ТИПОВЫЕ КОНСТРУКЦИИ, ИЗДЕЛИЯ И УЗЛЫ ЗДАНИЙ И СООРУЖЕНИЙ

Шифр 16-81

УЗЛЫ ОКОН С ДЕРЕВОАЛЮМИНИЕВЫМИ ПЕРЕПЛЕТАМИ ДЛЯ ПРОИЗВОДСТВЕННЫХ ЗДАНИЙ

Выпуск 1

У З Л Ы

РАБОЧИЕ ЧЕРТЕЖИ

19411-02

ЦЕНА 1-60

gost.e-ecolog.ru

ЦЕНТРАЛЬНЫЙ ИНСТИТУТ ТИПОВОГО ПРОЕКТИРОВАНИЯ
ГОССТРОЯ СССР

Москва. А-445 Смольная ул. 22

Сдано в печать VII 198 года

Заказ № 10522 Тираж 1600 экз

ТИПОВЫЕ КОНСТРУКЦИИ, ИЗДЕЛИЯ И УЗЛЫ ЗДАНИЙ И СООРУЖЕНИЙ

Шифр 16-81

УЗЛЫ ОКОН С ДЕРЕВОАЛЮМИНИЕВЫМИ ПЕРЕПЛЕТАМИ ДЛЯ ПРОИЗВОДСТВЕННЫХ ЗДАНИЙ

Выпуск 1

УЗЛЫ

РАБОЧИЕ ЧЕРТЕЖИ

РАЗРАБОТАНЫ

ЦНИИПРОМЗДАНИЙ

Зам. директора по научн. работе — С.М.Гликин

Рук. отдела наружных ограждающих констр. — Г.М.Смилянский

Руководитель гр. архитекторов — И.Т.Гузеева

СОГЛАСОВАНО:

Гл. специалист лаборатории светопрозрачных ограждений — С.К.Стрелков

УТВЕРЖДЕНЫ

ГОССТРОЕМ СССР.
Протокол от 16.09. 1983 г.
№ ВА-44

Обозначение	Наименование	Стр.
16-81.1-000 ТО	Техническое описание	4
16-81.1-010	Узел 1	5
16-81.1-020	Узел 2	8
16-81.1-030	Узел 3	11
16-81.1-040	Узел 4	14
16-81.1-050	Узел 5	17
16-81.1-060	Узел 6	20
16-81.1-070	Узел 7	23
16-81.1-080	Узел 8	26
16-81.1-090	Узел 9	29
16-81.1-100	Узел 10	32
16-81.1-110	Узел 11	35
16-81.1-120	Узел 12	38
16-81.1-130	Узел 13	39
16-81.1-140	Узел 14	40
16-81.1-150	Узел 15	43
16-81.1-160	Узлы 16; 17	44
16-81.1-170	Узел 18	46
16-81.1-180	Узел 19	48
16-81.1-190	Узел 20	49
16-81.1-200	Узел 21	51
16-81.1-210	Узел 22	53
16-81.1-220	Узел 23	54

Инв. № подл. | Подпись и дата | Взам. инв. №

Рук. отд.	Стилянский	
Н. контр.	Гусева	
Рук. гр.	Гусева	
Инж.	Власова	

16-81.1-000

Содержание

Стадия	Лист	Листов
Р	1	2

ЦНИИПРОМЗДАНИЙ

Обозначение	Наименование	Стр.
16-81.1-230	Узел 24	55
16-81.1-240	Узел 25	57
16-81.1-250	Узел 26	58
16-81.1-260	Узел 27	59
16-81.1-270	Узел 28	61
16-81.1-280	Узел 29	62
16-81.1-290	Узел 30	64
16-81.1-300	Узел 31	65
16-81.1-310	Узел 32	67
16-81.1-320	Узел 33	68
16-81.1-330	Узел 34, 35	70
16-81.1-340	Узел 36	72
16-81.1-350	Узел 37	73
16-81.1-360	Крепежные изделия МС1; МС2; МС3; МС4.1; МС4.2	74
16-81.1-370	Крепежные изделия МС5, МС6	75
16-81.1-380 СБ	Закладное изделие МС7 Сборочный чертеж	76
16-81.1-390	Профиль алюминиевый ПА-1118	77
16-81.1-400	Профиль алюминиевый ПА-1119	78
16-81.1-410	Профиль алюминиевый ПА-1122	79
16-81.1-420	Профиль алюминиевый ПА-1123	80
16-81.1-430	Профиль алюминиевый ПА-1127	81
16-81.1-440	Профиль алюминиевый ПА-1172	82

Инв.№подл. | Подпись и дата | Взам.инв.№

1. В состав выпуска 1 входят узлы крепления окон по рабочим чертежам шифра 108-81 „Окна с деревоалюминиевыми переплетами для производственных зданий" и сопряжения их со стенами из панелей для отапливаемых производственных зданий с шагом колонн 6,0м по серии 1.432-14/80 и из кирпича.

2. Узлы замаркированы на схемах расположения узлов сопряжения окон со стенами и на схемах расположения элементов крепления окон в этих стенах. Схемы приведены в выпуске 0 „Материалы для проектирования".

3. Расход материалов дан по каждому узлу и расположен на тех же документах, что и узлы выпуска 1.

				16-81.1-260			
Зав.отд.	Смилянский			Техническое описание	Стадия	Лист	Листов
Н.контр.	Гузеева				Р		1
Рук.гр.	Гузеева				ЦНИИПРОМЗДАНИЙ		
Рук.гр.	Прибыткова						
Инж.	Власова						

Инв.№ подл. | Подпись и дата | Взам.инв.№

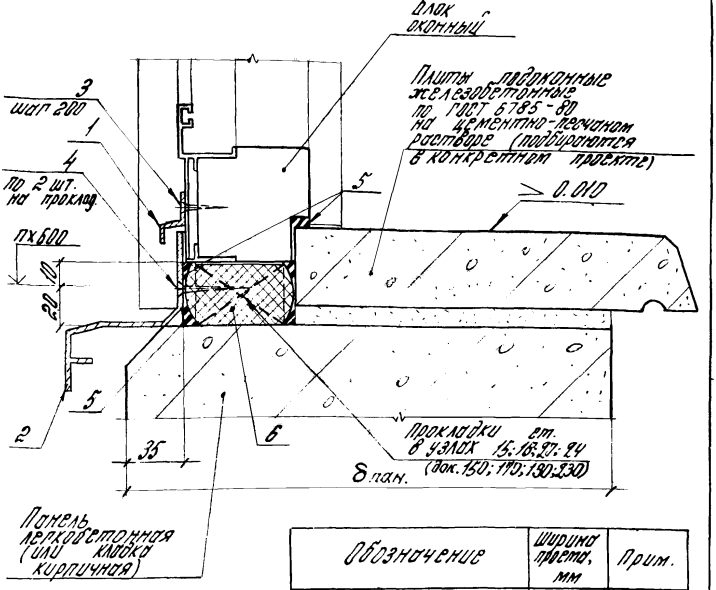

Обозначение	Ширина проема, мм	Прим.
16-81.1-010	1800	
-01	2400	только из кирпича
-02	3000	
-03	4800	
-04	6000	
-05	ленточное остекление	

Зав. отд.	Стилянский		
Н. контр.	Гузеева		
Рук. гр.	Гузеева		
Инж.	Власова		

16-81.1-010

Узел 1

Стадия	Лист	Листов
Р	1	3

ЦНИИПРОМЗДАНИЙ

Инв. № подл. | Подпись и дата | Взам. инв. №

Инв. № подл.	Подпись и дата	Взам. инв. №

Марка, поз	Обозначение	Наименование	Кол. на исп. 16-81.1-010-										Масса ед., кг	Приме-чание
			–	01	02	03	04	05						
		Детали												
		Слив												
		Профиль ПА-1772 АД31 Т5 ГОСТ 22233-76												
		Док. 16-81.1-440												
1	16-81.1-011	L = 1670	1										0,32	Б.ч.
	16-81.1-012	L = 2270		1									0,43	Б.ч.
	16-81.1-013	L = 2870			1		2	2					0,55	Б.ч.
	16-81.1-014	L = 2290				2							0,44	Б.ч.
		Слив												
		Профиль ПА-1118 АД31 Т5 ГОСТ 22233-76												
		Док. 16-81.1-390												
2	16-81.1-015	L = 1840	1										1,53	Б.ч.
	16-81.1-016	L = 2440		1									1,98	Б.ч.
	16-81.1-017	L = 3040			1								2,47	Б.ч.
	16-81.1-018	L = 4840				1							3,94	Б.ч.
	16-81.1-019	L = 3000					2	2					2,46	Б.ч.

Инв.№ подл.	Подпись и дата	Взам. инв.№

Марка, поз.	Обозначение	Наименование	Кол. на исп. 16-81.1-010-										Масса ед., кг	Приме-чание
			–	01	02	03	04	05						
		Стандартные изделия												
3		Шуруп 1-4х35 ГОСТ 1145-80	10	13	16	25	31	31					2,66	1000 шт.
4		Шуруп 1-5х50 ГОСТ 1145-80	6	6	8	12	16	16					5,93	1000 шт.
		Материалы												
5		Мастика												
		ГОСТ 14791-79	0,0003	0,0004	0,0004	0,0005	0,0007	0,0007						$м^3$
6		Прокладка ПАП40												
		К40-300 ГОСТ 19177-81 (для оконного блока толщиной 64 мм)	1,85	2,45	3,05	4,85	6,02	6,00						м
6		Прокладка ПАП40												
		К40-500 ГОСТ 19177-81 (для оконного блока толщиной 82 мм)	3,70	2,90	6,10	9,70	12,04	12,00						м

8 20-11461

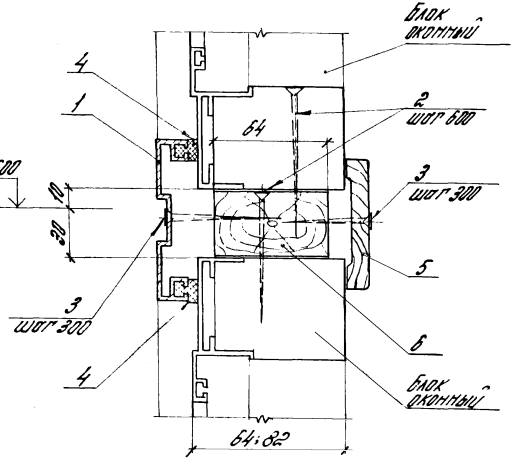

Обозначение	Ширина проема, мм	Толщина ок. блока, мм
16-81.1-020	1800	64; 82
-01	2400	
-02	3000	82
-03	4800	64; 82
-04	6000	
-05	Ленточное остекление	64; 82

Инв. № подл. | Подпись и дата | Взам. инв. №

Зав. отд.	Стилянский		
Н. контр.	Гузеева		
Рук. гр.	Гузеева		
Инж.	Власова		

16-81.1-010

Узел 2

Стадия	Лист	Листов
Р	1	3

ЦНИИПРОМЗДАНИЙ

Инв. № подл.	Подпись и дата	Взам. инв. №

Марка, поз.	Обозначение	Наименование	Кол. на изд. 16-81.1-020-										Масса ед., кг	Примечание
			-	01	02	03	04	05						
		Детали												
		Нащельник,												
		профиль ПР-1127												
		АД31 Т5 ГОСТ 22233-76												
		Док. 16-81.1-430												
1	16-81 1-021	L = 1670	1										1,14	Б.Ч.
	16-81 1-022	L = 2270		1									1,54	Б.Ч.
	16-81 1-023	L = 2870			1		2	2					1,95	Б.Ч.
	16-81 1-024	L = 2290				2							1,56	Б.Ч.
		Стандартные изделия												
2		Шуруп 1-8×80 ГОСТ 1145-80	8	10	12	18	22	22					23,90	1000 шт.
3		Шуруп 1-5×50 ГОСТ 1145-80	14	18	22	34	62	62					5,93	1000 шт.
		Материалы												
4		Прокладка уплотнитель-												
		ная профиль ПР-78												
		резина НО 68-1	3,4	4,6	5,8	9,2	11,5	11,5						м
		ТУ 38-105182-76												
5		Наличник тип I												
		ГОСТ 8242-75	1,85	2,45	3,05	4,85	6,10	6,00						м

Инв. № подл.	Подпись и дата	Взам. инв. №

Марка, поз	Обозначение	Наименование	Кол. на исп. 16-81.1-020-										Масса ед., кг	Примечание
			-	01	02	03	04	05						
6		Прокладка												
		Доска сеч. 40х64												
		ГОСТ 8486-66**	1,85	2,45	3,05	4,85	6,02	6,00						м

19411-02 11

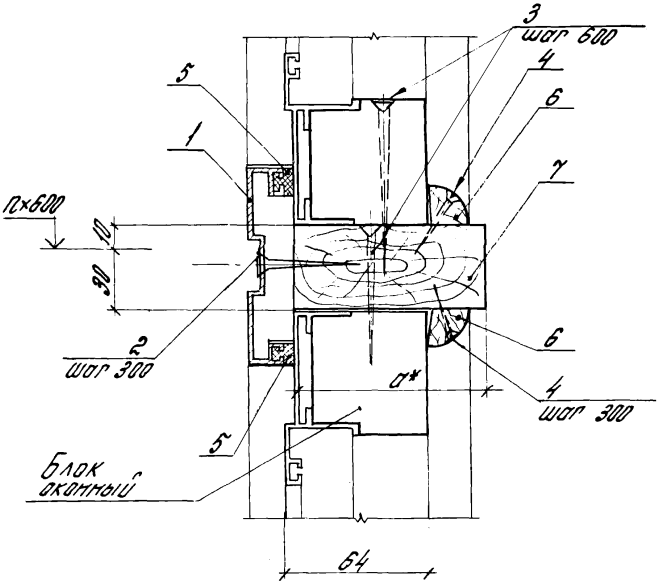

Обозначение	Ширина проема, мм
16-81.1-030	3000
-01	6000
-02	ленточное остекление

* Размер „а" см. в табл. 1 докум. 16-81.0-80ПЗ

			16-81.1-030		
Зав.отд.	Стилянский		Узел 3	Стадия	Лист	Листов
Н.контр.	Гузеева			Р	1	3
Рук.гр.	Гузеева			ЦНИИПРОМЗДАНИЙ	
Инж.	Власова				

Инв.№ подл. | Подпись и дата | Взам.инв.№

Инв. № подл.	Подпись и дата	Взам. инв. №

Марка, поз.	Обозначение	Наименование	Кол. на исп. 16-81.1-030 –	01	02								Масса ед., кг	Примечание
		Детали												
		Нащельник												
		Профиль ПА-1127 АД 31 Т5 ГОСТ 22233-78												
		док. 16-81.1-030												
1	16-81.1-023	L = 2870	1	2	2								1,95	б.ч.
		Стандартные изделия												
2		Шуруп 1-5х50 ГОСТ 1145-80	11	21	21								5,93	1000 шт.
3		Шуруп 1-8х80 ГОСТ 1145-80	12	22	22								23,90	1000 шт.
4		Шуруп 1-4х35 ГОСТ 1145-80	22	42	42								2,66	1000 шт.
		Материалы												
5		Прокладка уплотнитель-												
		ная профиль ПР-78												
		Резина НО-68-1 ТУ 38-105082-76	5,8	11,5	11,5									м

Инв.№ подл	Подпись и дата	Взам инв.№

Марка, поз	Обозначение	Наименование	Кол. на исп. 16-81.1-030-										Масса ед, кг	Примечание
			-	01	02									
6		Раскладка тип II												
		ГОСТ 8242-75	6,10	12,04	12,00									м
7		Прокладка												
		Доска сеч. 40×а*												
		ГОСТ 8486-66**	3,05	6,02	6,00									м

16-81.1-030

Лист 3

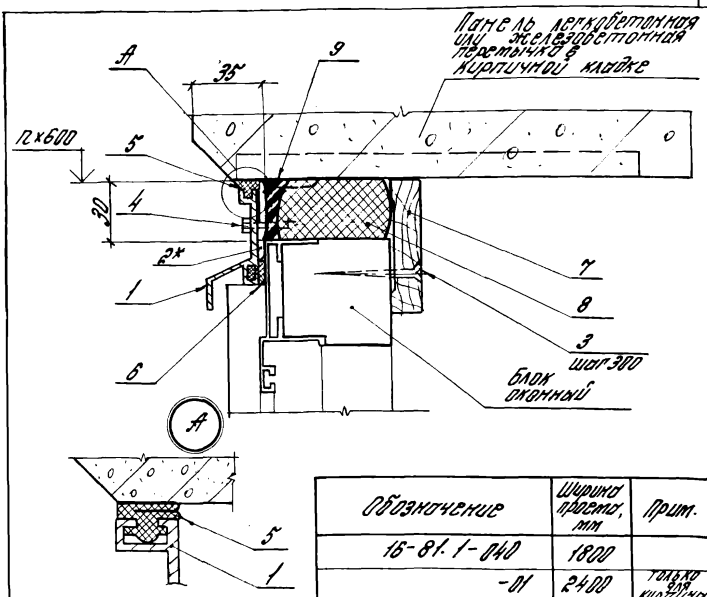

Обозначение	Ширина проема, мм	Прим.
16-81.1-040	1800	
-01	2400	только для кирпичных
-02	3000	
-03	4800	
-04	6000	
-05	ленточное остекление	

* ∟ 45 × 4 (поз. 6) приварить к закладным элементам 8 панели или перемычке в тех местах, где нет крепежных уголков по схемам расположения элементов крепления окна

Инв. № подл. | Подпись и дата | Взам. инв. №

Зав. отд.	Стилянский		
Н. контр.	Гузеева		
Рук. гр.	Гузеева		
Инж.	Власова		

16-81.1-040

Узел 4

Стадия	Лист	Листов
Р	1	3

ЦНИИПромзданий

Инв.№ подл.	Подпись и дата	Взам. инв.№

Марка, поз.	Обозначение	Наименование	Кол. на исп. 16-81.1-040-										Масса ед., кг	Примечание
			–	01	02	03	04	05						
		Детали												
		Слив												
		Профиль ПВ-1118 АД 31 Т5 ГОСТ 22233-76												
		Док 16-81.1-400												
1	16-81.1-041	L = 1845	1										0,94	б.ч.
	16-81.1-042	L = 2445		1									1,25	б.ч.
	16-81.1-043	L = 3045			1								1,56	б.ч.
	16-81.1-044	L = 2420				2							1,23	б.ч.
	16-81.1-045	L = 3005					2						1,54	б.ч.
	16-81.1-046	L = 2995						2					1,53	б.ч.
		Уголок 45х45х4 ГОСТ 8509-72 / Ст3сп ГОСТ 535-79												
2	16-81.1-047	L = 60	2	3	3	5	7	7					0,163	б.ч.
		Стандартные изделия												
3		Шуруп 1-5х50.Н ГОСТ 1145-80	7	9	11	17	21	21					5,93	1000 шт.
4		Винт самонарезающий ОСТ 3413-016-77	2	3	3	5	7	7						
		Материалы												
5		Прокладка уплотнительная профиль ПР-61												

19411-02 16	16-81.1-040	Лист 2

Инв.№ подл.	Подпись и дата	Взам. инв.№

Марка, поз	Обозначение	Наименование	Кол. на изд. 16-81.1-040-										Масса ед, кг	Примечание
			–	01	02	03	04	05						
		Резина НО 68-1 ТУ 38-1051082-76	1,85	2,45	3,05	4,85	6,02	6,00						м
6		Прокладка уплотнительная профиль ПФ-78												
		Резина НО 68-1 ТУ 38-1051082-76	1,85	2,45	3,05	4,85	6,02	6,00						м
7		Наличник тип I												
		ГОСТ 8242-75	1,8	2,4	3,0	4,8	6,0	6,0						м
8		Прокладка												
		ПРПНОКНО-300												
		ГОСТ 19177-81	1,85	2,45	3,05	4,85	6,02	6,0						м
9		Мастика нетвердеющая ГОСТ 14791-79	0,0002	0,0003	0,0005	0,0008	0,0009	0,0007	0,0007					$м^3$

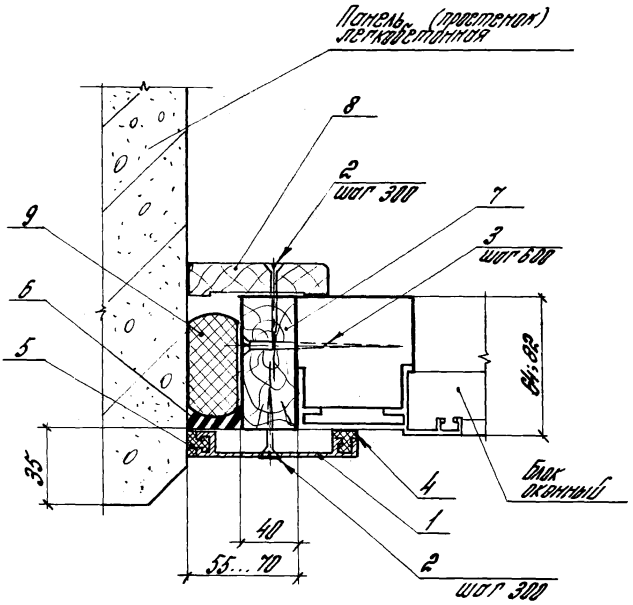

Обозначение	Высота переплет, мм	Толщина оконного блока, мм
16-81 1-050	1200	64
-01	1800	
-02	1200	82
-03	1800	

Зав.отд.	Стилянский		
Н.контр.	Гузеева		
Рук.гр.	Гузеева		
Инж.	Власова		

16-81. 1-050

Узел 5

Стадия	Лист	Листов
Р	1	3

ЦНИИПРОМЗДАНИЙ

Инв.№ подл. | Подпись и дата | Взам. инв.№

Инв.№подл.	Подпись и дата	Взам.инв.№

Марка, поз	Обозначение	Наименование	Кол. на исп. 16-81.1-050-										Масса ед., кг	Примечание
			–	01	02	03								
		Детали												
		Нащельник												
		Профиль ПА-1123 АД 31 Т5 ГОСТ 22233-76												
		док. 16-81.1-420												
1	16-81.1-051	L = 1170	1		1								0,58	б.ч.
	16-81.1-052	L = 1770		1		1							0,85	б.ч.
		Стандартные изделия												
2		Шуруп 1-5х50 ГОСТ 1145-80	10	14	10	14							5,93	1000шт.
3		Шуруп 1-8х80 ГОСТ 1145-80	3	4	3	4							23,90	1000шт.
		Материалы												
4		Прокладка уплотнительная профиль ПР-78												
		Резина НО 68-1												
		ТУ38-1051082-76	1,17	1,77	1,17	1,77								м
5		Прокладка уплотнительная профиль ПР-61												
		Резина НО68-1 ТУ 38-1051082-76	1,17	1,77	1,17	1,77								м

16-81.1-050

Лист 2

19411-02

19

18

Инв.№ подл.	Подпись и дата	Взам. инв.№

Марка поз.	Обозначение	Наименование	Кол. на исп. 16-81.1-050-										Масса ед. кг	Примечание
			–	01	02	03								
6		Мастика нетвердею-												
		щая ГОСТ 14791-79	0,0004	0,0005	0,0004	0,0005								$м^3$
7		Доска												
		сеч 40×60 ГОСТ 8486-86**	1,16	1,76										м
7		Доска сеч 40×80			1,16	1,76								м
		ГОСТ 8486-66**												
8		Наличник тип I												
		ГОСТ 8242-75	1,2	1,8	1,2	1,8								м
9		Прокладка												
		ПРП 40 К25-300...												
		ПРП 40 К45-300												
		ГОСТ 19177-81	1,2	1,8	2,4	3,6								м

19411-02 20

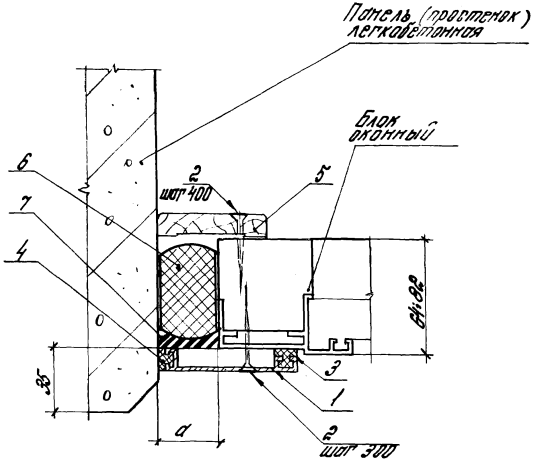

Обозначение	Высота парапета, мм	a, мм
16-81.1-060	1200	9; 29;
-01	1800	34
-02	1300	44
-03	1800	

Рук.отд.	Стилянский		
Н.контр.	Гузеева		
Рук.гр.	Гузеева		
Инж.	Власова		

16-81.1-060

Узел 6

Стадия	Лист	Листов
Р	1	3

ЦНИИПРОМЗДАНИЙ

Инв.№ подл. | Подпись и дата | Взам.инв.№

Инв.№ подл.	Подпись и дата	Взам. инв.№

Марка, поз.	Обозначение	Наименование	Кол. на исп. 16-81.1-060-										Масса ед., кг	Примечание
			–	01	02	03								
		Детали												
		Нащельник												
		Профиль ПА-1122 АД31 Т5 ГОСТ 22233-76												
		Док 16-811-410												
1	16-81.1-061	L = 1170	1										0,41	Б.Ч.
	16-81.1-062	L = 1770		1									0,62	Б.Ч.
		Нащельник												
		Профиль ПА-1123 АД 31 Т5 ГОСТ 22233-76												
		Док: 16-811-420												
1	16-81.1-051	L = 1170			1								0,58	Б.Ч.
	16-81.1-052	L = 1770				1							0,85	Б.Ч.
		Стандартные изделия												
2		Шуруп 1-5х50 ГОСТ 1145-80	10	14	10	14							3,93	1000 шт.
		Материалы												
3		Прокладка уплотнитель-												
		ная профиль ПО-78												
		резина 110 БР-1 ТУ 38-1051082-76	1,2	1,8	1,2	1,8								м
4		Прокладка уплотнитель-												

Инв.№ подл.	Подпись и дата	Взам. инв.№

Марка, поз.	Обозначение	Наименование	Кол на исп 16-81.1-060-										Масса ед, кг	Примечание
			-	01	02	03								
		ная профиль ПР-61												
		резина НО 68-1 ТУ38-1051082-76	1,2	1,8	1,2	1,8								м
5		Наличник тип I												
		ГОСТ 8242-75	1,2	1,8	1,2	1,8								м
6		Прокладка												
		ПРП 40 К 15-300...												
		ПРП 40 К 60-300												м
		ГОСТ 19177-81	1,2	1,8	1,2	1,8								
7		Мастика нетвердеющая												
		ГОСТ 14791-79	0,0002	0,0003	0,0005	0,0006								$м^3$

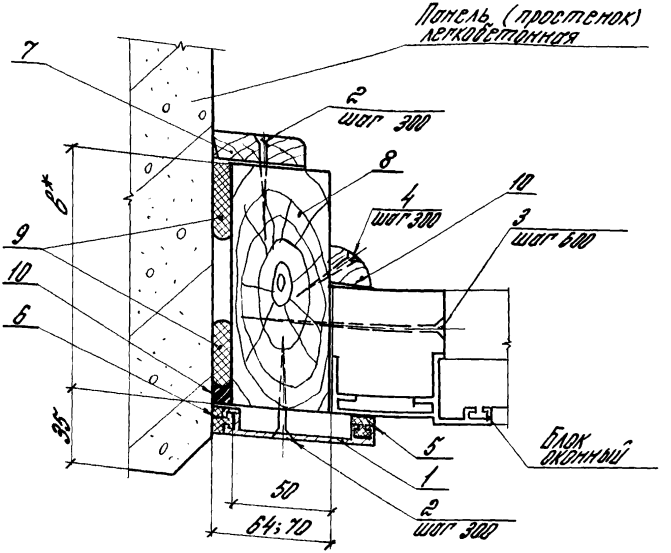

Обозначение	Высота перепл., мм
16-81.1-070	1200
-01	1800

* Размер „в" см. в таблице 2 докум. 16-81.0-00 ПЗ

Зав. отд.	Смилянский			16-81.1-070			
Н. контр.	Гузеева			Узел 7	Стадия	Лист	Листов
Рук. гр.	Прибыткова				Р	1	3
Рук. гр.	Гузеева				ЦНИИПРОМЗДАНИЙ		
Инж.	Власова						

Инв. № подл. | Подпись и дата | Взам. инв. №

Инв. № подл.	Подпись и дата	Взам. инв. N

Марка, поз	Обозначение	Наименование	Кол на исп 16.81.1-070-										Масса, ед, кг	Примечание
			–	01										
		Детали												
		Нащельник												
		Профиль ПА-1123												
		ЯД 31 ТЗ ГОСТ 22233-76												
		Док. 16-81.1-420												
1	16-81.1-051	L = 1170	1										0,58	Б Ч
	16-81.1-052	L = 1770		1									0,85	Б Ч
		Стандартные изделия												
2		Шуруп 1-5х50 ГОСТ 1145-80	8	10									5,93	1000 шт.
3		Шуруп 1-8х100 ГОСТ 1145-80	3	4									30,01	1000 шт.
4		Шуруп 1-4х35 ГОСТ 1145-80	7	10									2,66	1000 шт
		Материалы												
5		Прокладка уплотнитель-												
		ная профиль ПР-78												
		Резина НО 68-1												
		ТУ 38-1051082-76	1,2	1,8										М
6		Прокладка уплотни-												
		тельная профиль ПР-6												
		Резина НО 68-1 ТУ 38-1051082-76	1,2	1,8										М

Инв.№ подл.	Подпись и дата	Взам. инв.№

Марка, поз	Обозначение	Наименование	Кол на исп 16 81 1-070- –	01	Масса ед, кг	Примечание
7		Наличник тип II				
		ГОСТ 8242-75	1,2	1,8		м
8		Импост вертикал.				
		Доска сеч. 60х 8*				
		ГОСТ 8486-66**	1,2	1,8		м
9		Прокладка				
		ПРП 40К25-900				
		ГОСТ 19477-81	2,4	3,6		м
10		Мастика нетвердеющ.				
		ГОСТ 14791-79	0,0003	0,0005		м³

19411-02 26

16-81.1-070

Лист 3

25

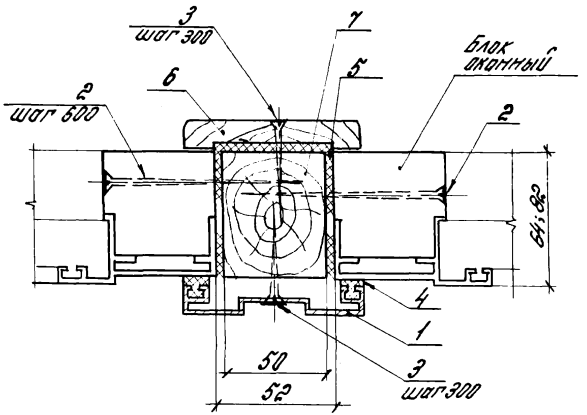

Обозначение	Высота перепл., мм	Толщина ок. блока, мм
16-81.1-080	1200	64
-01	1800	
-02	1200	82
-03	1800	

Зав. отд.	Стилянский		
Н. контр.	Гузеева		
Рук. гр.	Гузеева		
Рук. гр.	Прибытково		
Инж.	Власова		

16-81.1-080

Узел 8

Стадия	Лист	Листов
Р	1	3

ЦНИИПРОМЗДАНИЙ

Инв. № подл. | Подпись и дата | Взам. инв. №

Инв.№ подл.	Подпись и дата	Взам. инв.№

Марка, поз	Обозначение	Наименование	Кол. на изд. 16-81.1-080-										Масса ед., кг	Примечание
			–	01	02	03								
		Детали												
		Нащельник												
		профиль ПА-1127												
		ЯДЭ1 75 ГОСТ 22233-76												
		бок 16-81.1-430												
1	16-81.1-081	L = 1170	1		1								0,80	Б.ч.
	16-81.1-082	L = 1770		1		1							1,20	Б.ч.
		Стандартные изделия												
2		Шуруп 1-8х100 ГОСТ 1145-80	6	8	6	8							30,01	1000 шт.
3		Шуруп 1-5х50 ГОСТ 1145-80	10	14	10	14							5,93	1000 шт.
		Материалы												
4		Прокладка уплотнитель-												
		ная профиль ПР-78												
		резина по ББ-1 ТУ38-105.1082-76	2,4	3,6	2,4	3,6								м
5		Пакля ленточная												
		смоляная ГОСТ 16183-77	0,0001	0,0002	0,0003	0,0005								м3

Инв. № подл.	Подпись и дата	Взам. инв. №

Марка, поз.	Обозначение	Наименование	Кол. на изд. 16-81.1-080-										Масса ед., кг	Приме-чание
			–	01	02	03								
6		Наличник тип I												
		сеч 13×74												
		ГОСТ 8242-75	1,2	1,8	1,2	1,8								м
7		Брус сеч 50×60												
		ГОСТ 8486-66**	1,2	1,8										м
7		Брус сеч. 50×80												
		ГОСТ 8486-66**			1,2	1,8								м

	16-81.1-080	Лист 3

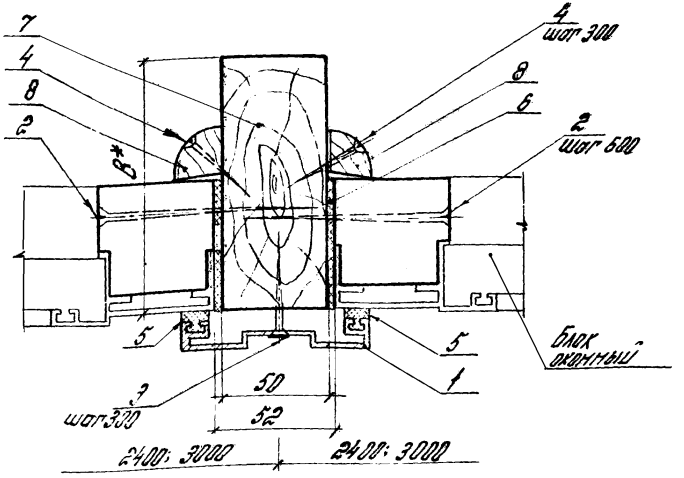

Обозначение	Высота перепл.-т мм
16-81.1-090	1200
-01	1800

* Размер „8" см. табл.2 лист 5 докум. 16-81.0-00ПЗ

Инв.№ подл. | Подпись и дата | Взам.инв.№

			16-81.1-090
Зав.тд.	Смышляевский		Узел 9
Н.контр.	Гузеева		
Рук.гр.	Гузеева		
Инж.	Власова		

Стадия	Лист	Листов
Р	1	3

ЦНИИПРОМЗДАНИЙ

Инв.№ подл.	Подпись и дата	Взам.инв.№

Марка, поз.	Обозначение	Наименование	Кол на исп 16-81.1-090-										Масса ед.кг	Примечание
			–	01										
		Детали												
		Нащельник, профиль ПР-1127 АД31 Т5 ГОСТ 22233-76												
		ВОК 16-81.1-430												
1	16-81.1-081	L = 1170	1										0,80	
	16-81.1-082	L = 1770		1									1,20	
		Стандартные изделия												
2		Шуруп 1-8×100 ГОСТ 1145-80	6	8									30,01	1000 шт.
3		Шуруп 1-5×50 ГОСТ 1145-80	5	7									5,93	1000 шт.
4		Шуруп 1-4×35 ГОСТ 1145-80	10	14									2,66	1000 шт.
		Материалы												
5		Прокладка уплотнительная профиль ПР-18												
		Резина НО 68-1 ТУ 38-105108?-76	2,4	3,6										м
6		Пакля ленточная												
		смоляная ГОСТ 10183-77	0,005	0,005										м³

19411-02 31

16-81.1-090 Лист 2

30

Инв.№ подл.	Подпись и дата	Взам. инв.№

Марка, поз.	Обозначение	Наименование	Кол. на изд. 16-81.1-090 –										Масса ед., кг	Примечание
			–	01										
7		Импост вертикал.												
		Брус												
		сеч. 50×8 *												
		ГОСТ 8486-68**	1,2	1,8										м
8		Расклайка тип II												
		ГОСТ 8242-75	2,4	3,6										м

	16-81.1-090	Лист 3

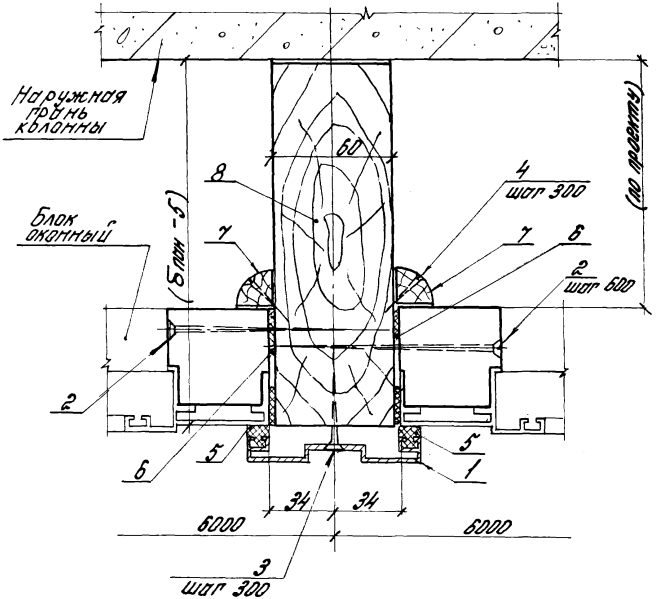

Обозначение	Высота перепл., мм
16-81.1-100	1200
-01	1800

Инв. № подл. | Подпись и дата | Взам. инв. №

				16-81.1-100	
Зав. отд.	Стилянский				
Н. контр.	Гузеева			Узел 10	Стадия: Р; Лист: 1; Листов: 3
Рук. гр.	Гузеева				
Инж.	Власова				ЦНИИПРОМЗДАНИЙ

Инв.№ подл.	Подпись и дата	Взам. инв.№

Марка, поз.	Обозначение	Наименование	Кол. на исп. 16-81.1-100-										Масса ед. кг	Примечание
			-	01										
		Детали												
		Нащельник												
		профиль ПР-1127 ДД31 73 ГОСТ 22233-76												
		док. 16-81.1-430												
1	16-81.1-081	L = 1170	1										0,80	б.ч.
	16-81.1-082	L = 1770		1									1.20	б.ч.
		Стандартные изделия												
2		Шуруп 1-8х100 ГОСТ 1145-80	6	8									30,01	1000 шт.
3		Шуруп 1-5х50 ГОСТ 1145-80	5	7									5,93	1000 шт.
4		Шуруп 1-8х80 ГОСТ 1145-80	6	8									23,90	1000 шт.
		Материалы												
5		Прокладка уплотнительная профиль ПР-78												
		резина НО 68-1 ТУ 38-105108 2-76	2,4	3,6										м
6		Пакля ленточная												
		столярная ГОСТ 16183-77	0,0003	0,0005										м³

Инв.№ подл.	Подпись и дата	Взам. инв.№

	Обозначение	Наименование	Кол. на исп. 16-81.1-100 –										Масса ед., кг	Примечание
			–	01										
7		Раскладка												
		тип II												
		ГОСТ 8242-75	2.4	3.6										
														м
8		Упор												
		Доска сеч. 60х(8 или 3)												
		ГОСТ 8486-66**	1.2	1.8										м

19411-02 35

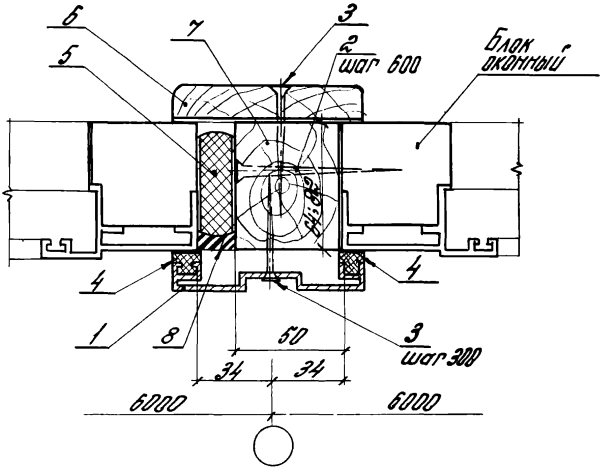

Обозначение	Высота парапета, мм	Толщина ст. блока, мм
16-81.1-110	1200	64
-01	1800	
-02	1200	82
-03	1800	

Инв. № подл. | Подпись и дата | Взам. инв. №

				16-81.1-110	
Зав. отд.	Стилянский			Стадия	Лист	Листов
Н. контр.	Гузеев		Узел 11	Р	1	3
Рук. пр.	Гузеев			ЦНИИПРОМЗДАНИЙ	
Инж.	Власова				

Инв.№ подл.	Подпись и дата	Взам. инв.№

Марка, поз.	Обозначение	Наименование	Кол на изп 16-81.1-110-										Масса ед., кг	Примечание
			–	01	02	03								
		Детали												
		Нащельник,												
		Профиль ПА-1127 РД 31.73 ГОСТ 22233-76												
		Докум. 16-81.1-430												
1	16-81.1-081	L = 1170	1		1								0,80	б.ч.
	16-81.1-082	L = 1770		1		1							1,20	б.ч.
		Стандартные изделия												
2		Шуруп 1-8х80 ГОСТ 1145-80	3	4	3	4							23,90	1000 шт.
3		Шуруп 1-5х50 ГОСТ 1145-80	10	14	10	14							5,93	1000 шт
		Материалы												
4		Прокладка уплотнительная профиль ПО-78												
		резина НО 68-1 ТУ 38-105082-76	2,4	3,6	2,4	3,6								м
5		Прокладка												
		ПП 40х15-300	1,2	1,8	2,4	3,6								м
		ГОСТ 19177-81												
6		Наличник тип I												
		ГОСТ 8242-75	1,2	1,8	1,2	1,8								м

Инв. № подл.	Подпись и дата	Взам. инв. №

Марка, поз.	Обозначение	Наименование	Кол. на изд. 16-811-110 -										Масса ед., кг	Примечание
			-	01	02	03								
7		Итпост вертикал												
		Брус												
		сеч. 50×60	1,2	1,8										м
		сеч. 50×80			1,2	1,8								м
		ГОСТ 8486-86**												
8		Мастика												
		ГОСТ 14791-79	0,003	0,004	0,005	0,006								$м^3$

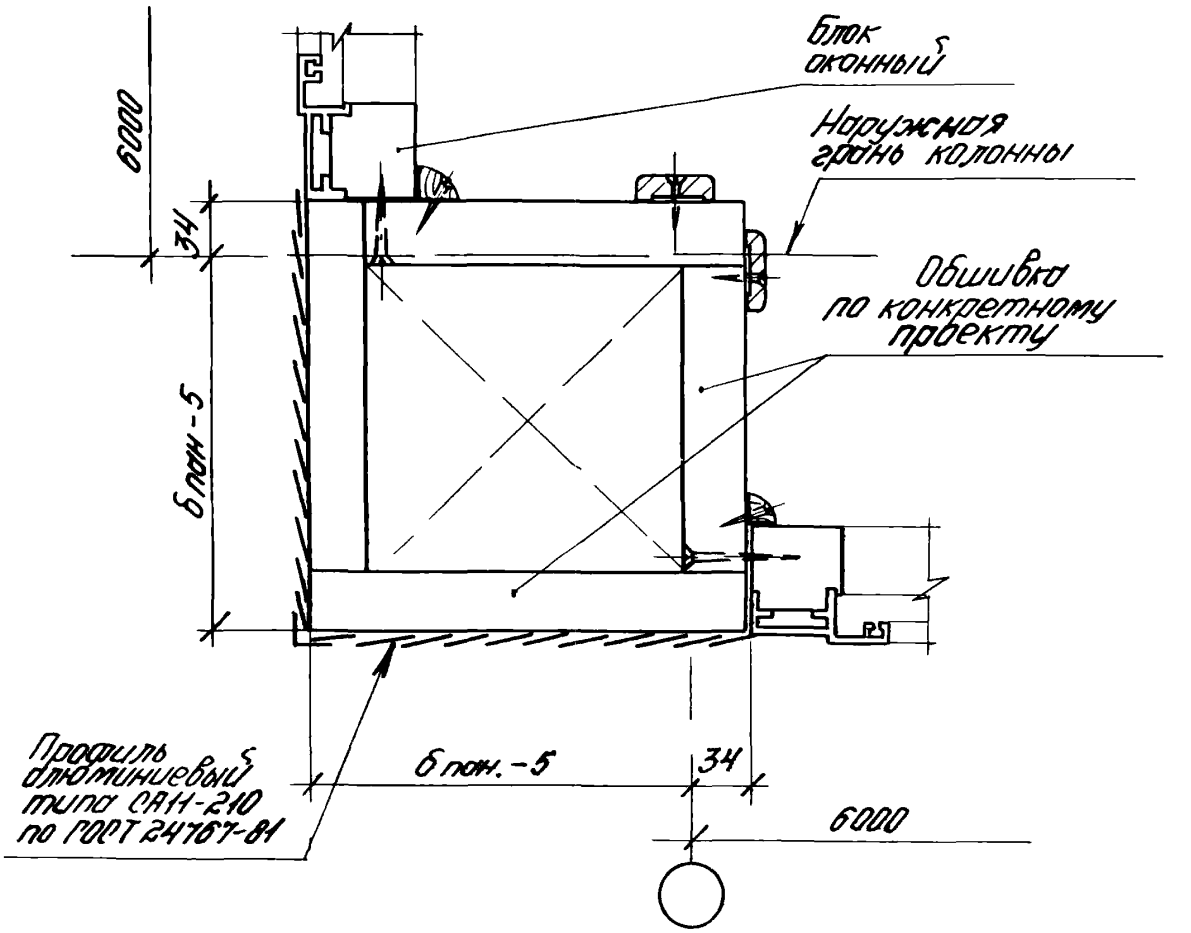

Инв.№ подл.	Подпись и дата	Взам.инв.№	

Зав.отд.	Смиляновский	
Н.контр.	Гузеева	
Рук.гр.	Гузеева	
Рук.гр.	Прибыткова	
Инж.	Блотова	

16-81.1-120

Узел 12

Стадия	Лист	Листов
Р		1

ЦНИИПРОМЗДАНИЙ

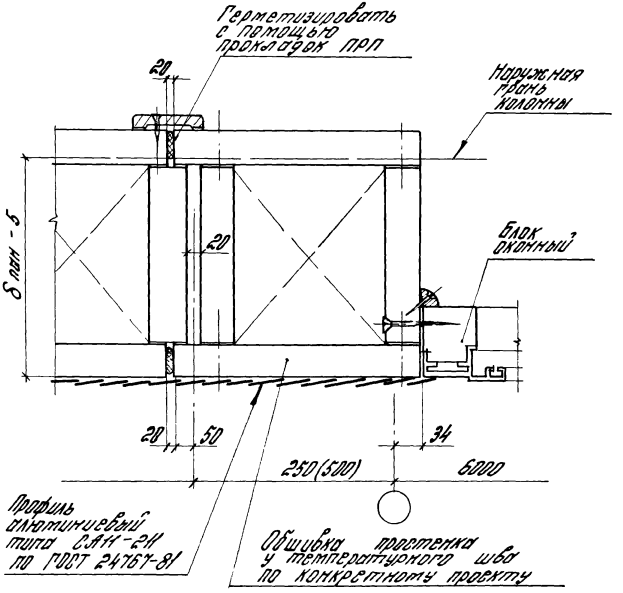

				16-81. 1-130			
				Узел 13	Стадия	Лист	Листов
					Р		1
Рук. отд.	Стилянский				ЦНИИПРОМЗДАНИЙ		
Н. контр.	Гузеева						
Рук. гр.	Гузеева						
Инж.	Власова						

Инв. № подл. | Подпись и дата | Взам. инв. №

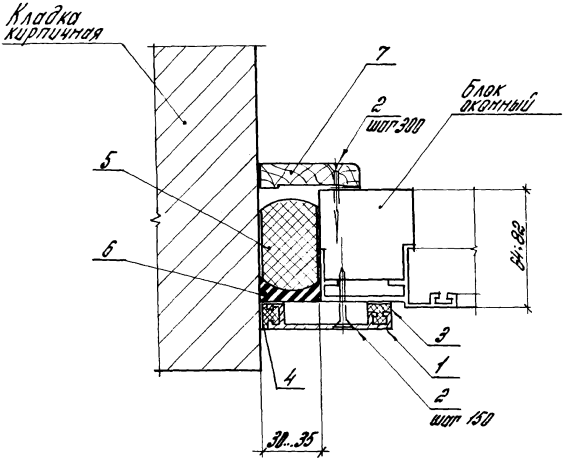

Обозначение	Высота перема, мм	Ширина ок. блока, мм
16-81.1-140	1200	64
-01	1800	
-02	1200	82
-03	1800	

Инв.№ подл. | Подпись и дата | Взам.инв.№

Зав.отд	Стилянкин		
Н.контр.	Гузеева		
Рук.пр.	Гузеева		
Инж.	Власова		

16-81.1-140

Узел 14

Стадия	Лист	Листов
Р	1	3

ЦНИИПРОМЗДАНИЙ

Инв.№ подл.	Подпись и дата	Взам. инв.№

Марка, поз.	Обозначение	Наименование	Кол на изп 16-81.1-140 —	01	02	03							Масса ед, кг	Примечание
		Детали												
		профиль ПА-1122 АД 31 Т5 ГОСТ 22233-76												
		бок. 16-81.1-140												
1	16-81.1-061	L = 1170	1		1								0,41	Б 4
	16-81.1-062	L = 1770		1		1							0,64	Б 4
		Стандартные изделия												
2		Шуруп 1-5х50 ГОСТ 1145-80	14	20	14	20							0,93	1000 шт
		Материалы												
3		Прокладка уплотнительная профиль ПО-78 Резина НО 68-1 ТУ 38-1051082-76	1,77	1,77	1,77	1,77								м
4		Прокладка уплотнительная профиль ПО-61 Резина НО 68-1 ТУ 38-1051082-76	1,77	1,77	1,77	1,77								м
5		Прокладка ППП40 К45-300 ГОСТ 19177-81	2,4	3,6	2,4	3,6								м

Инв.№ подл.	Подпись и дата	Взам.инв.№

Марка, поз.	Обозначение	Наименование	Кол. на исп. 16-81.1-140-										Масса ед.кг	Примечание
			-	01	02	03								
6		Мастика нетвердею-												
		щая ГОСТ 14791-79	0,003	0,004	0,005	0,005								м³
7		Наличник тип I												
		сеч. 13×74												
		ГОСТ 8242-75	1,2	1,8	1,2	1,8								м

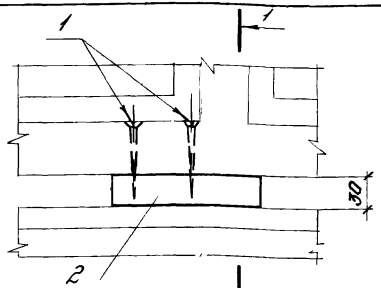

1–1

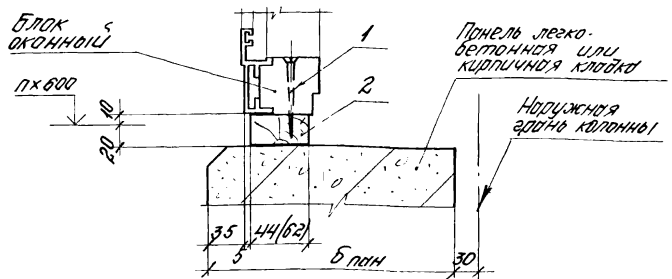

Марка поз.	Обозначение	Наименование	Кол. на узел	Масса ед., кг	Прим.
		Стандартные изделия			
1		Шуруп 1-5х70 ГОСТ 1145-80	2	5,93	кг/1000
		Материалы			
		Прокладка, доска			
		ГОСТ 8486-66**			
2		сеч. 30х150х44	1		для окон. бл. 81 мм
		сеч. 30х150х62	1		для окон. бл. 82 мм

16-81.1-150

Зав.отд.	Стилянкин		
Н.контр.	Гузеева		
Рук.гр.	Гузеева		
Рук.гр.	Голубятников		
Инж.	Злобова		

Узел 15

Стадия	Лист	Листов
Р		1

ЦНИИПРОМЗДАНИЙ

Инв.№ подл. | Подпись и дата | Взам.инв.№

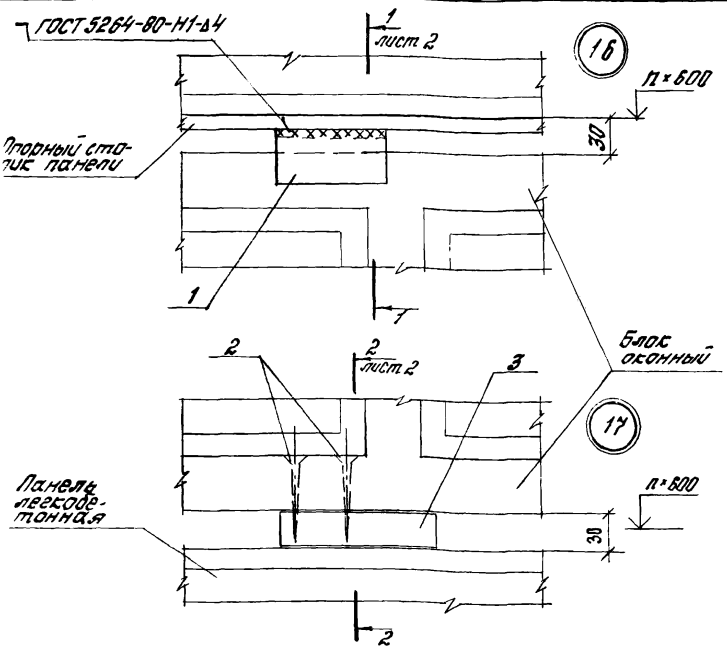

Марка, поз.	Обозначение	Наименование	Кол. на узел	Масса ед., кг	Прим.
		Детали			
1	16-81.1-360-02	Крепежный элемент МС 3	2	0,34	для узла 16
		Стандартные изделия			
2		Шуруп 1-5×70 ГОСТ 1145-80	2	8,35	1000 шт.
		Материалы			
3		Упор-прокладка доска ГОСТ 8486-66**			
		сеч. 30×150×(δпан.-10)	1		

Зав. отд.	Смилянский		
Н. контр.	Гузеева		
Рук. гр.	Гузеева		
Инж.	Власова		

16-81.1-160

Узлы 16; 17

Стадия	Лист	Листов
Р	1	2

ЦНИИПРОМЗДАНИЙ

Инв. № подл. | Подпись и дата | Взам. инв. №

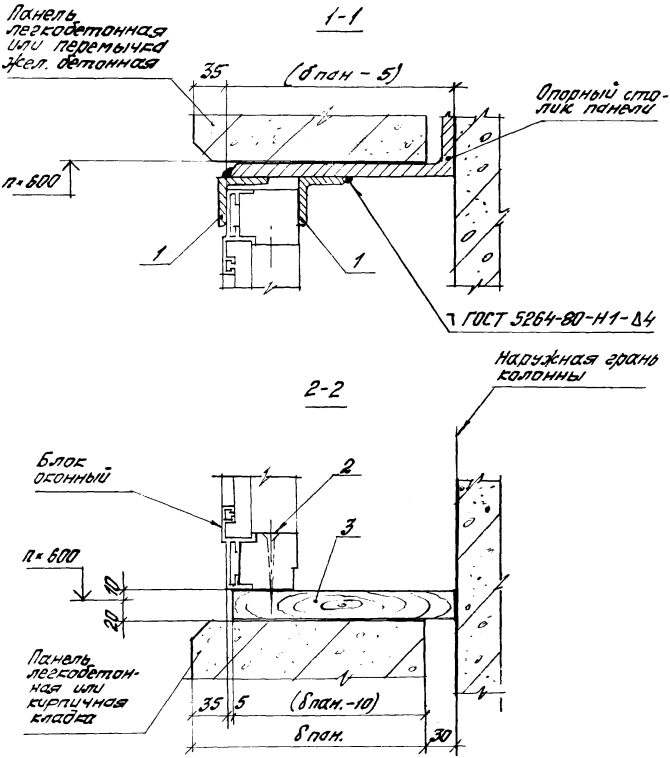

Инв.№ подл. | Подп. и дата | Взам.инв.№

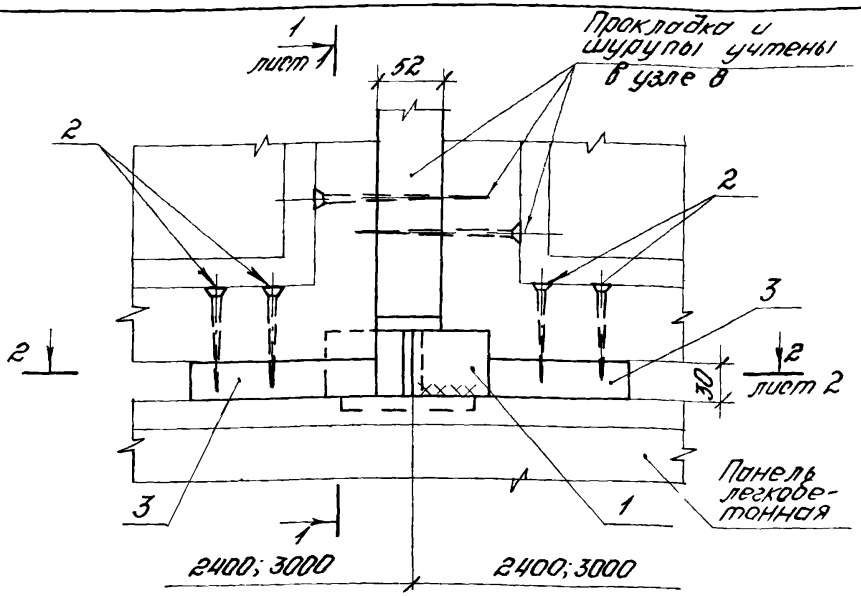

1–1

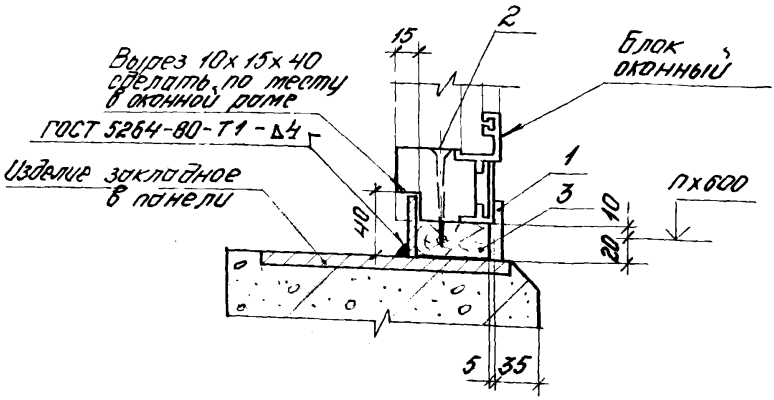

Зав.отд.	Смилянский			16-81 1 - 170
Н.контр.	Гузеева			
Рук.гр.	Гузеева			Узел 18
Рук.гр.	Прибыткова			
Инж.	Власова			

Стадия	Лист	Листов
Р	1	2

ЦНИИПРОМЗДАНИЙ

Инв. № подл. | Подпись и дата | Взам. инв. №

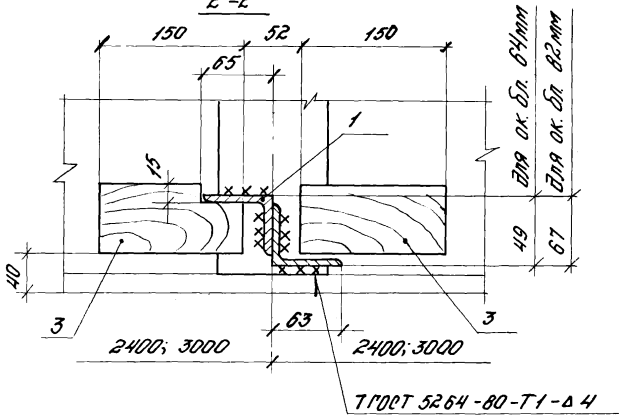

Марка, поз	Обозначение	Наименование	Кол. на узел	Масса ед., кг	Прим.
		Детали			
1	16-81.1-360-01	Крепежное изделие МС2	2	0,19	
		Стандартные изделия			
2		Шуруп 1-5×70 ГОСТ 1145-80	4	8,35	кг/1000 шт
		Материалы			
		Прокладка,			Сделать вырез
		доска, ГОСТ 8486-66**			по месту
3		сеч 30×150×44	2		Для окон. бл. 64мм,
		сеч 30×150×62	2		для окон. бл. 82мм

Инв.№ подл. | Подпись и дата | Взам. инв.№

16-81.1-170

Лист 2

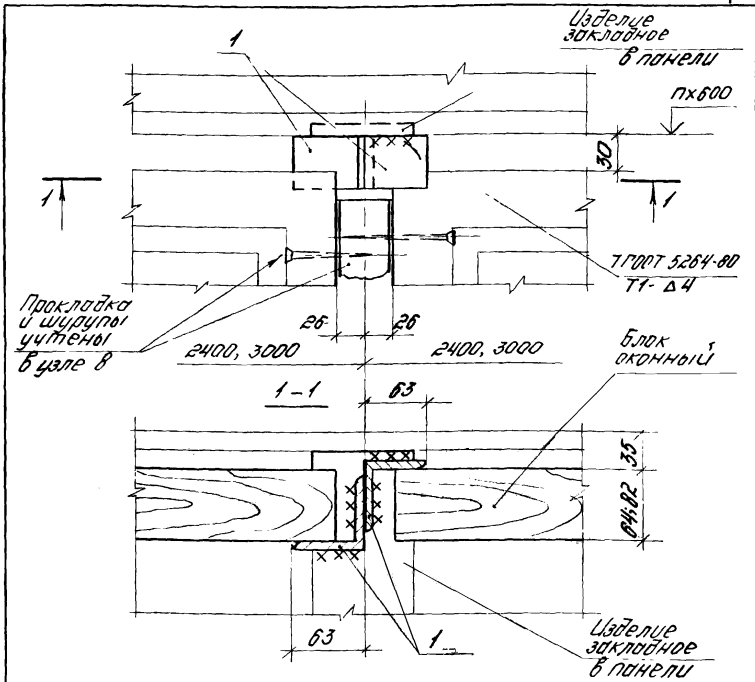

Марка, поз	Обозначение	Наименование	Кол на узел	Масса ед, кг	Прим
		Детали			
1	16-81.1-350-01	Крепежное изделие МО2	2	0,19	

16-811-180

Зав.отд	Стипянский		
Н.контр	Гузеева		
Рук.гр.	Гузеева		
Рук.гр.	Прибыткова		
Инж.	Второва		

Узел 19

Стадия	Лист	Листов
П		1

УНИПРОМЗДАНИЙ

Инв.№ подл. | Подпись и дата | Взам.инв.№

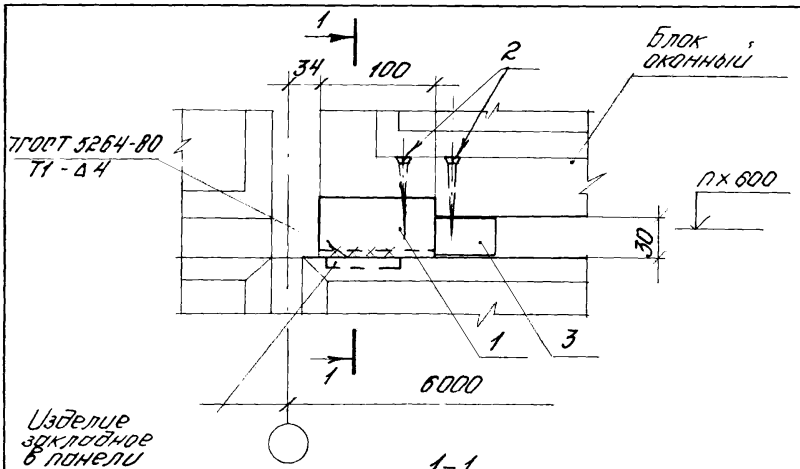

1-1

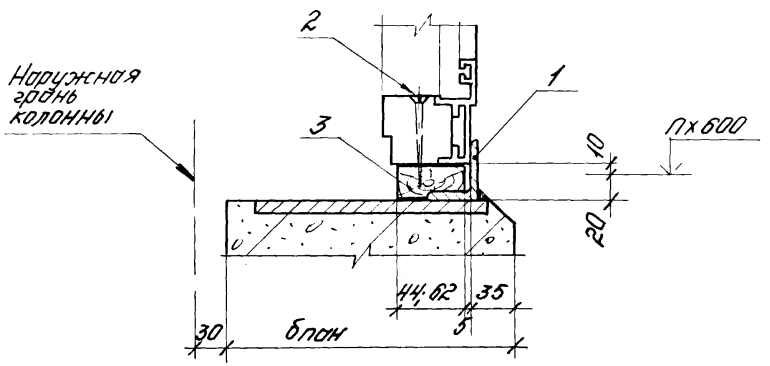

Зав.отд.	Стилянаки		
Н.контр.	Гузеева		
Рук.гр.	Гузеева		
Рук.гр.	Прибыткова		
Инж.	Влатова		

16-81.1-190

Узел 20

Стадия	Лист	Листов
Р	1	2

ЦНИИПРОМЗДАНИЙ

Инв.№ подл. | Подпись и дата | Взам. инв.№

Марка, поз.	Обозначение	Наименование	Кол. на узел	Масса ед, кг	Прим.
		Детали			
1	16-81.1-360-02	Элемент			
		крепежный МС3	1	0,34	
		Стандартные изделия			
2		Шуруп 1-5х70			
		ГОСТ 1145-80	2	8,35	1000шт
		Материалы			
		Прокладка,			
		доска, ГОСТ 8486-66*			
3		сеч. 30х150х44	1		для окон. бл. 64мм
		сеч. 30х150х62	1		для окон. бл. 82мм

Инв.№подл. | Подпись и дата | Взам.инв.№

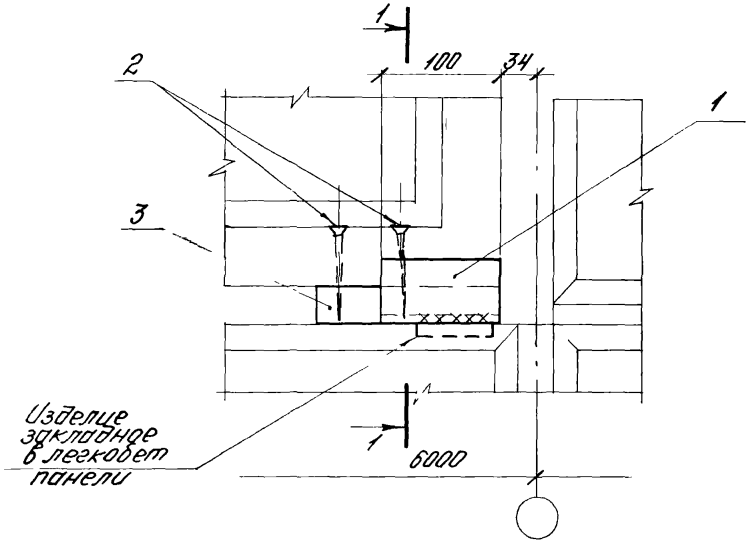

1-1

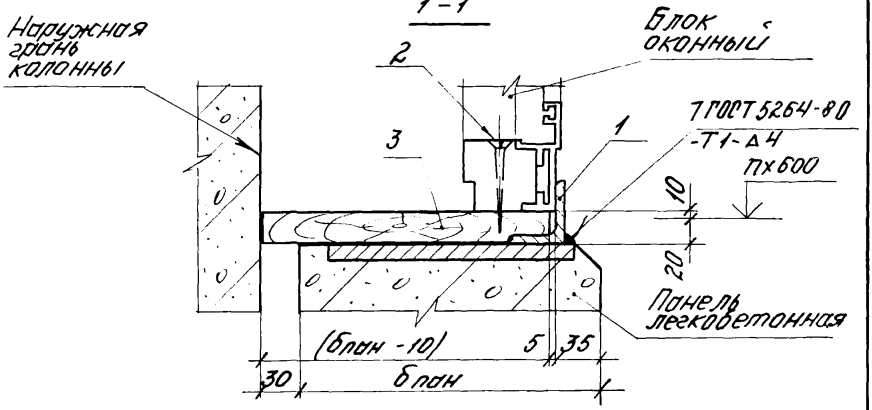

			16-811-200		
Завотд.	Стилянский				
Н.контр.	Гузеева		Узел 21	Стадия	Лист	Листов
Рук.гр.	Гузеева			Р	1	2
Рук.гр.	Прибыткова			ЦНИИПРОМЗДАНИЙ	
Инж.	Власова				

Инв.№ подл. | Подпись и дата | Взам.инв.№

Марка, поз.	Обозначение	Наименование	Кол. на узел	Масса ед., кг	Прим.
		Детали			
1	16-81.1-360-02	Элементы			
		крепежный МС3	1	0,34	
		Стандартные изделия			
2		Шуруп 1-5×70			
		ГОСТ 1145-80	2	8,35	1000 шт
		Материалы			
		Упор-прокладка,			
		доска ГОСТ 5486-66**			
3		сеч. 30×150×(6пан-10)	1		

Инв. № подл. | Подпись и дата | Взам. инв. №

16-81.1-200

Лист 2

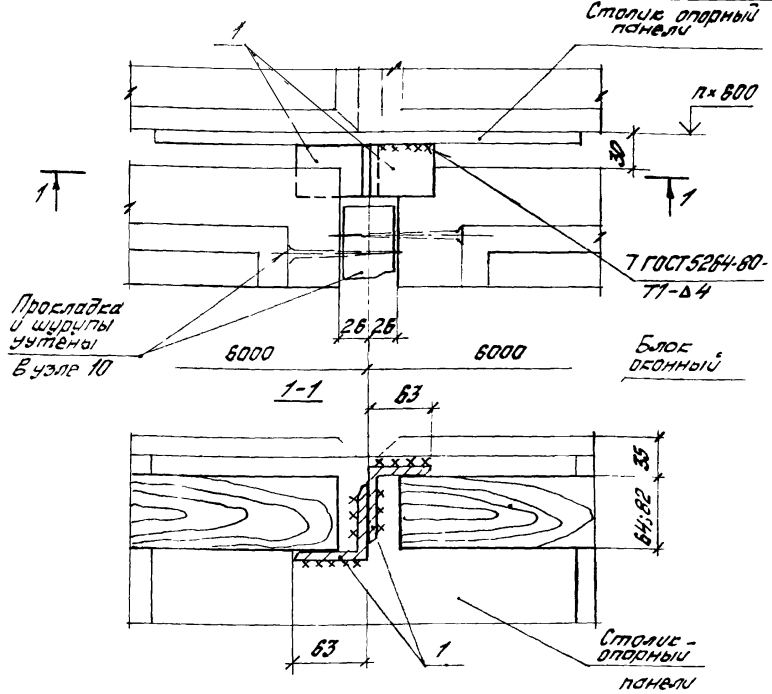

Марка, поз	Обозначение	Наименование	Кол на узел	Масса ед, кг	Прим.
		Детали			
1	16-81.1-360-01	Крепежное			
		изделие МС2	2	0,19	

Зав. отд.	Смилянский			16-81.1-210
Н. конт.	Гузеева			
Рук. гр.	Гузеева			Узел 22
Инж.	Власова			

Стадия	Лист	Листов
Р		1

ЦНИИПРОМЗДАНИЙ

Инв. № подл. | Подпись и дата | Взам. инв. №

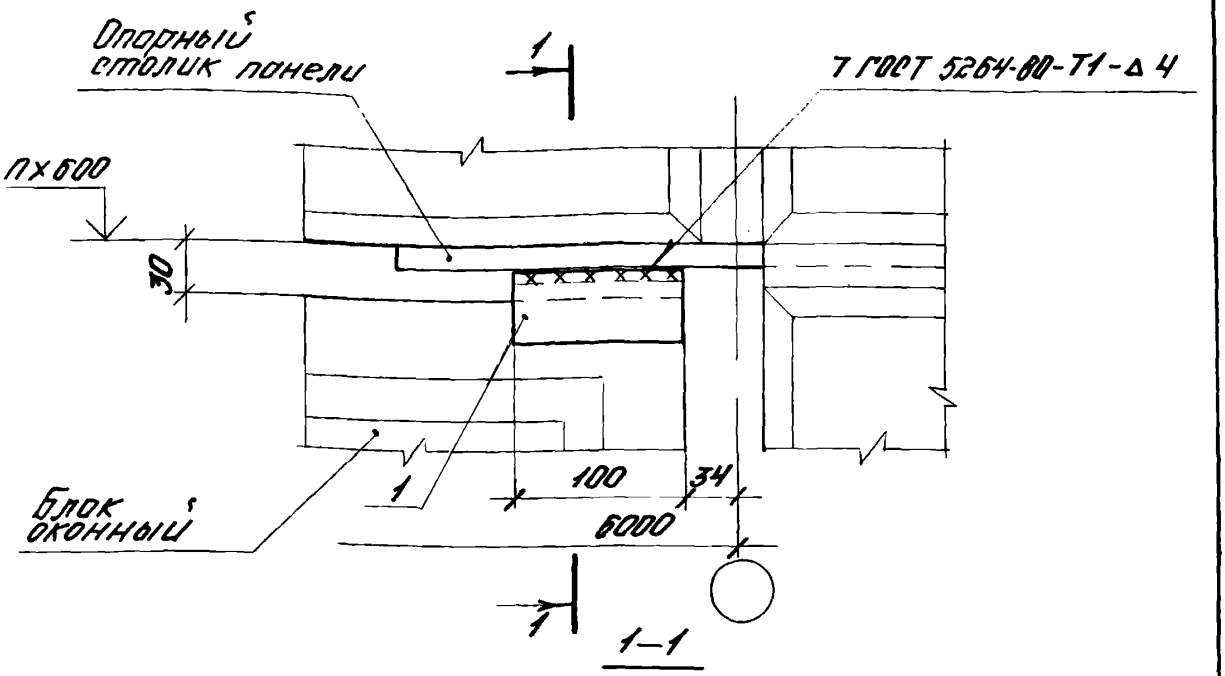

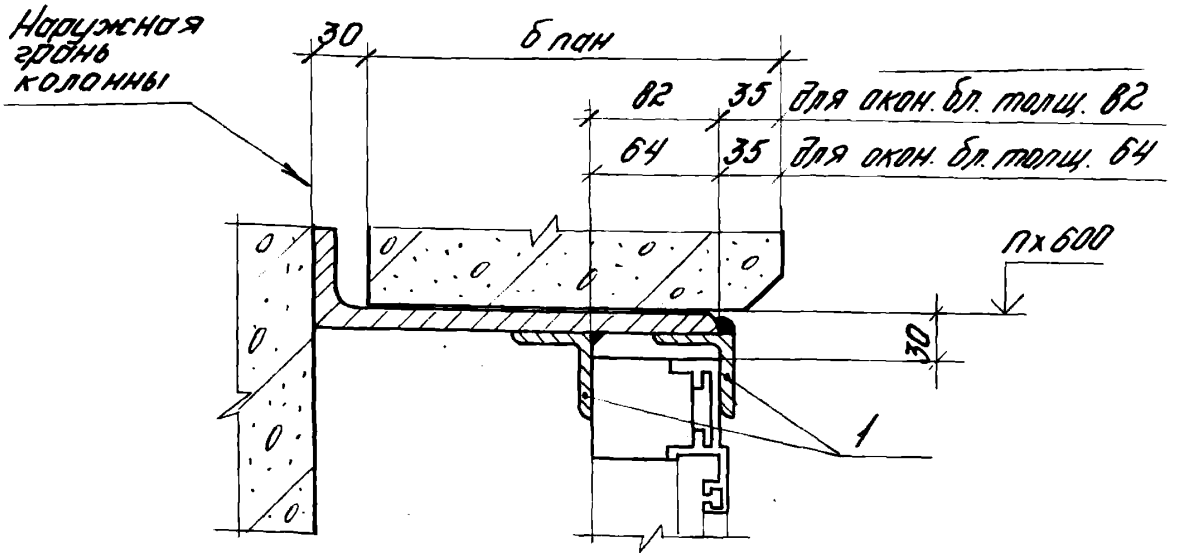

Марка, поз	Обозначение	Наименование	Кол. на узел.	Масса ед., кг.	Прим.
		Детали			
1	16-81.1-360-02	Элемент крепежный МС3	2	0,34	

16-81.1-220

Заботд.	Стилянский		
Н.контр.	Гузеева		
Рук. гр.	Гузеева		
Рук. гр.	Приымкова		
Инж.	Блогова		

Узел 23

Стадия	Лист	Листов
Р		1

ЦНИИПРОМЗДАНИЙ

Инв.№ подл. | Подпись и дата | Взам. инв.№

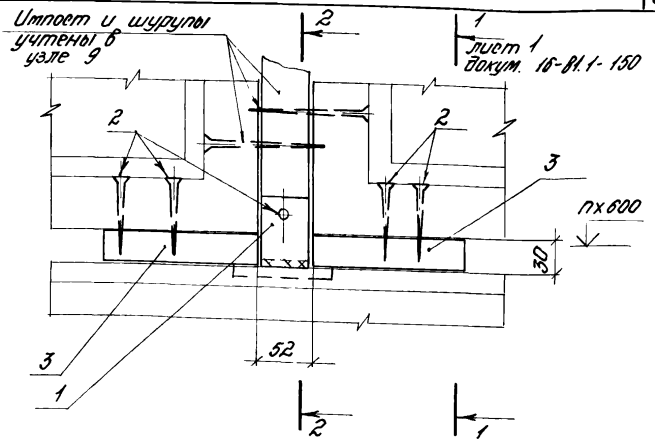

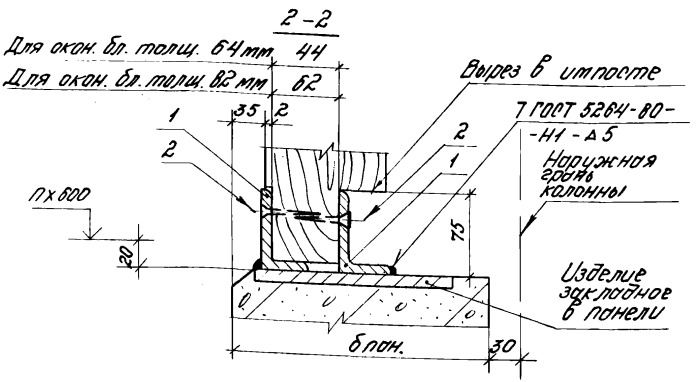

Инв. № подл.	Подпись и дата	Взам. инв. №			16-81.1-230		
			Завотд.	Смилянский	Узел 24	Стадия	Лист	Листов
			Н. контр.	Гузеева		Р	1	2
			Рук. гр.	Гузеева		ЦНИИПРОМЗДАНИЙ		
			Рук. гр.	Прибыткова				
			Инж.	Власова				

Марка, поз.	Обозначение	Наименование	Кол. на узел	Масса ед, кг	Прим
		Детали			
1	16-81.1-360	Элемент			
		крепежный МС1	2	0,37	
		Стандартные изделия			
2		Шуруп 4-5×70 ГОСТ 11473-80	6	12,35	1000 шт.
		Материалы			
		Прокладка			
		доска ГОСТ 8486-66**			
3		сеч 30×150×44	2		для окон. бл. 64 мм
		сеч 30×150×62	2		для окон. бл. 82 мм

Инв.№ подл. | Подпись и дата | Взам. инв.№

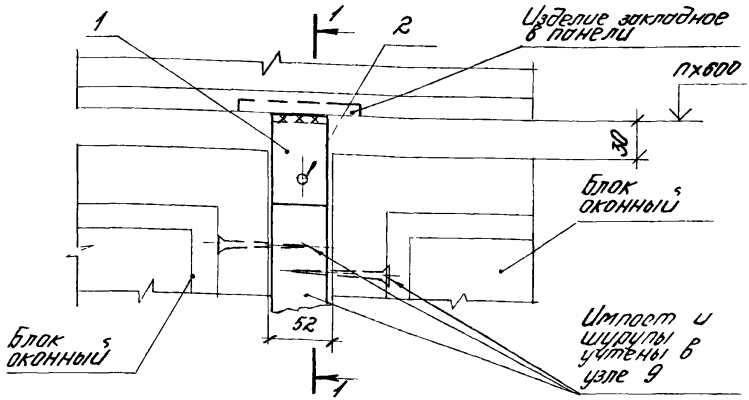

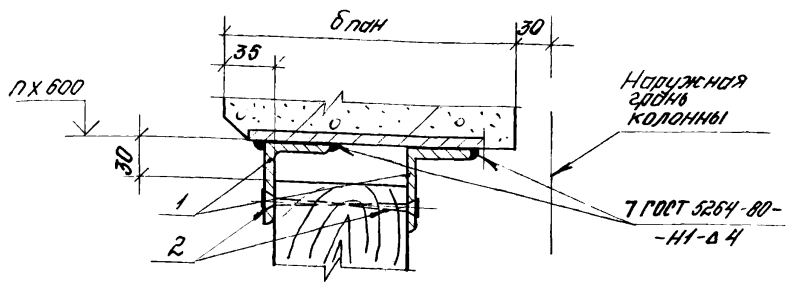

Марка, поз.	Обозначение	Наименование	Кол. на изд.	Масса ед., кг	Прим.
		Детали			
1	16-81.1-360	Элемент крепежный МС1	2	0,37	
		Стандартные изделия			
2		Шуруп 1-5×70 ГОСТ 1145-80	2	0,35	1000 шт

Инв. № подл. | Подпись и дата | Взам. инв. №

16-81.1-240

Зав. отд.	Смилянский		
Н. контр.	Гузеева		
Рук. гр.	Гузеева		
Рук. гр.	Прудыкова		
Инж.	Власова		

Узел 25

Стадия	Лист	Листов
Р		1

ЦНИИПРОМЗДАНИЙ

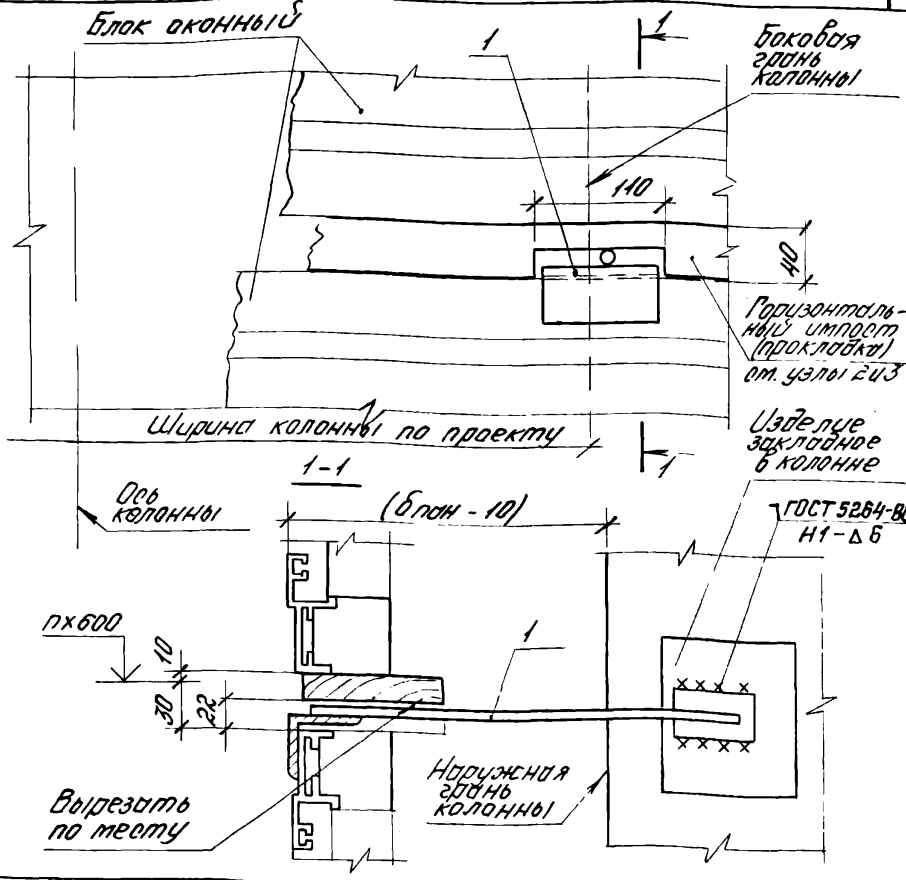

Марка, поз.	Обозначение	Наименование	Кол. на узел	Масса ед, кг	Прим
		Детали			
1	16-81.1-370	Элемент крепежный			
		МС5	1	0,91	

				16-81 1-250
Зав. отд.	Стилянский			Узел 26
Н. контр.	Гузеева			
Рук. гр.	Гузеева			
Рук. гр.	Прибыткова			
Инж.	Власова			

Стадия	Лист	Листов
Р		1

УНИИПРОМЗДАНИЙ

Инв. № подл. | Подпись и дата | Взам. инв. №

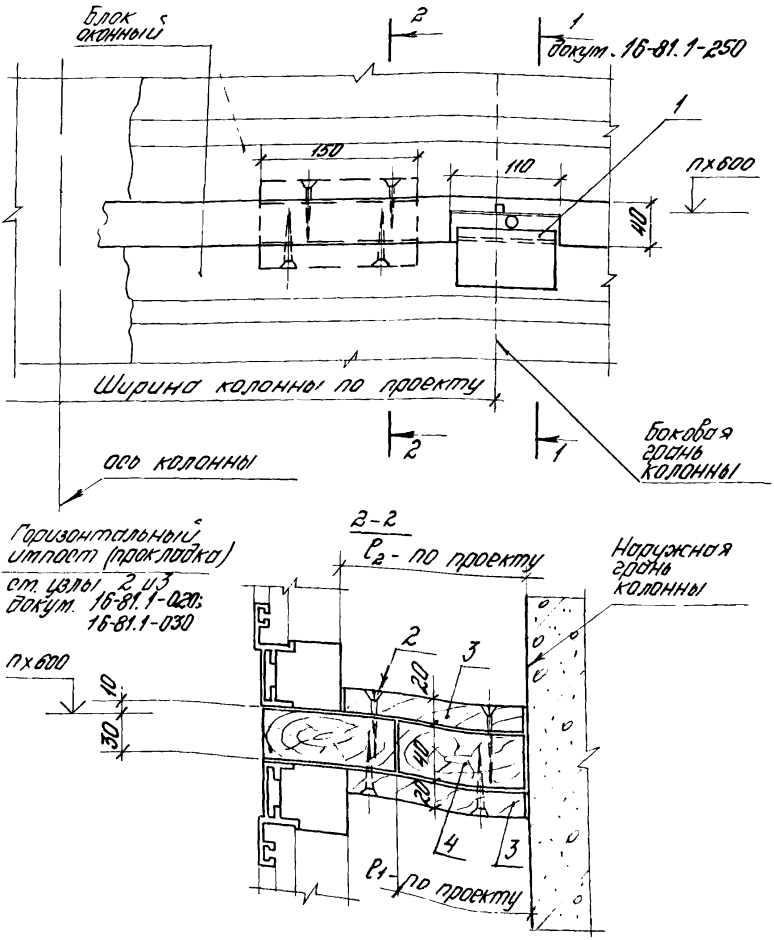

Зав. отд.	Стилянский		
Н. контр.	Гузеева		
Рук. гр.	Гузеева		
Рук. гр.	Прибыткова		
Инж.	Власова		

16-81.1-260

Узел 27

Стадия	Лист	Листов
Р	1	2

Инв. № подл. | Подпись и дата | Взам. инв. №

Марка, поз.	Обозначение	Наименование	Кол. на узел.	Масса ед., кг	Прим.
		Детали			
1	16-81.1-370	Элемент			
		крепежный М05	1	0,91	
		Стандартные изделия			
2		Шуруп 1-5х50			
		ГОСТ 1145-80	8	5,93	1000шт
		Материалы			
3		Упор,			
		доска ГОСТ 8486-66**			
		сеч. 150х40хℓ_1	1		
4		Упор,			
		доска ГОСТ 8486-66**			
		сеч 150х20хℓ_2	2		

Инв. № подл. | Подп. и дата | Взам. инв. №

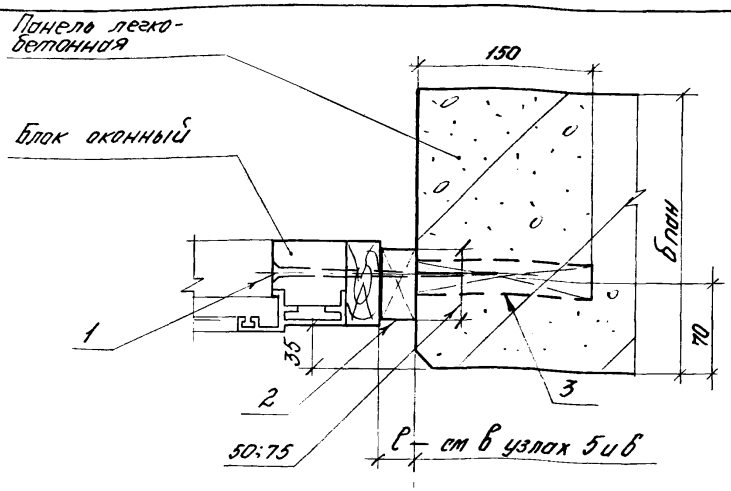

Марка, поз.	Обозначение	Наименование	Кол. на узел	Масса ед. кг.	Прим.
		Стандартные изделия			
1		Гвоздь К8 х 200			
		ГОСТ 4028-63*	1		
		Материалы			
2		Прокладка,			
		брус ГОСТ 8486-66**			
		сеч. 50х150х P	1		для окон. бл. δ4мм
3		сеч. 75х150х P	1		для окон. бл. δ2мм
		Пробка шлямбурная			
		брус ГОСТ 8486-66**			
		сеч ф50х150	1		

Инв.№ подл. | Подпись и дата | Взам. инв.№

Зав.отд.	Смирнянкин	
Н.контр.	Гузеева	
Рук. гр.	Гузеева	
Рук. гр.	Сливыткова	
Инж.	Власова	

16-81.1-270

Узел 28

Стадия	Лист	Листов
Р		1

ЦНИИПРОМЗДАНИЙ

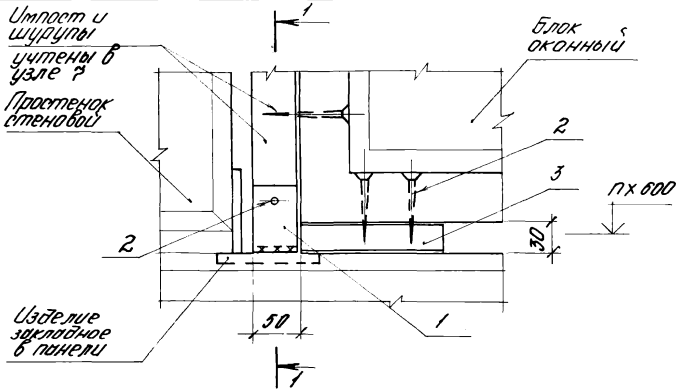

1-1

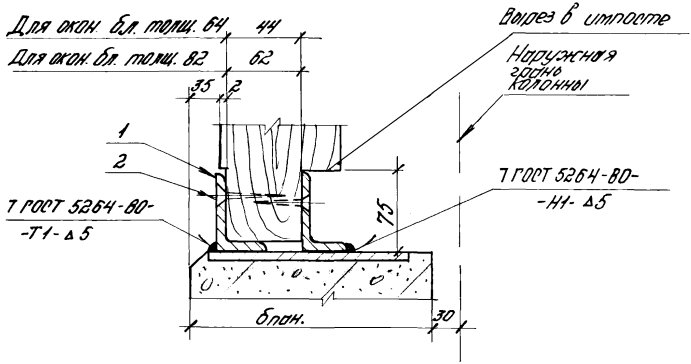

Зав. отд.	Стилянский		
Н. контр.	Гузеева		
Рук. гр.	Гузеева		
Рук. гр.	Прибытков		
Инж.	Власова		

16-81.1-280

Узел 29

Стадия	Лист	Листов
Р	1	2

ЦНИИПРОМЗДАНИЙ

Инв. № подл. | Подпись и дата | Взам. инв. №

Марка, поз.	Обозначение	Наименование	Кол. на узел	Масса ед., кг	Прим
		Детали			
1	16-81.1-360	Элемент			
		крепежный №1	2	0,37	
		Стандартные изделия			
2		Шуруп 1-5×70			
		ГОСТ 1145-80	2	8,35	1000шт
		Материалы			
		Прокладка,			
		доска ГОСТ 8486-86**			
3		сеч. 30×150×54	1		для окон. бл. 64
		сеч. 30×150×72	1		для окон. бл. 82

Инв.№ подл. | Подпись и дата | Взам. инв.№

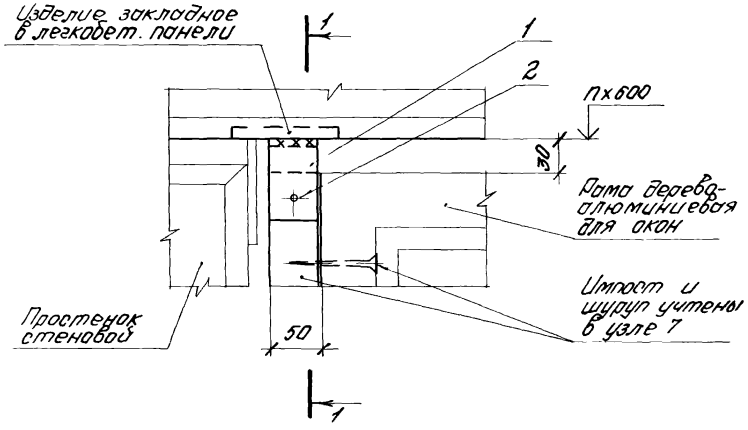

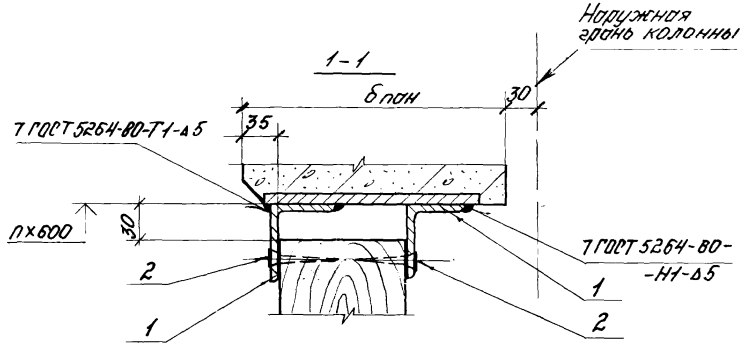

Расход материалов см докум 16-81.1-240

				16-81.1-290	
Зав.отд.	Стилянский			Узел 30	Стадия Р / Лист / Листов 1
Н.контр.	Гузеева				
Рук.гр.	Гузеева				
Рук.гр.	Прибыткова				ЦНИИПРОМЗДАНИЙ
Инж.	Власова				

Инв.№подл. | Подпись и дата | Взам.инв.№

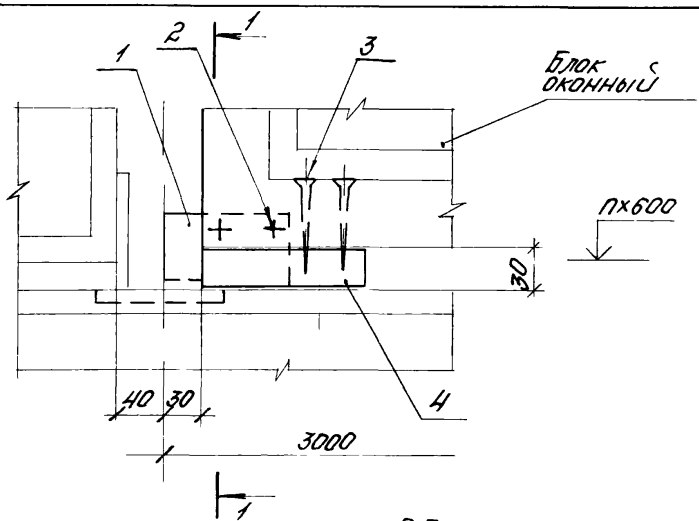

1-1

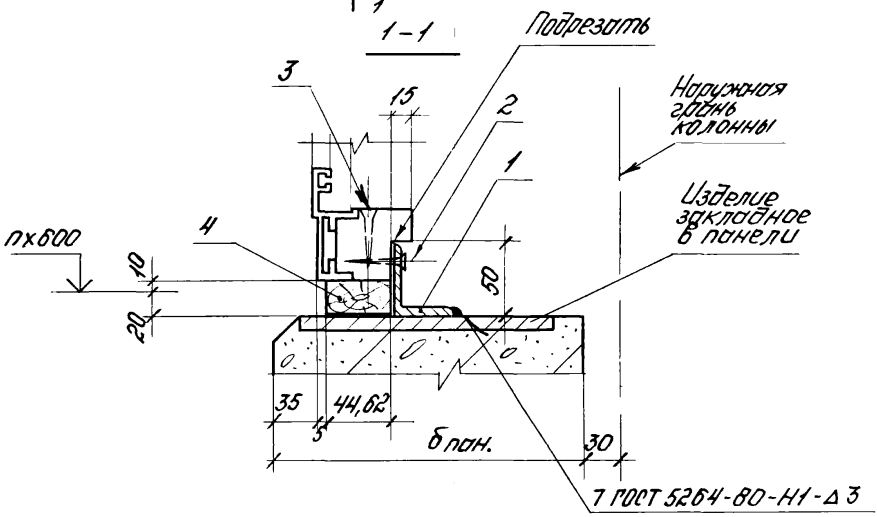

Инв.№ подл. | Подпись и дата | Взам.инв.№

			16-81.1-300	
Зав.отд.	Стиляненко			
Н.контр.	Гузеева		Узел 31	Стадия: Р; Лист: 1; Листов: 2
Рук.гр.	Гузеева			
Рук.гр.	Прокопчикова			УНИИПРОМЗДАНИЙ
Инж.	Власова			

Марка, поз.	Обозначение	Наименование	Кол. на узел.	Масса ед., кг	Прим.
		Детали			
1	16-81.1-360-03	Элемент			
		крепежный МС4	1	0,31	
		Стандартные изделия			
2		Шуруп 1-5х40			
		ГОСТ 1145-80	2	4,72	1000шт.
3		Шуруп 1-5х70			
		ГОСТ 1145-80	2	8,35	
		Материалы			
		Прокладка,			
		доска ГОСТ 8486-86**			
4		сеч. 30х150х44	1		для окон Б.л. 64
		сеч. 30х150х62	1		для окон Б.л. 82

Инв.№ подл. | Подпись и дата | Взам.инв.№

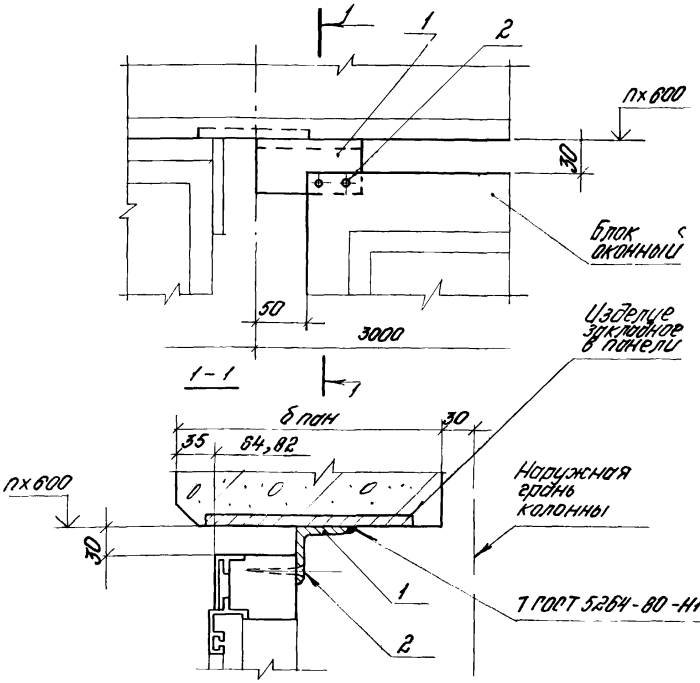

Марка, поз.	Обозначение	Наименование	Кол. на узел.	Масса ед, кг	Примечан
		Детали			
1	16-81.1-360-03	Элемент крепежный МС4	1	0,31	
		Стандартные изделия			
2		Шуруп 1-5х50 ГОСТ 1145-80	2.	5,93	1000шт

				16-81.1-310
Зав.отд.	Стилянский			Узел 32
Н.контр.	Гузеева			
Рук.гр.	Гузеева			
Рук.гр.	Прибыткова			
Инж.	Власова			

Стадия	Лист	Листов
Р		1

ЦНИИПРОМЗДАНИЙ

Инв. № подл. | Подпись и дата | Взам. инв. №

19411-02 - 68

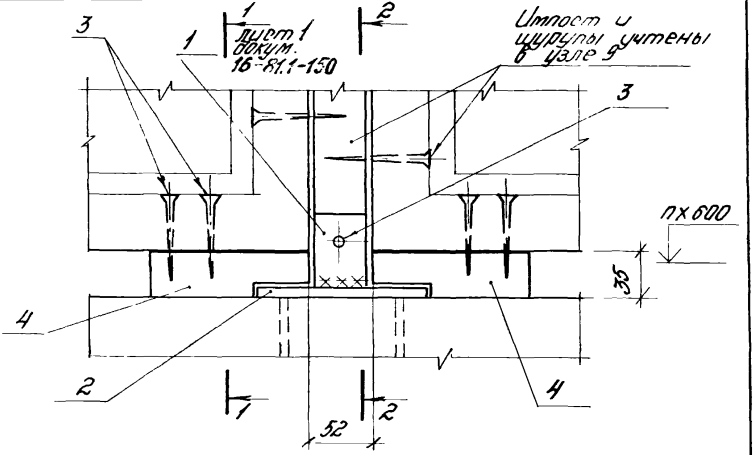

2-2

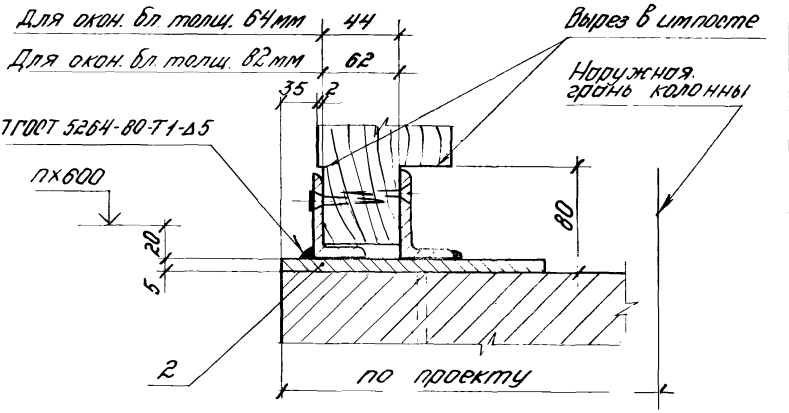

				16-81.1-320		
Зав.отд.	Стипанский			Узел 33	Стадия	Лист	Листов
Н.контр.	Гузеева				Р	1	2
Рук.гр.	Гузеева				ЦНИИПРОМЗДАНИЙ		
Рук.гр.	Прибытков						
Инж.	Власова						

Инв.№ подл. | Подпись и дата | Взам.инв.№

Марка, поз	Обозначение	Наименование	Кол. на узел	Масса ед., кг	Прим.
		Детали			
1	16-81.1-360	Элемент крепежный МС1	2	0,57	
2	16-81.1-380 СБ	Элемент закладной МС7	1	0,79	
		Стандартные изделия			
3		Шуруп 1-5х50 ГОСТ 1145-80	6	5,93	1000 шт.
		Материалы			
		Прокладка:			
		доска ГОСТ 8486-66 **			
4		сеч. 30х150х44	2		для окон бл. 84 мм
		сеч. 30х150х62	2		для окон бл. 82 мм

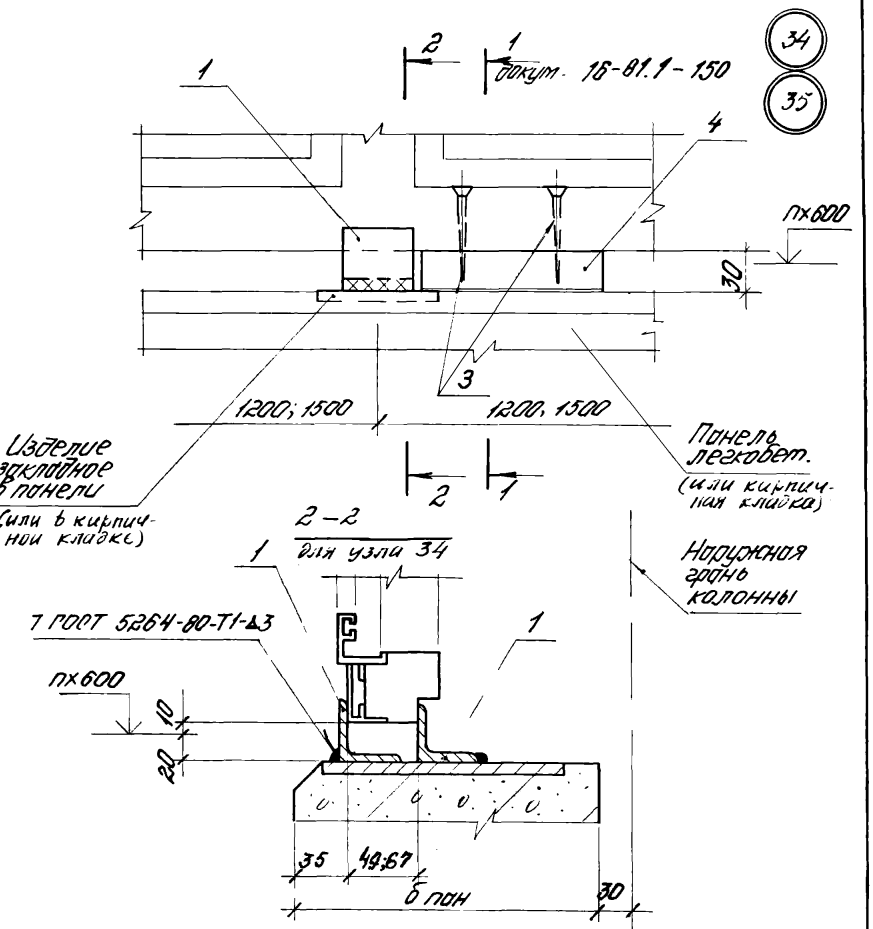

				16-81.1-330			
Зав.отд.	Стилянский			Узел 34; 35	Стадия	Лист	Листов
Н.контр.	Гузеева				Р	1	2
Рук.гр.	Гузеева				ЦНИИПРОМЗДАНИЙ		
Рук.гр.	Прибыткова						
Инж.	Власова						

Инв. № подл. | Подпись и дата | Взам. инв. №

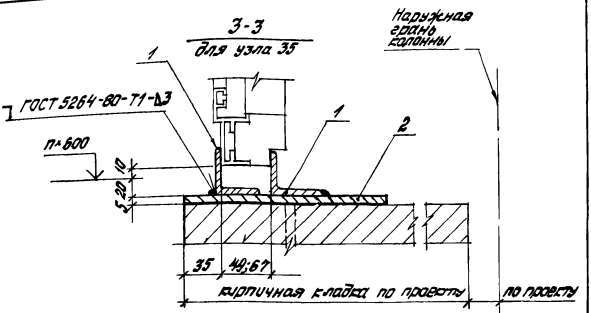

Марка поз.	Обозначение	Наименование	Кол. на узел	Масса, кг	Примеч.
		Детали			
		Уголок 45×45×4 ГОСТ 8509-72* / Ст3сп ГОСТ 535-79			
1	16-81.1-331	ℓ = 80	2	0,16	
2	16-81.1-380 сб	Элемент закладной МСП	1	0,79	для узла 35
		Стандартные изделия			
3		Шуруп 1-5×70 ГОСТ 1145-80	2	8,35	1000 шт.
		Материалы			
		Прокладка			
		доска, ГОСТ 8486-66**			
4		сеч. 30×150×44	1		для окон толщ. 64
		сеч. 30×150×62	1		для окон тол. 82

Инв. № подл. | Подпись и дата | Взам. инв. №

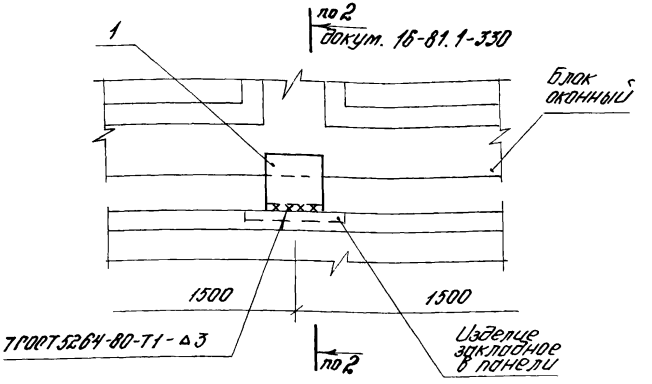

Марка поз	Обозначение	Наименование	Кол. на узел.	Масса ед, кг	Прим
		Детали			
		Уголок 75×4/5×4 ГОСТ 8509-72* / Ст3кп ГОСТ 535-79*			
1	16-81.1-331	ℓ = 60	2	0,16	б.ч.

Зав.отд.	Стилянский		
Н.контр.	Гуреева		
Рук.гр.	Гуреева		
Рук.гр.	Прибытков		
Инж.	Власова		

16-81.1-340

Узел 36

Стадия	Лист	Листов
Р		1

ЦНИИПРОМЗДАНИЙ

Инв.№ подл. | Подпись и дата | Взам. инв.№

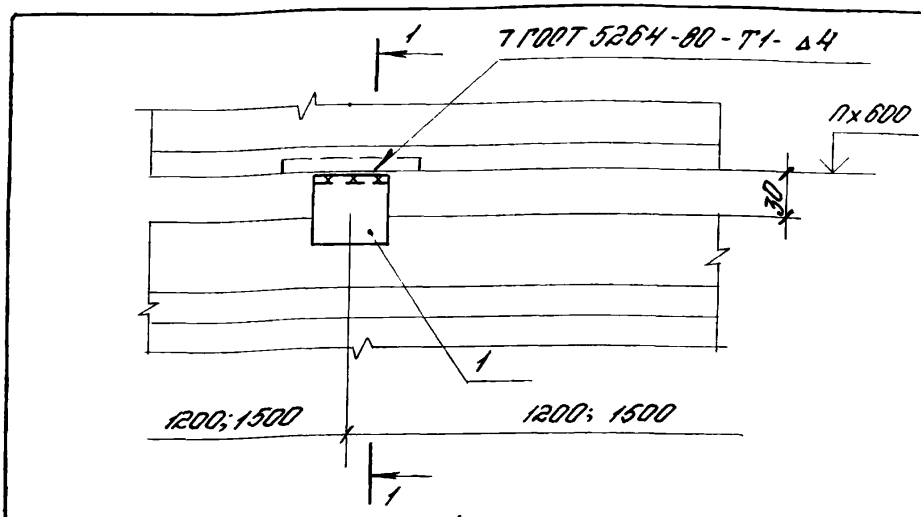

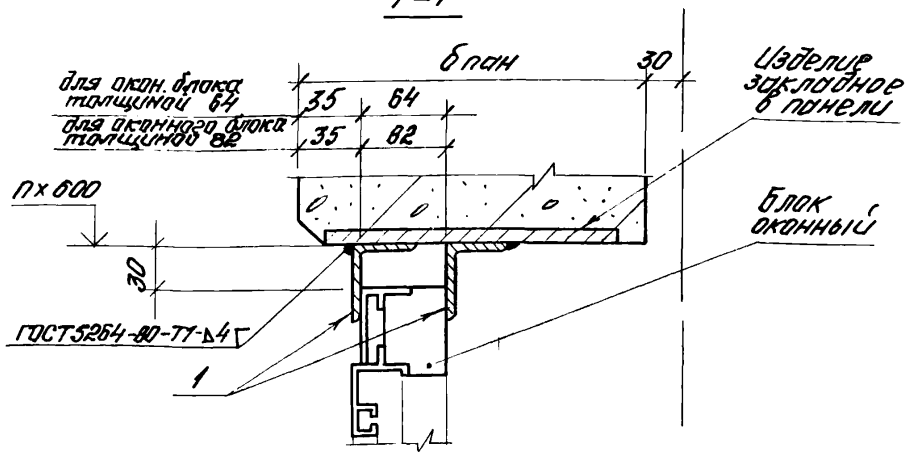

Марка, поз.	Обозначение	Наименование	Кол. на узел	Масса ед., кг	Прим.
		Детали			
		Уголок 45х45х4 ГОСТ 8509-72* / Ст3кп ГОСТ 535-79*			
1	16-81.1-331	С = 60	2	0,16	

16-81.1-350

Зав. отд.	Стилянский		
Н. контр.	Узеева		
Рук. гр.	Узеева		
Рук. гр.	Привалихина		
Инж.	Плотова		

Узел 37

Стадия	Лист	Листов
Р		1

ЦНИИПРОМЗДАНИЙ

Инв. № подл. | Подпись и дата | Взам. инв. №

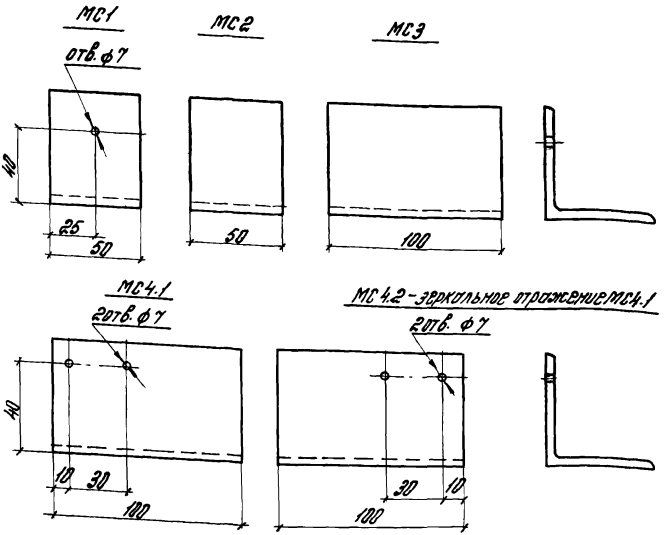

Обозначение	Марка	Профиль	Масса, кг
16-81.1-360	МС1	L 75×50×8	0,37
-01	МС2	L 63×5	0,19
-02	МС3	L 45×5	0,34
-03	МС4.1	L 63×5	0,38
-04	МС4.2	L 63×5	0,38

Зав. отд.	Смилянский		
Н. контр.	Гузеева		
Рук. гр.	Гузеева		
Рук. гр.	Прибыткова		
Инж.	Власова		

16-81.1-360

Крепежные изделия МС1; МС2; МС3; МС4.1; МС4.2

Стадия	Масса	Масштаб
Р	см. таб.	1:2

Лист | Листов 1

ЦНИИПРОМЗДАНИЙ

Инв. № подл. | Подпись и дата | Взам. инв. №

МС 5 – 16-81.1-370

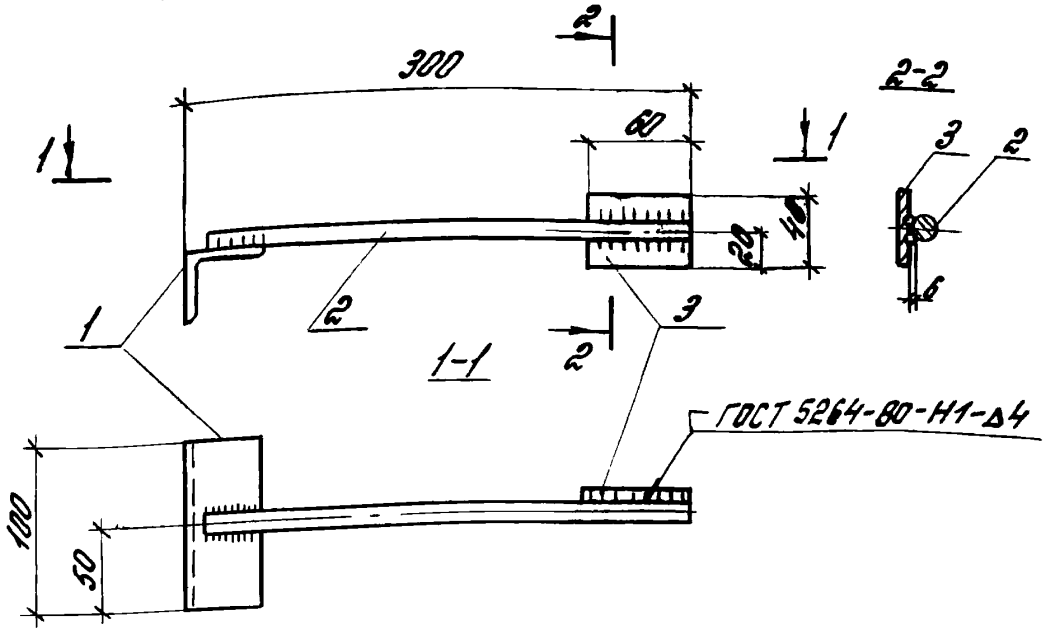

МС 6 – 16-81.1-370-01 зеркальное отражение остальное см МС5

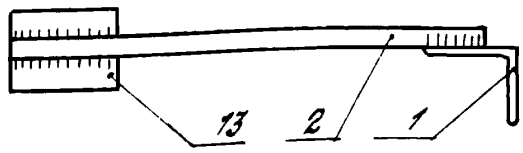

Сварка ручная электродуговая

Формат	Поз	Обозначение	Наименование	Кол	Примечание
			Детали		
А4	1	16-81.1-360-02	Элемент крепежный МС3	1	0,37 кг
Б4	2	16-81.1-371	Круг 814×390 ГОСТ 2590-71* Ст3 ГОСТ 535-79	1	0,35 кг
Б4	3	16-81.1-372	Полоса 8×40×60 ГОСТ 103-76 Ст3кп ГОСТ 6422-75	1	0,19 кг

Зав. отд.	Стилянский	
Н. контр.	Гузеева	
Рук. гр.	Гузеева	
Инж.	Власова	

16-81.1-370

Крепежные изделия МС5, МС6

Стадия	Масса	Масштаб
Р	0,91	1:4
Лист	Листов 1	

ЦНИИПРОМЗДАНИЙ

Инв. № подл. | Подпись и дата | Взам. инв. №

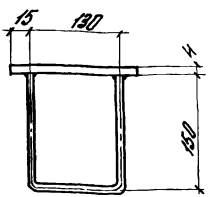

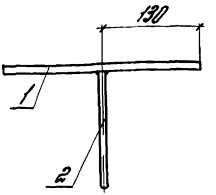

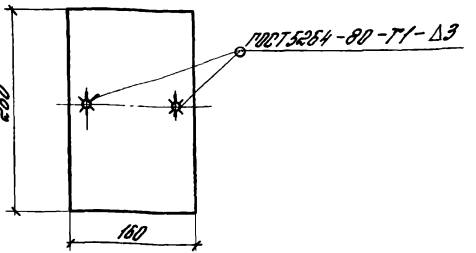

Формат	Поз	Обозначение	Наименование	Кол	Примечание
			Детали		
Б4	1	16-81.1-381	Полоса 4х160х260 ГОСТ 19903-74* / Ст3 ГОСТ 380-71*	1	0,53 кг
Б4	2	16-81.1-382	Круг 510х430 ГОСТ 2590-71* / Ст3 ГОСТ 535-79*	1	0,26 кг

Инв.№ подл. | Подпись и дата | Взам. инв.№

Зав. отд.	Отиванский	
Н. контр.	Гузеева	
Рук. гр.	Гузеева	
Инж.	Власова	

16-81.1-380 СБ

Элемент закладной МС7

Стадия	Масса	Масштаб
Р	0,79	1:1
Лист	Листов 1	

ЦНИИПРОМЗДАНИЙ

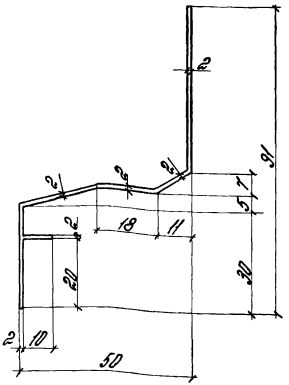

1. Неуказанные радиусы не более 0,5 мм.
2. Остальные требования по ГОСТ 22233-76.
3. Площадь сечения $F = 3{,}80$ см^2
4. Диаметр описанной окружности $D = 104$ мм
5. Периметр $P = 282$ мм.
6. Теоретическая масса 1 м длины $G = 4{,}813$ кг.

Инв.№ подл.	Подпись и дата	Взам. инв.№	

Зав. отд.	Стиляжкий		
Н. контр.	Гузеева		
Рук. гр.	Гузеева		
Инж.	Власова		

16-81.1-390

Профиль алюминиевый ПА-1118

Стадия	Масса	Масштаб
Р	—	1:1
Лист	Листов 1	

АД31 Т5 ГОСТ 22233-76

ЦНИИПРОМЗДАНИЙ

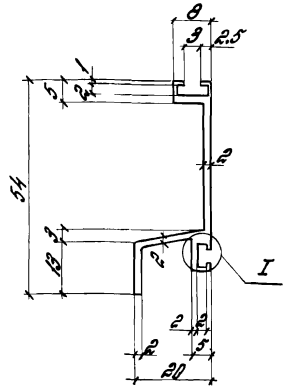

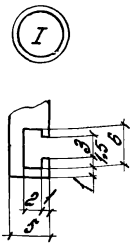

1. Неуказанные радиусы не более 0,5 мм.
2. Остальные требования по ГОСТ 22233-76.
3. Площадь сечения $F = 1{,}88$ см^2.
4. Диаметр описанной окружности $D = 58$ мм.
5. Периметр $P = 198$ мм
6. Теоретическая масса 1 м длины $G = 0{,}51$ кг.

Инв. № подл.	Подпись и дата	Взам. инв. №	

			16-81.1-400		
			Профиль алюминиевый ПА-1119	Стадия: Р	Масса: —	Масштаб: 1:1
Зав. отд.	Стиянский			Лист	Листов 1
Н. контр.	Гузеева		АД 31Т5 ГОСТ 22233-76	ЦНИИПРОМЗДАНИЙ	
Рук. гр.	Гузеева				
Инж.	Власова				

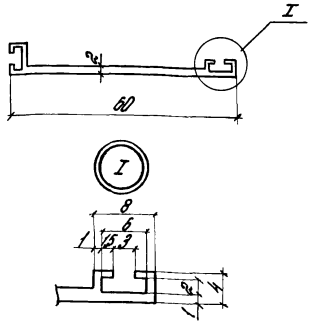

1. Неуказанные радиусы не более 0,5 мм.
2. Остальные требования по ГОСТ 22233-76.
3. Площадь сечения $F = 1{,}29\ см^2$.
4. Диаметр описанной окружности $D = 62$ мм.
5. Периметр $P = 164$ мм
6. Теоретическая масса 1 м длины $G = 0{,}35$ кг.

Инв. № подл. | Подпись и дата | Взам. инв. №

Зав. отд.	Степанский		
Н. контр.	Гузеева		
Рук. пр.	Гузеева		
Инж.	Власова		

16-81.1-410

Профиль алюминиевый ПА-1122

Стадия	Масса	Масштаб
Р	–	1:1
Лист	Листов 1	

АД 31Т5 ГОСТ 22233-76

ЦНИИПРОМЗДАНИЙ

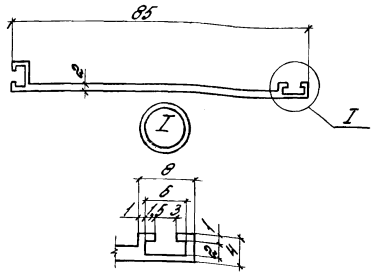

1. Неуказанные радиусы не более 0,5мм.
2. Остальные требования по ГОСТ 22233-76.
3. Площадь сечения $F = 1,77 см^2$.
4. Диаметр описанной окружности $D = 86 мм$
5. Периметр $P = 214$ мм
6. Теоретическая масса 1 м длины $G = 0,48 кг$.

				16-81.1-420	
				Профиль алюминиевый ПЛ-1423	Стадия: Р; Масса: –; Масштаб: 1:1
					Лист; Листов 1
Зав.отд.	Стцянский			АД31Т5 ГОСТ 22233-76	ЦНИИПРОМЗДАНИЙ
Н.контр.	Кузева				
Рук.гр.	Кузева				
Инж.	Власова				

Инв.№ подл. | Подпись и дата | Взам.инв.№

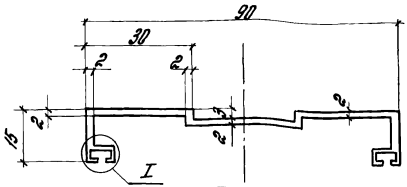



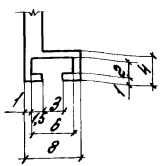

1. Неуказанные радиусы не более 0,5мм.
2. Остальные требования по ГОСТ 22233-76.
3. Площадь сечения $F = 2{,}52$ см^2.
4. Диаметр описанной окружности $D = 95$ мм.
5. Периметр $P = 285$ мм.
6. Теоретическая масса 1м длины $G = 0{,}68$кг.

				16-81.1-420			
				Профиль алюминиевый ПА-1127	Стадия	Масса	Масштаб
					Р	–	1:1
Зав.отд.	Смилянский				Лист	Листов 1	
Н.контр.	Гузеева			АД31Т5 ГОСТ 22233-76	ЦНИИПРОМЗДАНИЙ		
Рук.пр.	Гузеева						
Инж.	Власова						

Инв.№ подл. | Подпись и дата | Взам. инв.№

19411-02

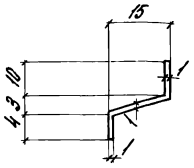

1. Неуказанные радиусы не более 0,5 мм.
2. Остальные требования по ГОСТ 22233-76.
3. Площадь сечения $F=0{,}30\ мм^2$
4. Теоретическая масса 1 м длины $G=0{,}08$ кг

				16-81.1-440			
				Профиль алюминиевый ПА-1172	Стадия	Масса	Масштаб
					Р	—	1:1
Зав. отд.	Смилянский				Лист	Листов 1	
Н. контр.	Гузеева						
Рук. гр.	Гузеева						
Инж.	Власова			АД 31 Т5 ГОСТ 22233-76	ЦНИИПРОМЗДАНИЙ		

Инв. № подл. | Подпись и дата | Взам. инв. №

gost.e-ecolog.ru