ТИПОВЫЕ КОНСТРУКЦИИ, ИЗДЕЛИЯ И УЗЛЫ ЗДАНИЙ И СООРУЖЕНИЙ

СЕРИЯ 2.436-21

УЗЛЫ ОКОН С ПЕРЕПЛЕТАМИ ИЗ ГНУТОСВАРНЫХ ПРОФИЛЕЙ ИЗГОТОВЛЯЕМЫХ ИЗ ОЦИНКОВАННОЙ СТАЛИ ТОЛЩИНОЙ 1,2 ММ (ПО СЕРИИ 1.436.3-24)

ВЫПУСК 1

УЗЛЫ. РАБОЧИЕ ЧЕРТЕЖИ

25152-ПЗ Отпускная цена

gost.e-ecolog.ru

зации

в счет-накладной

АПП ЦИТП

Москва, А-445, Смольная ул., 22

Сдано в печать XII 1991 года

Заказ № 10215 Тираж 5130 экз.

ТИПОВЫЕ КОНСТРУКЦИИ, ИЗДЕЛИЯ И УЗЛЫ ЗДАНИЙ И СООРУЖЕНИЙ

СЕРИЯ 2.436-21

УЗЛЫ ОКОН С ПЕРЕПЛЕТАМИ ИЗ ГНУТОСВАРНЫХ ПРОФИЛЕЙ ИЗГОТОВЛЯЕМЫХ ИЗ ОЦИНКОВАННОЙ СТАЛИ ТОЛЩИНОЙ 1,2 мм (ПО СЕРИИ 1.436.3-24)

ВЫПУСК 1

УЗЛЫ. РАБОЧИЕ ЧЕРТЕЖИ

РАЗРАБОТАНЫ:
ЦНИИПРОМЗДАНИЙ

Заместитель директора института
С.М. Гликин

Зав. отделом стен и перегородок
Г.М. Смилянский

Гл. арх. проекта
И.Т. Гузеева

Согласовано:

Зав. отделом светопрозрачных ограждений
Ю.П. Александров

Гл. специалист
В.И. Глебочкин

Утверждены Главпроектом Госстроя СССР письмо от 05.12.90 N 5/6-924

Введены в действие ЦНИИПРОМЗДАНИЙ с 01.06.92 приказ от 23.05.91 N 55

© АПП ЦИТП, 1991г

Обозначение документа	Наименование	Стр.
2.436-21.1-ТО	Техническое описание	8
2.436-21.1-1	Узел 1... 4 Устройство нижнего горизонтального стыка окна с одинарными переплетами со стеной из легкобетонных панелей	13
2.436-21.1-2	Узел 5... 8 Устройство верхнего горизонтального стыка окна с одинарными переплетами со стеной из легкобетонных панелей или с кирпичной стеной	19
2.436-21.1-3	Узел 9 Устройство вертикального стыка окна с одинарными переплетами со стеной из легкобетонных панелей	23
2.436-21.1-4	Узел 10... 12 Устройство вертикального стыка окна с одинарными переплетами со стеной из легкобетонных панелей у глухого участка стены и у температурного шва	24
2.436-21.1-5	Узел 13 Устройство вертикального стыка окон с одинарными переплетами	27
2.436-21.1-6	Узел 14... 17 Устройство горизонтального стыка окон с одинарными переплетами для стен из легкобетонных панелей или с кирпичной стеной	28

			2.436-21.1
Зав.отд.	Смиянский		
Н.контр.	Гузеева		Содержание
Гл.арх.пр.	Гузеева		
Зав.гр.	Власова		
Инж.II кат.	Гилантаева		

Стадия	Лист	Листов
Р	1	6

ЦНИИПРОМЗДАНИЙ

Обозначение документа	Наименование	Стр.
2.436-21.1-7	Узел 18... 24 Устройство горизонтального стыка окон с одинарными переплетами	32
2.436-21.1-8	Узел 25... 28 Устройство нижнего горизонтального стыка окна с раздельными переплетами со стеной из легкобетонных панелей	42
2.436-21.1-9	Узел 29...31 Устройство верхнего горизонтального стыка окна с раздельными переплетами со стеной из легкобетонных панелей или с кирпичной стеной	48
2.436-21.1-10	Узел 33 Устройство вертикального стыка окна с раздельными переплетами со стеной из легкобетонных панелей	52
2.436-21.1-11	Узел 34 Устройство вертикального стыка окна с раздельными переплетами со стеной из легкобетонных панелей у глухого участка стены и у температурного шва	53
2.436-21.1-12	Узел 35 Устройство вертикального стыка окон с раздельными переплетами	54
2.436-21.1-13	Узел 36... 39 Сопряжение нащельников и сливов в стенах из металлических трехслойных панелей	55

Обозначение документа	Наименование	Стр.
2.436-21.1-14	Узел 40 Устройство горизонтального стыка окон с раздельными переплетами	57
2.436-21.1-15	Узел 41... 44 Устройство нижнего горизонтального стыка окна с одинарными переплетами со стеной из железобетонных трехслойных панелей	60
2.436-21.1-16	Узел 45 Устройство верхнего горизонтального стыка окна с одинарными переплетами со стеной железобетонных трехслойных панелей	64
2.436-21.1-17	Узел 46 Устройство вертикального стыка окна с одинарными переплетами со стеной из железобетонных трехслойных панелей	67
2.436-21.1-18	Узел 47... 50 Устройство нижнего горизонтального стыка окна с раздельными переплетами со стеной из железобетонных трехслойных панелей	71
2.436-21.1-19	Узел 51, Устройство верхнего горизонтального стыка окна с раздельными переплетами со стеной из железобетонных трехслойных панелей	77

Инв.№ подл. | Подпись и дата | Взам.инв.№

Обозначение документа	Наименование	Стр.
2.436-21.1-20	Узел 52 Устройство вертикального стыка окна с раздельными переплетами со стеной из железобетонных трехслойных панелей	80
2.436-21.1-21	Узел 53 Устройство нижнего горизонтального стыка окна с одинарными переплетами с кирпичной стеной	82
2.436-21.1-22	Узел 54 Устройство вертикального стыка окна с одинарными переплетами с кирпичной стеной	84
2.436-21.1-23	Узел 55 Устройство нижнего горизонтального стыка окна с раздельными переплетами с кирпичной стеной	85
2.436-21.1-24	Узел 56 Устройство вертикального стыка окна с раздельными переплетами с кирпичной стеной	87
2.436-21.1-25	Узел 57 Устройство нижнего горизонтального стыка окна с одинарными переплетами со стеной из металлических трехслойных панелей	88
2.436-21.1-26	Узел 58 Устройство верхнего горизонтального стыка окна с одинарными переплетами со стеной из металлических трехслойных панелей	91

Обозначение документа	Наименование	Стр.
2.436-21.1-27	Узел 59 Устройство вертикального стыка окна с одинарными переплетами со стеной из металлических трехслойных панелей	94
2.436-21.1-28	Узел 60; 61 Устройство горизонтального стыка окон с одинарными переплетами в стенах из металлических трехслойных панелей	97
2.436-21.1-29	Узел 62 Устройство нижнего горизонтального стыка окна с раздельными переплетами со стеной из металлических трехслойных панелей	100
2.436-21.1-30	Узел 63 Устройство верхнего горизонтального стыка окна с раздельными переплетами со стеной из металлических трехслойных панелей	103
2.436-21.1-31	Узлы 64... 68 Устройство вертикального стыка окна с раздельными переплетами со стеной из металлических трехслойных панелей	106
2.436-21.1-32	Узел 69 Устройство вертикального стыка окна шириной 1,0м со стеной из металлических трехслойных панелей	113
2.436-21.1-33	Слив С1	115

Обозначение документа	Наименование	Стр.
2.436-21.1-34	Слив С2	116
2.436-21.1-35	Нащельник Н1... Н4	117
2.436-21.1-36	Кронштейн К1; К2	118
2.436-21.1-36СБ	Кронштейн К1; К2 Сборочный чертеж	119
2.436-21.1-37	Изделие закладное К3	120
2.436-21.1-38	Кронштейн К4... К6	121
2.436-21.1-38СБ	Кронштейн К4... К6 Сборочный чертеж	122
2.436-21.1-39	Заглушка	123

1. В состав выпуска 1 серии 2.436-21 входят рабочие чертежи установки окон серии 1.436.3-24 „Окна с переплетами из гнутосварных профилей, изготовляемых из оцинкованной стали толщиной 1,2 мм."

Узлы окон разработаны со стенами из легкобетонных панелей серии 1.030.1-1/88, из железобетонных трехслойных панелей серии 1.432.1-21, из металлических трехслойных панелей серии 1.432.2-24 и со стенами из кирпича.

2. Узлы замаркированы на схемах в выпуске 0 „Материалы для проектирования" настоящей серии.

3. Комплектующие изделия: крепежные изделия, ветровые ригели приняты по серии 1.436.3-21 „Окна с переплетами из гнутосварных стальных профилей и механизмы открывания," выпуски 1 и 2. Сливы и нащельники разработаны в данном выпуске. Номенклатура комплектующих изделий приведена в таблице на листах 2...5 технического описания.

4. Расход материалов и изделий дан совместно на архитектурный и монтажный узел в зависимости от ширины или высоты переплета.

5. Общие указания даны в пояснительной записке выпуска 0 серии 2.436-21.

6. Сварные соединения выполняются по ГОСТ 5264-80.

Инв. № подл. | Подпись и дата | Взам. инв. №

			2.436-21.1-ТО
Зав. отд.	Смиянкина		
Н. контр.	Гузеева		Техническое описание
Гл. архпр.	Гузеева		
Зав. гр.	Власова		
Инж. II кат.	Сипантьева		

Стадия	Лист	Листов
Р	1	5

ЦНИИПромзданий

Номенклатура фасонных, крепежных изделий

серия	Марка	Эскиз	Масса ед., кг	Примеч.
Серия 2.436-21 Вып. 1	С1	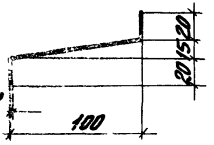	1,3	М
	С2	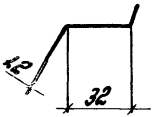	0,6	М
Серия 1.436.3-21 Вып. 1	А1	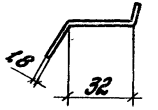	0,9	М
	М4	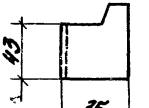	0,07	
	М5	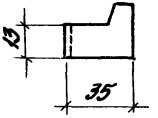	0,04	
	М1	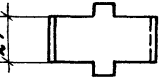	0,05	

Продолжение

Серия	Марка	Эскиз	Масса ед., кг	Примеч.
Серия 1.436.3-21 Вып. 1	М2	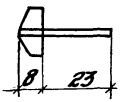	0,02	
	М3	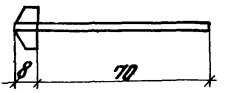	0,06	
	М6; М6Н	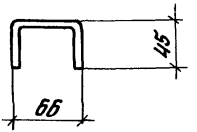	0,21	
	М7; М7Н	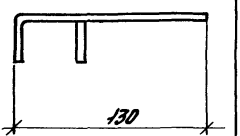	0,33	
Серия 2.436-21 Вып. 1	Н1	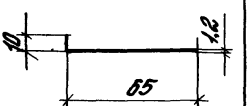	0,71	м
	Н2	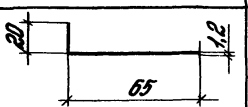	0,80	м
	Н3	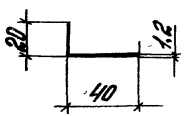	0,57	м

Продолжение

серия	Марки	Эскиз	Масса ед., кг	Примеч.
Серия 2.436-21 Вып. 1	Н4	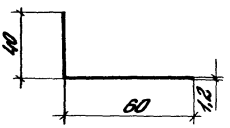	0,94	м
	Н3	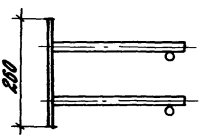	1,83	
	Н4	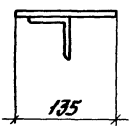	1,09	
	Н5	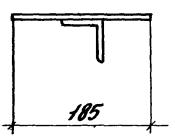	1,70	
	Н6	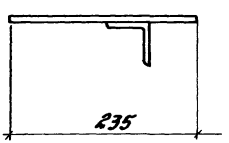	1,93	
	Н1	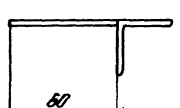	0,82	

Инв.№ подл. | Подпись и дата | Взам.инв.№

Серия	Марка	Эскиз	Масса ед. кг	Примеч.
Серия 2.436-21 Вып. 1	К2	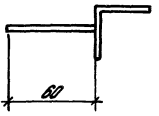	0,82	
Серия 1.436.3-21 Вып. 1	М10	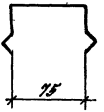	0,05	
Серия 1.436.3-21 Вып. 1				

1

Рис. 1
Крепление

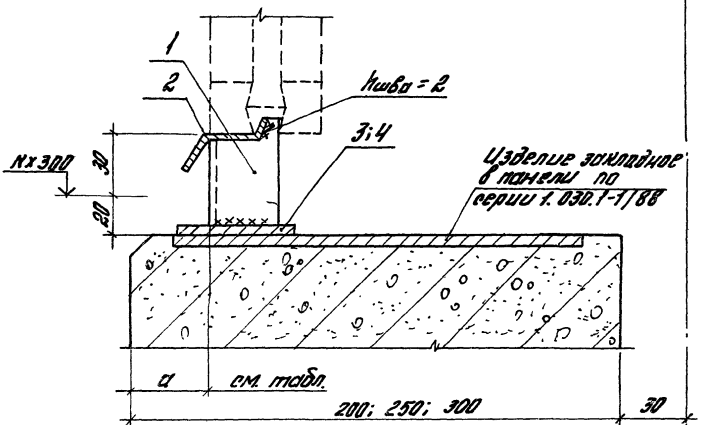

Тип стеновой панели	δпан., мм	a, мм	Примеч.
Легкобетонная	200; 250; 300	40	
Металлическая трехслойная	46,6	53	при толщине цокол. панели 250 мм
	50,0	50	
	61,6	38	

Инв. № подл. | Подпись и дата | Взам. инв. №

2.436-21.1-1

Зав. отд.	Смолянский		
Н. контр.	Гуреева		
Гл. спец. пр.	Гуреева		
Зав. гр.	Еловерова		

Узел 1...4
Устройства нижнего горизонтального стыка окна с одинарными переплетами со стеновой из легкобетонных панелей

Стадия	Лист	Листов
Р	1	6

ЦНИИПРОМЗДАНИЙ

25158-02 14

(1) Рис. 2
Заделка

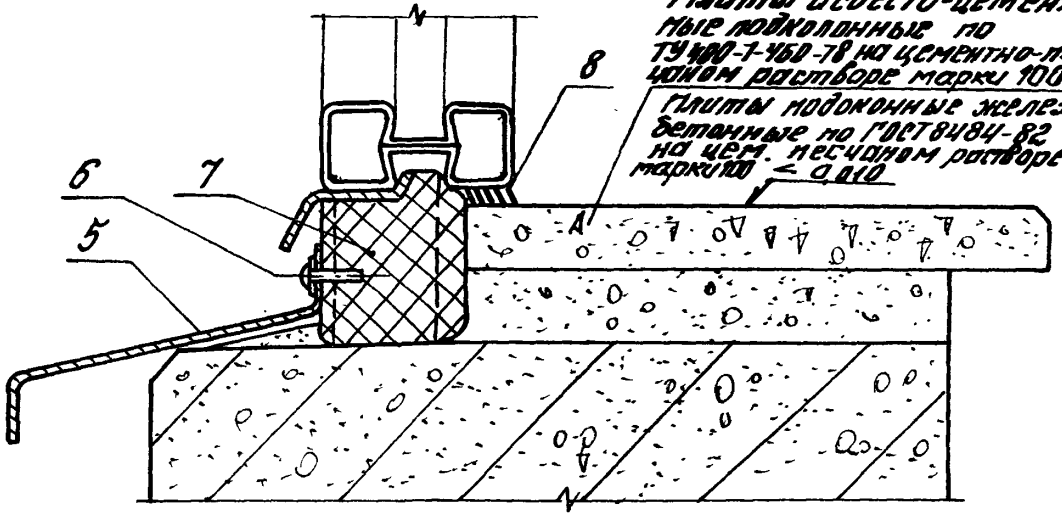

(1) Рис. 3
Заделка

Остальное см. рис. 2

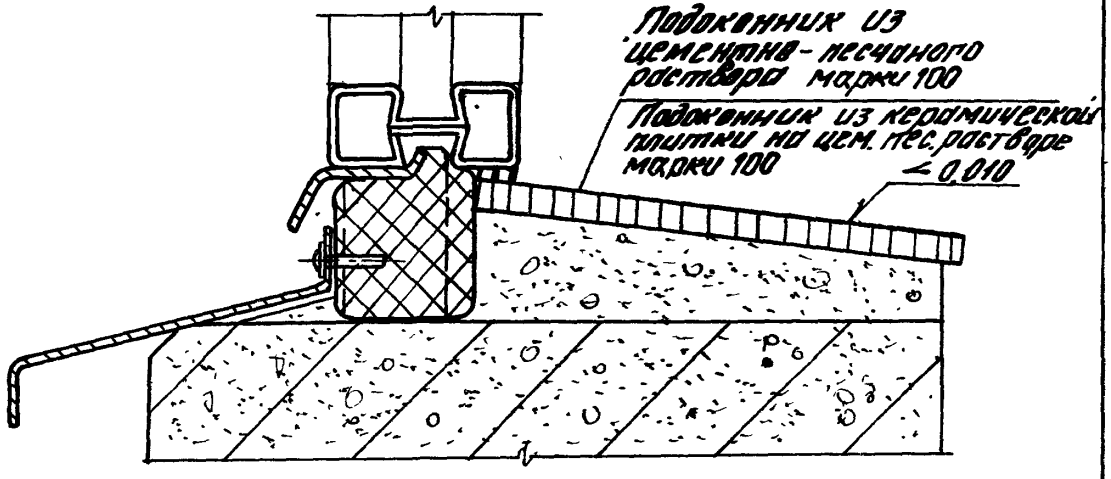

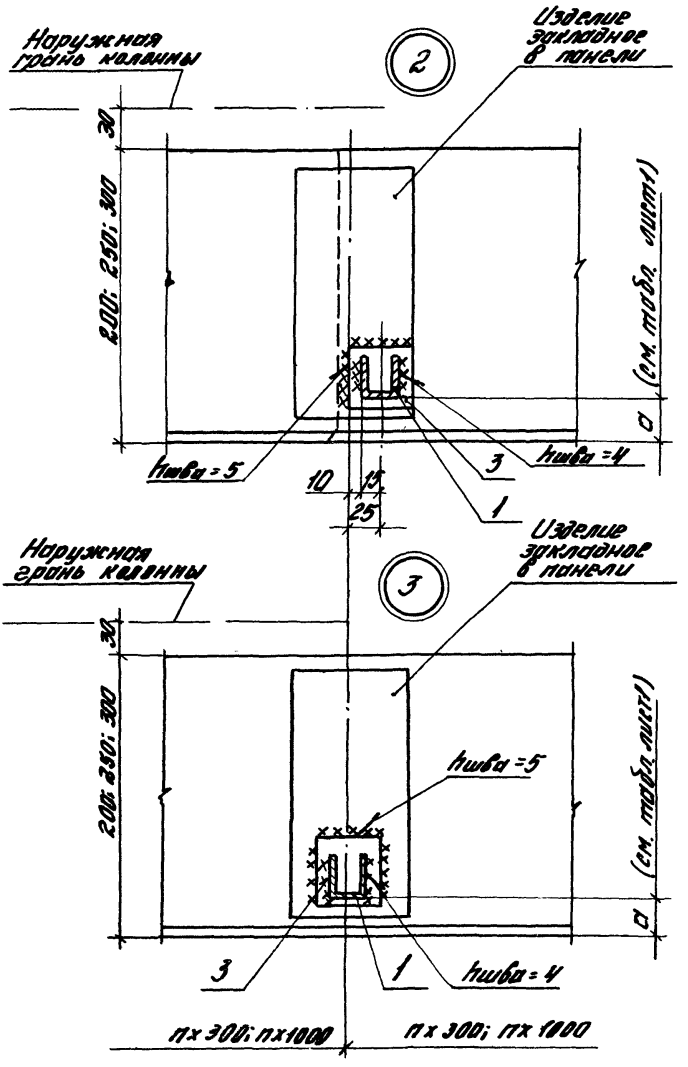
Наружная грань колонны
2
Изделие закладное в панели
30
200; 250; 300
(см. табл. лист)
hшва = 5
10
15
25
3
hшва = 4
1
Наружная грань колонны
3
Изделие закладное в панели
30
200; 250; 300
(см. табл. лист)
hшва = 5
3
1
hшва = 4
n x 300; n x 1000
n x 300; n x 1000

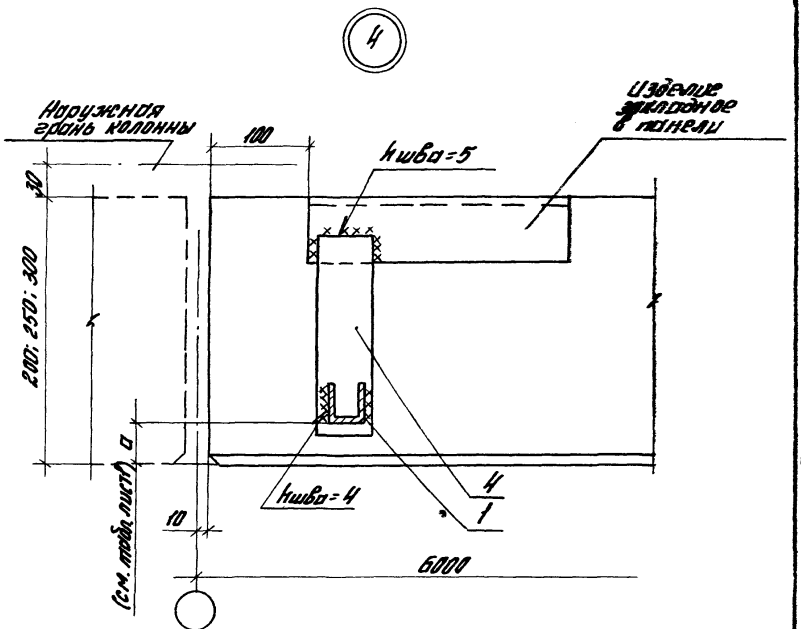

Инв. № подл.	Подпись и дата	Взам. инв. №

2.436-21.1-1

Лист 4

Марка, поз.	Обозначение	Наименование	Кол. на горизонтальной отм., м										Масса ед., кг	Примечание
			1,8	3,0	4,8	6,0	1,8	2,0	4,8					
		Детали												
1	1.436.3-21.1-80011	Скоба М4	2	3	5	6	2	3	5					
2	1.436.3-21.1-80006	Нащельник №1.18	1											
	-01	№1.20						1	2					
	-02	№1.24			2									
	-03	№1.30		1		2								
	-04	№1.18					1							
		Лист $\frac{5\times50\ ГОСТ\ 19903-74}{С\ 235\ ГОСТ\ 27772-88}$												
3		$\ell=50$	2	3	5	4	2	3	5				0,1	64
4		$\ell=130$ ($\delta_{план.}=200$)				2							0,26	64
		$\ell=180$ ($\delta_{план.}=250$)				2							0,35	64
		$\ell=220$ ($\delta_{план.}=300$)				2							0,45	64
5	2.436-21.1-33	Слив С1; $\ell=1790$	1										2,3	64
		$\ell=1960$						1					2,5	64
		$\ell=2400$			2								3,1	64
		$\ell=2990$		1		2							3,9	64
		$\ell=3940$							1				5,1	64
		$\ell=930$					1						1,3	64

25158.02 ТС

Инв. № подл.	Подпись и дата	Взам. инв. №

Марка, поз.	Обозначение	Наименование	Кол. на горизонтальный стык, м										Масса ед., кг	Примечание
			1,8	3,0	4,8	6,0	1,0	2,0	4,0					
		Стандартные изделия												
6		Винт 3-4,8×19												
		ТУ 67-637-84	2	3	5	6	2	3	5					
		Материалы												
7		Прокладка ПРП-40												
		К 60.300 ГОСТ 19177-81	1,8	3,0	4,8	6,0	1,0	2,0	4,0					м
8		Мастика тиоколовая												
		АМ-0,5 ТУ 84-246-85	0,3	0,5	0,7	0,9	0,15	0,3	0,5					кг

5

Рис. 1
крепление

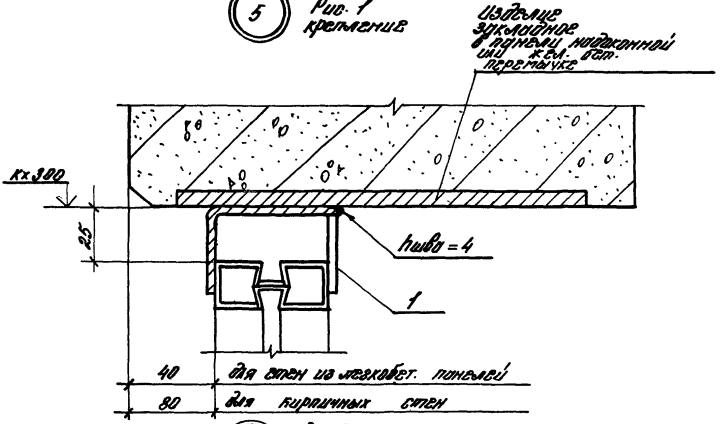

5

Рис. 2
заделка

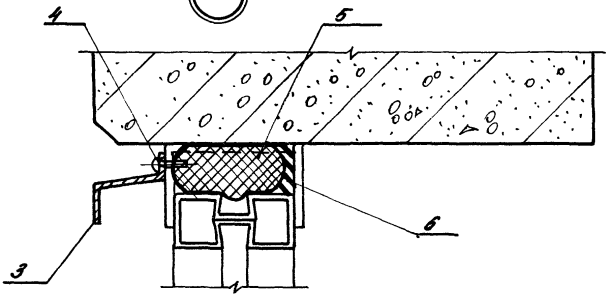

				2.436-21. 1-2			
Зав. отд.	Смилянский			Узел 5...8 Устройство верхнего горизонтального стыка окна с одинарными переплетами системой из легкобетонных панелей или с кирпичной стеной	Стадия	Лист	Листов
Н. конт.	Гузеева				Р	1	4
Гл. ар. пр.	Гузеева				ЦНИИПРОМЗДАНИЙ		
Зав. гр.	Власова						

Инв. № подл. | Подпись и дата | Взам. инв. №

25158-02 20

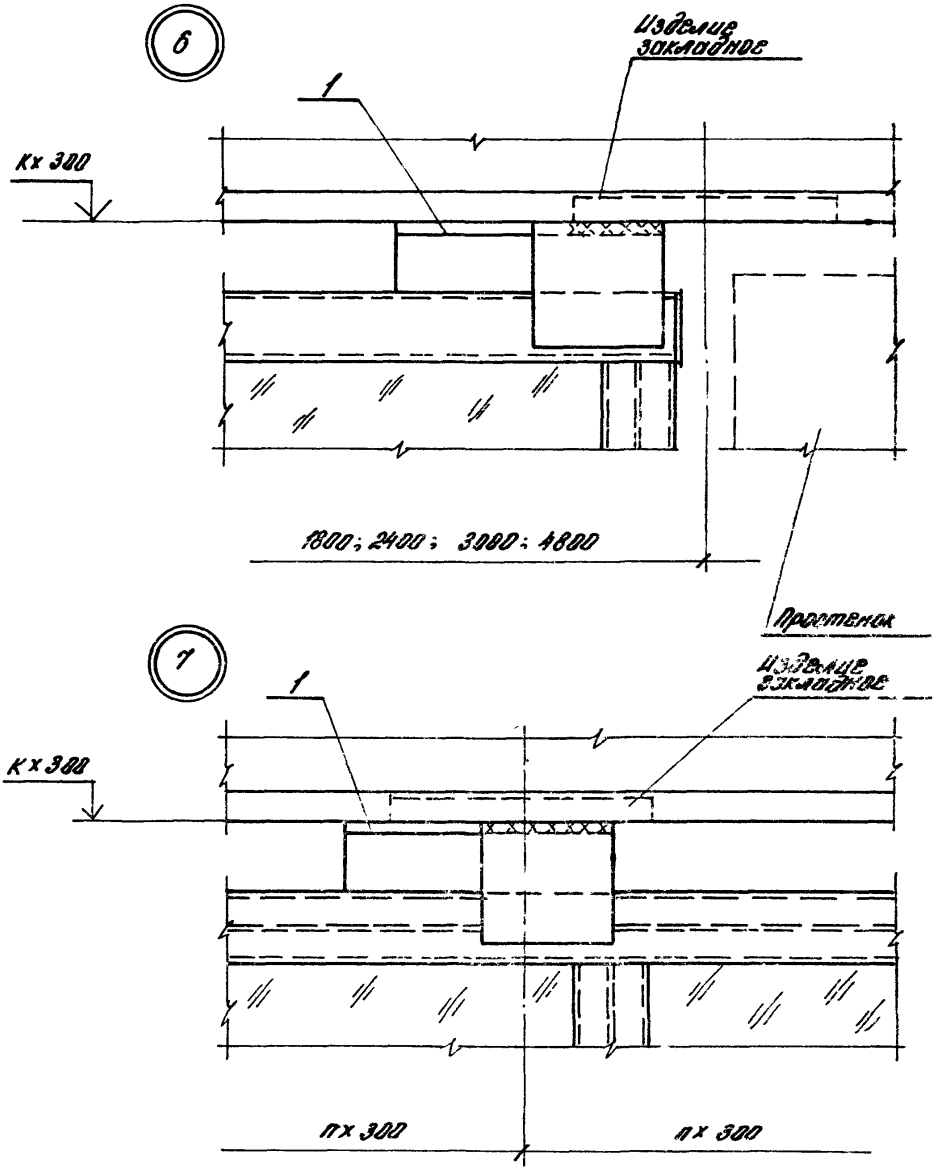
6
Изделие закладное
1
К х 300
1800; 2400; 3000; 4800
Простенок
7
Изделие закладное
1
К х 300
П х 300
П х 300

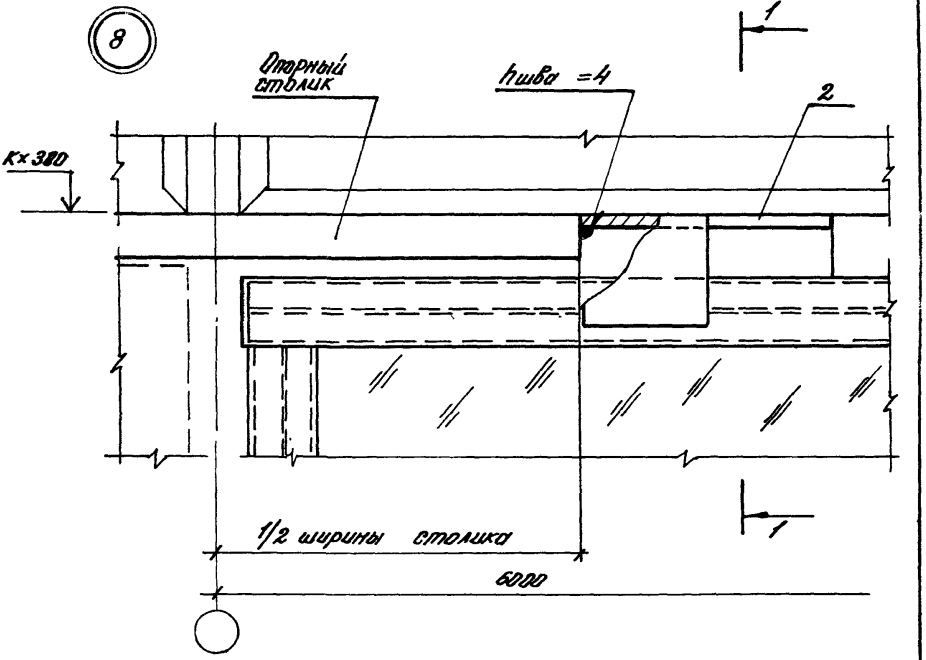

Инв.№ подл. | Подпись и дата | Взам.инв.№

2.436-21.1-2

Лист 3

Марка, поз.	Обозначение	Наименование	Кол. на горизонтальный стык, м										Масса ед., кг	Примечание
			1,8	2,4	3,0	4,8	6,0							
		Детали												
1	1.436.3-21.1-00012	Планка М6	1	2	2	4	4							
1	-01	М6н	1	1	1	1								
2	1.436.3-21.1-00013	Планка М7					1							
2	-01	М7н					1							
3	2.436-21.1-34	Слив С2; С=1790	1										1,1	64
		С=2400		1		2							1,4	64
		С=2980			1		2						1,8	64
		Стандартные изделия												
4		Винт 3-4,8х19												
		ГУ67-637-84	2	3	3	5	6							
		Материалы												
5		Прокладка ПРП-40												
		К40.300 ГОСТ 19177-81	1,8	2,4	3,0	4,8	6,0							м
6		Мастика тиоколовая												
		УМ-2,5 ТУ84-246-85	1,9	2,5	3,1	5,0	6,3							кг

25158-02 23

2.436-21.1-2

Лист 4

22

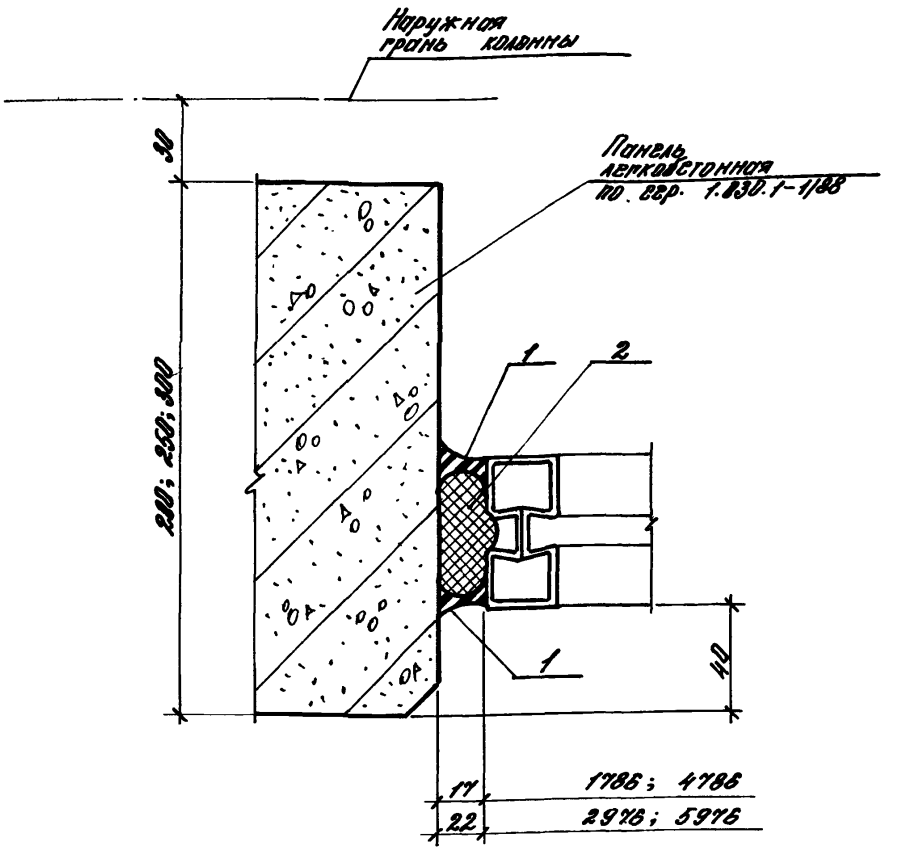

Поз.	Наименование	Кол. на вертикальный стык, м						Масса ед., кг	Прим.
		1,2	1,8						
1	Мастика тиоколовая								
	ЛМ-0,5 ТУ 84-246-85	0,6	0,9						кг
2	Прокладка ПРП-40								
	К 40. 388 ГЭСТ 19177-81	1,2	1,8						м

2.436-21.1-3

Зав. отд.	Смилянский	
Н. контр.	Гузеева	
ГАП	Гузеева	
Зав. гр.	Власова	
Инж. II кат.	Салантьева	

Узел 9
Устройство вертикального стыка окна с одинарными переплетами со стеной из легкобетонных панелей

Стадия	Лист	Листов
Р.		1

ЦНИИПРОМЗДАНИЙ

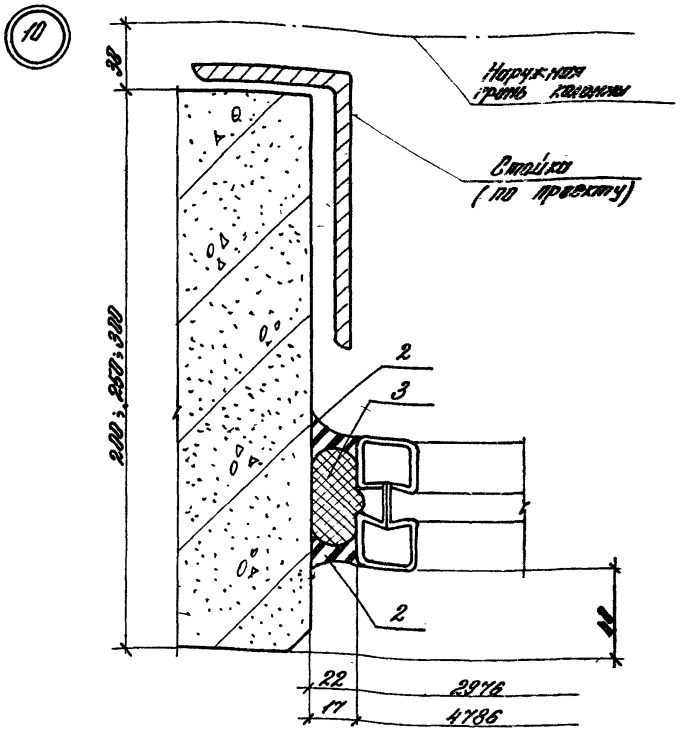

Поз.	Наименование	Кол. на вертикальный стык, м						Масса ед., кг	Прим.
		1,2	1,8						
	Детали								
1	Лист 5×50×100 ГОСТ 19903-74 / С 235 ГОСТ 27772-88	1	1					0,2	Б4
	Материалы								
2	Мастика тиоколовая ЯМ-0,5 ТУ84-246-85	0,7	1,1						кг
3	Прокладка ПРП-40 К40.300 ГОСТ 19177-81	1,2	1,8						м

2.436-21.1-4

Зав. отд.	Смилянский	
Н. контр.	Гузеева	
Гл. ар. пр.	Гузеева	
Зав. гр.	Власова	

Узел 10...12
Устройство вертикального стыка окна с одинарными переплетами со стеной из легкобетонных панелей у глухого участка стены и у температурного шва

Стадия	Лист	Листов
Р	1	3

ЦНИИПРОМЗДАНИЙ

25158-02 25

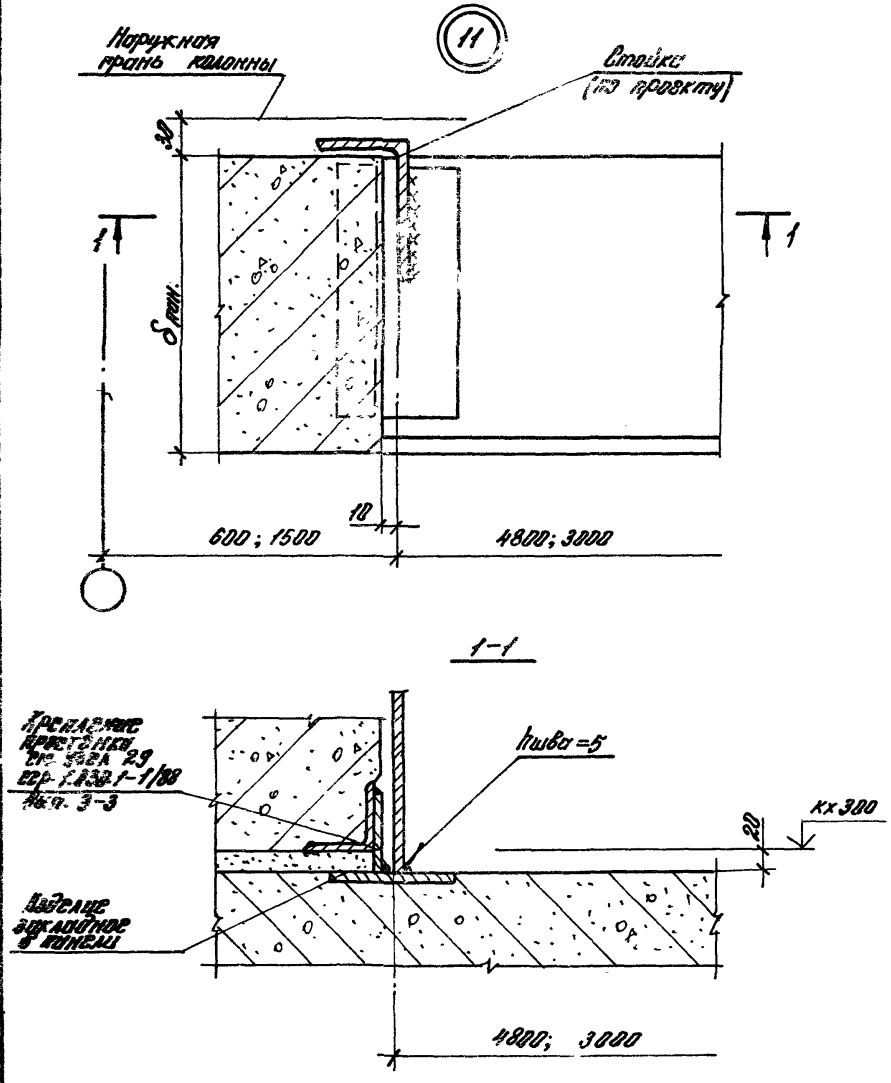

2.436-21.1-4

Лист 2

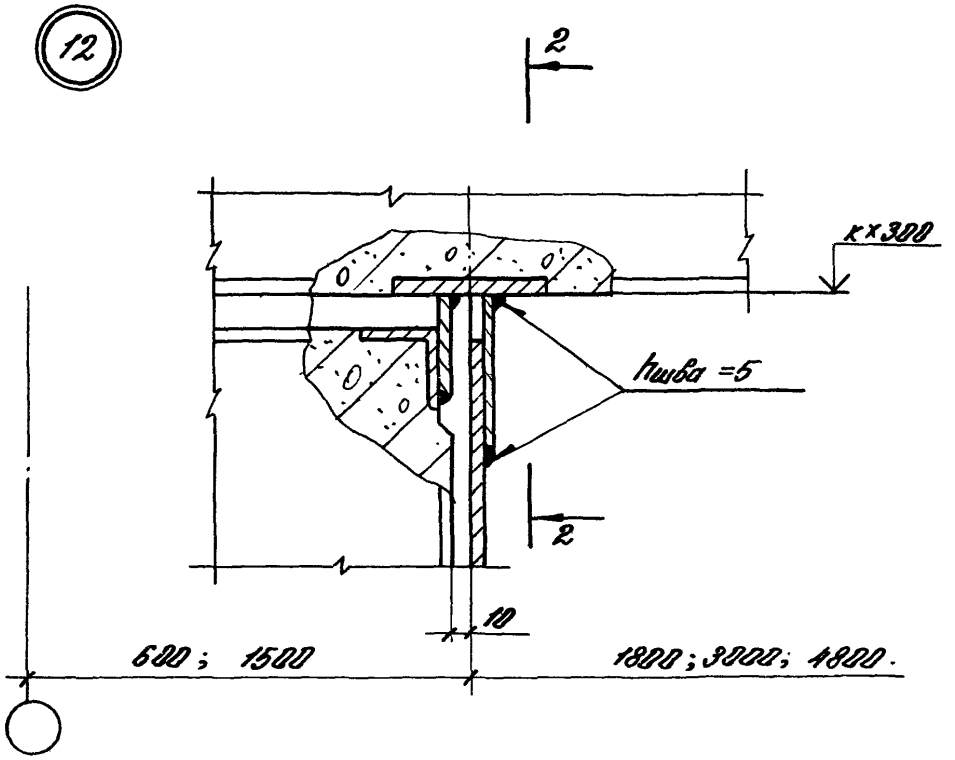
12
2
к×300
hшва =5
2
10
600; 1500
1800; 3000; 4800.

2-2

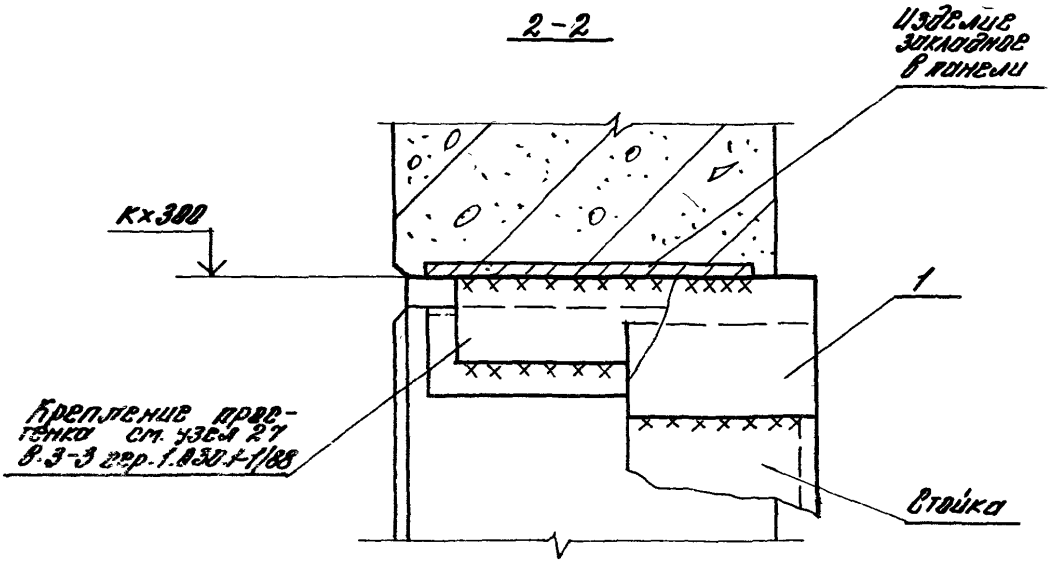
Изделие закладное в панели
к×300
1
Крепление простенка см. узел 27 в.3-3 гер.1.030.1-1/88
Стойка

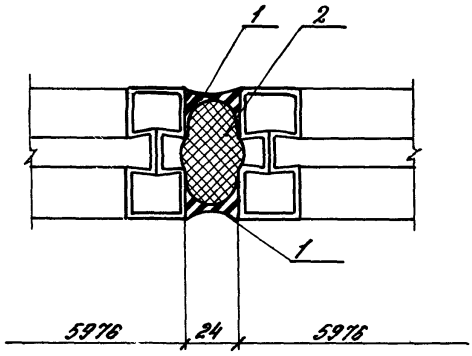

Поз.	Наименование	Кол. на вертикальный стык, м						Масса ед., кг	Прим.
		1,2	1,8						
1	Мастика тиоколовая								
	АМ-0,5 ТУ 84-246-85	0,6	0,9						кг
2	Прокладка ПРП-40								
	К 40.300	1,2	1,8						м

Зав. отд.	Смилянский		
Н. контр.	Гузеева		
ГАП	Гузеева		
Зав. гр.	Власова		
Инж. Ткат.	Силантьева		

2.436-21.1-5

Узел 13
Устройство вертикального стыка окон с одинарными переплетами

Стадия	Лист	Листов
Р		1

ЦНИИПРОМЗДАНИЙ

Инв. № подл. | Подпись и дата | Взам. инв. №

25158-02 28

14

Рис. 1 Крепление

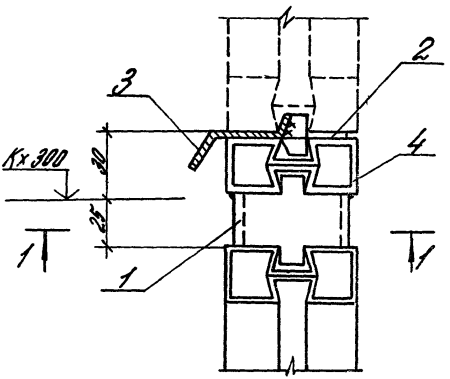

14

Рис. 2 Заделка

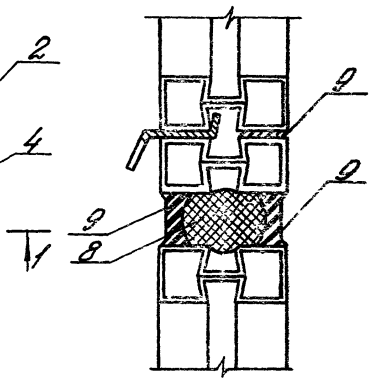

				2.436-21. 1-6			
Зав. отд.	Смилянский			Узел 14...17 Устройство горизонтального стыка окон с одинарными переплетами для стен из легкобетонных панелей или с кирпичной стеной	Стадия	Лист	Листов
Н. контр.	Гузеева				Р	1	4
Гл. арх. пр.	Гузеева				ЦНИИПРОМЗДАНИЙ		
Зав. гр.	Власова						
Инж. II к.	Силантьева						

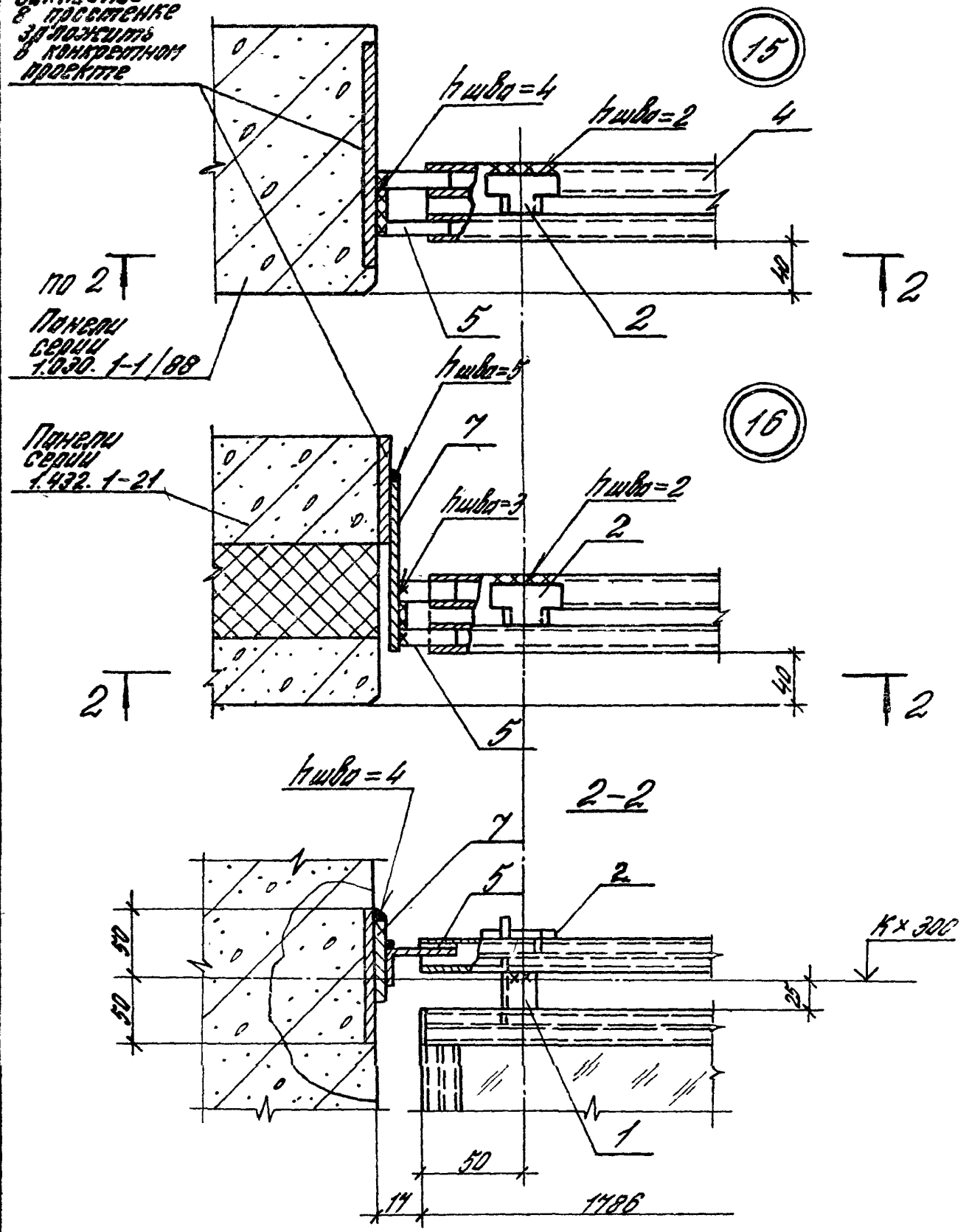

Инв. № подл. | Подпись и дата | Взам. инв. №

2.436-21.1-6

Лист 4

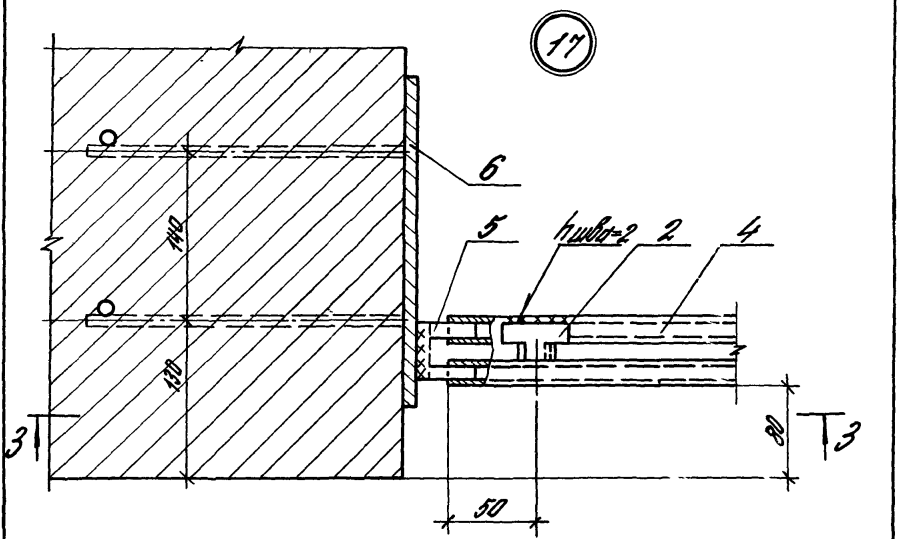
17
6
5
hшва=2
2
4
140
130
3
3
80
50

3-3

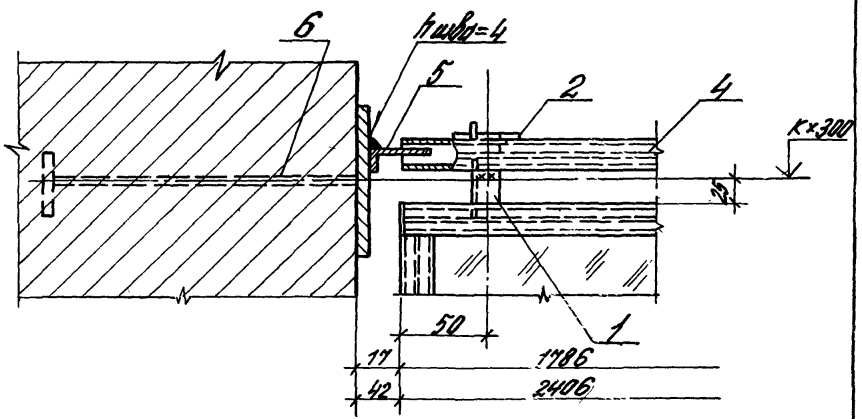
6
hшва=4
5
2
4
K×300
25
50
1
17
1786
42
2406

Марка, поз.	Обозначение	Наименование	Кол. на горизонтальный стык, м										Масса ед., кг	Примечание
			1,8	2,4										
		Детали												
1	1.436.3-21.1-00009	Сухарь М1	3	3										
2	1.436.3-21.1-00010	Сухарь М2	3	3										
3	1.436.3-21.1-00006	Нащельник А1.18	1											
	-02	А1.24		1										
4	1.436.3-21.1-11001-04	Балка L = 2402		1										
	-06	L = 1782	1											
5	1.436.3-21.1-00014	Вилка М8	2	2										
6	2.436-21.1-37	Изделие закладное К3	2	2										для кирпич стены
7		Лист $\frac{5\times50\times150\ ГОСТ\ 19903-74}{С235\ ГОСТ\ 27772-88}$	2										0,3	для панели серии 1.432.1-21
		Материалы												
8		Прокладка ПРП-40												
		К40.300 ГОСТ 19177-81	1,8	2,4										М
9		Мастика тиоколовая												
		АМ-0,5 ТУ84-246-85	1,3	1,8										КГ

2.436-21.1-6

Лист 4

25158-02 32

18

Рис.1
Крепление

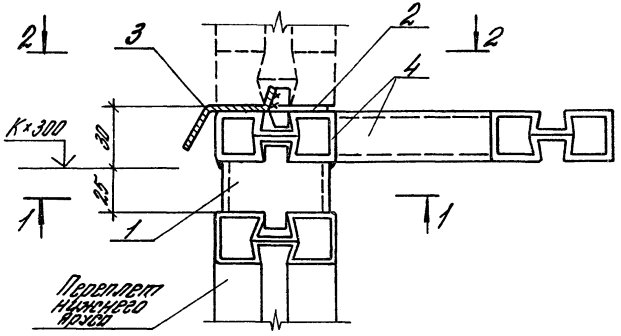

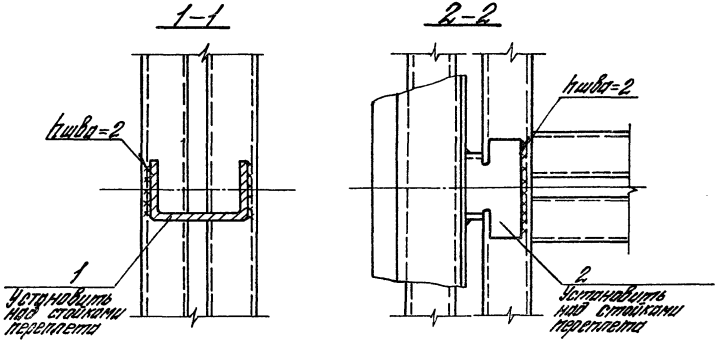

				2.436-21.1-7			
Зав. отд.	Смилянский			Узел 18...24 Устройство горизонтального стыка окон с одинарными переплетами	Стадия	Лист	Листов
Н. контр.	Гузеева				Р	1	10
ГАП	Гузеева				ЦНИИПРОМЗДАНИЙ		
Зав. гр.	Власова						
Инж. II к.	Сипантьева						

25158-02 33

18 Рис. 2 Заделка

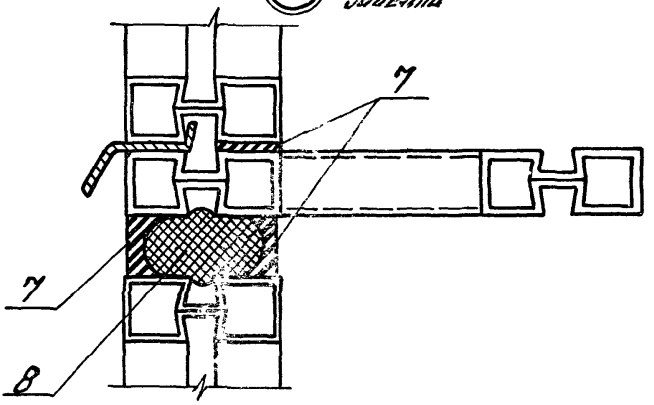

19 Рис. 1 Для δ пан ≥ 250

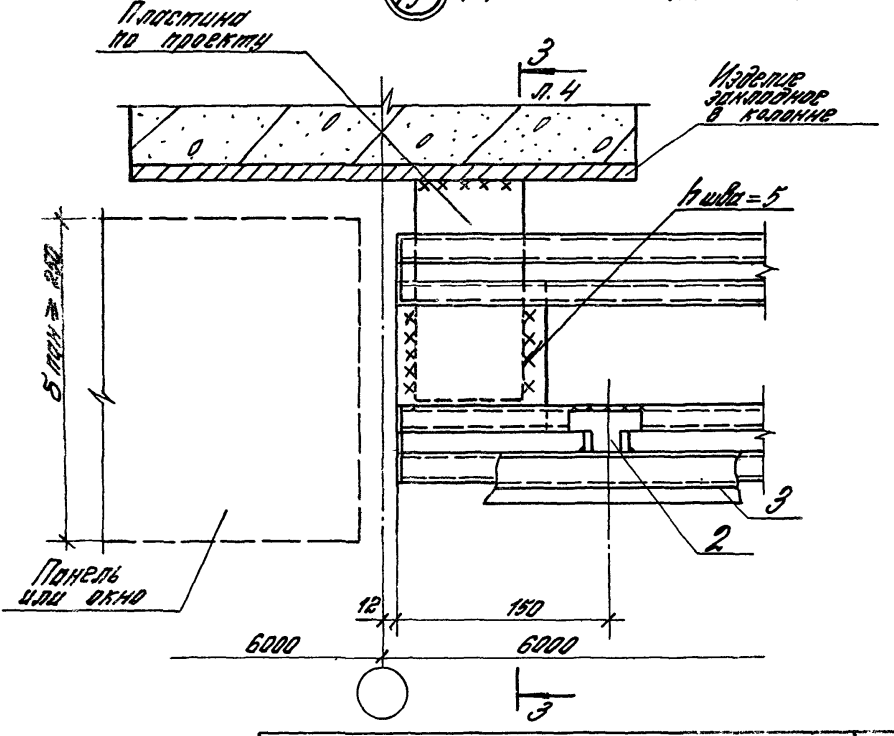

19 Рис. 2. Для $h_{пан} = 200$

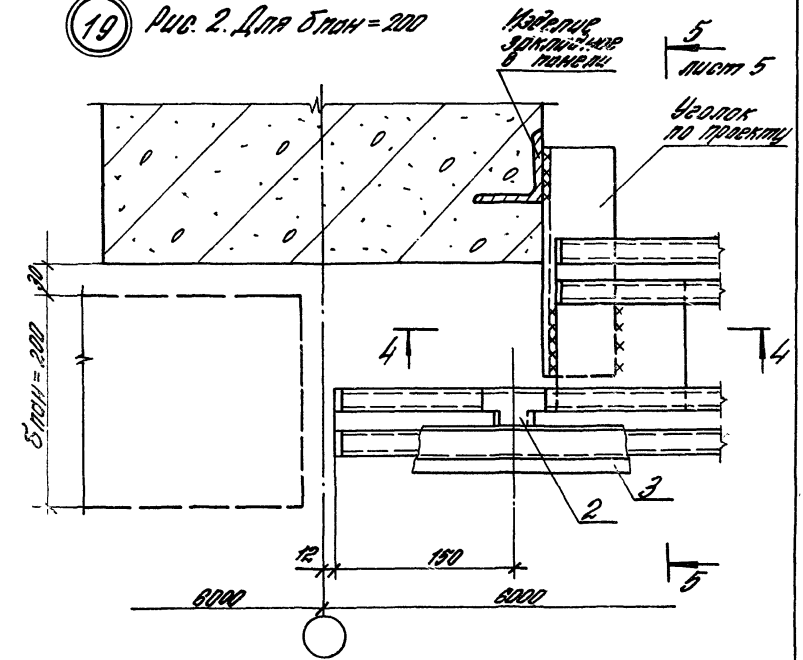

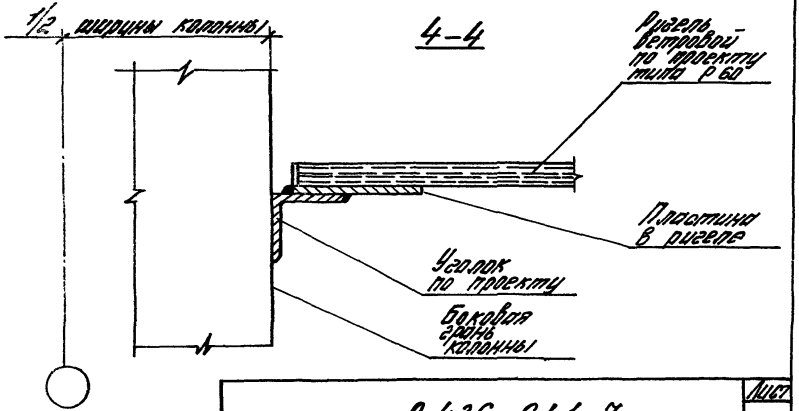

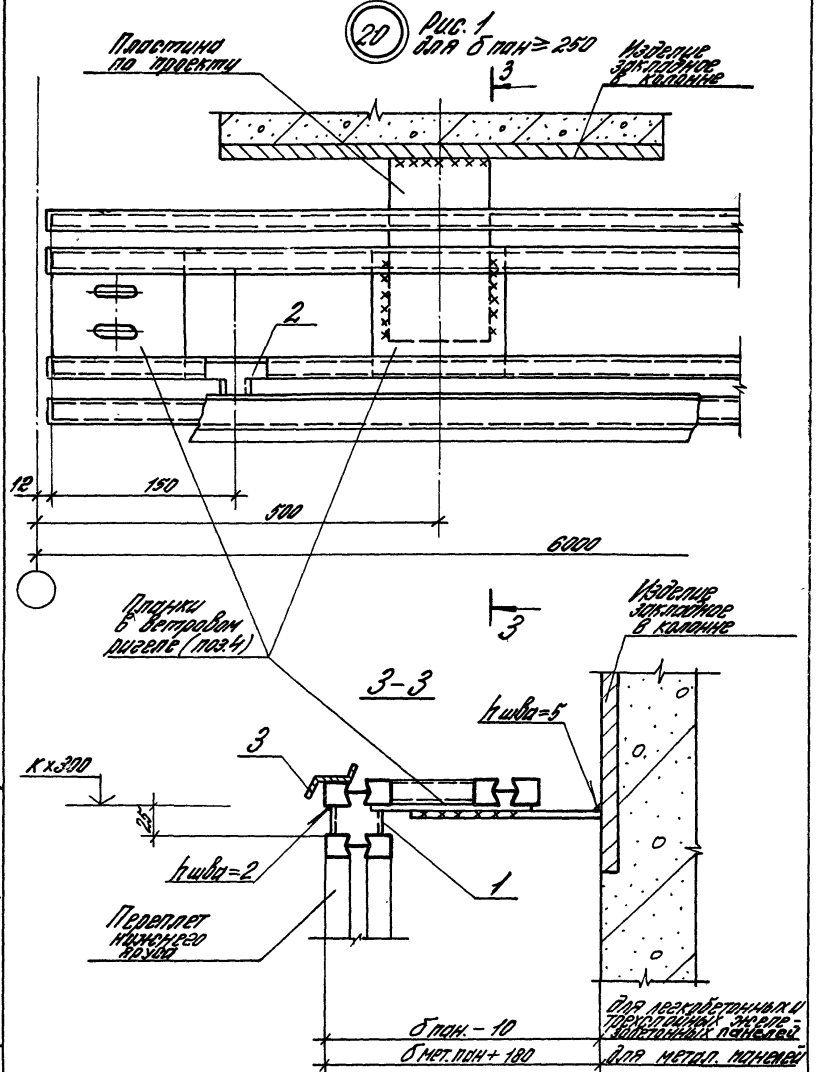

Инв. № подл. | Подпись и дата | Взам. инв. №

20 Рис. 2. Для Бпан = 200

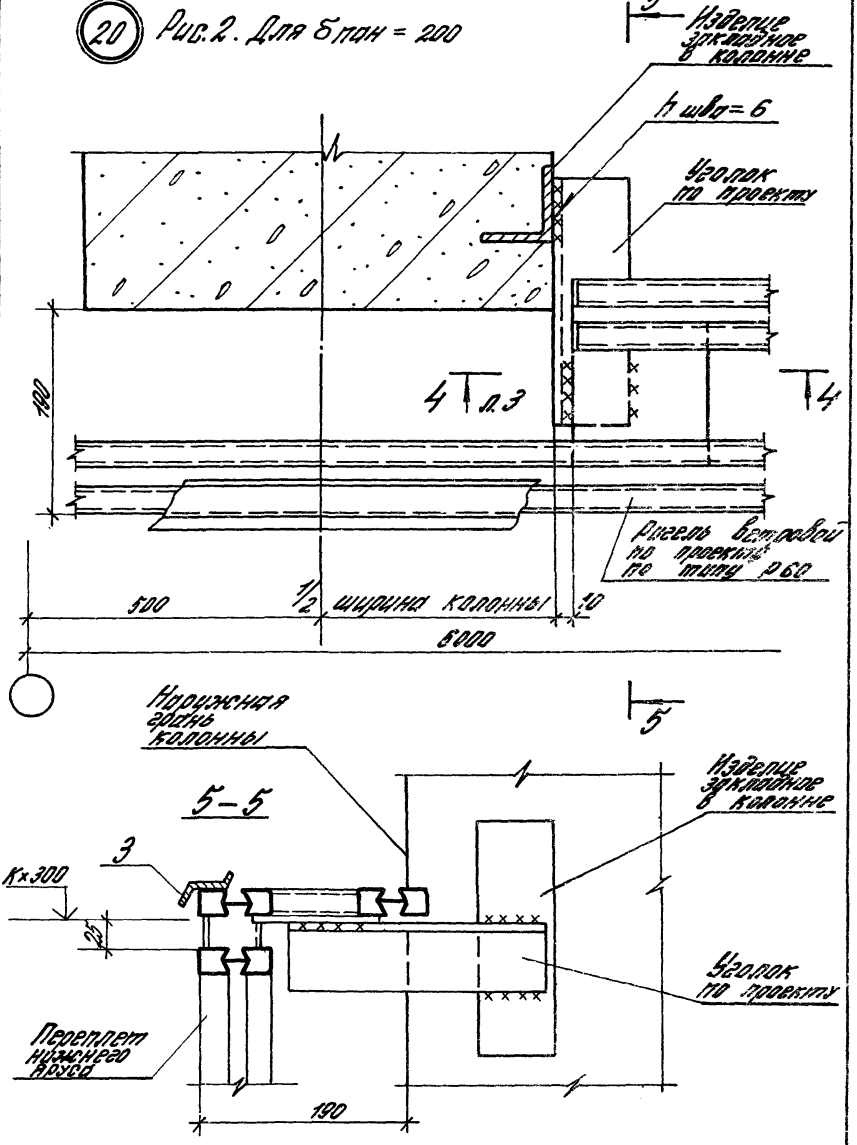

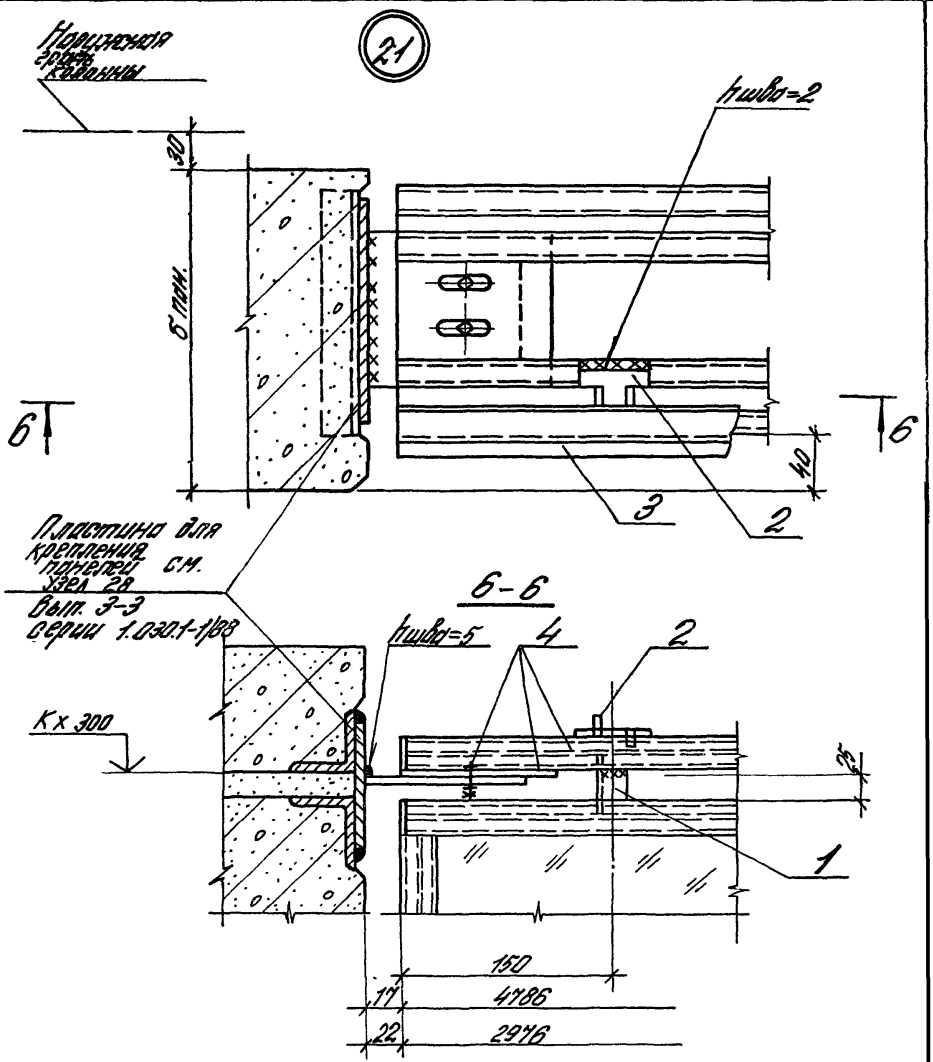

Инв. N подл. | Подпись и дата | Взам. инв. N

2.436 - 21.1 - 7

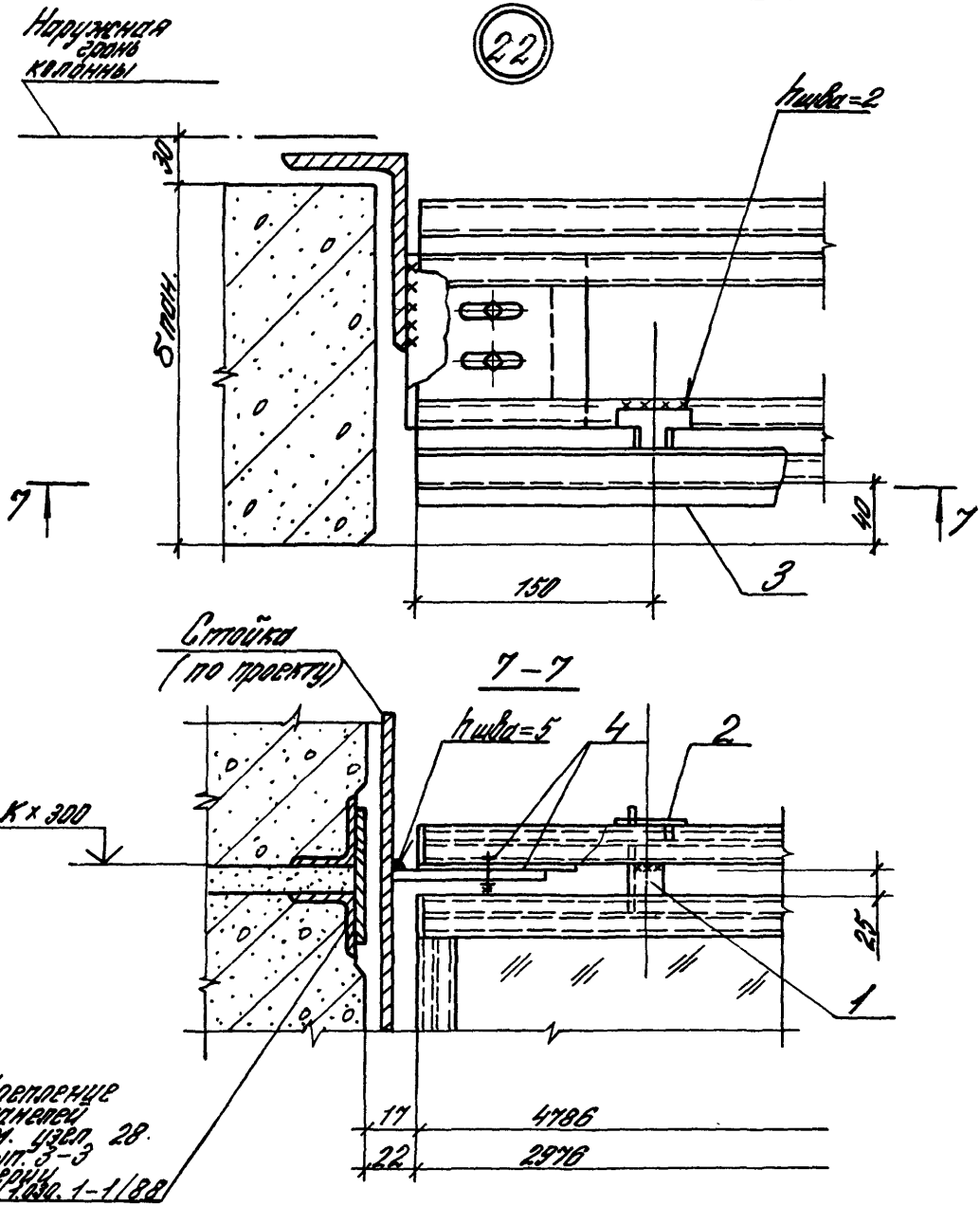

2.436-21.1-7

Лист 7

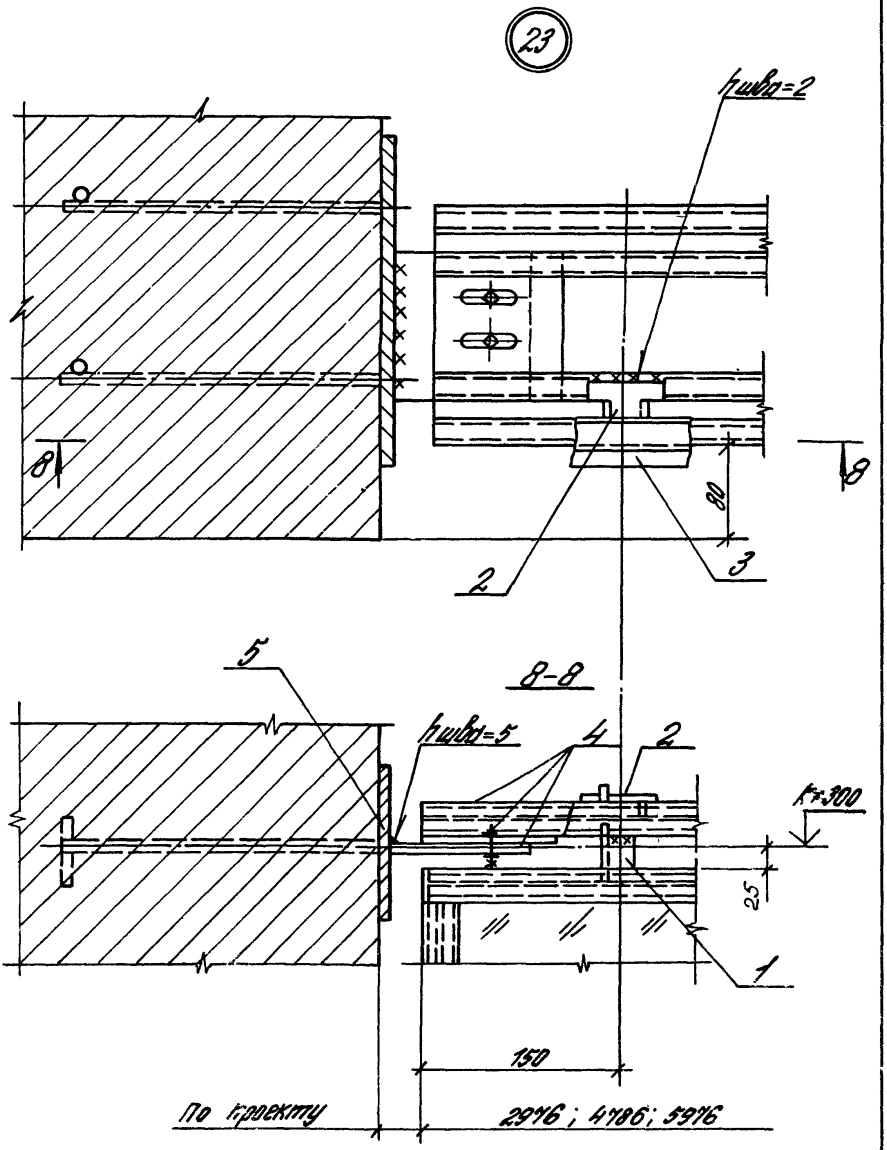

2.436-21.1-7

Лист 8

25158 02 40

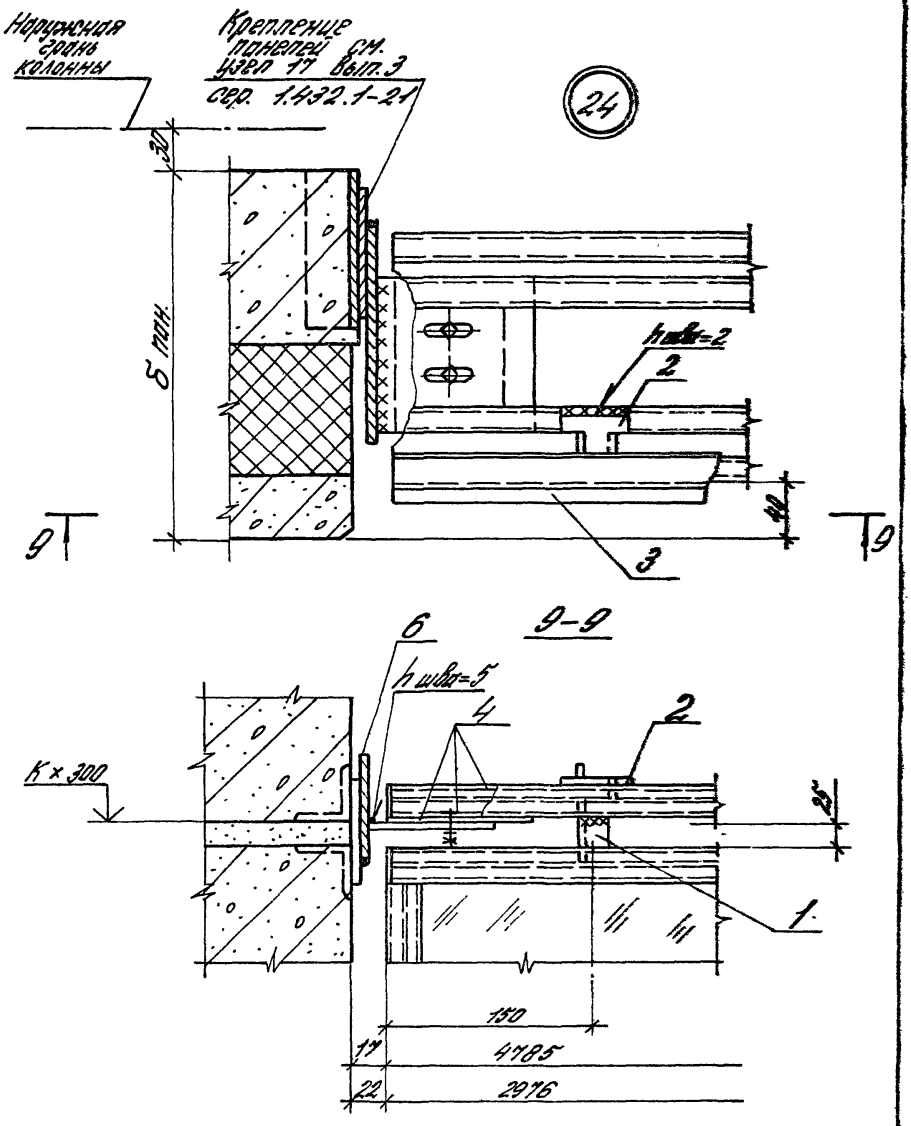
Наружная грань колонны
Крепление панелей см. узел 17 вып. 3
сер. 1.432.1-21
24
30
δ пан.
h шва=2
2
40
3
9
9
9-9
6
h шва=5
4
2
К×300
25
1
150
17
4785
22
2976

Марка поз.	Обозначение	Наименование	Кол. на горизонтальный сутык, м										Масса ед., кг	Приме-чание
			2,0	4,8	6,7									
		Детали												
1	1.436.3-21.1-00009	Сухарь М1	4	5	6									
2	1.436.3-21.1-00010	Сухарь М2	4	5	6									
3	1.436.3-21.1-00020-02	Кронштейн №1.24		2										
	-03	№1.30	1		2									
4	1.436.3-21.2-48000	Ригель ветровой Р48		1										
	-02	Р30	1											
4	1.436.3-21.2-30000	Ригель ветровой Р60			1									
5	2.436-21.1-37	Изделие закладное К3	2	2	2									для кирпичных стен
6		Лист 5х58х158 ГОСТ 19903-74 / С235 ГОСТ 27772-88	2	2	2								0,3	для панелей серии 1.432.1-21
		Материалы												
7		Мастика тиоколовая												
		АМ-0,5 ТУ 84-246-85	2,3	3,6	4,5									кг
8		Прокладка ПРП-40												
		К40.300 ГОСТ 19177-81	3,0	4,8	6,0									м

25

Рис. 1
Крепление

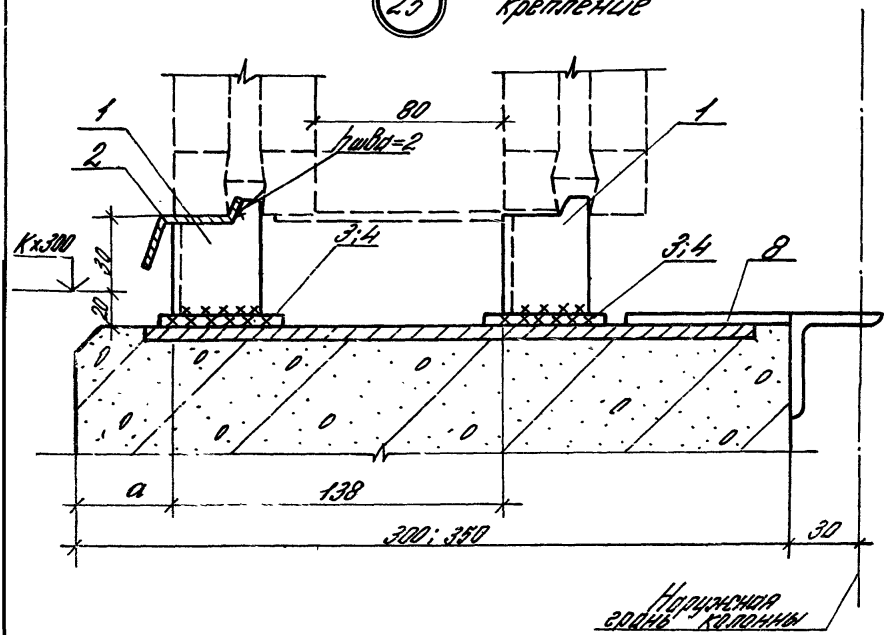

Тип стеновой панели	б пан., мм	a, мм	Прим.
Легкобетонная	300; 350	40	—
Металлическая трехслойная	80; 81,6	70	При толщине цокол. панели 300 мм
	91,6	58	
	100	50	

Зав. отд.	Смилянской			2.436-21.1-8
Н. контр.	Гузеева			
ГАП	Гузеева			
Зав. гр.	Власова			
Инж. II к.	Силантьева			

Узел 25...28.
Устройство нижнего горизонтального стыка окна с раздельными переплетами со стеной из легкобетонных панелей

Стадия	Лист	Листов
Р	1	6

ЦНИИПРОМЗДАНИИ

25158-02 43

25

Рис. 2.3
Заделка

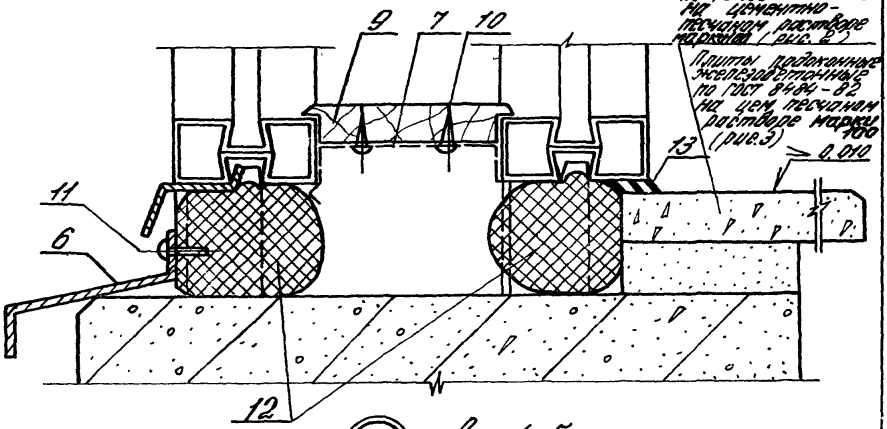

Плиты дорожно-цементные тротуарные по ТУ 400-1-460-78 на цементно-песчаном растворе марки 100 (рис. 2)

Плиты тротуарные железобетонные по ГОСТ 8484-82 на цем. песчаном растворе марки 100 (рис. 3)

25

Рис. 4.5
Заделка

Остальное см. рис. 2

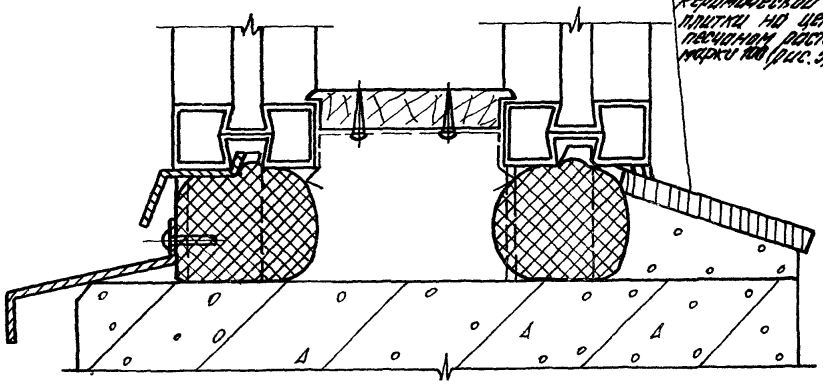

Тротуарный из цементно-песчаного раствора марки 100 (рис. 4)

Тротуарный из керамической плитки на цем.-песчаном растворе марки 100 (рис. 5)

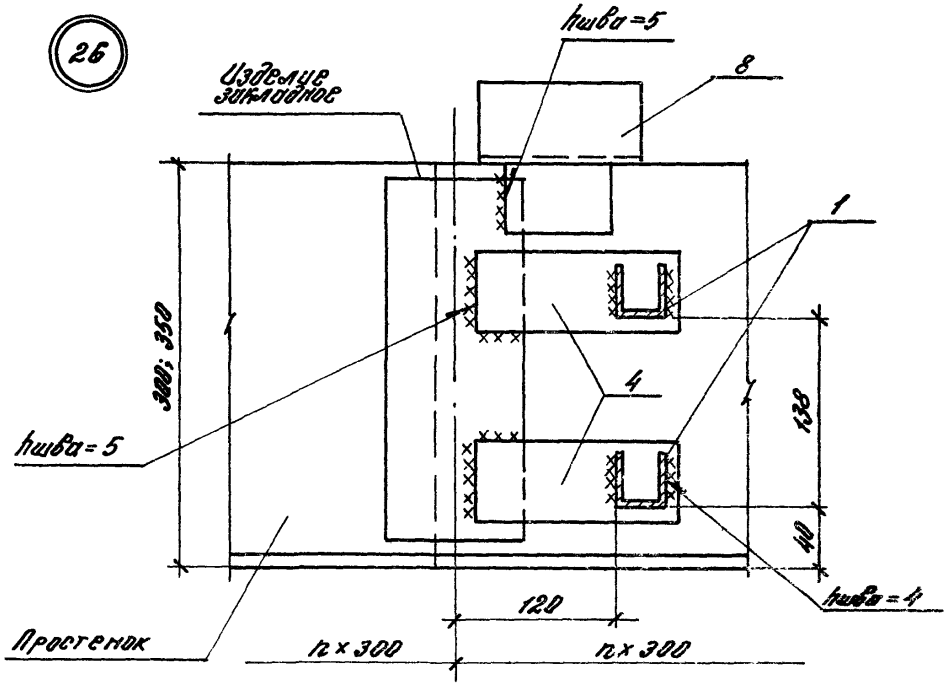

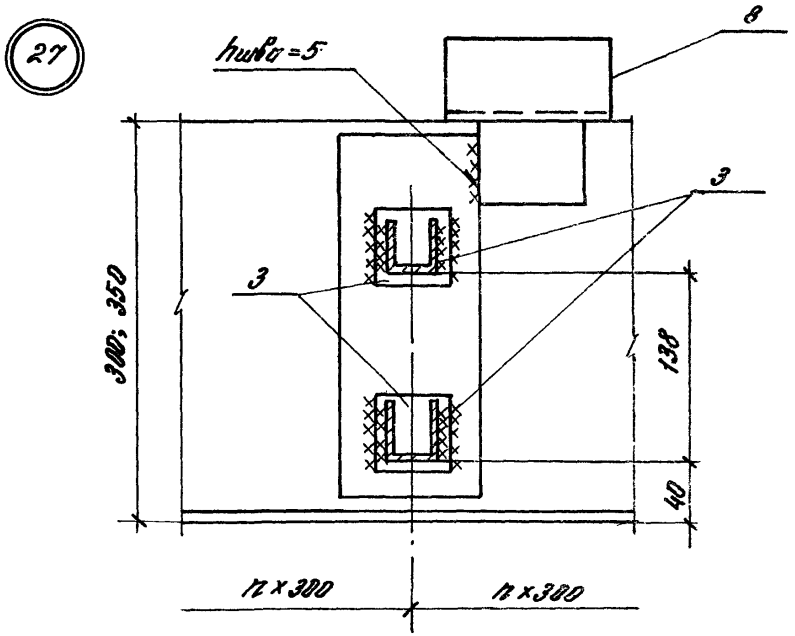

2.436-21.1-8

Лист

28

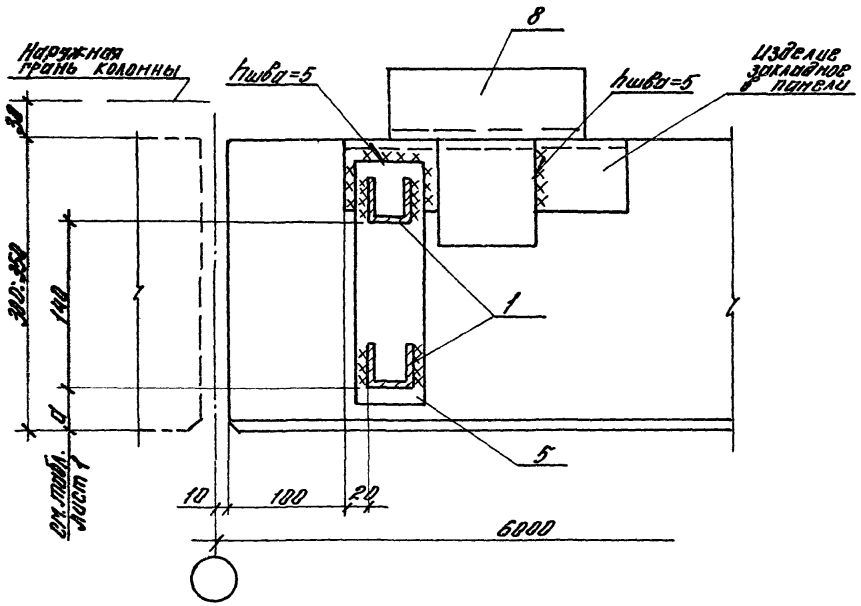

Инв. № подл.	Подпись и дата	Взам. инв. №

2.436-21.1-8

Лист 4

25158-02 46

Марка, поз.	Обозначение	Наименование	Кол. на горизонтальный стык, м										Масса ед., кг	Примечание
			1,8	3,0	4,8	6,0	2,0	4,0						
		Детали												
1	1.436.3-21.1-ВОПМ	Сухарь М4	4	6	10	12	6	10						
2	1.436.3-21.1-ОПОВ6	Нащельник А1.18	1											
	-01	А1.20					1	2						
	-02	А1.24			2									
	-03	А1.30		1		2								
		Лист 5х50 ГОСТ 19903-74												
		С235 ГОСТ 27772-88												
3		с=50		4	8	10	4	8					0,1	64
4		с=150	4	2	2		2	2					0,3	64
5		с=220 (δмин. =380)				2							0,4	64
5		с=270 (δмин. =350)				2							0,5	64
6	2.436-21.1-33	Вклб 21; с=1790	1										2,3	64
		с=1960					1						2,5	64
		с=2480			2								3,1	64
		с=2990		1		2							3,9	64
		с=3940					1						5,1	64
7	1.436.3-21.1-ВОО16	Защелка	2	3	5	6	3	5						

25158-02 47

Инв. № подл.	Подпись и дата	Взам. инв. №

Марка, поз.	Обозначение	Наименование	Кол. на горизонтальный стык, м										Масса ед., кг	Примечание
			1,8	3,0	4,8	6,0	2,0	4,0						
8	2.436-21.1-36	Кронштейн К1 (рис.3)	2	3	5	6	3	5						
8	2.436-21.1-36	Кронштейн К2 (рис.2)	2	3	5	6	3	5						
9	2.436-21.1-39	Заглушка	1,8	3,0	4,8	6,0	2,0	4,0						т
		Стандартные изделия												
10		Шуруп 1-3х16 ГОСТ 1145-80	4	6	10	12	6	10						
11		Винт 3-4,8х19												
		ТУ 67-637-84	2	3	5	6	3	5						
		Материалы												
12		Прокладка ПРП-40												
		К60.300 ГОСТ 19177-81	3,6	6,0	9,6	12,0	4,0	8,0						т
13		Мастика тиоколовая												
		АМ-0,5 ТУ 84-246-85	0,3	0,5	0,7	0,9	0,3	0,6						кг

25158-02 48

2.436-21.1-8

Лист 6

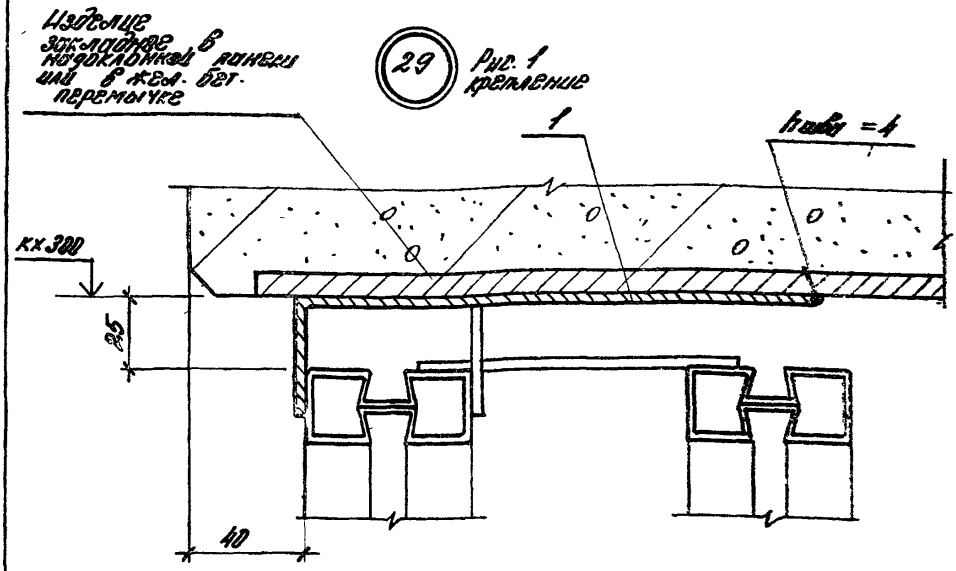

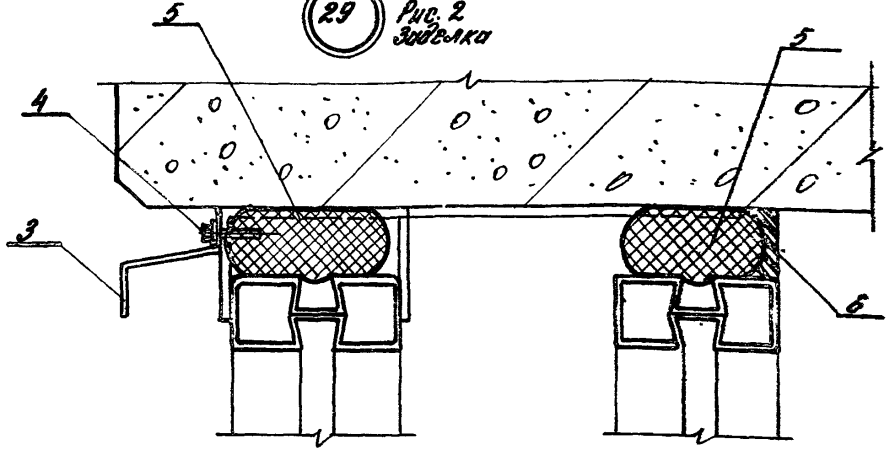

				2.436 – 21.1 – 9			
				Узел 29...31 Устройство верхнего горизонтального стыка окна с раздельными переплетами со стеной из легкобетонных панелей или с кирпичной стеной	Стадия	Лист	Листов
Зав. отд.	Смилянкий				Р	1	4
Н. конт.	Рузеева				ЦНИИПРОМЗДАНИЙ		
Гл. ар. пр.	Рузеева						
Зав. гр.	Власова						

25158-02 49

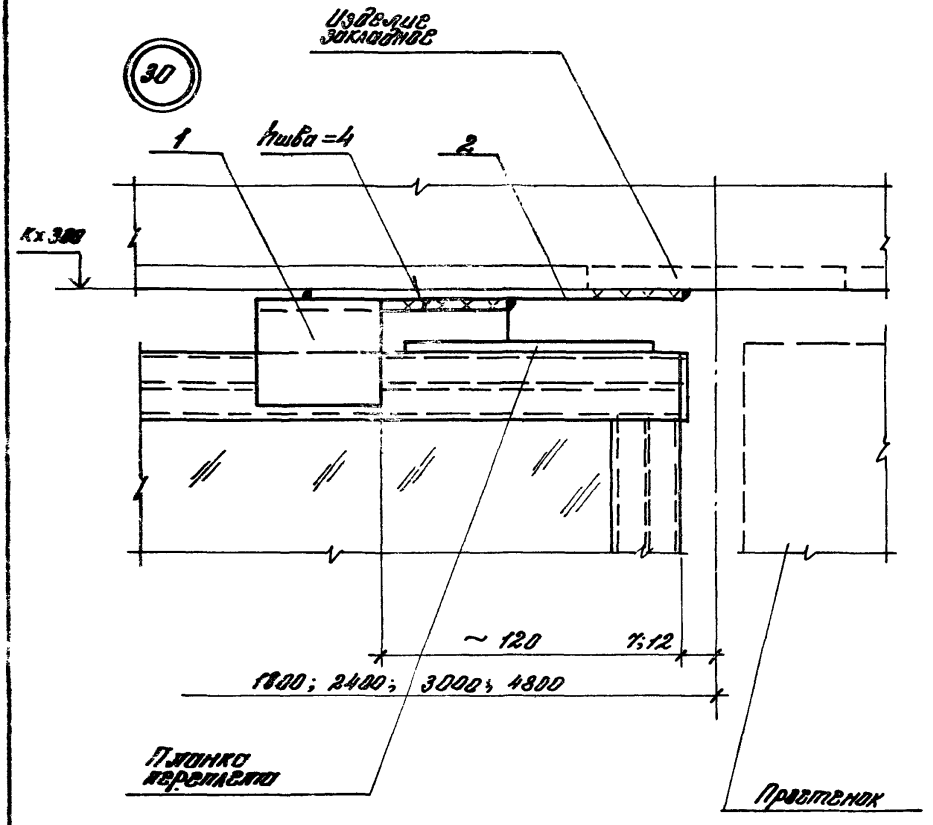
Изделие закладное
30
1
Ниша =4
2
Кх 300
~ 120
7;12
1800; 2400; 3000; 4800
Планка перекрытия
Прогон

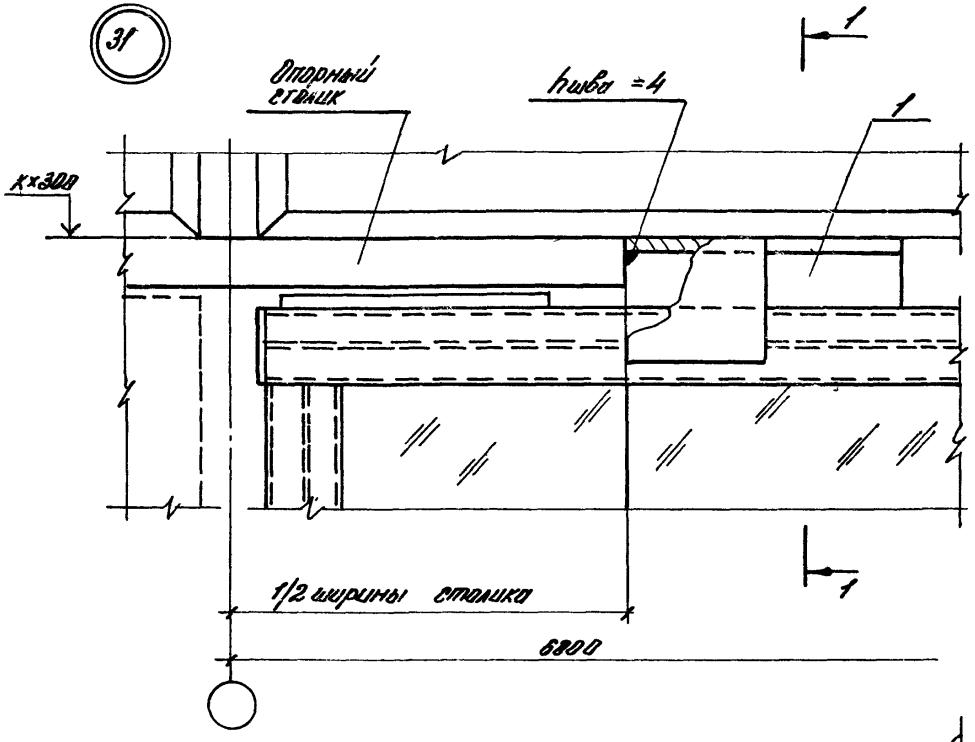

1-1

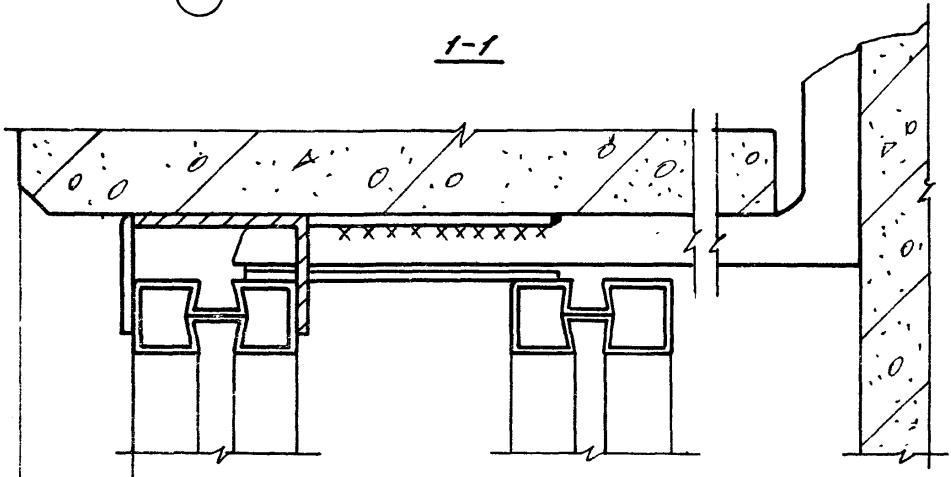

40 для стен из легкобет. панелей

80 для кирпичных стен

Инв. № подл.	Подпись и дата	Взам. инв. №

Марка, поз.	Обозначение	Наименование	Кол. на горизонтальный стык, м										Масса ед., кг	Примечание
			1,8	2,4	3,0	4,8	6,0							
		Детали												
1	1.436.3-21.1-80012	Планка М7	1	2	2	4	5							
1	-01	М7Н	1	1	1	1	1							
2		5х100 ГОСТ 19903-74												
		Лист С235 ГОСТ 27772-88												
		С=150	2	2	2	2								
3	2.436-21.1-34	Слив С2; С=1790	1										1,1	64
		С=2400		1		2							1,4	64
		С=2980			1		2						1,8	64
		Стандартные изделия												
4		Винт 3-4,8х19												
		ТУ 67-637-84	2	3	3	5	6							
		Материалы												
5		Прокладка ПРП-40												
		К40.300 ГОСТ 19177-81	3,6	4,8	6,0	9,6	12,0							м
6		Мастика гидроловия												
		АМ-0,5 ТУ84-246-85	1,9	2,5	3,1	5,0	6,3							кг

25158-02 52

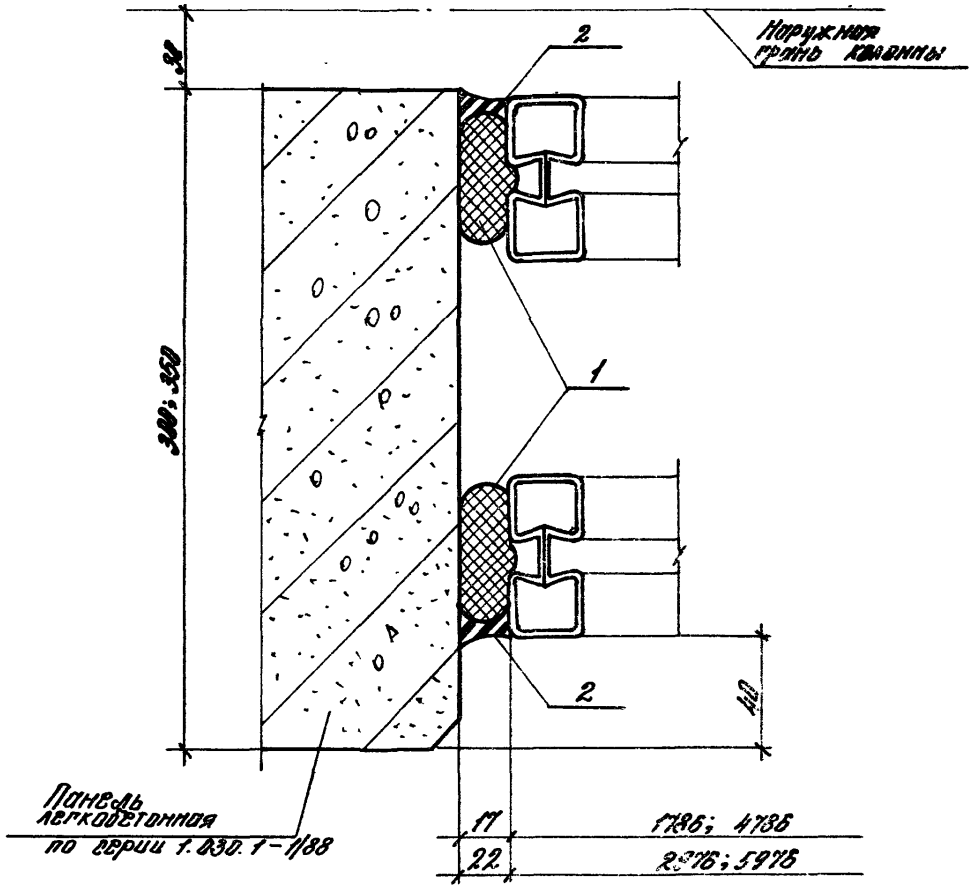

Поз.	Наименование	Кол. на вертикальный стык, м						Масса ед., кг	Прим.
		1,2	1,8						
1	Мастика тиоколовая								
	АМ-0,5 ТУ84-246-85	0,6	0,9						кг
2	Прокладка ПРП-40								
	К40.380 ГОСТ 19177-81	2,4	3,6						м

2.436-21.1-10

Зав. отд.	Смиланский		Узел 23	Стадия	Лист	Листов
				Р		1

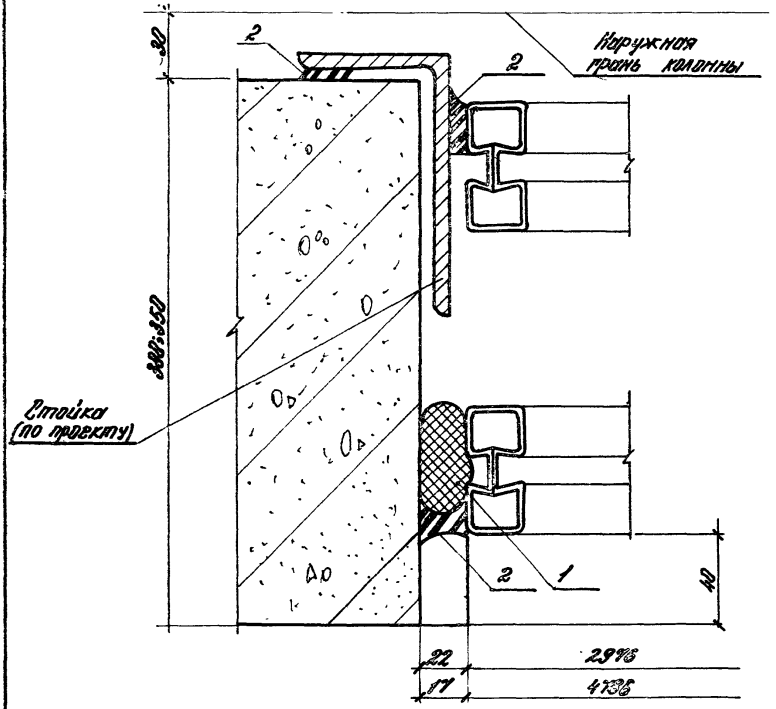

Поз.	Наименование	Код. на вертикальном стык, м						Масса ед., кг	Прим.
		1,2	1,8						
1	Прокладка ПРП-40								
	К40.300 ГОСТ 19177-81	1,2	1,8						м
2	Мастика гидролодовая								
	ДМ-0,5 ТУ 84-246-85	0,7	0,11						кг

Инв. № подл. | Подпись и дата | Взам. инв. №

2.436 – 21.1-11

Зав. отд.	Емилянский		
Н. контр.	Гусева		
Гл. пр. пр.	Гусева		
Зав. гр.	Власова		

Узел 34
Устройство вертикального стыка окна с раздельными переплетами со стеной из легкобетонных панелей у глухого участка стены и у температурного шва

Стадия	Лист	Листов
Р		1

ЦНИИПРОМЗДАНИЙ

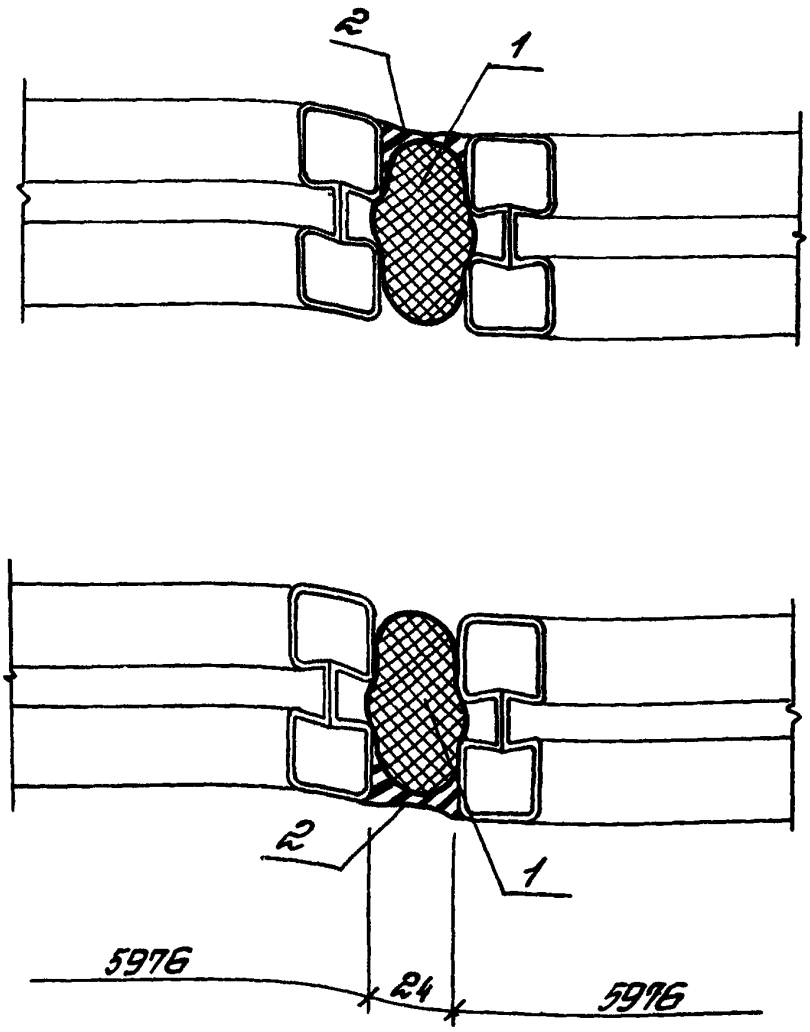

Поз.	Наименование	Кол. на вертикальный стык, м						Масса ед., кг	Прим.
		1,2	1,8						
1	Мастика тиоколовая АМ-0,5 ТУ84-246-85	0,6	0,9						Кг
2	Прокладка ПРП-40 К40.300 ГОСТ 19177-81	2,4	3,6						м

2.436-21.1-12

Гл. отд.	Стилянский		
Гл. констр.	Гузеева		
ГИП	Гузеева		
Зав. сд.	Власова		
Инж. II кат	Силантьева		

Узел 35
Устройство вертикального стыка окон с раздельными переплетами

Стадия	Лист	Листов
Р		1

ЦНИИПРОМЗДАНИЙ

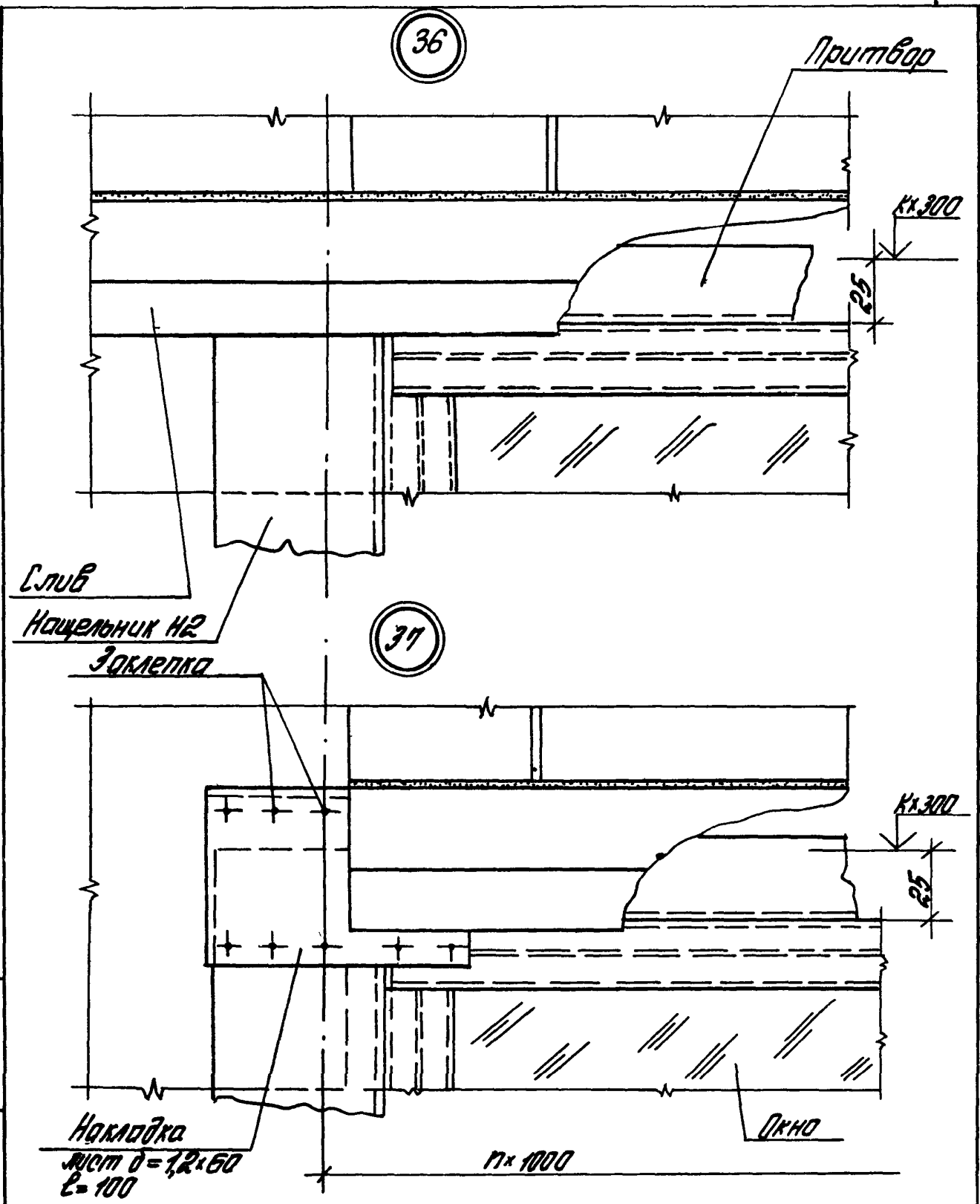

Инв.№ подл. | Подпись и дата | Взам. инв.№

Зав.отд	Стулинский	
Н.контр	Гузеева	
Гл.спец.пр.	Гузеева	
Зав.ед.	Власова	

2.436-21. 1-13

Узел 36... 39
Сопряжение нащельников и сливов в стенах из металлических трехслойных панелей

Стадия	Лист	Листов
Р	1	2

ЦНИИПРОМЗДАНИЙ

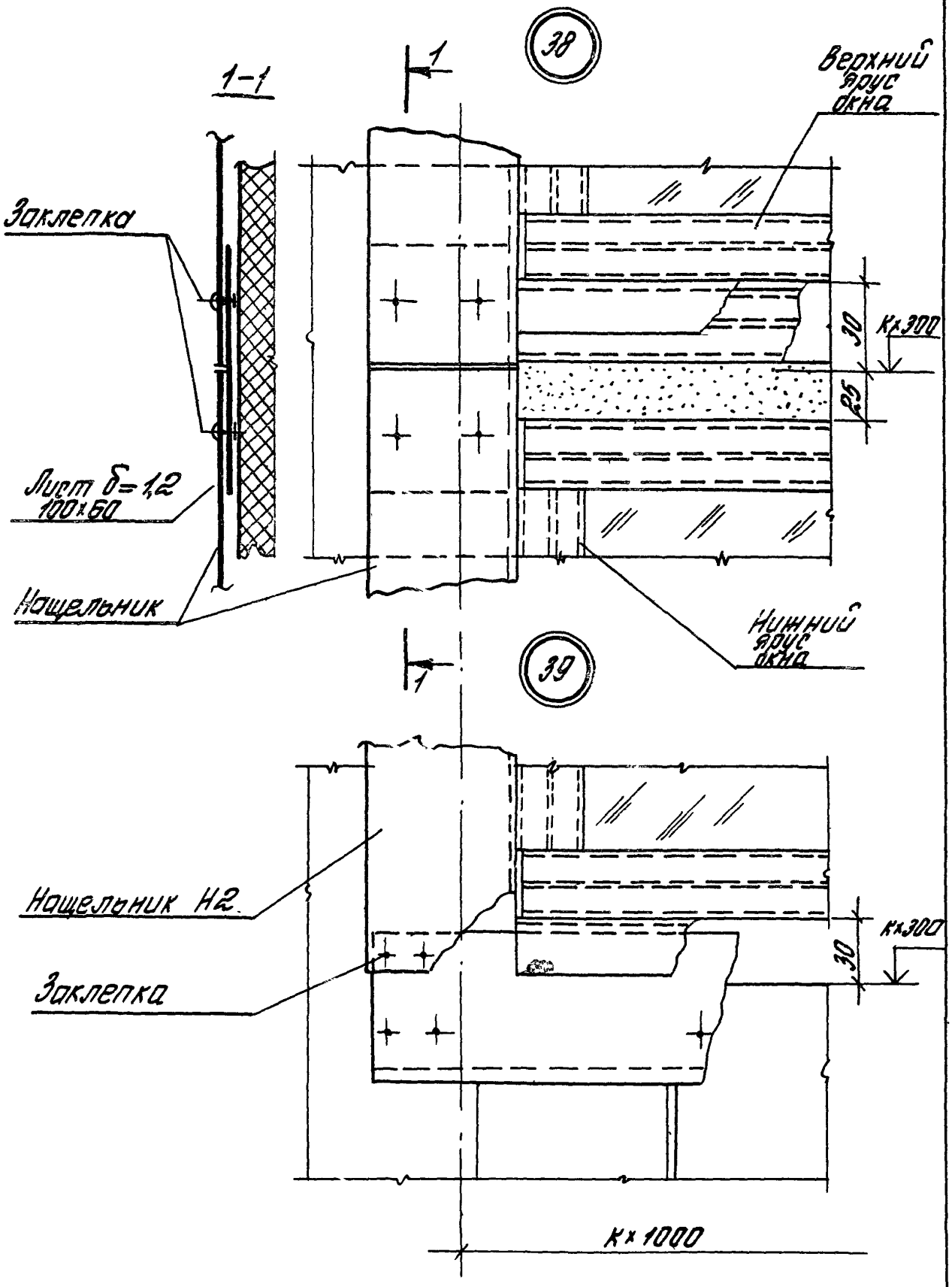
1-1
1
38
Верхний ярус окна
Заклепка
Лист δ=1,2 100×60
Нащельник
Нижний ярус окна
30
К×300
25
1
39
Нащельник Н2
Заклепка
К×300
30
К×1000

Рис. 1 Крепление

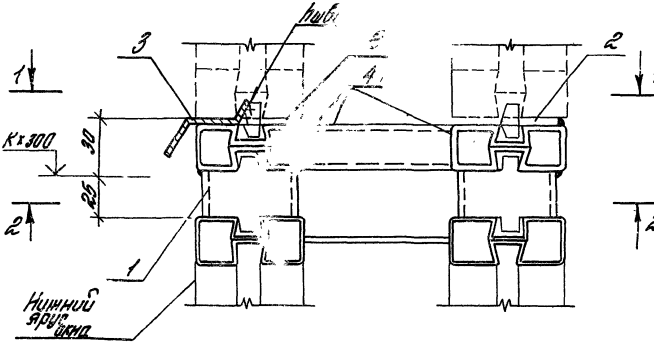

Рис. 2. Заделка

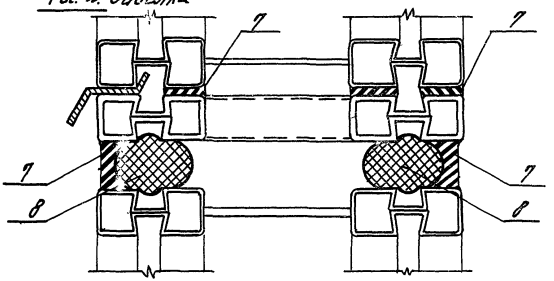

Узел 40 ст. совместно с узлами 19... 24 док. 7

				2. 436-21. 1-14		
Зав. отд.	Смилянский			Узел 40 Устройство горизонтального стыка окон с раздельными переплетами	Стадия	Лист	Листов
Н. контр.	Рузеева				Р	1	3
Гл. ар. пр.	Рузеева				ЦНИИПРОМЗДАНИЙ		
Зав. гр.	Власова						

Инв. № подл. | Подпись и дата | Взам. инв. №

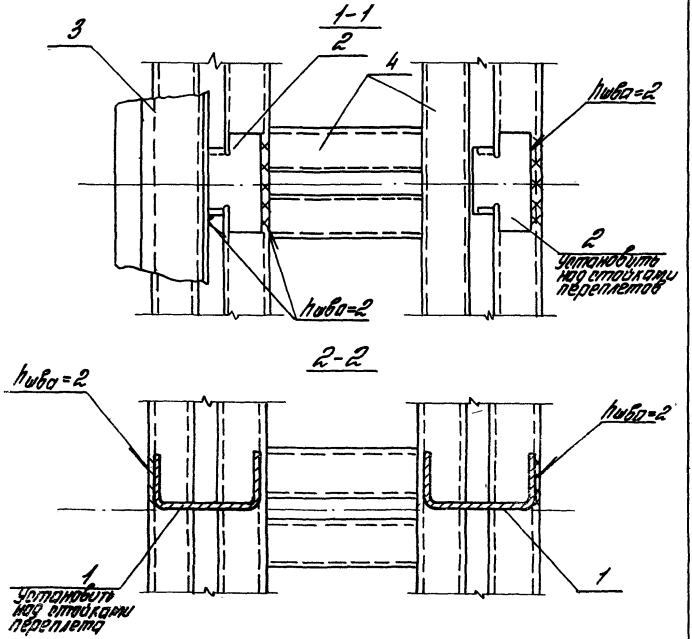

2.436-21.1-14

Лист 2

Инв. № подл.	Подпись и дата	Взам. инв. №

Марка, поз.	Обозначение	Наименование	Кол. на горизонтальный стык, м										Масса ед., кг	Примечание
			1,8	2,0		3,0	4,0	4,8	6,0					
		Детали												
1	1.436.3-21.1-00009	Сухарь М1	6	6		8	10	10	12					
2	1.436.3-21.1-00010	Сухарь М2	6	6		8	10	10	12					
3	1.436.3-21.1-00006	Нащельник А1.18	1											
	-01	А1.20		1			2							
	-02	А1.24						2						
	-03	А1.30				1			2					
4	1.436.3-21.1-40000	Ригель ветровой Р48						1						
	-01	Р40					1							
	-02	Р30				1								
	-03	Р20		1										
	-04	Р18	1											
4	1.436.3-21.1-30000	Ригель ветровой Р60							1					
5		Изделие закладное	2	2		2	2	2	2					для кирпичных стен
6		Лист 5х50х150 ГОСТ 19903-74 / С235 ГОСТ 27772-88	2	2		2	2	2	2				0,3	для панелей серии 1.432.1-21
		Материалы												
7		Мастика тиоколовая АМ-0.5 ТУ84-246-85	1,2	1,5		2,3	3,0	3,6	4,5					кг
8		Прокладка ПРП-40												
		К40.300 ГОСТ 19177-81	3,6	4,0		6,0	8,0	9,6	12,0					м

2.436-21.1-14

Лист 3

25158-02 60

59

41 Рис. 1 крепление

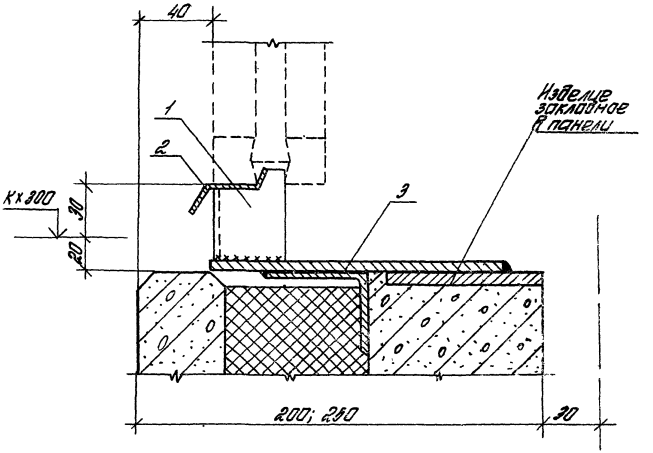

				2.436-21.1-15		
Зав. отд	Стиляновский		Узел 41...44 Устройство нижнего горизонтального стыка окна с одинарными переплетами по отметке из железобетонных трехслойных панелей	Стадия	Лист	Листов
Н. контр	Пузырева			Р	1	4
Гл. арх. пр.	Пузырева			ЦНИИПРОМЗДАНИЙ		
Зав. ед.	Власова					
Инж. II кат.	Филиппьева					

41

Рис. 2; 3
Заделка

Плиты асбестоцементные подоконные по ТУ 400-1-460-78 (рис. 2) или плиты подоконные железобетонные по ГОСТ 24866-82 на цем. песчаном растворе марки 100 (рис. 3)

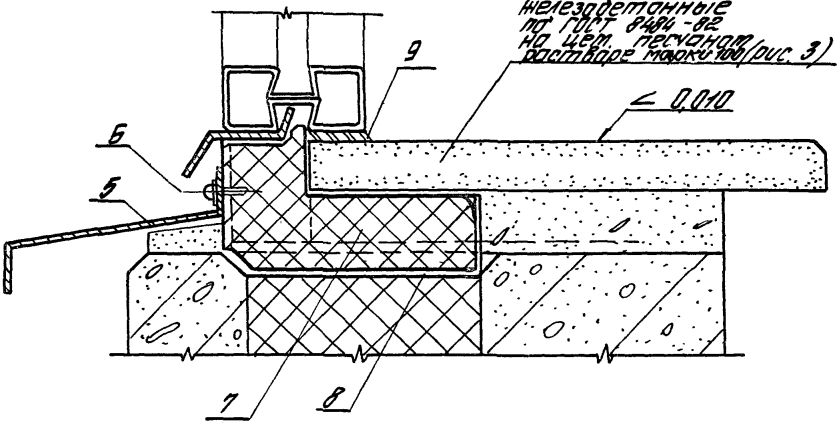

41

Рис. 4
Заделка
Остальное см. рис. 2; 3

Подоконник из керамической плитки на цем. песчаном растворе марки 100

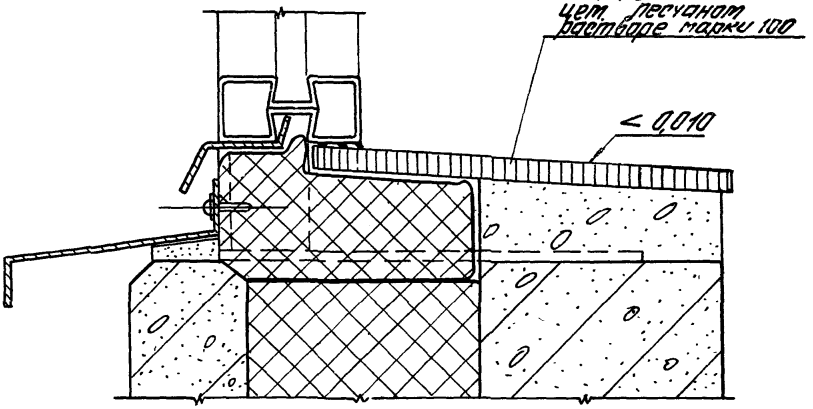

Инв. № подл. | Подпись и дата | Взам. инв. №

25158-02 62

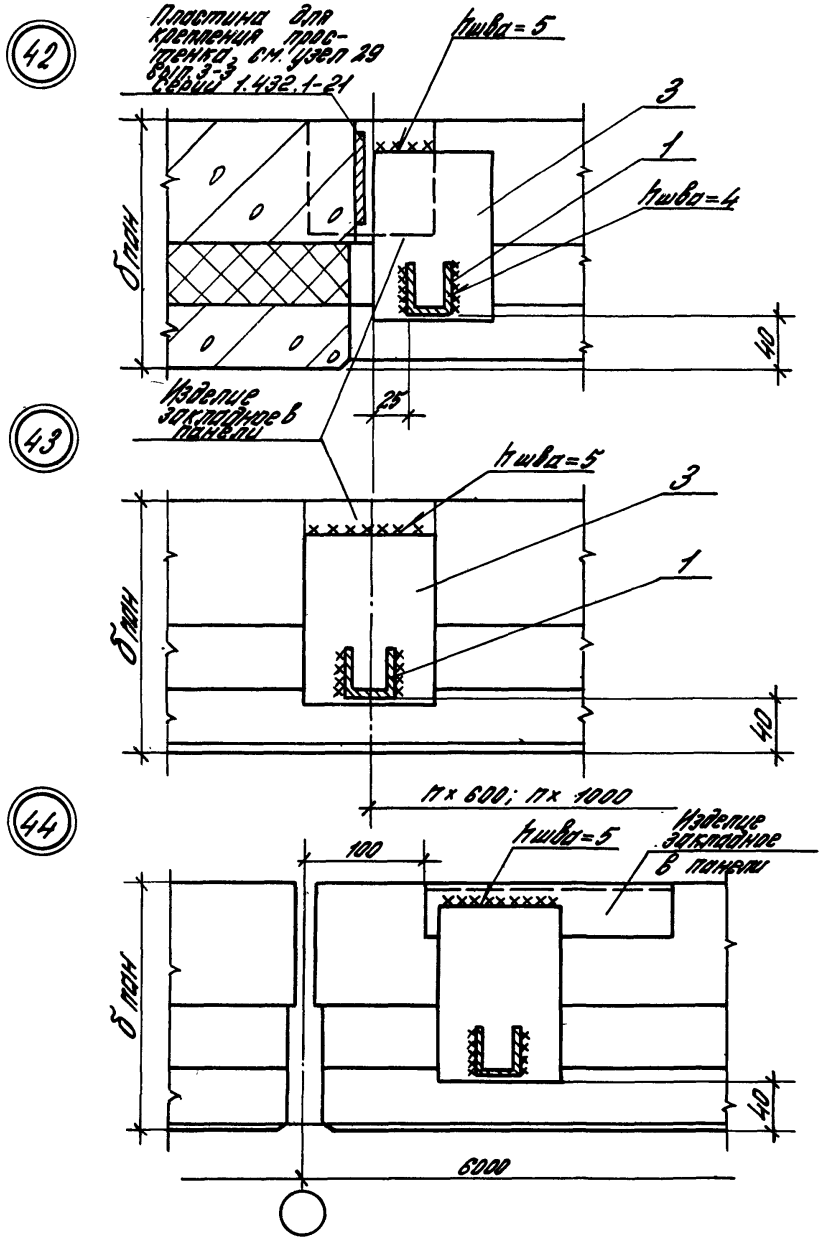

2.436-21.1-15

Лист 3

Марка, поз.	Обозначение	Наименование	Кол. на горизонтальный стык, м										Масса ед., кг	Примечание
			1,8	3,0	4,8	6,0								
		Детали												
1	1.436.3-21.1-00011	Сухарь М4	2	3	5	6								
2	1.436.3-21.1-00006	Нащельник А1.18	1											
		А1.24			2									
		А1.30		1		2								
3	2.436-21.1-38	Кронштейн К4	2	3	5	6								Для $б_{пан}$=200
		К5	2	3	5	6								Для $б_{пан}$=250
5	2.436-21.1-33	Слив.С1; l= 1790	1										2,3	БЧ
		l= 2400			2								3,1	БЧ
		l= 2990		1		2							3,9	БЧ
		Стандартные изделия												
6		Винт 3-4,8 х 19 ТУ 67-637-84	2	3	5	6								
		Материалы												
7		Плита минераловатная П ГОСТ 9573-82												$м^3$
8		Пленка полиэтиленовая ГОСТ 10354-82												$м^2$
9		Мастика тиоколовая АМ-0,5 ТУ84-246-85	0,3	0,5	0,7	0,9								кг

2.436-21.1-15

Лист 4

Рис. 1
Крепление

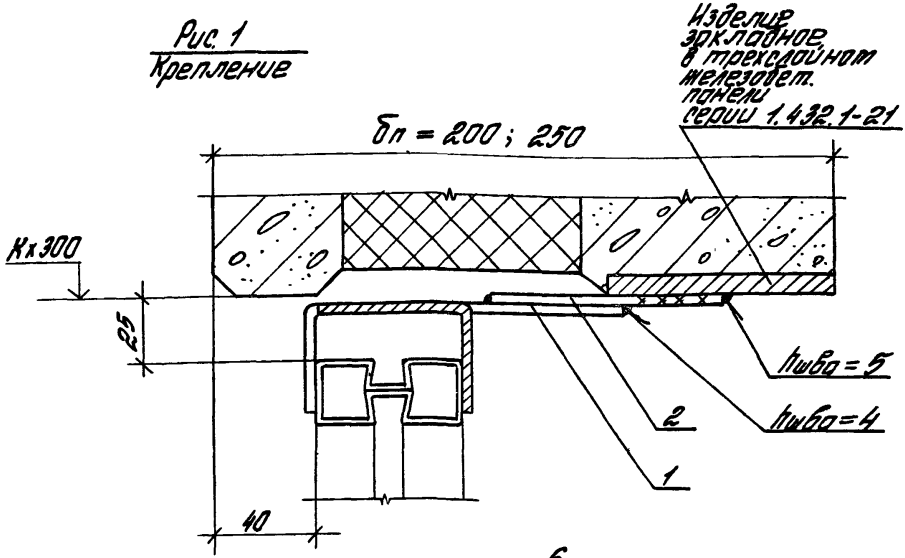

Рис. 2
Заделка

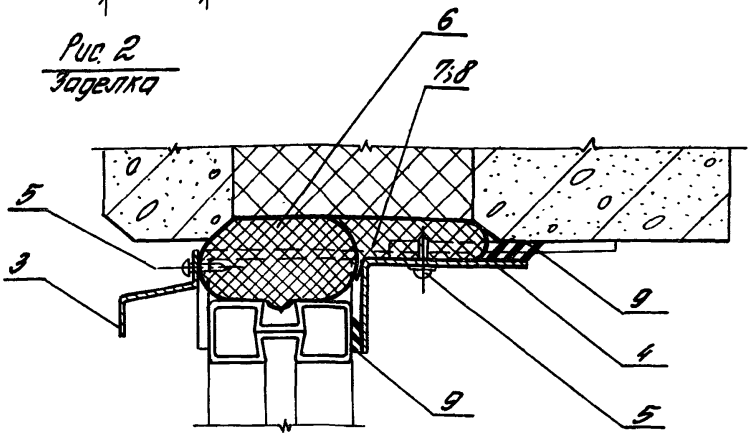

Зав. отд.	Стиланский		
Н. контр.	Гузеева		
Нач. пр.	Гузеева		
Зав. лр	Власова		

2.436-21.1-16

Узел 45
Устройство верхнего горизонтального стыка окна с одинарными переплетами со стеной из железобетонных трехслойных панелей

Стадия	Лист	Листов
Р	1	3

ЦНИИПРОМЗДАНИЙ

Марка, поз	Обозначение	Наименование	Кол. на горизонтальный стык, м										Масса ед., кг.	Прим.
			1,8	3,0	4,8	6,0								
		Детали												
1	1.436.3-21.1-00013	Планка М7	2	3	4	5								
	-01	М7Н	1	1	1	1								
2		Лист 5×50 ГОСТ 19903-74 / С235 ГОСТ 27772-88												Для $б_п$=250
		ℓ=100	3	4	5									БУ
3	2.436-21.1-34	Слив С2; ℓ=1790	1										1,1	БУ
		ℓ=2400			2								1,4	БУ
		ℓ=2980		1		2							1,8	БУ
4	2.436-21.1-35-02	Нащельник Н3												Для $б_п$=200
		ℓ=1790	1											БУ
		ℓ=2400			2									БУ
		ℓ=2980		1		2								БУ
4	2.436-21.1-35-03	Нащельник Н4												Для $б_п$=250
		ℓ=1790	1											БУ
		ℓ=2400			2									БУ
		ℓ=2980		1		2								БУ

Марка, поз.	Обозначение	Наименование	Кол. на горизонтальный стык, м										Масса ед., кг	Прим.
			1,8	3,0	4,8	6,0								
		Стандартные изделия												
5		Винт 3-4,8×19												
		ТУ 67-639-84	6	8	10	12								
		Материалы												
6		Прокладка ПРП-40												
		К40.300 ГОСТ 19177-81												
7		Плита минерало-												
		ватная П50												Для δп=250
		ГОСТ 9573-82	0,002	0,003	0,005	0,006								$м^3$
8		Пленка полиэтиле-												Для δп=250
		новая ГОСТ 10354-82	0,2	0,3	0,5	0,6								$м^2$
9		Мастика тиоколовая												
		АМ-0,5 ТУ 84-246-85	1,9	3,1	5,0	6,3								кг

25158-02 67

2.436-21.1-16

Лист 3

99

Рис. 1

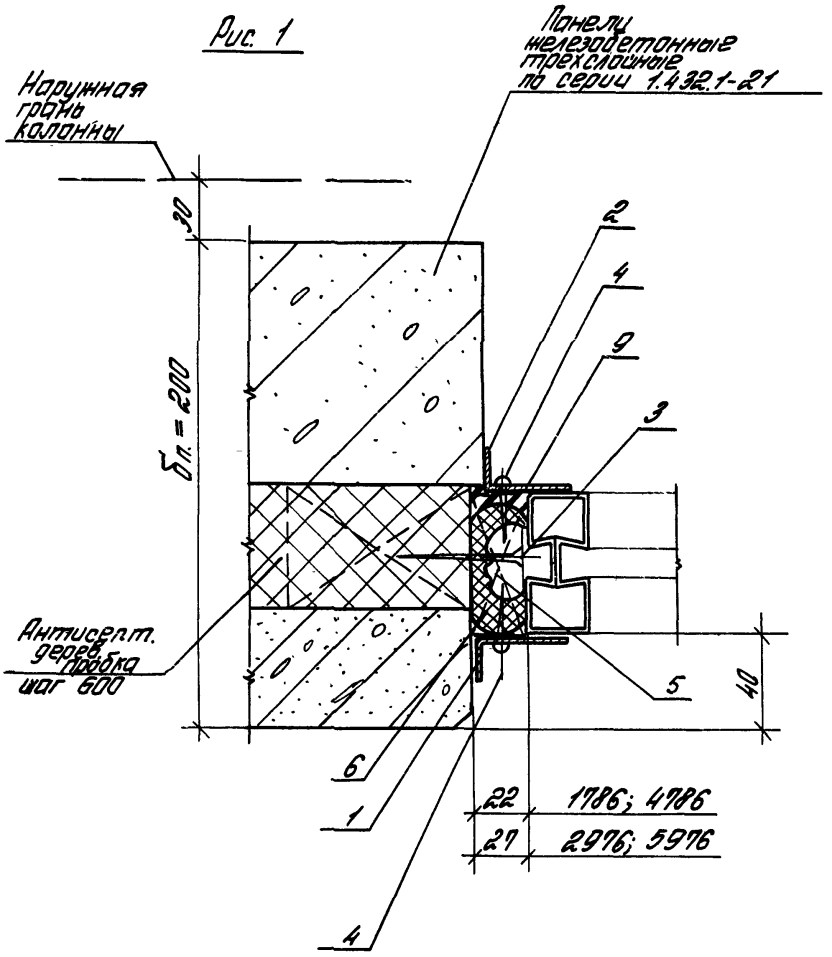

			2.436-21.1-17		
Гл.спец.	Итальянский		Узел 46 Устройство вертикального стыка окна с одинарными переплетами по стене из железобетонных трехслойных панелей	Стадия	Лист	Листов
				Р	1	4
Нач.отд.	Итальянский			ЦНИИПРОМЗДАНИЙ		
Н.контр.	Гузеева					
Гл.арх.пр.	Гузеева					
Зав.гр.	Власова					
Инж. II кат.	Силантьева					

Инв.№ подл. | Подпись и дата | Взам.инв.№

Рис. 2

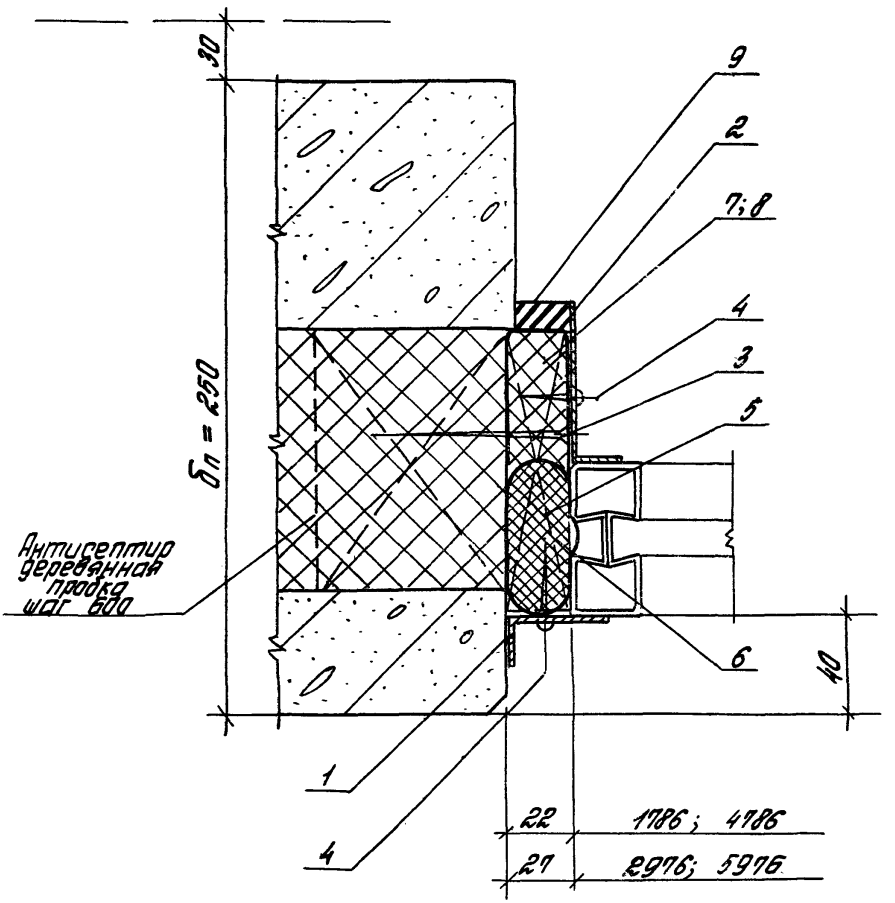
30
9
2
7;8
4
3
5
$б_п$ = 250
Антисептир деревянная пробка шаг 600
6
40
1
4
22
1786; 4786
27
2976; 5976

Инв. № подл.	Подпись и дата	Взам. инв. №

Марка, поз.	Обозначение	Наименование	Кол. на вертикальный стык, т								Масса ед., кг	Прим.
			1,2	1,8								
		Детали										
1	2.436-21.1-35-02	Нащельник Н3										
		ℓ=1180	1								0,67	
		ℓ=1780		1							1,015	
2	2.436-21.1-35-02	Нащельник Н3										для рис. 1
		ℓ=1180	1								0,67	
		ℓ=1780		1							1,015	
2	2.436-21.1-35	Нащельник Н1										для рис. 2
		ℓ=1180	1									
		ℓ=1780		1								
		Стандартные изделия										
3		Шуруп 1-6×80 ГОСТ 1145-80	4	6								
4		Шуруп 1-4×40 ГОСТ 1145-80	4	6								
		Материалы										
5		Пиломатериалы										
		хв. пород ГОСТ 8486-86										
		брусок 25×100×120	2	3								для рис. 2
		брусок сеч. 25×58×120	2	3								для рис. 1

25158-02 70

Марка, поз.	Обозначение	Наименование	Кол. на вертикальный стык, т									Масса ед., кг	Прим.
			1,2	1,8									
6		Прокладка ПРП-40											
		К40.300 ГОСТ 19177-81	1,2	1,8									м
7		Плита минерало-											для рис. 2
		ватная П 125											
		ГОСТ 9573-82	0,001	0,002									$м^3$
8		Пленка полиэтиле-											для рис. 2
		новая ГОСТ 10354-82	0,1	0,2									$м^2$
9		Мастика тиоколовая											
		АМ-0,5 ТУ84-246-85	1,6	1,9									кг

25158-02 71

2.436-21.1-17

Лист 4

47 Рис. 1. Крепление

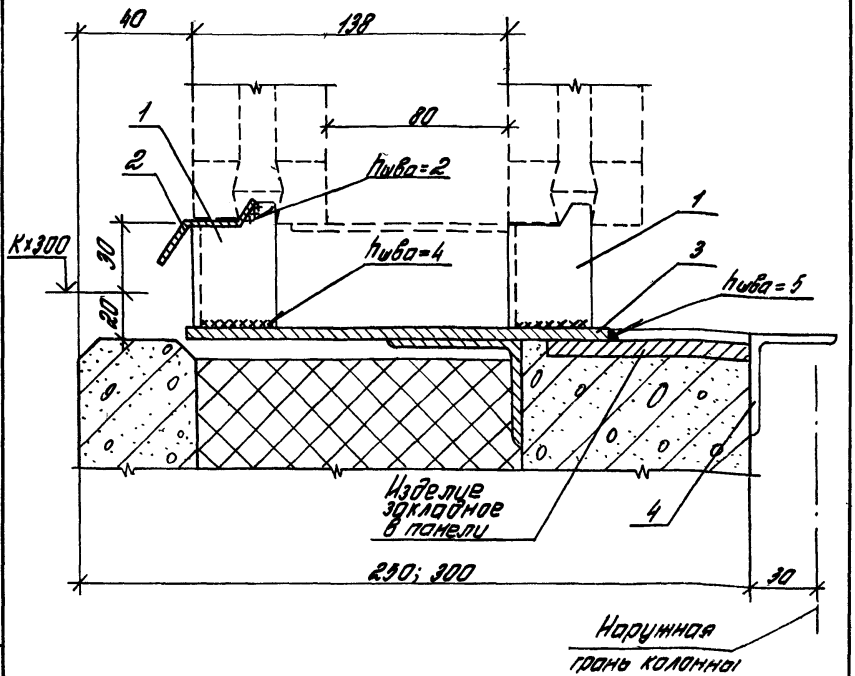

Зав. отд.	Стиланский		2.436-21.1-18	
Н. контр.	Гузеева		Узел 47 ... 50 Устройство нижнего горизонтального стыка окна с раздельными переплетами со стеной из железобетонных трехслойных панелей	Стадия: Р; Лист: 1; Листов: 6
Гл. арх. пр.	Гузеева			ЦНИИПРОМЗДАНИЙ
Зав. гр.	Власова			
Инж. II кат.	Силантьева			

Инв. № подл. | Подпись и дата | Взам. инв. №

25158-02 72

47 Рис. 2; 3
Заделка

Плиты асбесто-цементные подоконные по ТУ 400-1-460-78 (рис. 2)
или
плиты подоконные (рис. 3) железобетонные по ГОСТ 8904-82 на цем. песчаном растворе марки 100

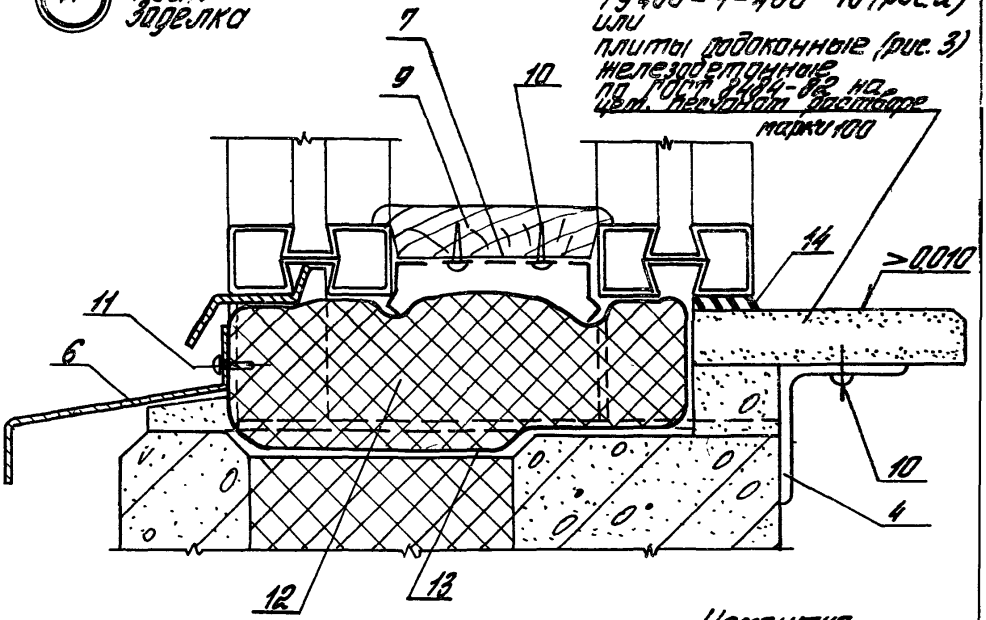

47 Рис. 4
Заделка
остальное см. Рис 2; 3

Цементно-песчаный раствор марки 100

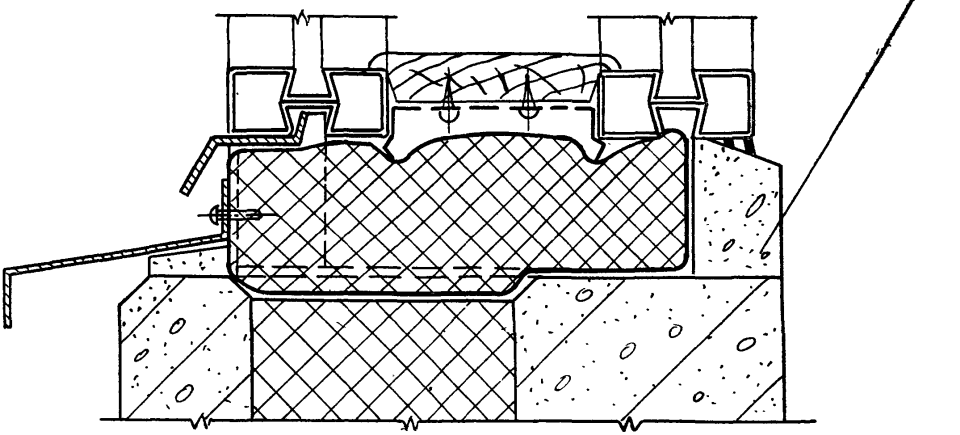

48

Пластина для крепления простенка
Ст. узел 29
Вып. 3-3
сер. 1.432.1-21

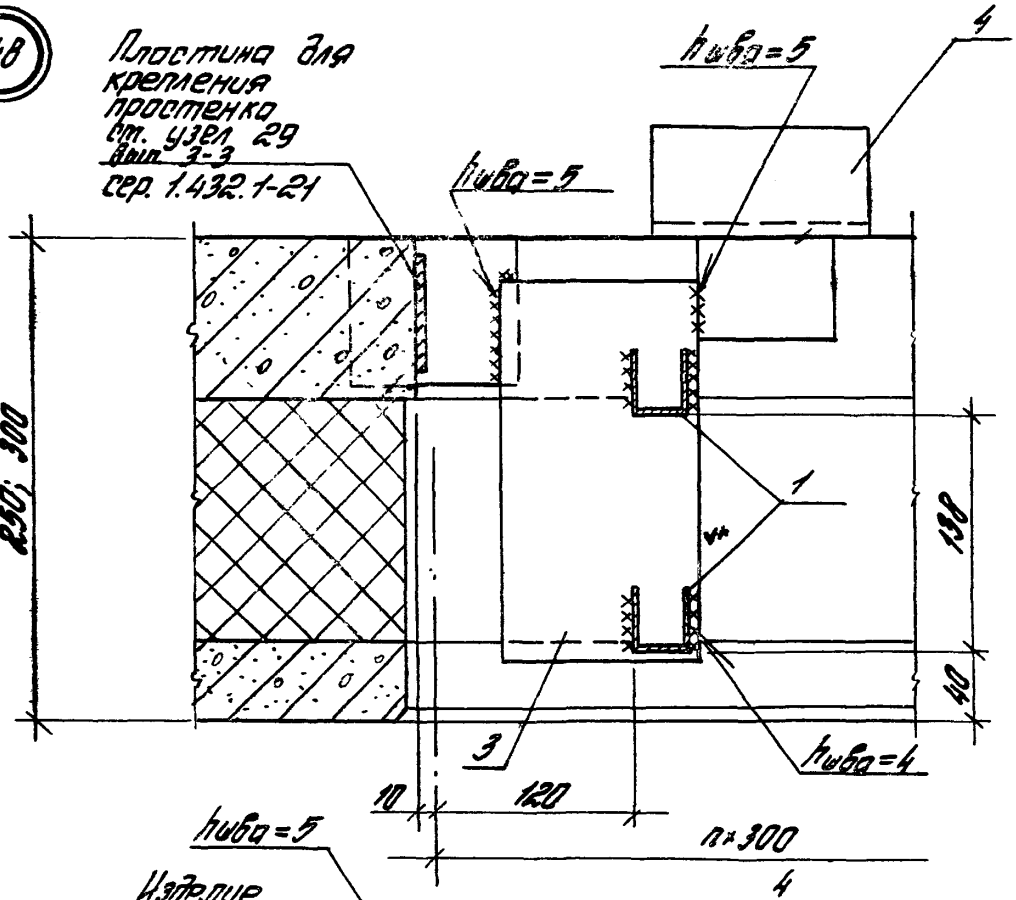

49

Изделие закладное в панели

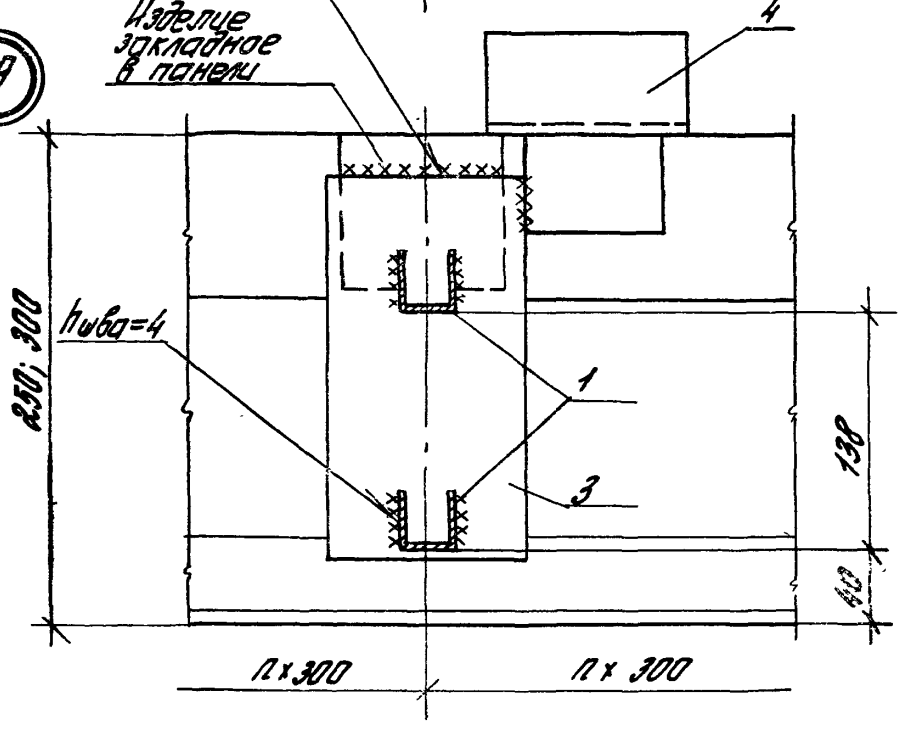

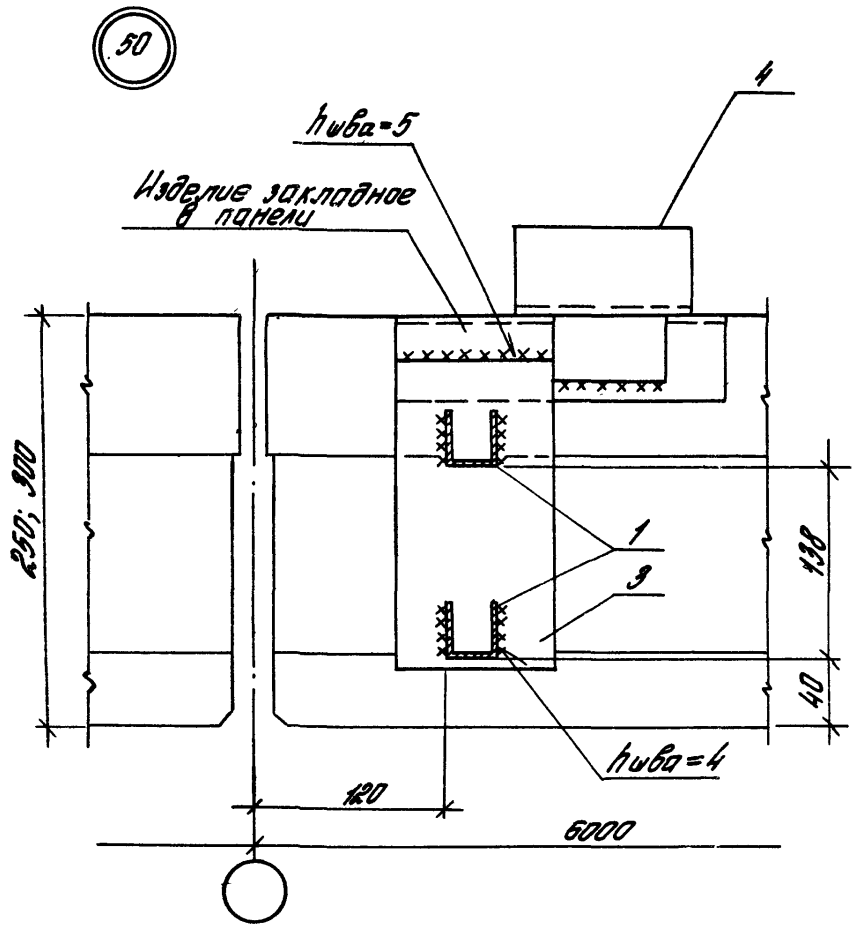
50
4
hшва=5
Изделие закладное в панели
250; 300
1
3
138
40
hшва=4
120
6000

Инв.№ подл.	Подпись и дата	Взам.инв.№

Марка, поз.	Обозначение	Наименование	Кол. на горизонтальный стык, м									Масса, ед., кг	Прим.
			1,8	3,0	4,8	6,0							
		Детали	1,8	3,0	4,8	6,0							
1	1.436.3-21.1-00011	Сухарь М4	4	6	10	12							
2	1.436.3-21.1-00006	Нащельник А1.18	1										
		А1.24			2								
		А1.30		1		2							
3	2.436-21.1-38	Кронштейн К5	2	3	5	6							Для $б_{пр}$=250
		К6	2	3	5	6							Для $б_{п}$=300
4	2.436-21.1-36	Кронштейн К1	2	3	5	6							Для рис. 3
	2.436-21.1-36	Кронштейн К2	2	3	5	6							Для рис. 2
6	2.436-21.1-33	Слив С1 ℓ=1780	1									2,3	
		ℓ=2400			2							3,1	
		ℓ=2990		1		2						5,1	
7	1.436.3-21.1-00016	Защелка	2	3	5	6							
9	2.436-21.1-39	Заглушка	1,8	3,0	4,8	6,0							т
		Стандартные изделия											
10		Шуруп 1-3х16 ГОСТ 1145-80	6	9	15	18							
11		Винт 3-4,8х19											
		ТУ 67-637-84	2	3	5	6							

25158-02 76

Марка, поз.	Обозначение	Наименование	Кол. на горизонтальный стык, м										Масса ед., кг	Прим.
			1,8	3,0	4,8	6,0								
		Материалы												
12		Плита минераловатная												
		П ГОСТ 9573-82												$м^3$
13		Пленка полиэтиленовая												
		ГОСТ 10354-82												$м^2$
14		Мастика тиоколовая												
		АМ-0,5; ТУ84-246-85												кг

Рис. 1
Крепление

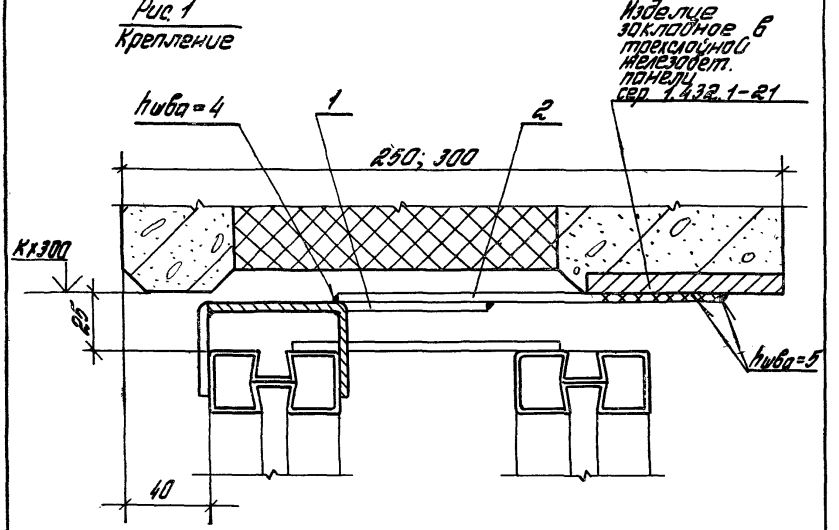

Рис. 2
Заделка

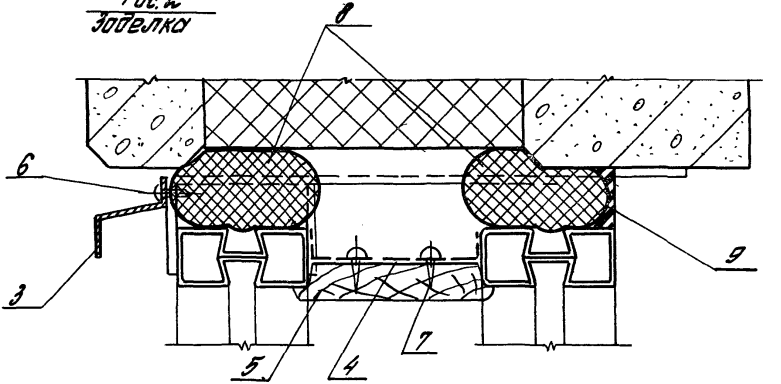

Инв. № подл. | Подпись и дата | Взам. инв. №

Зав. отд	Стилянский		
Н. контр	Гузеева		
Гл. арх. пр	Гузеева		
Зав. гр.	Власова		

2.436-21.1-19

Узел 57
Устройство верхнего горизонтального стыка окна с раздельными переплетами со стеной из железобетонных трехслойных панелей

Стадия	Лист	Листов
Р	1	3

ЦНИИПРОМЗДАНИЙ

25158-02 78

Марка, поз.	Обозначение	Наименование	Кол. на горизонтальный стык, м										Масса ед., кг	Прим.
			1,8	3,0	4,8	6,0								
		Детали												
1	1.436.3-21.1-00013-	Планка М7	2	3	4	5								
	-01	М7Н	1	1	1	1								
2		Лист 5х50 ГОСТ19903-74												
		С235 ГОСТ27772-88												
		ℓ=100	3	4	5	6							0,2	БУ
3	2.436-21.1-34	Слив С2; ℓ=1780	1										1,1	БУ
		ℓ=2400			2								1,44	БУ
		ℓ=2980		1		2							1,8	БУ
4	1.436.3-21.1-00016	Защелка	2	3	5	6								
5	2.436-21.1-39	Заглушка	1,8	3,0	4,8	6,0								т
		Стандартные изделия												
6		Винт 3-4,8х19												
		ТУ67-639-84	3	4	5	6								
7		Шуруп 1-3х16												
		ГОСТ1145-80	4	6	10	12								

25158-02 79

2.436-21.1-19

Лист 2

Марка, поз.	Обозначение	Наименование	Кол. на горизонт. стояк, м									Масса ед. кг	Прим.
			1,8	3,0	4,8	6,0							
		Материалы											
8		Прокладка ПРП-40											
		К60.300 ГОСТ 19177-81	3,6	6,0	9,6	12,0							м
9		Мастика тиоколовая ПМ-0,5											
		ТУ 84-246-85		0,3	0,5	0,7							кг

25158-02 80

2.436-21.1-19

Лист 3

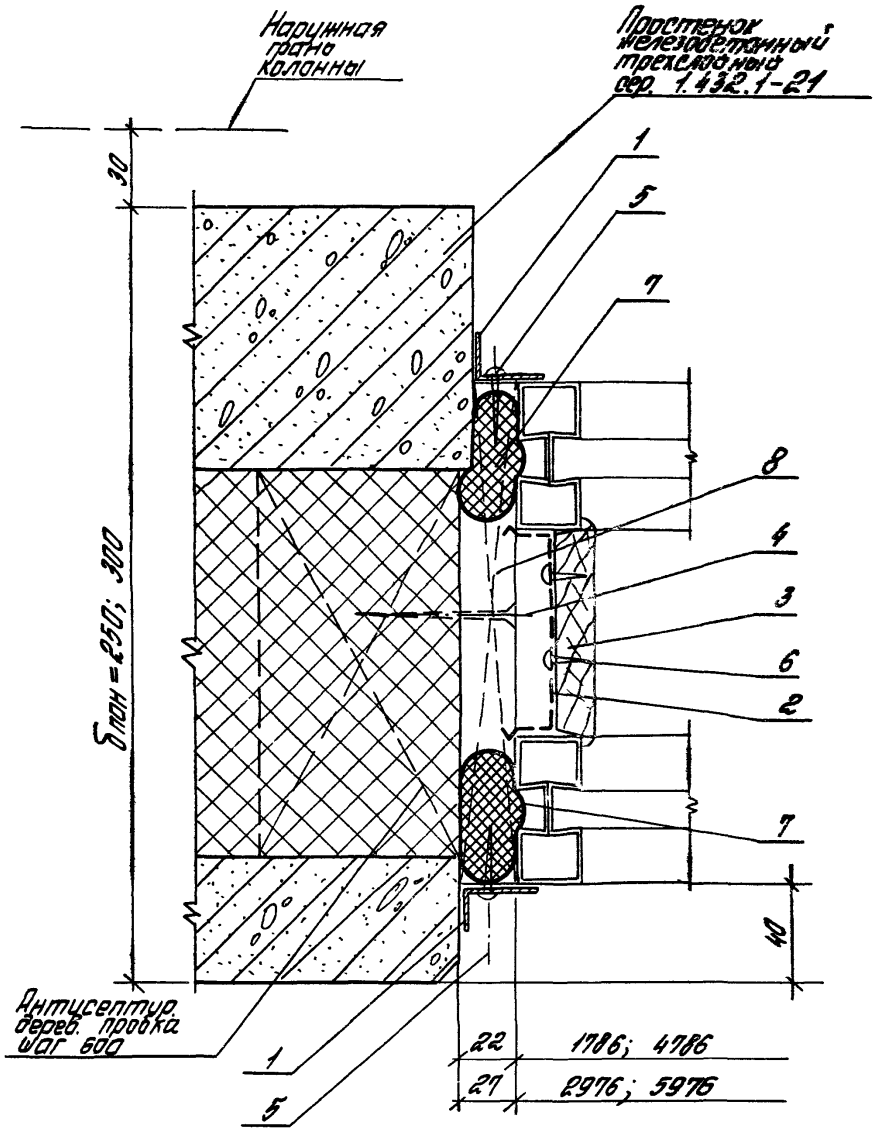

				2.436-21.1-20
Зав. отд.	Смилянский			Узел 52 Устройство вертикального стыка окна с раздельными переплетами до стеной из железобетонных панелей
Н. контр.	Гузеева			
Гл. арх. пр.	Гузеева			
Зав. гр.	Власова			
Инж. II кат.	Силантьева			

Стадия	Лист	Листов
Р	1	

ЦНИИПРОМЗДАНИЙ

25158-09 - 81

Марка, поз.	Обозначение	Наименование	Кол. на горизонтальный стык, м		Масса ед., кг	Примеч.
			1,2	1,8		
		Детали				
1	2.436-21.1-35-02	Нащельник Н3; ℓ= 1180	2		0,67	
		ℓ=1780		2	1,015	
2	1.436.3-21.1-00016	Защелка	2	3		
3	2.436-21.1-39	Заглушка	1,2	1,8		т
		Стандартные изделия				
4		Шуруп 1-6×80 ГОСТ1145-80	4	6		
5		Шуруп 1-4×40 ГОСТ1145-80	4	6		
6		Шуруп 1-3×15 ГОСТ1145-80	8	12		
		Материалы				
7		Прокладка ПРП-40				
		К 40×300 ГОСТ19177-81	1,2	1,8		т
8		Лиломатериалы				
		хв. пород ГОСТ8486-86				
		брусок сеч. 25×198×120	2	3		

Рис. 1
крепление

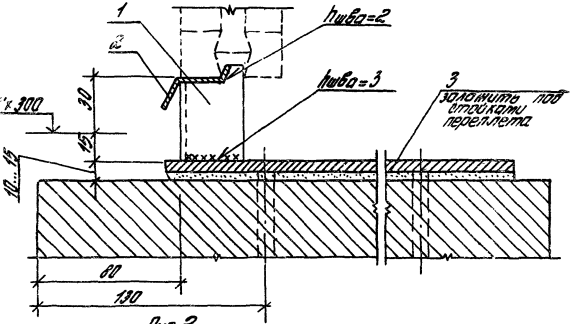

Рис. 2
Заделка

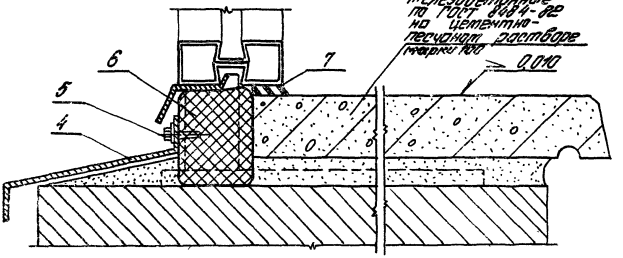

* Другие варианты решения подоконника ст. по узлу 1 рис. 2; 3 (док. 1)

				2.436-21.1-21		
Зав. отд.	Стилянский			Узел 53 Устройство нижнего горизонтального стыка окна с одинарными переплетами с кирпичной стеной	Стадия	Лист	Листов
Н. контр.	Гузеева				Р	1	2
ГАП	Гузеева				ЦНИИПРОМЗДАНИЙ		
Зав. гр.	Власова						
Инж. II кат.	Силантьева						

Инв. № подл.	Подпись и дата	Взам. инв. №

Марка, поз.	Обозначение	Наименование	Кол. на горизонтальный стык, т										Масса ед., кг	Примечание
			1,8	2,4	3,0	4,8	6,0							
		Детали												
1	1.436.3-21.1-00011	Сухарь М4	2	3	3	5	6							
2	1.436.3-21.1-00006	Нащельник А1.18	1											
	-02	А1.24		1		2								
	-03	А1.30			1		2							
3	2.436-21.1-37	Изделие закладное К3	2	3	3	5	6							
4	2.436-21.1-33	Слип С1												
		ℓ = 1790	1										2,3	6Ч
		ℓ = 2400		1		2							3,1	6Ч
		ℓ = 2990			1		2						3,9	6Ч
		Стандартные изделия												
5		Винт 3-4,8×19												
		ТУ67-637-84	2	3	3	5	6							
		Материалы												
6		Прокладка ПРП-40												
		КБО.300 ГОСТ19177-81	1,8	2,4	3,0	4,8	6,0							т
7		Мастика тиоколовая												
		АМ-0,5 ТУ84-246-85	0,3	0,4	0,5	0,7	0,9							кг

25158-02 84

2.436-21.1-21

Лист 2

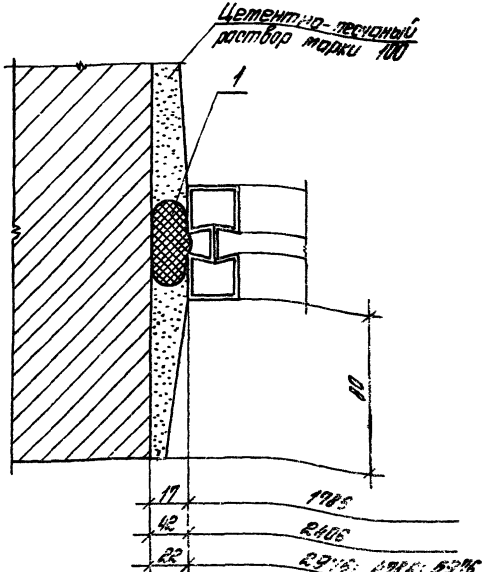

Поз.	Наименование	Кол. на вертикальный стык, м						Масса, ед., кг	Прим.
		1,2	1,8						
1	Прокладка ПРП-40								
	К 40.300 ГОСТ 19177-81	1,2	1,8						м

2.436-21.1-22

Зав. отд.	Стилянский		
Н. контр.	Гузеева		
ГАП	Гузеева		
Зав. гр.	Власова		
Инж. II кат.	Сухантьева		

Узел 54
Устройство вертикального стыка окна с одинарными переплетами с кирпичной стеной

Стадия	Лист	Листов
Р		1

ЦНИИПРОМЗДАНИЙ

25158-02 85

55 Рис. 1 крепление

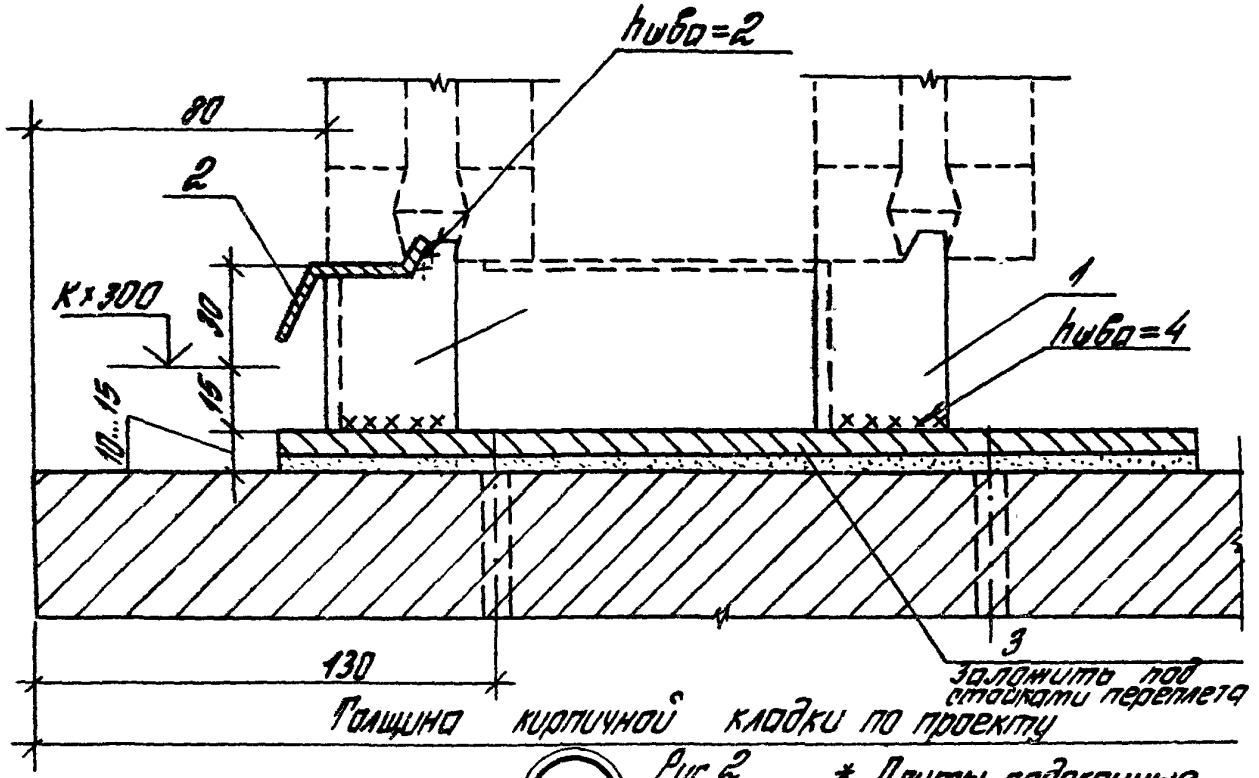

55 Рис. 2 заделка

* Плиты доборные железобетонные по ГОСТ 8484-82 на цементно-песчаном растворе марки 100

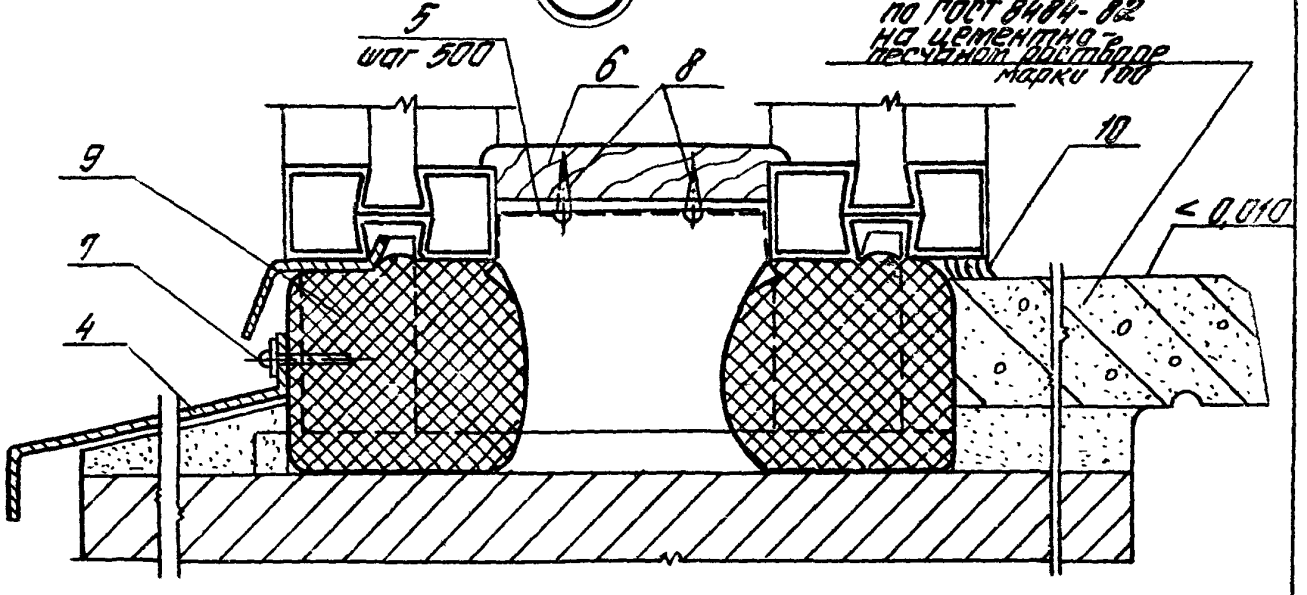

				2.436-21.1-23	
Зав. отд.	Стилянский			Узел 55 Устройство нижнего горизонтального стыка окна с разделительными переплетами с кирпичной стеной	Стадия Р; Лист 1; Листов
Н. контр.	Гузеева				
ГАП	Гузеева				
Зав. гр.	Власова				ЦНИИЭПОМЗДАНИЙ
Инж. I кат.	Силантьева				

Инв. № подл. | Подпись и дата | Взам. инв. №

Марка поз.	Обозначение	Наименование	Кол. на горизонтальный сток, м										Масса ед., кг	Примечание
			1,8	2,4	3,0	4,8	6,0							
		Детали												
1	1.436.3-21.1-00011	Сухарь М4	4	6	6	10	12							
2	1436.3-21.1-00006	Нащельник А1.18	1											
		А.1.24		1		2								
		А1.30			1		2							
3	2.436-21.1-37	Изделие закладное К3	2	3	3	5	6							
4	2.436-21.1-33	Слив С1												
		ℓ = 1790	1										2,3	БЧ
		ℓ = 2400		1		2							3,1	БЧ
		ℓ = 2990			1		2						3,9	БЧ
5	1.436.3-21.1-00016	Защелка	2	3	3	5	6							
6	2.436-21.1-39	Заглушка	1,8	2,4	3,0	4,8	6,0							м
		Стандартные изделия												
7		Винт 3-4.8х19 ТУ67-639-84	2	3	3	5	6							
8		Шуруп 1-3х16 ГОСТ1145-80	4	6	6	10	12							
		Материалы												
9		Прокладка ПРП-40 К60.300 ГОСТ19177-81	3,6	4,8	6,0	9,6	12,0							м
10		Мастика тиоколовая												
		АМ-0,5 ТУ84-246-85	0,3	0,4	0,5	0,7	0,9							кг

25158-02 87

2.436-21.1-23

Лист 2

98

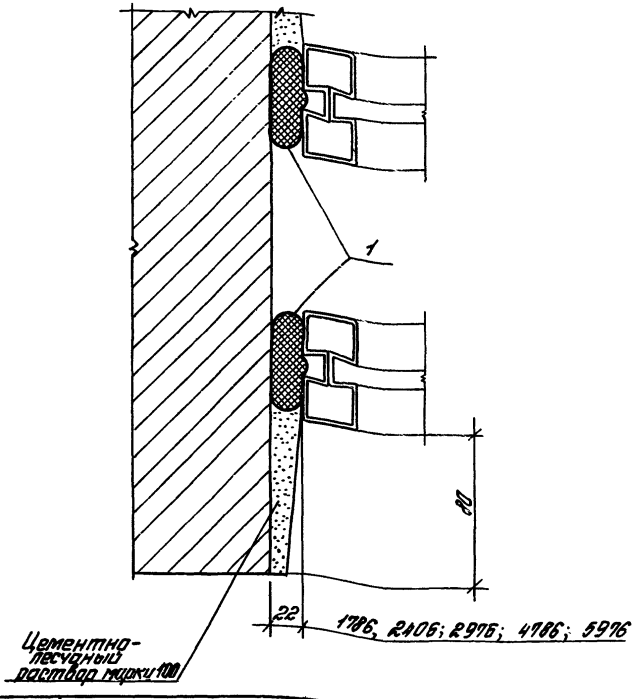

Поз.	Наименование	Кол. на вертикальный стык, м						Масса ед., кг	Прим.
		1,2	1,8						
1	Прокладка ПРП-40								
	К 40.300 ГОСТ 19177-81	2,4	3,6						м

2.436-21.1-24

Зав. отд.	Стиленский	
Н. контр.	Гузеева	
ГАП	Гузеева	
Зав. гр.	Власова	
Инж. II кат.	Силантьева	

Узел 56
Устройство вертикального стыка окна с раздельными переплетами с кирпичной стеной

Стадия	Лист	Листов
Р		1

ЦНИИПРОМЗДАНИЙ

Рис. 1 крепление

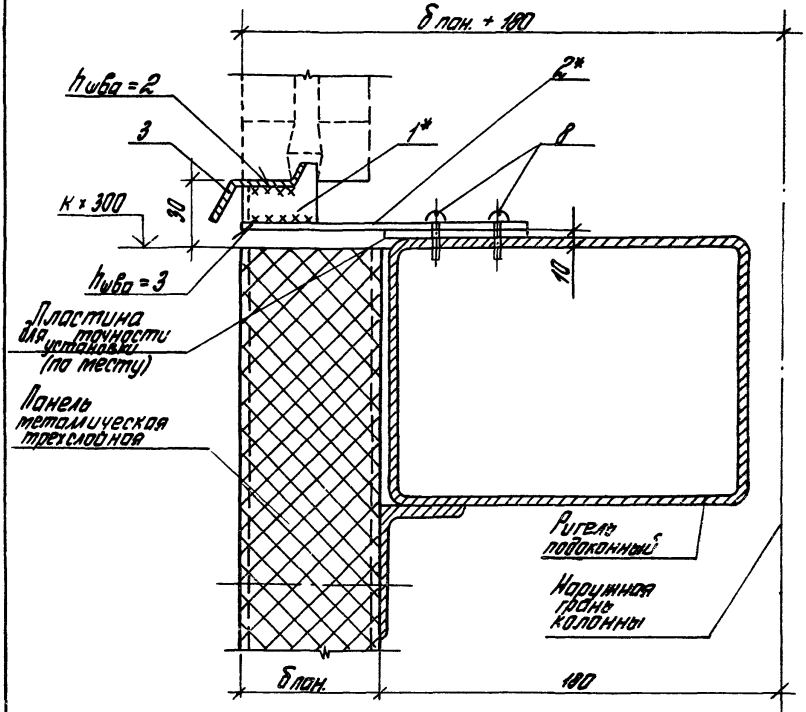

* Сухари М5 с полосой установить под стойками переплета

			2.436-21.1-25
Зав. отд.	Стуланский		Узел 57 Устройство нижнего горизонтального стыка окна с одинарным переплетом стены из металлических трехслойных панелей
Н. контр.	Гузеева		
ГАП	Гузеева		
Зав. гр.	Власова		
Инж. II кат	Силантьева		

Стадия	Лист	Листов
Р	1	3

ЦНИИПРОМЗДАНИЙ

Рис. 2 Заделка

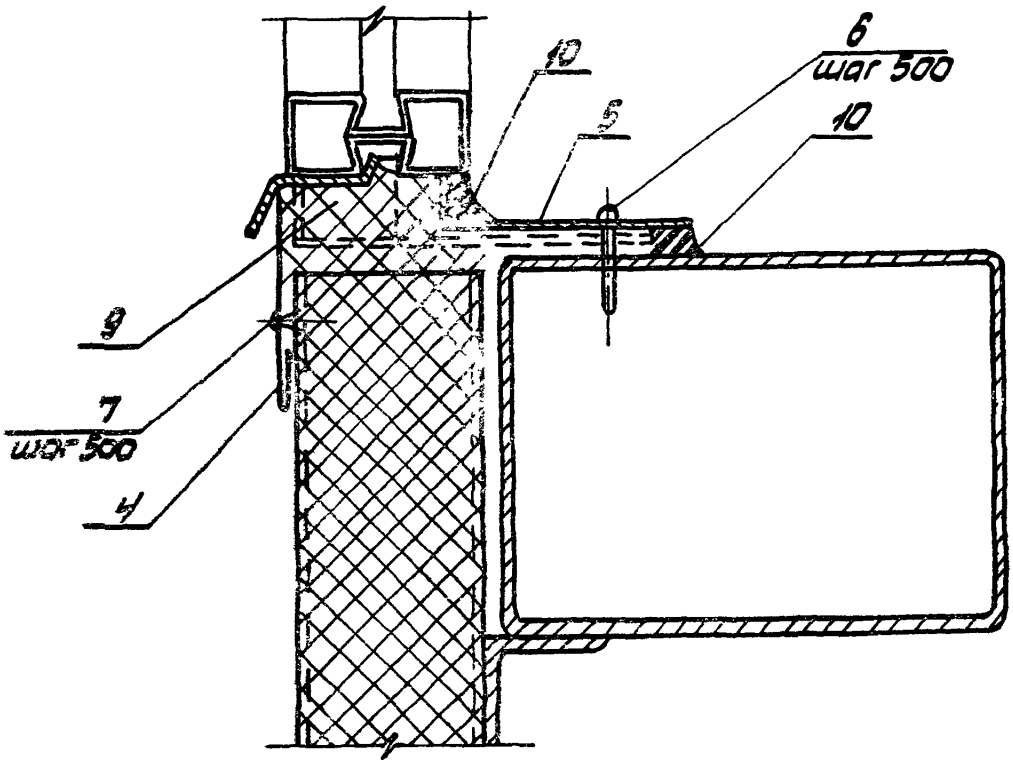

Марка, поз.	Обозначение	Наименование	Кол. на горизонтальный стык, м										Масса ед, кг	Примечание
			2,0	4,0	6,0									
		Детали												
1	1.436.3-21.1-00011-01	Сухарь М5	3	5	6									
2		Лист 5×50×150 ГОСТ 19903-74 / С235 ГОСТ 27772-88	3	5	6								0,3	БЧ
3	1.436.3-21.1-00006-01	Нащельник А1.20	1	2										
	-03	А1.30			1									
4		ОЦ Б-ПН-ПО-08×100 ГОСТ 19904-90 / С235-ОН-НР-1 ГОСТ 14918-80	2,0	4,0	6,0								0,7	М
5	2.436-21.1-35	Нащельник Н1												
		ℓ = 1960	1										2,5	БЧ
		ℓ = 2990			2								3,9	БЧ
		ℓ = 3940		1									5,1	БЧ
		Стандартные изделия												
6		Винт 4-4,2×45 ТУ 67-637-84	5	9	13									
7		Заклепка комбинир. ТУ 36-2088-85	5	9	13									
8		Винт 3-4,8×19 ТУ 67-637-84	6	10	12									
		Материалы												
9		Пенополиуретан ППУ-ЭМ-1												
		ТУ 6-05-1473-76	0,004	0,007	0,011									$м^3$
10		Мастика тиоколовая												
		АМ-0,5 ТУ 84-246-85	0,6	1,2	1,8									кг

2.436-21.1-25

Лист 3

25158-02 91

90

Рис. 1 крепление

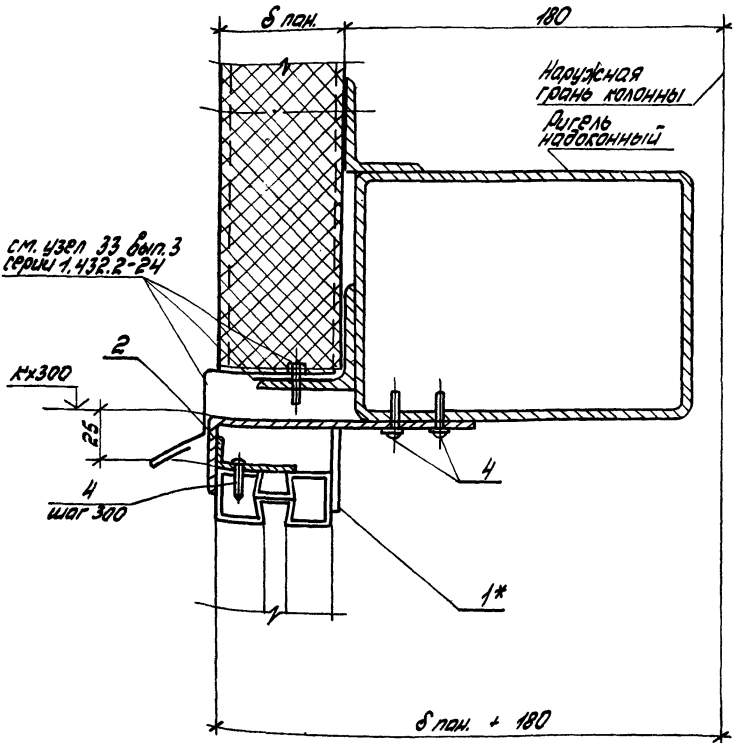

* Планки М7 установить у створ переплета

Инв. № подл. | Подпись и дата | Взам. инв. №

			2.436-21.1-26
Зав. отд.	Смилянский		Узел 58 Устройство верхнего горизонтального стыка окна с одинарным переплетом со стеной из металлических трехслойных панелей
Н. контр.	Гузеева		Стадия: Р; Лист: 1; Листов: 3
ГАП	Гузеева		ЦНИИПРОМЗДАНИЙ
Зав. гр.	Власова		
Инж. II кат.	Самантьева		

Рис. 2 Заделка

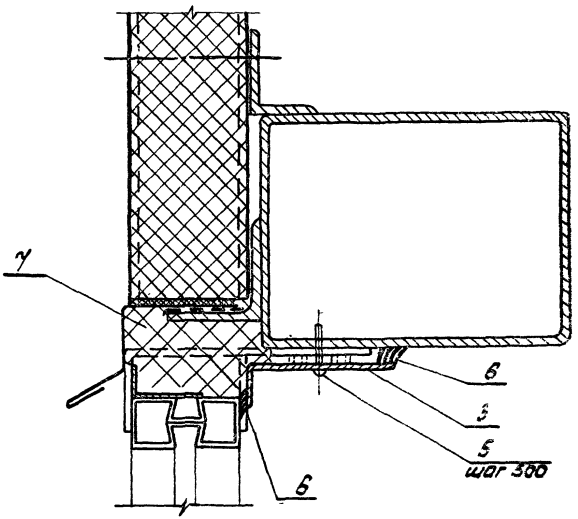

Инв. N подл.	Подпись и дата	Взам. инв. N

Марка, поз.	Обозначение	Наименование	Кол. на горизонтальный стык, м										Масса ед., кг	Примечание
			1,0	2,0	4,0	6,0								
		Детали												
1.	1.436.3-21.1-00013	Планка М7	2	3	5	6								
2	2.436.-21.1-35-02	Нащельник Н3; ℓ = 990	1										0,56	Б4
		ℓ = 1990		1									1,13	Б4
		ℓ = 2990				2							1,70	Б4
		ℓ = 3940			1								2,25	Б4
3	1.436.3-21.1-00013-01	Нащельник А1.20		1	2									
	-03	А1.30				2								
	-04	А1.10	1											
		Стандартные изделия												
4		Винт 3-4,8×19 ТУ 67-637-84	7	13	23	32								
5		Винт 4-4,2×46 ТУ 67-637-84	3	5	9	13								
		Материалы												
6		Мастика тиоколовая												
		АМ-0,5 ТУ 84-246-85	0,15	0,3	0,6	0,9								кг
7		Пенополиуретан ППУ-ЭМ-1												
		ТУ6-05-1473-76	0,003	0,006	0,012	0,018								м3

25158-02 94

Рис.1

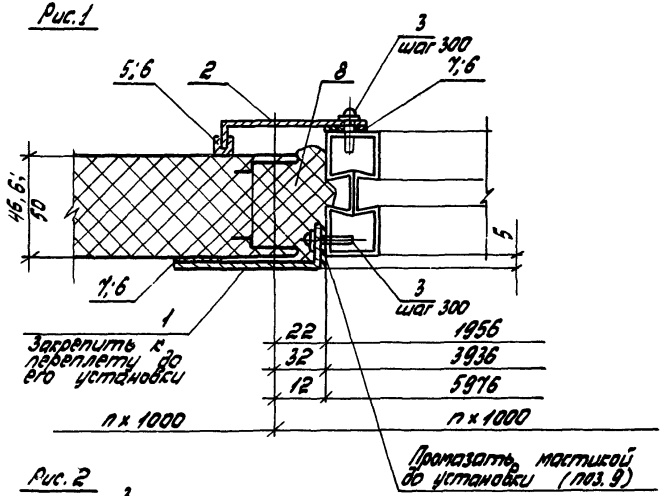

Рис.2

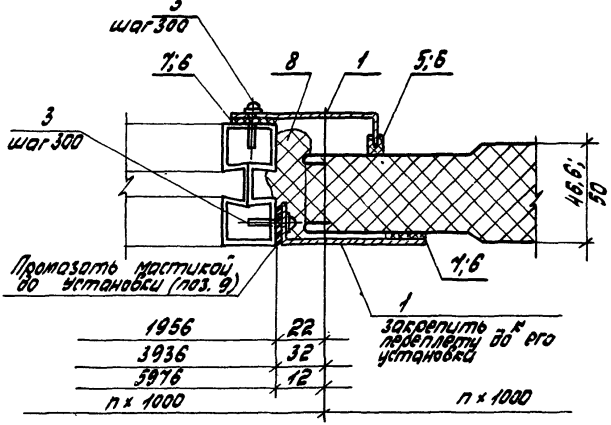

				2.436-21.1-27		
Завотд.	Стилянский			Узел 59 Устройство вертикального стыка окна с одинарными переплетами со стеной из металлических трехслойных панелей	Стадия	Лист	Листов
Н.контр.	Гузеева				Р	1	3
Гл.ар.пр.	Гузеева				ЦНИИПРОМЗДАНИЙ		
Зав.гр.	Власова						

Рис. 3

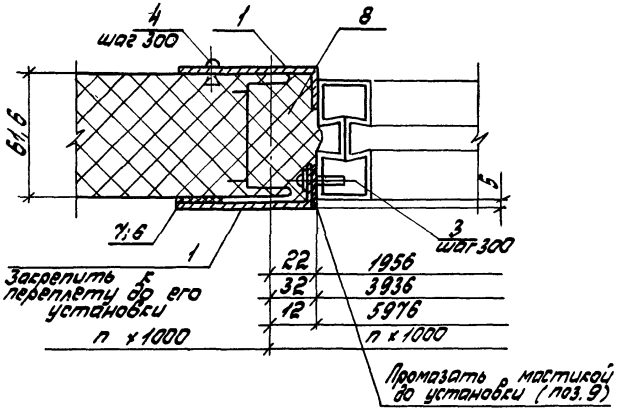

Рис. 4

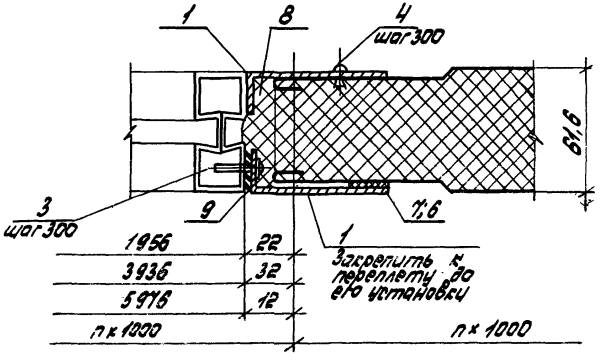

Инв. № подл. | Подпись и дата | Взам. инв. №

Марка, поз.	Обозначение	Наименование	Кол. на вертикальный стык, м										Масса ед., кг	Примечание
			1,2	1,8										
		Детали												
		Рис. 1												
1	2.436-21.1-35-01	Нащельник Н2; ℓ = 1180	1										0,94	
		ℓ = 1780		1									1,42	
2	2.436-21.1-35	Нащельник Н1; ℓ = 1180	1										0,84	
		ℓ = 1780		1									1,26	
		Рис. 2; 3; 4												
1	2.436-21.1-35	Нащельник Н2; ℓ = 1180	2											
		ℓ = 1780		2										
		Стандартные изделия												
3		Винт 3-4,8×19 ТУ67-637-84	4	6										
4		Заклепка комбинированная ТУ36-2088-85	4	6										
		Материалы												
5		Прокладка Р-4 сер. 1.436.3-21.1-00004	1,2	1,8										(м) для рис. 1
6		Клей 88 ТУ38-1051061-82	0,1	0,13										кг
7		Пластина ТМБЦ-М сеч. 3×20 ГОСТ 7338-77*	2,4	3,6										м
8		Пенополиуретан ППУ-ЭМ-1 ТУ 6-05-1473-76	0,002	0,003										м³
9		Мастика тиоколовая АМ-0,5 ТУ 84-246-85	0,1	0,2										кг

25158-02 97

2.436-21.1-27

Лист 3

60 Рис. 1 крепление

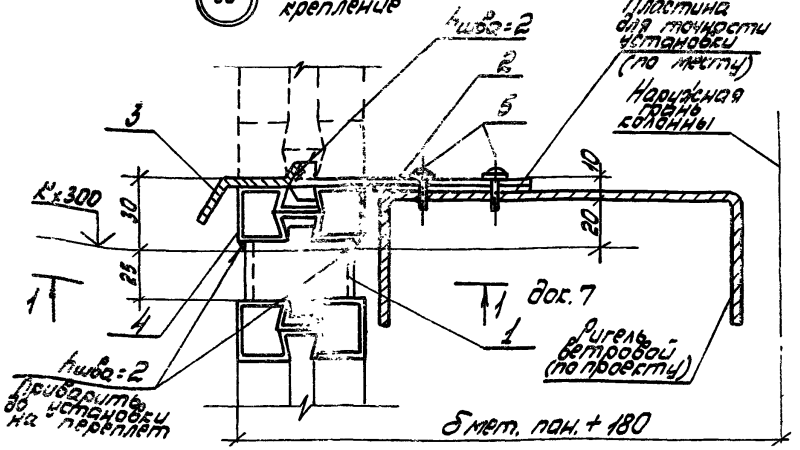

60 Рис. 2 заделка

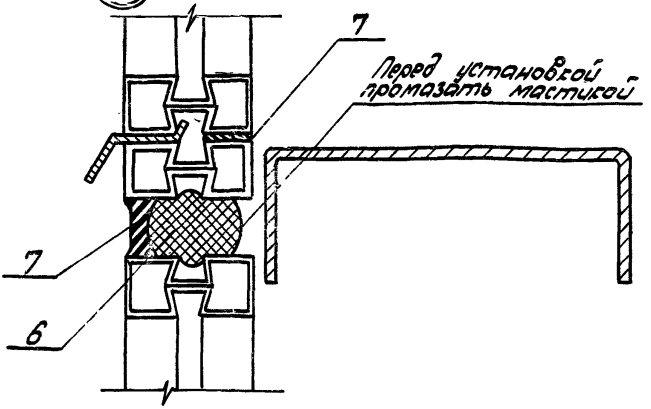

				2.436-21.1-28	
Зав. отд.	Смилянский		Узел 60; 61 Устройство горизонтального стыка окон с одинарными переплетами в стенках из неметаллических трехслойных панелей	Стадия:	Лист
Н. контр.	Гузеева				
ГАП	Гузеева				
Зав. гр.	Власова			ЦНИИЭП	
Инж. II кат.	Силантьева				

61 Рис. 1

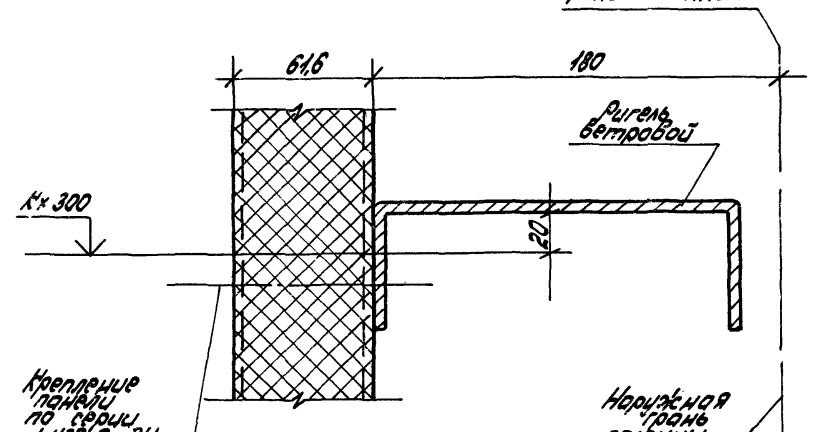

61 Рис. 2

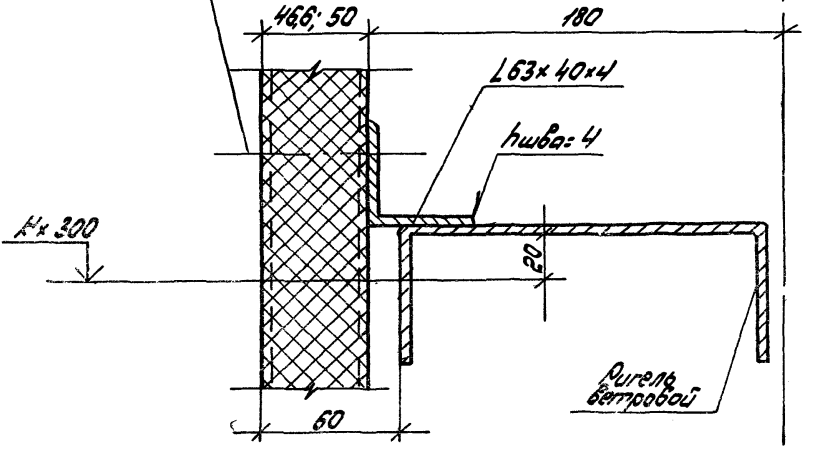

Инв. № подл.	Подпись и дата	Взам. инв. №

Марка, поз.	Обозначение	Наименование	Кол. на горизонтальный стык, м										Масса ед., кг	Примечание
			2,0	4,0										
		Детали												
1	1.436.3-21.1-00009	Сухарь М1	3	6										
2	1.436.3-21.1-00010	Сухарь М3	3	6										
3	1.436.3-21.1-00006-01	Нащельник А1.20	1	2										
4	1.436.3-21.1-11001-05	Балка ℓ = 1952	1											
		ℓ = 3936		1										
		Стандартные изделия												
5		Винт 3-4,8×19												
		ТУ67-637-84	6	12										
		Материалы												
6		Прокладка ПРП-40												
		к50.300 ГОСТ19177-81	2,0	4,0										м
7		Мастика												
		тиоколовая АМ-0,5												
		ТУ 84-246-85	0,8	1,5										кг

2.436-21.1-28

Лист 3

25458-07 400

Рис. 1
крепление

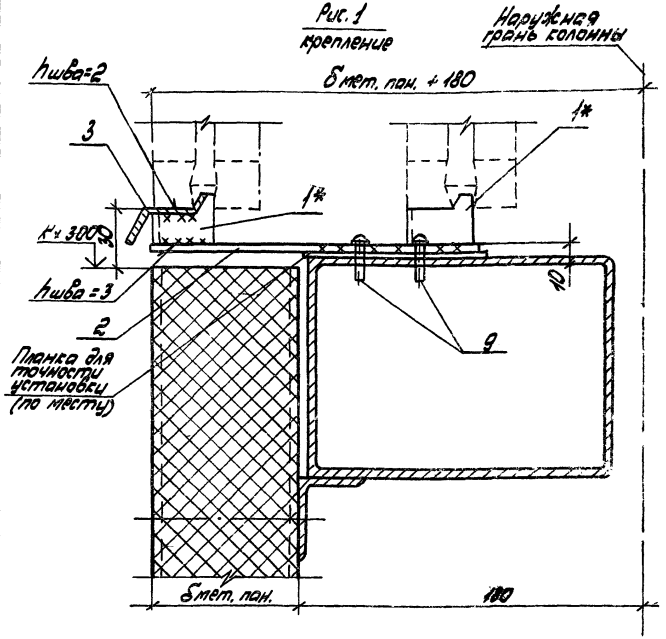

Сухари М5 (поз. 2) с полосой установить под стойками переплета

				2.436-21.1-29			
Зс	отд.	Смилянский		Узел 62 Устройство нижнего горизонтального стыка окна с раздельными переплетами со стеной из металлических трехслойных панелей	Стадия	Лист	Листов
	нтр.	Гузеева			Р	1	3
		Гузеева					
	р.	Власова			ЦНИИПРОМЗДАНИЙ		
н.	кат	Силантьева					

25158-02 101

Рис. 2
Заделка

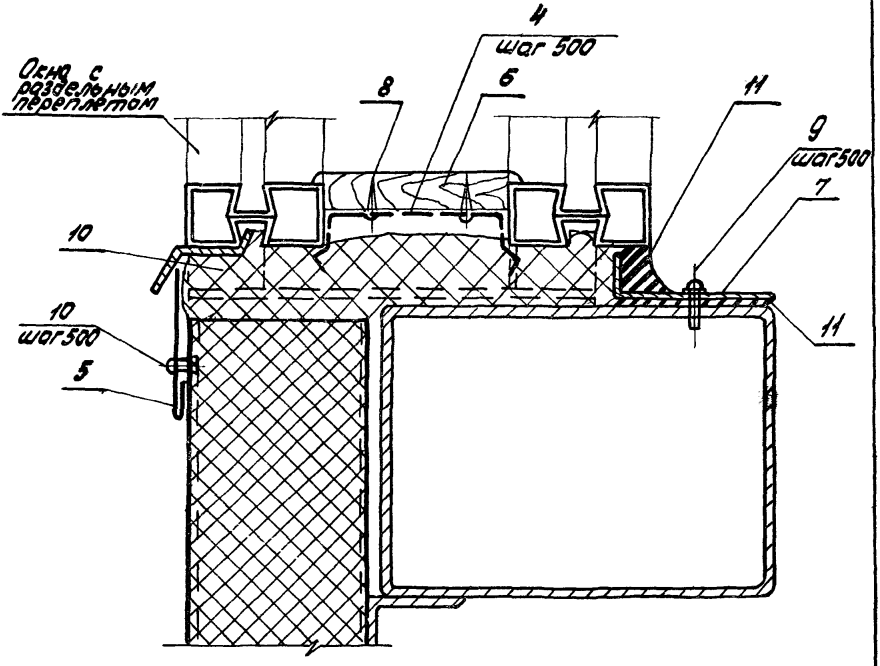

Инв. № подл. | Подпись и дата | Взам. инв. №

Марка, поз.	Обозначение	Наименование	Кол. на горизонтальный стык, м											Масса ед., кг	Примечание
			2,0	4,0	6,0										
		Детали													
1	1.436.3-21.1-00011-01	Сухарь М5	6	10	12										
2		Лист 5×50×180 ГОСТ 19903-74 / С235 ГОСТ 27772-88	3	5	6										
3	1.436.3-21.1-00006-01	Нащельник А1.20	1	2											
	-02	А1.30			2										
4	1.436.3-21.1-00016	Защелка	4	8	12										
5		Ф-ПН-40-0,8×100 ГОСТ 19904-90 / С235-ОН-НР.1 ГОСТ 14918-80	2,0	4,0	6,0									0,7	м
6	2.436-21.1-39	Заглушка	2,0	4,0	6,0										м
7	2.436-21.1-35	Нащельник Н1													
		ℓ = 1960	1											2,5	Б Ч
		ℓ = 2990			2									3,9	Б Ч
		ℓ = 3940		1										5,1	Б Ч
		Стандартные изделия													
8		Шуруп 1-3×16 ГОСТ 11645-80	8	16	24										
9		Винт 1-4,8×19 ТУ 67-637-84	10	18	24										
		Материалы													
10		Пенополиуретан ППУ-ЗМ-1 ТУ 6-05-1473-76	0,012	0,024	0,036										$м^3$
11		Мастика тиоколовая АМ-0,5 ТУ 84-246-85	0,6	1,2	1,8										кг

Рис. 1

Крепление

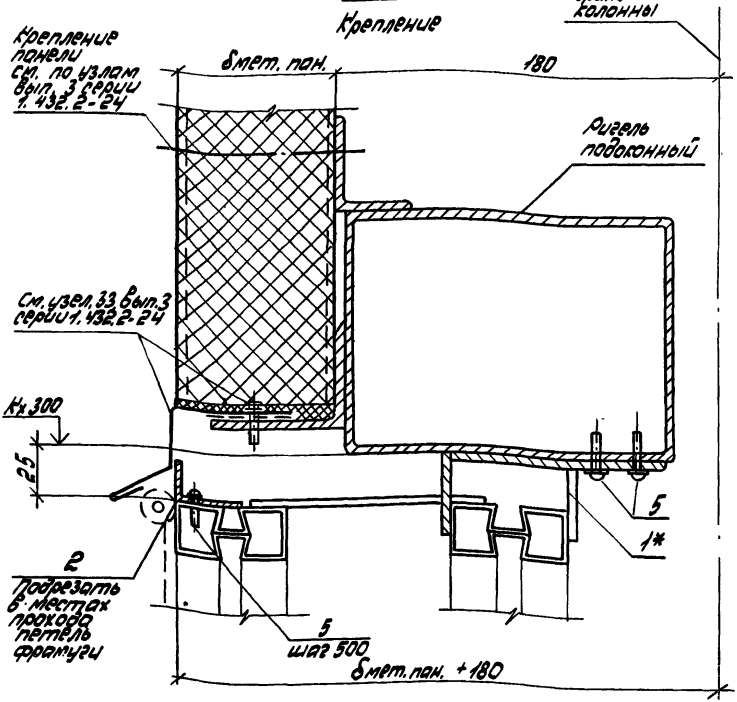

* Планку М7 установить у стоек переплета

Инв. N подл.	Подпись и дата	Взам. инв. N			

2.436-21.1-30

Зав. отд.	Смиянский		
Н. контр.	Гузеева		
ГАП	Гузеева		
Зав. гр.	Власова		
Инж. I кат.	Силантьева		

Узел 63

Устройство верхнего горизонтального стыка окна с раздельными переплетами из стальных трехслойных панелей

Стадия	Лист	Листов
Р	1	3

ЦНИИПРОМЗДАНИЙ

25158-02 104

Рис. 2
Заделка

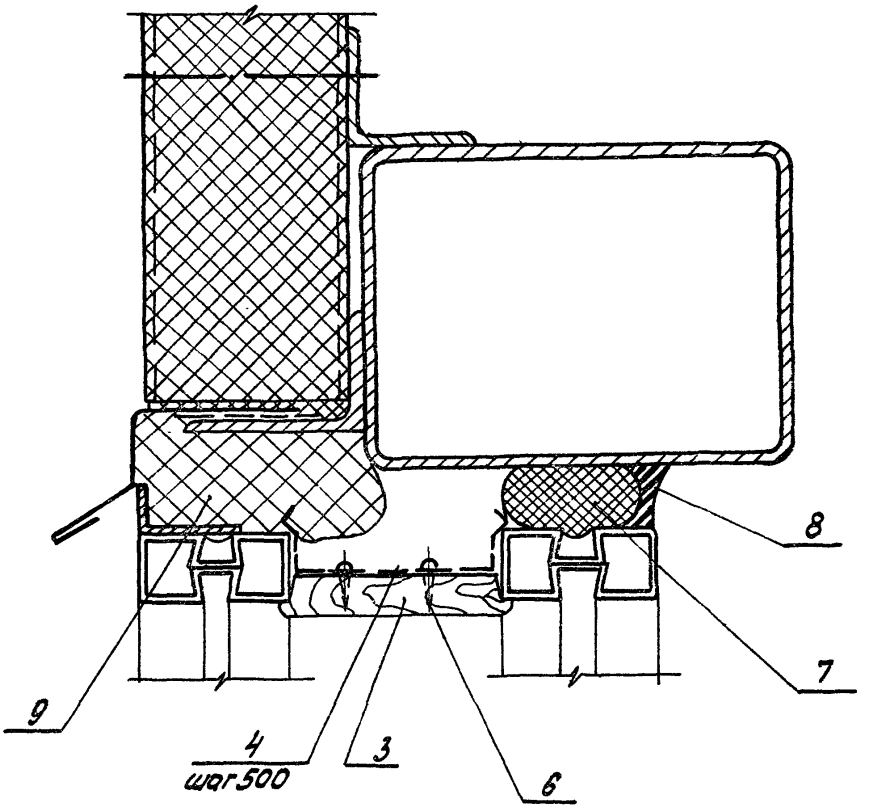

Марка, поз.	Обозначение	Наименование	Кол. на горизонтальный стояк, м										Масса ед., кг	Примечание
			2,0	4,0	6,0									
		Детали												
1	1.436.3-21.1-00013	Планка М7	3	5	6									
2	2.436-21.1-35	Кронштейн К3; ℓ=1990	1										1,13	6 ч.
		ℓ=2990			2								1,70	6 ч
		ℓ=3990		1									2,25	6 ч
3	2.436-21.1-39	Заглушка	2,0	4,0	6,0									м
4	1.436.3-21.1-00016	Защелка	4	8	12									
		Стандартные изделия												
5		Винт 3-4,8×19 ТУ 67-631-84	10	18	24									
6		Шуруп 1-3×16 ГОСТ 1145-80	8	16	24									
		Материалы												
7		Прокладка ПРП-40												
		к 40.300 ГОСТ 19177-81	2,0	4,0	6,0									м
8		Мастика тиоколовая												
		АМ-0,5 ТУ 84-246-85	0,7	1,4	2,1									кг
9		Пенополиуретан												
		ППУ-ЭМ-1 ТУ 6-05-1473-76	0,005	0,01	0,015									м³

25158-02 106

2.436-21.1-30

Лист 3

ГОСТ

64 Рис. 1

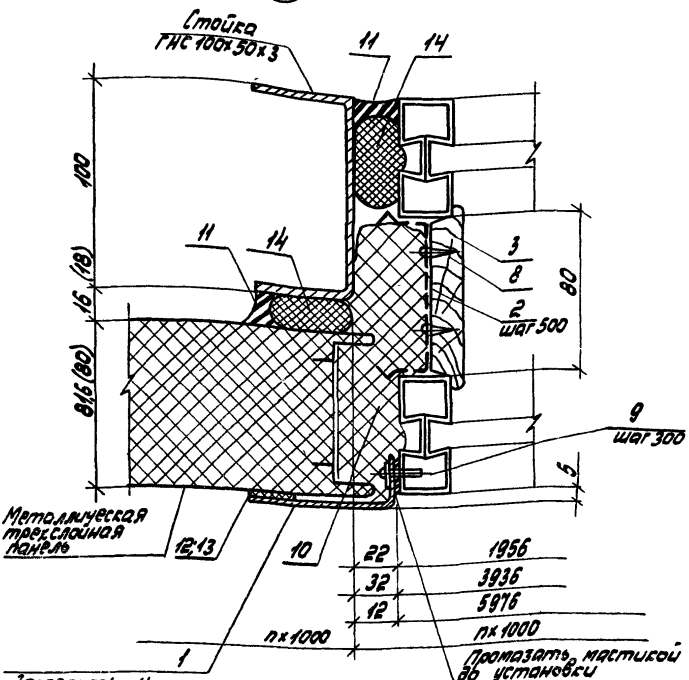

				2.436-21.1-31			
Зав.сек.	Смилянский			Узел 64... 68	Стадия	Лист	Листов
Н.контр.	Гузеева			Устройство вертикального стыка окна с раздельными переплетами со стеной. из металлических трехслойных панелей	Р	7	7
ГАП	Гузеева				ЦНИИПРОМЗДАНИЙ		
Зав.гр.	Власова						
Инж.Ркат	Силантьева						

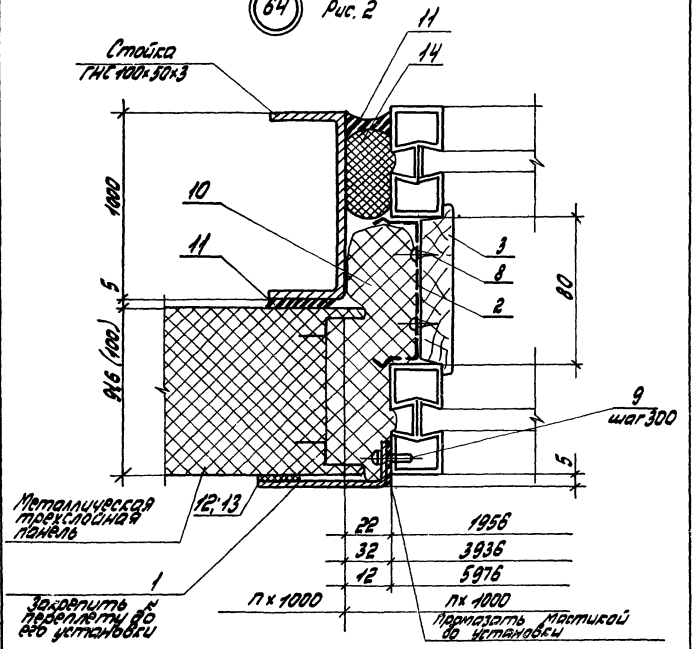

Инв.№ подл.	Подпись и дата	Взам. инв.№

2.436-21.1-31

Лист 2

25158-02 108

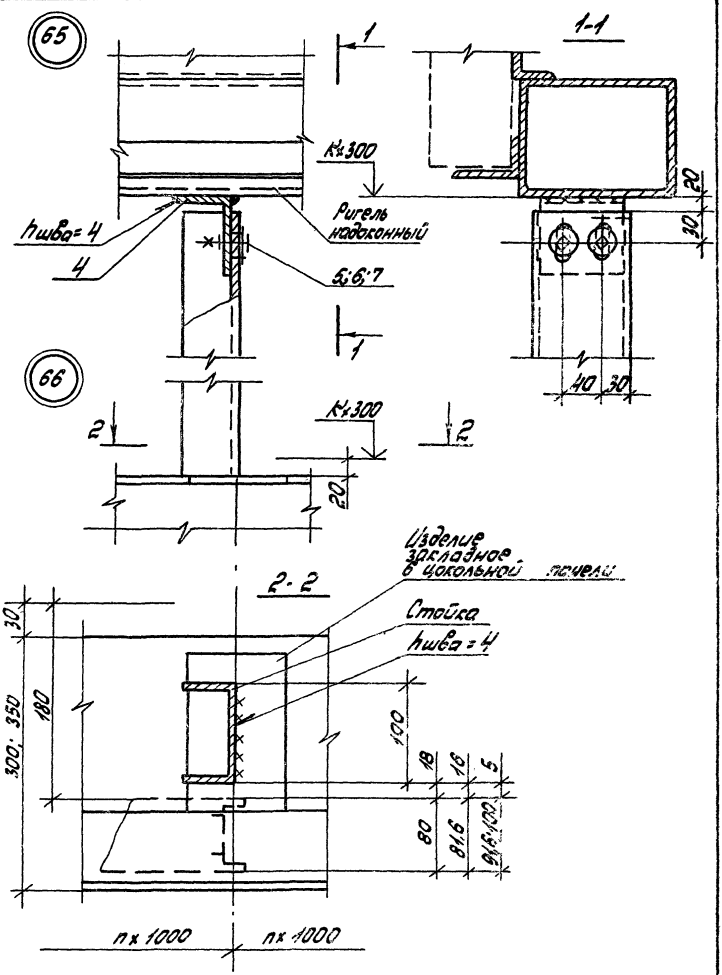
65
1
1-1
К=300
Ригель надоконный
hшва=4
4
5;6;7
20
10
1
40
30
66
2
К=300
2
20
2-2
Изделие закладное в цокольной панели
Стойка
hшва=4
30
300; 350
180
100
18
16
5
80
81,6
81,6;100
1пх1000
1пх1000

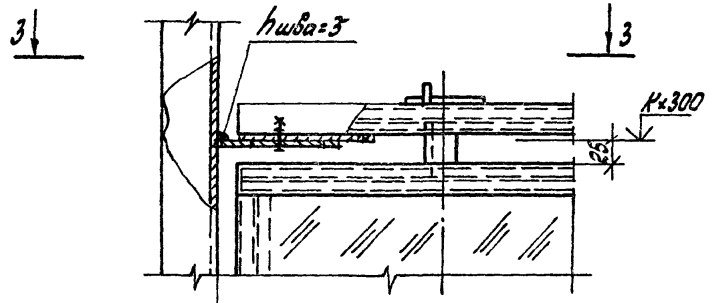

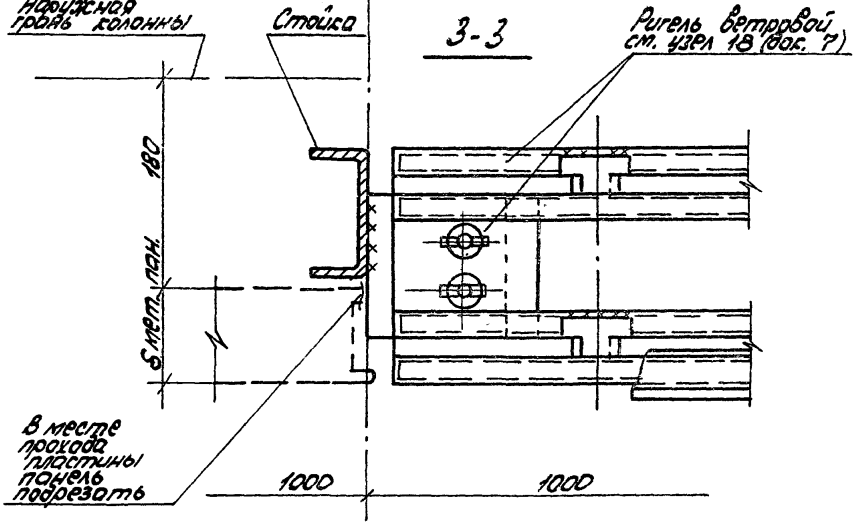

Инв.№ подл. | Подпись и дата | Взам.инв.№

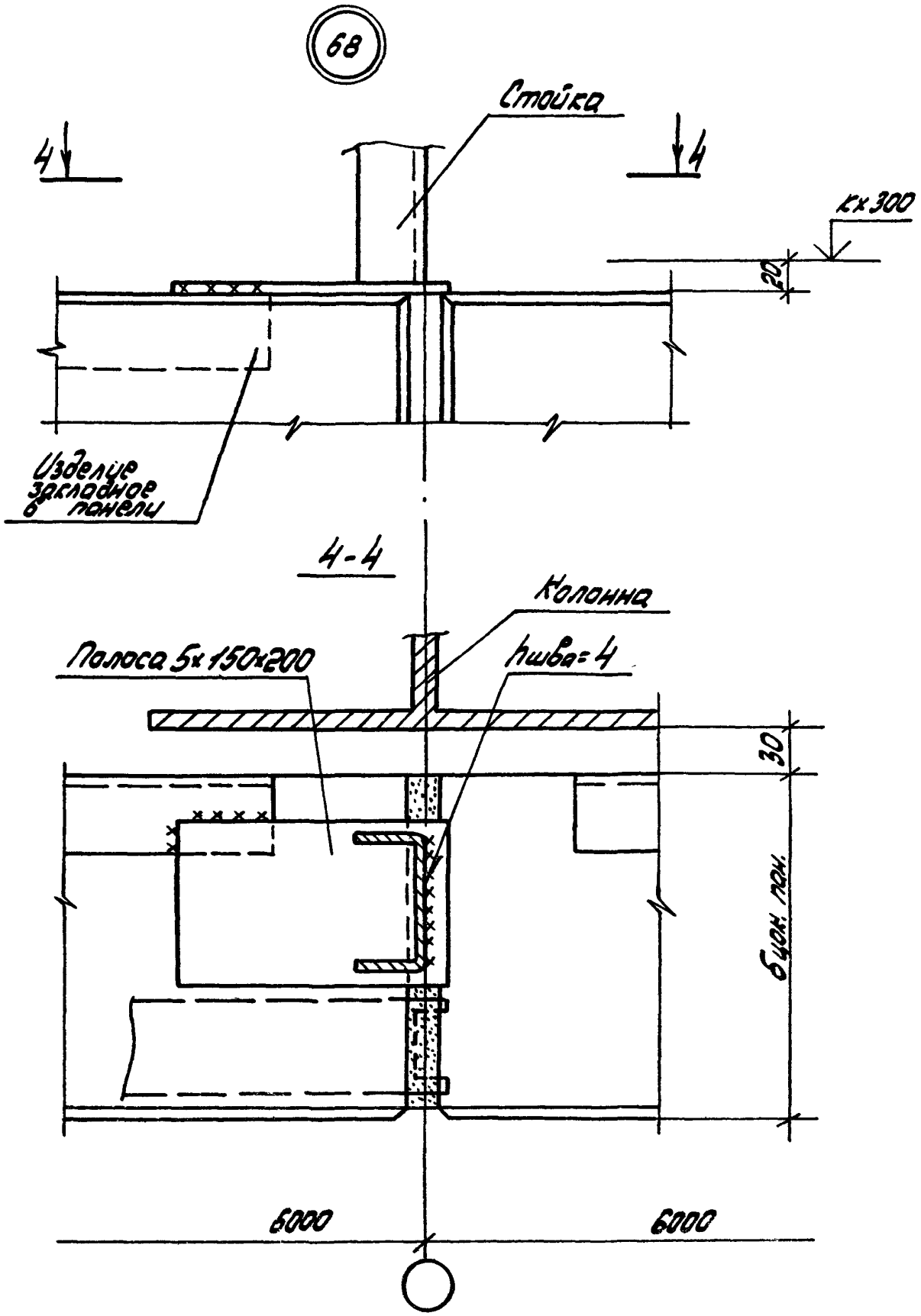

Инв. № подл. | Подпись и дата | Взам. инв. №

2.436-21.1-31

Лист 5

Марка, поз.	Обозначение	Наименование	Кол. на вертикальный стык, м										Масса ед., кг	Примечание
			1,2	1,8										
		Детали												
1	2.436-21.1-35-01	Нащельник Н2; ℓ=1180	1										0,84	Б4
		ℓ=1780		1									1,42	Б4
2	1.436.3-21.1-00016	Защелка	3	4										
3	2.436-21.1-39	Заглушка	1,2	1,8										М
4		Уголок 80×50×5 ГОСТ 8510-86 / С235 ГОСТ 27772-88												
		ℓ = 90											0,46	Б4
		Стандартные изделия												
5		Болт М10×40 ГОСТ 7798-70	2	2										
6		Гайка М10 ГОСТ 5915-70	2	2										
7		Шайба М10 ГОСТ 1137-78	4	4										
8		Шуруп 1-3×16 ГОСТ 1145-80	6	8										
9		Винт 3-4,8×19 ТУ 67-637-84	4	6										

Марка, поз.	Обозначение	Наименование	Кол. на вертикальный стык, м										Масса ед., кг	Примечание
			1,2	1,8										
		Материалы												
10		Пенополиуретан												
		ППУ-3М-1; ТУ6-05-1473-76	0,006	0,009										м 3
11		Мастика тиоколовая												
		АМ-0,8; ТУ84-246-85	0,9	1,3										кг
12		Пластина ТМКЦ-М												
		сеч. 3×20; ГОСТ 7338-77**	1,2	1,8										м
13		Клей 88Н												
		ТУ38-105106-82	0,1	0,15										кг
14		Прокладка ПРП-40												
		к40.300 ГОСТ 19177-81	1,2	1,8										м

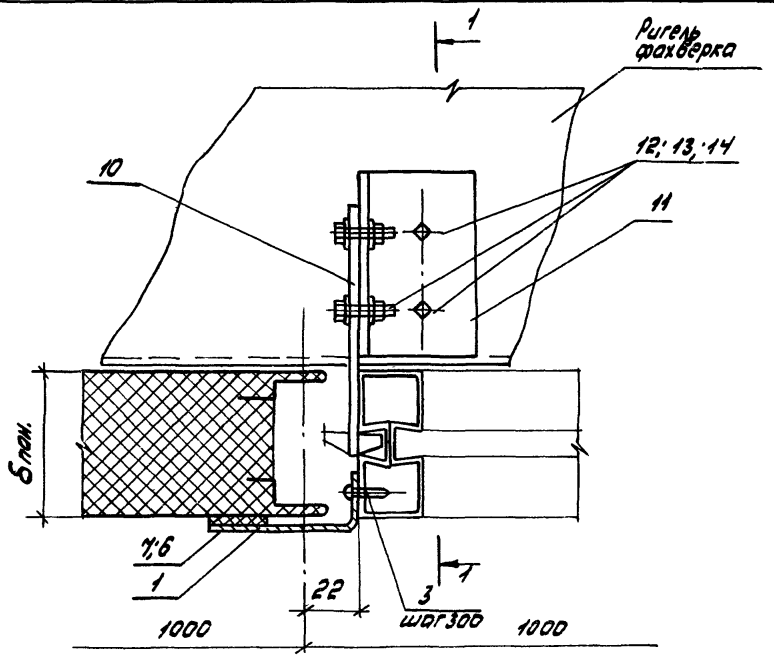

Зав. отд.	Стилякский		
Н. контр.	Гузеева		
Гл. ар. пр	Гузеева		
Зав. гр.	Власова		

2.436-21.1-32

Узел 69
Устройство вертикального стыка окна шириной 1,0 м со стеной из металлических трехслойных панелей

Стадия	Лист	Листов
Р	1	2

ЦНИИПРОМЗДАНИЙ

Инв.№ подл.	Подпись и дата	Взам.инв.№

Марка, поз.	Обозначение	Наименование	Кол. на вертикальный стык 4,8 м рис.1	рис. 2...4	Масса ед., кг	Примечание
		Детали				
1	2.436-21.1-35-01	Нащельник Н2, ℓ=4750	1	2	3,8	БЧ
2	2.436-21.1-35	Нащельник Н1, ℓ=4750	1		3,4	БЧ
10	1.436.3-21.1-00010	Сухарь М3	1	1		
11		Уголок 50х50х5 ГОСТ 8509-86 / С235 ГОСТ 27772-88				
		ℓ=80	1	1	3,0	БЧ
		Стандартные изделия				
3		Винт 3-4,8х19 ТУ67-637-84	16	16		
4		Заклепка комбинир. ТУ 36-2088-85	16	16		
12		Болт М10х40 ГОСТ 7798-70	4	4		
13		Гайка М10 ГОСТ 5915-70	4	4		
14		Шайба 10 ГОСТ 11371-78	8	8		
		Материалы				
5		Прокладка Р-Ч сер. 1.436.3-21.1-00004	4,8			М
6		Клей 88Н ТУ38-4051061-82	0,4	0,4		КГ
7		Пластина ТМКЩ-С-Ч сеч. 3х20 ГОСТ 7338-77*	4,8	4,8		М
8		Пенополиуретан ППУ-ЭМ-1 ТУ6-05-1473-76	0,008	0,008		М3
9		Мастика тиоколовая АМ-0,3 ТУ 84-246-85	0,4	0,4		КГ

Расход материалов дан совместно на узел 69 и узел 59 (рис. 1...4) док. 27

2.436-21.1-32

Лист 2

25158-02 115

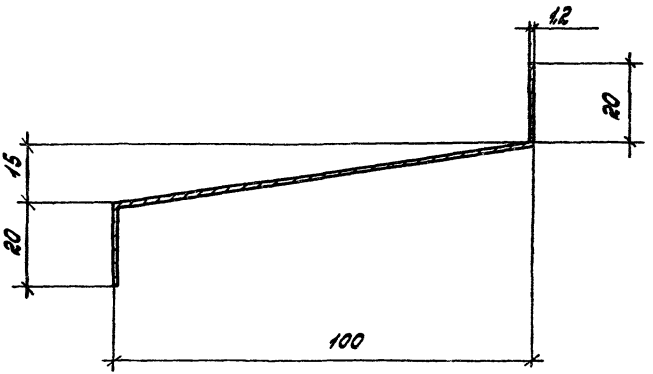

		2.436-21.1-33	
		Слив С1	Стадия: Р; Масса: 1,3 кг/м; Масштаб: 1:1
			Лист; Листов 1
Зав.отд	Силянский	ОЦ Б-ПН-НО-1.2 ГОСТ 19904-90 / С235-ОН-НР-1 ГОСТ 14918-80	ЦНИИПРОМЗДАНИЙ
Н.контр.	Гузеева		
Гл.ар.пр.	Гузеева		
Зав.гр.	Власова		

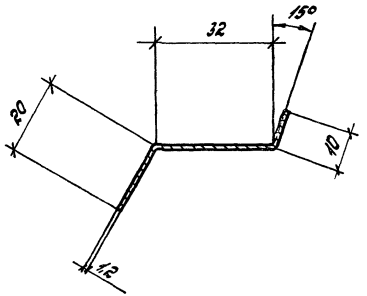

				2.436-21.1-34		
				Слив С2	Стадия: Р	Масса: кг/м 0,6 — Масштаб: 1:1
					Лист	Листов 1
Зав.отд.	Стивенский			ОЦ Б-ЛН-НО-12 ГОСТ 19904-90 С235-ОН-НР-1 ГОСТ 14918-80	ЦНИИПРОМЗДАНИЙ	
Н. сект.	Гузеева					
Гл.др.пр.	Гузеева					
Вед.ин.	Власова					

Инв.№ подл. | Подпись и дата | Взам.инв.№

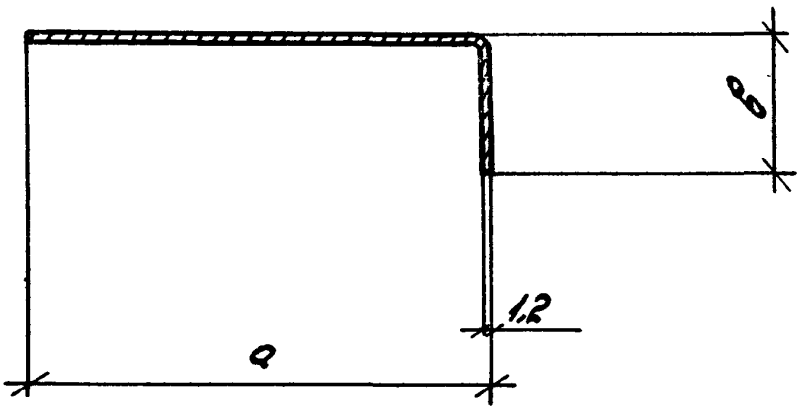

Обозначение	Марка	а, мм	в, мм	Масса, кг/м
2.436-21.1-35	Н1	65	10	0,71
-01	Н2	65	20	0,80
-02	Н3	40	20	0,57
-03	Н4	40	80	1,02

Зав. отд.	Синявский		
Н. контр.	Гузеева		
Гл. ар. пр.	Гузеева		
Зав. гр.	Власова		

2.436-21.1-35

Нащельник Н1... Н4

Стадия	Масса	Масштаб
Р	см. табл.	1:1
Лист	Листов 1	

ОЦ Б-ПН-НО-1,2 ГОСТ 19904-90 / С235-ОН-НР-1 ГОСТ 14918-80

ЦНИИПРОМЗДАНИЙ

Формат	Зона	Поз.	Обозначение	Наименование	Кол. на марку К1	К2							Примеч.
				Лист 5×80 ГОСТ 19903-74 / С235 ГОСТ 27772-88									
		1		l = 60	1	1							0,37 кг
				Уголок 50×50×5 ГОСТ 8509-86 / С235 ГОСТ 27772-88									
		2		l = 120	1	1							0,45 кг

Масса изделия 0,82 кг

25158-02 119

2.436-21.1-36

Завотд.	Климанский	
Н.контр.	Гузеева	
Гл.ар.пр.	Гузеева	
Зав.гр.	Власова	

Кронштейн К1, К2

Стадия	Лист	Листов
Р		1

ЦНИИПРОМЗДАНИЙ

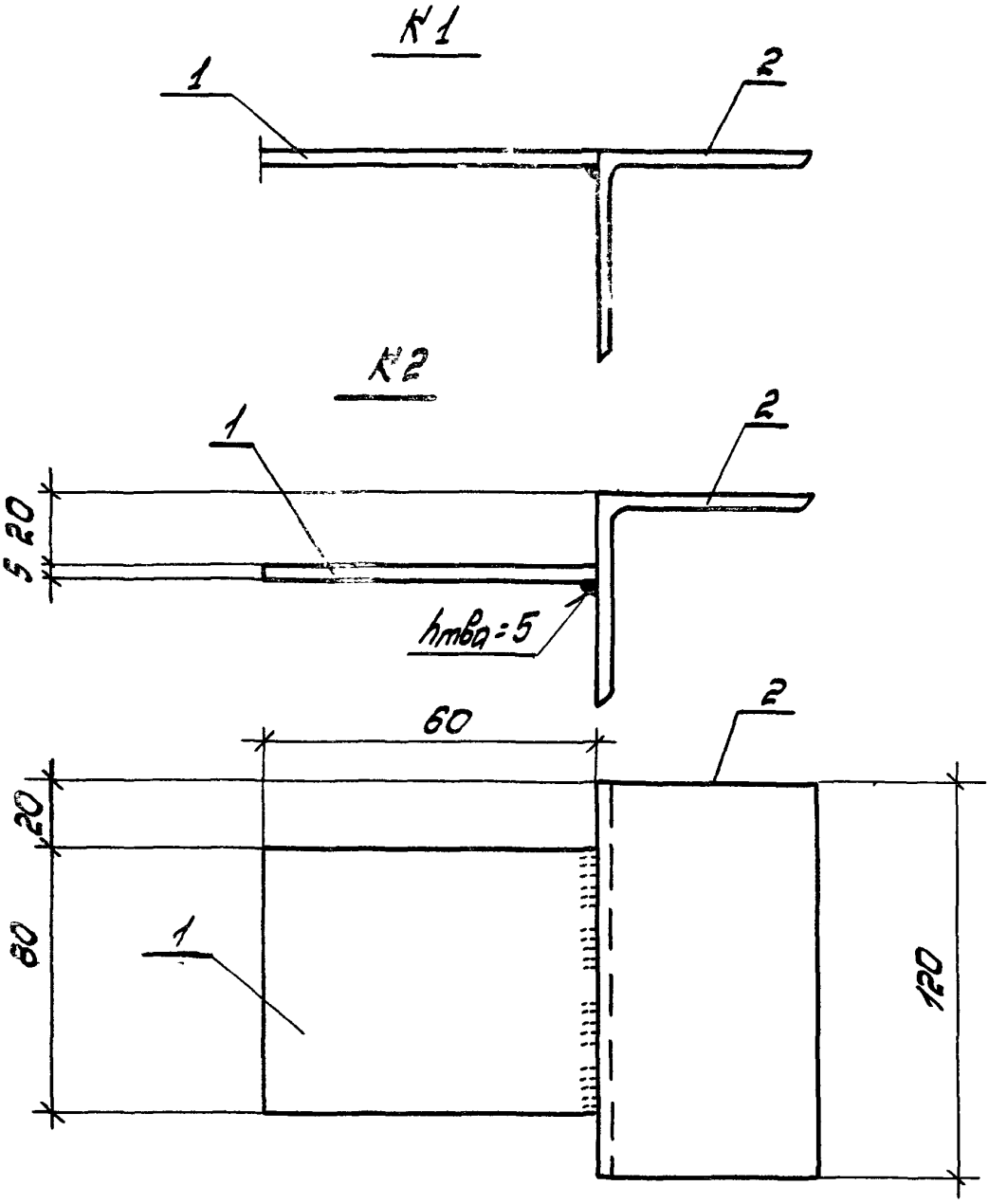

Сварка ручная электродуговая ГОСТ 5264-80.

				2.436-21.1-36 СБ
Зав.отд.	Смилянский			Кронштейн К1; К2 Сборочный чертеж
Н. контр.	Гузеева			Стадия: Р; Лист; Листов: 1
Гл. ар.пр.	Гузеева			ЦНИИП... ...НИЙ
Зав.гр.	Власова			

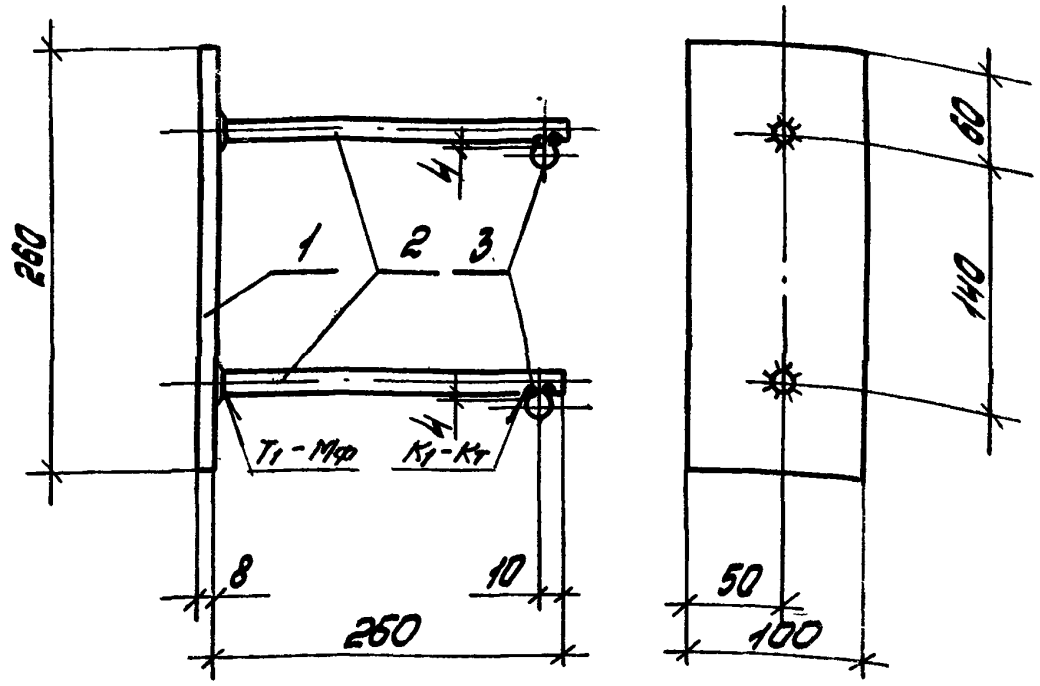

Сварка ручная электродуговая
по ГОСТ 14098-85

Формат	Зона	Поз.	Обозначение	Наименование	Кол.	Прим.
				Детали		
				Полоса $\frac{8\times100\ ГОСТ\ 103-76}{Ст3кп2\ ТУ14-1-3023-80}$		
5.4		1		L=260	1	1,64кг
				Стержень Ф10 А-II ГОСТ 5781-75		
5.4		2		L=260	2	0,16кг
5.4		3		L=50	2	0,03кг
				Масса изделия		1,83кг

Зав.отд.	Смилянский		
Н.контр.	Гузеева		
Гл.ар.пр.	Гузеева		
Зав.гр.	Власова		

2.436-21.1-37

Изделие закладное К3

Стадия	Лист	Листов
Р		1

ЦНИИПРОМЗДАНИЙ

Инв. № подл.	Подпись и дата	Взам. инв. №

Формат	Зона	Поз.	Обозначение	Наименование	Кол. на марку К4	К5	К6						Примеч.
				Лист $\frac{5\times120\ ГОСТ19903-74}{С235\ ГОСТ2777-88}$									
		1		$\ell = 135$	1								0,64 кг
		1		$\ell = 185$		1							0,87 кг
		1		$\ell = 235$			1						1,10 кг
				Уголок $\frac{50\times50\times5\ ГОСТ8509-86}{С235\ ГОСТ27772-88}$									
		2		$\ell = 120$	1								0,45 кг
				Уголок $\frac{75\times75\times6\ ГОСТ8509-86}{С235\ ГОСТ27772-88}$									
		2		$\ell = 120$		1	1						0,83 кг

25158-02 122

Зав. отд	Смилянский		
Н. контр.	Гузеева		
Гл. арх. пр	Гузеева		
Зав. гр.	Власова		

2.436-21.1-38

Кронштейн К4... К6

Стадия	Лист	Листов
Р		1

ЦНИИПРОМЗДАНИЙ

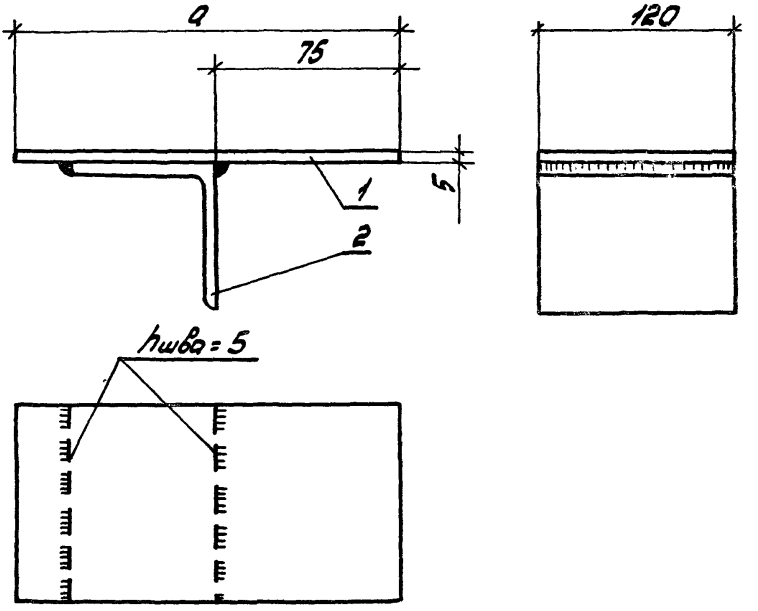

Марка	d, мм	Масса, кг
К 4	135	1,09
К 5	185	1,70
К 6	235	1,93

2.436-21.1-38 СБ

Стадия	Лист	Листов	
Р		1	

Кронштейн К4...К6
Сборочный чертеж

ЦНИИПРОМЗДАНИЙ

Гл.	Смилянский	
Инж.	Гузеева	
Инж. пр.	Гузеева	
Инж. гр.	Власова	

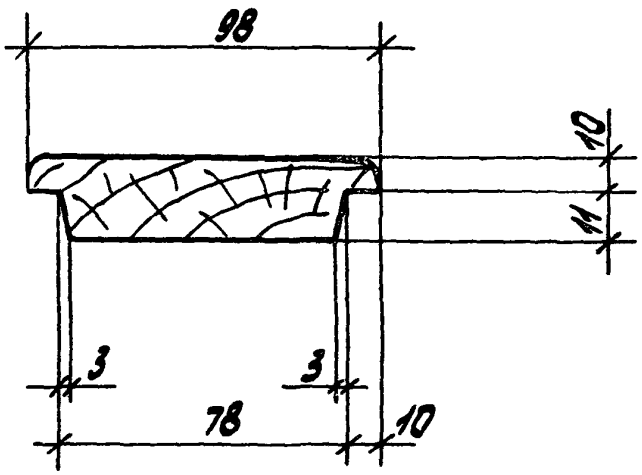

gost.e-ecolog.ru

2.436-21.1-39

Зав.отд.	Стилянский		Заглушка Д1	Стадия	Масса	Масштаб
				Р		1:2
Н.контр.	Гузеева			Лист	Листов 1
Гл.арх.пр.	Гузеева				
Зав.гр.	Власова		Доска сорт 3 ГОСТ 8486-86 сосна, ель	ЦНИИПРОМЗДАНИЙ	

Инв.№ подл. | Подпись и дата | Взам.инв.№