ТИПОВЫЕ КОНСТРУКЦИИ, ИЗДЕЛИЯ И УЗЛЫ
ЗДАНИЙ И СООРУЖЕНИЙ

серия 2.436-19

УЗЛЫ ОКОН СО СТАЛЬНЫМИ ПЕРЕПЛЕТАМИ ПО СЕРИИ 1.436.3-21

выпуск 1

РАБОЧИЕ ЧЕРТЕЖИ

22618-02
ЦЕНА 4-48

gost.e-ecolog.ru

ЦЕНТРАЛЬНЫЙ ИНСТИТУТ ТИПОВОГО ПРОЕКТИРОВАНИЯ
ГОССТРОЯ СССР

Москва А-445, Смольная ул 22

Сдано в печать VII 1988 года

Заказ № 7854 Тираж 6350 экз

ТИПОВЫЕ КОНСТРУКЦИИ, ИЗДЕЛИЯ И УЗЛЫ
ЗДАНИЙ И СООРУЖЕНИЙ

серия 2.436-19

УЗЛЫ ОКОН СО СТАЛЬНЫМИ ПЕРЕПЛЕТАМИ ПО СЕРИИ 1.436.3-21

выпуск 1

РАБОЧИЕ ЧЕРТЕЖИ

разработаны ЦНИИПРОМЗДАНИЙ

Зам. директора по научной работе — С.М. Гликин
Зав. отделом стен и светопрозрачных ограждений — Ю.П. Александров
Зав. сектором стен — Г.М. Смилянский
Гл. архитектор проекта — И.Т. Гузеева
Гл специалист — С.К. Стрелков

ВНИКТИСТАЛЬКОНСТРУКЦИЯ

Директор института — Г.И. Лашнев
Зав. лабораторией № 2 — Г.В. Тесленко

© ЦИТП Госстроя СССР, 1988

Обозначение	Наименование	Стр.
2.436-19.1-000ПЗ	Пояснительная записка	7
2.436-19.1-010	Узел 1...6 Устройство нижнего горизонтального стыка окна с одинарным переплетом цокольной легкобетонной панелью	8
2.436-19.1-020	Узел 7...10 Устройство верхнего горизонтального стыка окна с одинарным переплетом со стеной из легкобетонных панелей или с кирпичной стеной	15
2.436-19.1-030	Узел 11 Устройство вертикального стыка окна с одинарным переплетом со стеной из легкобетонных панелей	20
2.436-19.1-040	Узел 12...14 Устройство вертикального стыка окна с одинарным переплетом со стеной из легкобетонных панелей у глухого участка стены или у температурного шва	22
2.436-19.1-050	Узел 15 Устройство вертикального стыка окон с одинарными переплетами	26

Б.отд.	Смилянский		
Н.конт	Гузеева		
ГАП	Гузеева		
Ст.инж.	Власова		

2.436-19.1-000

Содержание

Стадия	Лист	Листов
Р	1	5

ЦНИИПРОМЗДАНИЙ

Обозначение	Наименование	Стр.
2.436 – 19.1 – 060	Узел 16...19 Устройство горизонтального стыка окон с одинарными переплетами для стен из легкобетонных панелей или с кирпичной стеной	28
2.436 – 19.1 – 070	Узел 20...26 Устройство горизонтального стыка окон с одинарными переплетами	32
2.436 – 19.1 – 080	Узел 27...30 Устройство нижнего горизонтального стыка окна с одинарным переплетом с кирпичной стеной	40
2.436 – 19.1 – 090	Узел 31 Устройство вертикального стыка окна с одинарным переплетом с кирпичной стеной	43
2.436 – 19.1 – 100	Узел 32;33 Устройство нижнего горизонтального стыка окна с одинарным переплетом со стеной из металлических трехслойных панелей	45
2.436 – 19.1 – 110	Узел 34; 35 Устройство верхнего горизонтального стыка окна с одинарным переплетом со стеной из металлических трехслойных панелей	48
2.436 – 19.1 – 120	Узел 36...39 Устройство вертикального стыка окна с одинарным переплетом со стеной из металлических трехслойных панелей типа I	51

Инв.№ подл. | Подпись и дата | Взам. инв.№

Обозначение	Наименование	стр
2.436 – 19.1-130	Узел 40; 41 Устройство вертикального стыка окна с одинарным переплетом со стеной из металлических трехслойных панелей типа I	54
2.436 – 19.1-140	Узел 42... 44 Устройство горизонтального стыка окна с одинарным переплетом с окнами в стенах из металлических трехслойных панелей	58
2.436 – 19.1 – 150	Узел 45... 50 Устройство нижнего горизонтального стыка окна с раздельным переплетом с цокольной легкобетонной панелью	61
2.436 – 19.1 – 160	Узел 51... 54 Устройство верхнего горизонтального стыка окна с раздельным переплетом со стеной из легкобетонных панелей или с кирпичной стеной	68
2.436 – 19.1 – 170	Узел 55 Устройство вертикального стыка окна с раздельным переплетом со стеной из легкобетонных панелей	73
2.436 – 19.1 – 180	Узел 56 Устройство вертикального стыка окна с раздельным переплетом со стеной из легкобетонных панелей у глухого участка стены и у температурного шва	75

Обозначение	Наименование	Стр
2.436-19.1-190	Узел 57 Устройство вертикального стыка окон с раздельными переплетами	77
2.436-19.1-200	Узел 58; 59 Устройство горизонтального стыка окон с раздельными переплетами	78
2.436-19.1-210	Узел 60...63 Устройство нижнего горизонтального стыка окна с раздельным переплетом с кирпичной стеной	83
2.436-19.1-220	Узел 64 Устройство вертикального стыка окна с раздельным переплетом с кирпичной стеной	87
2.436-19.1-230	Узел 65; 66 Устройство нижнего горизонтального стыка окна с раздельным переплетом со стеной из металлических трехслойных панелей	89
2.436-19.1-240	Узел 67; 68 Устройство верхнего горизонтального стыка окна с раздельным переплетом со стеной из металлических трехслойных панелей	93
2.436-19.1-250	Узел 69...74 Устройство вертикального стыка окна с раздельным переплетом со стеной из металлических трехслойных панелей	96
2.436-19.1-260	Узел 75...77 Сопряжение нащельников и сливов в стенах из металлических трехслойных панелей	103

Инв. № подл. | Подпись и дата | Взам. инв. №

Обозначение	Наименование	Стр.
2.436-19.1-270	Узел 78...80 Устройство верхнего горизонтального стыка окна с сандорным переплетом системой из металлических трехслойных панелей при высоком цоколе	105
2.436-19.1-280	Узел 81;82 Устройство верхнего горизонтального стыка окна с раздельным переплетом со стеной из металлических трехслойных панелей при высоком цоколе	108
2.436-19.1-290	Кронштейн К1; К2	112
2.436-19.1-290СБ	Кронштейн К1; К2 Сборочный чертеж	113
2.436-19.1-300	Изделие закладное К3	114
2.436-19.1-310	Заглушка	115
2.436-19.1-320	Слив С1; С2	116

1. В состав выпуска 1 серии 2.436-19 входят рабочие чертежи установки окон серии 1.436.3-21 „Окна с переплетами из гнутосварных стальных профилей и механизмы открывания" и сопряжения их со стенами из легкобетонных панелей серии 1.030.1-1, металлических трехслойных панелей серии 1.432.2-17 и со стенами из кирпича. Узлы разработаны для окон с одинарными и раздельными переплетами.

2. Узлы замаркированы на схемах в выпуске 0 „Материалы для проектирования" серии 2.436-19,

3. Комплектующие изделия – погонажные изделия (сливы, нащельники), крепежные изделия, ригели ветровые разработаны в выпусках 1 и 2 серии 1.436.3-21. Номенклатура комплектующих изделий приведена в таблице 1 пояснительной записки выпуска 0 серии 2.436-19.

4. Расход материалов и изделий дан совместно на архитектурный и монтажный узел в зависимости от ширины или высоты переплета. Расход для ленточного остекления дан на участок 6,0м.

5. Общие указания даны в пояснительной записке выпуска 0 серии 2.436-19.

Инв.№ подл. | Подпись и дата | Взам.инв.№

				2.436-19.1-000ПЗ		
Зав.отд.	Ермилянский		Пояснительная записка	Стадия	Лист	Листов
Н.контр.	Гузеева			Р		1
ГАП	Гузеева			ЦНИИПРОМЗДАНИЙ		
Ст. инж.	Власова					

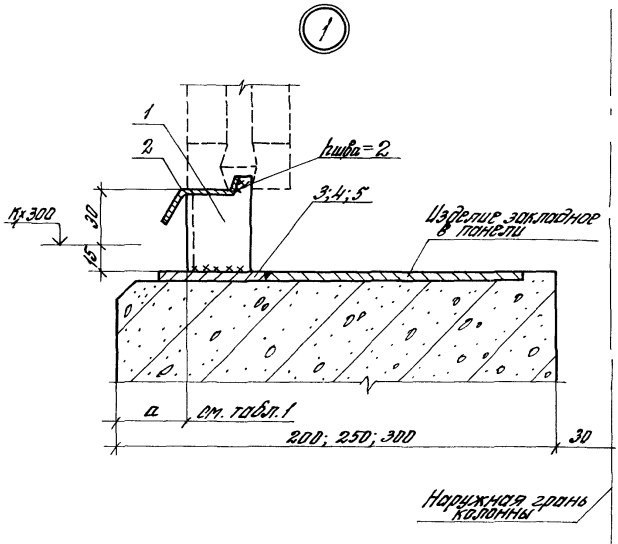

Таблица 1

Тип стеновой панели	δ пан., мм	d, мм
легкобетонная	200; 250; 300	40
металлическая	46,6	53
трехслойная	50,0	50
	61,6	38

Зав. сек.	Смилянский			2.436-19.1-010
Н. контр.	Гузеева			Узел 1...6
ГАП	Гузеева			Устройство нижнего горизонтального стыка окна с одинарным переплетом с цокольной легкобетонной панелью
Ст. инж.	Власова			

Стадия	Лист	Листов
Р	1	11

ЦНИИПРОМЗДАНИЙ

Подпись и дата | Инв. № подл.

2

Рис. 1

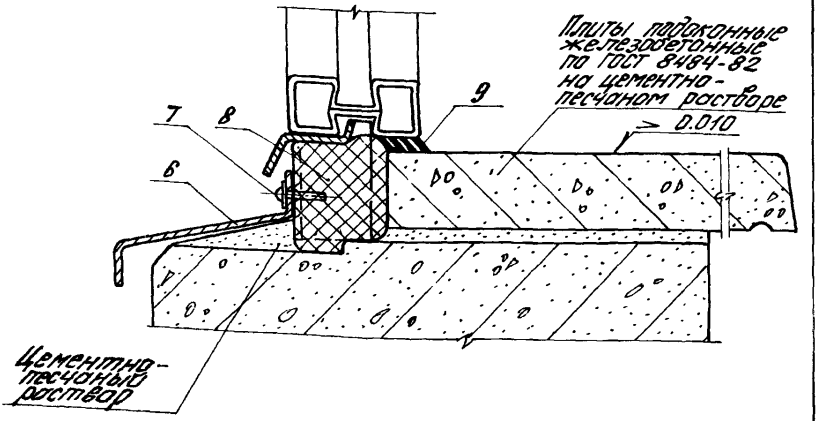

Таблица 2

Обозначение	NN узлов	Ширина перепл., мм	Тип стеновой панели
2.436-19.1-010	1...3	1786	Легкобетонные
-01	1...4	2976	
-02		4786	
-03	1; 2; 4; 5	5976; лен. ост.	
-04	1...4	1956	Металлические трехслойные
-05	1; 2; 3; 4; 6	3932*	
-06	1; 2; 4; 5	5976; лен. ост.	

Размер 2* перемычек шириной 1956 мм (см. узел 19, док. 150)

Инв. № подл. | Подпись и дата | Взам. инв. №

2

рис. 2

Остальное см. рис. 1

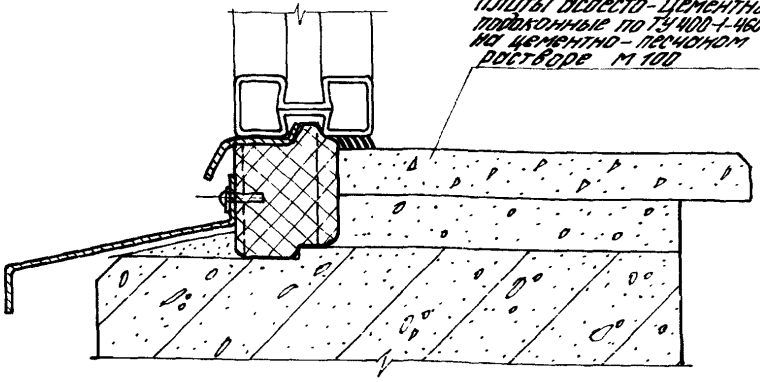

2

рис. 3; 4

Остальное см. рис. 1

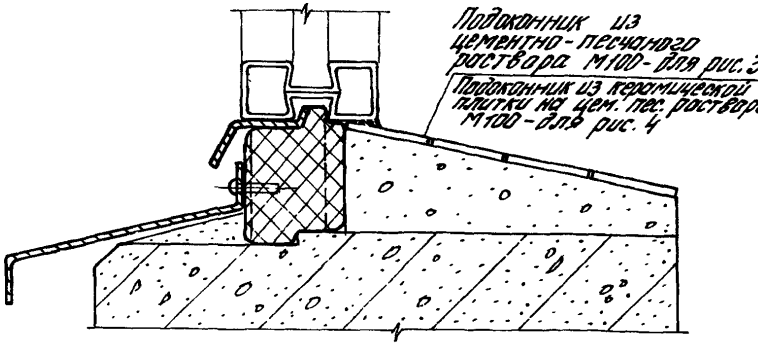

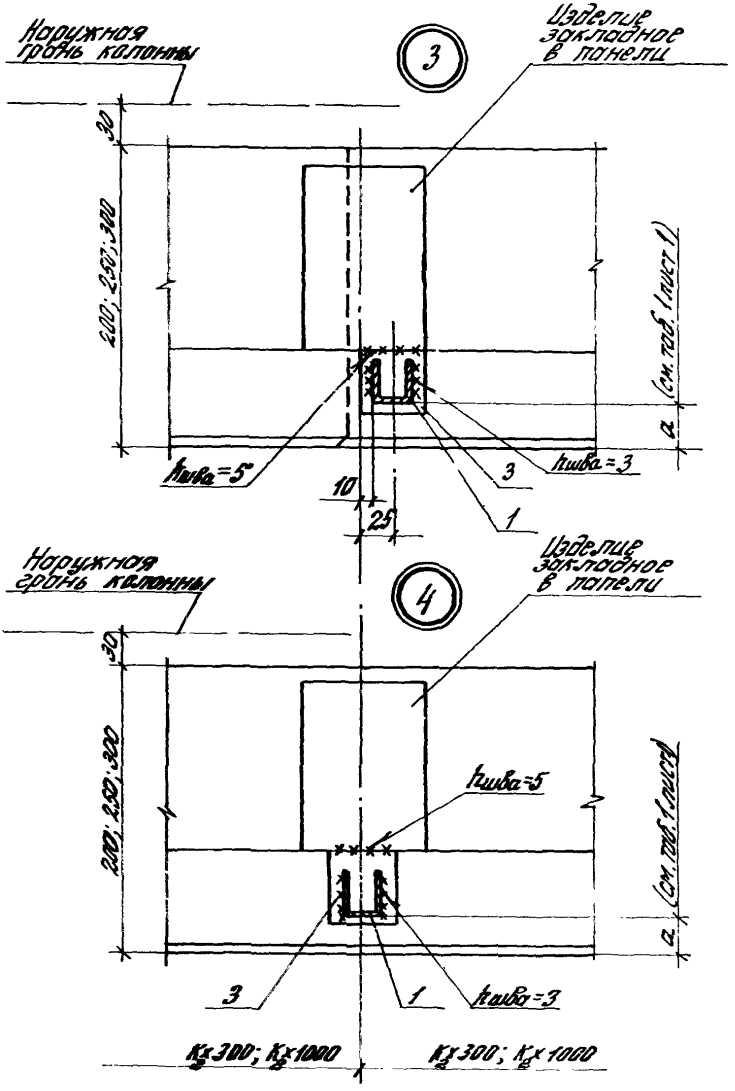

Инв. № подл.	Подпись и дата	Взам. инв. №

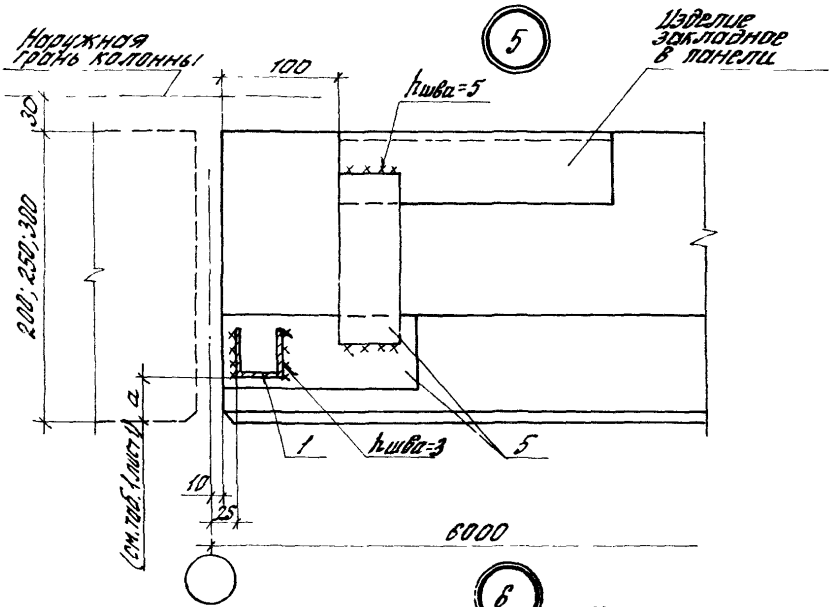

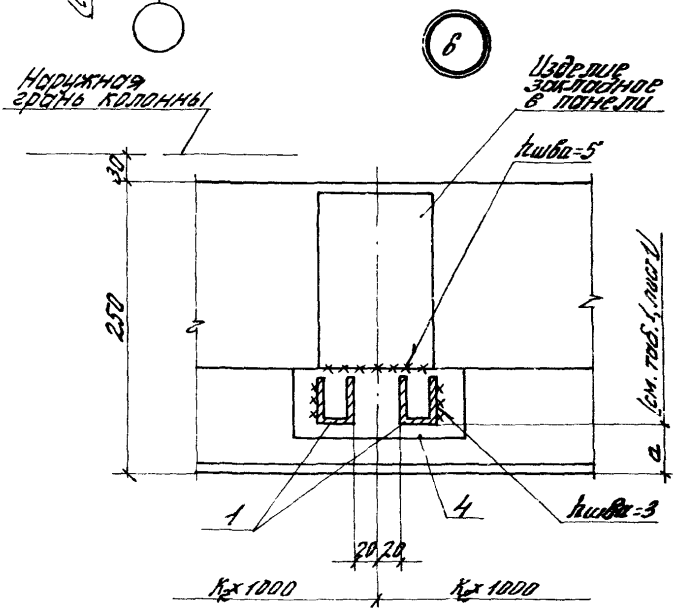

2.436-19.1-010	лист 5

Инв. № подл.	Подпись и дата	Взам. инв. №

Марка, поз.	Обозначение	Наименование	Кол. на исп. 2.436-19.1-010-										Масса ед., кг	Приме-чание
			—	01	02	03	04	05	06					
		Детали												
1	1.436.3-21.1-00011	Сухарь М4	2	3	5	6	3	6	6					
2	1.436.3-21.1-00006	Нащельник А1.18	1											
	-01	Нащельник А1.20					1	2						
	-02	Нащельник А1.24			2									
	-03	Нащельник А1.30		1		2			2					
		Полоса $\frac{5\times50\ \text{ГОСТ}\ 103\text{-}76}{\text{ВСт3кп2-1ГУ14-1-3023-80}}$												
3		$\ell = 50$	2	3	5	4	3	4	4				0,10	Б4
4		$\ell = 150$						1					0,29	Б4
5		$\ell = 150$ (при $\delta_{пон.} = 200$)				4			4				0,29	Б4
		$\ell = 170$ (при $\delta_{пон.} = 250$)				4			4				0,33	Б4
		$\ell = 220$ (при $\delta_{пон.} = 300$)				4			4				0,43	Б4
6	1.436.3-21.1-00007	Слив А2.18	1											
	-01	Слив А2.20					1	2						
	-02	Слив А2.24			2									
	-03	Слив А2.30		1		2			2					

Марка, поз.	Обозначение	Наименование	Кол. на исп. 2.436-19.1-010-								Масса ед., кг	Прим.
			–	01	02	03	04	05	06*			
		Стандартные изделия										
7		Винт ПК-3-ДС-4,2-15-15										
		ТУ 400-28-461-84	2	3	5	6	3	6	6			
		Материалы										
8		Прокладка ПРП-48										
		К60.300 ГОСТ 19177-81	1,8	3,0	4,8	6,0	2,0	4,0	6,0			м
9		Мастика тиоколовая										
		АМ-0,5 ТУ 84-246-85; $\gamma = 1,5 \frac{г}{см^3}$	0,3	0,5	0,7	0,9	0,3	0,6	0,9			кг

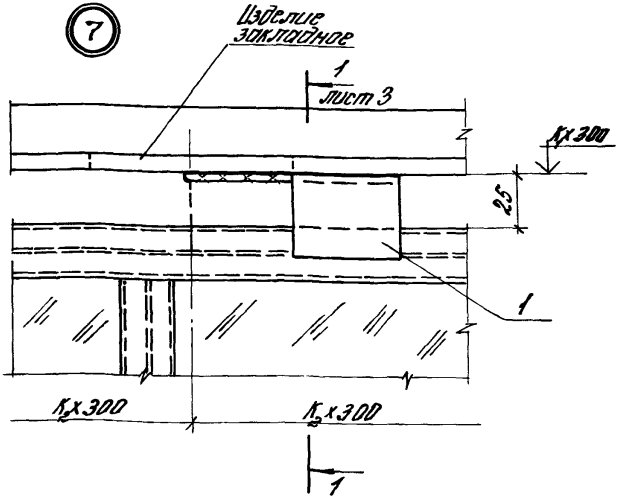

Обозначение	NN узлов	Тип перепл.	Ширина перепл., мм	Прим.
2.436-19.1-020	8(рис.1); 10	глухой	1786	
-01	7; 8(рис.1); 10		2406	для кирп. стен
-02			2976	
-03			4786	
-04	8(рис.2); 10	открывающийся	1786	
-05	7; 8(рис.2); 10		2406	для кирпич. стен
-06			2976	
-07			4786	
-08	7; 9; 10	всех типов	6000; лент. остек.	

Зав.лабор.	Смилянский			2.436-19.1-020
Н.конт.	Гузеева			
ГАП	Гузеева			
Ст.инж.	Власова			

Узел 7...10
Устройство верхнего горизонтального стыка окна с одинарным переплетом со стеной из легкобетонных панелей или с кирпичной стеной

Стадия	Лист	Листов
Р	1	5

ЦНИИПРОМЗДАНИЙ

Инв.№ подл. | Подпись и дата | Взам.инв.№

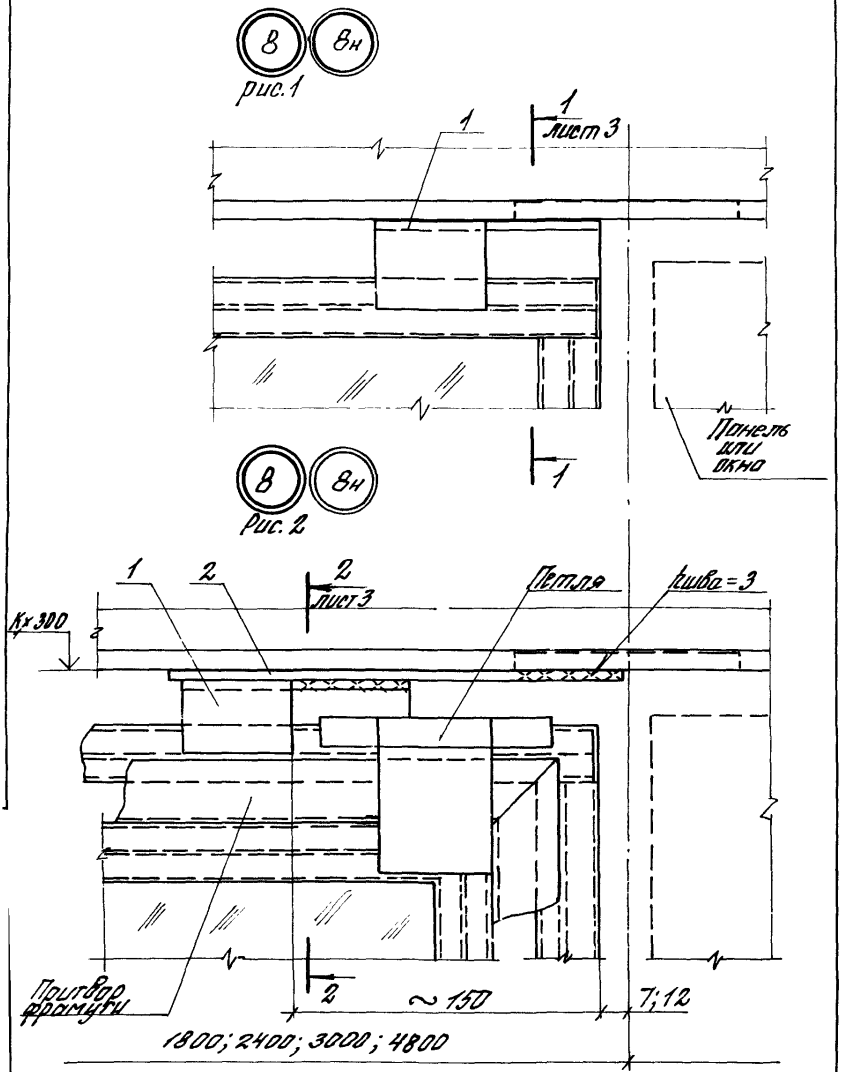

2.436 - 19.1 - 20	лист 2

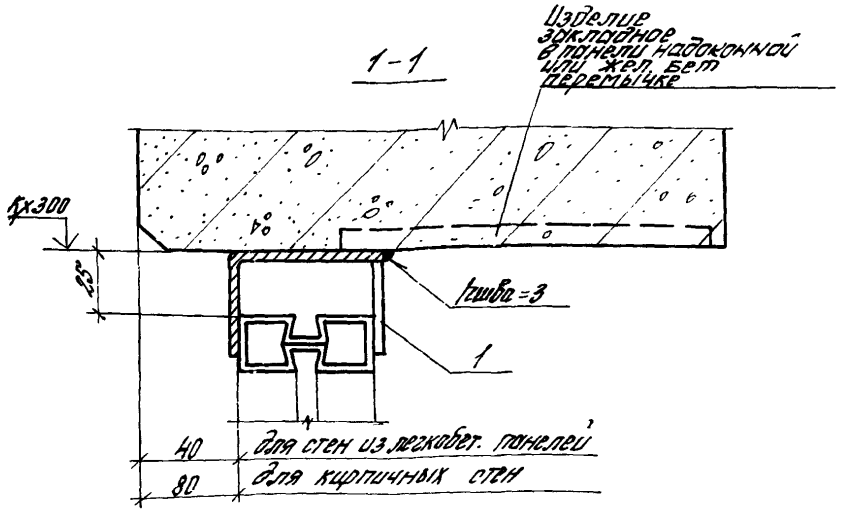

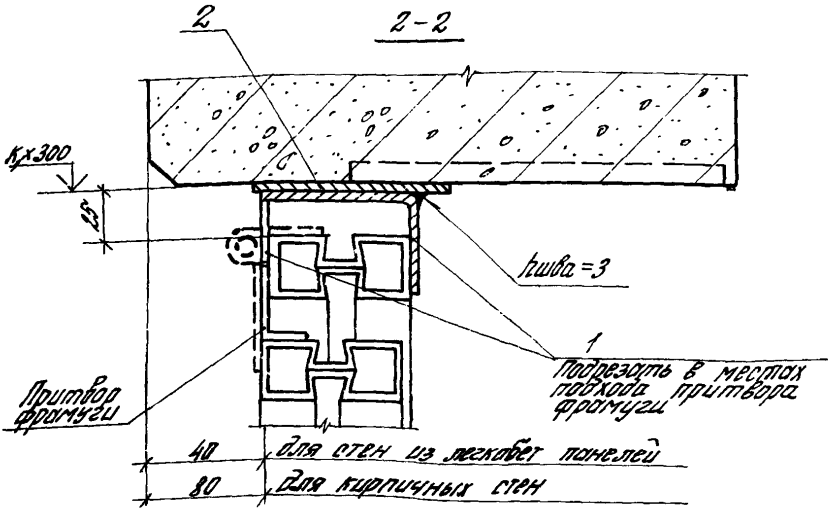

Инв.№ подл. | Подпись и дата | Взам. инв.№

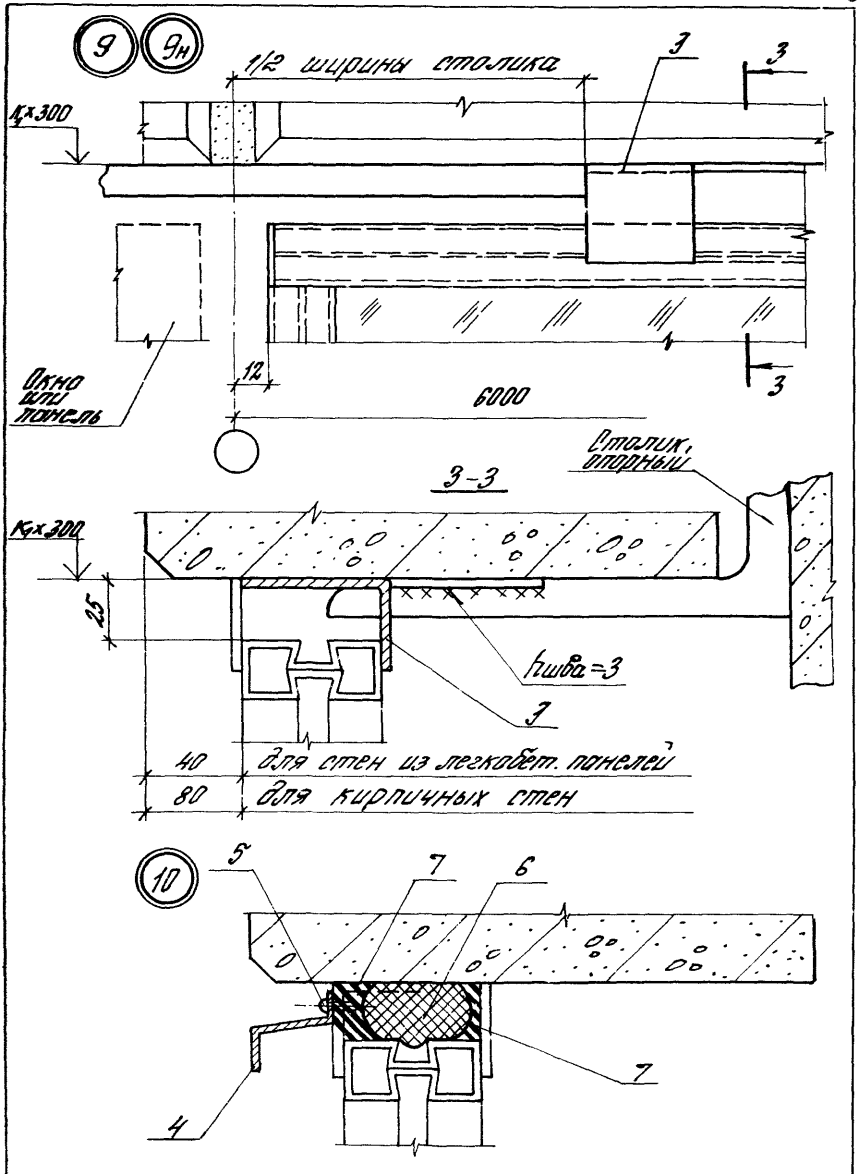
9
9н
1/2 ширины столика
3
3
Кх300
Окно или панель
12
6000
3
3-3
Столик опорный
Кх300
25
Ниша=3
1
40 для стен из легкобет. панелей
80 для кирпичных стен
10
5
7
6
7
4

Марка, поз.	Обозначение	Наименование	Кол. на исп. 2.436-19.1-020-									Масса ед. кг	Примеч.
			-	01	02	03	04	05	06	07	08		
		Детали											
1	1.436.3-21.1-00012	Планка МБ: МБН*	2	3	3	5	2	3	3	5	4		
2		Лист Б-ПН-Э ГОСТ 19904-74 / Ст. 10кп ГОСТ 16523-70					1	1	1	2		0,47	Б4
3	1.436.3-21.1-00013	Планка МГ: МГН*									2		
4	1.436.3-21.1-0006	Нащельник А1.18	1				1						
	-02	Нащельник А1.24		1		2		1		2			
	-03	Нащельник А1.30			1				1		2		
		Стандартные изделия											
5		Винт ПК-В-ДС-4,2-15-15											
		ТУ400-28-461-84	2	3	3	5	2	3	3	5	6		
		Материалы											
6		Прокладка ПРП-40											
		К40.300 ГОСТ 19177-81	1,8	2,4	3,0	4,8	1,8	2,4	3,0	4,8	6,0		м
7		Мастика тиоколовая											
		АМ-0,5; γ=1,5 г/см³											
		ТУ84-246-85	1,9	2,5	3,1	5,0	1,9	2,5	3,1	5,0	6,3		кг

* Планка МБн (поз.1) поставлена для узла 8н.
** Планка МГн (поз.2) поставлена для узла 9н.

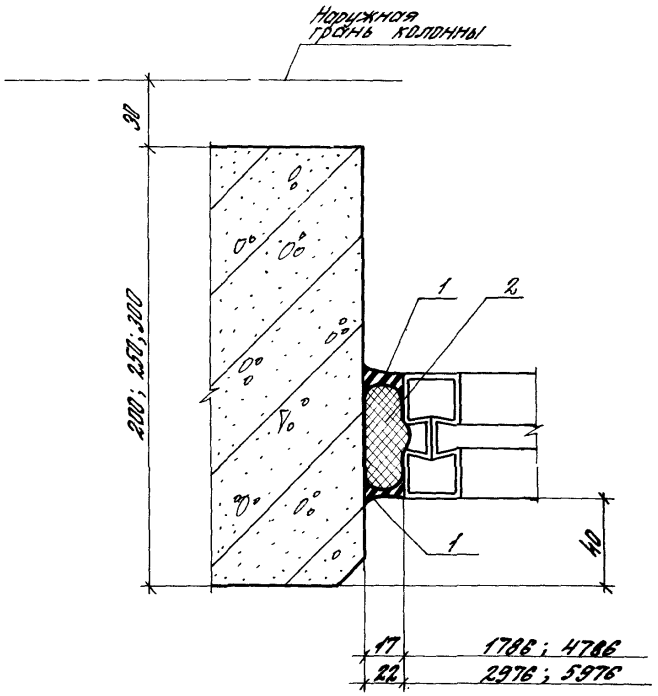

Обозначение	Высота проема, мм
2.436-19.1-030	1145
-01	1745

			2.436-19.1-030
Зав.сект.	Ишлянский		Узел 11 Устройство вертикального стыка окна с одинарным переплетом со стеной из газобетонных панелей
Н.контр.	Гузеева		Стадия: Р; Лист: 1; Листов: 2
ГАП	Гузеева		ЦНИИПРОМЗДАНИЙ
Ст.инж.	Власова		

Инв. № подл.	Подпись и дата	Взам. инв. №

Марка, поз.	Обозначение	Наименование	Кол. на исп. 2.436-19.1-030										Масса ед., кг	Приме-чание
			–	01										
		Материалы												
1		Мастика тиоколовая												
		АМ-0,5; γ=1,6 г/см³												
		ТУ 84-246-85	0,7	1,1										кг
2		Прокладка ПРП-40												
		К40.300 ГОСТ 19177-81	1,2	1,8										м

12

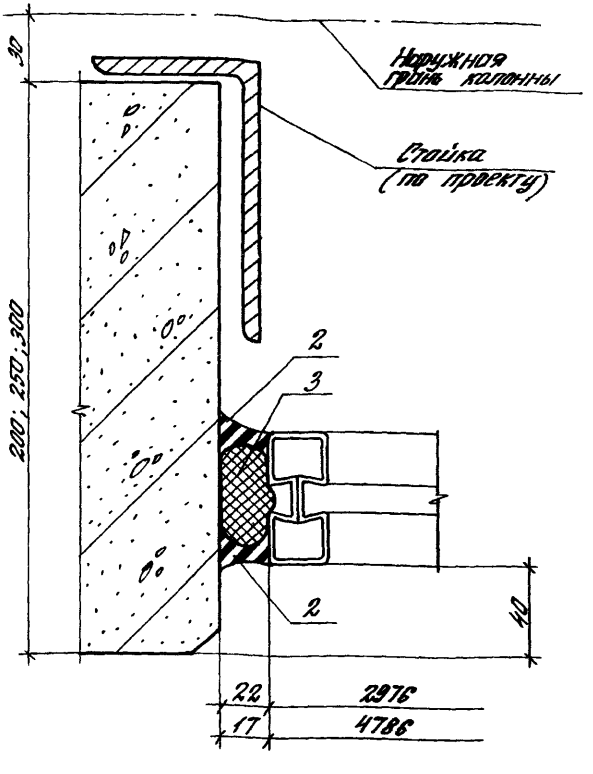

Обозначение	№№ узлов	Высота переплета, мм
2.436-19.1-040	12...14	1145
-01		1745

Зав. сект.	Смилянский		
Н. контр.	Гузеева		
ГАП	Гузеева		
Ст. инж.	Власова		

2.436-19.1-040

Узел 12...14
Устройство вертикального стыка окна с одинарным переплетом со стеной из легкобетонных панелей у глухого участка стены или у температурного шва

Стадия	Лист	Листов
Р	1	4

ЦНИИПРОМЗДАНИЙ

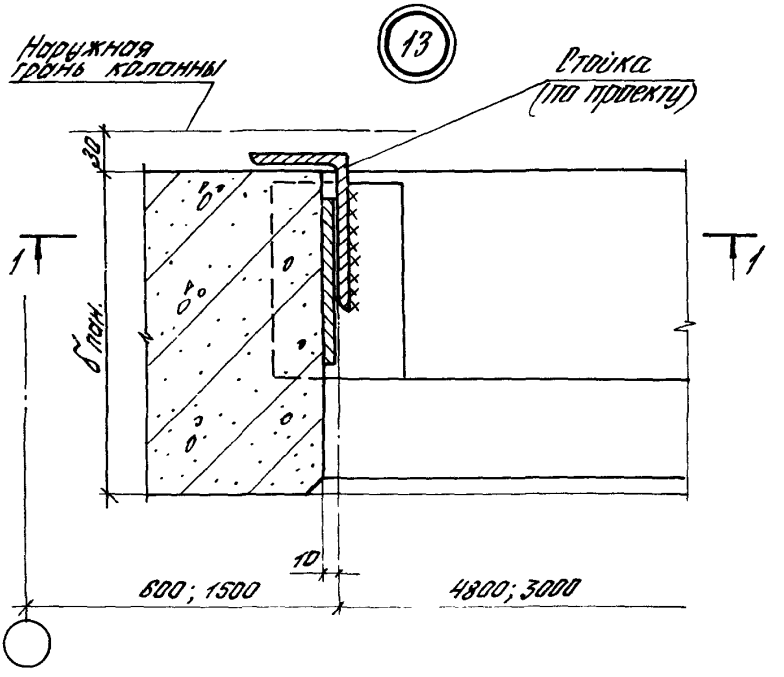

1-1

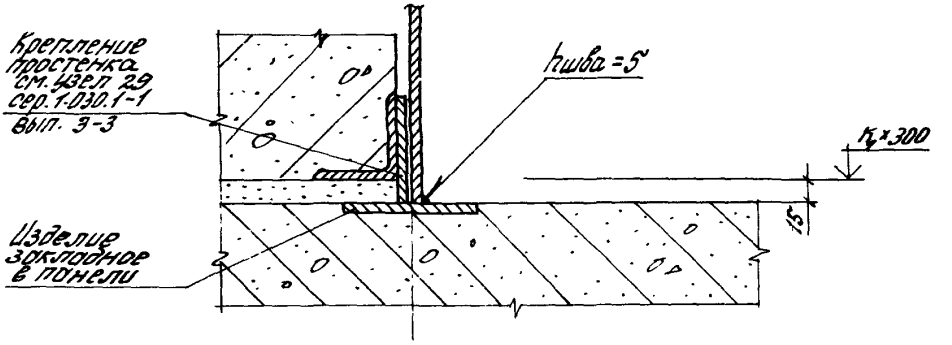

Инв.№ подл. | Подпись и дата | Взам.инв.№

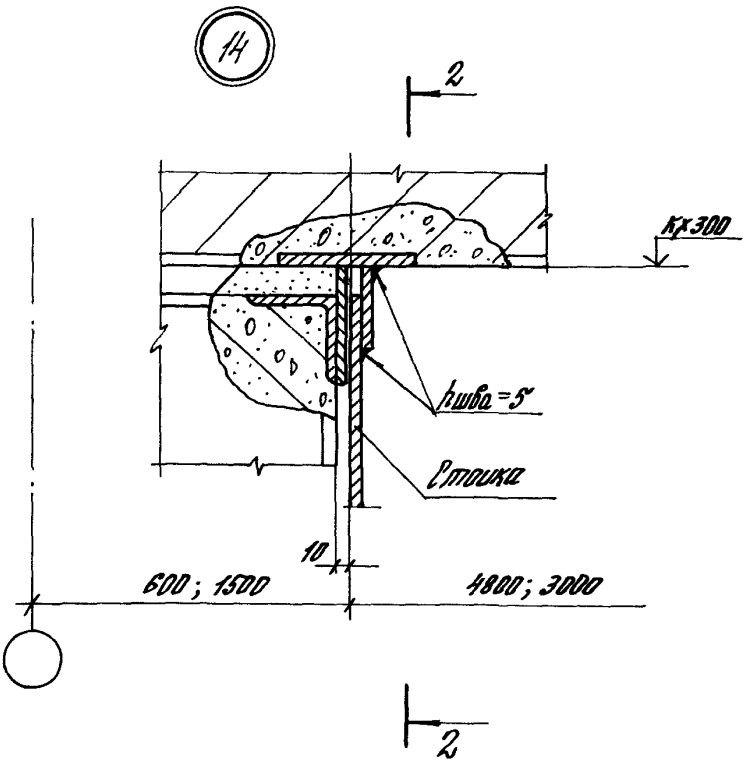
14
2
Кх300
hшва=5
Стойка
10
600; 1500
4800; 3000
2

2-2

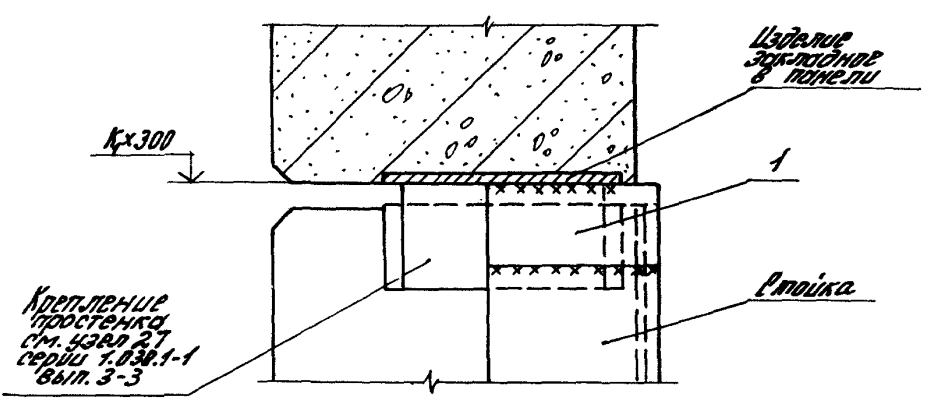
Изделие закладное в панели
Кх300
1
Стойка
Крепление простенка см. узел 27 серии 1.038.1-1 вып. 3-3

Инв. № подл.	Подпись и дата	Взам. инв. №

Марка, поз.	Обозначение	Наименование	Кол. на исп. 2.436-19.1-040- —	Кол. на исп. 2.436-19.1-040- 01	Масса ед., кг	Прим
		Детали				
		Полоса 5×50 ГОСТ 103-76 Ст3кп2-1 ТУ14-1-3023-80				
1		$\ell = 100$	1	1	0,20	64
		Материалы				
2		Мастика гидроизоляционная				
		АМ-0,5; $\gamma = 1,5$ г/см^3				
		ТУ 84-246-85	0,7	1,1		кг
3		Прокладка ПРП-40				
		К 40.300 ГОСТ 19177-81	1,2	1,8		м

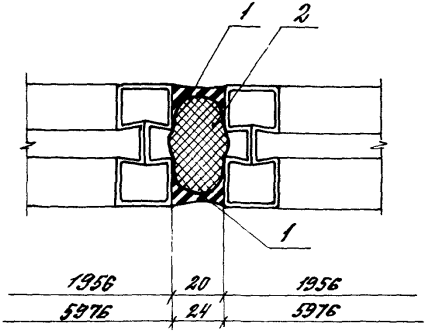

Обозначение	Высота перепл., мм
2.436-19.1-050	1145
-04	1745

			2.436-19.1-050
Зав. сект.	Смиланский		Узел 15 Устройство вертикального стыка окон с одинарными переплетами
Н. конт.	Гузеева		
ГАП	Гузеева		
Ст. инж.	Власова		

Стадия	Лист	Листов
Р	1	2

ЦНИИПРОМЗДАНИЙ

Инв. № подл.	Подпись и дата	Взам. инв. №

Марка, поз.	Обозначение	Наименование	Кол. на исп. 2.436-19.1-050-										Масса ед., кг	Прим.
			–	01										
		Материалы												
1		Мастика гидроловая												
		АН-0,5; γ = 1,5 т/см³												
		ТУ 84-246-85	0,6	0,9										кг
2		Прокладка ПРП-40.К40.300												
		ГОСТ 19177-81	1,2	1,8										м

16

17

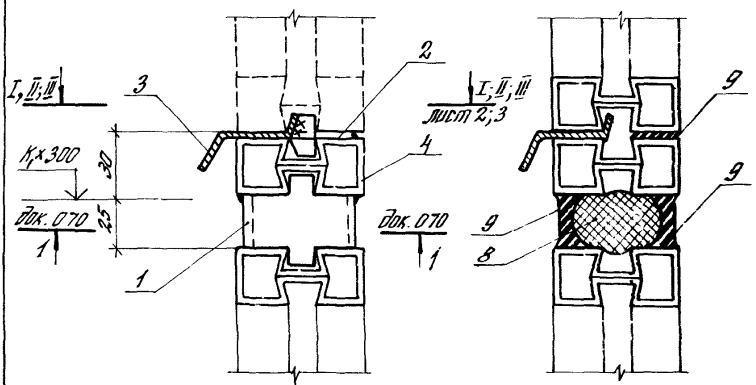

Обозначение	NN узлов	Ширина перепл., мм	Прим
2.436 – 19.1 – 060	16; 17; 19	1786	Для стен из мелкоразм. панелей
–01	16... 18	1786	Для кирпичных стен
–02		2406	

				2.436 – 19.1 – 060		
Зав. сект.	Смилянский		Узел 16... 19 Устройство горизонтального стыка окон с одинарными переплетами для стен из крупноразмерных панелей или с кирпичной стеной	Стадия	Лист	Листов
Н. контр.	Гузеева			Р	1	4
ГАП	Гузеева			ЦНИИПРОМЗДАНИЙ		
Ст. инж.	Власова					

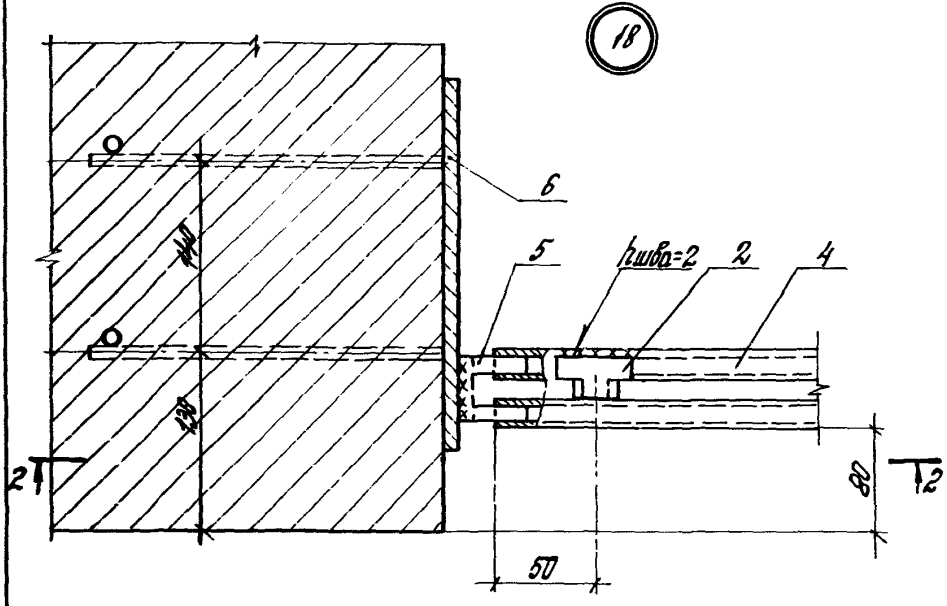

2-2

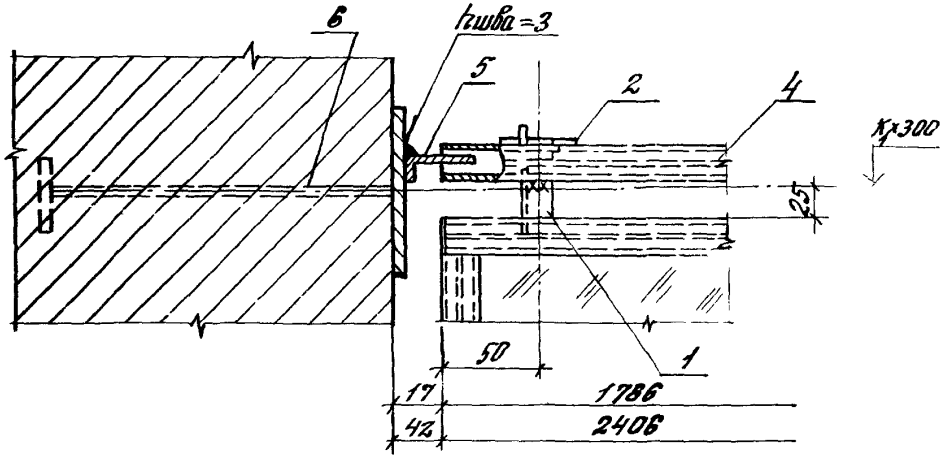

Инв.№подл. | Подпись и дата | Взам.инв.№

19

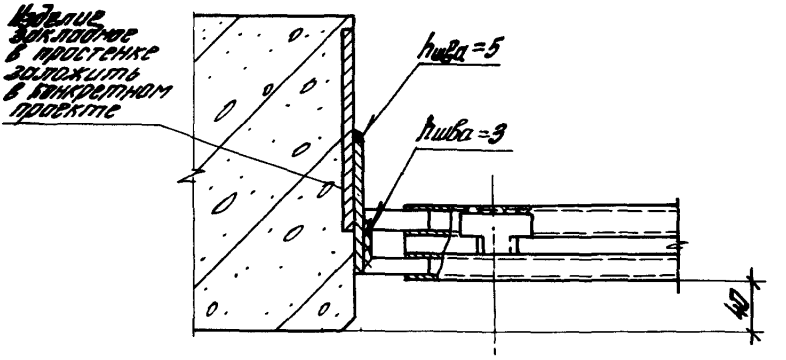
Изделие закладное в простенке заложить в бетонном проекте
hшва=5
hшва=3
40

3-3

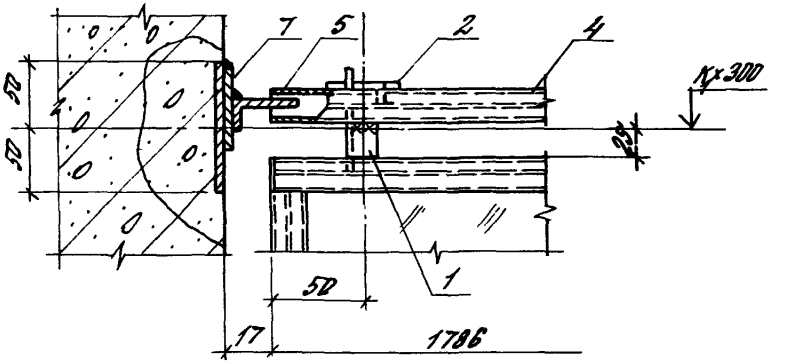
7
5
2
4
Кх300
25
50
50
1
17
1786

Инв. № подл.	Подпись и дата	Взам. инв. №

Марка, поз.	Обозначение	Наименование	Кол. на исп. 2.436-19.1-060-									Масса ед., кг	Прим.
			-	01	02								
		Детали											
1	1.436.3-21.1-00009	Сухарь М1	3	3	3								
2	1.436.3-21.1-00010	Сухарь М2	3	3	3								
3	1.436.3-21.1-00006	Нащельник А1.18	1	1									
	-02	Нащельник А1.24			1								
4	1.436.3-21.1-11001-04	Балка; ℓ=2402			1								
	-06	ℓ=1782	1	1									
5	1.436.3-21.1-00014	Вилка М8	2	2	2								
6	2.436.-19.1-300	Изделие закладное К3		2	2								
7		Полоса 5×50 ГОСТ 103-76 Ст3кп2-1 ТУ14-1-3023-80											
		ℓ=100	2									0,2	Б4
		Материалы											
8		Прокладка ПРП-40											
		К50.300; ГОСТ 19177-81	1,8	1,8	2,4								м
9		Мастика тиоколовая											
		АМ-0,5 ТУ 84-246-85											
		ρ=1,5 г/см3	1,3	1,3	1,8								кг

	2.436-19.1-060	Лист 4

20

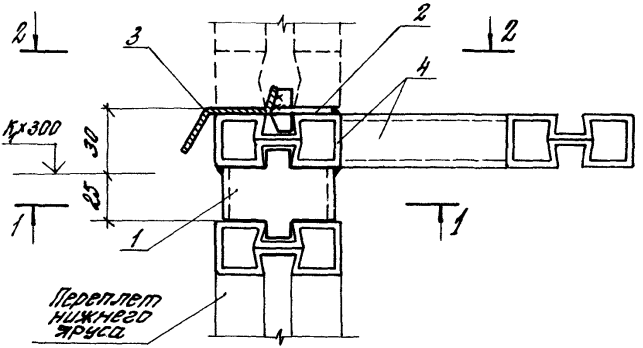

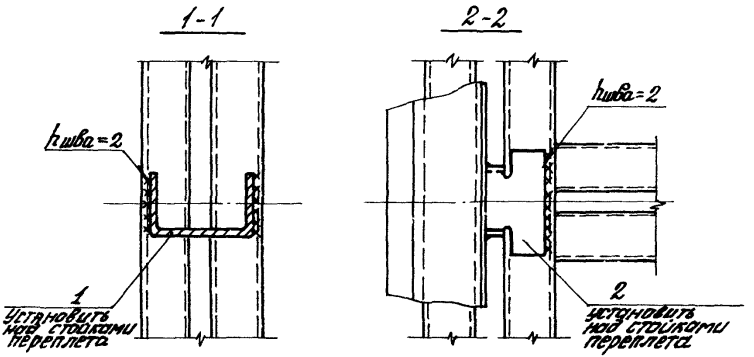

			2.436-19.1-070
Зав.сек.	Стилянский		Узел 20...26 Устройство горизонтального стыка окон с одинарными переплетами
Н.конт.	Гузеева		
ГАП	Гузеева		
Ст.инж.	Власова		

Стадия	Лист	Листов
Р	1	8

ЦНИИПРОМЗДАНИЙ

21

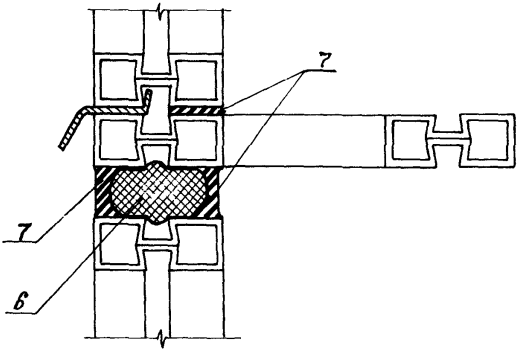

Обозначение	Ширина перепл., мм	NN узлов	Тип стены
2.436-19.1-070	2976	20; 21; 24; 25	Из легкобетон. панелей
-01	4786		
-02	5976; лен. ост	20...23	
-03	5976; лент. ост.	20...23	Из метал. трехсл. пан.
-04	2976	20; 21; 26	Кирпичная стена
-05	4786		
-06	5976		
-07	лен. ост.	20; 21; 22; 26	

Инв. № подл. | Подпись и дата | Взам. инв. №

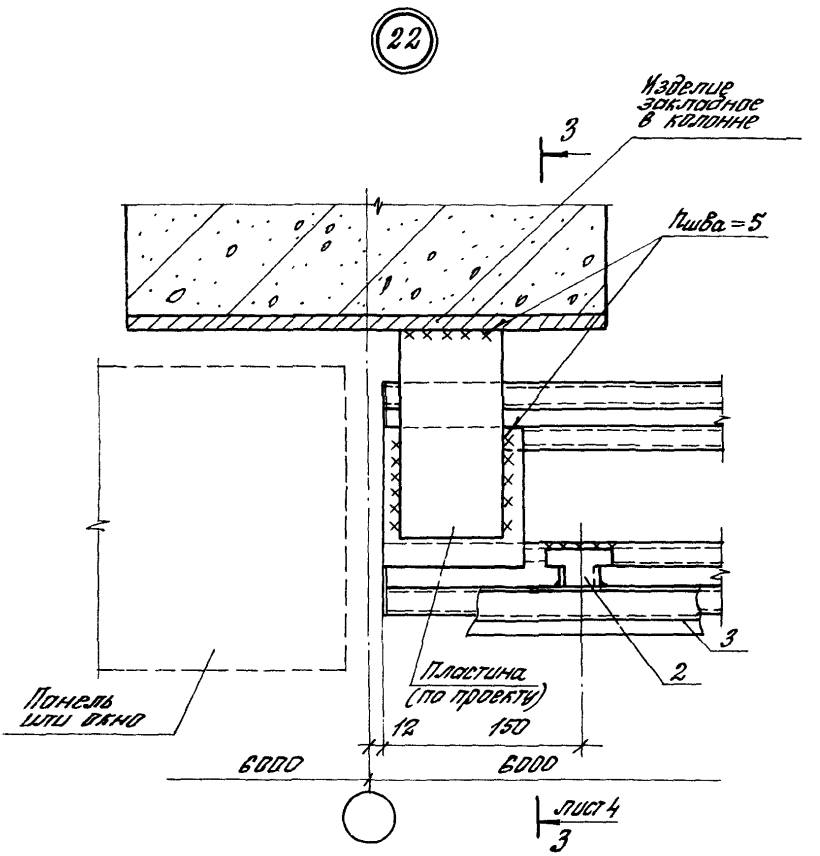

2.436 – 19.1 – 070

лист 3

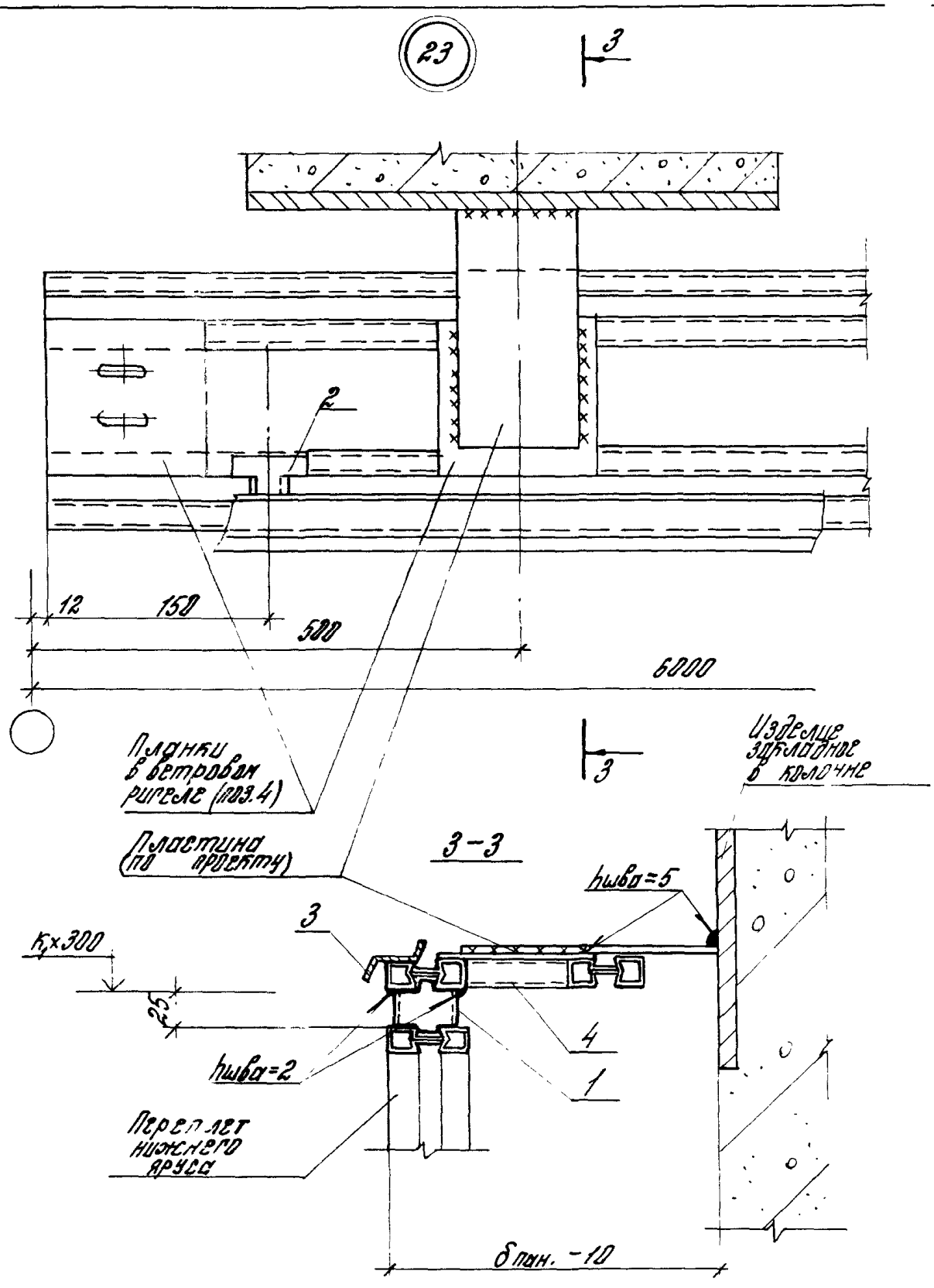

Инв.№ подл. | Подпись и дата | Взам.инв.№

Наружная грань колонны

24

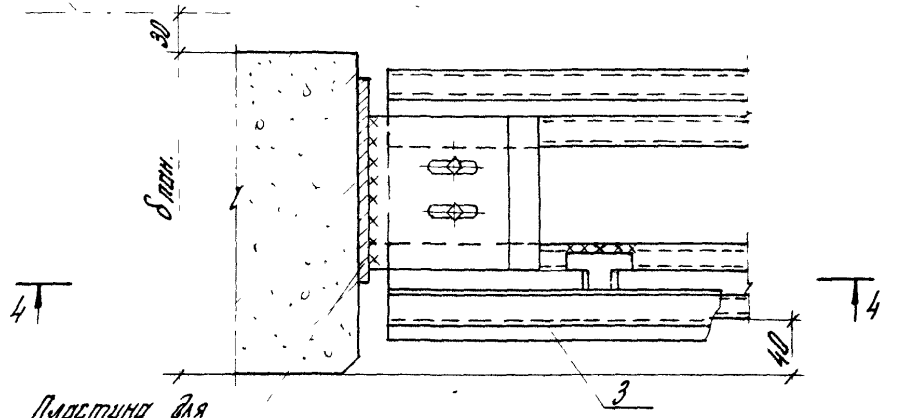

Пластины для крепления панелей ст. 432сл 28 вып. 3 серии 1.030.1-1

4-4

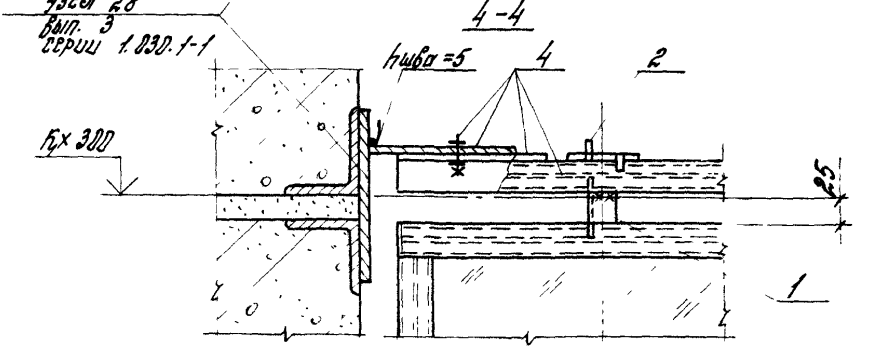

150	
11	4788
22	2976

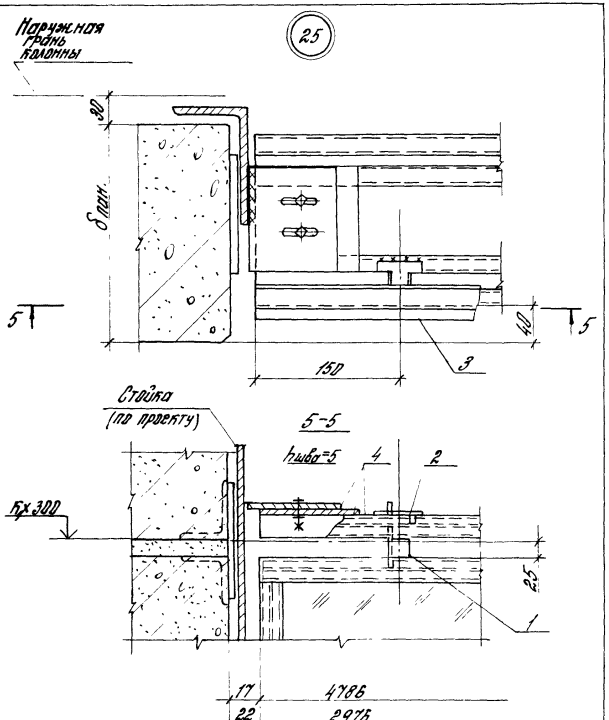

Инв. № подл.	Подпись и дата	Взам. инв. №

2. 436 - 19. 1-070

Лист 6

26

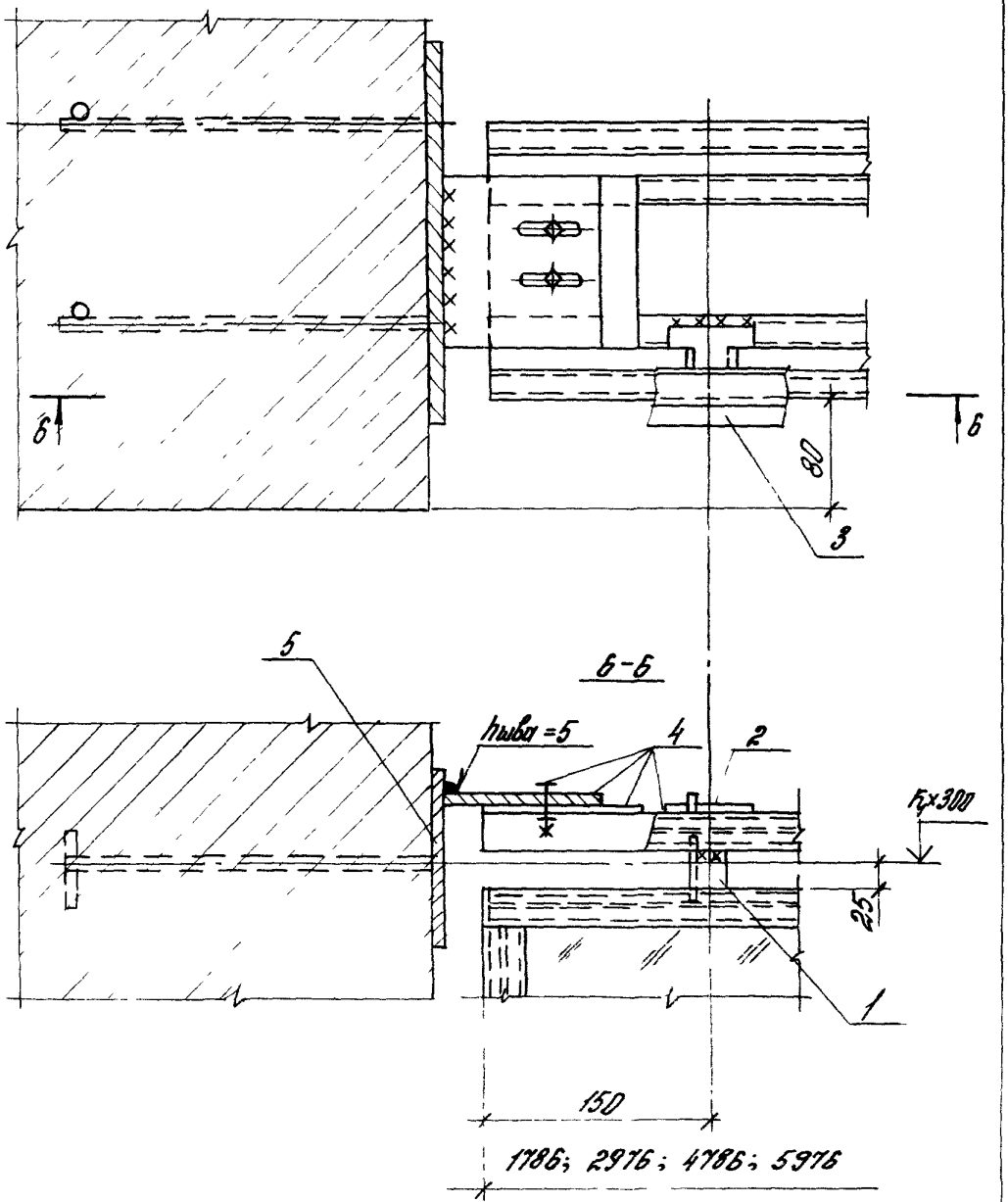

Инв. № подл.	Подпись и дата	Взам. инв. №

Марка, поз.	Обозначение	Наименование	Кол. на исп. 2.436-19.1-070 –								Масса ед., кг	Прим.
			–	01	02	03	04	05	06	07		
		Детали										
1	1.436.3-21.1-00009	Сухарь М1	4	5	6	6	4	5	6	6		
2	1.436.3-21.1-00010	Сухарь М2	4	5	6	6	4	5	6	6		
3	1.436.3-21.1-00006-02	Нащельник А 1.24		2				2				
	-03	Нащельник А1.30	1		2	2	1		2	2		
4	1.436.3-21.2-40000	Ригель ветровой Р48		1				1				
	-02	Ригель ветровой Р30	1				1					
4	1.436.3-21.2-30000	Ригель ветровой Р60			1	1			1	1		
5	2.436-19.1-300	Изделие закладное К3					2	2	2	2		
		Материалы										
6		Прокладка ПРП-40										
		К50.300; ГОСТ 19177-81	3,0	4,8	6,0	6,0	3,0	4,8	6,0	6,0		м
7		Мастика тиоколовая										
		АМ-0,5 ТУ 84-246-85										
		$\gamma = 1,5$ г/см^3	2,3	3,5	4,5	4,5	2,3	3,6	4,5	4,5		кг

	2.436-19.1-070	Лист 8

27

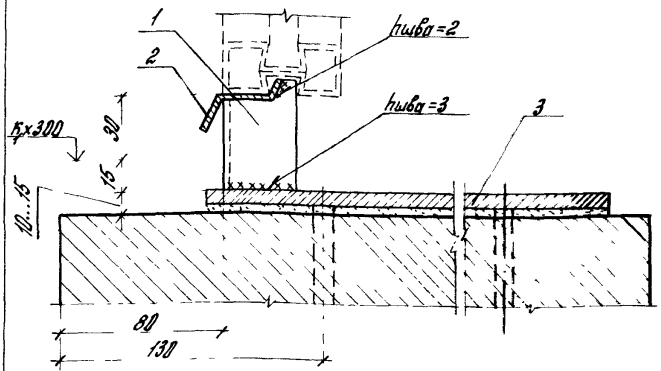

28

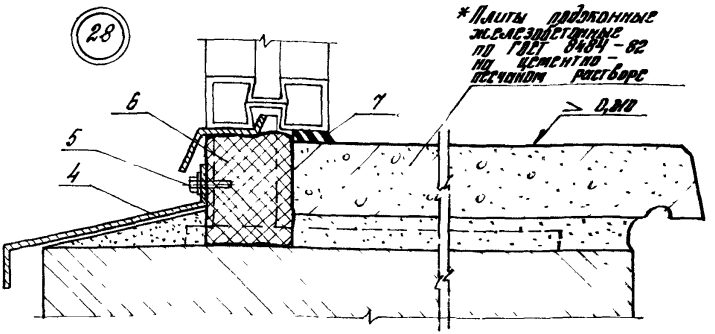

* Плиты подоконные железобетонные по ГОСТ 8404-82 по цементно-песчаном растворе

1.* Другие варианты решения подоконника см. по узлу 2 рис. 2; 3; 4 (док. 010).

2. Таблицу условлений см. лист 2.

Инв. № подл. | Подпись и дата | Взам. инв. №

Зав. сект.	Стилянский		
Н. контр.	Гузеева		
Гл. пр. пр.	Гузеева		
Ст. инж.	Власова		

2.436-19.1-880

Узел 27...30
Устройство нижнего горизонтального стыка окна с одинарным переплетом с кирпичной стеной

Стадия	Лист	Листов
Р	1	3

ЦНИИПРОМЗДАНИЙ

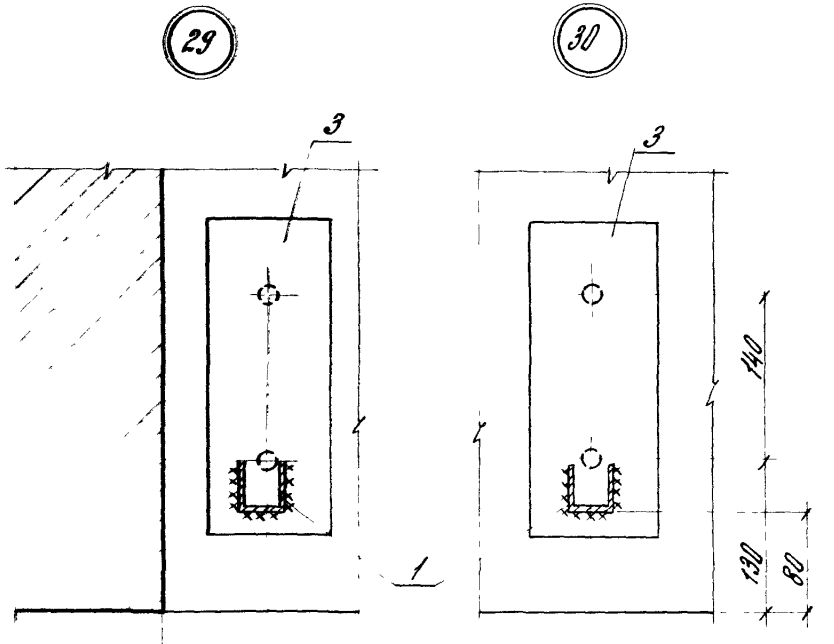

Обозначение	Ширина перем. мм	NN узлов
2.436-19. 1-080	1785	27... 30
-01	2405	
-02	2975	
-03	4785	
-04	5975	
	Лента детальная	

Инв.№ подл. | Подпись и дата | Взам. инв.№

Марка, поз.	Обозначение	Наименование	Кол. на исп. 2.436-19.1-080 –										Масса ед.кг	Прим.
			–	01	02	03	04							
		Детали												
1	1.438.3-21.1-00011	Сухарь М4	3	3	4	5	6							
2	1.436.3-21.1-00006	Нащельник А1.18	1											
	-02	Нащельник А1.24		1		2								
	-03	Нащельник А1.30			1		2							
3	2.436-19.1-300	Изделие закладное К3	3	3	4	5	6							
4	1.436.3-21.1-00007	Слив А2.18	1											
	-02	Слив А2.24		1		2								
	-03	Слив А2.30			1		2							
		Стандартные изделия												
5		Винт ПК-6-ДС-4,2-15-15												
		ТУ 400-28-461-84	3	3	4	5	6							
		Материалы												
6		Прокладка ПРП-40												
		К 60.308 ГОСТ 19177-81	1,8	2,4	3,0	4,8	6,0							м
7		Мастика тиоколовая АМ-0,5												
		ТУ 84-246-85; γ = 1,5 т/см^3	0,3	0,4	0,5	0,7	0,9							кг

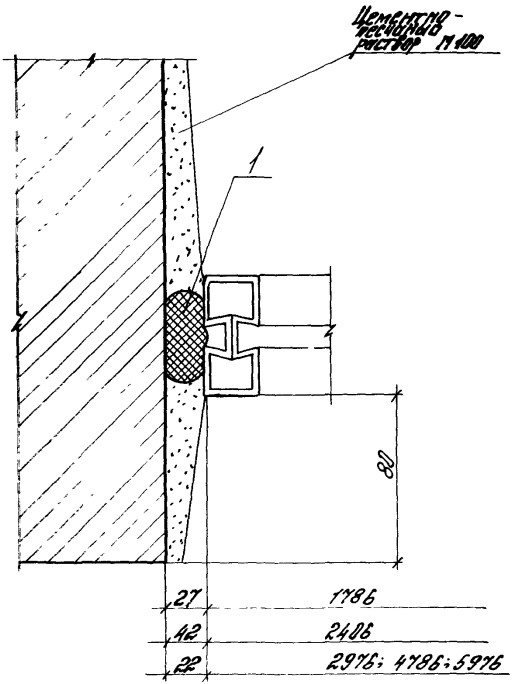

Обозначение	Высота перем., мм
2.436 -19.1-090	1145
-01	1745

Инв. № подл. | Подпись и дата | Взам. инв. №

Зав. отд.	Стилянский	
Н. контр.	Гузеева	
Гл. спец. пр.	Гузеева	
Ст. инж.	Власова	

2.436.-19.1-090

Узел 31
Устройство вертикального стыка окна с одинарным переплетом с кирпичной стеной

Стадия	Лист	Листов
Р	1	2

ЦНИИПромзданий

Марка, поз.	Обозначение	Наименование	Кол. на исп. 2.436-19.1-090 —										Масса ед., кг	Примечание
			—	01										
		Материалы												
1		Прокладка ПРП-40 ГОСТ 19177-81 К 40 300 (Впр. = 1785; 2976; 4786; 5976)	1,2	1,8										м
		К 60. 300 (Впр. = 2406)	1,2	1,8										м

44

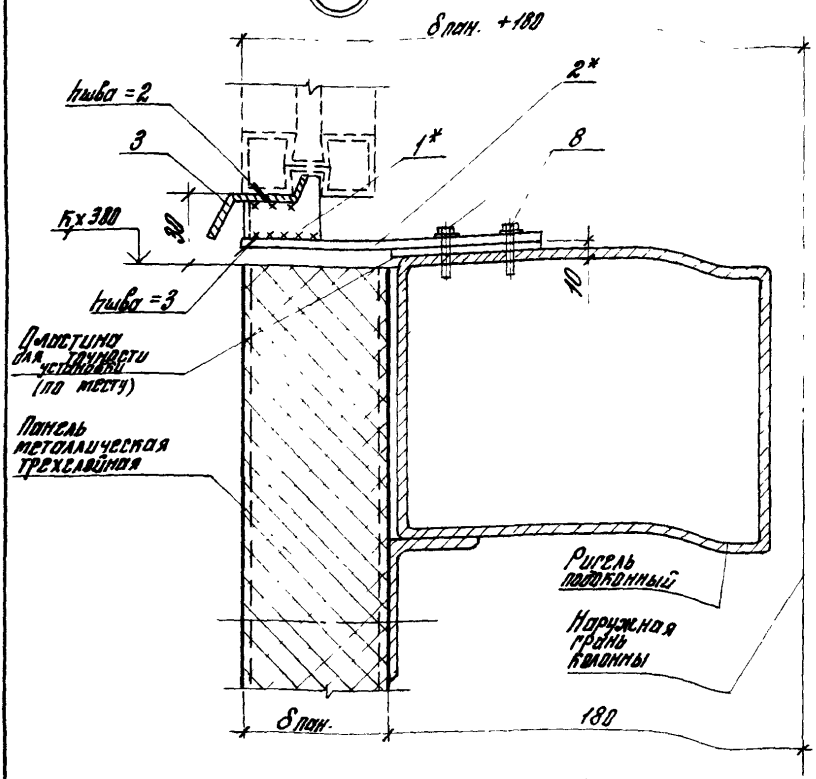

* Сухари М5 с полосой установить под стойками переплета

				2.436 – 19.1 – 100			
Зав. отд.	Смилянский			Узел 32; 33 Устройство нижнего горизонтального стыка окна с одинарным переплетом со стеной из металлических трехслойных панелей	Стадия	Лист	Листов
Н. конт.	Гузеева				Р	1	3
Гл. ар-пр.	Гузеева				ЦНИИПРОМЗДАНИЙ		
Ст. инж.	Власова						

Инв. № подл. | Подпись и дата | Взам. инв. №

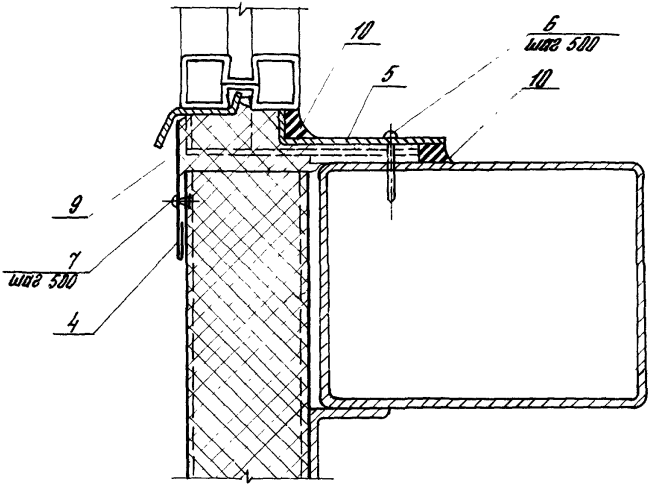

Обозначение	Ширина перекл., мм
2.436-19.1-100	1956
-01	3932
-02	5976; лент. перекл.

Инв. № подл.	Подпись и дата	Взам. инв. №

Марка, поз.	Обозначение	Наименование	Кол. на исп. 2.436-19.1-100 –									Масса ед. кг	Прим.
			–	01	02								
		Детали											
1	1.436.3-21.1-00011-01	Сухарь М5	3	6	6								
2		Полоса 5×50×150 ГОСТ 103-76 / ВСТ 3кп2-1 ТУ14-1-3023-80	3	6	6							0,29	Б4
3	1.436.3-21.1-00006-01	Нащельник А1.20	1	2									
	-03	Нащельник А1.30			2								
		Нащельник Н9 Сер. 1.432.2-17; Вып. 5-2											
4		$l = 2000$	1	2								0,94	Б4
		$l = 3000$			2								
5	1.436.3-21.1-00008-05	Нащельник А4.20	1	2	3								
		Стандартные изделия											
6		Винт самосверлящий ПК-8-ДС-4,2-45-45											
		ТУ 400-28-461-84	5	9	13								
7		Заклепка комбинирован ОСТ 34-13-017-78	5	9	13								
8		Винт самонарезающий ТУ 67-269-79	6	12	12								
		Материалы											
9		Пенополиуретан ППУ-9М-1 ТУ 6-05-1473-76	0,004	0,007	0,011								$м^3$
10		Мастика тиоколовая АМ-0,5 $\gamma = 1,5$ г/см³ ТУ84-246-85	0,6	1,2	1,8								кг

2.436-19.1-100

Лист 3

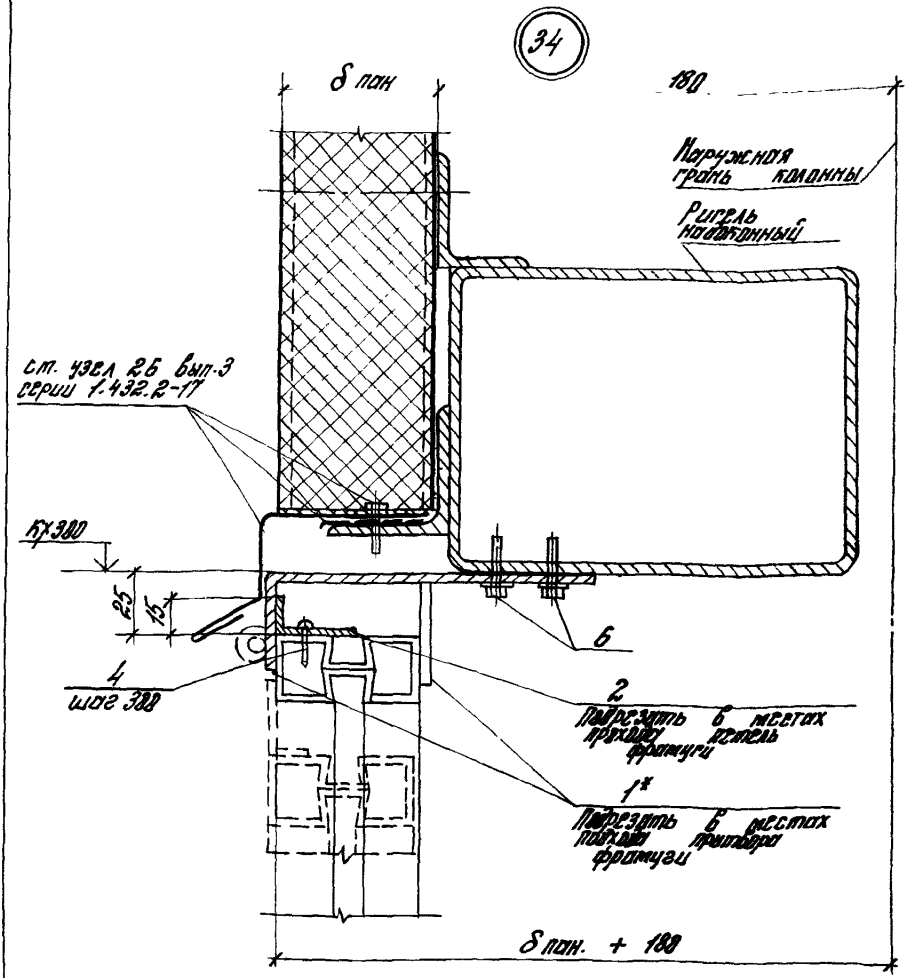

* Планку №7 установить у стоек переплета

			2.436 – 19.1-110
Зав. отд.	Смиланский		Узел 34; 35 Устройство верхнего горизонтального стыка фонаря с одинарным переплетом со стеной из металлических трехслойных панелей
Н. контр.	Гузеева		
Гл. спр. пр.	Гузеева		
Ст. ин.	Власова		

Стадия	Лист	Листов
Р	1	3

ЦНИИПРОМЗДАНИЙ

35

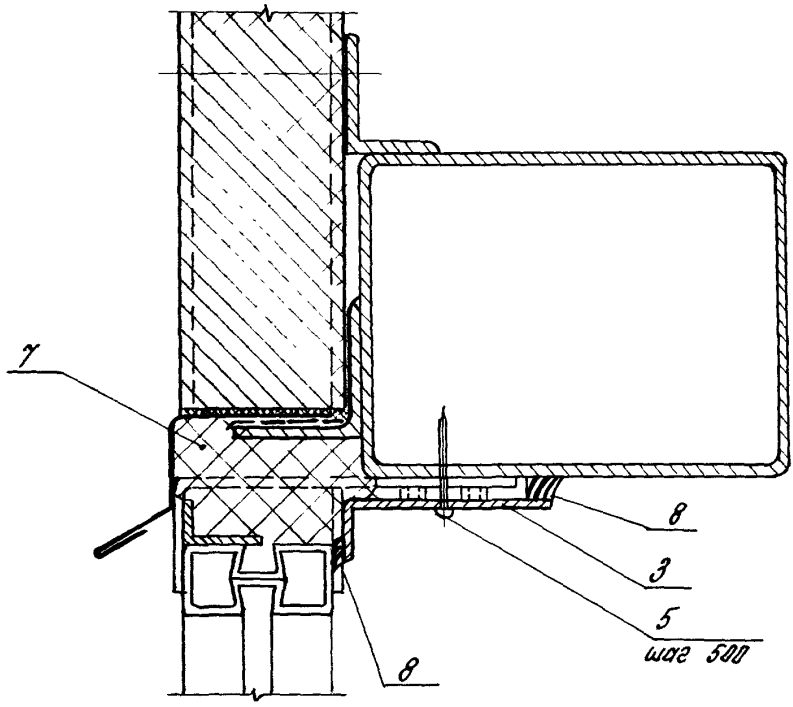

Обозначение	Ширина переп мм
2.436 – 19.1 – 110	1956
–01	3932*
–02	5976; лент. остек.

* Размер 2-х переплетов шириной 1956 мм (см. узел 15 док. 050)

Инв. № подл.	Подпись и дата	Взам. инв. №

2.436 – 19.1 – 110

Лист 2

Марка, поз.	Обозначение	Наименование	Кол. на исп. 2.436-19.1-110 —			Масса ед.кг	Примечание
			—	01	02		
		Детали					
1	1.436.3-21.1-00013	Планка МТ	3	6	6		
2		Прибор					
		ВИК. 1.436.3-21.1-21102					
		$C = 2800$	1	2	3	1,27	Б.4
	1.436.3-21.1-00008-02	Кницельник А3.20	1	2	3		
		Стандартные изделия					
4		Винт ПК-8-ДС-4,2-15-15					
		ТУ 400-28-461-84	5	10	13		
5		Винт ПК-8-ДС-4,2-45-45					
		ТУ 400-28-461-84	5	10	13		
6		Винт самонарезающий ТУ-67-289-79	6	12	12		
		Материалы					
7		Пенополиуретан ППУ-ЭМ-1					
		ТУ 6-05-1473-76	0,006	0,012	0,018		$м^3$
8		Мастика тушкодровая АМ-0,5 $\gamma = 1,3$ т/см³ ТУ84-246-85	0,3	0,5	0,9		кг

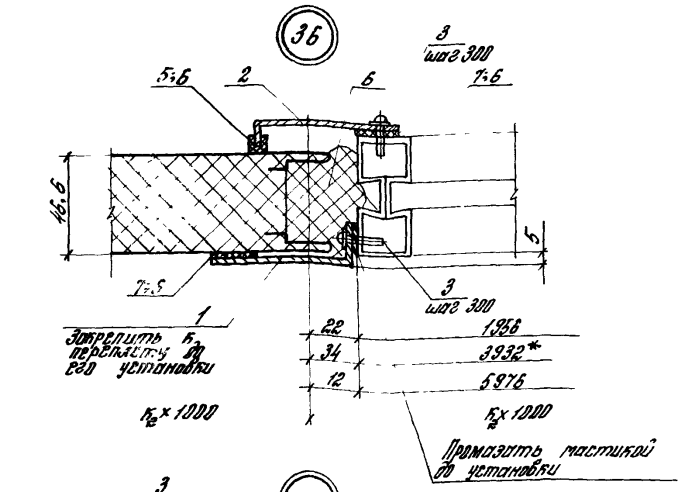

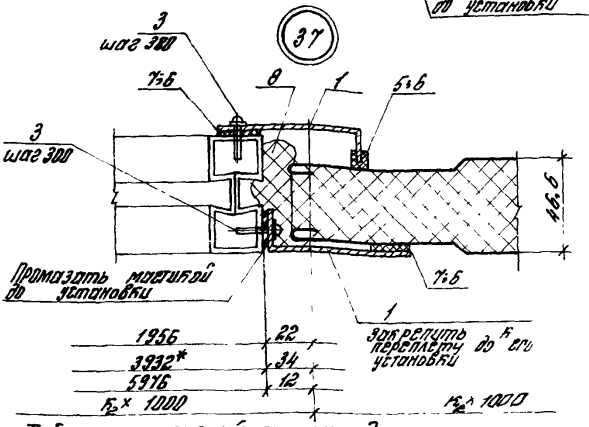

1. Таблицу исполнений см. лист 2
2. * Размер 2-х переплетов шириной 1956 мм (см. узел 15 док. 050)

				2.436-19.1-120			
Зав. сект.	Смилянский			Узел 36..39 Устройство вертикального стыка окна с одинарным переплетом со стеной из металлических трехслойных панелей тип I	Стадия	Лист	Листов
Н. контр.	Гузеева				Р	1	3
Гл. ар. пр.	Гузеева				ЦНИИПРОМЗДАНИЙ		
Ст. инж.	Власова						

Инв. № подл. | Подпись и дата | Взам. инв. №

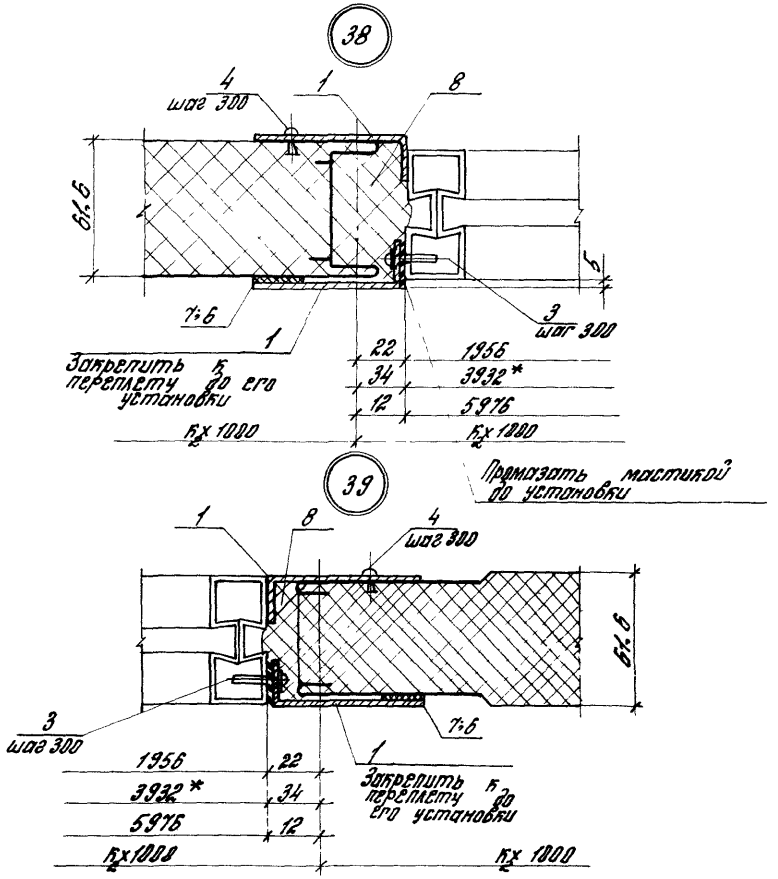

Обозначение	NN узлов	Высота перекр., мм	Толщина панели, мм
2.436-19.1-120	36;37	1145	46,6
-01		1745	
-02	38;39	1145	61,6
-03		1745	

* См. примеч. листа 1

Инв. № подл.	Подпись и дата	Взам. инв. №

Марка поз.	Обозначение	Наименование	Кол. на исп. 2.436 – 19. 1 – 120 –										Масса ед., кг	Приме-чание
			–	81	82	83								
		Детали												
1	1.436.3-21.1-00008	Кронштейн КЗ.12	3		4									
	-01	Кронштейн КЗ.18		3		4								
2	-02	Кронштейн КЧ.12	1											
	-03	Кронштейн КЧ.18		1										
		Стандартные изделия												
3		Винт МК-8-Дс-4.2-15.15												
		ГУ 400-28-451-84	20	28	10	14								
4		Заклепка 2.4,8×8												
		ЦСТ 34-13-017-78			10	14								
		Материалы												
5		Прокладка Р-4												
		ОПК. 1.436.3-21.1-00004	2,4	3,6										м
6		Клей 1Н88												
		ГУ38-105105I-82	0,5	0,7	0,2	0,3								кг
7		Мастика ТПАЦ-М 3×20 ГОСТ 7338-77*	4,8	7,2	2,4	3,6								м
8		Пенополиуретон ППУ-ЗМ-1												
		ТУ 6-05-1473-76	0,003	0,004	0,001	0,005								м³
9		Мастика гидроизоляционная АМ-0,5 ГУ 84-246-85	0,2	0,3	0,2	0,3								кг

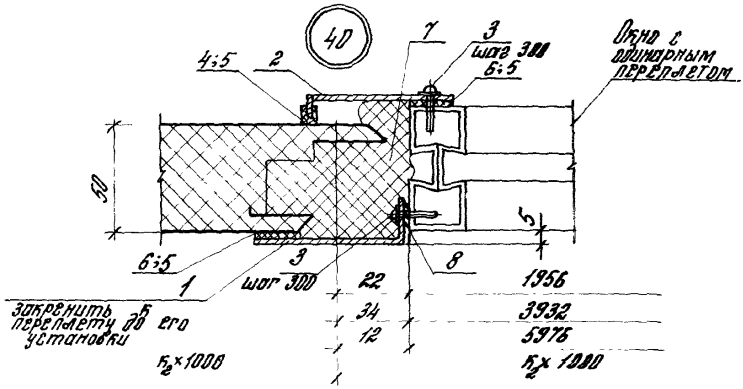

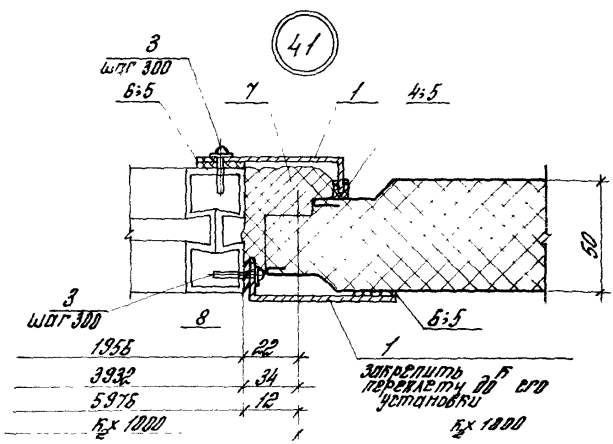

Обозначение	Высота перепл., мм
2.436 – 19. 1-130	1145
-01	1745

Зав. сект.	Стилянский		
Н. контр.	Кузеева		
Гл. арх. пр.	Кузеева		
Ст. инж.	Власова		

2.436. – 19. 1-130

Узел 40; 41
Устройство вертикального стыка окна с одинарным переплетом со стеной из металлических трехслойных панелей с типа III

Стадия	Лист	Листов
Р	1	2

ЦНИИПРОМЗДАНИЙ

Инв. № подл.	Подпись и дата	Взам. инв. №

Марка, поз.	Обозначение	Наименование	Кол. на изд. 2.436-19.1-130 —	Кол. на изд. 2.436-19.1-130 -01	Масса ед., кг.	Примеч.
		Детали				
1	1.436.3-211-00008	Нащельник А3.12	3			
	-01	Нащельник А3.18		3		
2	-02	Нащельник А4.12	1			
	-03	Нащельник А4.18		1		
		Стандартные изделия				
3		Винт ПК-8-ДС-42-15-15				
		ТУ 400-28-461-84	20	28		
		Материалы				
4		Прокладка Р-4				
		Док. 1.436.3-21.1-00004	2,4	3,6		м
5		Клей Н88				
		ТУ 38-105106-82	0,5	0,7		кг
6		Пластина ТПАШ-Н 3х20 ГОСТ 7338-77**	4,8	7,2		м
7		Пенополиуретан ППУ-3Н-1				
		ТУ 6-05-14 79-75	0,003	0,004		м³
8		Мастика тиоколовая АМ-05				
		γ=1,5 г/см³ ТУ 84-246-85	0,2	0,3		кг

	2.436-19.1-130	Лист 2

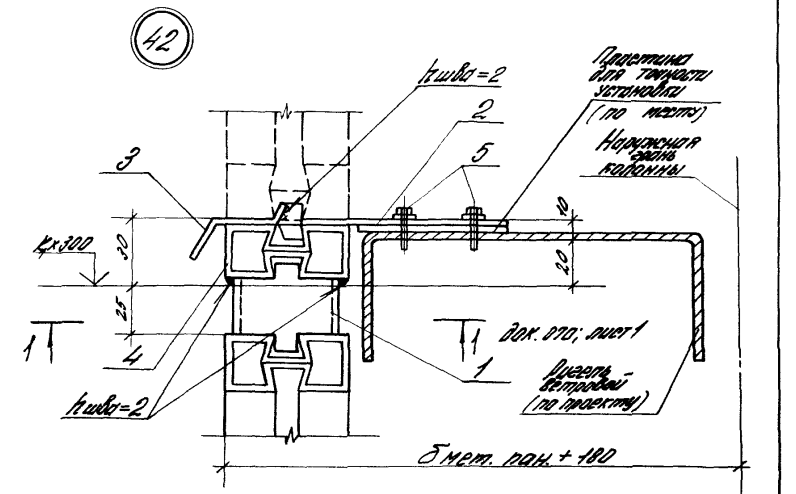

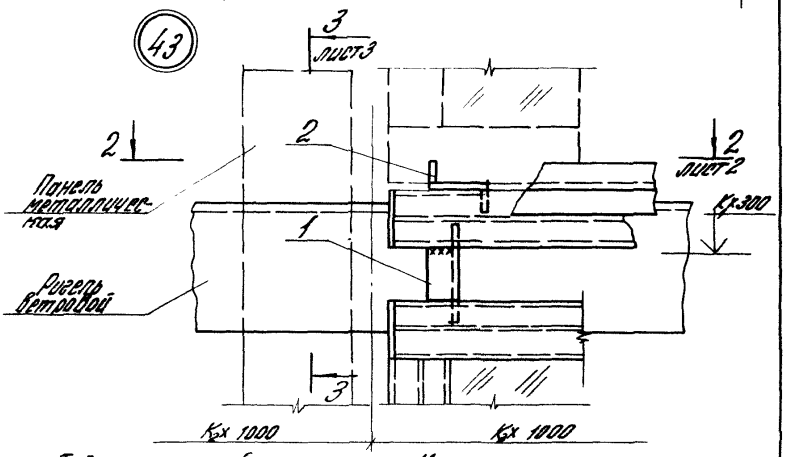

Таблицу испытаний см. на листе 4

				2.436-19.1-140		
Зав. сект.	Смиганский			Узел 42...44 Устройство горизонтального стыка окна в однорядном переплетом с окном в стенах из металлических трехслойных панелей	Стадия	Лист	Листов
					Р	1	3
Н. контр.	Гусева				ЦНИИПРОМЗДАНИЙ		
Гл. спец. пр.	Гусева						
Инж.	Власова						

2-2
рис.1

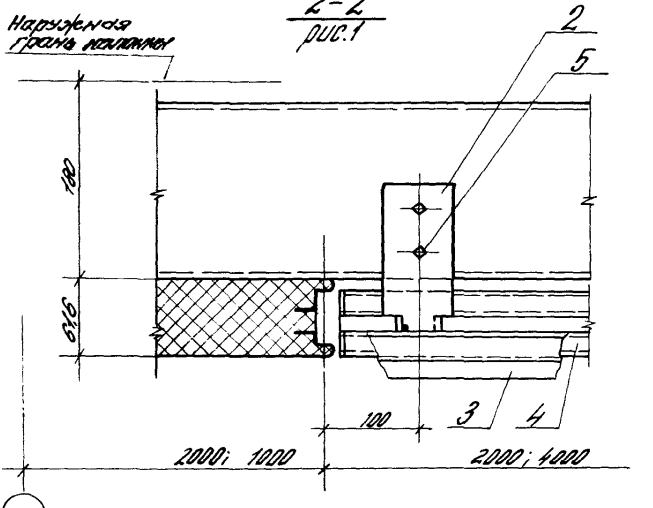

2-2
рис.2

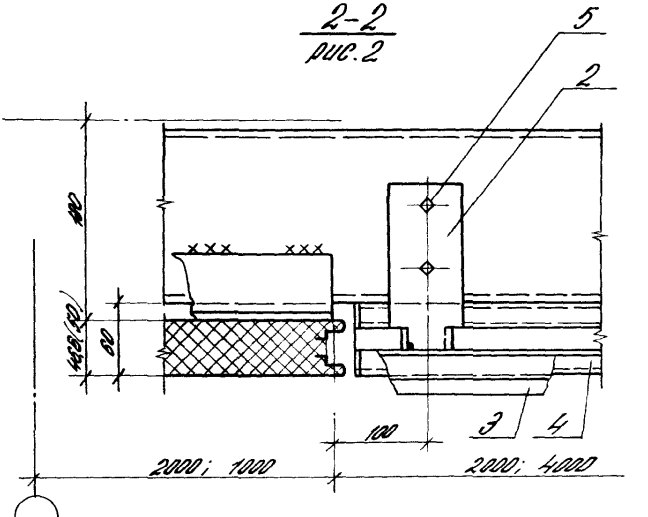

Инв. № подл. | Подпись и дата | Взам. инв. №

2.436-19.1-140

Лист 2

3–3
Рис. 1

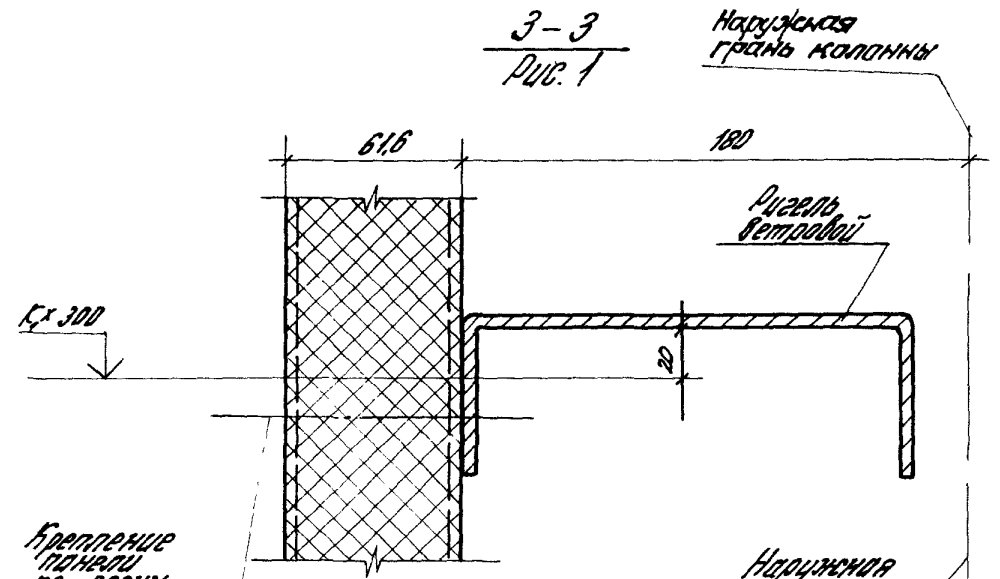

3–3
Рис. 2

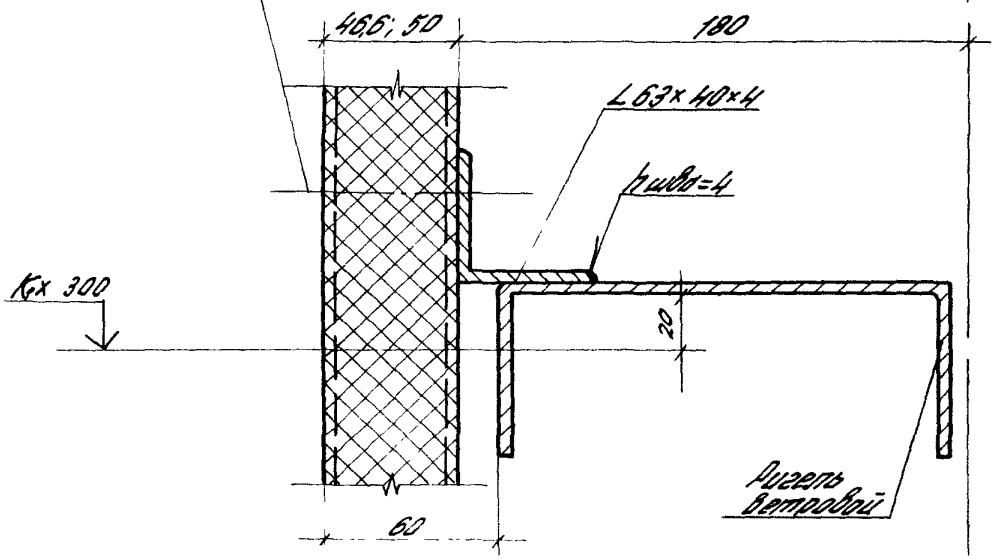

44

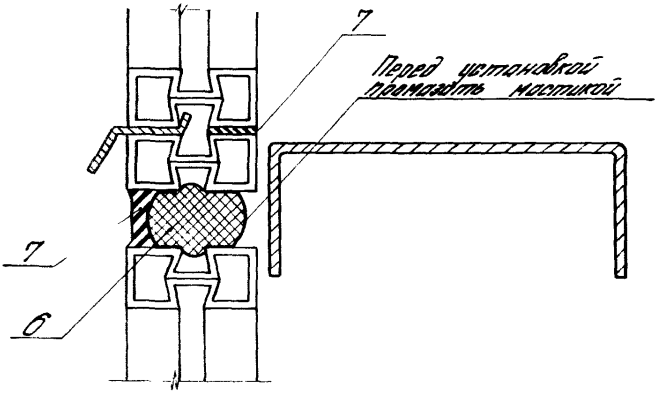

Обозначение	NN узлов	Ширина перекл., мм
2.436-19.1-140	42...44	1956
-01		3932*

* Размер 2-х переплетов шириной 1956 мм (см. узел 15, док. 050)

Инв. № подл. | Подпись и дата | Взам. инв. №

Марка, поз.	Обозначение	Наименование	Кол. на изп. 2.436-19.1-140-											Масса ед.кг	Примечание
			–	01											
		Детали													
1	1.436.3-21.1-00009	Сухарь М1	3	6											
2	1.436.3-21.1-00010	Сухарь М3	3	6											
3	1.436.3-21.1-00006-01	Нащельник А1.20	1	2											
4	1.436.3-21.1-11001-05	Балка С=1952	1	2											
		Стандартные изделия													
5		Винт самонарезающий													
		ТУ 67-269-79	6	12											
		Материалы													
6		Прокладка ПРП-40													
		Г 50.300; ГОСТ 19177-81	2,0	4,0											м
7		Мастика тиоколовая													
		АМ-25; $\gamma_1 = 1,5 г/см^3$													
		ТУ 84-246-85	0,8	1,5											кг

45

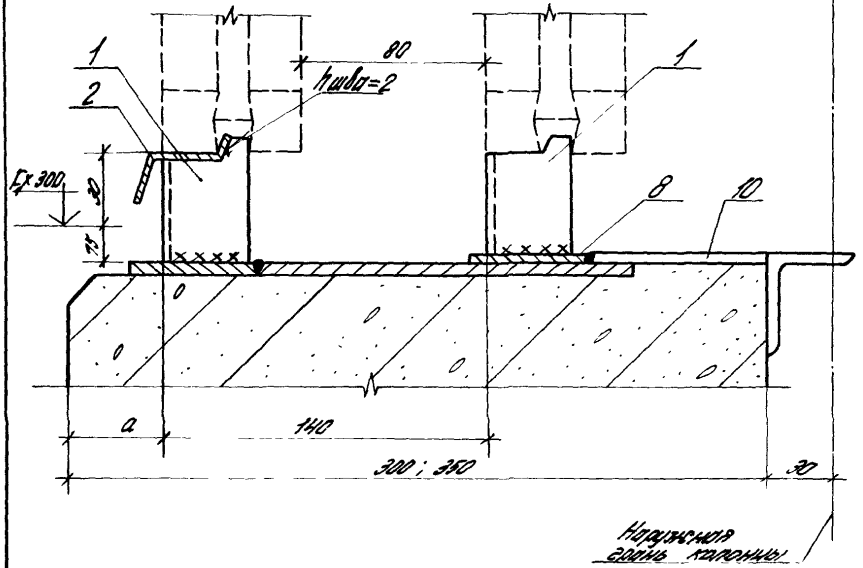

Тип стеновой панели	δ пан., мм	a, мм
Легкобетонная	300; 350	40
Металлическая трехслойная	80; 81,6	70
	91	58
	100	50

Зав. сек.	Смилянский		
Н. конт.	Гузеева		
Гл. ар. пр.	Гузеева		
Ст. инж.	Власова		

2.436-19.1-150

Узел 45...50

Устройство нижнего горизонтального стыка окна с раздельным переплетом с цокольной легкобетонной панелью

Стадия	Лист	Листов
Р	1	7

ЦНИИПРОМЗДАНИЙ

Инв. № подл. | Подпись и дата | Взам. инв. №

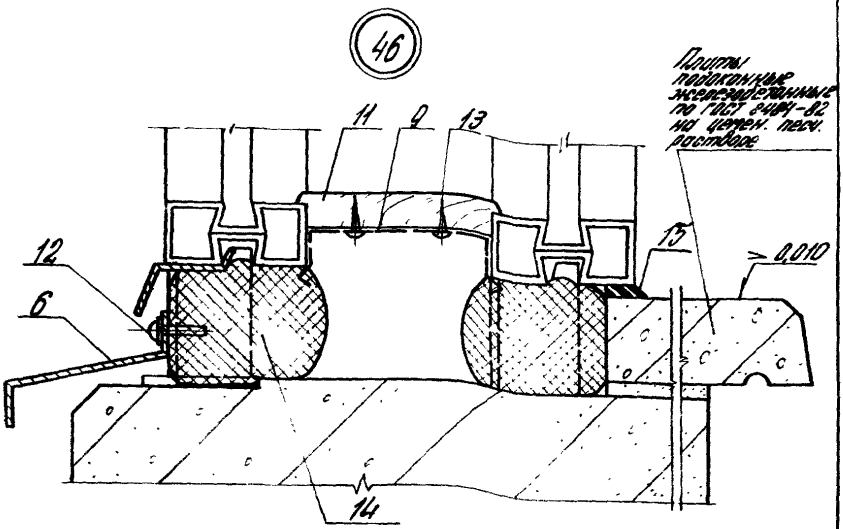

Обозначение	N N узлов	Ширина переплета, мм	Тип стеновой панели
2.436-19.1-150	45...47	1786	Легкобетонные
-01	45...48	2976	
-02	45...48	4786	
-03	45; 46; 48; 49	5976; лент. ост.	
-04	45...48	1956	Металлические трехслойные
-05	45...48; 50	3932*	
-06	45; 46; 48; 49	5976; лент. ост.	

* Размер 2-х переплетов шириной 1956 мм (см. узел 57, док. 190)

46

рис. 2
Остальное см. рис. 1

Плиты асбестоцементные подоконные по ТУ 400-1-460-78 на цементно-песчаном растворе М 100

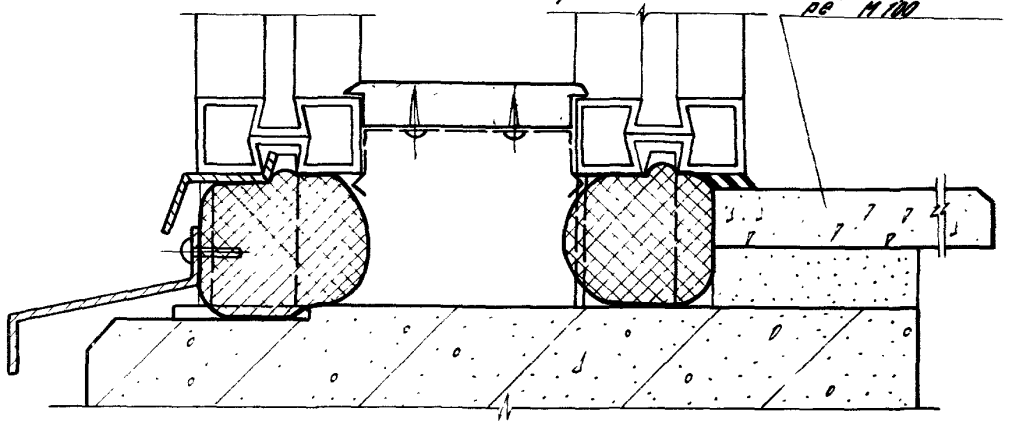

46

рис. 3; 4
Остальное см. рис. 1

Подоконник из цементно-песчаного раствора М100, рис 3

Подоконник из керамической плитки на цем. песчаном растворе М 100 – рис. 4

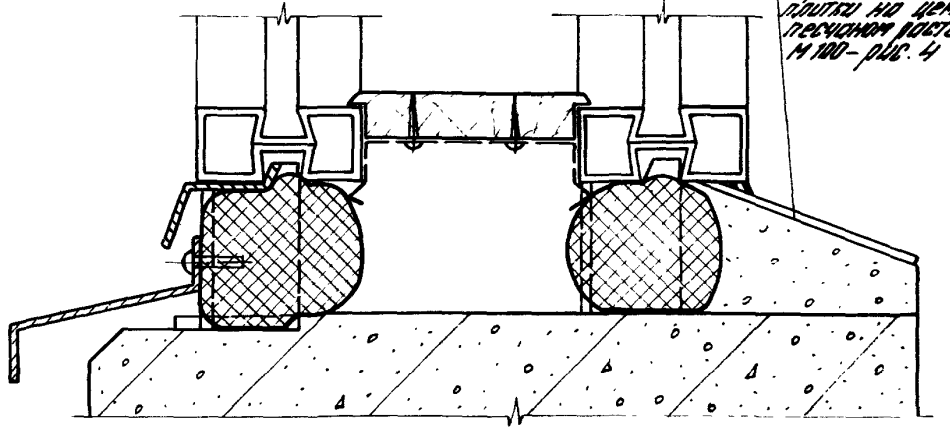

Инв. № подл. | Подпись и дата | Взам. инв. №

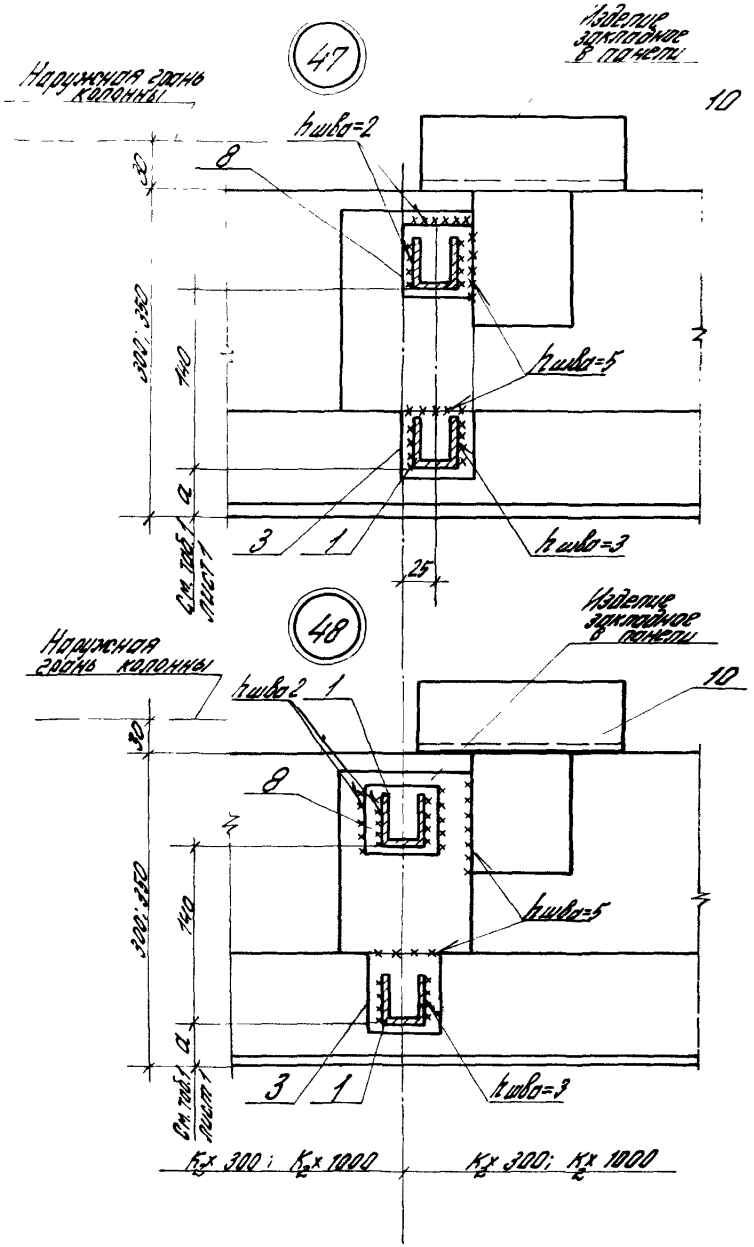

2.436-19.1-150	Лист 4

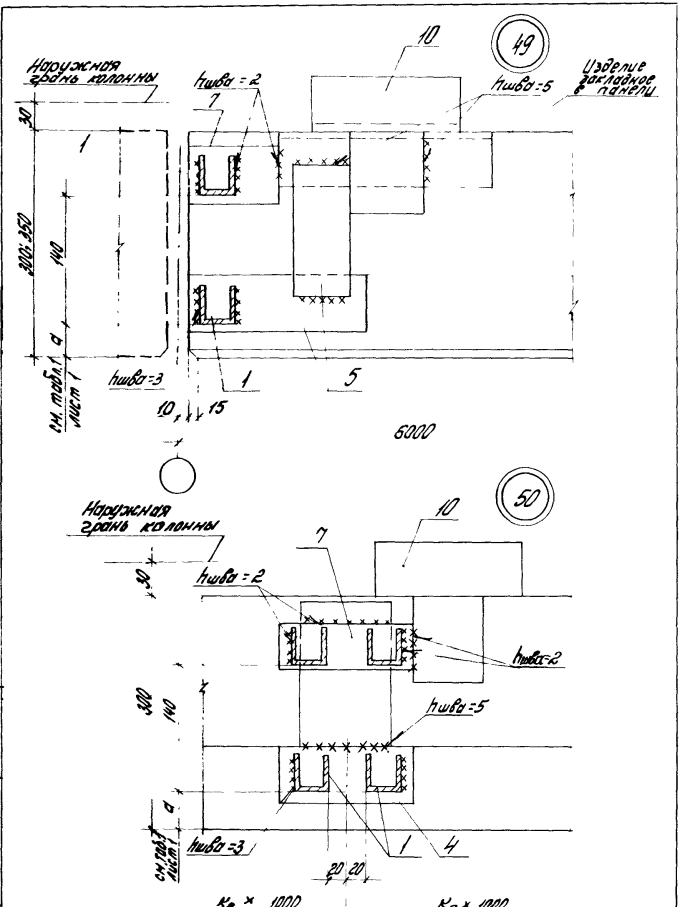

Инв. № подл. | Подпись и дата | Взам. инв. №

Марка поз.	Обозначение	Наименование	Кол. на изд. 2.436-19.1-150-									Масса ед., кг	Прим.
			-	01	02	03	04	05	06				
		Детали											
1	1.436.3-21.1-00011	Сухарь М4	4	6	10	12	6	12	12				
2	1.436.3-21.1-00006	Нащельник А1.18	1										
	-01	Нащельник А1.20					1	2					
	-02	Нащельник А1.24			2								
	-03	Нащельник А1.30		1		2			2				
		Полоса 5х50 ГОСТ 103-76 / Вст.3кп ТУ 14-1-3023-80											
3		ℓ=50	2	3	5	4	3	4	4			0,1	Б4
4		ℓ=150						1				0,3	Б4
5		ℓ=220 (для блок. =300)				4			4			0,4	Б4
5		ℓ=270 (для блок. =350)				4			4			0,5	Б4
6	1.436.3-21.1-00007	Слив А2.18	1										
	-01	Слив А2.20					1	2					
	-02	Слив А2.24			2								
	-03	Слив А2.30		1		2			2				

Инв. № подл.	Подпись и дата	Взам. инв. №

Марка, поз	Обозначение	Наименование	Кол на исп. 2.436-19.1-150-									Масса ед.кг	Прим.
			-	01	02	03	04	05	06				
		Б-ПН-1,8х50 ГОСТ 19904-74											
		Лист Ст 10 кп ГОСТ 16523-70											
7		ℓ=150				2		1	2			0,12	Б4
8		ℓ=50	2	3	5	4	3	4	4			0,04	Б4
9	1.436.3-21.1-00016	Защелка №2	4	7	10	13	5	10	13				
10	2.436-19.1-29С	Кронштейн К1 (для узла 53; рис.1)	2	3	5	6	3	5	6				
10	-01	Кронштейн К2 (для узла 53; рис.2)	2	3	5	6	3	5	6				
11	2.436-19.1-310	Заглушка	1,8	3,0	4,8	6,0	2,0	4,0	6,0				М
		Стандартные изделия											
12		Винт ЛК-В-Д2-4,2-15-15 ТУ 400-28-461-84	2	3	5	6	3	6	6				
13		Шуруп 1-3х16 ГОСТ 11145-80	8	14	20	26	10	20	26				
		Материалы											
14		Прокладка ПРП-40											
		К60.300 ГОСТ 19177-81	3,6	6,0	9,5	12,0	4,0	8,0	12,0				М
15		Мастика тиоколовая АН-0,5											
		γ=1,5 т/м^3 ТУ 84-246-85	0,3	0,5	0,7	0,9	0,3	0,5	0,9				Кг

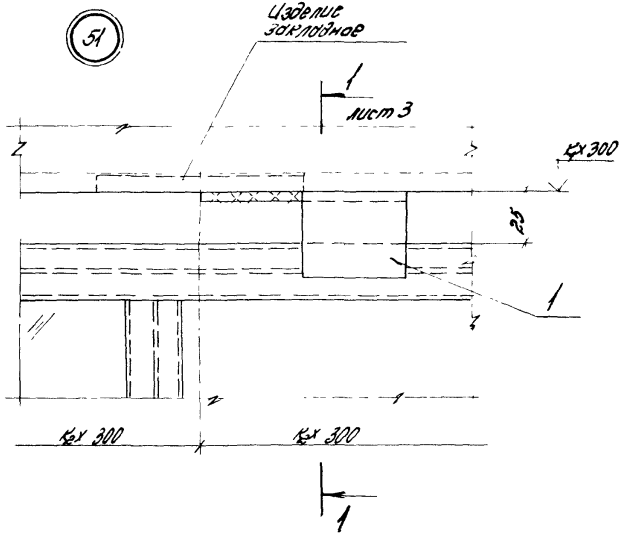

Обозначение	NN узлов	Ширина перепл., мм	Тип перепл.
2.436-19 1-160	51; 52 (рис.1) 54	1786	глухой
-01		2976	
-02		4786	
-03	51; 52 (рис.2) 54	1786	открывающийся
-04		2976	
-05		4786	
-06	51; 53; 54	6000; лент. остекл.	всех типов

				2.436-19.1-160			
Зав.сек.	Смилянский			Узел 51...54	Стадия	Лист	Листов
Н.контр.	Гузеева			Устройство верхнего горизонтального стыка окна с разовельным переплетом со стеной из легкобетонных панелей или с кирпичной стеной	Р	1	5
Гл.арх.пр.	Гузеева				ЦНИИПРОМЗДАНИЙ		
Ст.инж.	Власова						

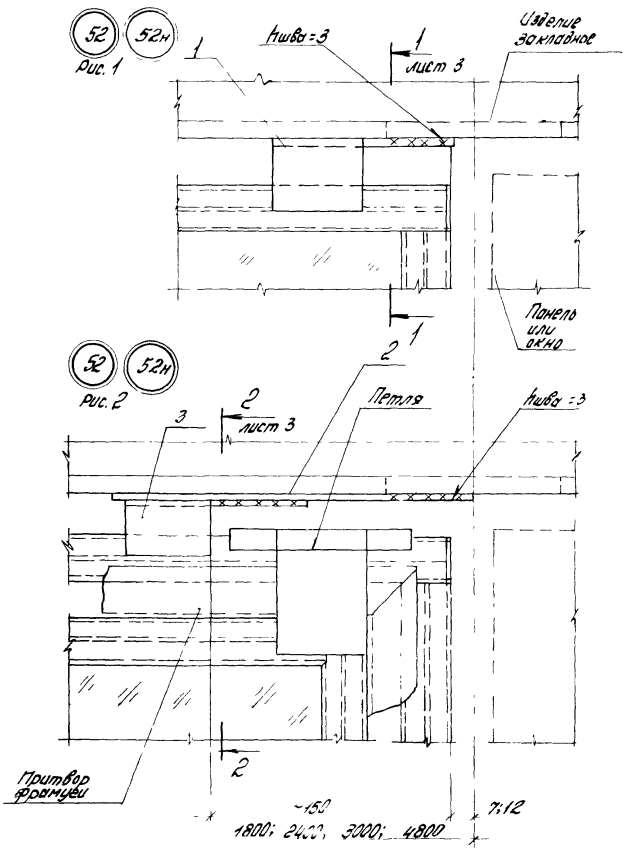

Инв. № подл. | Подпись и дата | Взам. инв. №

1-1

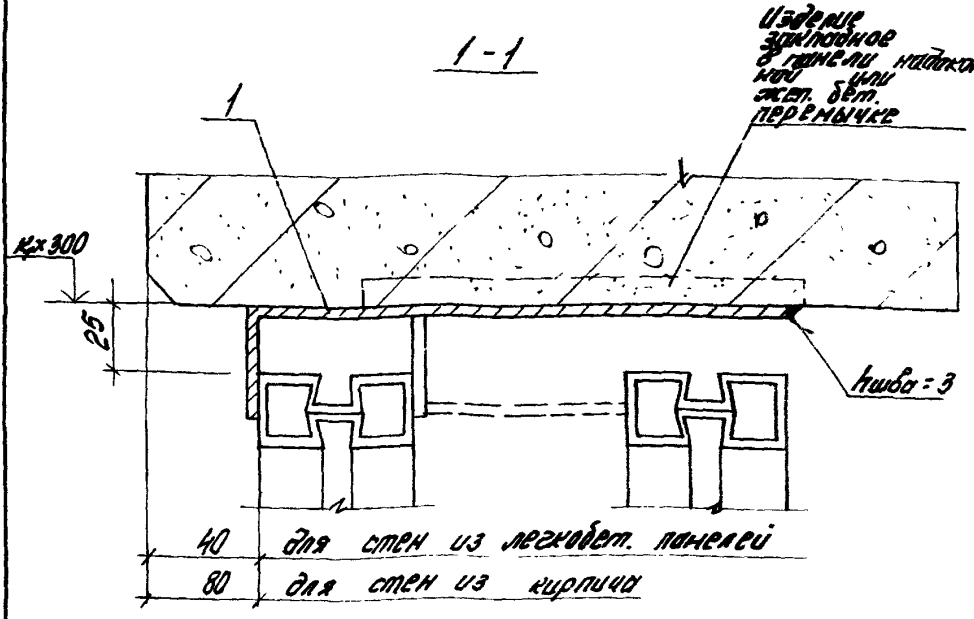
1
Изделие закладное в панели наружной или эксп. бет. перемычке
К х 300
25
Ниша = 3
40 для стен из легкобет. панелей
80 для стен из кирпича

2-2

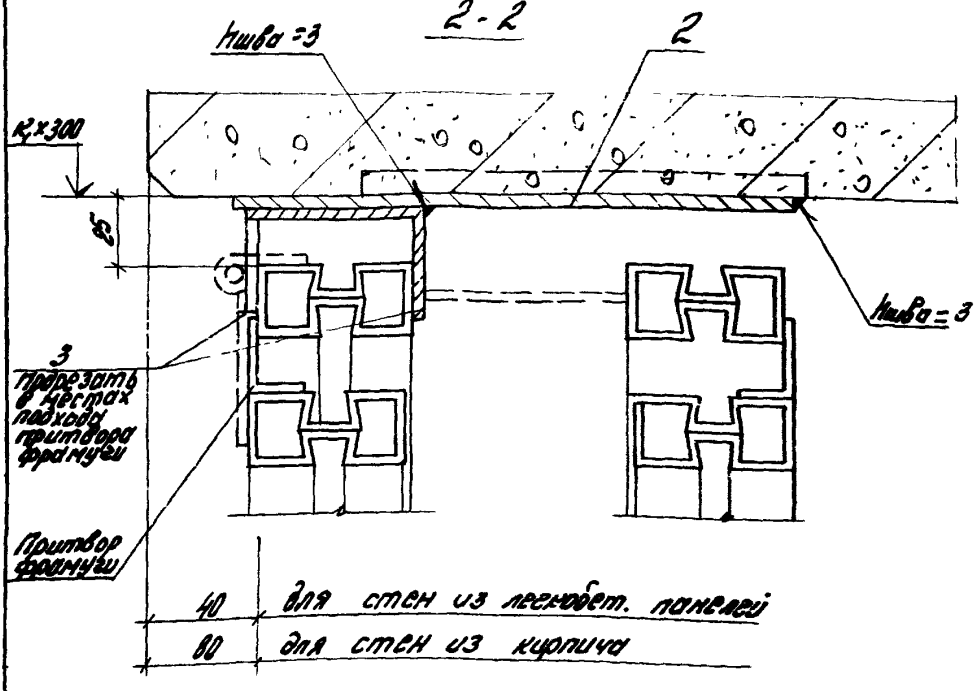
Ниша = 3
2
К х 300
25
Ниша = 3
3 прорезать в местах подхода раствора фрамуги
Раствор фрамуги
40 для стен из легкобет. панелей
80 для стен из кирпича

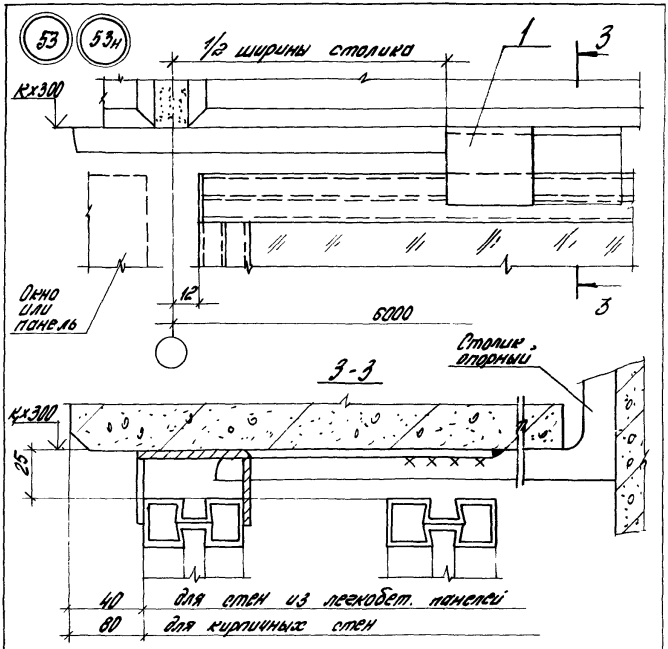

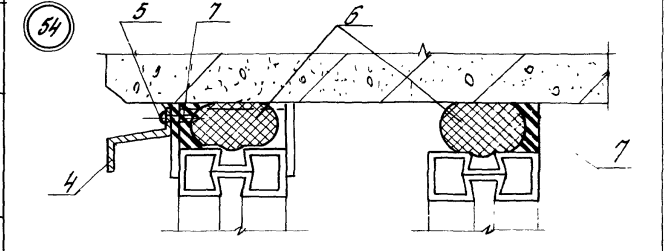

Инв.№подл. | Подпись и дата | Взам.инв.№

2.436-19.1-160

Лист 4

Марка, поз.	Обозначение	Наименование	Кол. на исп. 2.436-19.1-160-									Масса ед. кг	Прим.
				01	02	03	04	05	06				
		Детали											
1	1.436.3-21.1-00014	Планка М8; М8н**	2	3	5	1	2	3	6				
2		Лист Б-ПН-3х100х200 ГОСТ19904-74 / ст10кп ГОСТ16523-70				1	1	2				0,47	БЧ
3	1.436.3-21.1-00012	Планка М6; М6н*				1	1	2					
4	1.436.3-21.1-00006	Нащельник Л1.18	1			1							
	-02	Нащельник Л1.24			2			2					
	-03	Нащельник Л1.30		1			1		2				
		Стандартные изделия											
5		Винт ПК-6-ДС-И.2.15-15 ТУ400-28-461-84	2	3	5	2	3	5	6				
		Материалы											
6		Прокладка ПРП-40											
		К40.300 ГОСТ19177-81	1,8	3,0	4,8	1,8	3,0	4,8	6,0				М
7		Мастика тиоколовая											
		АМ-0,5; γ = 1,5 г/см³											
		ТУ84-246-85	2,7	4,5	7,2	2,7	4,5	7,2	9,0				кг

* Планка М6н (поз. 3) приведена для узла 52н.
** Планка М8н (поз. 1) приведена для узла 53н.

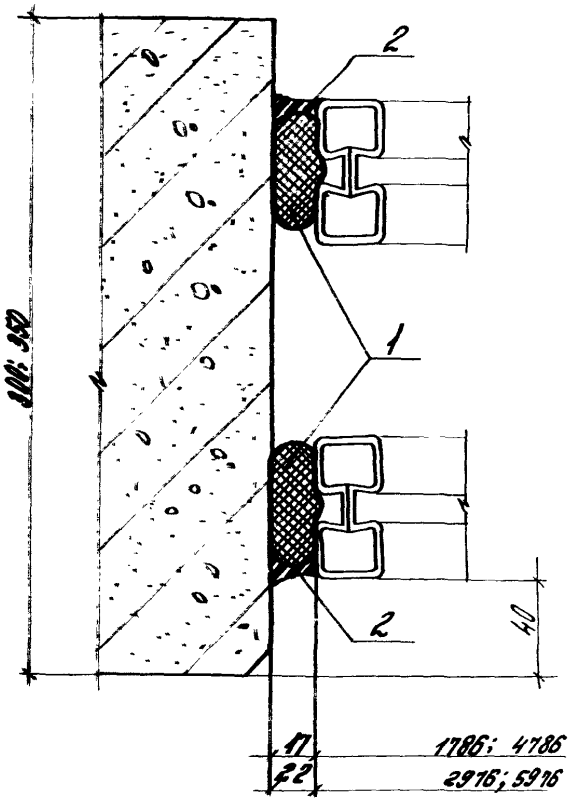

Обозначение	Высота перепл., мм
2.436-19.1-170	1145
-01	1745

Инв. № подл.	Подпись и дата	Взам. инв. №		2.436-19.1-170			
				Узел 55 Устройство вертикального стыка окна с раздельным переплетом со стеной из легкобетонных панелей	Стадия	Лист	Листов
					Р	1	2
	Зав. сек.	Смилянский			ЦНИИПРОМЗДАНИЙ		
	Н. контр.	Гузеева					
	Гл. ар. пр.	Гузеева					
	Ст. инж.	Власова					

Марка, поз.	Обозначение	Наименование	Кол. на исп. 2.436-19.1-170-									Масса ед., кг	Прим.
			-	01									
		Материалы											
1		Прокладка ПРП-40											
		КЧО. 900 ГОСТ19177-81	2,4	3,6									м
2		Мастика тиоколовая											
		АМ-0,5; γ=1,5 г/см³											
		ТУ 84-246-85	0,7	1,1									кг

74

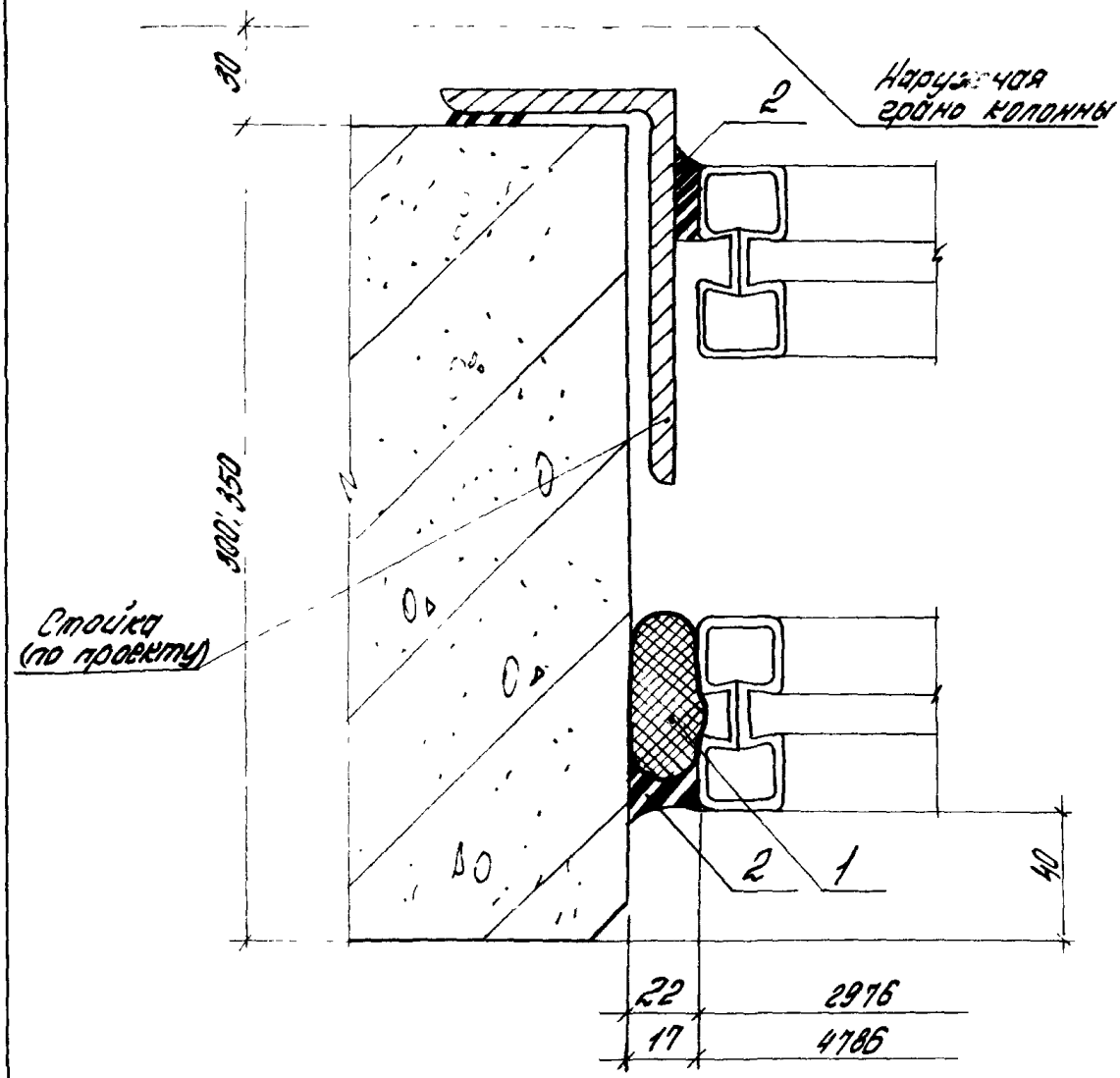

Обозначение	Высота перемета, мм
2.436 -19.1-180	1145
-01	1745

Узел 56 см. совместно с узлами 13; 14 (вок. 040)

Зав. отд.	Смилянский		
Н. контр.	Гузеева		
Гл. спр. пр.	Гузеева		
Ст. инж.	Власова		

2.436-19.1-180

Узел 56
Устройство вертикального стыка окна с разделенным перемётом со стенки из легкобетонных панелей у глухого участка стены и у температурного шва

Стадия	Лист	Листов
Р	1	2

ЦНИИПРОМЗДАНИЙ

Инв. № подл. | Подпись и дата | Взам. инв. №

Марка поз.	Обозначение	Наименование	Кол. на исп. 2.436-19.1-180-									Масса ед.кг	Прим
			–	01									
		Материалы											
1		Проволока ПАН-40											
		К40.300 ГОСТ 19177-81	1,2	1,8									М
2		Мастика тиоколовая											
		АН-0,5; γ = 1,5 г/см 3											
		ТУ84-246-85	0,7	0,11									кг

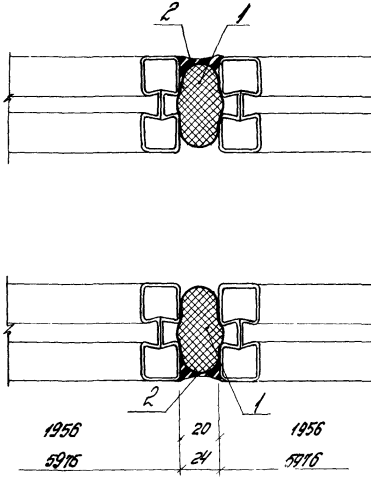

Обозначение	Высота переплета, мм
2.436-19.1-190	45
-01	1745

Зав. отдел	Смилянский		
Н. контр.	Гузеева		
ГАП	Гузеева		
Ст. инж.	Ильина		

2.436-19.1-190

Узел 57
Устройство вертикального стыка окон с раздельными переплетами

Стадия	Лист	Листов
Р.	1	2

ЦНИИПРОМЗДАНИЙ

Инв. № подл. | Подпись и дата | Взам. инв. №

Марка, поз.	Обозначение	Наименование	Кол. на исп. 2.436-19.1-190-									Масса ед., кг	Прим.
			-	01									
		Материалы											
1		Прокладка ПАП-40											
		ГОСТ 19177-81											
		К40.300	2,4	3,6									м
2		Мастика тиоколовая											
		АМ-0,5; γ = 1,5 г/см^3											
		ТУ84-248-85	0,6	0,9									кг

2.436-19.1-190

Лист 2

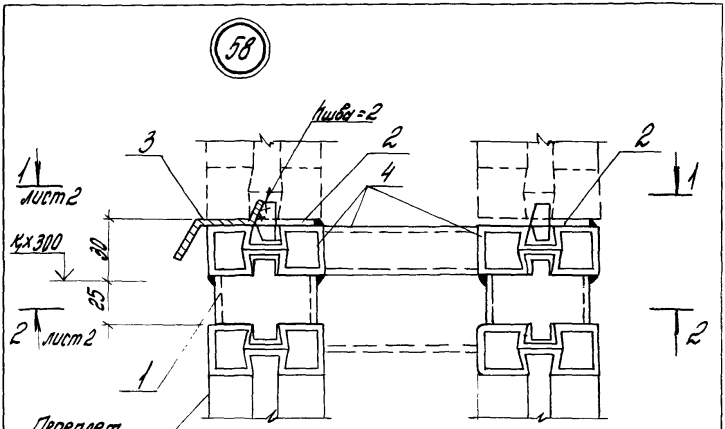

Обозначение	Ширина перел. мм	NN узлов	Тип стены
2.436-19.1-200	1786	58; 59;	из легко-бетон. панелей
-01	2916	24; 25 (доп. 010)	
-02	4786		
-03	5916; лен. ост.	58; 59; 23 (доп. 010)	
-04	1786	58; 59; 26 (доп. 010)	кирпичная стена
-05	2916		
-06	4786		
-07	5916		
-08	лен. ост.	58; 59 2226 (2 т.)	
-09	1956	58; 59; 73 (доп. 250)	из металлических трехсл. панелей
-10	3932*		
-11	5916; лен. ост.	58; 59; 23 (доп. 010)	

*Размер 2-х переплетов шириной 1956 мм (см. узел 57, доп. 190)

Подпись и дата | Взам. инв. №

			2.436 - 19.1 - 200
Зав. сек.	Онипченко		Узел 58; 59 Устройство горизонтально го стыка окон с раздельными переплетами
Н. контр.	Гузеева		
Гл. арх. пр.	Гузеева		
Ст. инж.	Власова		

Стадия	Лист	Листов
Р	1	4

ЦНИИПРОМЗДАНИЙ

Инв. № подл.

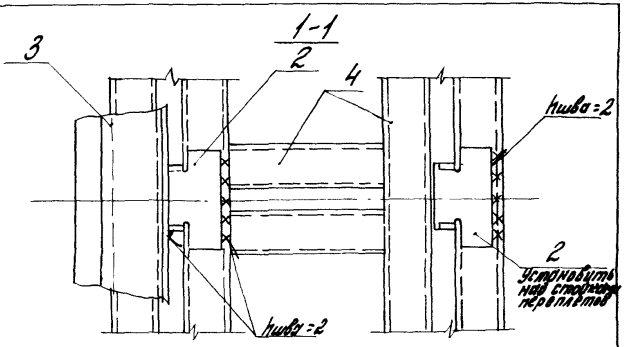
1-1
3
2
4
Ниша =2
2
Устанавливать над стояками перелетов
Ниша =2

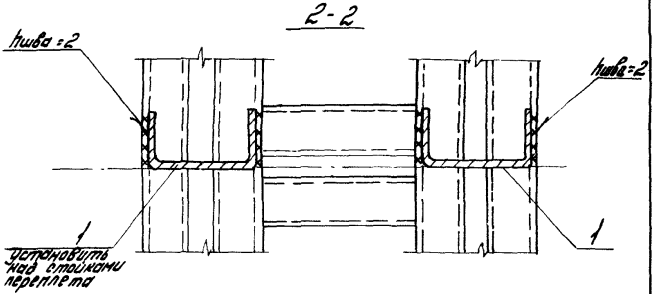
2-2
Ниша =2
Ниша =2
1
Устанавливать над стояками перелета
1

59

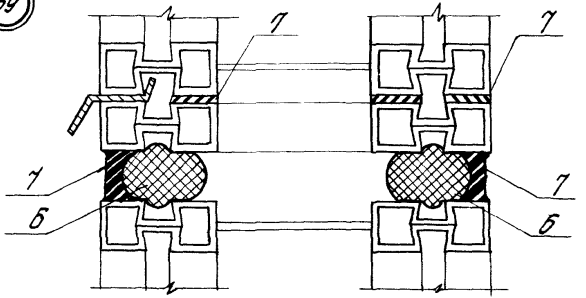
7
7
7
7
6
6

Инв. № подл.	Подпись и дата	Взам. инв. №

Марка, поз.	Обозначение	Наименование	Кол. на исп. 2.436-19.1-200-									Масса ед., кг	Прим.
			-	01	02	03	04	05	06	07	08		
		Детали											
1	1.436.3-21.1-00009	Сухарь М1	6	8	10	12	6	8	10	12	12		
2	1.436.3-21.1-00010	Сухарь М2	6	8	10	12	6	8	10	12	12		
3	1.436.3-21.1-00006	Нащельник А1.18	1				1						
	-02	Нащельник А1.24			2				2				
	-03	Нащельник А1.30		1		2		1		2	2		
4	1.436.3-21.2-40000	Ригель ветровой Р48			1				1				
	-02	Ригель ветровой Р30		1				1					
	-04	Ригель ветровой Р18	1				1						
4	1.436.3-21.2-30000	Ригель ветровой Р60				1				1	1		
5	2.436-19.1-300	Изделие закладное К3					2	2	2	2			
		Материалы											
6		Прокладка ПРП-40											
		К50.300; ГОСТ19177-81	3,6	6,0	9,6	12,0	3,6	6,0	9,6	12,0	12,0		М
7		Мастика тиоколовая											
		АМ-0,5; γ = 1,5 г/см 3											
		ТУ 84-246-85	1,4	2,3	3,6	4,5	1,4	2,3	3,6	4,5	4,5		К2

Марка, поз.	Обозначение	Наименование	Кол. на исп. 2.436-19.1-200									Масса ед., кг	Прим.
			09	10	11								
		Детали											
1	1.436.3-21.1-00009	Сухарь М1	6	12	12								
2	1.436.3-21.1-00010	Сухарь М2	9	18	18								
3	1.436.3-21.1-00005-01	Нащельник Я1. 20	1	2									
	-03	Нащельник Я1. 30			2								
	1.436.3-21.2-40000-01	Ригель ветровой Р40		1									
	-03	Ригель ветровой Р20	1										
4	1.436.3-21.2-30000	Ригель ветровой Р60			1								
		Материалы											
6		Прокладка ПРП-40											
		К 30.300 ГОСТ 19177-81	4,0	8,0	12,0								М
7		Мастика тиоколовая											
		АМ-0,5; γ = 1,5 т/см3											
		ТУ 84-246-85	1,5	3,0	4,5								М2

60

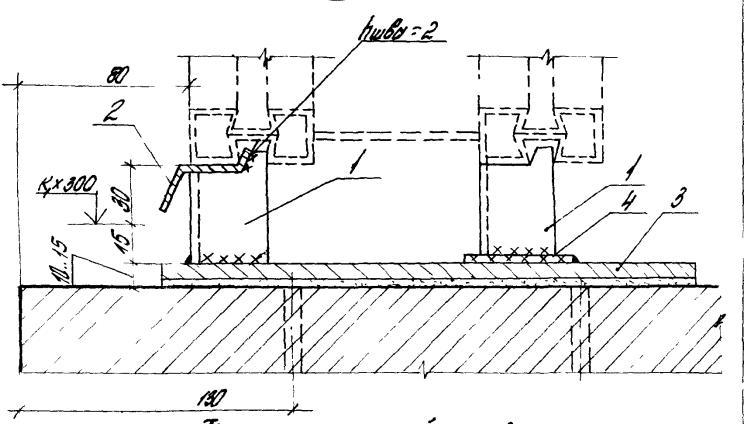

Толщина кирпичной кладки

61

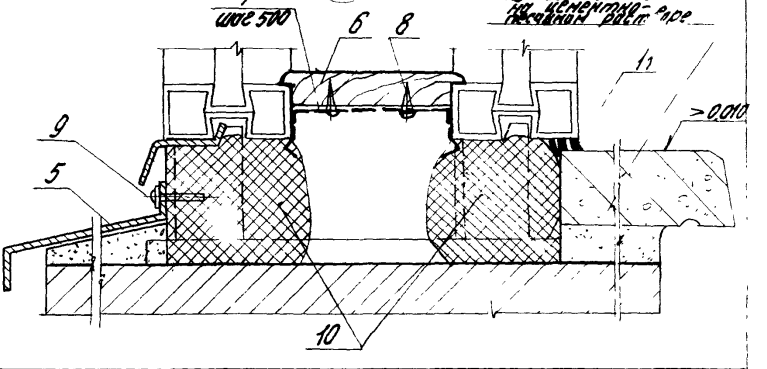

* Плиты подоконные железобетонные по ГОСТ 8484-82 на цементно-песчаном растворе

Инв. № подл.	Подпись и дата	Взам. инв. №		

2.436-19 1-210

Зав. сек.	Смилянский		
Н. контр.	Гузеева		
Гл. арх. пр.	Гузеева		
Ст. инж.	Власова		

Узел 60...63
Устройство нижнего горизонтального стыка окна с раздельным переплетом с кирпичной стеной

Стадия	Лист	Листов
Р	1	4

ЦНИИПРОМЗДАНИЙ

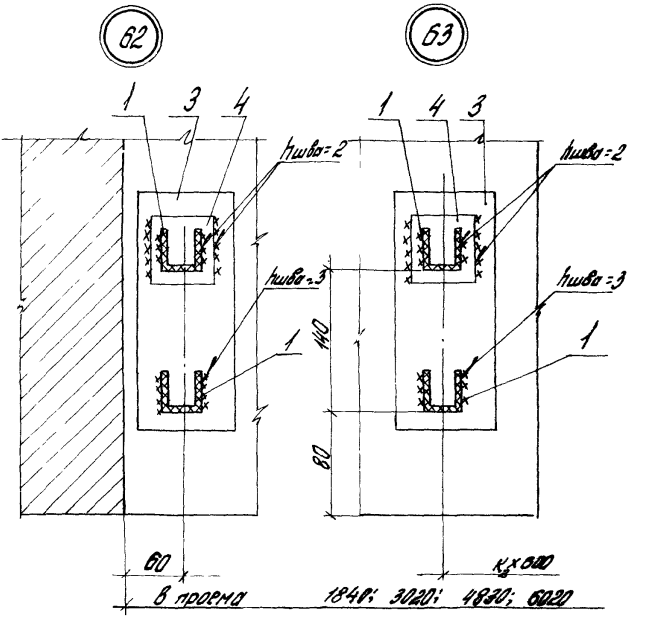

Обозначение	NN узлов	Ширина перем., мм
2.436 - 19. 1 - 210	60...63	1786
-01		2976
-02		4786
-03		5976; лент. ост.

* Другие варианты решения подоконника см. по узлу 46 рис. 2, 3; 4 (док. 2.436-19.1-150)

2.436 - 19. 1 - 210	Лист 2

Инв.№подл.	Подпись и дата	Взам.инв.№

Марка, поз.	Обозначение	Наименование	Кол. на исп. 2.436-19.1-210-									Масса ед кг	Прим.
			-	01	02	03							
		Детали											
1	1.436.3-21.1-00011	Сухарь М4	4	6	10	12							
2	1.436.3-21.1-00006	Нащельник А1.18	1										
	-02	Нащельник А1.24			2								
	-03	Нащельник А1.30		1		2							
3	2.436-19.1-310	Изделие закладное К3	2	3	5	6							
4		Лист 5-ПН-1.8х50 ГОСТ19904-74 Ст 10кп ГОСТ16523-70											
		ℓ = 50	2	3	5	6						0.04	Б4
5	1.436.3-21.1-00007	Слив А2.18	1										
	-02	Слив А2.24			2								
	-03	Слив А2.30		1		2							
6	2.436-19.1-310	Заглушка	1,8	3,0	4,8	6,0							М
7	1.436.3-21.1-00016	Защелка М12	4	7	10	13							
		Стандартные изделия											
8		Шуруп 1-3х20 ГОСТ1145-80	8	14	20	26							
9		Винт ПК-8-ДС-4,2х15х15 ТУ400-28-461-84	2	3	5	6							

Марка, поз.	Обозначение	Наименование	Кол. на исп. 2.436-19.1-210-									Масса ед. кг	Прим.
			-	01	02	03							
		Материалы											
10		Прокладка ПРП-40											
		К40.300 ГОСТ19177-81	3,8	6,0	9,6	12,0							м
11		Мастика тиоколовая АМ-0,5											
		$\gamma = 1,5$ г/см^3, ТУ84-246-85	0,3	0,5	0,7	0,9							кг

	Лист
2.436-19.1-210	4

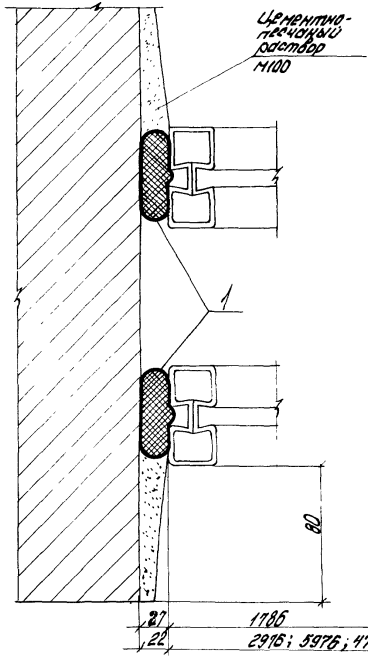

Обозначение	Высота переп. мм
2.436 - 19.1 - 220	1145
-01	1745

Зав. сек.	Смилянский		
Н. контр.	Гузеева		
Гл. арх-пр.	Гузеева		
Ст. инж.	Власова		

2.436 - 19.1 - 220

Узел 64
Устройство вертикального стыка окна с раздельным переплетом с кирпичной стеной

Стадия	Лист	Листов
Р	1	2

ЦНИИПРОМЗДАНИЙ

Инв. № подл. | Подпись и дата | Взам. инв. №

Марка, поз.	Обозначение	Наименование	Кол. на исп. 2.436-19.1-220-									Масса ед. кг	Прим.
			-	01									
		Материалы											
1		Полосовая пл 1-40											
		К40. 300											
		ГОСТ 19177-81	2,4	3,5									М

65

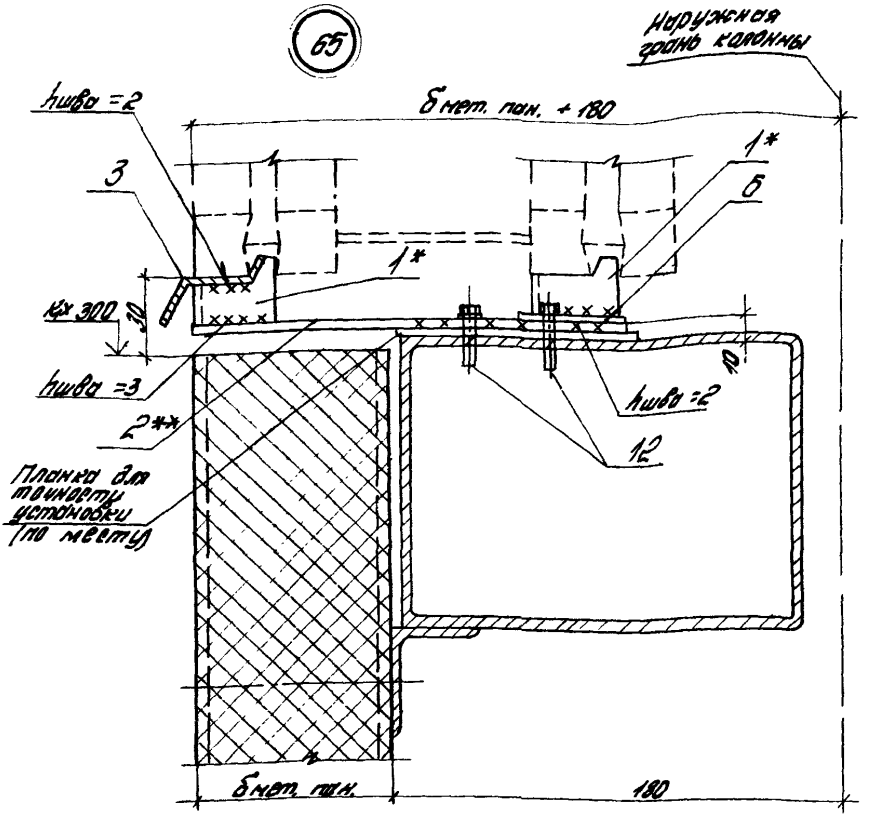

* Размер 2-х переплетов шириной 1956 мм (см. Узел 57, док. 190).

** Сухари М5 с полосой установить под стойками переплета.

Обозначение	Ширина перепл мм
2.436 – 19.1-230	1956
-01	3932*
-02	5976; лен. ост.

Зав. сект.	Смиленский			2. 436-19.1 - 230
Н. контр.	Гузеева			Узел 65; 66 Устройство нижнего горизонтального отыка окна с раздельным переплетом со стеной из металлических трехслойных панелей
Гл. арх. пр.	Гузеева			
Ст. инж.	Власова			

Стадия	Лист	Листов
Р	1	4

ЦНИИПРОМЗДАНИЙ

Инв. № подл. | Подпись и дата | Взам. инв. №

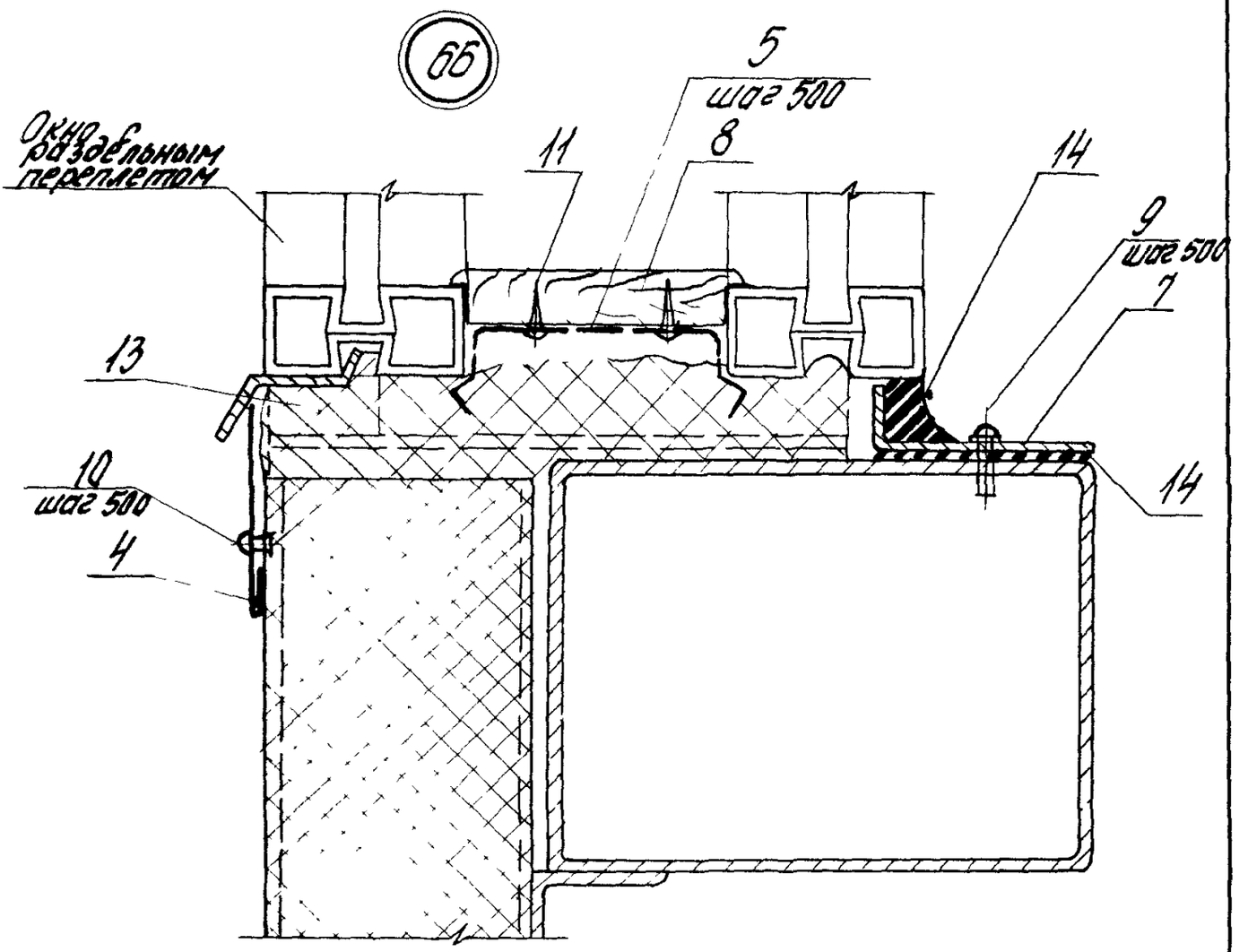
66
5
шаг 500
Окно с раздельным переплетом
11
8
14
9
шаг 500
7
13
10
шаг 500
4
14

Инв. № подл.	Подпись и дата	Взам. инв. №

Марка, поз.	Обозначение	Наименование	Кол. на исп. 2.436-19.1-230-									Масса ед. кг	Примеч.
			–	01	02								
		Детали											
1	1.436.3-21.1-00011-01	Сухарь М5	6	12	12								
2		Полоса $\frac{5\times50\times180\ \text{ГОСТ}\ 103-76}{\text{Ст.}3\text{кп}\ 2-17\text{УХЛ}1-3023-80}$	3	6	6								
3	1.436.3-21.1-00006-01	Нащельник А1. 20	1	2									
		Нащельник А1. 30			2								
		Нащельник А1. 30 Сер. 1.432.2-17. Вып. 5-2											
4		ℓ = 2000	1	2	3							0,94	64
5	1.436.3-21.1-00015	Зощелка	5	9	13								
6		Лист $\frac{4\text{-}8\times50\times50\ \text{ГОСТ}\ 19904-74}{\text{Ст.}10\text{кп ГОСТ}\ 16523-70}$	3	6	6								
7	1.436.3-21.1-00008-02	Нащельник А3. 20	1	2									
					2								
8	2.436-19.-1-310	Заглушка	20	40	60								м
		Стандартные изделия											
9		Винт самонарезающий ЛК-8-ДС-4.2-15-15 ТУ 400-28-461-84	5	9	13								
10		Заклепка комбинированная ОСТ 34-13-317-78	5	9	13								

Марка, поз.	Обозначение	Наименование	Кол. на исп. 2.436-19.1-230-										Масса ед, кг	Прим.
			-	01	02									
11		Шуруп 1-3х20 ГОСТ 1145-80	12	16	16									
12		Винт самонарезающий ТУ 67-269-79	6	12	12									
		Материалы												
13		Пенополиуретан ППУ-ЭН-1												
		ТУ 6-05-1473-76	0,012	0,024	0,036									м³
14		Мастика тиоколовая АМ-0,5												
		$\gamma = 1,5$ т/см³ ТУ 84-246-85	0,6	1,2	1,8									кг

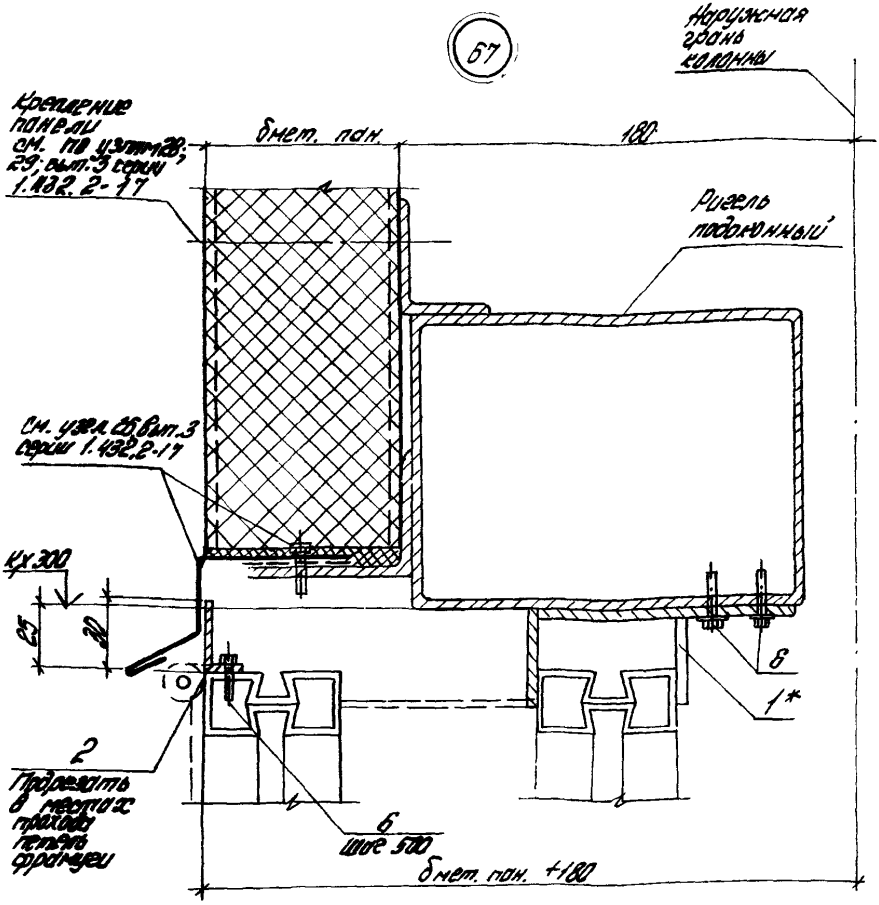

1.* Планку N7 установить у стоек переплета.
2. Таблицу исполнений см. на листе 2.

				2.436-19.1-240		
Зав. отд.	Смилянский			Узел 67; 68 Устройство верхнего горизонтального стыка окна с раздельным переплетом со стеной из металлических трехслойных панелей	Стадия	Лист	Листов
Н. контр.	Гузеева				Р	1	3
Гл. ф. пр.	Гузеева				ЦНИИПРОМЗДАНИЙ		
Ст. инж.	Власова						

Инв. № подл. | Подпись и дата | Взам. инв. №

68

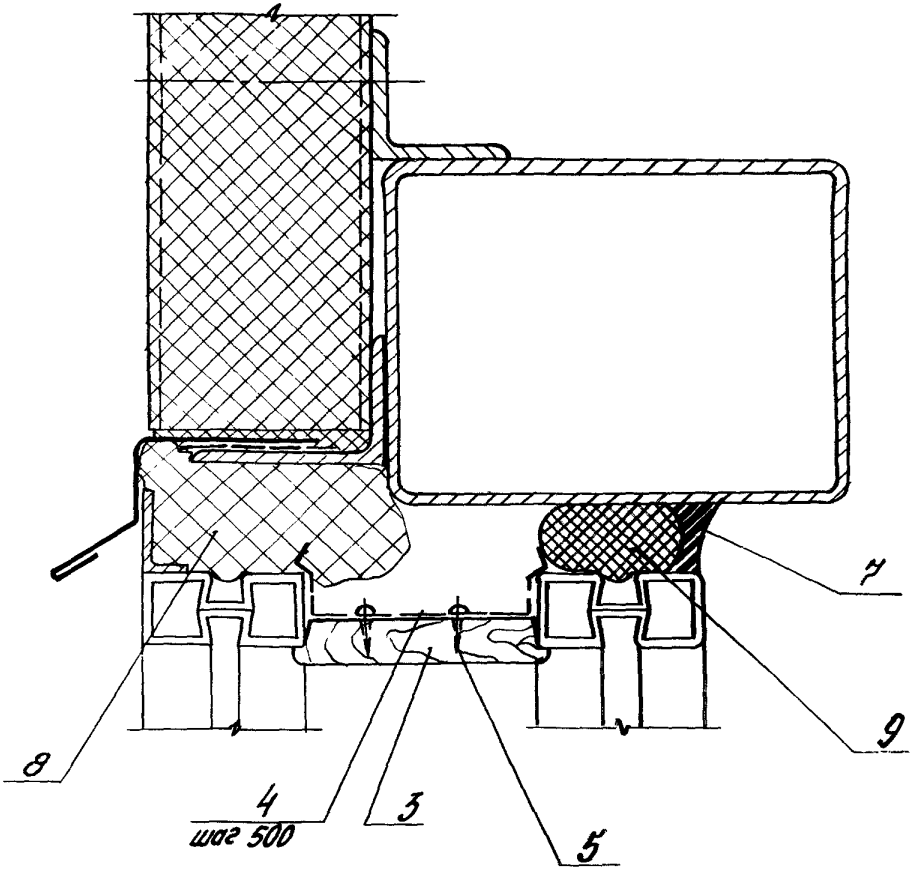

Обозначение	NN узлов	Ширина перепл. мм
2.436-19.1-240	67,68	1956
-01		3932*
-02		5976; лент. остекл.

* Размер 2-х переплетов шириной 1956 мм (см. узел 57; док. 190)

2.436-19.1-240	Лист 2

Инв.№ подл.	Подпись и дата	Взам. инв.№

Марка поз.	Обозначение	Наименование	Кол. на исп. 2.436-19.1-240-									Масса ед.кг	Прим.
			–	01	02								
		Детали											
1	1.436.3-21.1-00013	Пластина М7	3	6	6								
2		Противор											
		Отн. 1.436.3-21.1-21102											
		ℓ=2000	1	2	3							1,27	64
3	2.436-19.1-310	Заглушка	20	40	60								м
4	1.436.3-21.1-00016	Вкладка	5	9	13								
		Стандартные изделия											
5		Шуруп 1-3х20 ГОСТ 1145-80	10	18	26								
6		Винт самонарезающий											
		6х25 ТУ67-250-79	11	22	27								
		Материалы											
7		Мастика тиоколовая											
		γ=1,5 г/см³ ТУ84-245-85	0,75	1,5	2,3								кг
8		Пенополиуретан ППУ-ЭМ-1											
		ТУ6-05-1479-76	0,01	0,02	0,03								м³
9		Проволока ПЛ-40											
		К40.300 ГОСТ 9147-81	20	40	60								м

69

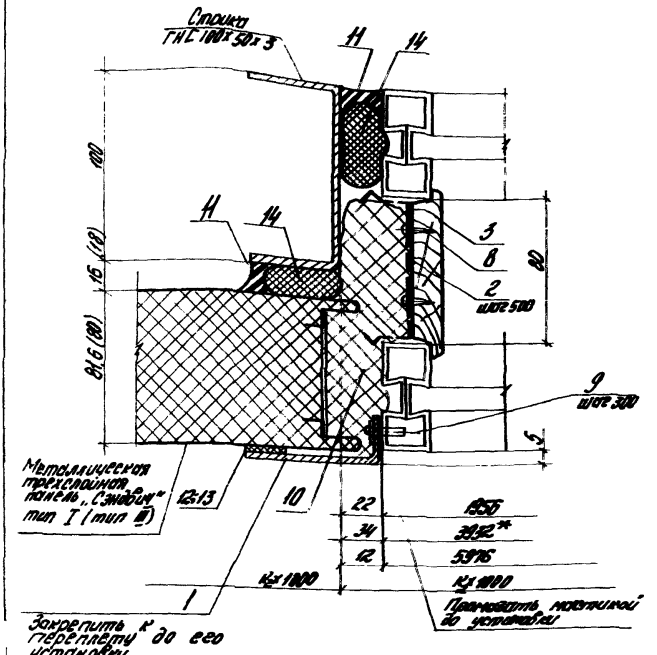

1.* Размер 2-х переплетов шириной 1956 мм (см. узел 57; док. 190)
2. Таблицу исполнений см. на листе 2

				2.436-19.1-250			
				Узел 69...74. Устройство вертикального стыка окна с раздельным переплетом со стеной из металлических трехслойных панелей	Стадия	Лист	Листов
Зав. сек.	Смитянский				Р	1	7
Н. контр.	Гузеева				ЦНИИПРОМЗДАНИЙ		
Гл. арх. пр.	Гузеева						
Ст. инж.	Власова						

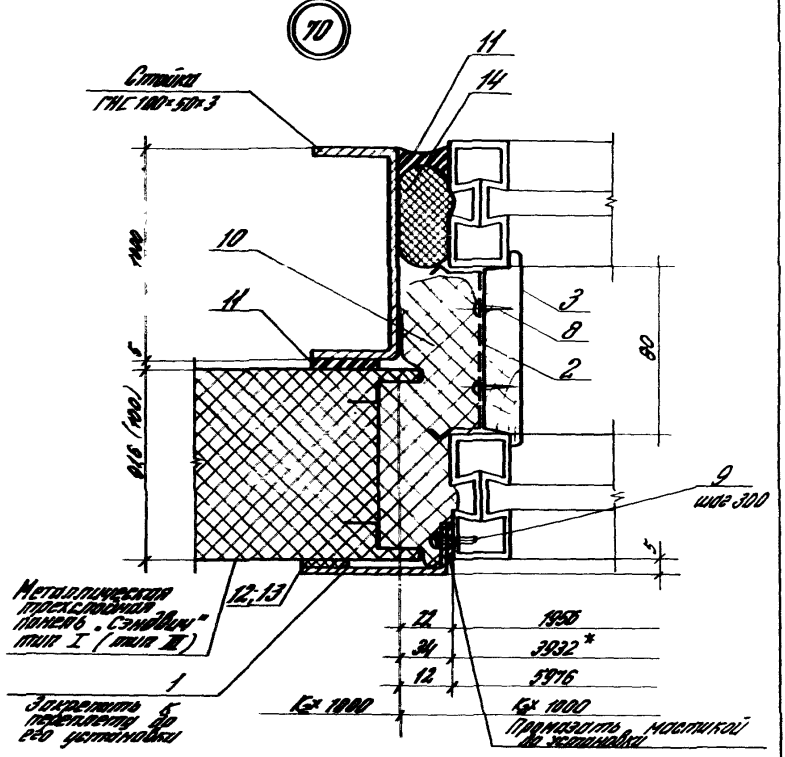

Обозначение	NN узлов	Толщина панели, мм	Высота перепл., мм
2.436-19.1-250	69; 71...74	80; 81,5	1145
-01			1745
-02	70...74	91,6	1145
-03			1745
-04		100	1145
-05			1745

* См. примеч. на листе 1

Инв. N подл.	Подпись и дата	Взам. инв. N

2.436-19.1-250

Лист 2

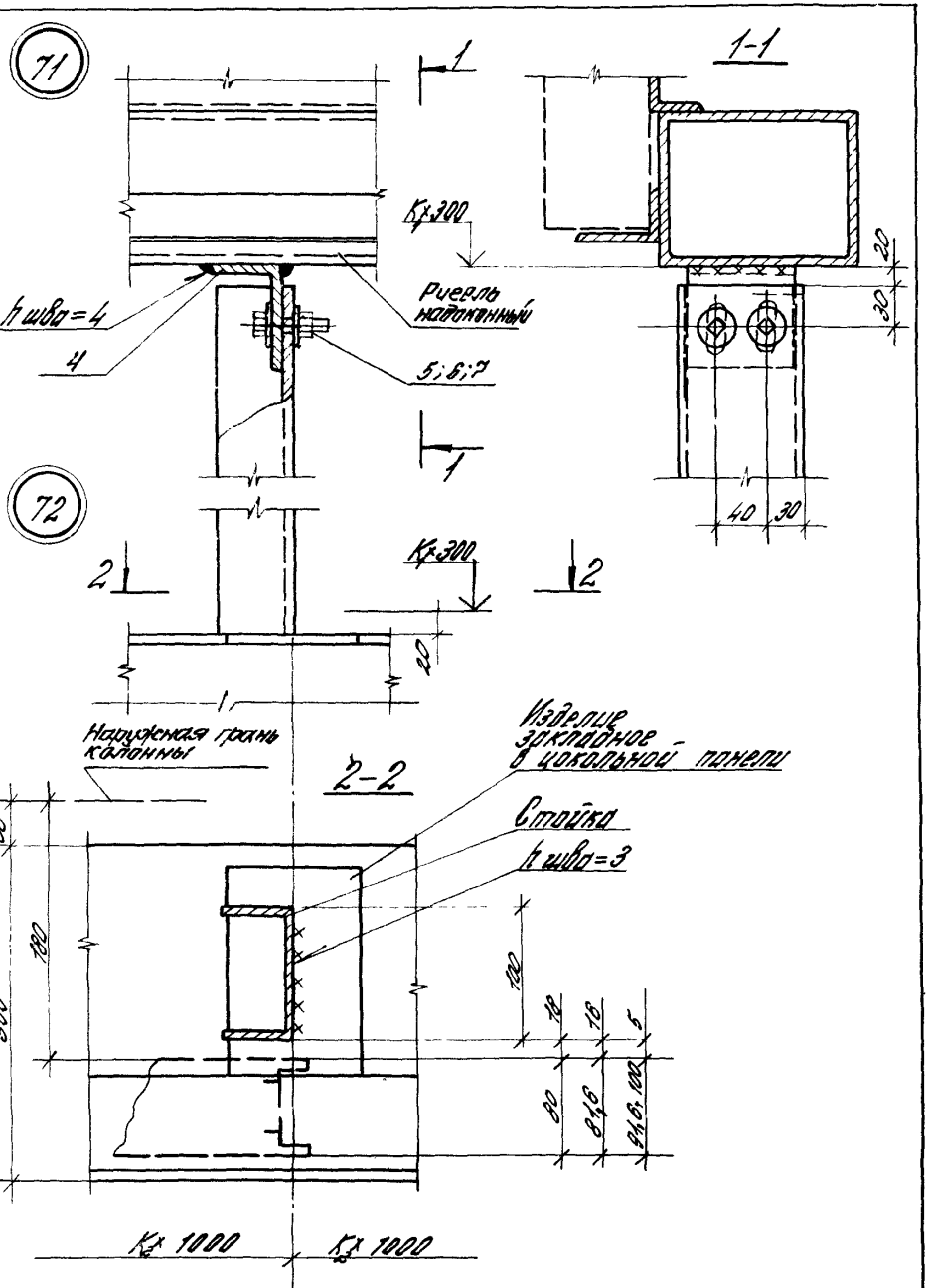

2.436-19.1-250

Лист 3

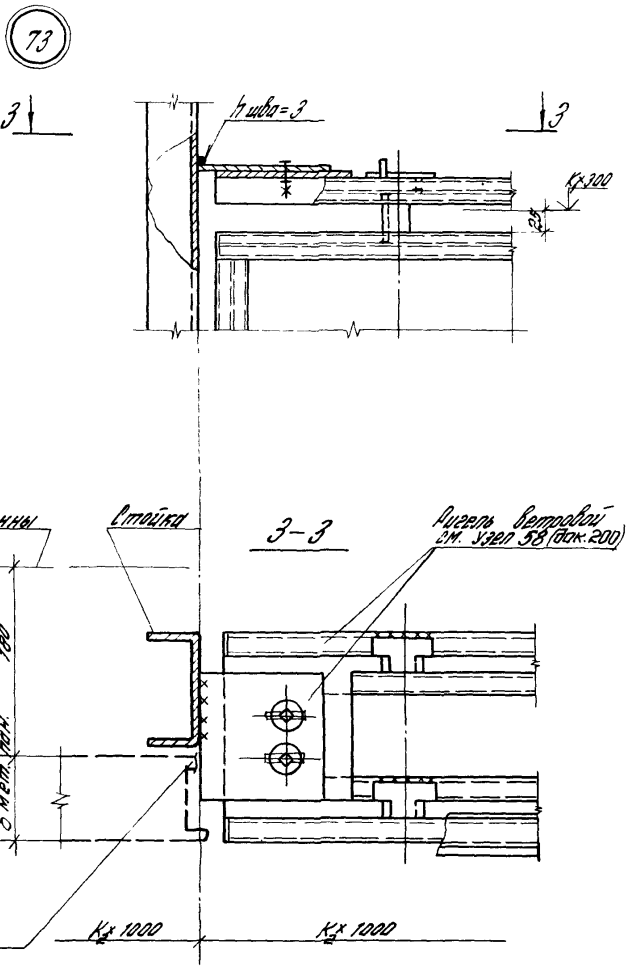

Инв. № подл. | Подпись и дата | Взам. инв. №

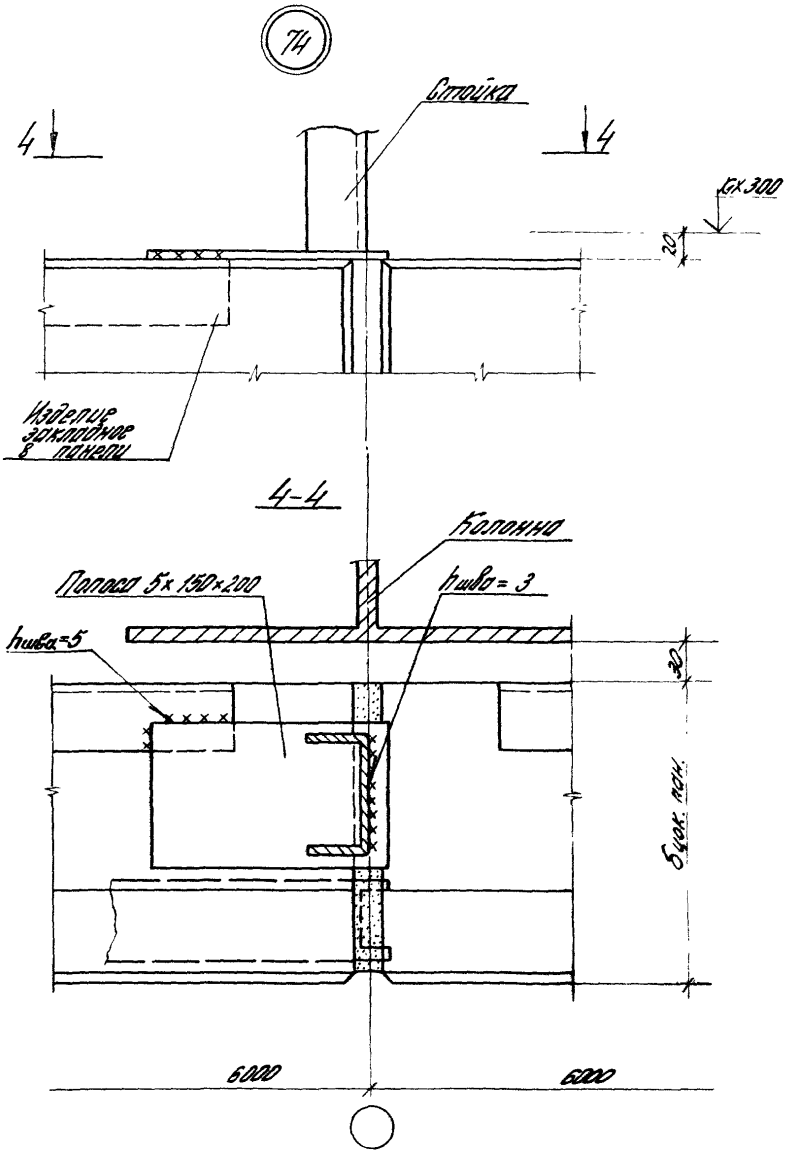
74
Стойка
4
4
15х300
20
Изделие закладное в панели
4-4
Колонна
Полоса 5х150х200
hшва=3
hшва=5
30
Бок. пок.
6000
6000

Инв. № подл.	Подпись и дата	Взам. инв. №

Марка, поз.	Обозначение	Наименование	Кол. на изд. 2.436-19.1-250- —	01	02	03	04	05				Масса ед. кг	Примеч.
		Детали											
1	1.436.3-21.1-00008	Нащельник А3.12	2		2								
	-01	Нащельник А3.18		2		2							
2	1.436.3-21.1-00017	Защелка №12	6	8	6	8	6	8					
3	2.436-19.1-310	Заглушка	24	36	24	36	24	36					
4		Уголок 80×50×6 ГОСТ 8510-72 ВСТ 3кп ТУ 14-1-3023-80											
		С=90	2	2	2	2	2	2					м
		Стандартные изделия											
5		Болт М10×40 ГОСТ 7798-70	4	4	4	4	4	4				0,45	54
6		Гайка М10 ГОСТ 5915-70	4	4	4	4	4	4					
7		Шайба 10 ГОСТ 11371-78	8	8	8	4	4	4					
8		Шуруп 1-3×20 ГОСТ 1145-80	12	16	8	8	8	8					
9		Винт ПК-8-ДС-4,2-15-15 ТУ 4100-28-461-84	10	14	10	14	10	14					

Марка поз.	Обозначение	Наименование	Кол. на исп. 2436-19.1-250- —	01	02	03	04	05				Масса ед., кг	Прим.
		Материалы											
10		Пенополиуретан ППУ-ЭИ-1											
		ТУ6-05-1473-76	0,014	0,022	0,014	0,022	0,014	0,022					м3
11		Мастика типовая АМ-05;											
		$\gamma = 1,5$ г/см^3 ТУ 84-246-85	1,8	2,6	1,0	1,6	1,0	1,6					кг
12		Пластина ТМКЦ-М											
		сеч. 3×20; ГОСТ 7338-77**	2,4	3,3	2,4	3,6	2,4	3,6					м
13		Клей Н88											
		ТУ 38-105106-82	0,2	0,3	0,2	0,3	0,2	0,3					кг
14		Прокладка ПРП-40											
		Б 40.300 ГОСТ 19177-81	4,8	7,2	2,4	3,6	2,4	3,6					м

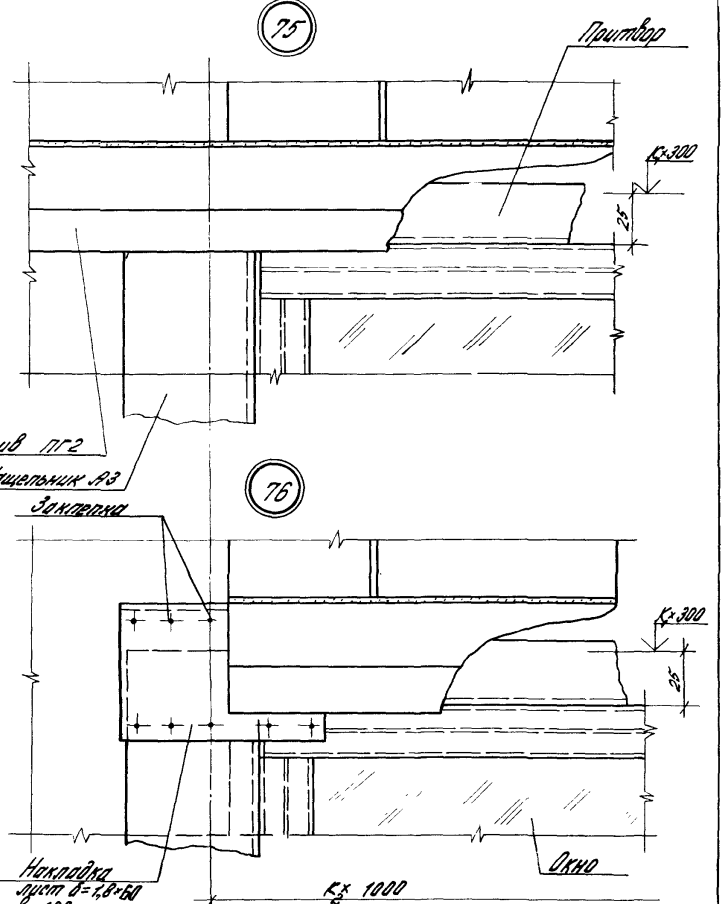

Инв. № подл. | Подпись и дата | Взам. инв. №

2.436-19.1-260

Узел 75...77
Сопряжение нащельников и сливов в стенах из металлических трехслойных панелей

Стадия	Лист	Листов
Р	1	2

ЦНИИПРОМЗДАНИЙ

Зав. сект.	Смилянский	
Н. контр.	Гузеева	
Гл. др. пр.	Гузеева	
Ст. инж.	Власова	

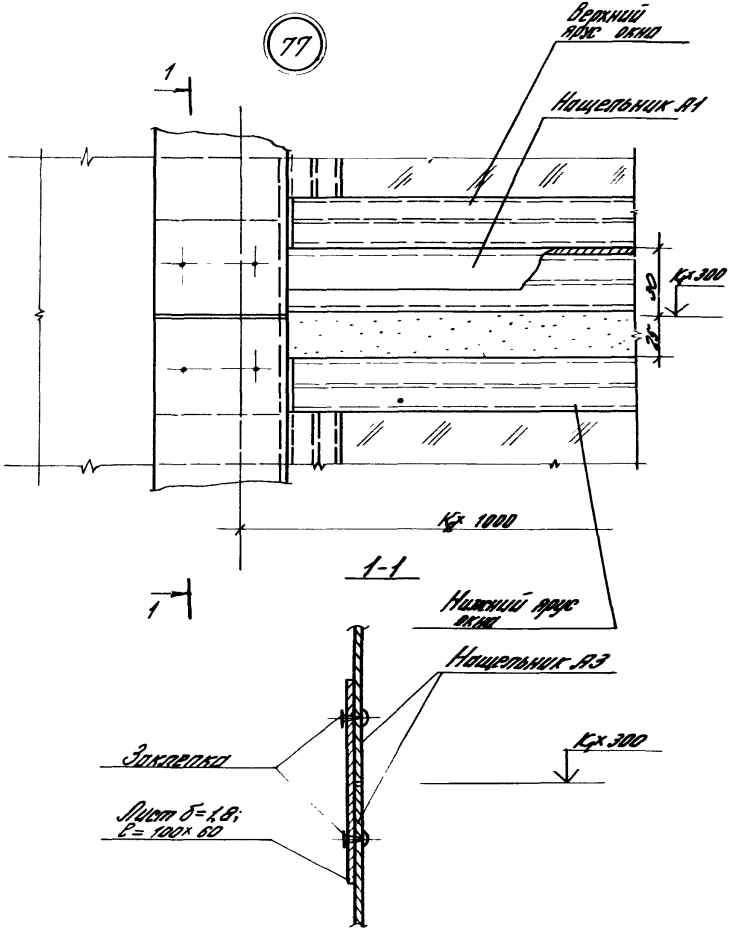

2.436-19.1-260

Лист 2

78

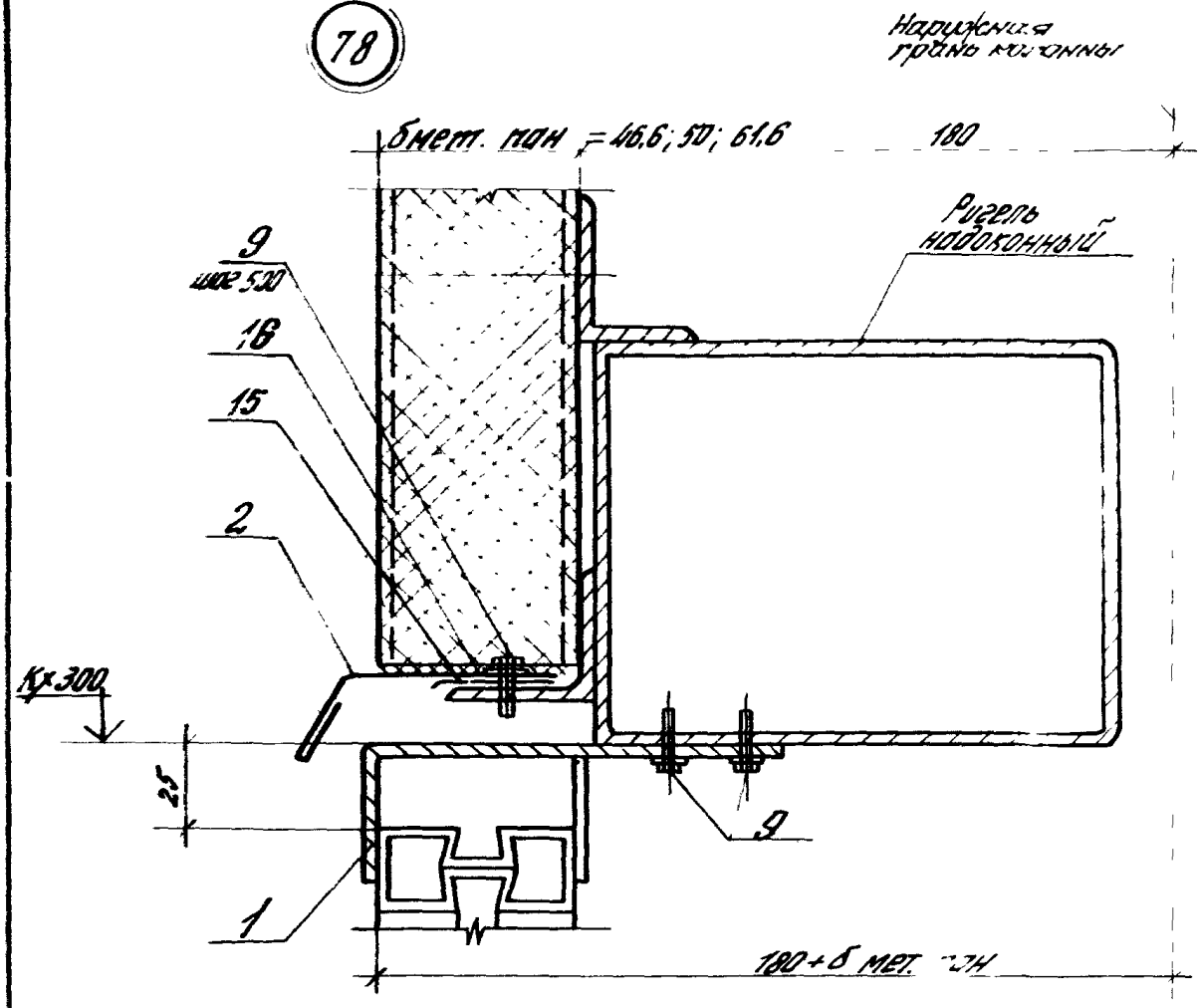

Обозначение	NN узлов	для фрагмента шириной 6 м	
		Ширина проема, мм	Ширина глухой части, мм
2.436-19.1-270	78...80	1820×2	2360
-01		3020	2980
-02		4820	1180

Зав. сект.	Смолянский			2.436-19.1-270
Н. конт.	Гузеева			Узел 78...80 Устройство верхнего горизонтального стыка окна с одинарным переплетом со стеной из металлических трехслойных панелей при высоком цоколе
Гл. арх. пр.	Гузеева			Стадия: Р; Лист: 1; Листов: 3
Ст. инж.	Власова			ЦНИИПРОМЗДАНИЙ

Инв. № подл. | Подпись и дата | Взам. инв. №

79

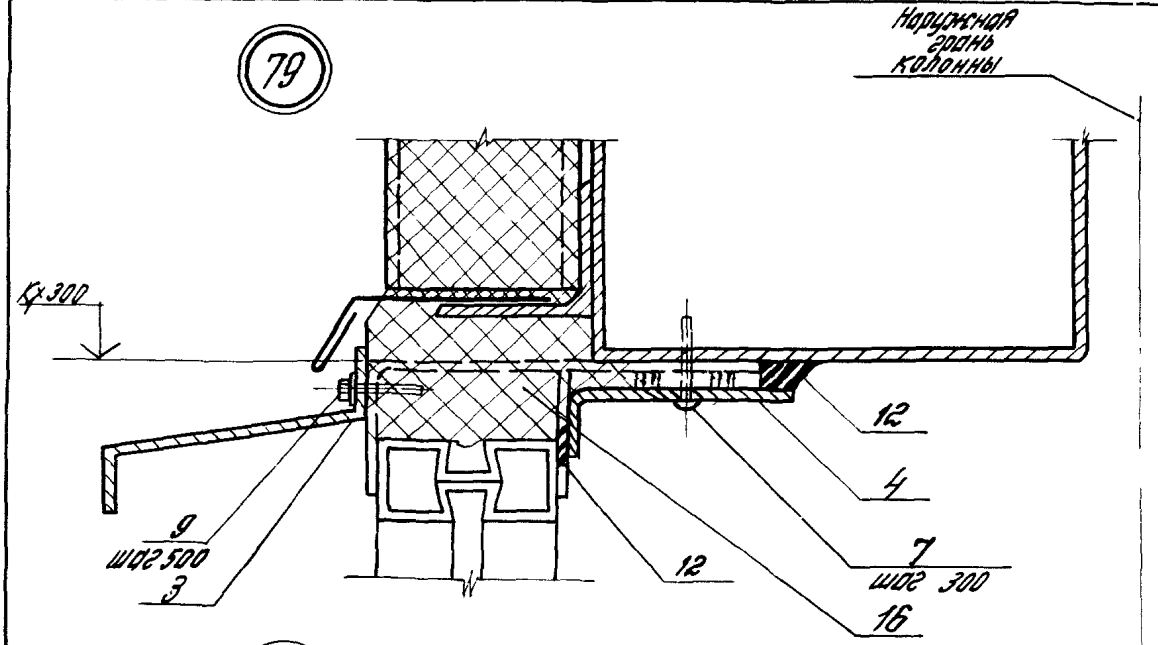

80

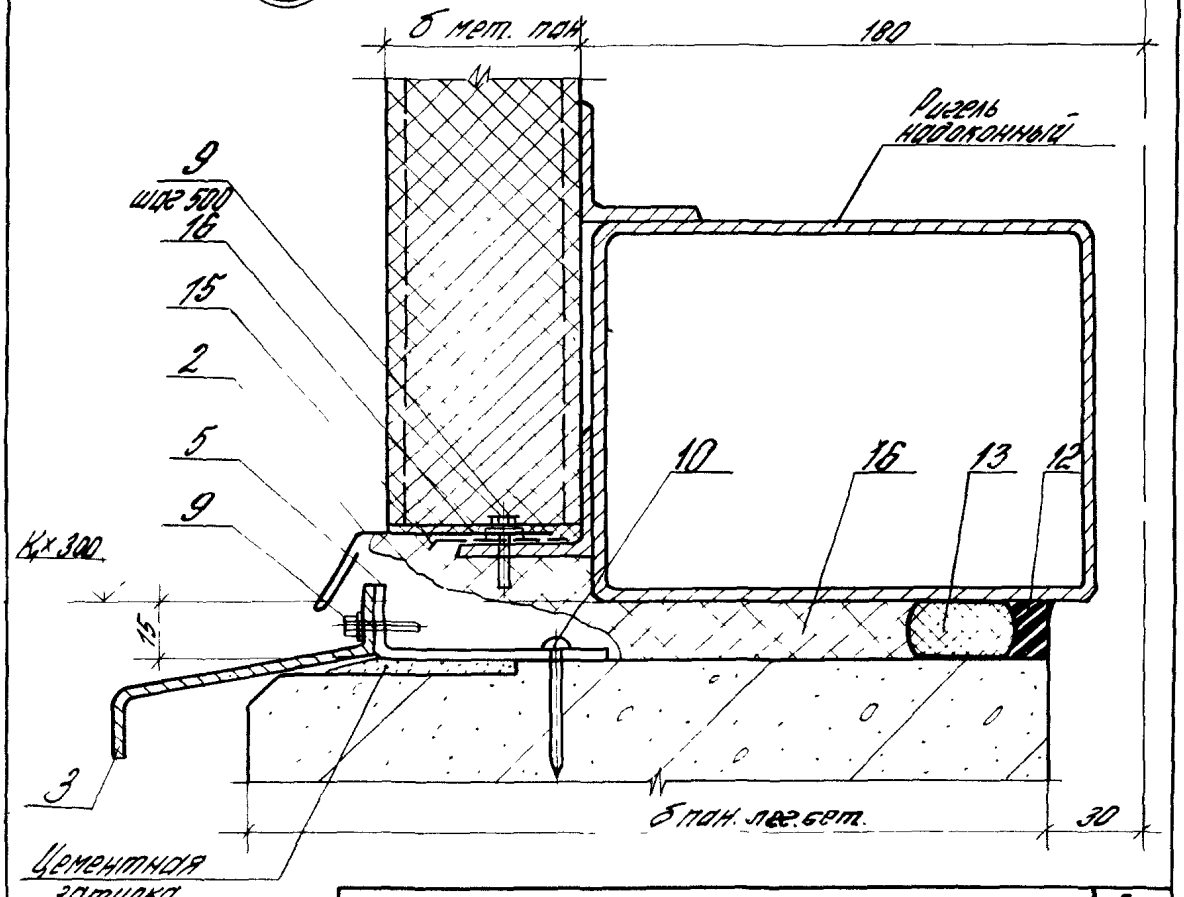

2.436-19.1-270

Лист 2

Инв. № подл.	Подпись и дата	Взам. инв. №

Марка, поз.	Обозначение	Наименование	Кол. на исп. 2436-19.1-270-									Масса ед, кг	Примеч.
			—	01	02								
		Детали											
1	1.436.3-21.1-00013	Планка М7	2	3	5								
2	2436-19.1-320	Слив С1	6,0	6,0	6,0							2,6	БЧ
3	1.436.3-21.1-00007	Слив А2.30	2	2	2								
4	1.436.3-21.1-00008-01	Нащельник А3.12		1	4								
	-02	Нащельник А3.18	1	1									
5	1.436.3-21.1-00008	Нащельник А3; l=50	2	3	5								
		Стандартные изделия											
7		Винт самосверлящий 4,2-45-45 ТУ 400-28-461-84	7	11	17								
9		Винт самонарезающий											
		ТУ 67-269-79	29	26	30								
10		Дюбель ТУ 14-4-1231-83	4	4	2								
		Материалы											
12		Мастика тиоколовая АМ-0,5 γ=1,5 г/см³ ТУ 84-246-85	1,3	1,3	1,3								кг
13		Прокладка ПЕП-40 К30.300 ГОСТ 19177-81	2,4	3,0	1,2								м
14	1.432.2-17.5-1 110	Прокладка уплотнительная ПУ-1	6,0	6,0	6,0								м
15		Пергамин П300; П350 ГОСТ 2697-[illegible]	6,0	6,0	6,0								м
16		Пенополиуретан ППУ-ЭМ-1 ТУ 6-05-1473-76	0,02	0,02	0,02								м³

81

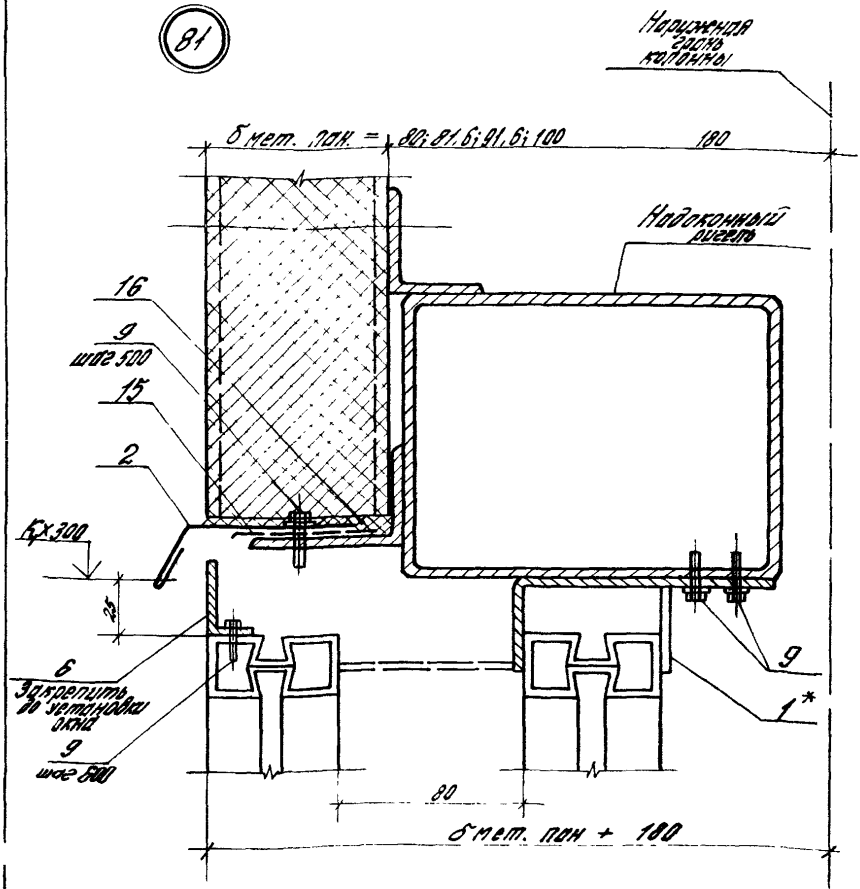

* Планки М7 (поз. 1) установить под стойками переплета

				2.436-19.1-280			
Зав. отд.	Смилянский			Узел 81; 82 Устройство верхнего горизонтального стыка окна типа ОГР и ОТР со стеной из металлических трехслойных панелей при высоком цоколе	Стадия	Лист	Листов
Н. контр.	Гузеева				Р	1	4
Гл. арх. пр.	Гузеева				ЦНИИПРОМЗДАНИЙ		
Ст. инж.	Власова						

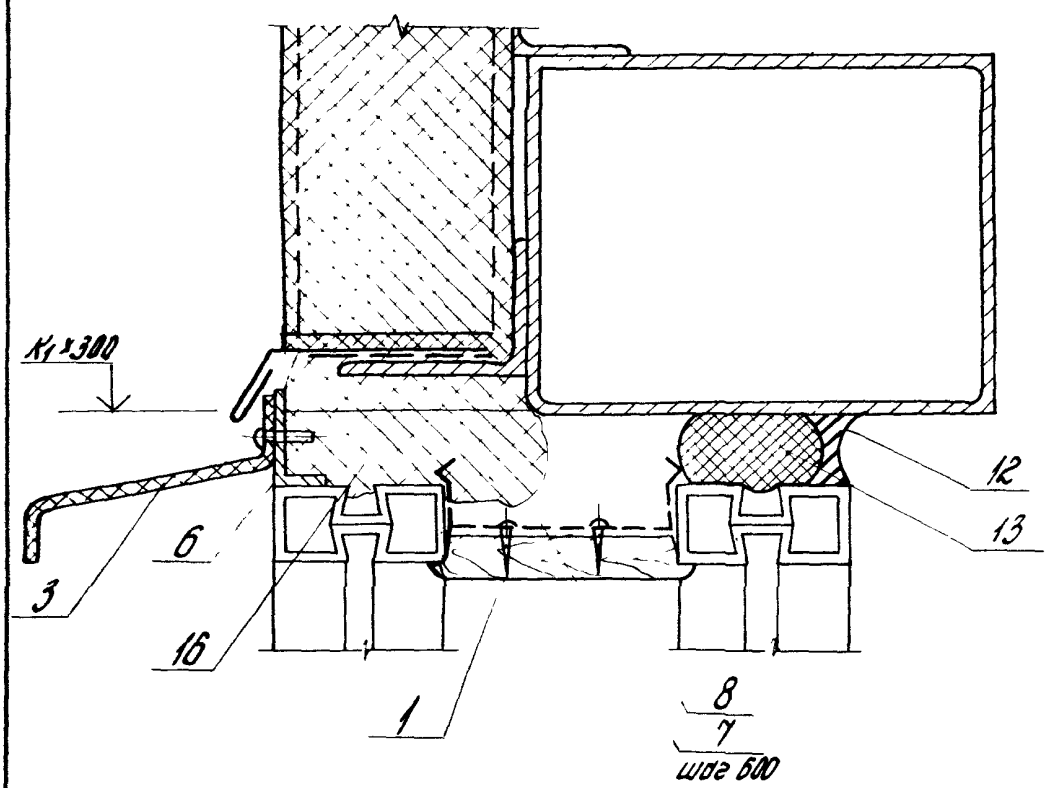

Обозначение	NN узлов	для фрагмента 60 м шириной	
		Ширина проема, мм	Ширина глухой части мм
2.436-19.1-280	80 (вар. 270); 81; 82	1820	2360
-01		3020	2980
-02		4820	1180

Инв. № подл. | Подпись и дата | Взам. инв. №

Марка, поз.	Обозначение	Наименование	Кол. на исп. 2.436-19.1-280-									Масса, ед, кг	Примеч.
			–	01	02								
		Детали											
1	1.436.3-21.1-00013	Планка М7	8	6	10								
2	2.436-19.1-320-01	Слив С2	6,0	6,0	6,0							3,4	М
3	1.436.3-21.1-00007	Слив А2,30	2	2	2								
5	1.436.3-21.1-00008	Нащельник А3; ℓ=50	4	4	2								
6		Притвор док. 1.436.3-21.1-21102											
		ℓ=1780	1									1,1	БЧ
		ℓ=2980		1								1,9	БЧ
		ℓ=4780			1							3,0	БЧ
7	1.436.3-21.1-00017	Защелка	4	6	9								
8	2.436-19.1-310	Заглушка	1,8	3,0	4,8								М
		Стандартные изделия											
9		Винт самонарезающий											
		ТУ 67-269-79	29	26	30								
10		Дюбель											
		ТУ14-4-1231-83	4	4	2								
11		Шуруп 1-3×16 ГОСТ 1145-80	8	12	18								

Инв. № подл.	Подпись и дата	Взам. инв. №

Марка, поз.	Обозначение	Наименование	Кол. на изд. 2.436-19.1-280-									Масса ед., кг	Примеч.
			—	.01	.02	.03	.04	.05					
		Материалы											
12		Мастика гидроизоляционная ХН-05											
		$\gamma = 1{,}5\ т/м^3$ ТУ 84-246-85	2,2	2,2	2,2	2,2	2,2	2,2					кг
13		Прокладка ПАП-40											
		Б.40.300 ГОСТ 19177-81	6,0	6,0	6,0	6,0	6,0	6,0					м
14	1.432.2-17.5-1 110	Прокладка											
		уплотнительная ПУ-1	6,0	6,0	6,0	6,0	6,0	6,0					м
15		Пергамин П.300; П.350											
		ГОСТ 2697-83	6,0	6,0	6,0	6,0	6,0	6,0					м
16		Пенополиуретан ППУ-3Н-1											
		ТУ 6-05-1473-76	0,03	0,03	0,03	0,03	0,03	0,03					$м^3$

Формат	Зона	Поз	Обозначение	Наименование	Кол на исполн 2435-19.1-290-										Примечание
					—	01									
				Документация											
А4			2.436-19.1-290 СБ	Сборочный чертеж											
				Детали											
Б4		2		Полоса 5×80 ГОСТ 103-76 / Вст3кп2-1ТУ14-1-3023-80											
				l = 100	1	1									0,32 кг
Б4		3		Уголок 63×63×5 ГОСТ 8509-72* / Ст3кп2 ТУ14-1-3023-80											
				l = 120	1	1									0,58 кг

				2.436-19.1-290			
Зав.сект.	Смилянский			Кронштейн К1, К2	Стадия	Лист	Листов
Н.конт.	Гузеева				Р		1
Гл.ар.пр.	Гузеева				ЦНИИПРОМЗДАНИЙ		
Ст.инж.	Власова						

Рис. 1

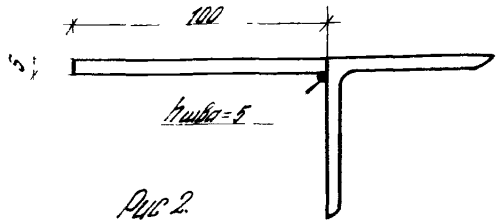

Рис 2.

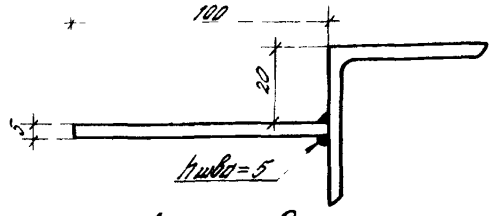

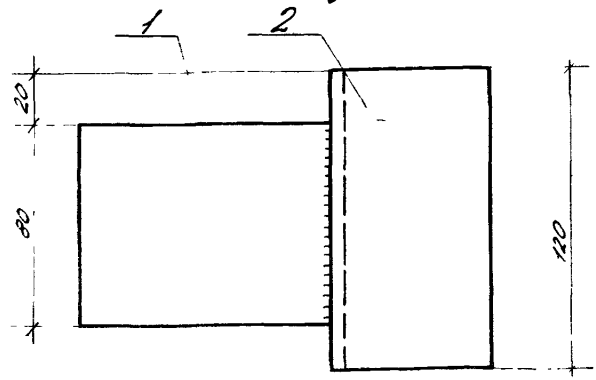

Обозначение	Рис	Марка
2436 – 19.1 – 290	1	К1
–01	2	К2

2436 – 19.1 – 290 СБ

Кронштейн К1; К2
Сборочный чертеж

Стадия	Масса	Масштаб
Р		1:2

Лист | Листов 1

ЦНИИПРОМЗДАНИЙ

Зав. сек. Смирянский
Конт. Гузеева
Зав. пр. Гузеева
Ст. инж. Власова

Взам. инв. №
Подпись и дата
Инв. № подл.

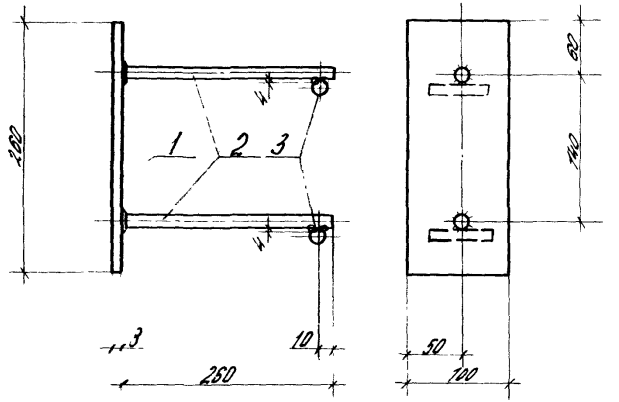

Сварка ручная электродуговая h шва=8 мм

Формат	Зона	Поз.	Обозначение	Наименование	Кол.	Прим.
				Детали		
				Полоса $\frac{8\times100\ ГОСТ\ 103-76}{Ст3кп2\ ТУ14-1-3023-80}$		
Б.Ч.		1		L=260	1	1,64 кг
				Стержень Ф10А-II ГОСТ 5781-75		
Б.Ч.		2		L=260	2	0,16 кг
Б.Ч.		3		L=50	2	0,03 кг

Зав. сект.	Смилянский		
Н. контр.	Гузеева		
Гл. арх. пр.	Гузеева		
Ст. инж.	Власова		

2.436-19.1-300

Изделие закладное КЗ

Стадия	Масса	Масштаб
Р	2,02	1:4

Лист | Листов 1

ЦНИИПРОМЗДАНИЙ

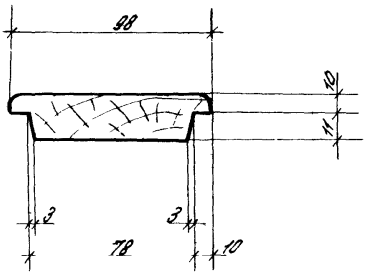

				2436-19 1-310			
				Заглушка	Стадия	Масса	Масштаб
					Р	1,4	1:2
Зав.сект.	Смилянский				Лист	Листов 1	
Н.контр.	Гузеева			Доска сорта 3 гост 8486-66** сосна, ель	ЦНИИПРОМЗДАНИЙ		
Гл.арх.пр.	Гузеева						
Ст.инж.	Власова						

Инв. № подл. | Подпись и дата | Взам. инв. №

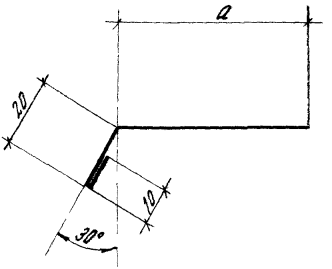

Обозначение	Марка	a, мм	Масса, кг
2.436 – 19.1 – 320	С1	40	0,44
–01	С2	60	0,56

				2.436 – 19.1 – 320			
				Слив С1; С2	Стадия	Масса	Масштаб
					Р	См табл.	1:1
					Лист	Листов 1	
Зав. сект.	Смоленский			ОЦ Б-ПВ-0-Q8 ГОСТ 19904-74 / СТ 3 КП-ХП-ЛК-МТ ГОСТ 19903-80	ЦНИИПРОМЗДАНИЙ		
Н. контр.	Гузеева						
Гл. арх. пр.	Гузеева						
Ст. инж.	Власова						

gost.e-ecolog.ru