ТИПОВЫЕ КОНСТРУКЦИИ, ИЗДЕЛИЯ И УЗЛЫ ЗДАНИЙ И СООРУЖЕНИЙ

СЕРИЯ 2.436-20

УЗЛЫ ОКОН СО СТАЛЬНЫМИ ПЕРЕПЛЕТАМИ ПО СЕРИИ 1.436.3-16/88

выпуск 2
комплектующие изделия

рабочие чертежи

23980-03
ЦЕНА 1-44

gost.e-ecolog.ru

ЦЕНТРАЛЬНЫЙ ИНСТИТУТ ТИПОВОГО ПРОЕКТИРОВАНИЯ
ГОССТРОЯ СССР

Москва А-445 Смольная ул 22

Сдано в печать XI 1989 года

Заказ №11101 Тираж 5300 экз

ТИПОВЫЕ КОНСТРУКЦИИ, ИЗДЕЛИЯ И УЗЛЫ ЗДАНИЙ И СООРУЖЕНИЙ

СЕРИЯ 2.436-20

УЗЛЫ ОКОН СО СТАЛЬНЫМИ ПЕРЕПЛЕТАМИ ПО СЕРИИ 1.436.3-16/88

ВЫПУСК 2
КОМПЛЕКТУЮЩИЕ ИЗДЕЛИЯ

РАБОЧИЕ ЧЕРТЕЖИ

РАЗРАБОТАНЫ
ЦНИИПРОМЗДАНИЙ

ЗАМЕСТИТЕЛЬ ДИРЕКТОРА ИНСТИТУТА
С.М.ГЛИКИН

ЗАВ.ОТДЕЛОМ СТЕН И ПЕРЕГОРОДОК
Г.М.СМИЛЯНСКИЙ

ГЛ.АРХИТЕКТОР ПРОЕКТА
И.Т.ГУЗЕЕВА

СОГЛАСОВАНО:
ЗАВ.ОТДЕЛОМ СВЕТОПРОЗРАЧНЫХ ОГРАЖДЕНИЙ
Ю.П.АЛЕКСАНДРОВ

ГЛ. СПЕЦИАЛИСТ
С.К.СТРЕЛКОВ

УТВЕРЖДЕНЫ
МИНУРАЛСИБСТРОЕМ СССР
ПИСЬМО №4-11/285
ОТ 12.07.89
ВВЕДЕНЫ
В ДЕЙСТВИЕ
С 01.02.90
ПРИКАЗ № 86
ОТ 31.07.89
ЦНИИПРОМЗДАНИЙ
ГОССТРОЯ СССР

© ЦИТП Госстроя СССР, 1989

Обозначение документа	Наименование	Стр
2.436-20.2-ПЗ	Пояснительная записка	4
2.436-20.2-010	Слив Н1	5
2.436-20.2-020	Нащельник Н2	6
2.436-20.2-030	Нащельник Н3; Н4	7
2.436-20.2-040	Нащельник Н5	8
2.436-20.2-050	Нащельник Н6... Н9	9
2.436-20.2-060	Опора ЭК1	10
2.436-20.2-070	Планка ЭК2	11
2.436-20.2-080	Скоба ЭК3 ЭК5	12
2.436-20.2-090	Планка ЭК6; ЭК7	13
2.436-20.2-100	Изделие закладное ЭК8	14
2.436-20.2-110	Планка ЭК9, ЭК10	15
2.436-20.2-120	Планка ЭК11... ЭК13	16
2.436-20.2-130	Планка ЭК14, ЭК15	17
2.436-20.2-140	Планка ЭК16	18
2.436-20.2-150	Пробка ПР1	19
2.436-20.2-160	Пробка ПР2	20
2.436-20.2-170	Пробка ПР3	21
2.436-20.2-180	Комплект деталей КД1; КД2	22
2.436-20.2-180СБ	Комплект деталей КД1; КД2 Сборочный чертеж	23
2.436-20.2-181	Пробка П1; П2	24

Взам. инв. №

Подпись и дата

Инв. № подл.

Зав. отд.	Смиланский	
Н. контр.	Гузеева	
Гл. др. пр.	Гузеева	
Вед. инж.	Власова	

2.436-20.2

Содержание

Стадия	Лист	Листов
Р	1	2

ЦНИИПРОМЗДАНИЙ

Обозначение документа	Наименование	Стр.
2.436-20.2-190	Балка опорная БО1.18. БО1.60	25
2.436-20.2-190 СБ	Балка опорная БО1.18... БО1.60 Сборочный чертеж	27
2.436-20.2-191	Балка Б1.18... Б1.60	29
2.436-20.2-192	Уголок	30
2.436-20.2-193	Опора ЭК17	31
2.436-20.2-200	Балка опорная БО2.18... БО2.60	32
2.436-20.2-200 СБ	Балка опорная БО2.18... БО2.60 Сборочный чертеж	34

Инв.№ подл. | Подпись и дата | Взам.инв.№

1. В состав выпуска 2 серии 2.436-20„ Узлы окон со стальными переплетами по серии 1.436.3-16/88" входят комплектующие изделия – металлические профили, изделия крепежные окон и прокладки.

2. Металлические профили изготовляются из оцинкованной рулонной стали толщиной 1,0мм и 2,0мм, нормальной точности прокатки Б, с обрезной кромкой О, марки Ст 3 кп, под окраску ПК по ГОСТ 14918-80. Элементы крепления изготовляются из стали марок по ГОСТ 380-71*. Некоторые металлические профили изготовляются по типу унифицированных холодногнутых профилей принимаемых по ТУ 67-522-83

3. Покрытие металлических профилей и крепежных изделий – грунтовка ПЛ-0213 ТУ 6-10-1935-84.

или другими лакокрасочными материалами, имеющими защитные физико-механические свойства не ниже указанной марки эмали. Цвет покрытия по образцу-эталону предприятия изготовителя.

4. Прокладки изготовляются из полиэтелена низкого давления 20908-040 ГОСТ 16338-85.

5. Непрямолинейность линейных элементов не должно быть более 1мм на 1м длины и более 2мм по всей длине.

Инв.№ подл. | Подпись и дата | Взам.инв.№

Зав.отд.	Смиланский		
Н.контр.	Гузеева		
Гл.ар. пр.	Гузеева		
Вед.инж.	Власова		

2.436-20.2- ПЗ

Пояснительная записка

Стадия	Лист	Листов
Р		1

ЦНИИПРОМЗДАНИЙ

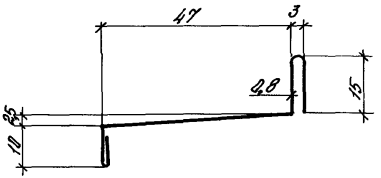

Обозначение	Марка	Длина, мм	Масса, кг
2.436-20.2-010	Н1.18	1820	1,20
-01	Н1.24	2410	1,59
-02	Н1.30	3010	1,99
-03	Н1.20	1980	1,31
-04	Н1.40	3980	2,63

Инв. № подл. | Подпись и дата | Взам. инв. №

Зав. отд.	Смиланский		
Н. контр.	Гузеева		
Гл. спр. пр.	Гузеева		
Вед. инж.	Власова		

2.436-20.2-010

Слив Н1

Стадия	Масса	Масштаб
Р	см. табл.	1:1
Лист	Листов 1	

ОЦ Б-0-0.3 ГОСТ 19904-74*
ЕТЗКП ГОСТ 14918-80

ЦНИИПРОМЗДАНИЙ

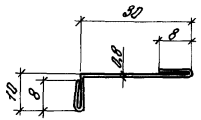

Обозначение	Марка	Длина, мм	Масса, кг
2.436 – 20.2 – 020	Н2.12	1140	0,43
–01	Н2.18	1740	0,66
–02	Н2.24	2340	0,88

				2.436 – 20.2 – 020			
				Нащельник Н2	Стадия	Масса	Масштаб
					Р	см. табл.	1:1
Зав. отд.	Смилянский				Лист	Листов 1	
Н. конт.	Гузеева			ОЦ Б-0-0,8 ГОСТ19904-74* / Ст3 кп ГОСТ14918-80	ЦНИИПРОМЗДАНИЙ		
Гл. ар. пр.	Гузеева						
Вед. инж.	Власова						

Инв. № подл. | Подпись и дата | Взам. инв. №

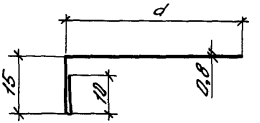

Обозначение	Марка	d, мм	Длина, мм	Масса, кг
2.436-20.2-030	Н3.10	45	980	0,45
-01	Н3.20		1980	0,92
-02	Н4.10	75	980	0,65
-03	Н4.20		1980	1,31

Зав. отд.	Отшанский		
Н. контр.	Гузеева		
Гл. др. пр.	Гузеева		
Вед. инж.	Власова		

2.436-20.2-030

Сливы Н3; Н4

Стадия	Масса	Масштаб
Р	см. табл.	1:1
Лист	Листов 1	

ОЦ Б-0-0,8 ГОСТ 19904-74*
СТ3кп ГОСТ 14918-80

ЦНИИПРОМЗДАНИЙ

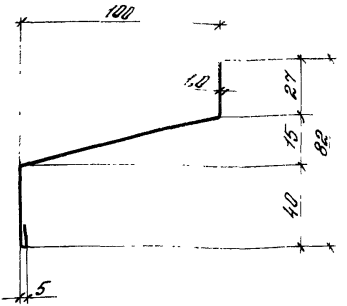

Обозначение	Марка	Длина, мм	Масса, кг
2.436-20.2-040	Н5.18	1820	2,69
-01	Н5.24	2410	3,59
-02	Н5.30	3010	4,48

Слив Н5 изготавливается по типу профиля 2.104 по ТУ 67-522-83

Зав.отд.	Смилянский		
Н.конт.	Гузеева		
Гл.ар.пр.	Гузеева		
Вед.инж.	Власова		

2.436-20.2-040

Слив Н5

Стадия	Масса	Масштаб
Р	см. табл.	1:2

Лист | Листов 1

ОЦ Б-0-1,0 ГОСТ 19904-74* / Ст 3кп ГОСТ 14918-80

ЦНИИПРОМЗДАНИЙ

Инв.№ подл. | Подпись и дата | Взам.инв.№

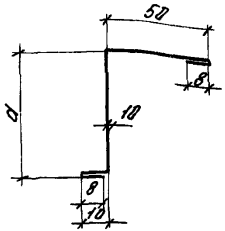

Обозначение	Марка	d, мм	Длина, мм	Масса, кг
2.436-20.2-050	Н6.12	d=90	1140	1,60
-01	Н6.18		1740	2,44
-02	Н6.24		2340	3,29
-03	Н7.12	d=70	1140	1,41
-04	Н7.18		1740	2,16
-05	Н7.24		2340	2,90
-06	Н8.12	d=60	1140	1,32
-07	Н8.18		1740	2,01
-08	Н8.24		2340	2,71
-09	Н9.12	d=49	1140	1,13
-10	Н9.18		1740	1,72
-11	Н9.24		2340	2,32

Инв.№ подл. | Подпись и дата | Взам. инв.№

Зав.отд.	Емелянский		
Н.конт.	Гузеева		
Гл.пр.пр.	Гузеева		
Вед.инж.	Алексеев		

2.436-20.2-050

Хомут Н6... Н9

Стадия	Масса	Масштаб
Р	Взм. табл.	1:2

Лист | Листов 1

ОЦ Б-0-1,0 ГОСТ 19904-74* / Ст3кп ГОСТ 14918-80

ЦНИИПРОМЗДАНИЙ

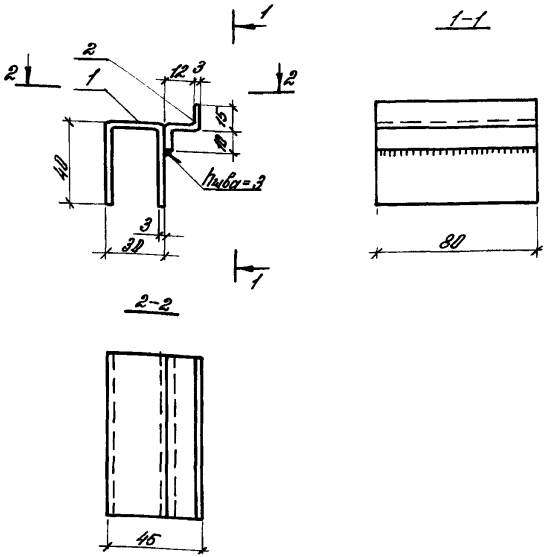

Сварка ручная электродуговая по ГОСТ 5264-80

Формат	Поз.	Обозначение	Наименование	Кол.	Примеч.
			Детали		
Б4	1		Лист $\frac{Б\text{-}ПН\text{-}3{,}0\times110\times80\ ГОСТ\ 19904\text{-}74}{В\ Ст\ 3кп\ ГОСТ\ 16523\text{-}70}$	1	0,21кг
Б4	2		Лист $\frac{Б\text{-}ПН\text{-}3{,}0\times40\times80\ ГОСТ\ 19904\text{-}74}{В\ Ст\ 3кп\ ГОСТ\ 16523\text{-}70}$	1	0,08кг

Зав.отд.	Смилянский		2.436-20. -060	
Н.конт.	Гузеева		Опора ЭК1	Стадия: Р; Лист: 1; Листов: 1
Гл.ар.пр.	Гузеева			ЦНИИПРОМЗДАНИЙ
Вед.инж.	Власова			

Инв. № подл. | Подпись и дата | Взам. инв. №

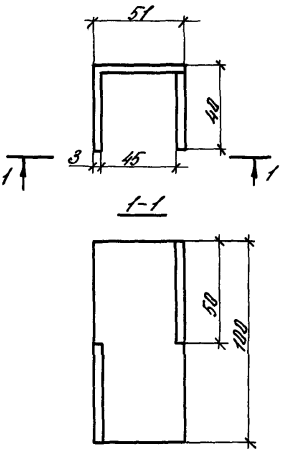

Инв. № подл.	Подпись и дата	Взам. инв. №			2.436-20.2-070		
					Планка ЭК2	Стадия	Масса	Масштаб
						Р	0,2	1:2
						Лист	Листов 1	
			Зав. отд.	Смилянский	Лист Б-ПН-3,0х90х100 ГОСТ 19904-74 / В Ст3кп ГОСТ 16523-70	ЦНИИПРОМЗДАНИЙ		
			Н. контр.	Гузеева				
			Гл. арх. пр.	Гузеева				
			Вед. инж.	Власова				

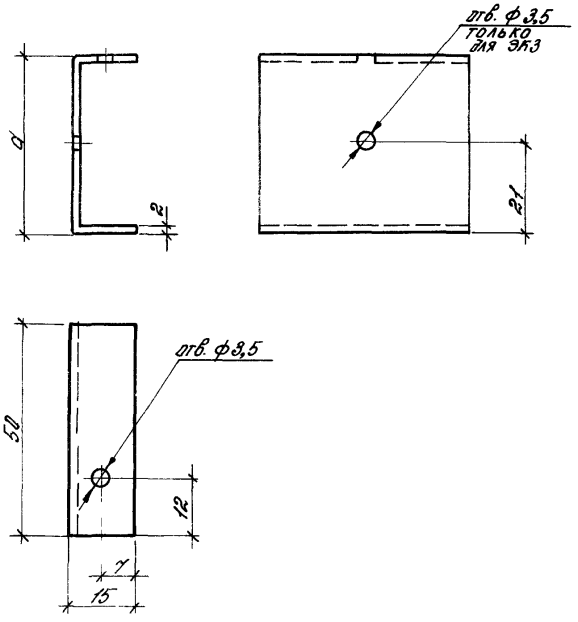

Обозначение	Марка	d, мм	Масса, кг
2.436 – 20. 2 – 080	ЭК3	42	0,06
– 01	ЭК4	154	0,14
– 02	ЭК5	184	0,17

Взам. инв. №

Подпись и дата

Инв. № подл.

Зав. отд.	Стилянский	
Н. конт.	Гузеева	
Гл. ор. пр.	Гузеева	
Вед. инж.	Власова	

2.436-20.2-080

Скоба ЭК3... ЭК5

Стадия	Масса	Масштаб
Р	см. табл.	1:1
Лист	Листов 1	

Лист Б-ПН-2,0х50 ГОСТ 19904-74
В Ст3кп ГОСТ 535-79

ЦНИИПРОМЗДАНИЙ

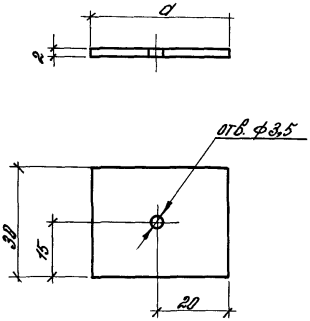

Обозначение	Марка	d, мм	Масса, кг
2.436-20.2-090	ЭК6	40	0,019
-01	ЭК7	30	0,014

				2.436-20.2-090			
				Планка ЭК6; ЭК7	Стадия	Масса	Масштаб
					Р	см. таб.	1:1
					Лист	Листов 1	
Зав. отд.	Смулянский			Лист Б-ПН-2,0 ГОСТ 19904-74 / ВСт3кп ГОСТ 16523-70	ЦНИИПРОМЗДАНИЙ		
Н. конт.	Гузеева						
Гл. ар. пр.	Гузеева						
Вед. инж.	Власова						

Инв. № подл. | Подпись и дата | Взам. инв. №

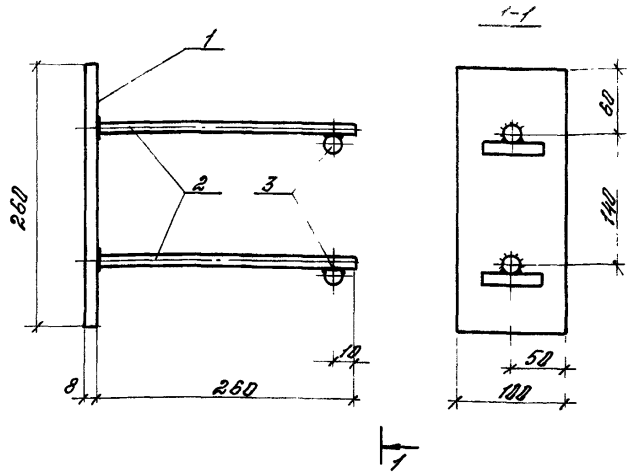

Сварка ручная электродуговая $h_{шва}$ = 6мм по ГОСТ 14098-85

			Обозначение	Наименование	кол.	Прим.
				Детали		
				Лист 8х100 ГОСТ 19903-74 / Ст3кп ГОСТ 14637-79		
Б4		1		L = 260	1	1,64 кг
				Стержень ф12 А-III ГОСТ 5781-75		
Б4		2		L = 260	2	0,16 кг
Б4		3		L = 50	2	0,03 кг

		2.436 – 19.2 – 100	
Изделие закладное ЭК8	Стадия	Масса	Масштаб
	Р	2,02	1:4
	Лист	Листов 1	
	ЦНИИПРОМЗДАНИЙ		

Зав.отд.	Стилянский	
Н.контр.	Гузеева	
Гл.спр.пр.	Гузеева	
Вед.инж.	Власова	

Инв.№ подл. | Подпись и дата | Взам.инв.№

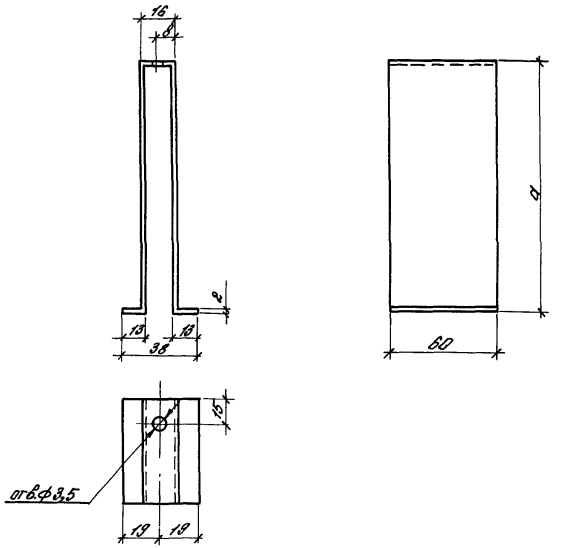

Обозначение	Марка	a, мм	Масса, кг
2.436-20.2-110	ЭК9	146	0,31
-01	ЭК10	176	0,35

Планка ЭК9; ЭК10 изготавливаются по типу профиля 3.207

Инв.№ подл. | Подп. и дата | Взам. инв.№

Зав.отд.	Ермиянский		
Н.контр.	Гузеева		
Гл.гр.пр.	Гузеева		
Вед.инж.	Власова		

2.436-20.2-110

Планка ЭК9; ЭК10

Стадия	Масса	Масштаб
Р	дм. таб	1:2
Лист	Листов 1	

Лист 5-ПН-2.0 ГОСТ 9924-74
В.Пт 3кл ГОСТ 16523-70

ЦНИИПРОМЗДАНИЙ

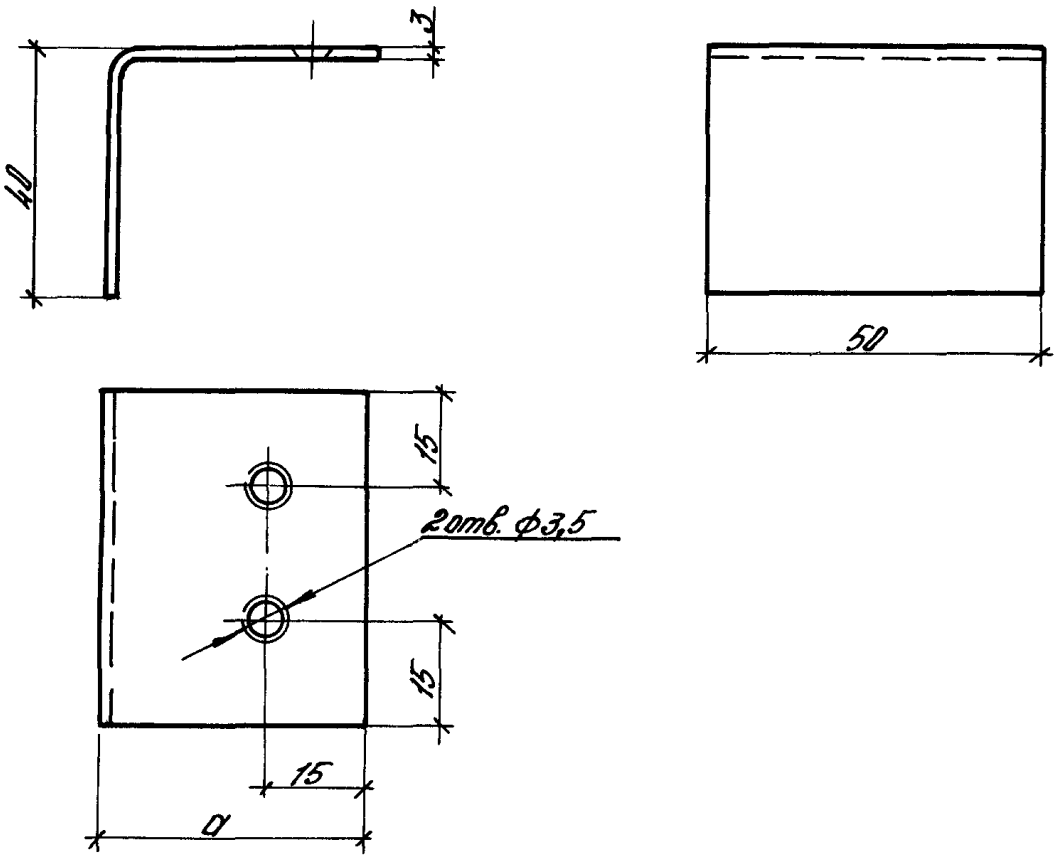

Обозначение	Марка	a, мм	Масса, кг
2.436-20.2 – 120	ЭК11	40	0,063
–01	ЭК12	70	0,085
–02	ЭК13	20	0,047

Зав.отд.	Смилянский		
Н.контр.	Гузеева		
Гл.ар.пр.	Гузеева		
Вед.инж.	Власова		

Инв.№ подл. | Подпись и дата | Взам.инв.№

2.436-20.2 – 120

Планка ЭК11–ЭК13

Стадия	Масса	Масштаб
Р	см. табл.	1:1

Лист | Листов 1

Лист Б-ПН-2,0-50 ГОСТ 19904-74 / В Ст3кп ГОСТ 16523-70

ЦНИИПРОМЗДАНИЙ

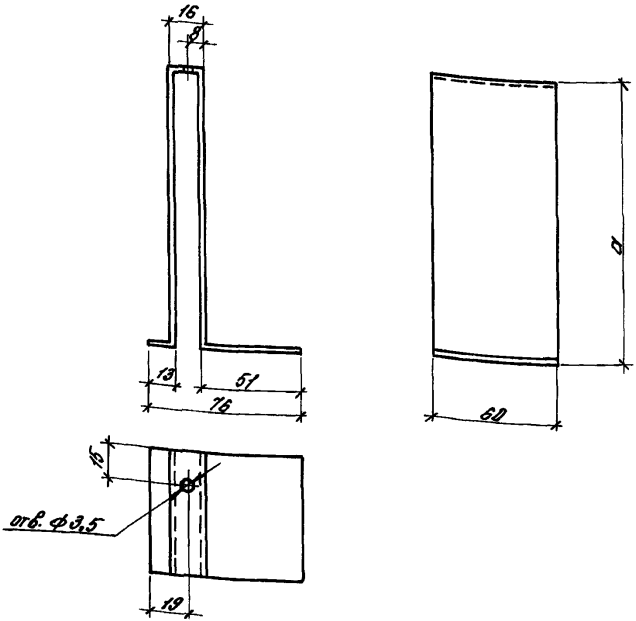

Обозначение	Марка	d, мм	Масса, кг
2.436-20.2-130	ЭК14	146	0,34
-81	ЭК15	176	0,41

Планка ЭК14; ЭК15 изготавливается по типу профиля 3-209

Зав. отд.	Стилянский		
Н. конт.	Гузеева		
Гл. ар. пр.	Гузеева		
Вед. инж.	Власова		

2.436-20.2-130

Планка ЭК14; ЭК15

Стадия	Масса	Масштаб
Р	см. тоб.	1:2
Лист	Листов 1	

Лист Б-ПН-2.Д ГОСТ 19904-74
ВСт3кп ГОСТ 16523-70

ЦНИИПРОМЗДАНИЙ

Инв. № подл. | Подпись и дата | Взам. инв. №

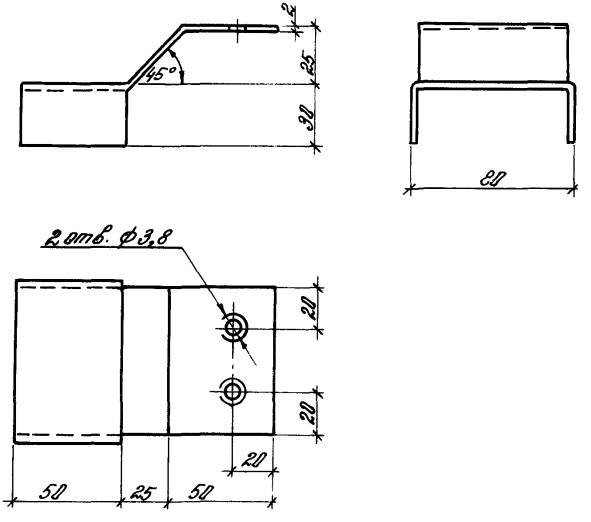

				2.436-20.2-140			
				Планка ЭК16	Стадия	Масса	Масштаб
					Р	0,226	1:2
					Лист	Листов 1	
Зав. отд.	Смилянский			Лист Б-ПН-20ГОСТ19904-74 / ВСт 3кп ГОСТ 16523-70	ЦНИИПРОМЗДАНИЙ		
Н. контр.	Гузеева						
Гл. ар. пр.	Гузеева						
Вед. инж.	Власова						

Инв. № подл. | Подпись и дата | Взам. инв. №

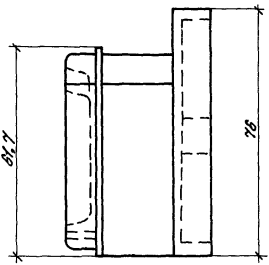

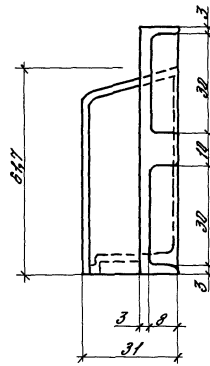

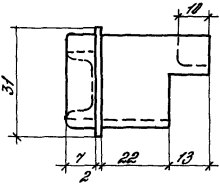

				2.436-20.2-15Д		
				Пробка ПР1	Стадия: Р	Масса: 0,12	Масштаб: 1:1
					Лист	Листов 1
Зав.отд.	Слиляжкин			По типу профиля 3-229 Нормали Первоуральского завода	ЦНИИПРОМЗДАНИЙ	
Н.контр.	Гузеева					
Рук.пр.	Гузеева					
Гл.инж.	Алексеева					

Инв.№ подл. | Подпись и дата | Взам.инв.№

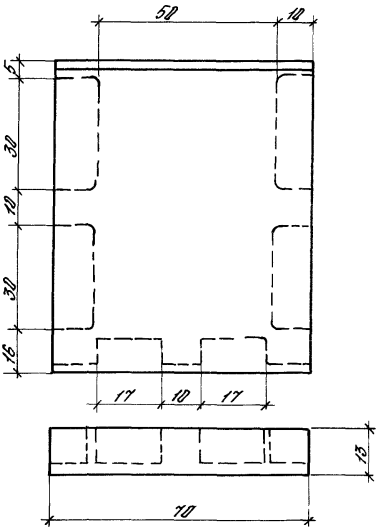

		2.436-20.2-160	
		Пробка ПР2	Стадия: Р; Масса: 0,1; Масштаб: 1:1
			Лист; Листов 1
Зав.отд.	Стилянский	Полиэтилен низкого давления 20908-041 ГОСТ 16338-85	ЦНИИПРОМЗДАНИЙ
Н.контр.	Стилянский		
Гл.пр.пр.	Гузарева		
Вед.инж.	Власова		

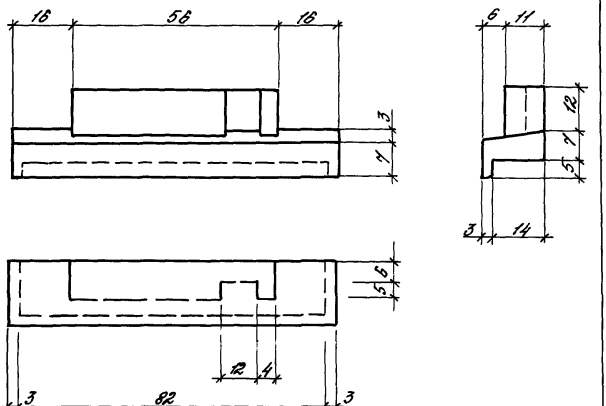

				2.436-20.2-170		
				Пробка ПРЗ	Стадия	Масса	Масштаб
					Р	0,02	1:1
					Лист	Листов 1
Зав. отд.	Смилянский			Полиэтилен низкого давления 20908-040 ГОСТ 16338-85	ЦНИИПРОМЗДАНИЙ	
Н. контр.	Смилянский					
Гл. ар. пр.	Гузеева					
Вед. инж.	Власова					

Инв. № подл. | Подпись и дата | Взам. инв. №

Инв. № подл.	Подпись и дата	Взам. инв. №

Формат	Зона	Поз.	Обозначение	Наименование	Кол. на испол. 2.436-20.2-180 —		Примечание
					—	01	
				Детали			
А4		1	2.436-20.2-181	Пробка П1	1	1	
А4		2	-01	Пробка П2	1	1	
Б4		3		Лист $\frac{Б\text{-}ПН\text{-}3,0\times40\times40\ ГОСТ\ 19903\text{-}74}{Вт.3кп\ ГОСТ\ 16523\text{-}70}$	1	1	0,038 кг
				Стандартные изделия			
		4		Болт М10х170 ГОСТ 7798-70	1		0,117 кг
		5		Болт М10х70 ГОСТ 7798-70		1	0,055 кг
		6		Шайба 10 ГОСТ 11371-78	2	1	0,002 кг
		7		Гайка М10 ГОСТ 5915-70	1	1	0,011 кг

Зав. отд.	Ртищевский		
Н. конт.	Кузеева		
Гл. др. пр.	Кузеева		
Рук. инж.	Власова		

2.436-20.2-180

Комплект деталей КД1; КД2

Стадия	Лист	Листов
Р		1

ЦНИИПромзданий

Рис. 1

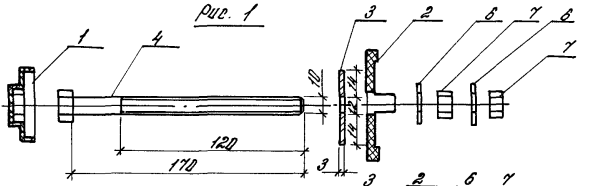

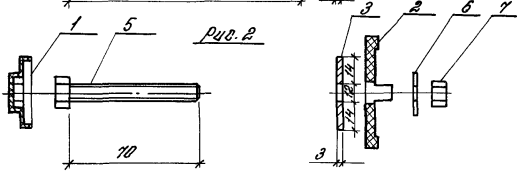

Обозначение	Марка	Рис	Масса, кг
2.436 -20.2-180	КД1	1	0,17
-01	КД2	2	0,11

Инв. № подл. | Подпись и дата | Взам. инв. №

Зав. отд.	Смиланский		
Н. контр.	Гузеева		
Гл. ар. пр.	Гузеева		
Вед. инж.	Злогева		

2.436-20.2-180 СБ

Комплект деталей КД1; КД2
Сборочный чертеж

Стадия	Лист	Листов
Р		1

ЦНИИПРОМЗДАНИЙ

Рис. 1

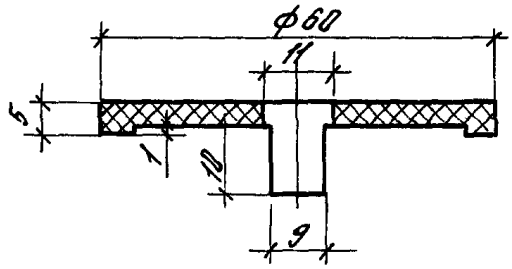

Рис. 2

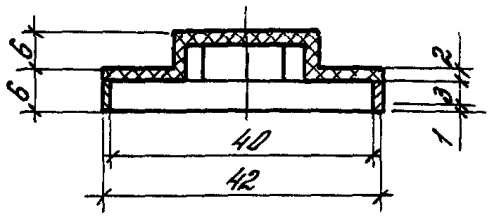

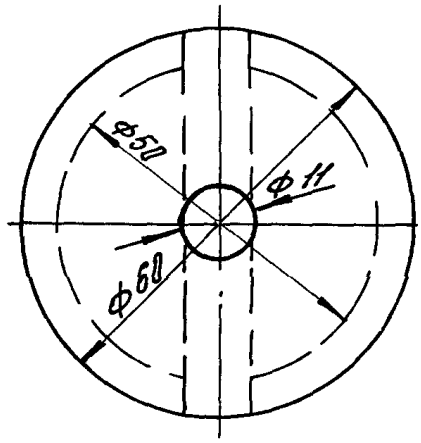

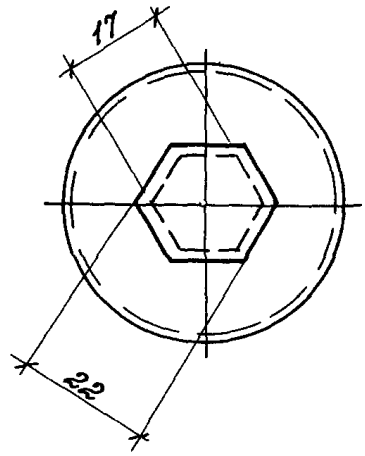

Обозначение	Марка	Рис
2.436-20.2-181	П1	1
-01	П2	2

Взам.инв.№ | Подпись и дата | Инв.№ подл.

Зав.отд.	Ершлянский		
Н.конт.	Гузеева		
Гл.ар.пр.	Гузеева		
Вед.инж.	Власова		

2.436-20.2-181

Пробка П1; П2

Стадия	Масса	Масштаб
Р		1:1
Лист	Листов 1	

Полиэтилен низкого давления 20908-040 ГОСТ 16338-85

ЦНИИПРОМЗДАНИЙ

Инв. № подл.	Подпись и дата	Взам. инв. №

Формат	Зона	Поз.	Обозначение	Наименование	Кол. на испол. 2.436-20.2-190 —										Примечание
					—	01	02	03	04	05	06				
				Детали											
А4		1	2.436-20.2-191	Балка Б1.18	1										4,61кг
			-01	Балка Б1.20		1									5,13кг
			-02	Балка Б1.24			1								6,16кг
			-03	Балка Б1.30				1							7,72кг
			-04	Балка Б1.40					1						10,31кг
			-05	Балка Б1.48						1					12,38кг
			-06	Балка Б1.60							1				15,49кг
А4		2	2.436-20.2-180	Комплект деталей КД.2	3	3	3	4	5	5	6				0,17кг
А4		3	2.436-20.2-193	Планка ЭК17	6	6	6	8	12	12	14				0,06кг
Б4		4		Лист 2,0х70 ГОСТ 19903-74 / Вст3кп ГОСТ 16523-70											
				С=1760	1										1,96кг
				С=1980		1									2,18кг
				С=2380			1								2,62кг

Зав.отд.	Смиянский		
Н.конт.	Гузеева		
Гл.ар.пр	Гузеева		
Ведущ.	Власова		

2.436-20.2-190

Балка опорная
Б01.18 ... Б01.60

Стадия	Лист	Листов
Р	1	2

ЦНИИПромзданий

Инв.№ подл.	Подпись и дата	Взам.инв.№

Формат	Зона	Поз.	Обозначение	Наименование	Кол. на изделие 2.436-20.2-190 —	01	02	03	04	05	06				Примечание
		4		С=2980				1							3,28кг
				С=3980					1						4,37кг
				С=4780						1					5,25кг
				С=5980							1				6,57кг
		5	2.436-20.2-192	Уголок	3	3	3	4	5	5	6				0,48кг
				Стандартные изделия											
		5		Винт самонарезающий											
				Винт 1-4,8×19											
				ГУ67-637-84	12	12	12	16	24	24	28				
				Материалы											
		6		Прокладка 2981 Нормаль Первоуральского завода	3,6	4,0	4,8	6,0	8,0	9,6	12,0				м
		7		Прокладка из пенорезины											
				СРЧ 5×70											
				ТУ 38-106-16-86	1,8	2,0	2,4	3,0	4,0	4,8	6,0				м
		8		Диперсия АК-215-23											
				ТУ 6-01-1141-78	0,025	0,03	0,035	0,04	0,055	0,65	0,85				кг

23

2 1 7 8,9 5

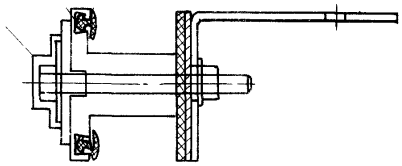

2-2

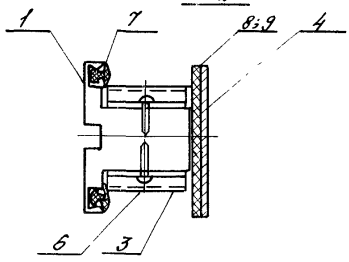

Обозначение	Марка	Рис. на листе 2	Масса, кг
2.436-20.2-190	БО1.18	1	8,9
-01	БО1.20	2	9,6
-02	БО1.24	3	11,1
-03	БО1.30	4	14,1
-04	БО1.40	5	16,5
-05	БО1.48	6	19,4
-06	БО1.60	7	26,8

Инв.№ подл. | Подпись и дата | Взам.инв.№

Зав. отд.	Ашлянский		
Н.конт.	Гузеева		
Гл.др.пр.	Гузеева		
Вединж.	Власова		

2.436-20.2-190 ОБ

Балка опорная БО1.18... БО1.60
Сборочный чертеж

Стадия	Лист	Листов
Р	1	1

ЦНИИПРОМЗДАНИЙ

БО1.18
Рис.1

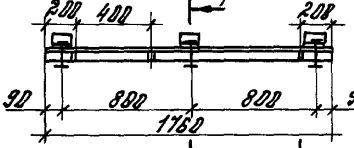

БО1.20
Рис.1

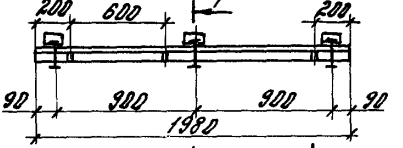

БО1.24
Рис.3

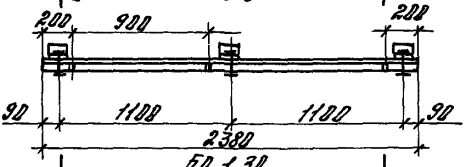

БО1.30
Рис.4

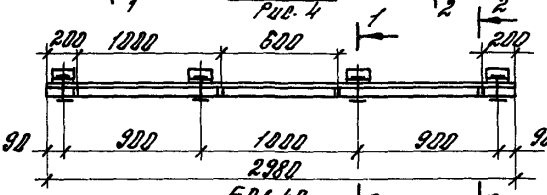

БО1.40
Рис.5

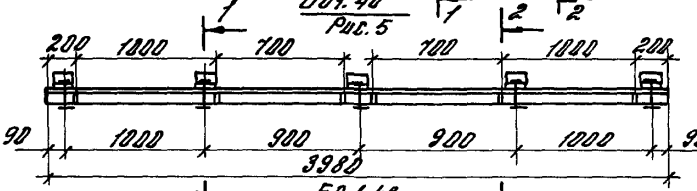

БО1.48
Рис.6

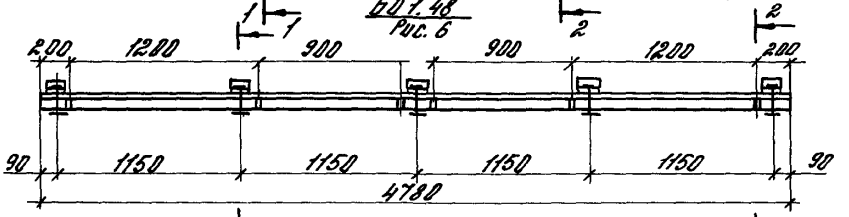

БО1.60
Рис.7

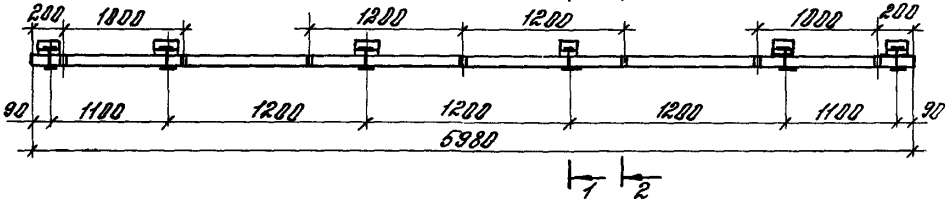

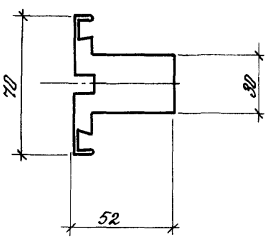

Обозначение	Марка	ℓ, мм	Масса, кг
2.436-20.1-191	Б1.18	1780	4,61
-01	Б1.20	1980	5,13
-02	Б1.24	2380	6,16
-03	Б1.30	2980	7,72
-04	Б1.40	3980	10,31
-05	Б1.48	4780	12,38
-06	Б1.60	5980	15,49

Зав. отд.	Смилянский		
Н. конт.	Гузеева		
Гл. ар. пр.	Гузеева		
Вед. инж.	Власова		

Инв. № подл. | Подпись и дата | Взам. инв. №

2.436-20.1-191

Балка Б 1.18... Б 1.60

Профиль 2.803
ТУ67-522-83

Стадия	Масса	Масштаб
Р	см. таб.	1:2

Лист | Листов 1

ЦНИИПРОМЗДАНИЙ

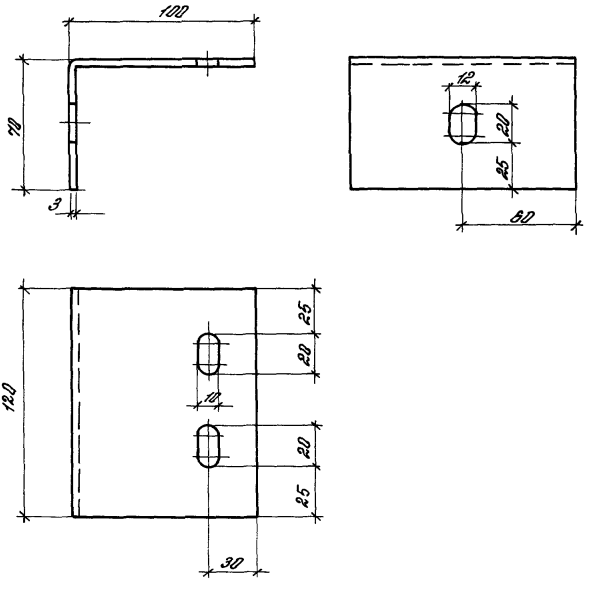

Инв. № подл.	Подпись и дата	Взам. инв. №			2.436-20.2-192		
					Уголок	Стадия	Масса	Масштаб
						Р	0,48	1:2
						Лист	Листов 1	
			Зав. отд.	Смилянский	Лист Б-ПН-3.0 ГОСТ 19904-74 / ВСт 3 кп ГОСТ 16523-70	ЦНИИПРОМЗДАНИЙ		
			Н. конт.	Гузеева				
			Гл. ар. пр.	Гузеева				
			Вед. инж.	Власова				

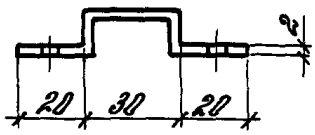

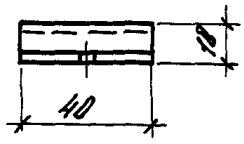

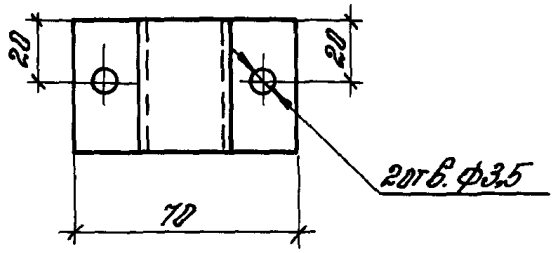

			2.436-20.2-193
Зав.отд.	Ершанский		Опора ЭК17
Н.конт.	Гузеева		
Гл.ар.пр.	Гузеева		
Вед.инж.	Власова		

Стадия	Масса	Масштаб
Р	0,06	1:2
Лист	Листов 1	

Лист 6-ПН-2,0х90х40 ГОСТ 13304-74
ВСт3кп ГОСТ 16523-70

ЦНИИПРОМЗДАНИЙ

Инв.№ подл. | Подпись и дата | Взам.инв.№

Формат	Зона	Поз	Обозначение	Наименование	Кол. на исполн. 2.436-20.2-200										Примечание
					—	01	02	03	04	05	06				
				Детали											
А4		1	2.436-20.2-191	Балка Б1.18	2										4,61кг
			-01	Балка Б1.20		2									5,13кг
			-02	Балка Б1.24			2								6,16кг
			-03	Балка Б1.30				2							7,72кг
			-04	Балка Б1.40					2						10,31кг
			-05	Балка Б1.48						2					12,38кг
			-06	Балка Б1.60							2				15,49кг
А4		2	2.436-20.2-180	Комплект деталей КД1	3	3	3	4	5	5	6				0,17кг
А4		3	2.436-20.2-193	Опора ЭК17	6	6	6	8	12	12	14				0,06кг
Б4		4		Лист 2,0х70 ГОСТ19904-74 / ВСТ 3кп ГОСТ16523-70											
				l = 1780	2										1,96кг
				l = 1980		2									2,18кг
				l = 2380			2								2,62кг

Зав. отд.	Смилянский		
Н. конт.	Гузеева		
Гл. ар. пр.	Гузеева		
Вед. инж.	Власова		

2.436-20.2-200

Балка опорная БО2 18...БО2.БО

Стадия	Лист	Листов
Р	1	2

ШИНПРОМЗДАНИЙ

Формат	Зона	Поз.	Обозначение	Наименование	Кол. на испол. 2.436-20.2-200										Примечание
					—	01	02	03	04	05	06				
Б4		4		ℓ = 2980				2							3,28 кг
				ℓ = 3980					2						4,37 кг
				ℓ = 4780						2					5,25 кг
				ℓ = 5980							2				6,57 кг
		5	2.436-20.2-192	Уголок	3	3	3	4	5	5	6				0,48 кг
				Стандартные изделия											
		6		Винт 3-4,8×19											
				ТУ 67-637-84	12	12	12	16	24	24	28				
				Материалы											
		7		Прокладка 2.901 Нормаль Первоуральского завода	7,2	8,0	9,6	12,0	16,0	19,2	24				
		8		Прокладка из пенорезины сеч 5×70											
				ТУ 38-106-16-86	3,6	4,0	4,8	6,0	8,0	9,6	12,0				м
		9		Дисперсия АК-215-23 ТУ6-01-1141-78	0,05	0,06	0,07	0,08	0,11	0,13	0,17				кг

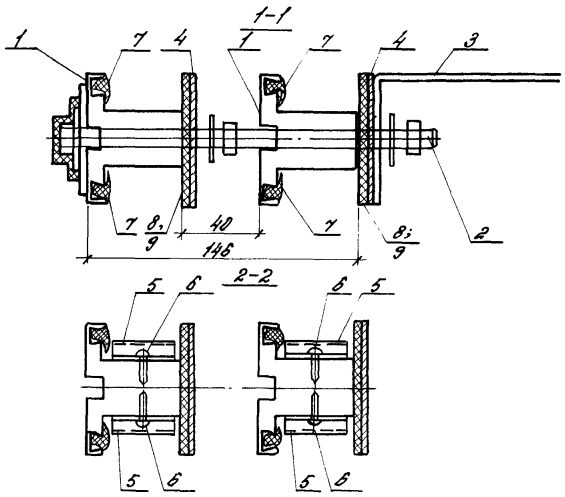

Обозначение	Марка	Рис на листе 2	Масса, кг
2.436-20.2-200	БО2.18	1	15,5
-01	БО2.20	2	16,9
-02	БО2.24	3	19,9
-03	БО2.30	4	25,1
-04	БО2.40	5	31,1
-05	БО2.48	6	37,1
-06	БО2.60	7	48,9

Зав. отд.	Смилянский		
Н. контр.	Гузеева		
Гл. ар. пр.	Гузеева		
Вед. инж.	Власова		

2.436-20.2-200 СБ

Балка опорная БО2.18... БО2.60 Сборочный чертеж

Стадия	Лист	Листов
Р	1	3

ЦНИИПРОМЗДАНИЙ

БО2.18
Рис. 1

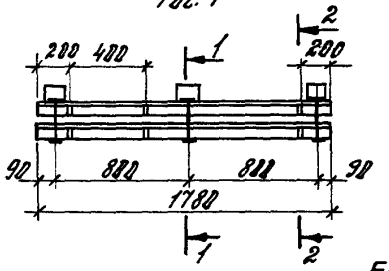

БО2.20
Рис. 2

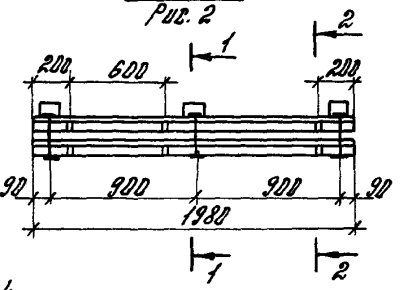

БО2.24
Рис. 3

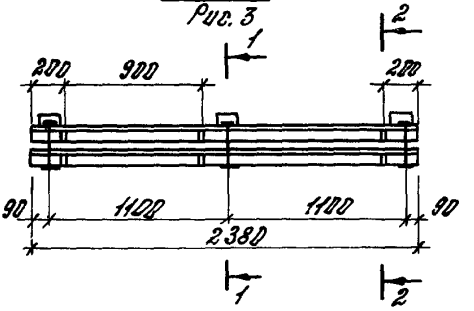

БО2.30
Рис. 4

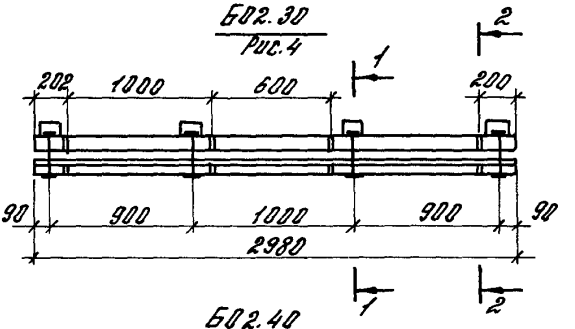

БО2.40
Рис. 5

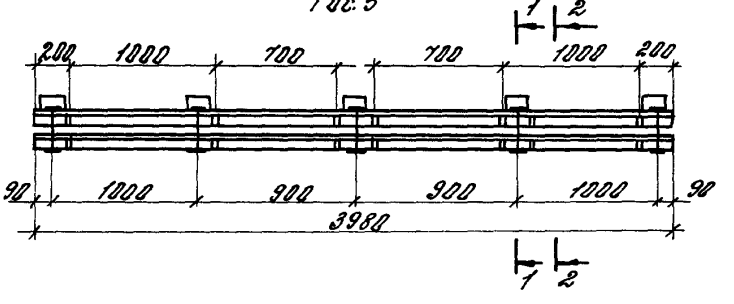

БО 2.48
Рис. 6

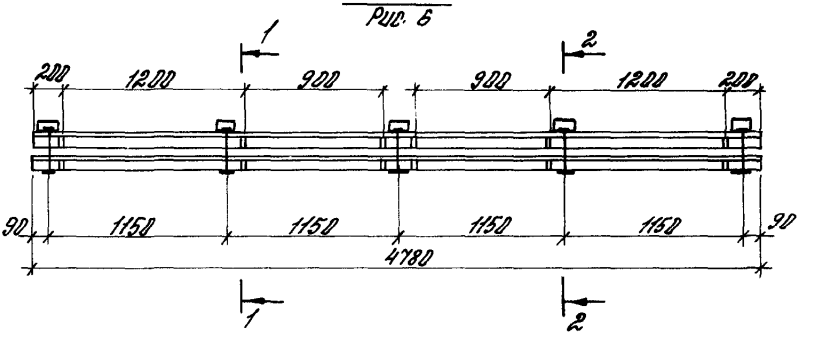

БО2. 68
Рис. 7

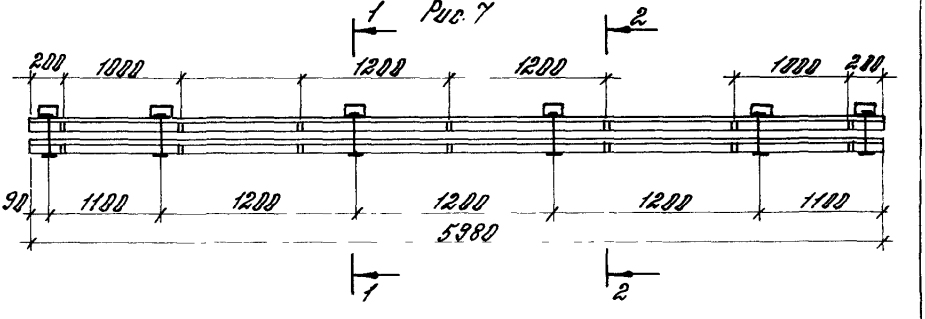

Инв.№ подл. | Подпись и дата | Взам. инв.№

gost.e-ecolog.ru