ТИПОВЫЕ КОНСТРУКЦИИ, ИЗДЕЛИЯ И УЗЛЫ ЗДАНИЙ И СООРУЖЕНИЙ

СЕРИЯ 2.036-1

УЗЛЫ ОКОН С ПЕРЕПЛЕТАМИ ИЗ ГНУТЫХ ТОНКОСТЕННЫХ СТАЛЬНЫХ ПРОФИЛЕЙ ПО СЕРИИ 1.036.3-1

ВЫПУСК 1

РАБОЧИЕ ЧЕРТЕЖИ

24995-02
ЦЕНА 1-79

Отпускная цена
на момент реализации
указана в счет-накладной

gost.e-ecolog.ru

ТИПОВЫЕ КОНСТРУКЦИИ, ИЗДЕЛИЯ И УЗЛЫ ЗДАНИЙ И СООРУЖЕНИЙ

СЕРИЯ 2.036-1

УЗЛЫ ОКОН С ПЕРЕПЛЕТАМИ ИЗ ГНУТЫХ ТОНКОСТЕННЫХ СТАЛЬНЫХ ПРОФИЛЕЙ ПО СЕРИИ 1.036.3-1

ВЫПУСК 1

РАБОЧИЕ ЧЕРТЕЖИ

РАЗРАБОТАНЫ:
ЦНИИПРОМЗДАНИЙ

Заместитель директора института С.М. Гикин

Зав. отделом стен и перегородок Т.М. Смилянский

Гл. арх. проекта И.Т. Гузеева

СОГЛАСОВАНО:

Зав. отделом светопрозрачных ограждений Ю.Л. Александров

Гл. специалист В.И. Глебочкин

УТВЕРЖДЕНЫ
МИНУРАЛСИБСТРОЕМ РСФСР
письмо от 03.09.90
№4-11-264

ВВЕДЕНЫ В ДЕЙСТВИЕ
ЦНИИПРОМЗДАНИЙ
с 02.01.92
приказ от
05.02.91 №14

© АПП ЦИТП, 1991

Обозначение документа	Наименование	Стр.
2.036-1.1-ПЗ	Пояснительная записка	5
2.036-1.1-010	Узел 1 Устройство нижнего горизонтального стыка окна с одинарным переплетом со стеной из легкобетонных панелей	7
2.036-1.1-020	Узел 2 Устройство верхнего горизонтального стыка окна с одинарным переплетом со стеной из легкобетонных панелей.	10
2.036-1.1-030	Узел 3 Устройство вертикального стыка окна с одинарным переплетом со стеной из легкобетонных панелей	13
2.036-1.1-040	Узел 4 Устройство вертикального стыка окон с одинарным переплетом	15
2.036-1.1-050	Узел 5 Устройство нижнего горизонтального стыка окна с одинарным переплетом с кирпичной стеной	17

				2.036-1.1			
Зав. отд.	Смолянский			Содержание	Стадия	Лист	Листов
Н. конт.	Гузеева				Р	1	3
Гл. арх.	Гузеева				ЦНИИПРОМЗДАНИЙ		
Ред. ин.	Власова						

Обозначение документа	Наименование	Стр.
2.036-1.1-060	Узел 6 Устройство вертикального стыка окна с одинарным переплетом с кирпичной стеной	20
2.036-1.1-070	Узел 7 Устройство нижнего горизонтального стыка окна с раздельным переплетом со стеной из легкобетонных панелей	22
2.036-1.1-080	Узел 8 Устройство верхнего горизонтального стыка окна с раздельным переплетом со стеной из легкобетонных панелей или с кирпичной стеной	25
2.036-1.1-090	Узел 9 Устройство вертикального стыка окна с раздельным переплетом со стеной из легкобетонных панелей	27
2.036-1.1-100	Узел 10 Устройство вертикального стыка окон с раздельным переплетом	30
2.036-1.1-110	Узел 11 Устройство нижнего горизонтального стыка окна с раздельным переплетом с кирпичной стеной	32
2.036-1.1-120	Узел 12 Устройство вертикального стыка окна с раздельным переплетом с кирпичной стеной	35

Инв. № подл. | Подпись и дата | Взам. инв. №

Обозначение документа	Наименование	Стр.
2.036-1.1-130	Слив Н1	31
2.036-1.1-140	Слив Н2	36
2.036-1.1-150	Нащельник Н3	39
2.036-1.1-160	Опора М1	40
2.036-1.1-170	Планка М2	41
2.036-1.1-180	Планка М3	42
2.036-1.1-190	Планки М4; М5	43
2.036-1.1-200	Скоба М6 М7	44
2.036-1.1-210	Изделие закладное М8	45

4995-32-5

1. В состав выпуска 1 настоящей серии входят рабочие чертежи узлов установки окон серии 1.036.3-1 „Окна с переплетами из гнутых тонкостенных стальных профилей для административных и бытовых зданий" и сопряжения их со стенами из легкобетонных панелей серии 1.030.1-1/88 и со стенами из кирпича. Узлы разработаны для окон с одинарными и раздельными переплетами.

2. Узлы замаркированы на схемах в выпуске 0 „Материалы для проектирования".

3. Номенклатура использованных в работе комплектующих изделий приведена в таблице пояснительной записки выпуска 0. Рабочие чертежи погонажных изделий (сливы, нащельники) и крепежные изделия (опоры, планки, скобы) разработаны в настоящем выпуске.

4. Металлические профили изготавливаются из оцинкованной рулонной стали толщиной 1,0 и 2,0 мм, нормальной точности прокатки Б,

				2.036-1.1-ПЗ			
Зав. отд.	Смилянский			Пояснительная записка	Стадия	Лист	Листов
Н. контр.	Гузеева				Р	1	2
Гл. ар. пр.	Гузеева				ЦНИИПРОМЗДАНИЙ		
Вед. инж.	Власова						

Инв. № подл. | Подпись и дата | Взам. инв. №

с обрезной кромкой О, марки С235, под окраску ГК по ГОСТ 1 Детали крепления изготавливаются из горячекатанной листовой стали по ГОСТ 19903-74 марки С235 по ГОСТ 27772-88.

5. Покрытие металлических профилей и деталей крепления - грунтовка ГФ-021 ТУ 6-10-1935-84 или другими лакокрасочными материалами, имеющие защитные физико-механические свойства не ниже указанной марки эмали. Цвет покрытия по образцу -эталону предприятия изготовителя.

6. Сварку производить электродами типа Э42 для условия строительства с расчетной температурой ниже минус 40°С типа Э42А. Электроды по ГОСТ 9467-75. Сварные соединения выполнять по ГОСТ 5264-80.

Рис.1 Крепление

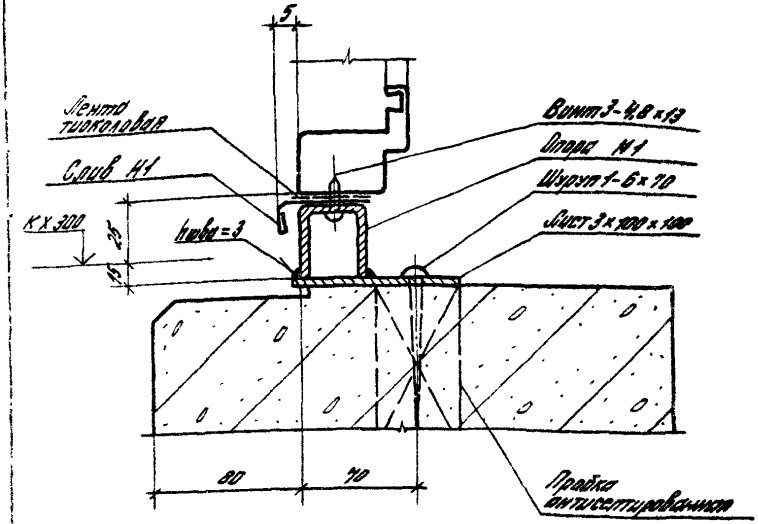

				2.036-1.1-010			
Зав.отд.	Смилянский			Узел 1 Устройство нижнего горизонтального стыка окна с одинарным переплетом со стеной из легкобетонных панелей	Стадия	Лист	Листов
Н.конт.	Гузеева				Р	1	5
Гл.ар.пр.	Гузеева				ЦНИИПРОМЗДАНИЙ		
Вед.ин.	Власова						

Инв.№ подл. | Подпись и дата | Взам.инв.№

24995-02 8

Рис. 2 Заделка

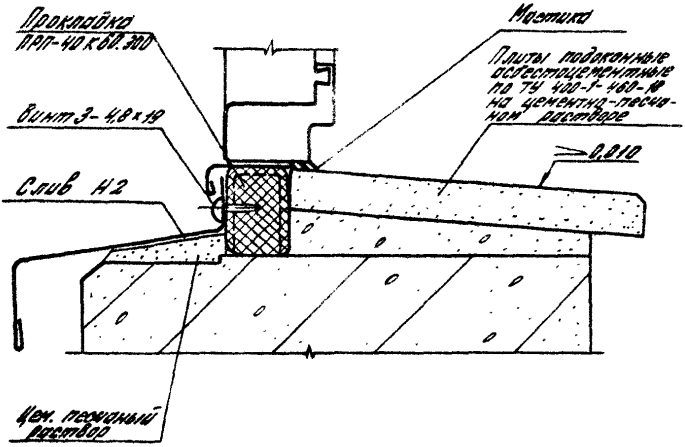

Инв. № подл.	Подпись и дата	Взам. инв. №

Марка, поз.	Обозначение	Наименование	Кол. на горизонтальный стык, м										Масса, ед., кг	Примечание
			0,9	1,8	2,4	2,7	3,0	6,0	7,2	9,0				
		Детали												
М1	2.036-1.1-160	Опора М1	2	3	4	6	6	12	12	18			0,2	
Н1	2.036-1.1-130	Слив Н1	0,92	1,82	2,42	2,72	3,02	6,02	7,22	9,02			0,5	м
Н2	2.036-1.1-140	Слив Н2	0,92	1,82	2,42	2,72	3,02	6,02	7,22	9,02			1,5	м
		Лист $\frac{3\times100\times100\ ГОСТ\ 19903-74}{С\ 235\ ГОСТ\ 27772-88}$	2	3	4	6	6	12	12	18			0,24	
		Стандартные изделия												
		Винт 3-4,8×19												
		ТУ 67-637-84	2	3	4	6	6	12	12	18				
		Шуруп 1-6×70 ГОСТ 1144-80	2	3	4	6	6	12	12	18				
		Материалы												
		Прокладка ПРП-40												
		К 60.300. ГОСТ 19177-81	0,9	1,8	2,4	2,7	3,0	6,0	7,2	9,0				м
		Мастика тиоколовая												
		АМ-0,5 ТУ 84-246-85	0,2	0,3	0,4	0,4	0,5	0,9	1,2	1,5				кг
		Лента тиоколовая												
		ТУ 38-10574-85	0,05	0,09	0,12	0,14	0,15	0,3	0,36	0,45				м²
		Пробка антисептиров. сеч. 40×40×100 ГОСТ 8486-86	2	3	4	6	6	12	12	18				

2.036-1.1-010

Лист 3

24995-02 10

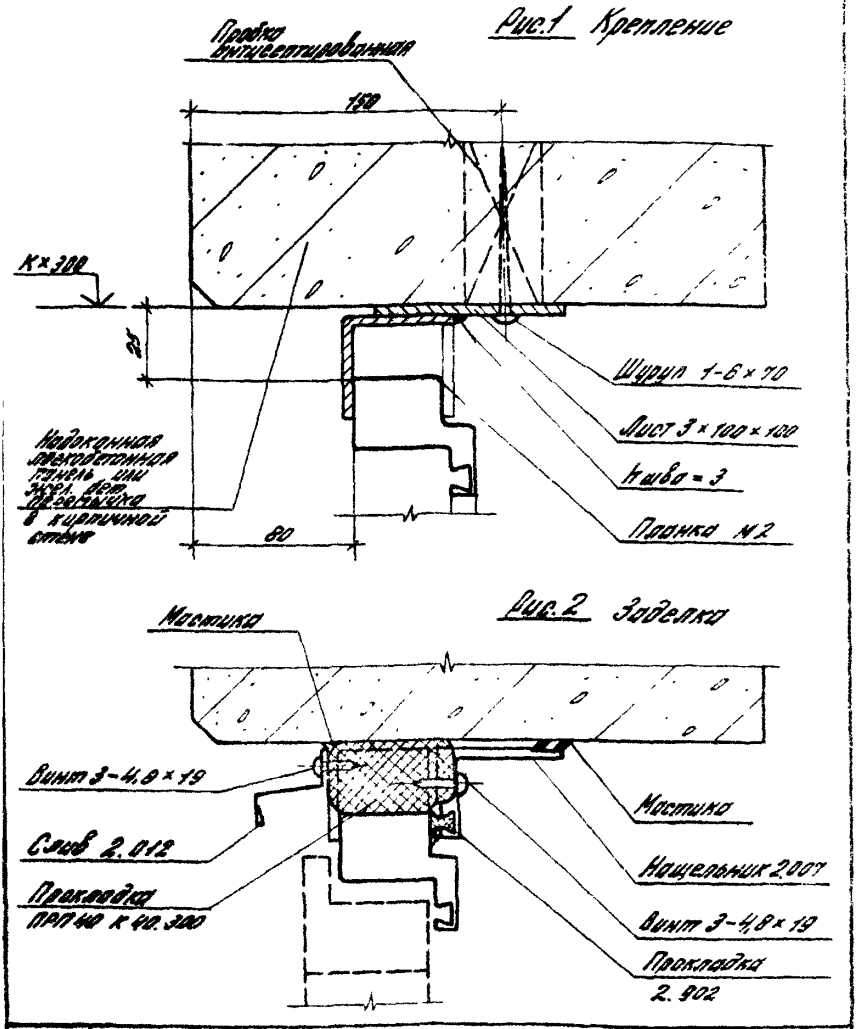

				2.036-1.1-020			
Зав. отд.	Смилянский			Узел 2 Устройство верхнего горизонтального стыка окна с одинарным переплетом со стеной из легкобетонных панелей	Стадия	Лист	Листов
Н. контр.	Гузеева				Р	1	3
Гл. ар. пр.	Гузеева				ЦНИИПРОМЗДАНИЙ		
Вед. ин.	Власова						

24995-02 11

Инв.№ подл. | Подпись и дата | Взам.инв.№

Марка поз.	Обозначение	Наименование	Кол. на горизонтальный стык, м										Масса ед., кг	Примечание
			0,9	1,8	2,4	2,7	3,0	6,0	7,2	9,0				
		Детали												
М2	2.036-1.1-020	Планка М2	2	3	4	6	6	12	12	18			0,2	
		Лист 3х100х100 ГОСТ 19903-74 Ст3пс5 ГОСТ 27772-88	2	3	4	6	6	12	12	18			0,24	
		Слив 2.012												
		ТУ 67-522-83	0,92	1,82	2,42	2,72	3,02	6,02	7,22	9,02			0,4	М
		Нащельник 2.007												
		ТУ 67-522-83	0,92	1,82	2,42	2,72	3,02	6,02	7,22	9,02			0,82	М
		Стандартные изделия												
		Шуруп 1-6х40.016 ГОСТ 1144-80	2	3	4	6	6	12	12	18				
		Винт 3-4,8х19												
		ТУ 67-637-84	4	6	8	12	12	24	24	36				
		Материалы												
		Прокладка 2-902												
		Картон Первоуральского завода	0,92	1,82	2,42	2,72	3,02	6,02	7,22	9,02				М
		Прокладка ПРП-40												
		К 60.300 ГОСТ 19177-81	0,9	1,8	2,4	2,7	3,0	6,0	7,2	9,0				М

2.036-1.1-020

Лист 2

2495-02 12

Марка поз.	Обозначение	Наименование	Кол. на горизонтальный отвод, м									Масса ед., кг	Примечание
			0,6	1,8	2,4	2,7	3,0	6,0	7,2	9,0			
		Мастика тиоколовая											
		АМ-0,5 ТУ 84-246-85	0,2	0,3	0,4	0,4	0,5	0,9	1,2	1,5			кг
		Пробка антисептиров.											
		сеч. 40×40×100											
		ГОСТ 8486-86	2	3	4	6	6	12	12	18			

24995-02 13

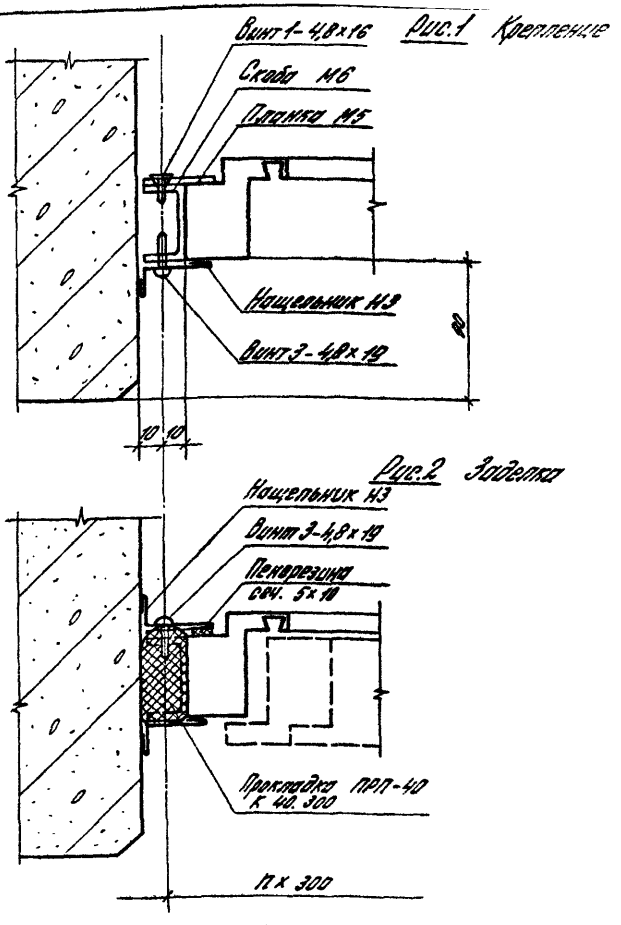

Инв.№ подл.	Подпись и дата	Взам.инв.№			2.036-1.1-030		
			Зав.отд.	Смоляновский	Узел 3 Устройство вертикального стыка окна с одинарным переплетом со стеной из легкобетонных панелей	Стадия: Р	Лист: 1	Листов: 2
			Н.контр.	Гузеева				
			Гл.арх.пр.	Гузеева				
			Вед.инж.	Власова		ЦНИИПРОМЗДАНИЙ		

24995-02 14

Поз. по сх. черт.	Обозначение	Наименование	Кол. на вертикальный стык, м										Масса ед. кг	Примечание
			1,2	1,5	1,8	2,1								
		Детали												
М5	2.036-1.1-190	Планка М5	2	3	3	4							0,014	
М6	2.036-1.1-200	Скоба М6	2	3	3	4							0,06	
Н3	2.036-1.1-150	Нащельник Н3	244	304	364	424							84	М
		Стандартные изделия												
		Винт 1-4,8×16												
		ТУ 67-637-84	2	3	3	4								
		Винт 3-4,8×19												
		ТУ 67-637-84	4	6	6	8								
		Материалы												
		Прокладка ПАП-40												
		К40.300 ГОСТ 19177-81	1,2	1,5	1,8	2,1								М
		Прокладка из пено-резины сеч. 5×10 ТУ 38-106-16-86	1,2	1,5	1,8	2,1								М
		Дистерсия АК-215-83												
		ТУ 6-01-1441-78	25	30	40	45								Г

24995-02 15

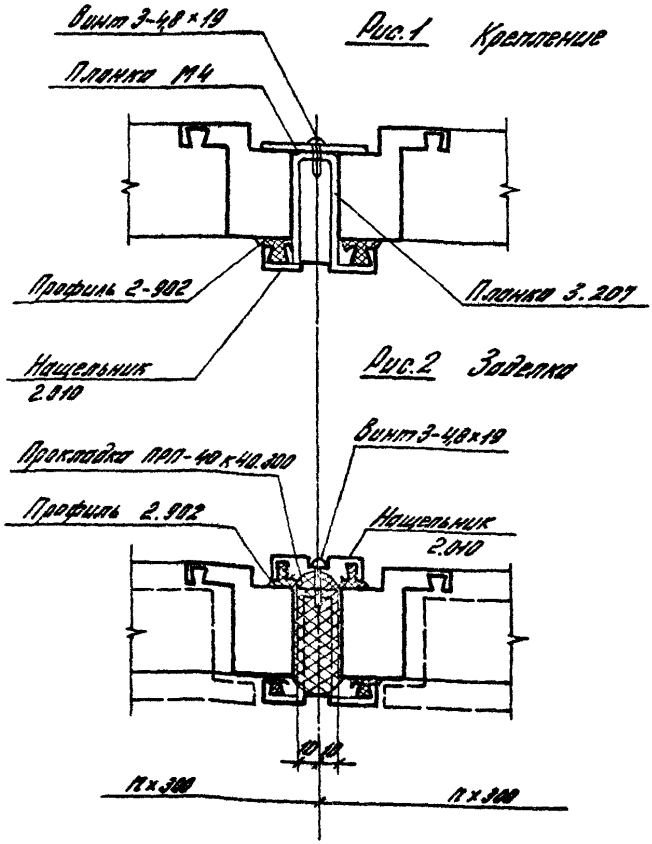

Рис.1 Крепление

Рис.2 Заделка

				2.036-1.1-040			
Зав. отд	Смиленский			Узел 4 Устройство вертикального стыка окон с одинарным переплетом	Стадия	Лист	Листов
Н. конт	Гузеева				0	1	2
Гл. ар. пр	Гузеева				ЦНИИПРОМЗДАНИЙ		
Вед. ин	Власова						

Инв. № подл. | Подпись и дата | Взам. инв. №

24995-02 16

Марка, поз.	Обозначение	Наименование	Кол. на вертикальный стык, м										Масса, ед, кг	Примечание
			1,2	1,5	1,8	2,1								
		Детали												
		Планка 3.207												
		Нормаль Первоуральского завода	2	3	3	4							0,111	
		Нащельник 2.010												
		ТУ 67-522-83	2,44	3,04	3,64	4,24							0,71	м
М4	2,036-1.1-190-01	Планка М4	2	3	3	4							0,019	
		Стандартные изделия												
		Винт 3-4,8×19												
		ТУ 67-637-84	4	6	6	8								
		Материалы												
		Прокладка ПРП-40												
		К 40.300 ГОСТ 19177-81	1,2	1,5	1,8	2,1								м
		Прокладка 2.902												
		Нормаль Первоуральского завода	2,44	3,04	3,64	4,24								м

2.036-1.1-040

Лист 2

24995-02 17

16

Рис.1 Крепление

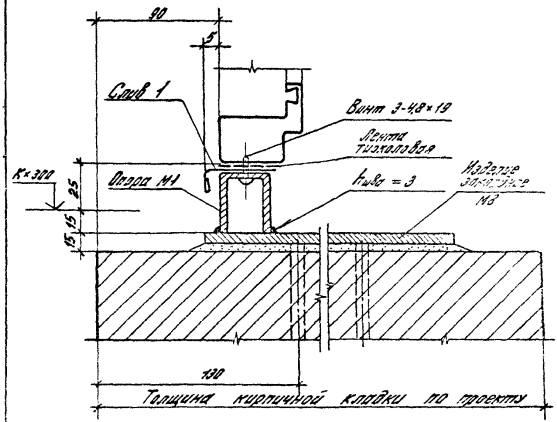

					2.036-1.1-050		
Зав. отд.	Смилянский			Узел 5 Устройство нижнего горизонтального стыка окна с одинарным переплетом с кирпичной стеной	Стадия	Лист	Листов
Н. контр.	Гиберман				Р	1	3
Гл. арх.	Гиберман				ЦНИИПРОМЗДАНИЙ		
Зав. инж.	Эльсоода						

24995-02 18

Рис.2 Заделка

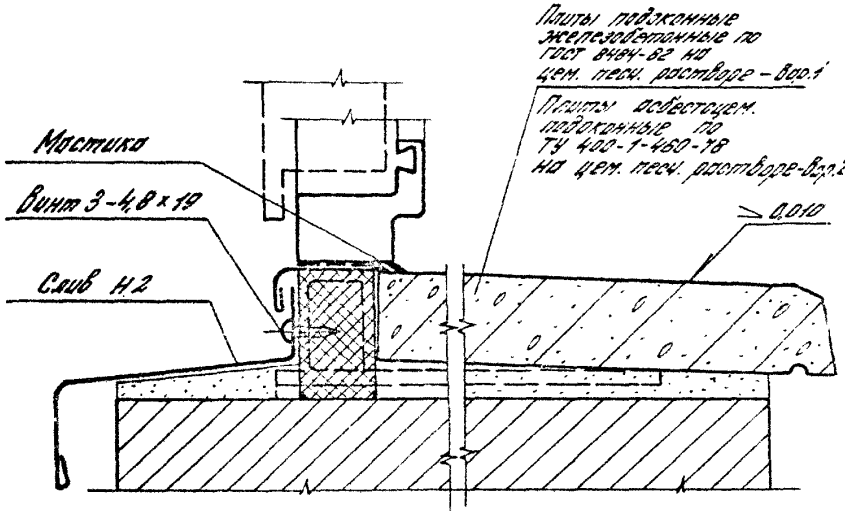

Инв. № подл.	Подпись и дата	Взам. инв. №

Марка, поз.	Обозначение	Наименование	Кол. на горизонтальный стык, м									Масса ед., кг	Примечание
			0,9	1,2	1,8	2,4	2,7	3,0	6,0				
		Детали											
М1	2.036-1.1-160	Опора М1	2	2	3	4	6	6	12			0,2	
Н1	2.036-1.1-130	Слив Н1	0,92	1,22	1,82	2,42	2,72	3,02	6,02			0,5	М
Н2	2.036-1.1-140	Слив Н2	0,92	1,22	1,82	2,42	2,72	3,02	6,02			1,5	М
М8	2.036-1.1-210	Изделие закладное М8	2	2	3	4	6	6	12			2,02	
		Стандартные изделия											
		Винт 3-4,8×19											
		ТУ 67-637-84	2	2	3	4	6	6	12				
		Шуруп 1-6×70 ГОСТ 1144-80	2	2	3	4	6	6	12				
		Материалы											
		Прокладка ПРП-40											
		КБ 8.300 ГОСТ 19177-84	0,9	1,2	1,8	2,4	2,7	3,0	6,0				М
		Мастика тиоколовая											
		АМ-0,5 ТУ 84-246-85	0,2	0,2	0,3	0,4	0,4	0,5	0,9				кг
		Лента тиоколовая											
		ТУ 38-105774-85	0,05	0,05	0,09	0,12	0,14	0,15	0,3				м2

24995-02 20

2.036-1.1-050

Лист 3

19

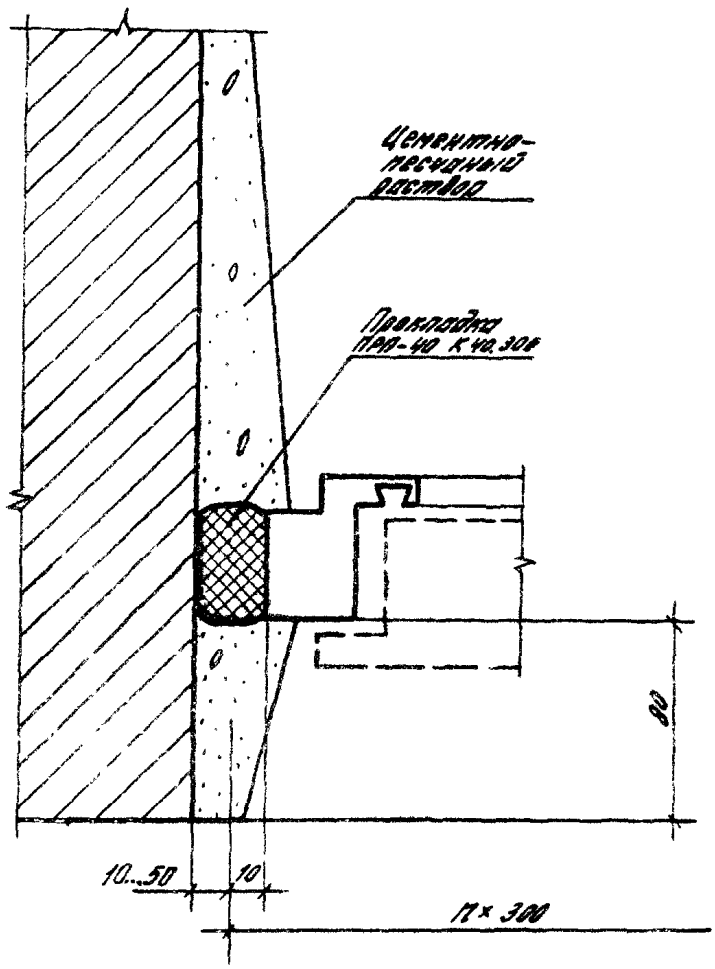

				2.036-1.1-060		
				Узел 6 Устройство вертикального стыка окна с одинарным переплетом с кирпичной стеной	Стадия	Лист	Листов
					Р	1	2
					ЦНИИПромзданий		

24995-02 21

Инв. № подл.	Подпись и дата	Взам. инв. №

Марка поз.	Обозначение	Наименование	Кол. на вертикальный стык, м										Масса ед., кг	Примечание
			1.2	1.5	1.8	2.1								
		Детали												
		Прокладка												
		ПРП-40 К 60.300												
		ГОСТ 19177-81	1.2	1.5	1.8	2.1								м

2.1695-02 22

Рис.1 Крепление

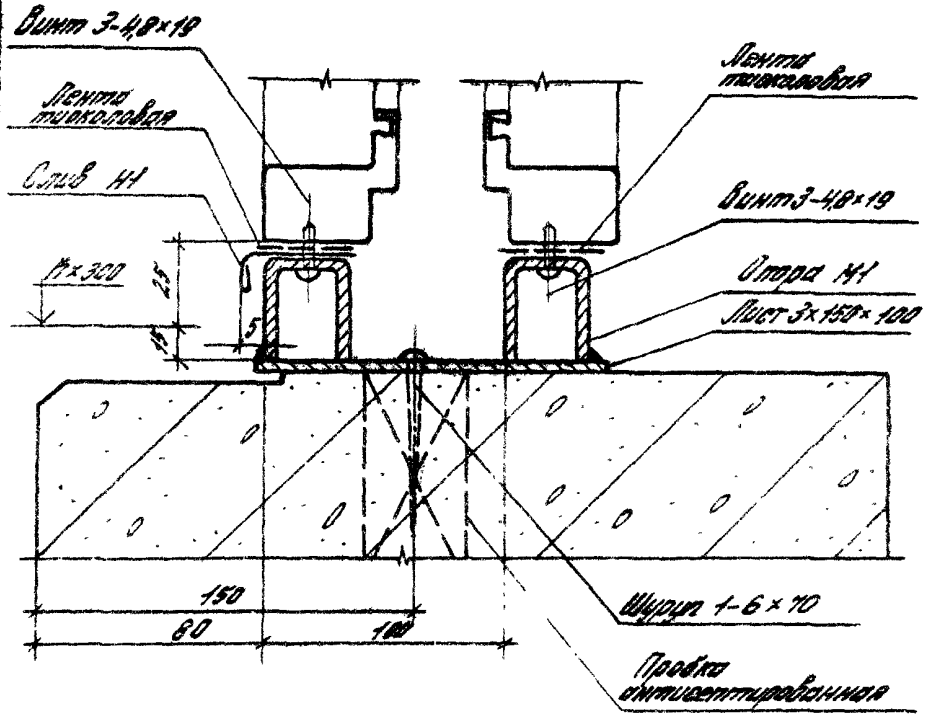

				2.036-1.1-070	
				Узел 7 Устройство нижнего горизонтального стыка окна с раздельными переплетом со стеной из легкобетонных панелей	Стадия: Р; Лист: 1; Листов: 3
					ЦНИИПРОМЗДАНИЙ

24995-02 23

Рис.2 Заделка

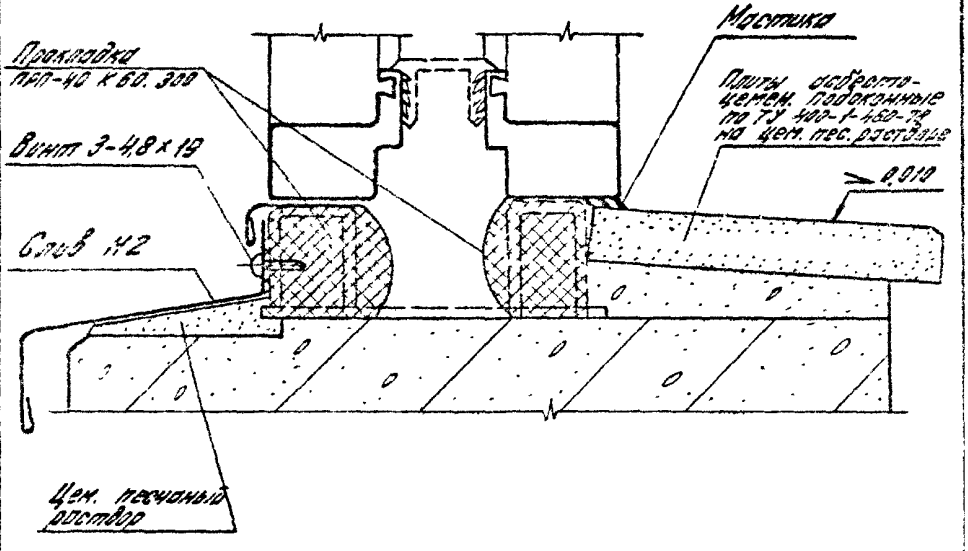

Марка, поз.	Обозначение	Наименование	Кол. на горизонтальный стык, м										Масса ед. кг	Примечание
			0,9	1,8	2,4	2,7	3,0	6,0	7,2	9,0				
		Детали												
М1	2.036-1.1-160	Опора М1	4	6	8	12	12	24	24	36			0,2	
Н1	2.036-1.1-130	Слив Н1	1,84	3,64	4,84	5,44	6,04	12,04	14,04	18,04			0,5	м
Н2	2.036-1.1-140	Слив Н2	1,84	3,64	4,84	5,44	6,04	12,04	14,04	18,04			1,5	м
		Лист 3×150×100 ГОСТ 19903-74 С 235 ГОСТ 27772-88	2	3	4	6	6	12	12	18			0,35	
		Стандартные изделия												
		Винт 3-4,8×19 ТУ 67-637-84	2	3	4	6	6	12	12	18				
		Шуруп 1-6×70 ГОСТ 1144-80	2	3	4	6	6	12	12	18				
		Материалы												
		Прокладка ПРП-40 К 60.300 ГОСТ 19177-80	1,8	3,6	4,8	9,4	6,0	12,0	14,4	18,0				м
		Мастика тиоколовая АМ-0,5 ТУ 84-246-85	0,2	0,3	0,4	0,4	0,5	0,9	1,2	1,5				кг
		Лента тиоколовая ТУ 38 10574-85	0,10	0,18	0,24	0,28	0,30	0,60	0,72	0,90				м²
		Проволока антисептированная СВ4 40×40×100 ГОСТ 6485-86	2	3	4	6	6	12	12	18				

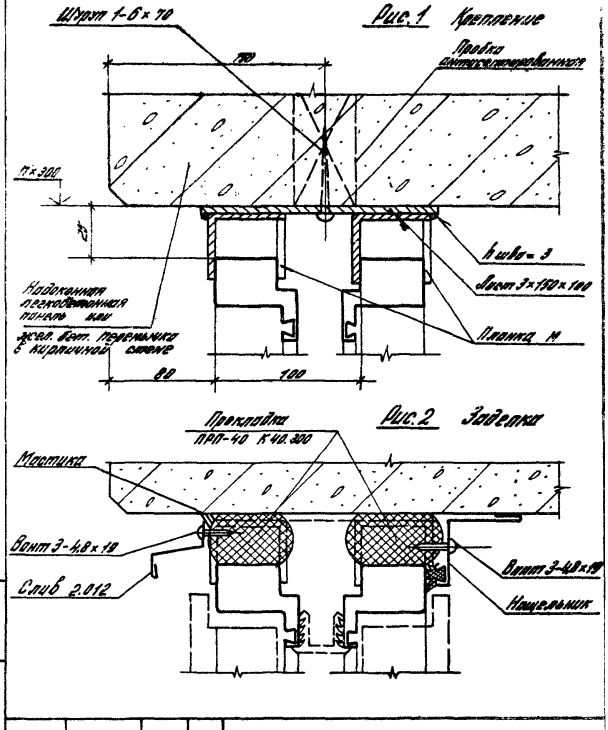

				2.036-1.1-080			
Зав. отд.	Смилянский			Узел 8 Устройство верхнего горизонтального стыка окна с раздельным переплетом со стеной из легкобетонных панелей или с кирпичной стеной	Стадия	Лист	Листов
Н. контр.	Гузеева				Р	1	2
Гл. ор. пр.	Гузеева				ЦНИИПРОМЗДАНИЙ		
Вед. ин.	Власова						

24995-02 26

Поз.	Обозначение	Наименование	Кол. на сборочную единицу, м										Масса, сборочной единицы, кг	Примечание
			0,9	1,8	2,4	2,7	3,0	6,0	7,2	9,0				
		Детали												
М2	2.036-1.1-020	Планка М2 Ст3кп ГОСТ 14637-89	4	6	8	12	12	24	24	36			0,2	
		Лист С25 ГОСТ 19903-86	2	3	4	6	6	12	12	18			0,35	
		Слив 2.012 ТУ 67-522-83	0,92	1,62	2,42	2,72	3,02	6,02	7,22	9,02			0,4	М
		Нашельник 2.007 ТУ 67-522-83	0,92	1,62	2,42	2,72	3,02	6,02	7,22	9,02			0,82	М
		Стеновозтяжные изделия												
		Шайба 1-5х20 ГОСТ 11371-80	2	3	4	6	6	12	12	18				
		Винт 3-4,8х19 ТУ 67-637-84	4	6	8	12	12	24	24	36				
		Материалы												
		Прокладка 2-902 Нормаль Первоуральского завода	0,92	1,62	2,42	2,72	3,02	6,02	7,22	9,02				М
		Прокладка ПРП-40 К60.300 ГОСТ 19177-81	1,8	3,6	4,8	5,4	6,0	12,0	14,4	18,0				М
		Мастика тиокаловая АМ-0,5 ТУ 84-245-85	0,2	0,3	0,4	0,4	0,5	0,9	1,2	1,5				кг
		Пробка антисептированная Сеч 40х40х100 ГОСТ 8486-86	2	3	4	5	6	12	12	18				

2.036-1.1-020

Лист 2

24995-02 27

Рис.1 крепление

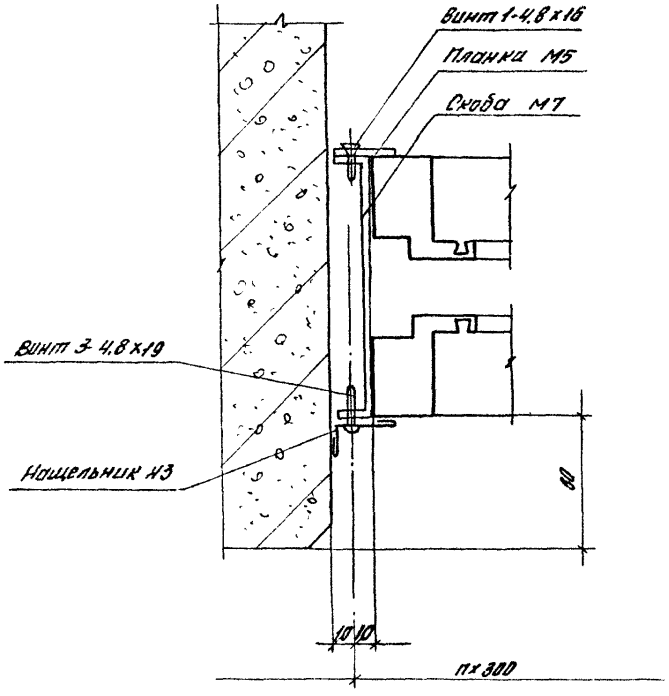

Инв. № подл.	Подпись и дата	Взам. инв. №		2.036-1.1-090			
	Зав.отд.	Смилянский		Узел 9 Устройство вертикального стыка окна с раздельным переплетом со стеной из легкобетонных панелей	Стадия	Лист	Листов
	Н.контр.	Гузеева			Р	1	3
	Гл.ар.пр.	Гузеева			ЦНИИПРОМЗДАНИЙ		
	Вед.ин.	Власова					

24995-02 28

Рис. 2 Заделка

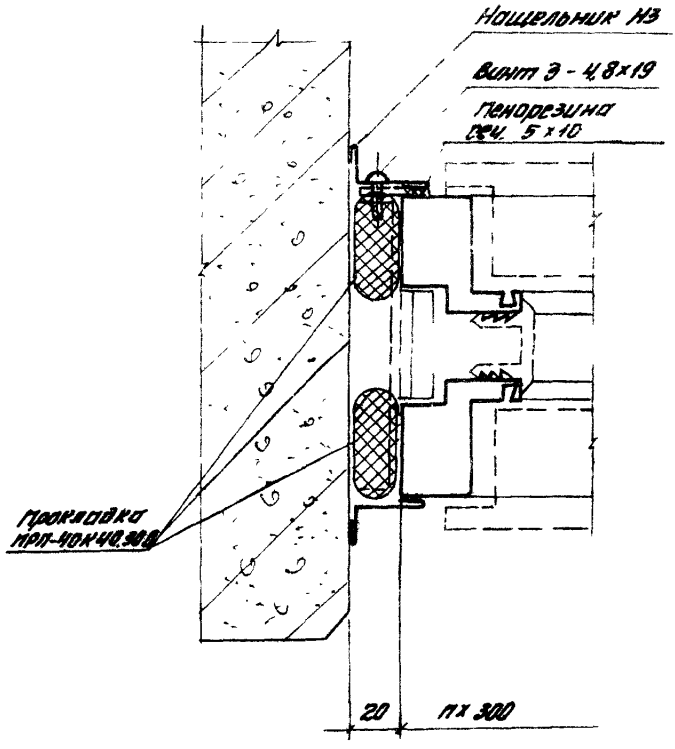

2.036-1.1-090	Лист 2

Марка, поз.	Обозначение	Наименование	Кол. на вертикальный стык, м										Масса ед., кг	Примечание
			1,2	1,5	1,8	2,1								
		Детали												
М5	2.036-1.1-190	Планка М5	2	3	3	4							0,014	
М7	2.036-1.1-200-01	Скоба М7	2	3	3	4							0,14	
Н3	2.036-1.1-150	Нащельник Н3	2,44	3,04	3,64	4,24							0,4	М
		Стандартные изделия												
		Винт 1-4,8×16												
		ТУ 67-637-84	2	3	3	4								
		Винт 3-4,8×19												
		ТУ 67-637-84	4	6	6	8								
		Материалы												
		Прокладка ПАП-40												
		К 40.300 ГОСТ 19177-81	2,4	3,0	3,6	4,2								М
		Прокладка из пенорезины сеч. 5×10 ТУ 38-106-16-86	1,2	1,5	1,8	2,1								М
		Диспергия АК-215-83												
		ТУ 6-01-1141-78	25	30	40	45								г

24995-02 30

2.036-1.1-090

Лист 3

29

Винт 3 4.8×14

Планка М4

Рис 1 Крепление

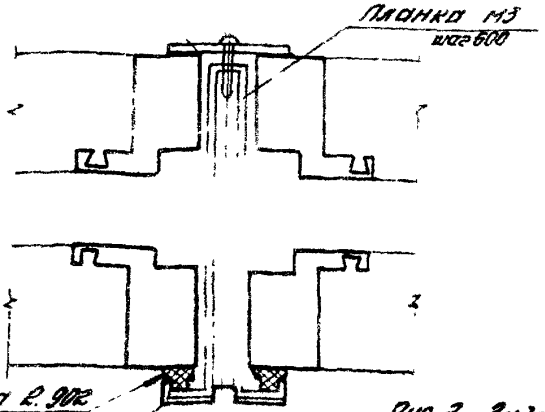

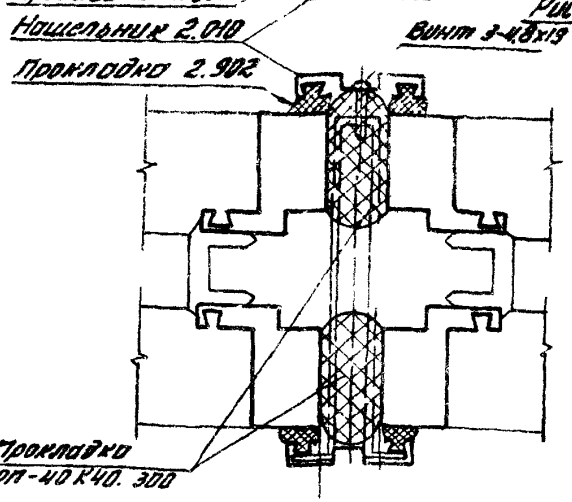

Рис. 2 Заделка

Винт 3-4.8×19

880; 1180; 1330; 1480; 1780 | 10 | 10 | 880; 1180; 1330; 1480; 1780

				2.036 - 1.1 - 100			
Разраб.	Смилянский			Узел 10 Устройство вертикального стыка окон с раздельным переплетом	Стадия	Лист	Листов
Н. контр.	Гузеева				Р	1	2
Гл. пр.	Гузеева				ЦНИИПРОМЗДАНИЙ		
Гл. инж.	Власова						

24095-02 31

Инв. № подл.	Подпись и дата	Взам. инв. №

Марка, поз.	Обозначение	Наименование	Кол. на вертикальный стык, м										Масса, кг	Примечание
			1,2	1,5	1,8	2,1								
		Детали												
М3	2.036-1.1-180	Планка М3	2	3	3	4							0,3	
М4	2.036-1.1-190-01	Планка М4	2	3	3	4							0,049	
		Нащельник 2.010												
		ТУ 67-522-83	2,44	3,04	3,64	4,24							0,71	м
		Стандартные изделия												
		Винт 3-4,8×19												
		ТУ 67-637-84	4	6	6	8								
		Материалы												
		Прокладка ПРП-40												
		К 40.300 ГОСТ 19177-84	2,4	3,0	3,6	4,2								м
		Прокладка 2.902												
		Полоса Первоуральского завода	2,44	3,04	3,64	4,24								м

24995-02 32

2.036-1.1-100

Лист 2

Рис. 1 Крепление

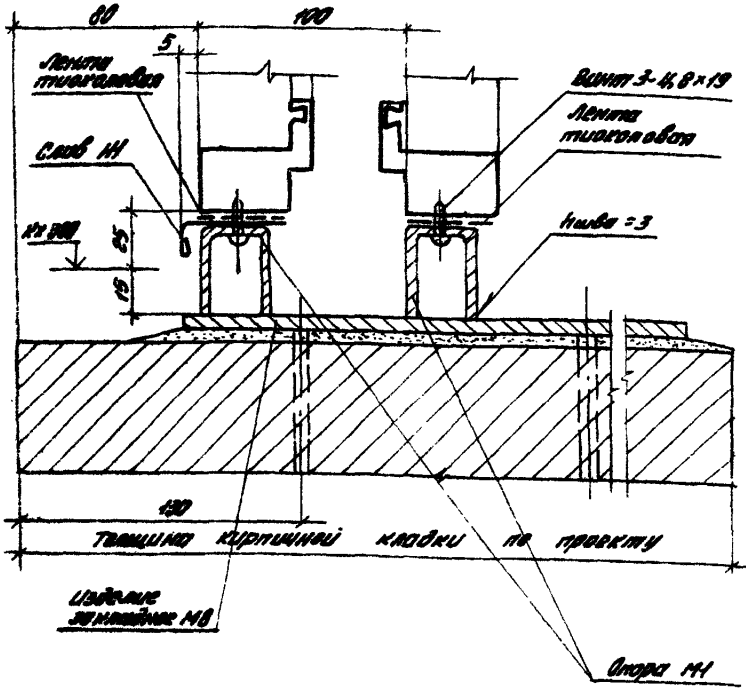

				2.036 - 1.1 - 110			
Зав.отд.	Смилянская			Узел 11 Устройство нижнего горизонтального стыка окна с раздельным переплетом с кирпичной стеной	Стадия	Лист	Листов
Н.контр.	Гузеева				Р	1	3
Гл.ар.пр.	Гузеева				ЦНИИПРОМЗДАНИЙ		
Вед.инж.	Власова						

24995-02 33

Рис. 2 Зобелка

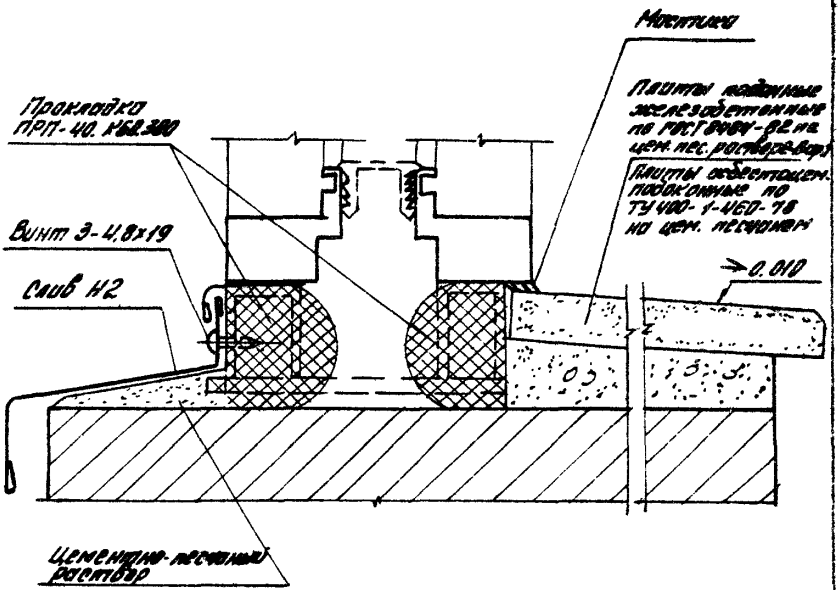

Инв. № подл. | Подпись и дата | Взам. инв. №

Марка, поз.	Обозначение	Наименование	Кол. на горизонтальный стык, м										Масса, ед., кг	Примечание
			0,9	1,2	1,8	2,4	2,7	3,0	6,0					
		Детали												
М1	2.036-1.1-160	Опора М1	4	4	6	8	12	12	24					
Н1	2.036-1.1-130	Слив Н1	0,92	1,22	1,82	2,42	2,72	3,02	6,02				0,5	м
Н2	2.036-1.1-140	Слив Н2	0,92	1,22	1,82	2,42	2,72	3,02	6,02				1,5	м
М8	2.036-1.1-210	Изделие закладное М8	2	2	3	4	6	6	12				2,02	
		Стандартные изделия												
		Винт 3-4,8×19												
		ТУ 67-637-84	2	2	3	4	6	6	12					
		Шуруп 1-6×70 ГОСТ 1144-80	2	2	3	4	6	6	12					
		Материалы												
		Прокладка ПРП-40												
		К 60.300 ГОСТ 19177-81	1,8	2,4	3,6	4,8	5,4	6,0	12,0					
		Мастика тиоколовая												
		АМ-0,5 ТУ 84-246-85	0,2	0,2	0,3	0,4	0,4	0,5	0,9					м
		Лента тиоколовая												
		ТУ 38-10574-85	0,05	0,06	0,09	0,12	0,14	0,15	0,3					кг
														м²

2.036 1.1 110

24995-02 35

Лист

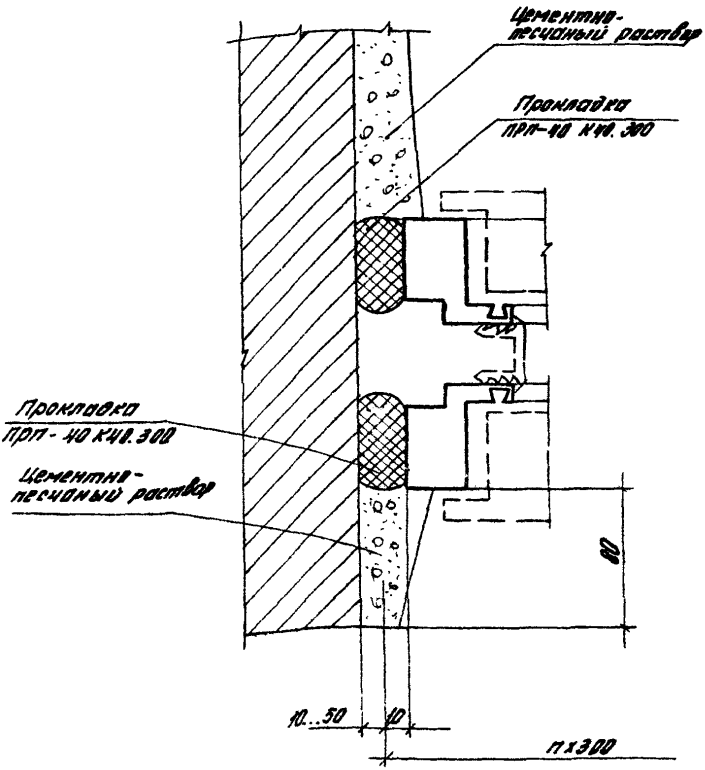

Инв. № подл. | Подпись и дата | Взам. инв. №

Зав. отд.	Стилянский		
Н. контр.	Гузеева		
Гл. спец. пр.	Гузеева		
Вед. инж.	Власова		

2.036-1.1-120

Узел 12
Устройство вертикального стыка окна с раздельным переплетом с кирпичной стеной

Стадия	Лист	Листов
Р	1	2

ЦНИИПРОМЗДАНИЙ

24995-02 36

Маска. поз.	Обозначение	Наименование	Кол на вертикальный стык м										Масса ед. кг	Пр. м
			1,2	1,5	1,8	2,1								
		Детали												
		Прокладка												
		ПРП-40 К 60.300												
		ГОСТ 19177-81	2,4	3,0	3,6	4,2								

24995-02 37

2036 11 12

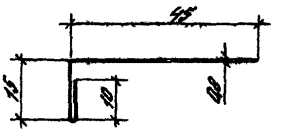

		2.036-1.1-130	
		Слив Н1	Стадия: Р; Масса кг/м: 0,5; Масштаб: 1:1
			Лист; Листов: 1
Гл.специал.	Смилянский		
Н. контр.	Гузеева		
Гл.спец.	Гузеева		
Ведущ.	Власова		
ОЦ	Б-0-0,8 ГОСТ 19904-90 / С 235 ГОСТ 14918-80		ЦНИИПРОМЗДАНИЙ

Инв. № подл. | Подпись и дата | Взам. инв. №

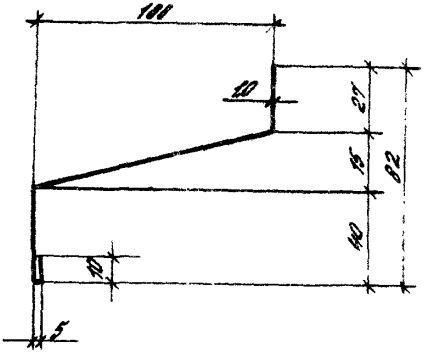

Слив Н2 изготавливается по типу профиля 2.104 по ТУ 67-522-83.

				2.036-1.1-140			
				Слив Н2	Стадия	Масса кг/м	Масштаб
					Р	1,5	1:2
					Лист	Листов 1	
[illegible]	[illegible]	[illegible]		ОЦ Б-0-1.0 ГОСТ 19904-90 / С 235 ГОСТ 14918-80	ЦНИИПРОМЗДАНИЙ		
[illegible]	[illegible]	[illegible]					
[illegible]	[illegible]	[illegible]					
[illegible]	[illegible]	[illegible]					

24995-02 39

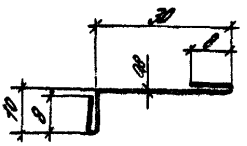

Инв. № подл.	Подпись и дата	Взам. инв. №	

Зав. отд.	Смитинская		
Н. конт.	Гузеева		
Гл. спец. пр.	Гузеева		
Рук. шк.	Власова		

2.036-11-150

Нащельник Н3

Стадия	Масса кг/м	Масштаб
Р	6,6	1:1

Лист	Листов
	1

ОЦ Б-0-0,8 ГОСТ 19904-90
С 235 ГОСТ 14918-80

ЦНИИПРОМЗДАНИЙ

24995-02 40

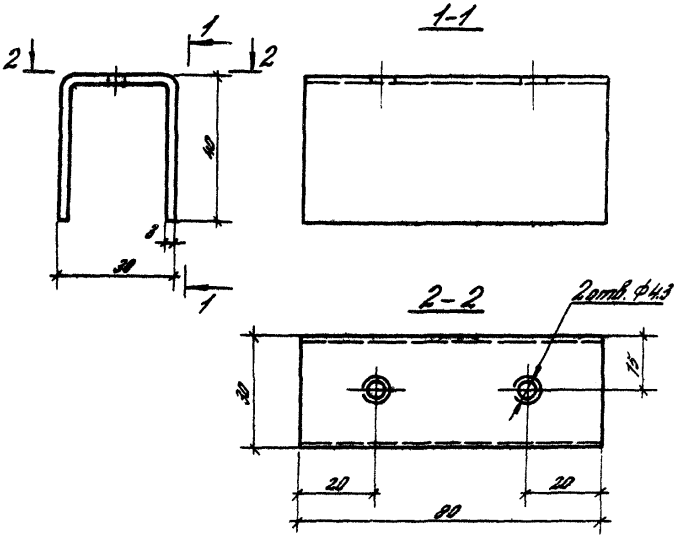

Радиус гиба 3,6 мм

				2.036-11-160		
				Опора М1	Стадия: Р	Масса: 0,2	Масштаб: 1:1
Зав. отд.	Смилянский				Лист	Листов 1
Н. контр.	Гуляева			Лист 6-ПН-30×110×80 ГОСТ 19903-74 / С 235 ГОСТ 27772-88	ЦНИИПРОМЗДАНИЙ	
Гл. арх.	Гуляева					
Нач. отд.	Власова					

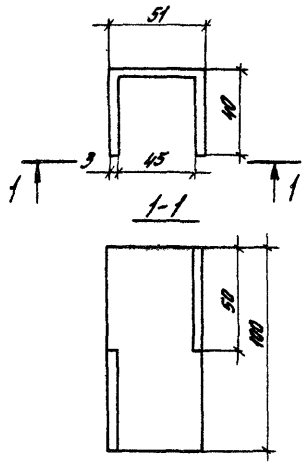

				2.036- 1.1- 170			
				Планка М2	Стадия	Масса	Масштаб
					Р	0,2	1:2
					Лист	Листов 1	
Зав.отд.	Смитянский			Лист Б-ПН-3,0х90х180 ГОСТ 19903-74 С235 ГОСТ 27772-88	ЦНИИПРОМЗДАНИЙ		
Н.контр.	Гузеева						
Гл.архит.	Гузеева						
Вед.инж.	Власова						

Инв. № подл. | Подпись и дата | Взам. инв. №

24995-02 42

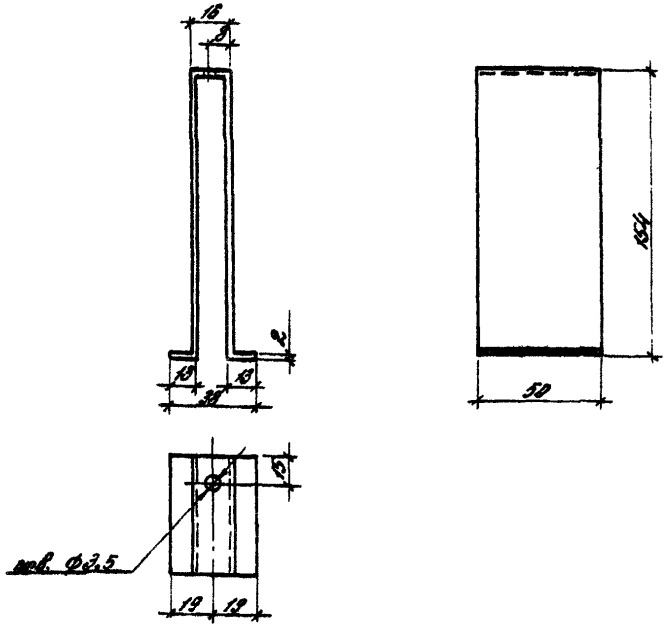

Планка М3 изготавливается по типу профиля 3.287

				2.036-1.1-180			
				Планка М3	Стадия	Масса	Масштаб
					Р	2,3	1:2
					Лист	Листов 1	
Зав. отд.	Смилянский			Лист Б-ПН-2,0 ГОСТ 19903-74 / С235 ГОСТ 27772-88	ЦНИИПРОМЗДАНИЙ		
Н. кон.	Рузеева						
Р. гр. пр.	Рузеева						
Вед. инж.	Власова						

24995-02 43

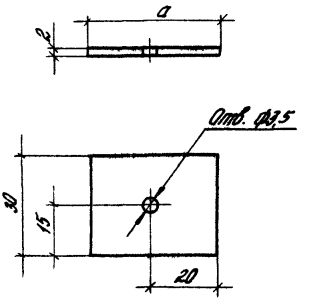

Обозначение	Марка	a, мм	Масса, кг
2.036-1.1-190	М5	40	0,019
-01	М4	30	0,014

Зав. отд.	Смилянский		
Н. контр.	Гузеева		
Ст. инж.	Гузеева		
Вед. инж.	Власова		

2.036-1.1-190

Планка М4; М5

Стадия	Масса	Масштаб
Р	см. табл.	1:1
Лист	Листов 1	

Лист Б-ПН-20 ГОСТ 19903-74 / С235 ГОСТ 27772-88

ЦНИИПРОМЗДАНИЙ

Инв. № подл. | Подпись и дата | Взам. инв. №

24995-02 44

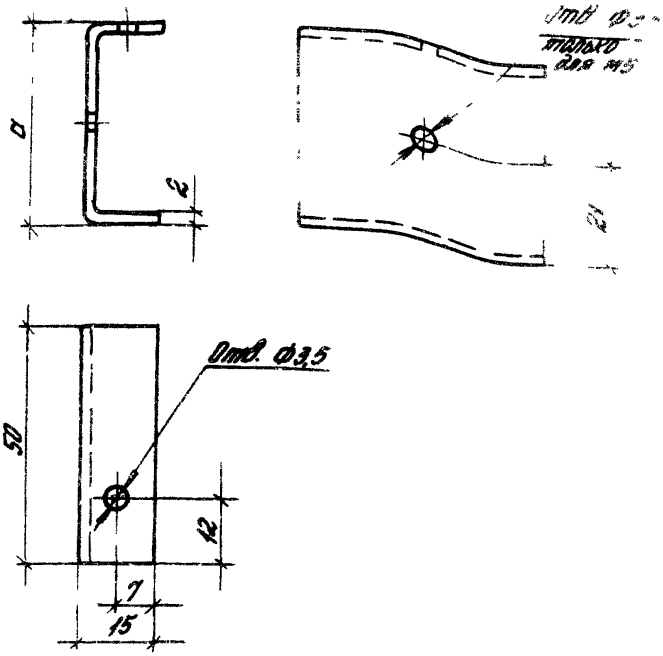

Обозначение	Марка	a, мм	Масса, кг
2.036-1.1-200	М6	42	0,06
-01	М7	142	0,14

2.036-1.1-200

Скоба М6; М7

Стадия	Масса	Масшт.
Р	см. табл.	1:1

Лист | Листов:

Лист Б-ПН-20ГОСТ19903-74 / С235 ГОСТ 27772-88

ЦНИШПРОМЗДАНИЙ

24995-02 45

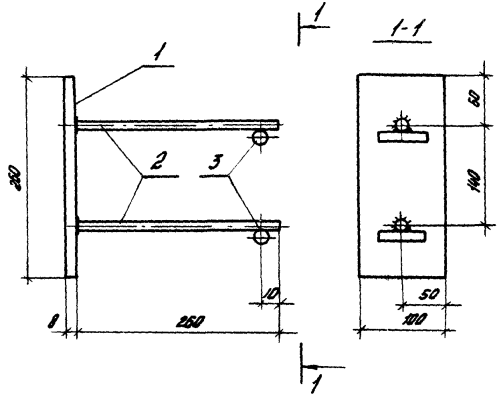

Сварка ручная электродуговая $h_{шва}$ = 6мм по ГОСТ 14098-85 тип Т2-Рф.

Формат	Зона	Поз.	Обозначение	Наименование	Кол.	Прим.
				Детали		
				Полоса $\frac{8\times100\ ГОСТ\ 19903-74}{С245\ ГОСТ\ 27772-88}$		
Б4		1		L = 260	1	1,64кг
				Стержень ф10Л ГОСТ 7578-75		
Б4		2		L = 260	2	0,16кг
Б4		3		L = 50	2	0,03кг

2.036-1.1-210

Изделие закладное М8				Стадия	Масса	Масштаб	
				Р	2,02	1:4	
				Лист	Листов 1		
Зав. отд.	Смирянская			ЦНИИПРОМЗДАНИЙ			
Н. контр.	Гузеева						
Гл. ар. пр.	Гузеева						
Вед. инж.	Власова						

Инв. № подл. | Подпись и дата | Взам. инв. №

gost.e-ecolog.ru