ТИПОВЫЕ СТРОИТЕЛЬНЫЕ КОНСТРУКЦИИ, ИЗДЕЛИЯ И УЗЛЫ

ШИФР 118-88

ОКНА С ДЕРЕВЯННЫМИ ПЕРЕПЛЕТАМИ С ТРЕХСЛОЙНЫМ ОСТЕКЛЕНИЕМ ДЛЯ ПРОИЗВОДСТВЕННЫХ ЗДАНИЙ, ЭКСПЛУАТИРУЕМЫХ В РАЙОНАХ С РАСЧЕТНЫМИ ТЕМПЕРАТУРАМИ НАРУЖНОГО ВОЗДУХА НИЖЕ МИНУС 40°С

ВЫПУСК 1

ОКНА С ОДИНАРНЫМИ И СПАРЕННЫМИ ПЕРЕПЛЕТАМИ И МЕХАНИЗМЫ ОТКРЫВАНИЯ

РАБОЧИЕ ЧЕРТЕЖИ

gost.e-ecolog.ru

ТИПОВЫЕ СТРОИТЕЛЬНЫЕ КОНСТРУКЦИИ, ИЗДЕЛИЯ И УЗЛЫ

ШИФР 118-88

ОКНА С ДЕРЕВЯННЫМИ ПЕРЕПЛЕТАМИ С ТРЕХСЛОЙНЫМ ОСТЕКЛЕНИЕМ ДЛЯ ПРОИЗВОДСТВЕННЫХ ЗДАНИЙ, ЭКСПЛУАТИРУЕМЫХ В РАЙОНАХ С РАСЧЕТНЫМИ ТЕМПЕРАТУРАМИ НАРУЖНОГО ВОЗДУХА НИЖЕ МИНУС 40°С

ВЫПУСК 1

ОКНА С ОДИНАРНЫМИ И СПАРЕННЫМИ ПЕРЕПЛЕТАМИ И МЕХАНИЗМЫ ОТКРЫВАНИЯ

РАБОЧИЕ ЧЕРТЕЖИ

Разработаны ЦНИИПРОМЗДАНИЙ

Зам. директора по научной работе С.М.Гликин

Зав. отд. стен и светопрозр. огражд. Ю.П.Александров

Гл. специалист С.К.Стрелков

Руководитель группы И.В.Прибыткова.

Утверждены

Минуралсибстроем СССР

Письмо от 24.10.88

№ 4-2-2/477

Введены в действие с 15 марта 1989г.

ЦНИИпромзданий Госстроя СССР

приказ от 24.10.88

№ 105

Обозначение	Наименование	Стр. выпуска
118-88.1	Содержание	2
118-88.1-ТТ	Технические требования	5
118-88.1-1	Расположение прокладок при монтаже стеклопакетов	8
118-88.1-2	Окно ОТД 12-18.3-М3Д; ОТД 18-18.3-М3Д; ОТД 12-18.3; ОТД 18-18.3	10
118-88.1-3	Окно ОТД 12-24.3-М3Д, ОТД 18-24.3-М3Д, ОТД 12-24.3, ОТД 18-24.3	16
118-88.1-4	Рама Р1-Р4	18
118-88.1-5	Брусок рамы БР1, БР2	19
118-88.1-6	Брусок рамы БР3, БР4	20
118-88.1-7	Брусок рамы БР5, БР6, БР7, БР8	21
118-88.1-8	Брусок рамы БР9, БР10	22
118-88.1-9	Переплет П1-П4	23
118-88.1-10	Брусок переплета БП1, БП2	24
118-88.1-11	Брусок переплета БП3, БП4	25
118-88.1-12	Брусок переплета БП5, БП6, БП7, БП8	26
118-88.1-13	Окно ОТС 12-18.3-М3Д; ОТС 18-18.3-М3Д; ОТС 12-18.3; ОТС 18-18.3; ОТС 12-18.3В; ОТС 18-18.3В	27
118-88.1-14	Окно ОТС 12-24.3-М3Д; ОТС 18-24.3-М3Д; ОТС 12-24.3; ОТС 18-24.3; ОТС 12-24.3В; ОТС 18-24.3В	35

Инв. № подл. | Подпись и дата | Взам. инв. №

Т-37798/3

Гл. спец.	Стрелков	
Рук. гр.	Прибытковя	
Ст. инж.	Ковецка	

118-88.1

Содержание

Стадия	Лист	Листов
Р	1	2

ЦНИИПРОМЗДАНИЙ

Обозначение	Наименование	Стр. выпуска
118-88.1-15	Рама Р5-Р8	39
118-88.1-16	Брусок рамы БР 11, БР 12	41
118-88.1-17	Брусок рамы БР 13, БР 14	42
118-88.1-18	Брусок рамы БР 15, БР 16, БР 17, БР 18	43
118-88.1-19	Брусок рамы БР 19, БР 20	44
118-88.1-20	Брусок рамы БР 21, БР 22	45
118-88.1-21	Переплет П5-П8	46
118-88.1-22	Брусок переплета БП 9, БП 10	47
118-88.1-23	Брусок переплета БП 11, БП 12	48
118-88.1-24	Брусок переплета БП 13, БП 14, БП 15, БП 16	49
118-88.1-25	Переплет П9-П12	50
118-88.1-26	Брусок переплета БП 17, БП 18	51
118-88.1-27	Брусок переплета БП 19, БП 20	52
118-88.1-28	Брусок переплета БП 21, БП 22, БП 23, БП 24	53
118-88.1-29	Механизм защелкивающий МЗД	54
118-88.1-30	Защелка З	57
118-88.1-31	Втулка ВТ	60
118-88.1-32	Скоба	61
118-88.1-33	Язычок	62
118-88.1-34	Пружина	63
118-88.1-35	Тяга	64
118-88.1-36	Ось	65

Обозначение	Наименование	Стр. выпуска
118-88.1-37	Кронштейн	66
118-88.1-38	Бобышка	67
118-88.1-39	Плита	68
118-88.1-40	Ручка защелки Р3	69
118-88.1-41	Рычаг	70
118-88.1-42	Палец	71
118-88.1-43	Ограничитель ОГ	72
118-88.1-44	Направляющая	75
118-88.1-45	Кронштейн К1	76
118-88.1-46	Кронштейн	77
118-88.1-47	Ось	78
118-88.1-48	Кронштейн К2	79
118-88.1-49	Кронштейн	80
118-88.1-50	Ось	81

Инв. № под. | Подпись и дата | Взам. инв. №

1. Общие данные

1.1. Работа „Окна с деревянными переплетами с трехслойным остеклением для производственных зданий, эксплуатируемых в районах с расчетными температурами наружного воздуха ниже минус 40°С" состоит из двух выпусков:

Выпуск 0 — Материалы для проектирования;

Выпуск I — Окна с одинарными и спаренными переплетами и механизмы открывания. Рабочие чертежи.

1.2. Выпуск I содержит рабочие чертежи деревянных окон с одинарными и спаренными переплетами с трехслойным остеклением.

2. Конструктивное решение окон.

2.1. В работе представлено два типа открывающихся окон:

— с одинарными переплетами с остеклением трехслойными стеклопакетами;

— со спаренными переплетами с остеклением стеклом и двухслойными стеклопакетами.

Фрамуги в окнах навешиваются на нижней горизонтальной оси, створки — на боковой вертикальной оси.

		118-88.1-ТТ	
Зав. отд.	Александров	Технические требования	Стадия: Р; Лист: 1; Листов: 3
Н. контр.	Прибытков		ЦНИИПРОМЗДАНИЙ
Гл. спец.	Стрелков		
Рук. гр.	Прибытков		

Типовой

2.2. Открывание фрамуг предусмотрено с помощью защелкивающих механизмов или ручек-заверток.

2.3. Несущие элементы окон рассчитаны из условия допускаемого относительного прогиба из плоскости остекления не более 1/200 пролета, а прогиба элементов в плоскости окна от веса остекления не более 2,5 мм.

2.4. Элементы оконных рам и переплетов рассчитаны на нормативную ветровую нагрузку, равную 0,69 кПа (69 кгс/м²).

3. Указания по изготовлению

3.1. Окна должны изготавливаться по рабочим чертежам настоящего выпуска и в соответствии с техническими условиями по ГОСТ 23166-78.

3.2. Стеклопакеты для оконных переплетов приняты по ГОСТ 24866-81 с толщиной стекла 3 и 4 мм по ГОСТ 111-78; стекла — толщиной 4 мм по ГОСТ 111-78.

Двухслойные стеклопакеты марки СПК1 имеют толщину 21 мм и 23 мм, а трехслойные марки СПК2 — — 33 мм и 36 мм. В стеклопакетах толщиной 21 и 33 мм толщина стекол 3 мм, а в стеклопакетах 23 и 36 мм — 4 мм.

3.3. Монтаж стеклопакетов в переплетах следует производить с установкой опорных, боковых и фиксирующих прокладок в соответствии со схемами, приведенными на черт. 118-88.1-3.

3.4. Для уплотнения притворов с внутренней стороны окна предусмотрены прокладки из губчатой резины по ТУ 38-105.1082-76, а с наружной — пенополиуретановые прокладки по ГОСТ 10174-72.

3.5. Прокладки под стеклопакеты предусмотрены из полиэтилена низкого давления, ГОСТ 16338-85 Е.

3.6. Для заполнения и уплотнения зазоров между стеклопакетами и элементами переплетов принята нетвердеющая мастика по ТУ 21-29-79-81, а для герметизации стыков с наружной стороны тиоколовый герметик марки УТ-32 по ТУ 38-105386-80.

3.7. Для изготовления окон следует использовать древесину хвойных пород с плотностью $\gamma = 550$ кг/м^3.

3.8. Объем древесины всех элементов окон определен без учета отходов при механической обработке.

Расположение прокладок

а) опорных (О) и фиксирующих (Ф)

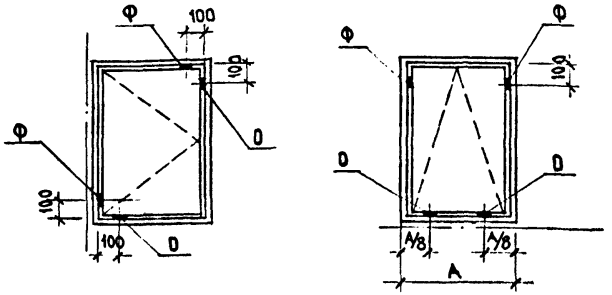

б) боковых

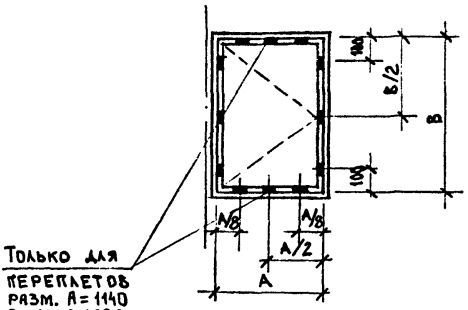

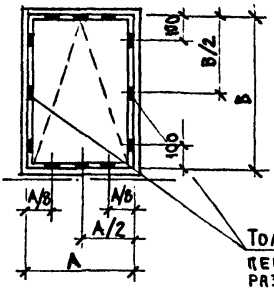

Стеклопакеты	Размеры прокладок, мм		
	опорные	фиксирующие	боковые
2-х слойные	5×23×100	5×23×50	5×15×50
3-х слойные	5×36×100	5×36×50	5×15×50

Инв. № подл. | Подпись и дата | Взам. инв. №

Н. контр.	Прибыткова		
Гл. спец.	Стрелков		
Рук. гр.	Прибыткова		
Ст. инж.	Копейка		

118-88.1-1

Расположение прокладок при монтаже стеклопакетов

Стадия	Лист	Листов
Р	1	2

ЦНИИПромзданий

7377/9

Последовательность выполнения операций при монтаже стеклопакетов

а) Наклеить боковые прокладки



б) Установить стеклопакет, опорные и фиксирующие прокладки

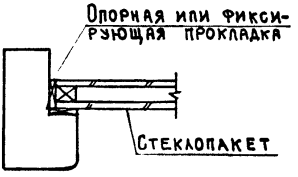

в) Нанести пистолетом слой нетвердеющей мастики

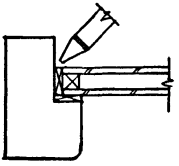

г) Установить боковые прокладки и штапики

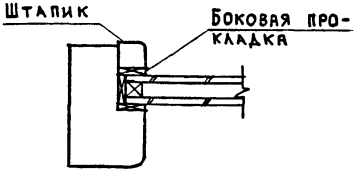

д) Зазоры уплотнить мастикой

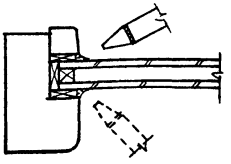

ОТД 12-18.3-МЗД; ОТД18-18.3-МЗД

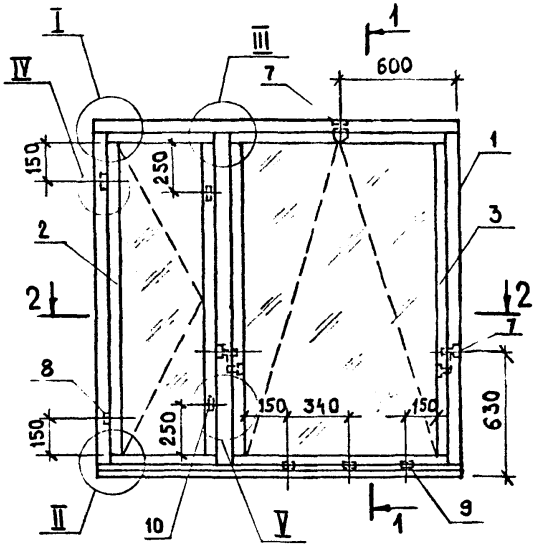

1-1

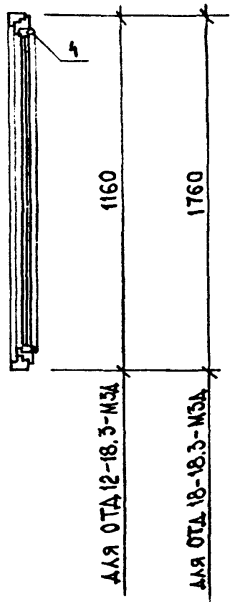

2-2

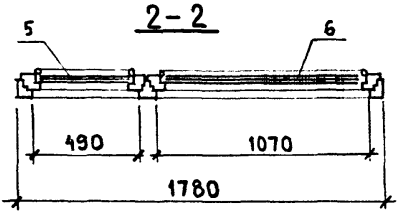

Спецификацию см. на листе 6.
Узлы I–V см. на листах 2-5.

Расположение приборов в окнах марки ОТД 12-18.3, ОТД 18-18.3
(остальное см. ОТД 12-18.3-МЗД, ОТД 18-18.3-МЗД)

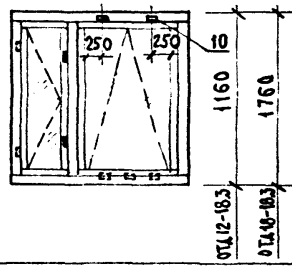

Зав. отд.	Александров		
Н. контр.	Прибыткова		
Гл. спец.	Стрелков		
Рук. гр.	Прибыткова		
Ст. инж.	Колейка		

118-88.1-2

Окно ОТД 12-18.3-МЗД; ОТД 18-18.3-МЗД; ОТД 12-18.3; ОТД 18-18.3

Стадия	Лист	Листов
Р	1	6

ЦНИИПРОМЗДАНИЙ

Инв. № подл. 7-37708/11 | Подпись и дата | Взам. инв. №

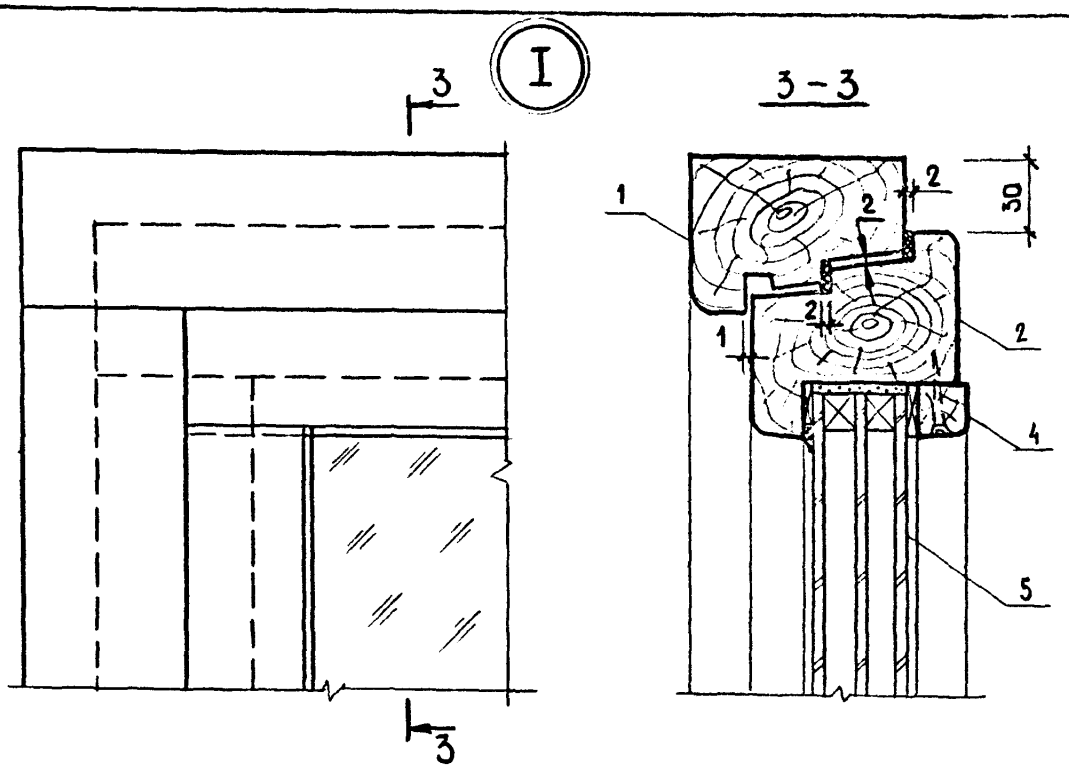

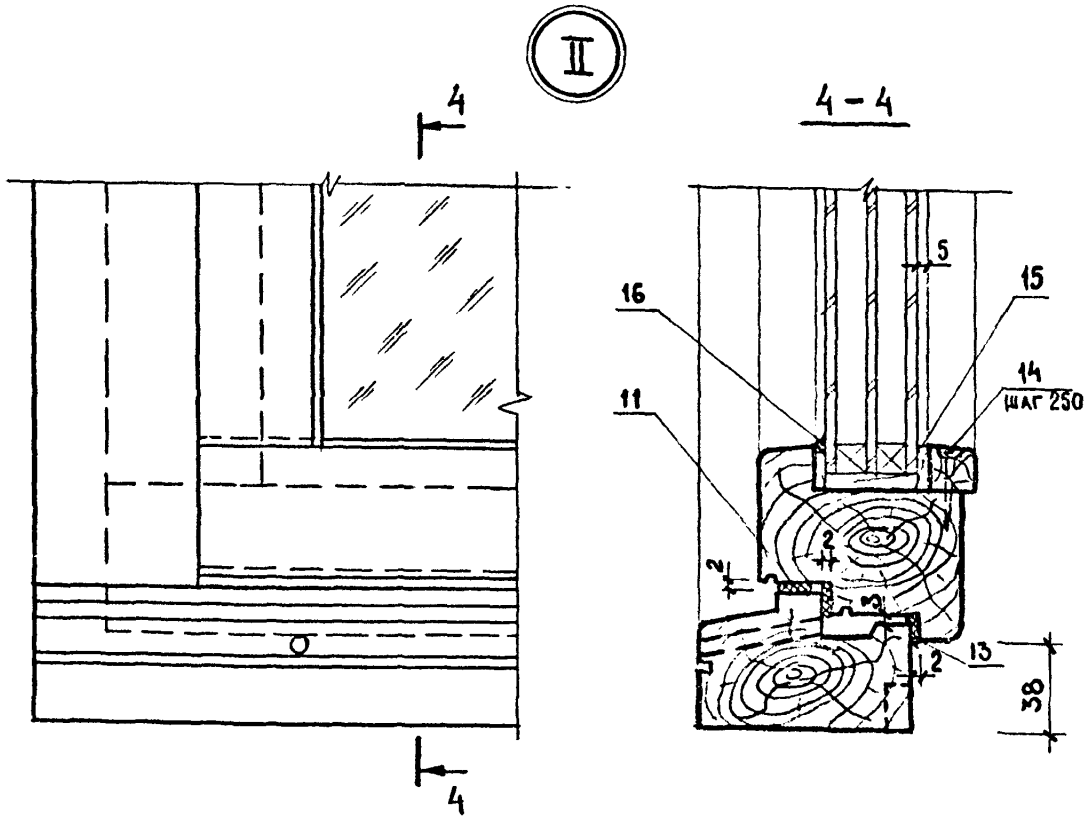

Инв. № подл. | Подпись и дата | Взам. инв. №
Т-37798/12

III

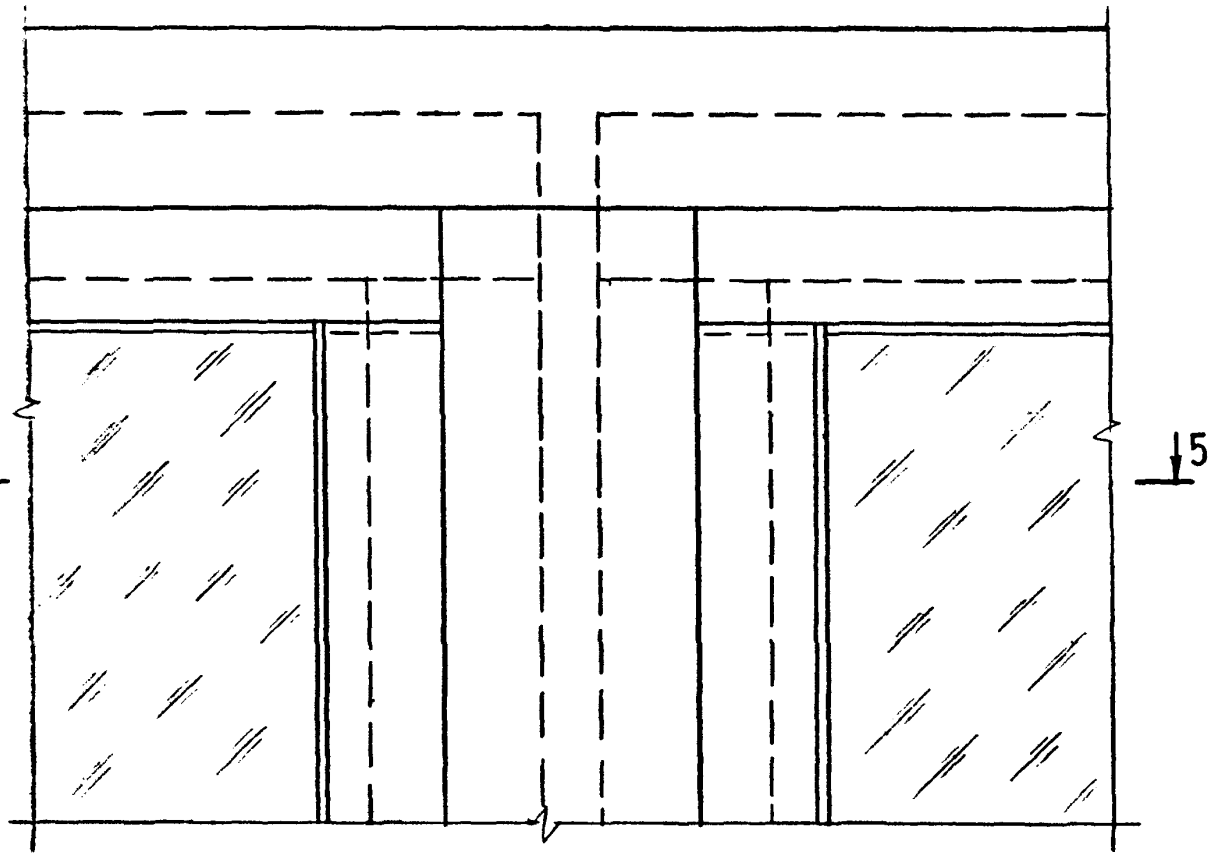

5-5

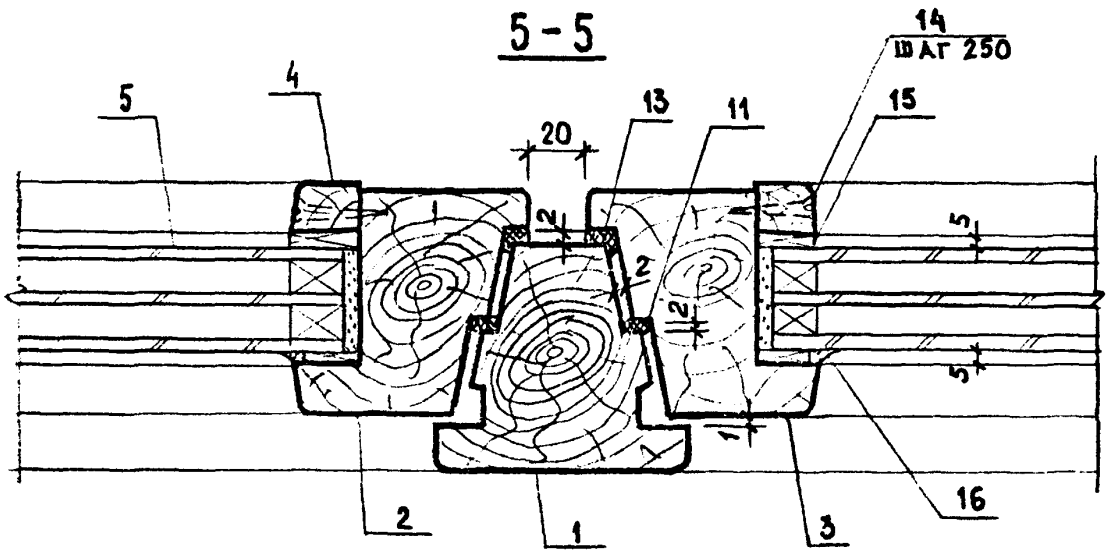

Инв. № подл. | Подпись и дата | Взам. инв. №
Т-377398/13

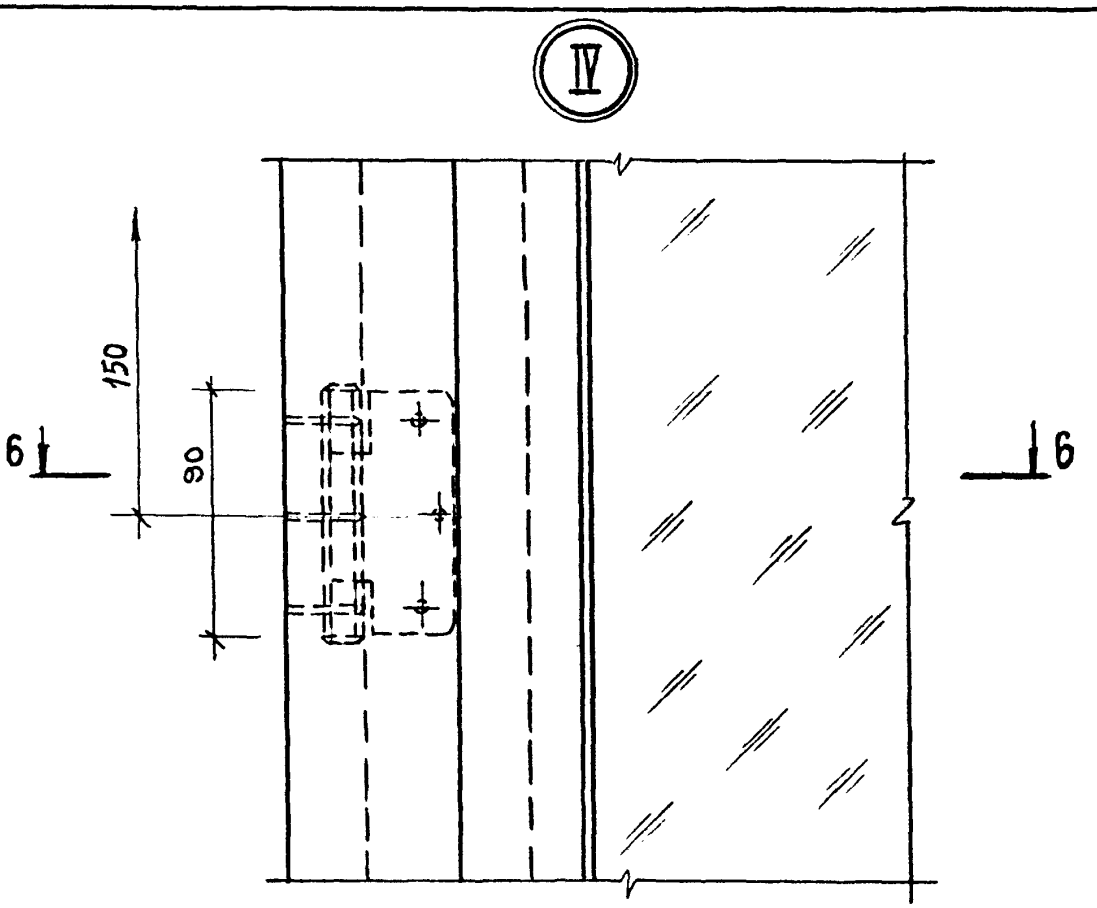

6 – 6

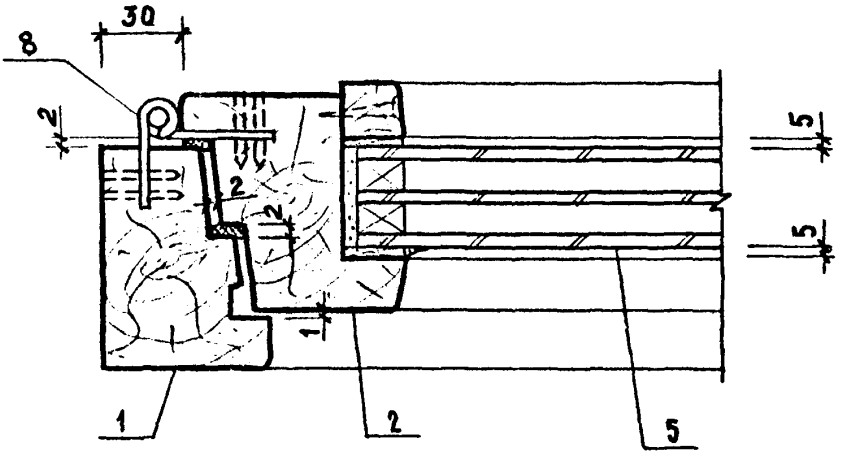

Инв. № подл. | Подпись и дата | Взам. инв. №
Т-37798/14

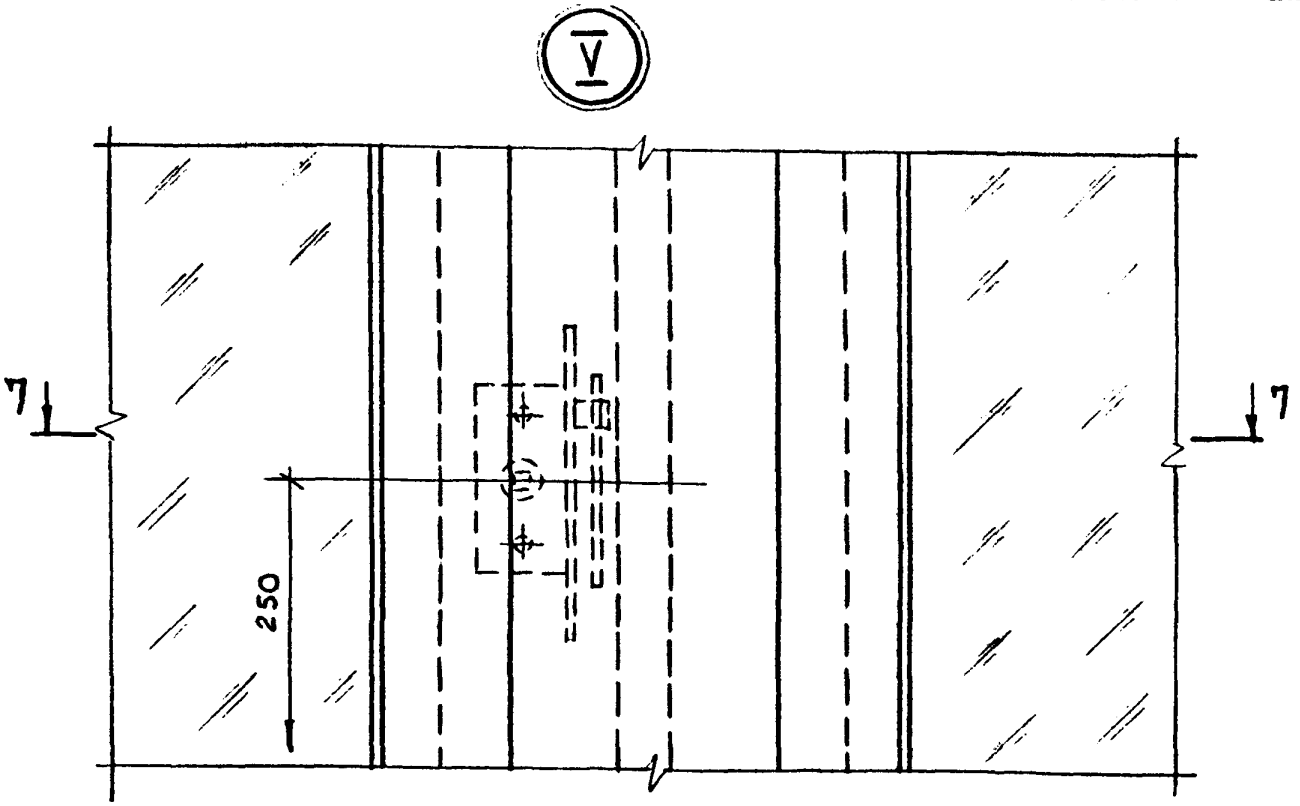

7 – 7

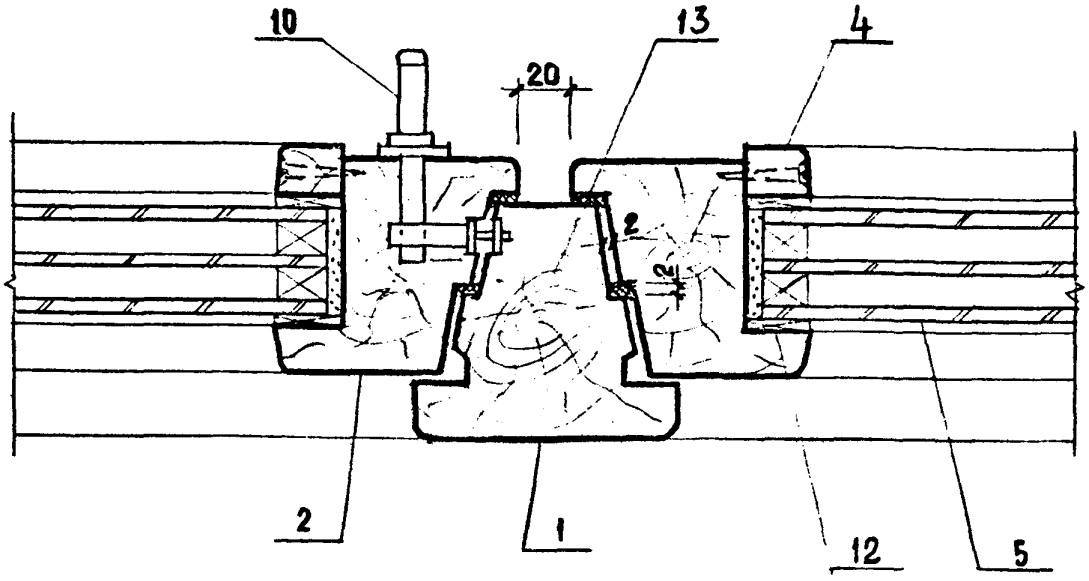

Штапик Ш1 (М 1:2)

Поз. 4

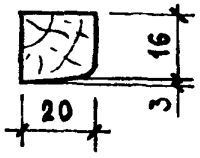

Поз.	Наименование	Кол. на окно				Обозначение документа
		ОТД 12-18.3-МЗД	ОТД 18-18.3-МЗД	ОТД 12-18.3	ОТД 18-18.3	
1	Рама Р1	1	—	1	—	118-88.1-4
	Р2	—	1	—	1	-4
2	Переплет П1	1	—	1	—	-9
	П3	—	1	—	1	-9
3	П2	1	—	1	—	-9
	П4	—	1	—	1	-9
4	Штапик Ш1	6,9 м	9,3м	6,9 м	9,3м	-2 л.5
5	Стеклопакет 425×960×33	1	—	1	—	ГОСТ 24866-81
	425×1560×36	—	1	—	1	
6	1005×960×33	1	—	1	—	
	1005×1560×36	—	1	—	1	
7	Механизм защелкивающ. МЗД	1	1	—	—	118-88.1-29
8	Петля ПВ4-90-1	2	2	2	2	ГОСТ 5088-78
9	Петля ПВ4-90-2	3	3	3	3	"
10	Завертка ЗР2-1	2	2	4	4	ГОСТ 5090-86
11	Пенополиуретановые					
	прокладки	9,3м	11,8м	9,3м	11,8м	ГОСТ 10174-72
12	Прокладки под стек-					
	лопакеты	48	52	48	52	ГОСТ 16338-85Е
13	Резиновые прокладки					
	сеч. 12×2	7,8м	10,2м	7,8м	10,2м	ТУ 38-1051082-76
14	Шурупы стальные оцин-					
	кованные ф 3мм	28	40	28	40	ГОСТ 1145-80
15	Материал уплотнительн.	3,2кг	4,5кг	3,2кг	4,5кг	ТУ 21-29-79-81
16	Тиоколовый герме-					
	тик УТ-32	0,18 кг	0,24кг	0,18кг	0,24кг	ТУ 38-105386-80
	Масса окна, кг	76	124	74	121	

ОТД 12-24.3-М3Д; ОТД 18-24.3-М3Д

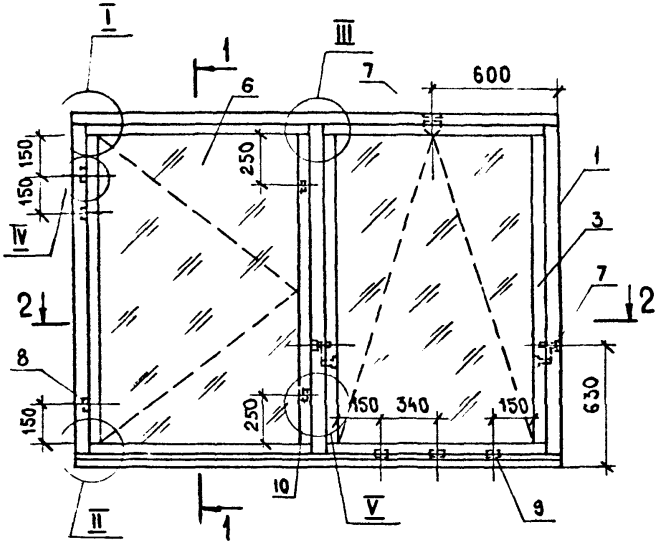

1 – 1

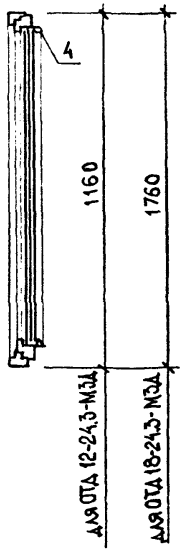

2 – 2

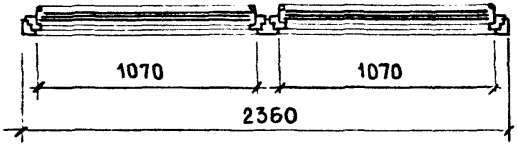

Расположение приборов в окнах марки ОТД 12-24.3, ОТД 18-24.3
(остальное см. ОТД 12-24.3-М3Д, ОТД 18-24.3-М3Д)

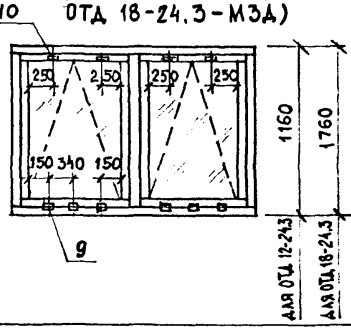

Спецификацию см. на листе 2

Узлы I – V см. на черт. 118-88.1-2, листы 2-5

Зав. отд.	Александров		
Н. контр.	Прибыткова		
Гл. спец.	Стрелков		
Рук. гр.	Прибыткова		
Ст. инж.	Копейка		

118-88.1-3

Окно ОТД 12-24.3-М3Д; ОТД 18-24.3-М3Д; ОТД 12-24.3; ОТД 18-24.3

Стадия	Лист	Листов
Р	1	2

ЦНИИПРОМЗДАНИЙ

Инв. № подл. | Подпись и дата | Взам. инв. №

Т-37738/12

Поз.	Наименование	Кол. на окно				Обозначение документа
		ОТД 12-24.3-М3Д	ОТД 18-24.3-М3Д	ОТД 12-24.3	ОТД 18-24.3	
1	Рама Р3	1	—	1	—	118-88.1-4
	Р4	—	1	—	1	-4
3	Переплет П2	2	—	2	—	-9
	П4	—	2	—	2	-9
4	Штапик Ш1	7,8м	10,4м	7,8м	10,4м	-2 л.5
6	Стеклопакет 1005×960×33	2	—	2	—	ГОСТ 24866-81
	1005×1560×36	—	2	—	2	"
7	Механизм защелкивающ. М3Д	1	1	—	—	118-88.1-29
8	Петля ПВ4-90-1	3	3	—	—	ГОСТ 5088-78
9	Петля ПВ4-90-2	3	3	6	6	"
10	Завертка ЗР2-1	2	2	4	4	ГОСТ 5090-78
11	Пенополиуретановые					
	прокладки	9,9м	12,3м	9,9м	12,3м	ГОСТ 10174-72
12	Прокладки под стекло-					
	пакеты	48	56	48	56	ГОСТ 16338-85Е
13	Резиновые прокладки					
	сеч. 12×2 НО68-1	8,9м	11,3м	8,9м	11,3м	ТУ 38-1051082-76
14	Шурупы стальные оцин-					
	кованные ф3мм	32	40	32	40	ГОСТ 1145-80
15	Материал уплотнительный	3,5кг	4,8кг	3,5кг	4,8кг	ТУ 21-23-79-81
16	Тиоколовый герметик					
	УТ-32	0,2 кг	0,3 кг	0,2 кг	0,3 кг	ТУ 38-105368-80
	Масса окна, кг	98	161	95	158	

Инв. № подл. | Подпись и дата | Взам. инв. №

Т-37708/8

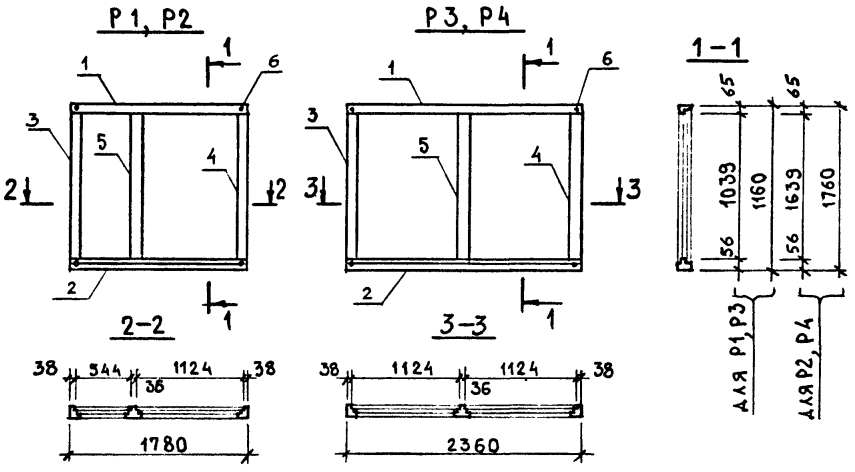

Поз.	Наименование	Кол. на раму				Обозначение документа
		Р1	Р2	Р3	Р4	
1	Брусок рамы БР1	1	1			118-88.1-5
	БР2			1	1	-5
2	БР3	1	1			-6
	БР4			1	1	-6
3	БР5	1		1		-7
	БР6		1		1	-7
4	БР7	1		1		-7
	БР8		1		1	-7
5	БР9	1		1		-8
	БР10		1		1	-8
6	Нагель	4	4	4	4	ГОСТ 5091-78
	Масса рамы, кг	15,6	19,6	19,8	23,8	
	Объем древесины, м³	0.0296	0.0378	0.034	0.0423	

118-88.1-4

Зав. отд.	Александров		
Н. контр.	Прибыткова		
Гл. спец.	Стрелков		
Рук. гр.	Прибыткова		
Ст. инж.	Копейка		

Рама Р1 — Р4

Стадия	Лист	Листов
Р		1

ЦНИИПРОМЗДАНИЙ

Инв. № подл. | Подпись и дата | Взам. инв. №

Т-37798/19

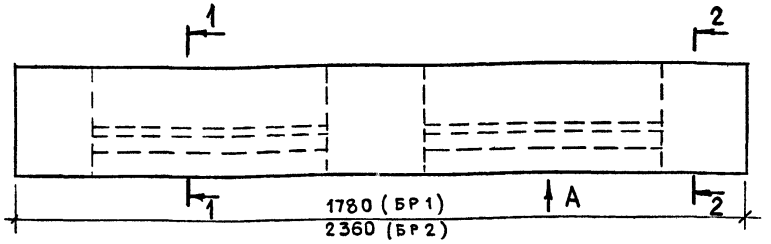

Вид А

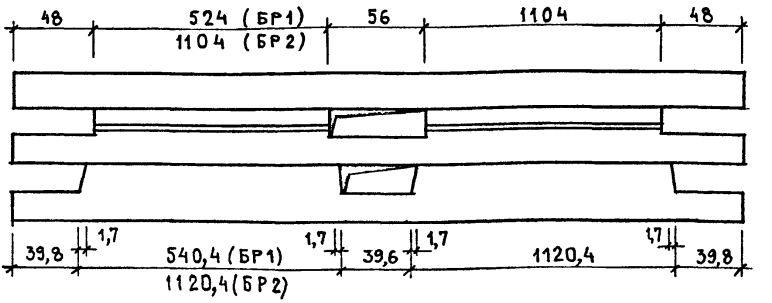

1–1

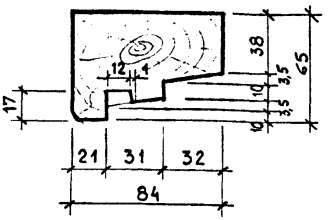

2–2

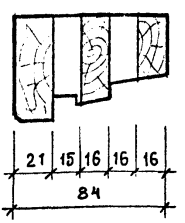

Наименование	Объем, м³
БР1	0,0075
БР2	0,0099

		118-88.1-5	
Н. контр.	Прибыткова	Брусок рамы БР1, БР2	Стадия: Р; Масса: ; Масштаб: 1:2,5
Гл. спец.	Стрелков		Лист: ; Листов 1
Рук. гр.	Прибыткова	Брусок-2 хв.- -ГОСТ 8486-86Е	ЦНИИПРОМЗДАНИЙ
Ст. инж.	Копейка		

1-1148/20

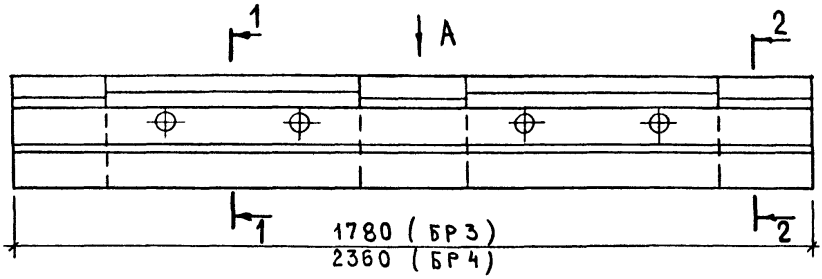

Вид А

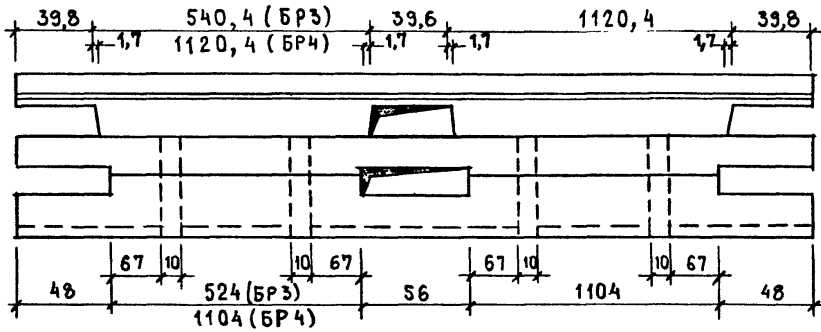

1-1

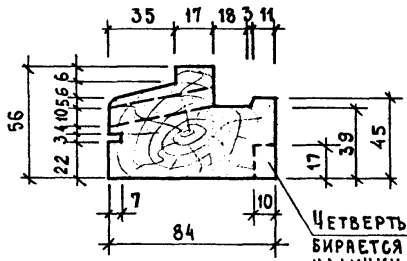

2-2

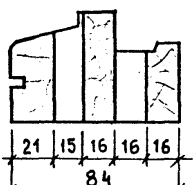

Наименование	Объем, м³
БР3	0,0068
БР4	0,0089

Инв. № подл.	Подпись и дата	Взам. инв. №	
7-37798/21			

Н. контр.	Прибыткова		
Гл. спец.	Стрелков		
Рук. гр.	Прибыткова		
Ст. инж.	Копейка		

118-88.1-6

Брусок рамы
БР3, БР4

Стадия	Масса	Масштаб
Р		1:2,5
Лист	Листов 1	

Брусок - 2хв. -
-ГОСТ 8486-86Е

ЦНИИПРОМЗДАНИЙ

БР5, БР6

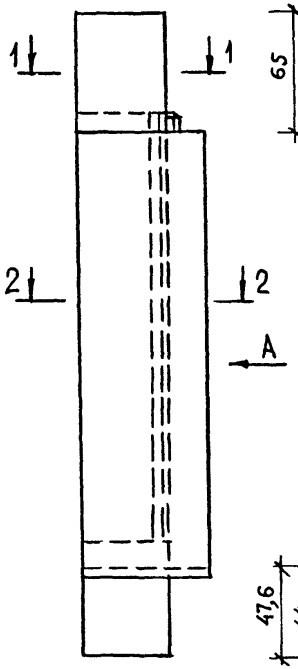

Вид А

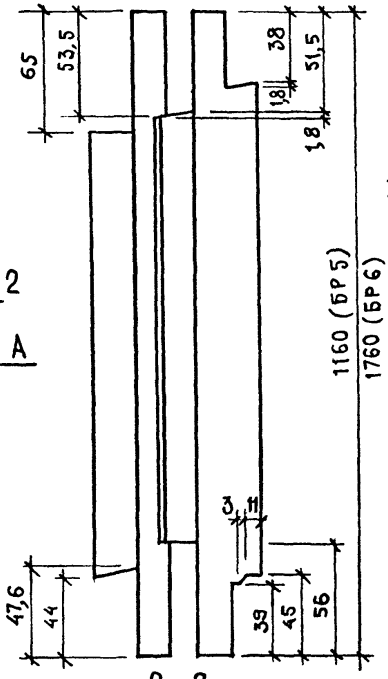

БР7, БР8
(ЗЕРКАЛЬНОЕ ОТРАЖЕНИЕ БР5, БР6)

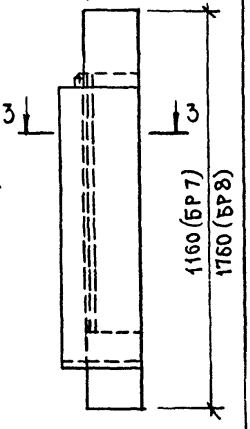

3-3

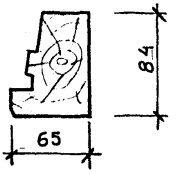

1-1

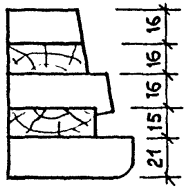

2-2

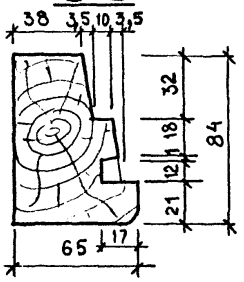

Наименование	Объем, м³
БР5	0,0048
БР6	0,0074
БР7	0,0048
БР8	0,0074

118-88.1-7

Брусок рамы БР5, БР6, БР7, БР8

Стадия	Масса	Масштаб
Р		1:2,5
Лист	Листов 1	

Брусок – 2 хв.-
-ГОСТ 8486-66Е

ЦНИИПРОМЗДАНИЙ

Н. контр.	Прибыткова	
Гл. спец.	Стрелков	
Рук. гр.	Прибыткова	
Ст. инж.	Копейка	

Т-37769/22

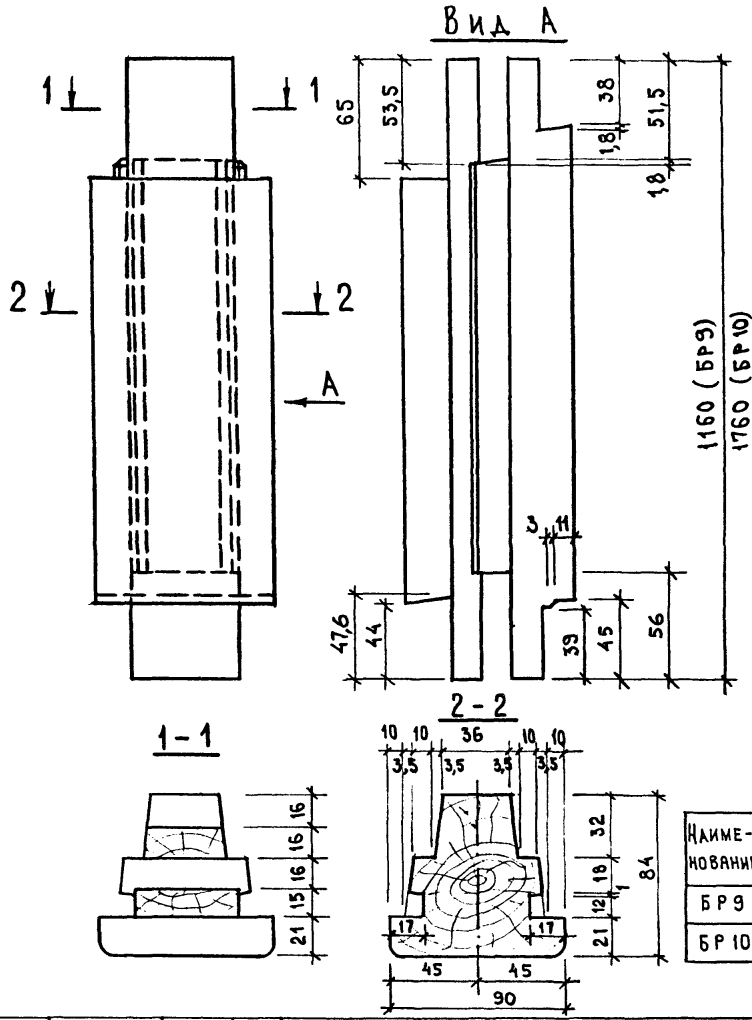

Наименование	Объем $м^3$
БР9	0,0057
БР10	0,0087

Инв. № подл.	Подпись и дата	Взам. инв. №
Т-37798/23		

Гл. инж.	Прибыткова	
Гл. спец.	Стрелков	
Рук. гр.	Прибыткова	
Ст. инж.	Конейка	

118-88.1-8

Брусок рамы
БР9, БР10

Стадия	Масса	Масштаб
Р		1:2,5
Лист	Листов 1	

Брусок – 2 хв. –
– ГОСТ 8486-86Е

ЦНИИПРОМЗДАНИЙ

П1, П3

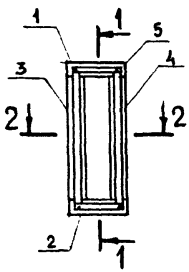

П2, П4

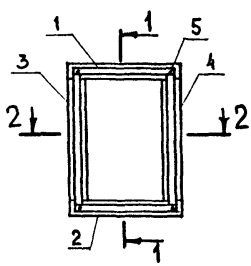

1-1

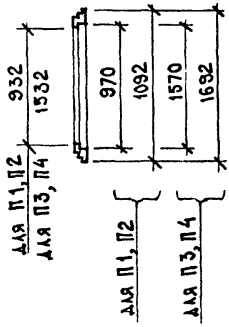

2-2

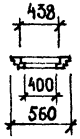

2-2

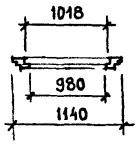

Поз.	Наименование	Кол. на переплет				Обозначение документа
		П1	П2	П3	П4	
1	Брусок переплета БП1	1		1		118-88.1-10
	БП2		1		1	-10
2	БП3	1		1		-11
	БП4		1		1	-11
3	БП5	1	1			-12
	БП6			1	1	-12
4	БП7	1	1			-12
	БП8			1	1	-12
5	Нагель	4	4	4	4	ГОСТ 5091-78
6	Угольник УГ100-2	2	4	4	4	ГОСТ 5091-78
7	Шурупы	10	20	20	20	ГОСТ 1145-80
	Масса переплета, кг	6,8	9,8	9,2	12,2	
	Объем древесины, м³	0.0131	0.0179	0.0179	0.0227	

118-88.1-9

Зав. отд.	Александров	Переплет П1-П4	Стадия: Р; Лист: ; Листов: 1
Н. контр.	Прибыткова		
Гл. спец.	Стрелков		ЦНИИПРОМЗДАНИЙ
Рук. гр.	Прибыткова		
Ст. инж.	Копейка		

Т-33798/24

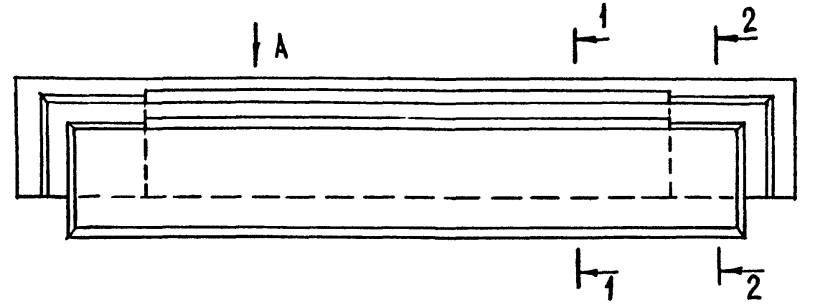

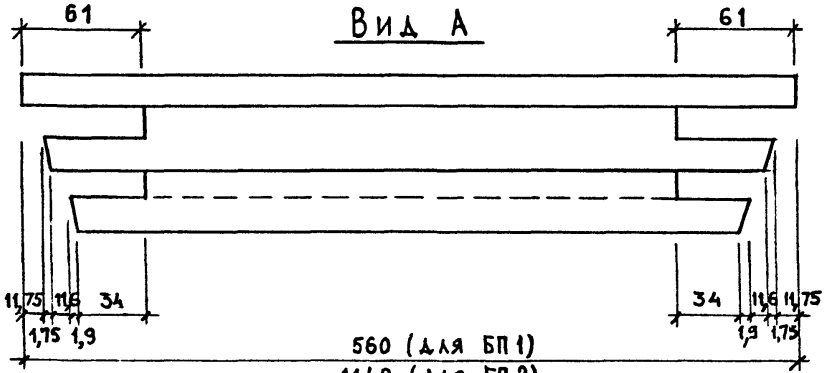

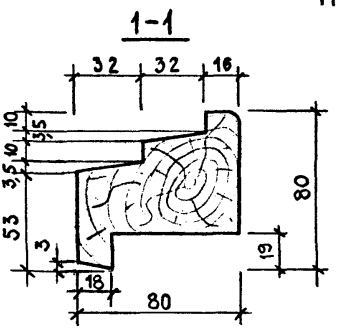

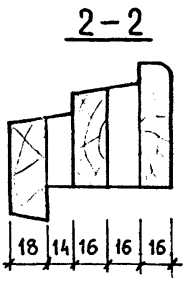

Наименование	Объем м³
БП 1	0,0022
БП 2	0,0045

Инв. № подл. | Подпись и дата | Взам. инв. №

Н. контр.	Прибыткова		
Гл. спец.	Стрелков		
Рук. гр.	Прибыткова		
Ст. инж.	Копейка		

118-88.1-10

Брусок переплета БП 1, БП 2

Стадия	Масса	Масштаб
Р		1:2,5
Лист	Листов 1	

Брусок-2 хв.- ГОСТ 8486-86Е

ЦНИИПРОМЗДАНИЙ

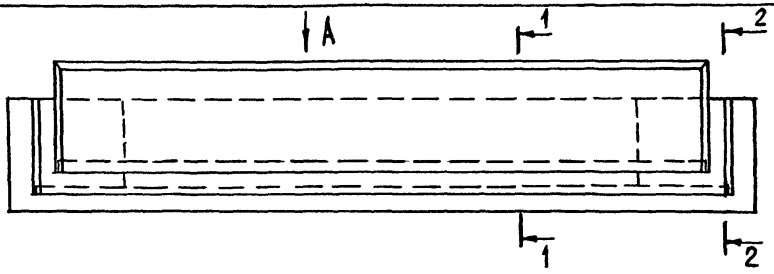

Вид А

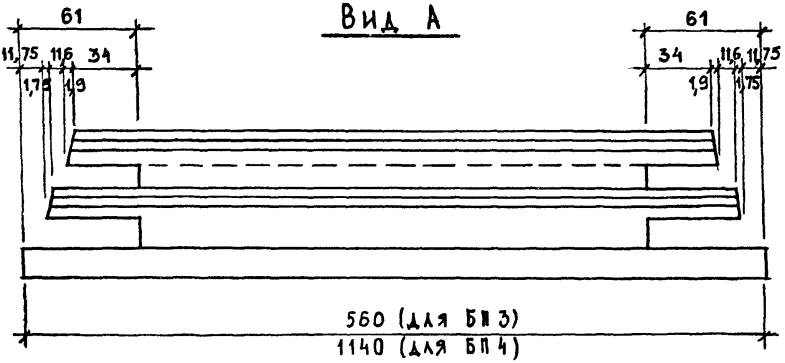

1-1

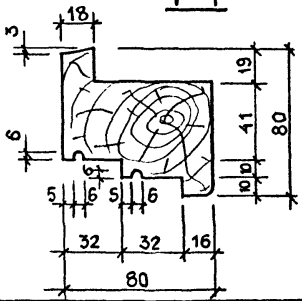

2-2

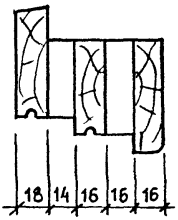

Наименование	Объем, м³
БП 3	0,0023
БП 4	0,0048

Н. контр.	Прибыткова	Прибыт-	
Гл. спец.	Стрелков	[illegible]	
Рук. гр.	Прибыткова	Прибыт-	
Ст. инж.	Копейка	[illegible]	

Т-37798/26

118-88.1-11

Брусок переплета БП 3, БП 4

Стадия	Масса	Масштаб
Р		1:2,5

Лист | Листов 1

Брусок - 2 хв. - -ГОСТ 8486-86Е

ЦНИИПРОМЗДАНИЙ

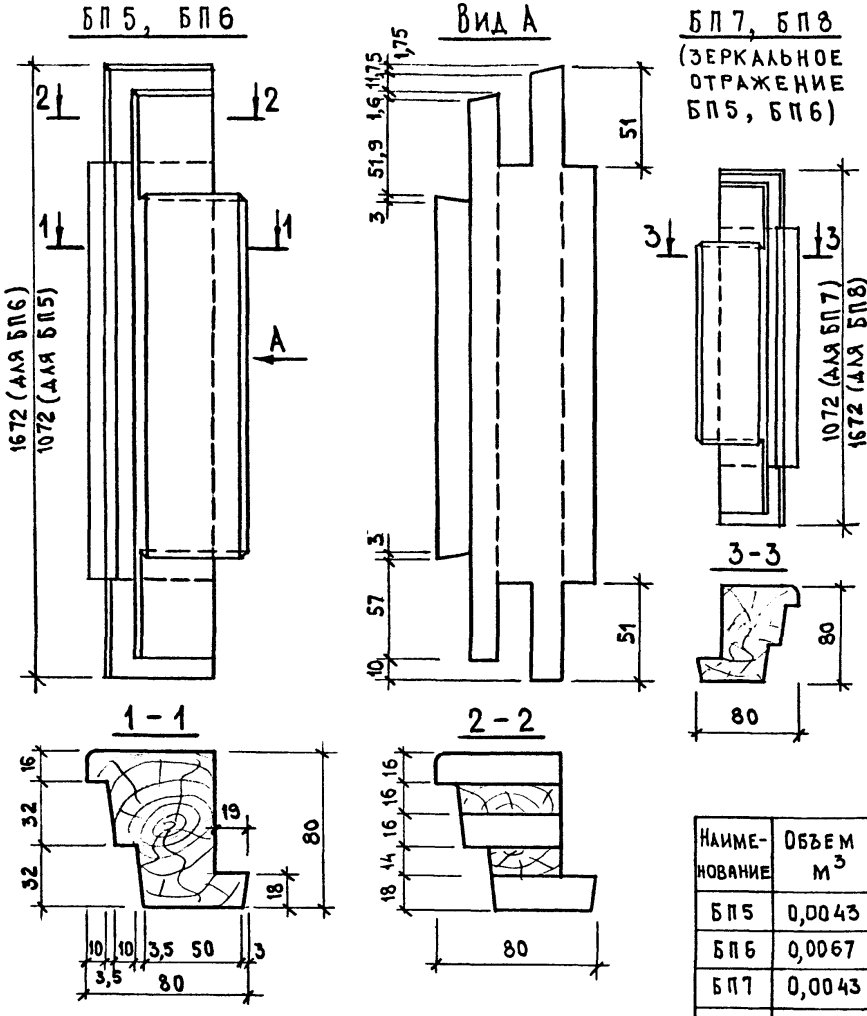

Наименование	Объем $м^3$
БП5	0,0043
БП6	0,0067
БП7	0,0043
БП8	0,0067

Н. контр.	Прибыткова	Прибыт-	
Гл. спец.	Стрелков	Стрел-	
Рук. гр.	Прибыткова	Прибыт-	
Ст. инж.	Копейка	Копей	

Инв. № под. Т-37798/27 | Подпись и дата | Взам. инв. N

118-88.1-12

Брусок переплета БП5, БП6, БП7, БП8

Брусок - 2 хв. - ГОСТ 8486-86Е

Стадия	Масса	Масштаб
Р		1:2,5

Лист | Листов 1

ЦНИИПРОМЗДАНИЙ

ОТС 12-18.3-М3Д; ОТС 18-18.3-М3Д

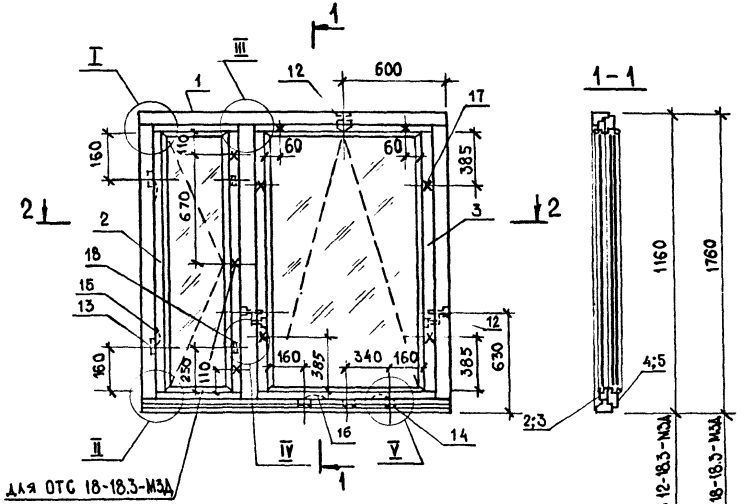

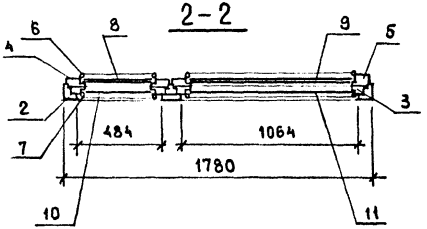

Штапик Ш2

(М 1:2)

Поз. 7

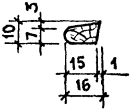

Спецификацию см. на листах 7,8

Узлы I – V см. на листах 3–6

Зав. отд	Александров		
Н. контр.	Прибыткова		
Гл. спец.	Стрелков		
Рук. гр.	Прибыткова		
Ст. инж.	Копейка		

118-88.1-13

Окно ОТС 12-18.3-М3Д; ОТС 18-18.3-М3Д; ОТС 12-18.3; ОТС 18-18.3; ОТС 12-18.3В; ОТС 18-18.3В

Стадия	Лист	Листов
Р	1	8

ЦНИИПРОМЗДАНИЙ

Т-3798/28

Расположение приборов в окнах марки ОТС 12-18.3; ОТС 18-18.3 (остальное см. ОТС 12-18.3-МЗД; ОТС 18-18.3-МЗД)

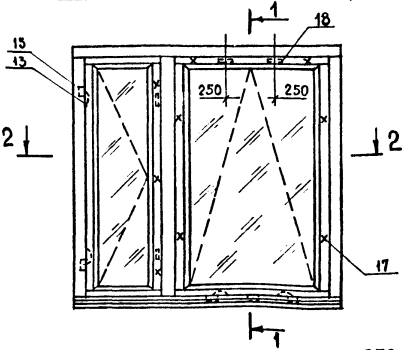

Расположение приборов в окнах марки ОТС 12-18.3 В, ОТС 18-18.3 В (остальное см. ОТС 12-18.3-МЗД, ОТС 18-18.3-МЗД)

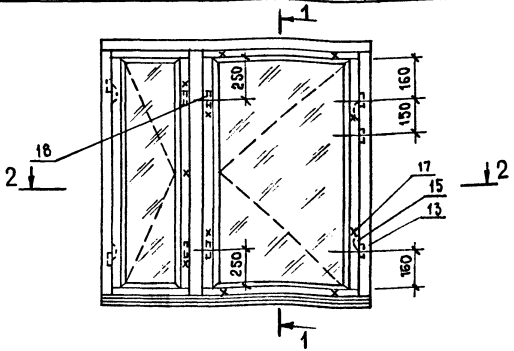

Сеч. 1-1, 2-2 см. на листе 1
Спецификацию см. на листах 7,8

Инв. № под.	Подпись и дата	Взам. инв. №
Т.37798/29		

118-88.1-13

Лист 2

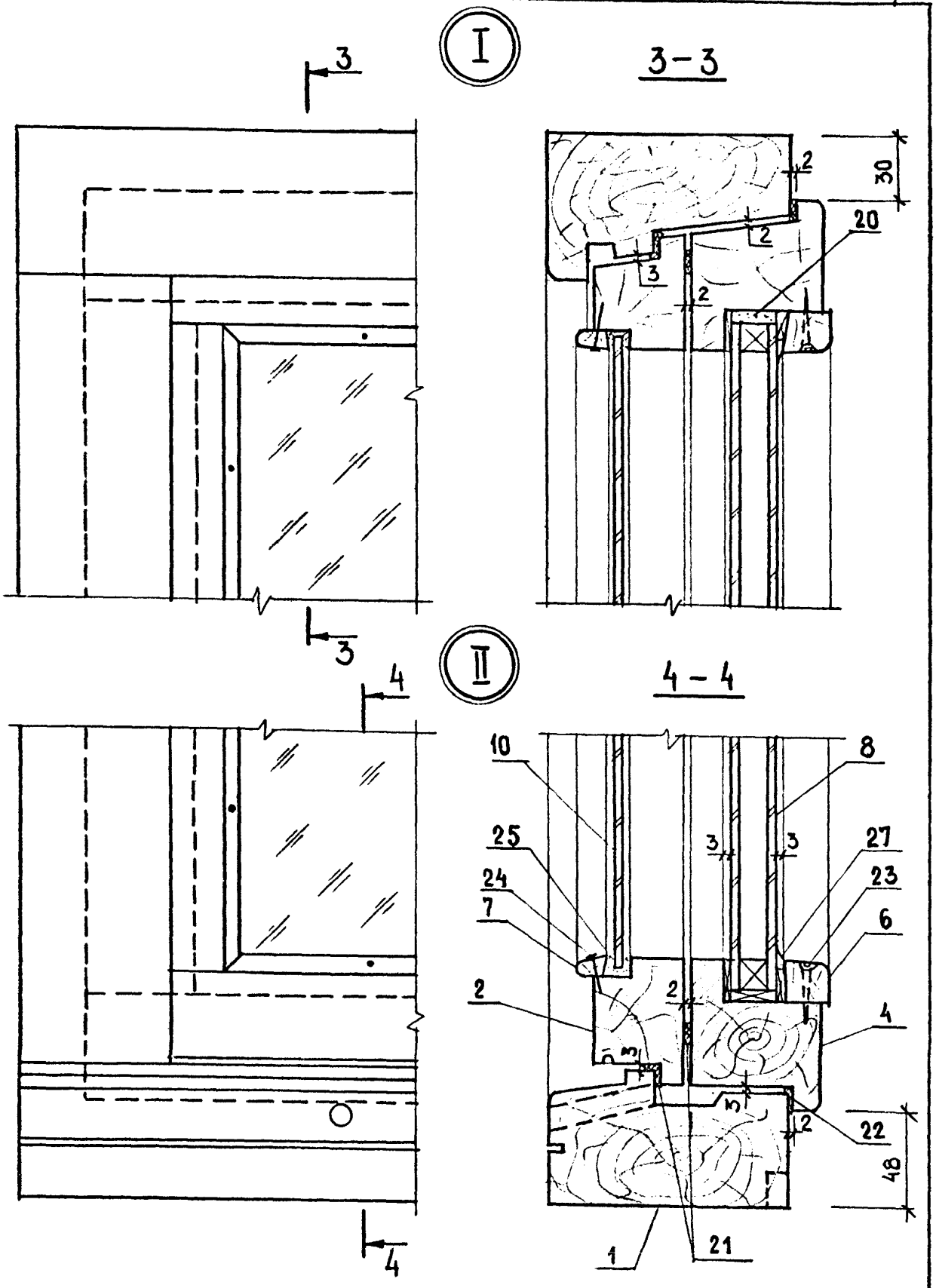
I
3-3
3
3
2
2
2
2
30
20
II
4-4
4
4
10
8
25
24
7
3
3
27
23
6
2
2
4
22
48
1
21

III

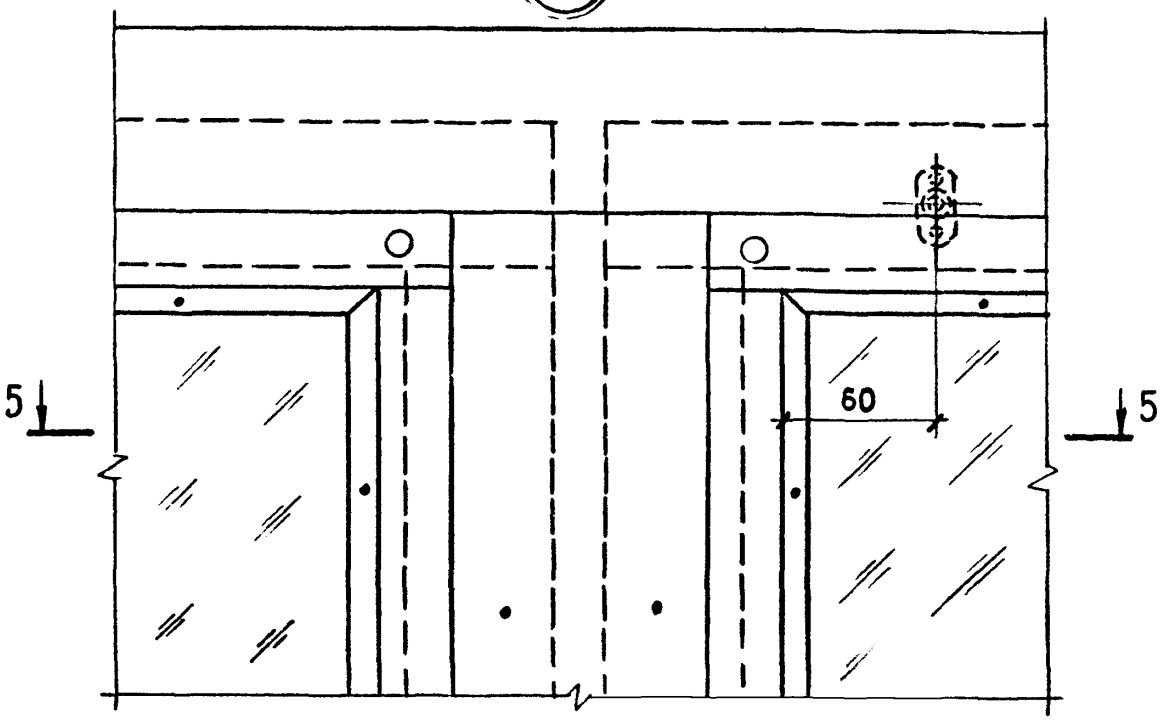
5
5
60

5-5

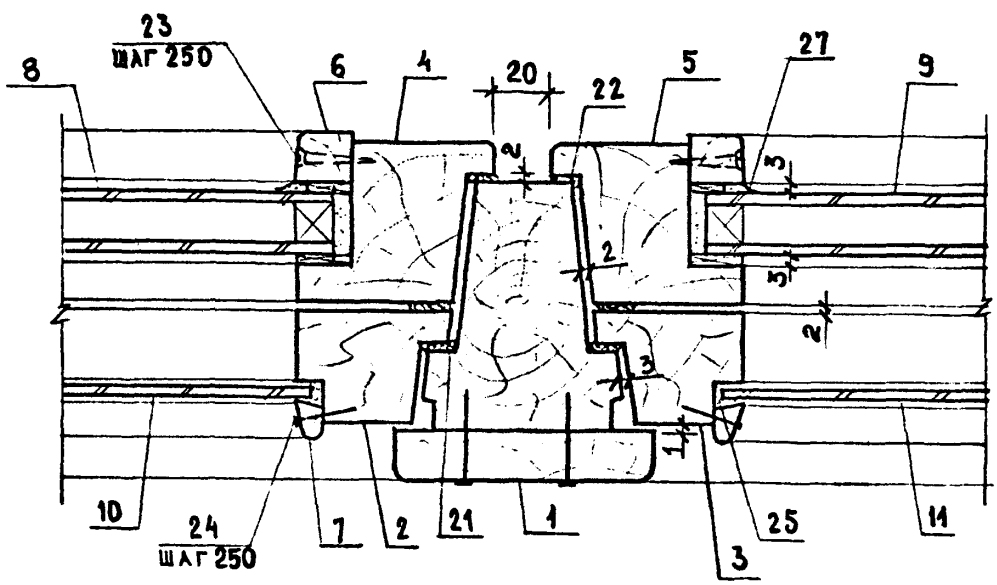
23
ШАГ 250
8
6
4
20
22
5
27
9
2
3
2
3
2
3
1
10
24
ШАГ 250
7
2
21
1
3
25
11

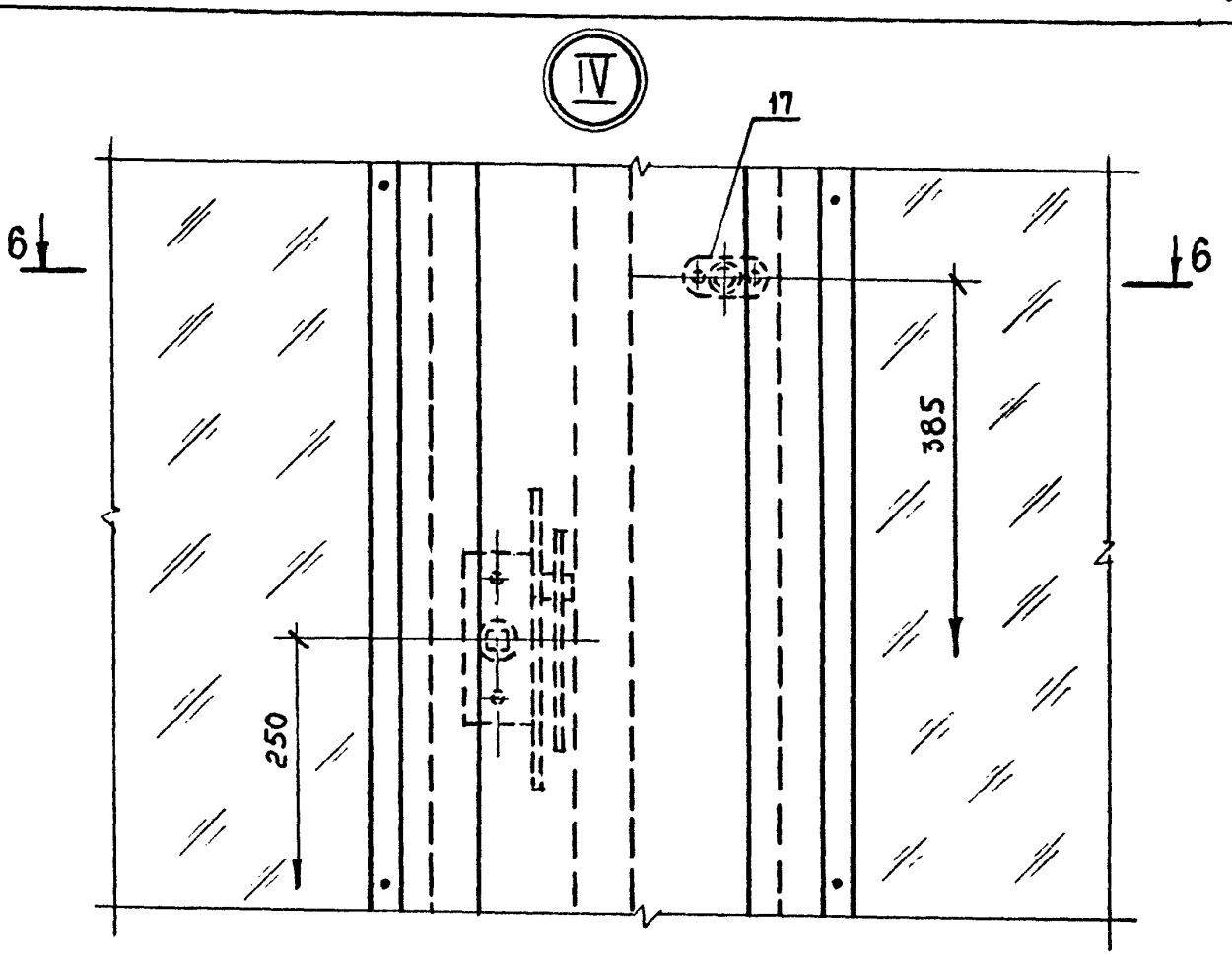

6-6

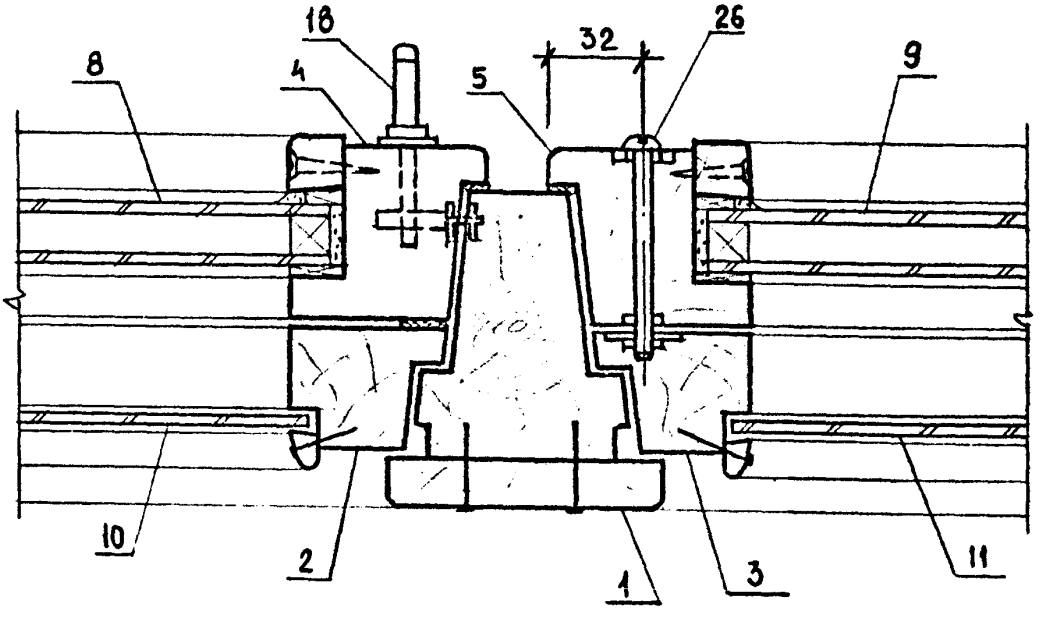

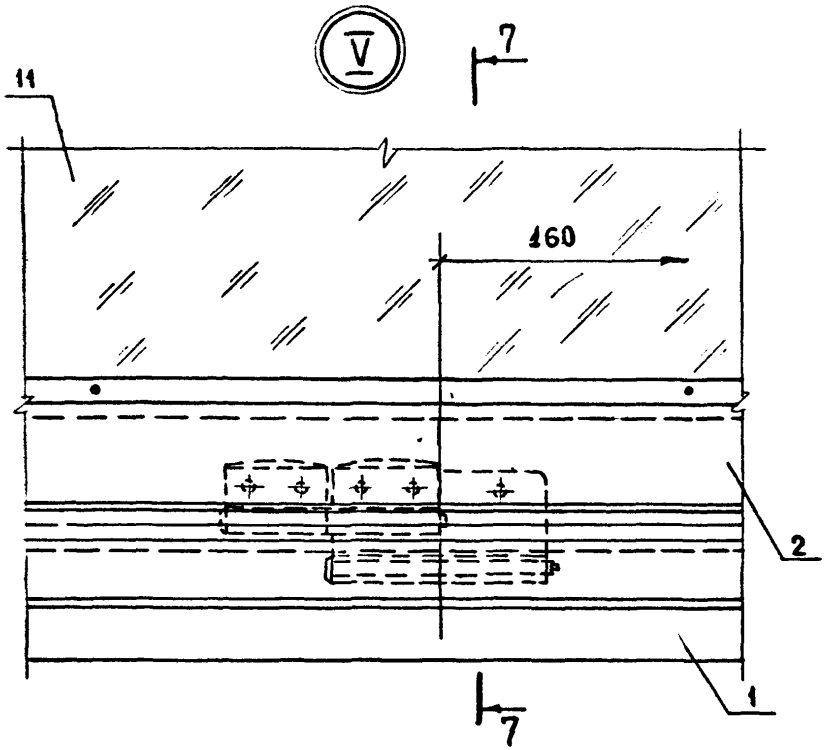

7-7

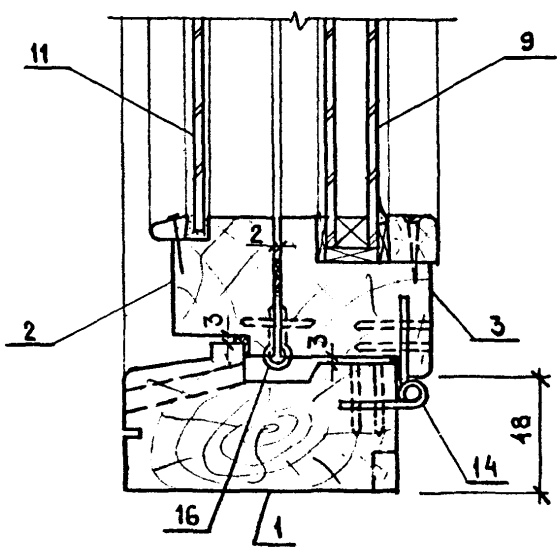

Поз.	Наименование	Кол. на окно						Обозначение документа
		ОТС 12-18.3-МЗД	ОТС 18-18.3-МЗД	ОТС 12-18.3	ОТС 18-18.3	ОТС 12-18.3 В	ОТС 18-18.3 В	
1	Рама Р5	1	—	1	—	1	—	118-88.1-15
	Р6	—	1	—	1	—	1	-15
2	Переплет П5	1	—	1	—	1	—	-21
	П7	—	1	—	1	—	1	-21
3	П6	1	—	1	—	1	—	-21
	П8	—	1	—	1	—	1	-21
4	П9	1	—	1	—	1	—	-25
	П11	—	1	—	1	—	1	-25
5	П10	1	—	1	—	1	—	-25
	П12	—	1	—	1	—	1	-25
6	Штапик Ш1	6,9	9,3	6,9	9,3	6,9	9,3	п.м -2 л.5
7	Ш2	6,8	9,2	6,8	9,2	6,8	9,2	п.м -13 л.1
8	Стеклопакет 440×965×21	1	—	1	—	1	—	ГОСТ 24866-81
	440×1565×23	—	1	—	1	—	1	
9	1020×965×21	1	—	1	—	1	—	
	1020×1565×23	—	1	—	1	—	1	
10	Стекло 430×950×4	1	—	1	—	1	—	ГОСТ 111-78
	430×1550×4	—	1	—	1	—	1	
11	1010×950×4	1	—	1	—	1	—	
	1010×1550×4	—	1	—	1	—	1	
12	Механизм защелкивающ. МЗД	1	1	—	—	—	—	118-88.1-29
13	Петля ПВ 4-90-1	2	2	2	2	5	5	ГОСТ 5089-78
14	ПВ 4-90-2	3	3	3	3	—	—	

Продолжение спецификации см. лист 8

Т-37798/38

Поз.	Наименование	Кол. на окно						Обозначение документа
		ОТС 12-18.3-МЗД	ОТС 18-18.3-МЗД	ОТС 12-18.3	ОТС 18-18.3	ОТС 12-18.3 В	ОТС 18-18.3 В	
15	Петля ПН7-1	2	2	2	2	4	4	ГОСТ 5088-78
16	ПН7-2	2	2	2	2	—	—	
17	Стяжка СТ	8	9	8	9	8	9	ГОСТ 5090-79
18	Завертка ЗР2-1	2	2	4	4	4	4	
19	Прокладки под							
	стеклопакеты	48	52	48	52	48	52	ГОСТ 16338-85Е
20	Материал уплотни-							
	тельный	2,0	2,7	2,0	2,7	2,0	2,7	кг ТУ 21-29-79-81
21	Пенополиуретановые							
	прокладки	15,0	19,8	15,0	19,8	15,0	19,8	п.м ГОСТ 10174-72
22	Резиновые проклад-							
	ки сечением 10×4	7,7	10,1	7,7	10,1	7,7	10,1	п.м ТУ 38-1051082-76
23	Шурупы стальные							
	оцинкованные ф3мм	28	32	28	32	28	32	ГОСТ 1145-80
24	Гвозди строительные	28	32	28	32	28	32	ГОСТ 4028-63
25	Замазка	1,2	2,0	1,2	2,0	1,2	2,0	кг
26	Винт 2М6-70	8	9	8	9	8	9	ГОСТ 17473-72; ГОСТ 17474-72
27	Тиоколовый герметик							
	УТ-32	0,18	0,24	0,18	0,24	0,18	0,24	кг ТУ 38-105368-80
	Масса окна, кг	90	138	87	135	87	135	

Инв. № под. | Подпись и дата | Взам. инв. №

Т-37798/39

118-88.1-13

Лист 8

ОТС 12-24.3-М3Д; ОТС 18-24.3-М3Д

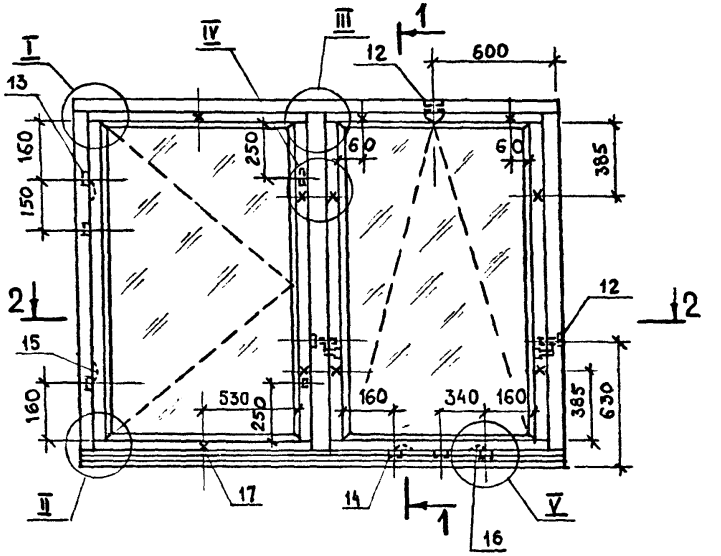

2-2

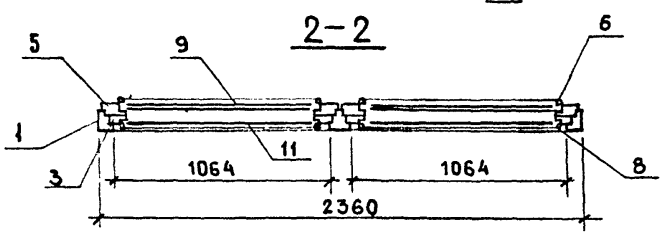

Спецификацию см. на листах 3,4
Узлы I-V см. черт. 118-88.1-13, листы 3-6

				118-88.1-14		
Зав. отд.	Александров		Окно ОТС 12-24.3-М3Д; ОТС 18-24.3-М3Д; ОТС 12-24.3; ОТС 18-24.3; ОТС 12-24.3 В; ОТС 18-24.3 В	Стадия	Лист	Листов
Н. контр.	Прибыткова			Р	1	4
Гл. спец.	Стрелков			ЦНИИПРОМЗДАНИЙ		
Рук. гр.	Прибыткова					
Ст. инж.	Копейка					

Т-37798/36

Расположение приборов в окнах марки ОТС 12-24.3, ОТС 18-24.3 (остальное см. ОТС 12-24.3-МЗД, ОТС 18-24.3-МЗД)

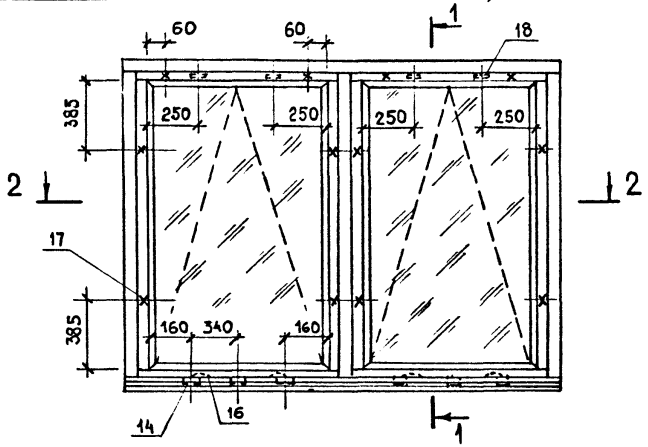

Расположение приборов в окнах марки ОТС 12-24.3 В, ОТС 18-24.3 В (остальное см. ОТС 12-24.3-МЗД, ОТС 18-24.3-МЗД)

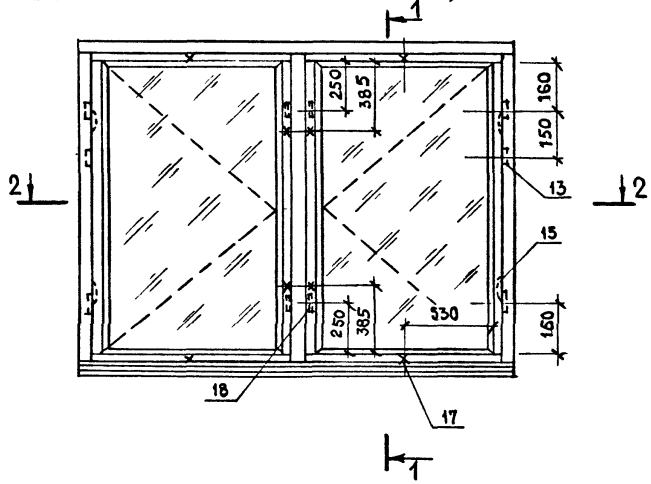

Поз.	Наименование	Кол. на окно						Обозначение документа
		ОТС 12-24.3-М3А	ОТС 18-24.3-М3А	ОТС 12-24.3	ОТС 18-24.3	ОТС 12-24.3В	ОТС 18-24.3В	
1	Рама Р7	1	—	1	—	1	—	118-88.1-15
	Р8	—	1	—	1	—	1	-15
3	Переплет П6	2	—	2	—	2	—	-21
	П8	—	2	—	2	—	2	-21
5	П10	2	—	2	—	2	—	-25
	П12	—	2	—	2	—	2	-25
6	Штапик Ш1	8,0	10,4	8,0	10,4	8,0	10,4	п.м — 2 л.5
7	Ш2	7,9	10,3	7,9	10,3	7,9	10,3	п.м — 13 л.1
9	Стеклопакет 1020×965×21	2	—	2	—	2	—	ГОСТ 24866-81
	1020×1565×23	—	2	—	2	—	2	
11	Стекло 1010×950×4	2	—	2	—	2	—	ГОСТ 111-78
	1010×1550×4	—	2	—	2	—	2	
12	Механизм защелкив. М3Д	1	1	—	—	—	—	118-88.1-29
13	Петля ПВ4-90-1	3	3	—	—	6	6	ГОСТ 5088-78
14	ПВ4-90-2	3	3	6	6	—	—	
15	ПН7-1	2	2	—	—	4	4	
16	ПН7-2	2	2	4	4	—	—	
17	Стяжка СТ	10	10	12	12	8	8	ГОСТ 5090-79
18	Завертка ЗР2-1	2	2	4	4	4	4	
19	Прокладки под							
	стеклопакеты	48	56	48	56	48	56	ГОСТ 16338-85Е
20	Материал уплотни-							
	тельный	2,3	3,0	2,3	3,0	2,3	3,0	кг ТУ 21-29-79-81

Продолжение спецификации см. лист 4.

Поз.	Наименование	Кол. на окно						Обозначение документа
		ОТС 12-24.3-М2Д	ОТС 18-24.3-М2Д	ОТС 12-24.3	ОТС 18-24.3	ОТС 12-24.3В	ОТС 18-24.3В	
21	Пенополиуретано-							
	вые прокладки	17,3	22,2	17,3	22,2	17,3	22,2	п.м ГОСТ 10174-72
22	Резиновые прокла-							
	дки сечением 10×4	8,9	11,3	8,9	11,3	8,9	11,3	п.м ТУ 38-1051082-76
23	Шурупы стальные							
	оцинкованные ф3мм	32	40	32	40	32	40	ГОСТ 1145-80
24	Гвозди строительные	32	40	32	40	32	40	ГОСТ 4028-63
25	Замазка	1,9	2,4	1,9	2,4	1,9	2,4	кг
26	Винт 2М6-70	10	10	12	12	8	8	ГОСТ 17473-72; ГОСТ 17474-72
27	Тиоколовый герме-							
	тик УТ-32	0,2	0,3	0,2	0,3	0,2	0,3	кг ТУ 38-105368-80
	Масса окна, кг	112	174	110	172	109	171	

Инв. № подл. | Подпись и дата | Взам. инв. №

Т-37758/38

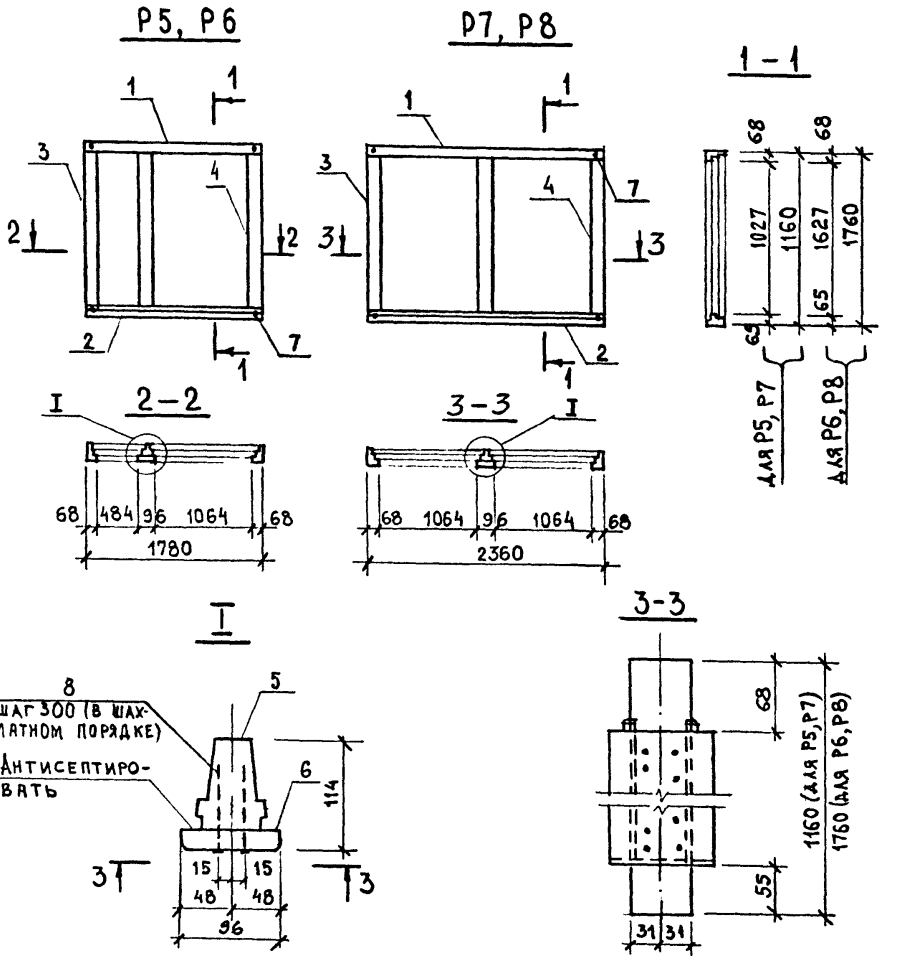

1. Для склеивания брусков (поз.5 и поз.6) применять клей фенолформальдегидный КБ3.
2. Спецификацию см. на листе 2.

Зав. отд	Александров		
Н. контр.	Прибыткова		
Гл. спец.	Стрелков		
Рук. гр.	Прибыткова		
Ст. инж.	Копейка		

118-88.1-15

Рама Р5-Р8

Стадия	Лист	Листов
Р	1	2

ЦНИИПРОМЗДАНИЙ

737798/90

Поз.	Наименование	Кол. на раму				Обозначение документа
		Р5	Р6	Р7	Р8	
1	Брусок рамы БР11	1	1			118-88.1-16
	БР12			1	1	-16
2	БР13	1	1			-17
	БР14			1	1	-17
3	БР15	1		1		-18
	БР16		1		1	-18
4	БР17	1		1		-18
	БР18		1		1	-18
5	БР19	1		1		-19
	БР20		1		1	-19
6	БР21	1		1		-20
	БР22		1		1	-20
7	Нагель	4	4	4	4	ГОСТ 5091-78
8	Гвозди строительные					
	К3×70	9	13	9	13	ГОСТ 4028-63*
	Масса рамы, кг	23,6	29,8	27,6	33,8	
	Объем древесины, м³	0.0425	0.053	0.0485	0.059	

Инв. № подл. | Подпись и дата | Взам. инв. №
737798/18

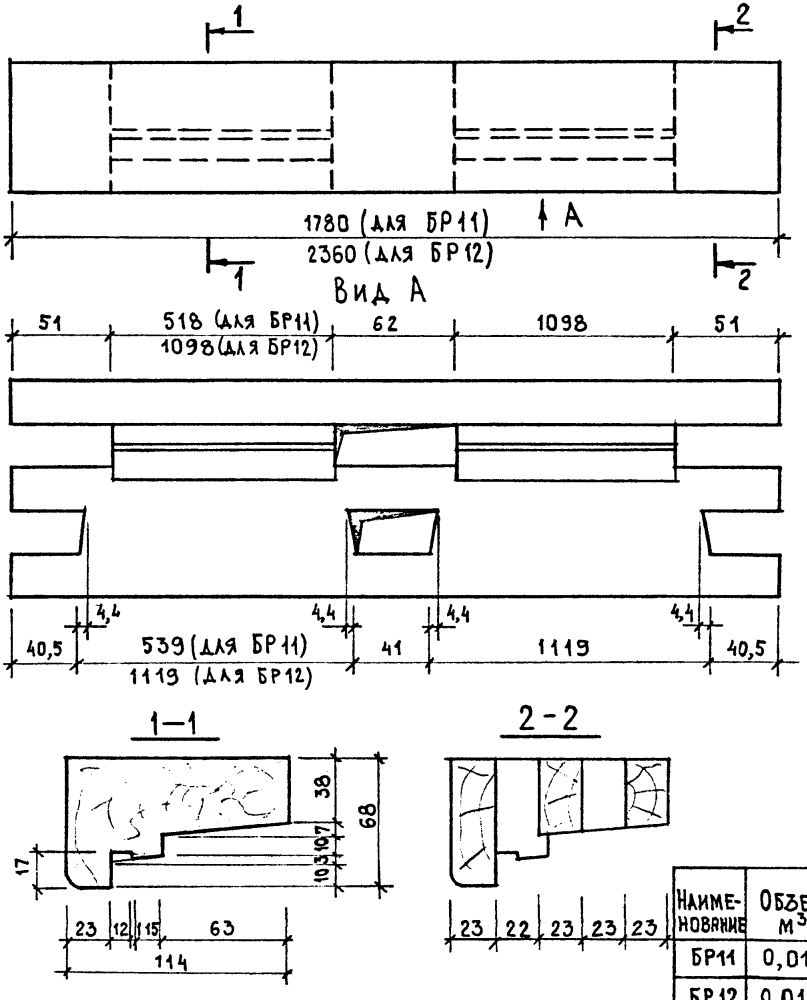

Наименование	Объем, м³
БР11	0,01
БР12	0,013

Н. контр.	Прибыткова	Прибыт-	
Гл. спец.	Стрелков	Стр-	
Рук. гр.	Прибыткова	Прибыт-	
Ст. инж.	Копейка	[illegible]	

Т-37798/42

118-88.1-16

Брусок рамы БР 11, БР 12

Брусок-2 хв.- - ГОСТ 8486-86Е

Стадия	Масса	Масштаб
Р		1:2,5
Лист	Листов 1	

ЦНИИПРОМЗДАНИЙ

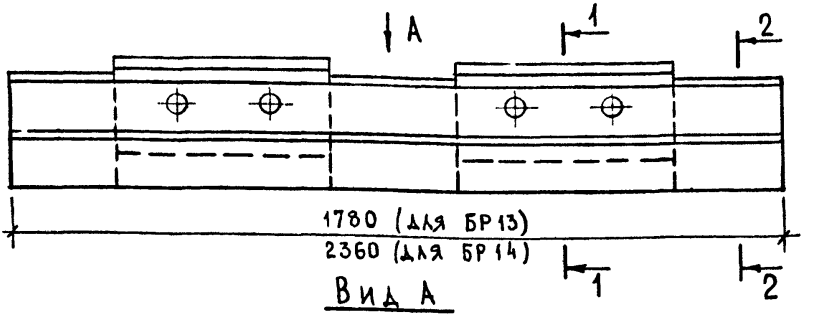

Вид А

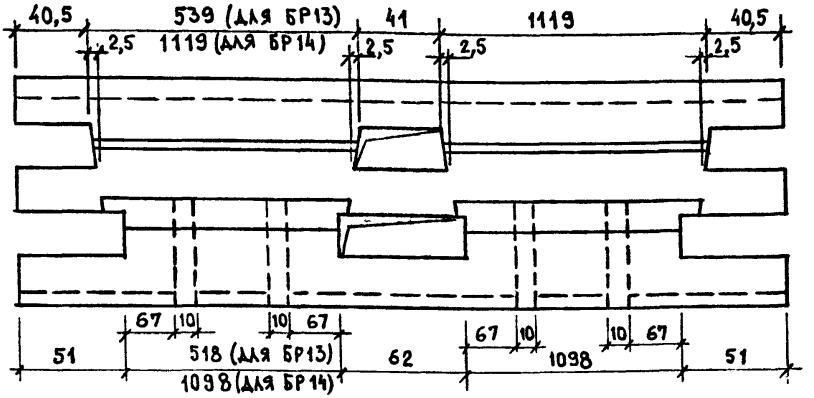

1–1

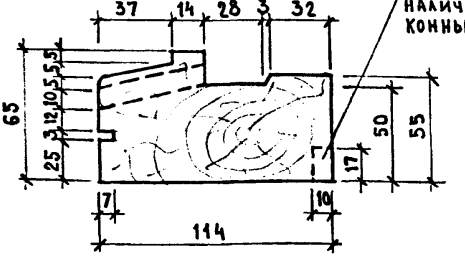

Четверть выбирается при наличии подоконных плит

2–2

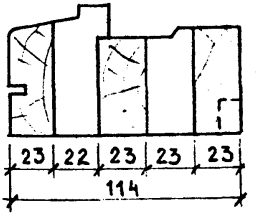

Наименование	Объем м³
БР 13	0,011
БР 14	0,014

Инв. № подл. | Подпись и дата | Взам. инв. №
737398/40

Н. конт.	Прибыткова		
Гл. спец.	Стрелков		
Рук. гр.	Прибыткова		
Ст. инж.	Копейка		

118-88.1-17

Брусок рамы БР 13, БР 14

Стадия	Масса	Масштаб
Р		1:2,5
Лист	Листов 1	

Брусок – 2 хв. – – ГОСТ 8486-86Е

ЦНИИПРОМЗДАНИЙ

БР 15, БР 16

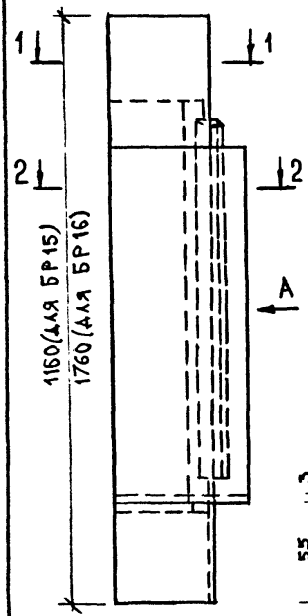

Вид А

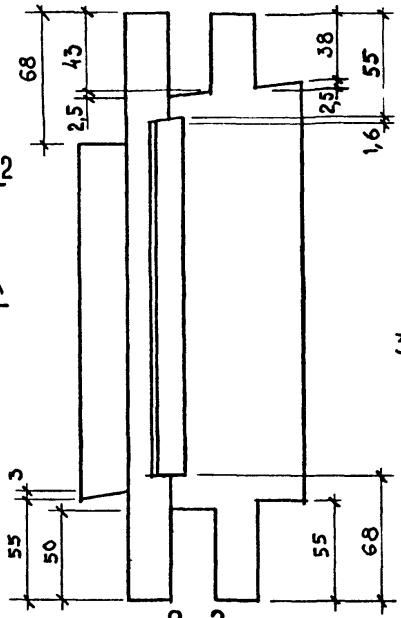

БР 17, БР 18
(ЗЕРКАЛЬНОЕ ОТРАЖЕНИЕ БР 15, БР 16)

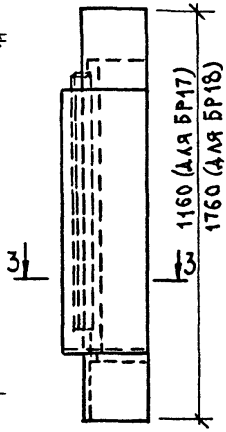

3-3

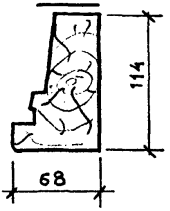

1-1

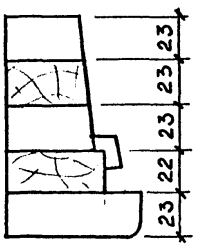

2-2

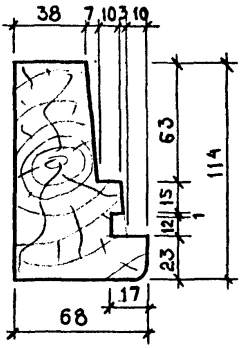

Наименование	Объем, м³
БР 15	0,007
БР 16	0,01
БР 17	0,007
БР 18	0,01

Н. контр.	Прибыткова	
Гл. спец.	Стрелков	
Рук. гр.	Прибыткова	
Ст. инж.	Копейка	

118-88.1-18

Брусок рамы БР 15, БР 16, БР 17, БР 18

Стадия	Масса	Масштаб
Р		1:2,5
Лист	Листов 1	

Брусок – 2 хв. – – ГОСТ 8486-86Е

ЦНИИПРОМЗДАНИЙ

7-37798/43

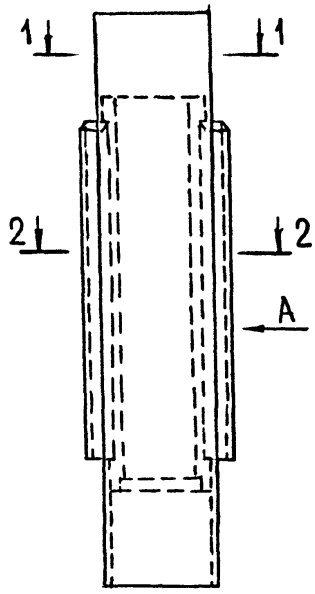

Вид А

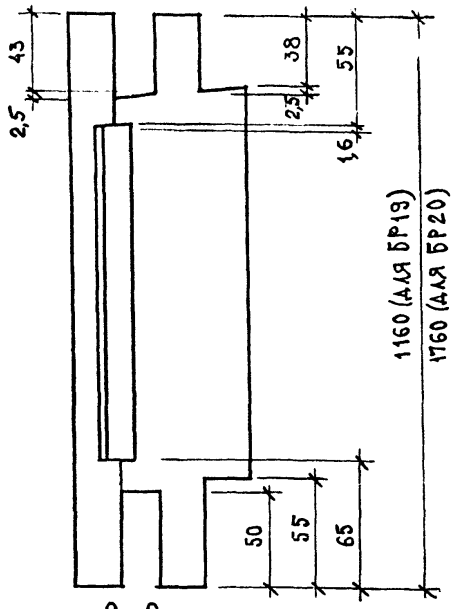

1-1

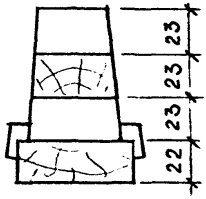

2-2

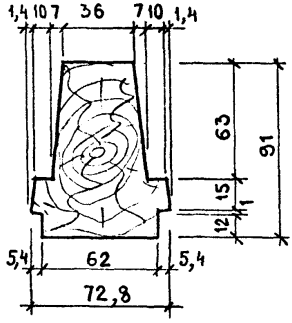

Наименование	Объем м³
БР 19	0,005
БР 20	0,008

Н. контр.	Прибыткова		
Гл. спец.	Стрелков		
Рук. гр.	Прибыткова		
Ст. инж.	Копейка		

118-88.1-19

Брусок рамы БР 19, БР 20

Стадия	Масса	Масштаб
Р		1:2,5
Лист	Листов 1	

Брусок -2 хв.- -ГОСТ 8486-86Е

ЦНИИПРОМЗДАНИЙ

Инв. № подл. | Подпись и дата | Взам. инв. № | Т-37798/4Б

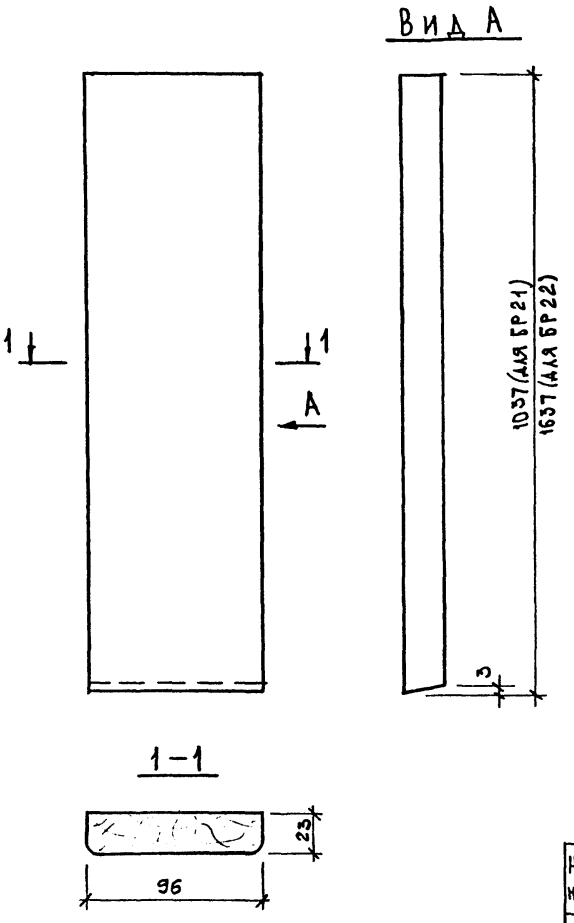

Наименование	Объем, м³
БР21	0,0025
БР22	0,0039

Н. контр.	Прибыткова	
Гл. спец.	Стрелков	
Рук. гр.	Прибыткова	
Ст. инж.	Копейка	

118-88.1-20

Брусок рамы БР21, БР22

Стадия	Масса	Масштаб
Р		1:2,5
Лист	Листов 1	

Брусок -2×в.- -ГОСТ 8486-86Е

ЦНИИПРОМЗДАНИЙ

Инв. № подл. | Подп. и дата | Взам. инв. № | 737798/46

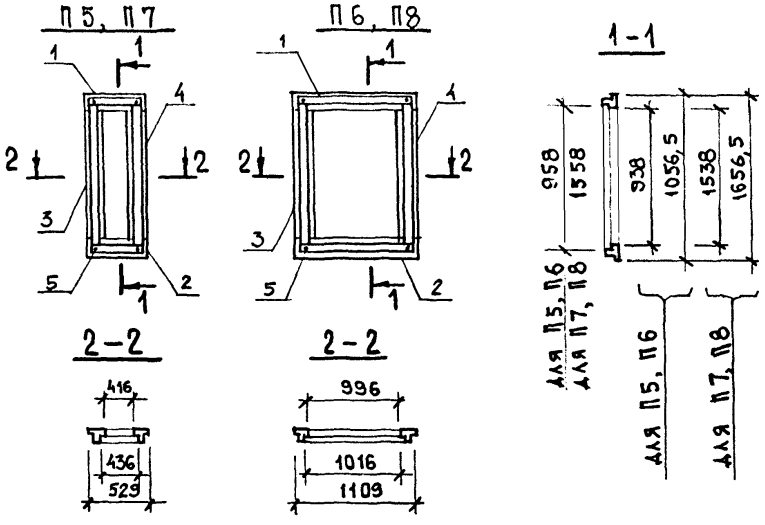

Поз.	Наименование	Кол. на переплет				Обозначение документа
		П5	П6	П7	П8	
1	Брусок переплета БП9	1		1		118-88.1-22
	БП10		1		1	-22
2	БП11	1		1		-23
	БП12		1		1	-23
3	БП13	1	1			-24
	БП14			1	1	-24
4	БП15	1	1			-24
	БП16			1	1	-24
5	Нагель	4	4	4	4	ГОСТ 5091-78
6	Уголник УГ100-2	2	4	4	4	ГОСТ 5091-78
7	Шурупы	10	20	20	20	ГОСТ 1145-80
	Масса переплета, кг	3,2	4,4	4,4	5,6	
	Объем древесины, м³	0.0057	0.0079	0.0079	0.03	

Инв. № подл. | Подпись и дата | Взам. инв. №

Зав. отд.	Александров		
Н. контр.	Прибыткова		
Гл. спец.	Стрелков		
Рук. гр.	Прибыткова		
Ст. инж.	Копейка		

118-88.1-21

Переплет П5-П8

Стадия	Лист	Листов
Р		1

ЦНИИПРОМЗДАНИЙ

Т-37798/43

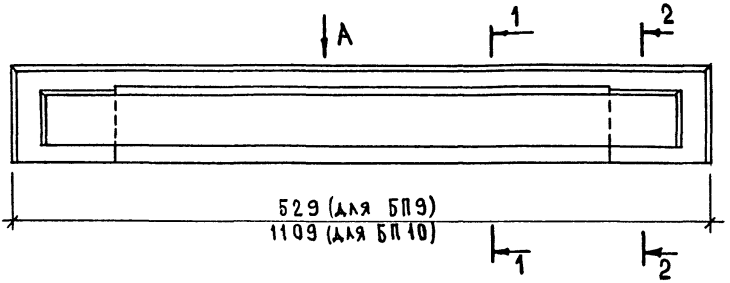

Вид А

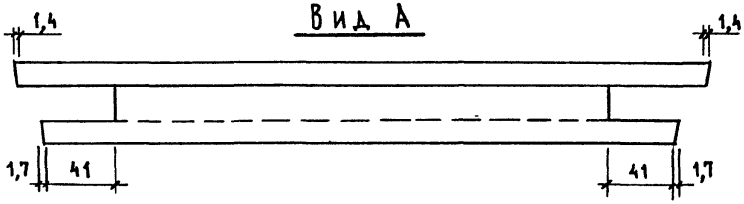

1-1

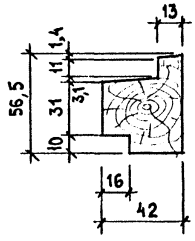

2-2

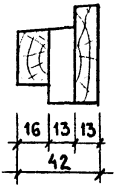

Наименование	Объем, м³
БП9	0,001
БП10	0,002

Н. контр.	Прибыткова	Прибыт-	
Гл. спец.	Стрелков	Стр-	
Рук. гр.	Прибыткова	Прибыт-	
Ст. инж.	Копейка	Копей-	

118-88.1-22

Брусок переплета БП9, БП10

Стадия	Масса	Масштаб
Р		1:2,5
Лист	Листов 1	

Брусок - 2хв - - ГОСТ 8486-86Е

ЦНИИПРОМЗДАНИЙ

Т-37798/48

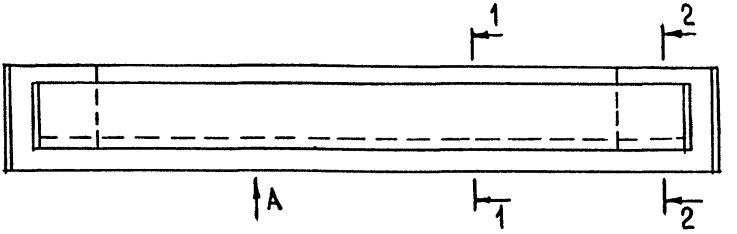

Вид А

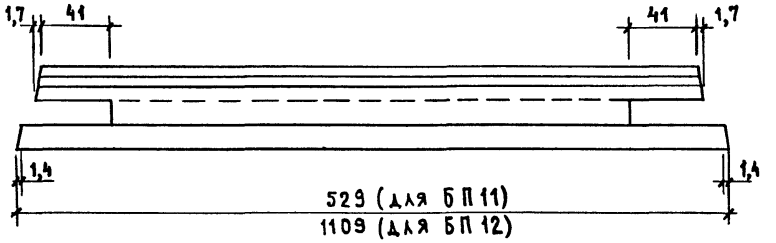

1-1

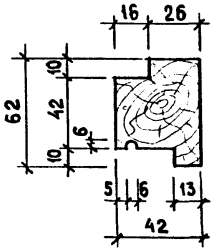

2-2

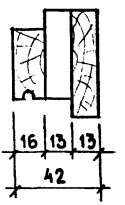

Наименование	Объем, м³
БП 11	0,0011
БП 12	0,0023

Н. контр.	Прибыткова		
Рд. спец.	Стрелков		
Рук. гр.	Прибыткова		
Ст. инж.	Копейка		

118-88.1-23

Брусок переплета

БП 11, БП 12

Стадия	Масса	Масштаб
Р		1:2,5
Лист		Листов 1

Брусок-2хв.-
-ГОСТ 8486-86Е

ЦНИИПРОМЗДАНИЙ

Инв. № подл. | Подпись и дата | Взам. инв. №

Т-37798/43

БП 13, БП 14

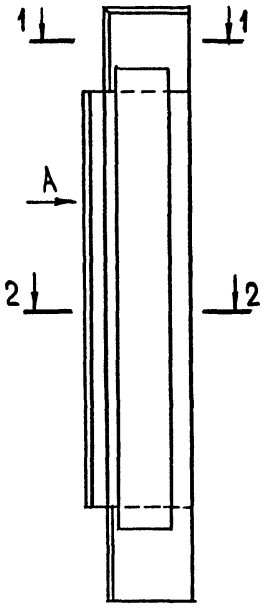

Вид А

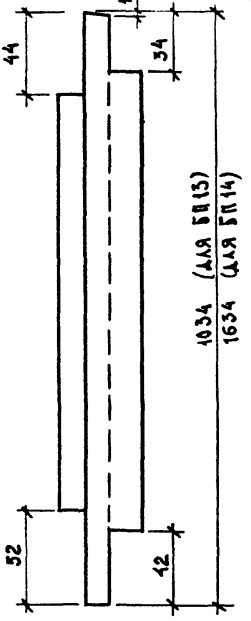

БП 15, БП 16
(зеркальное отражение БП 13, БП 14)

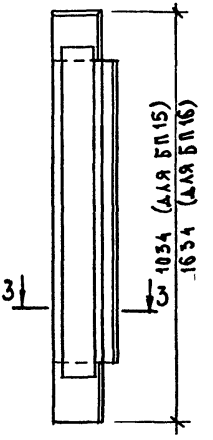

3-3

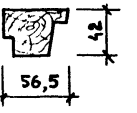

1-1

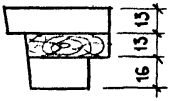

2-2

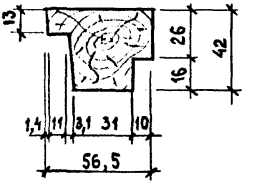

Наименование	Объем, м³
БП13	0,0018
БП14	0,0029
БП15	0,0018
БП16	0,0029

118-88.1-24

Брусок переплета БП 13, БП 14, БП 15, БП 16

Стадия	Масса	Масштаб
Р		1:2,5
Лист	Листов 1	

Брусок - 2 хв.- - ГОСТ 8486-86Е

ЦНИИПРОМЗДАНИЙ

Н. контр.	Прибыткова	
Гл. спец.	Стрелков	
Рук. гр.	Прибыткова	
Ст. инж.	Копейка	

Т-37738/90

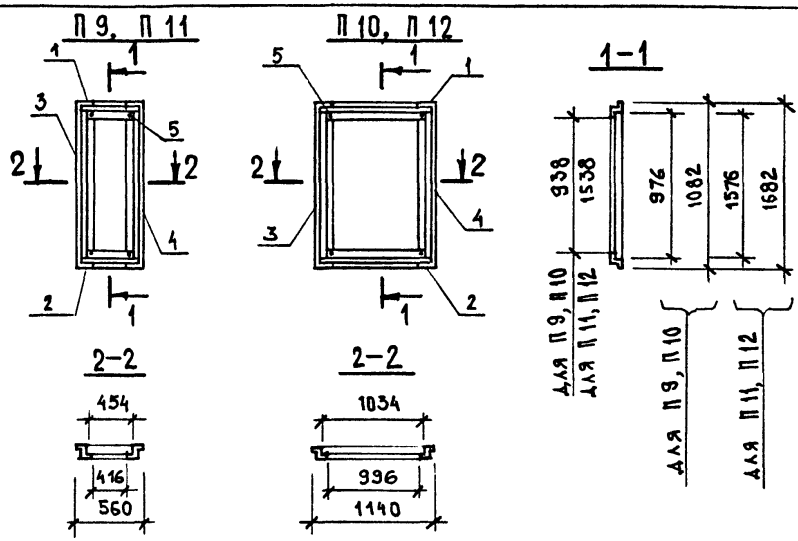

Поз.	Наименование	Кол. на переплет				Обозначение документа
		П 9	П 10	П 11	П 12	
1	Брусок переплета БП 17	1		1		118-88.1-28
	БП 18		1		1	-28
2	БП 19	1		1		-29
	БП 20		1		1	-29
3	БП 21	1	1			-30
	БП 22			1	1	-30
4	БП 23	1	1			-30
	БП 24			1	1	-30
5	Кагель	4	4	4	4	ГОСТ 5091-78
6	Угольник УГ100-2	2	4	4	4	ГОСТ 5091-78
7	Шурупы	10	20	20	20	ГОСТ 1145-80
	Масса переплета, кг	5,1	6,9	6,7	8,5	

118-88.1-25

Зав. отд.	Александров		Переплет П9-12	Стадия	Лист	Листов
Н. контр.	Прибыткова			Р		1
Гл. спец.	Стрелков			ЦНИИПромзданий		
Рук. гр.	Прибыткова					
Ст. инж.	Копейка					

Инв. № подл. | Подпись и дата | Взам. инв. №

Т-37738/5

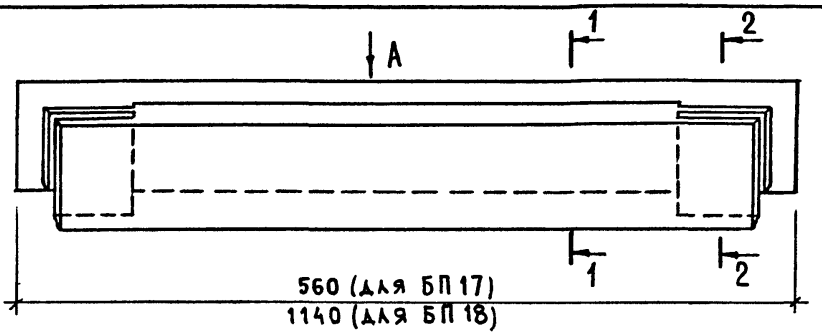

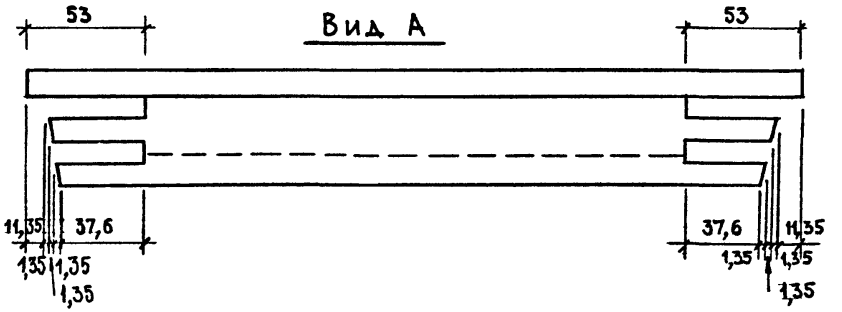

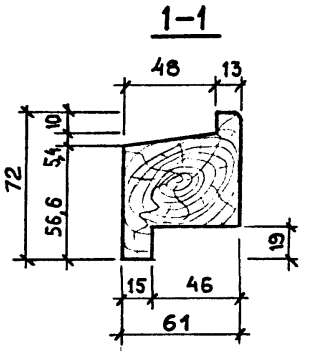

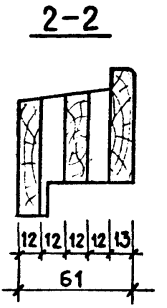

Наименование	Объем, м³
БП 17	0,0016
БП 18	0,0033

118-88.1-26

Брусок переплета БП 17, БП 18

Стадия	Масса	Масштаб
Р		1:2,5
Лист	Листов 1	

Брусок – 2 хв. – – ГОСТ 8486-86Е

ЦНИИПРОМЗДАНИЙ

Н. контр.	Прибыткова	
Гл. спец.	Стрелков	
Рук. гр.	Прибыткова	
Ст. инж.	Копейка	

Т337208/52

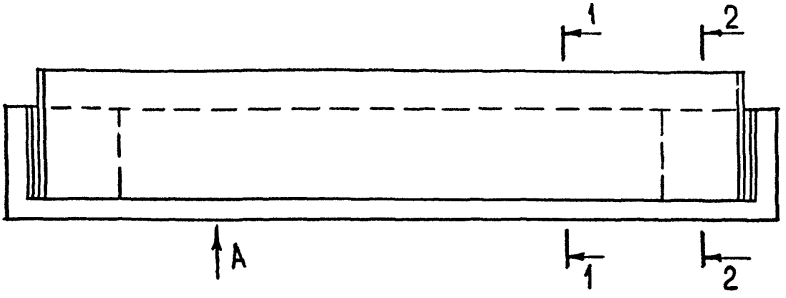

Вид А

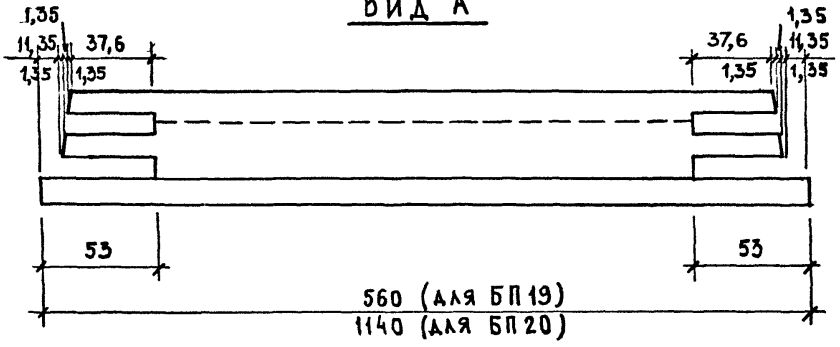

1-1

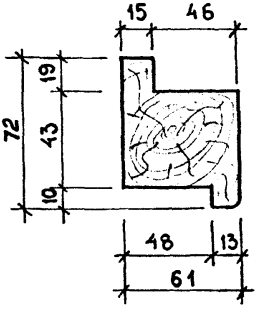

2-2

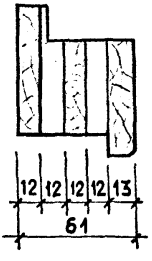

Наименование	Объем м³
БП 19	0,0017
БП 20	0,0035

Инв. № подл. | Подпись и дата | Взам. инв. №

Т-37798/22

Н. контр.	Прибыткова	
Гл. спец.	Стрелков	
Рук. гр.	Прибыткова	
Ст. инж.	Копейка	

118-88.1-27

Брусок переплета БП 19, БП 20

Стадия	Масса	Масштаб
Р		1:2,5
Лист	Листов 1	

Брусок - 2 хв. - - ГОСТ 8486-86Е

ЦНИИПРОМЗДАНИЙ

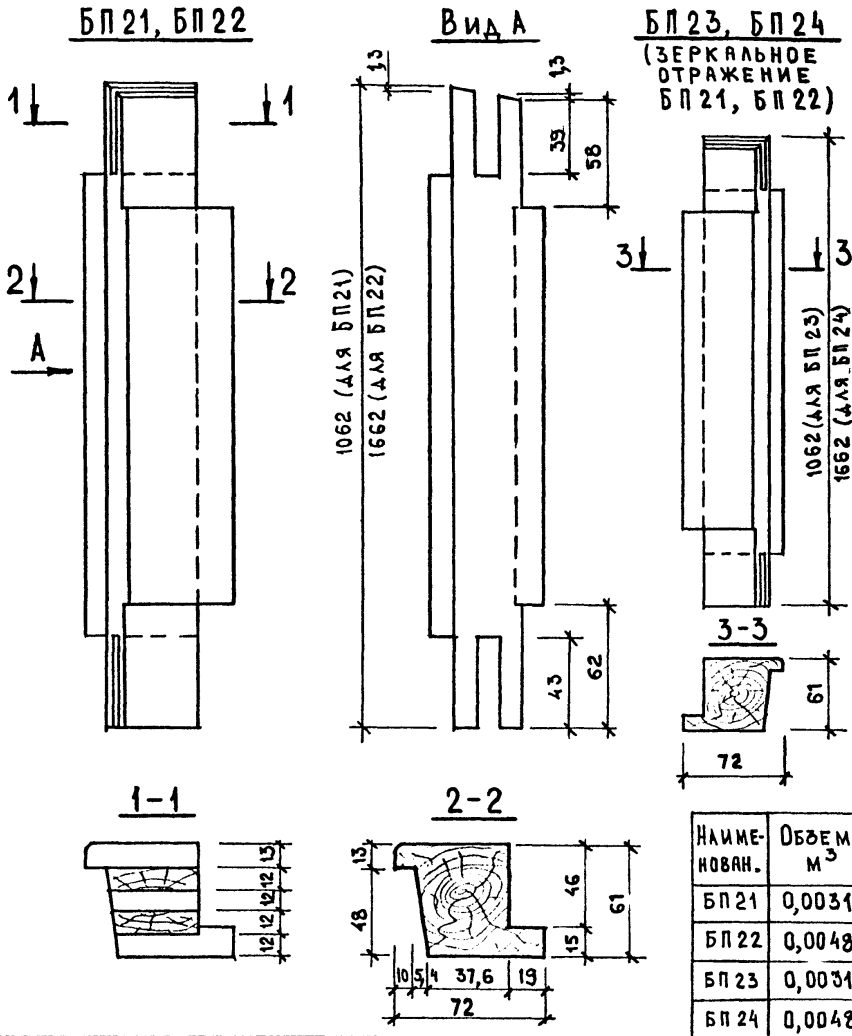

Наименован.	Объем, м³
БП21	0,0031
БП22	0,0048
БП23	0,0031
БП24	0,0048

Н. контр.	Прибыткова		
Гл. спец.	Стрелков		
Рук. гр.	Прибыткова		
Ст. инж.	Копейка		

118-88.1-28

Брусок переплета БП21, БП22, БП23, БП24

Стадия	Масса	Масштаб
Р		1:2,5

Лист | Листов 1

Брусок - 2 хв. - ГОСТ 8486-86Е

ЦНИИПРОМЗДАНИЙ

Т-37798/54

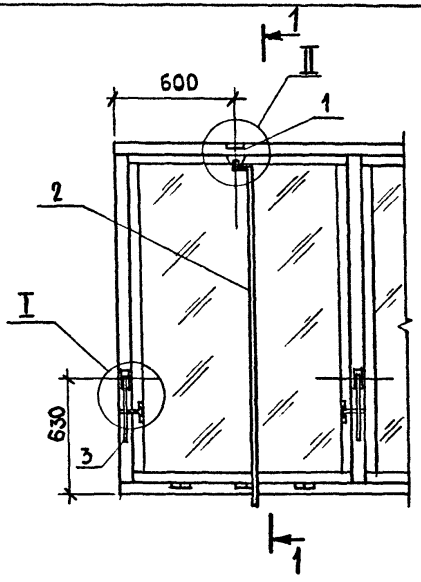

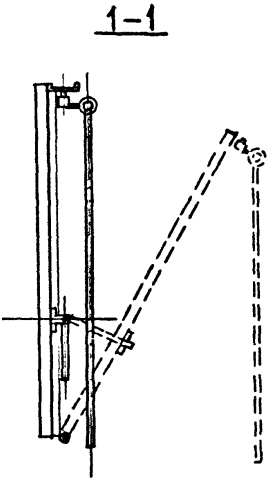

Марка	Поз.	Наименование	Кол.	Обозначение документа	Масса, кг
МЗД	1	Защелка З	1	118-88.1-30	3,6
	2	Ручка защелки Р3	1	-40	
	3	Ограничитель ОГ	2	-43	

Узел I см. на листе 2.
Узел II см. на листе 3.

Зав. отд.	Александров	
Н. контр.	Прибыткова	
Гл. спец.	Стрелков	
Рук. гр.	Прибыткова	
Ст. инж.	Копейка	

118-88.1-29

Механизм защелкивающий МЗД

Стадия	Лист	Листов
Р	1	3

ЦНИИПРОМЗДАНИЙ

Инв. № подл. | Подпись и дата | Взам. инв. №

Т-37298/59

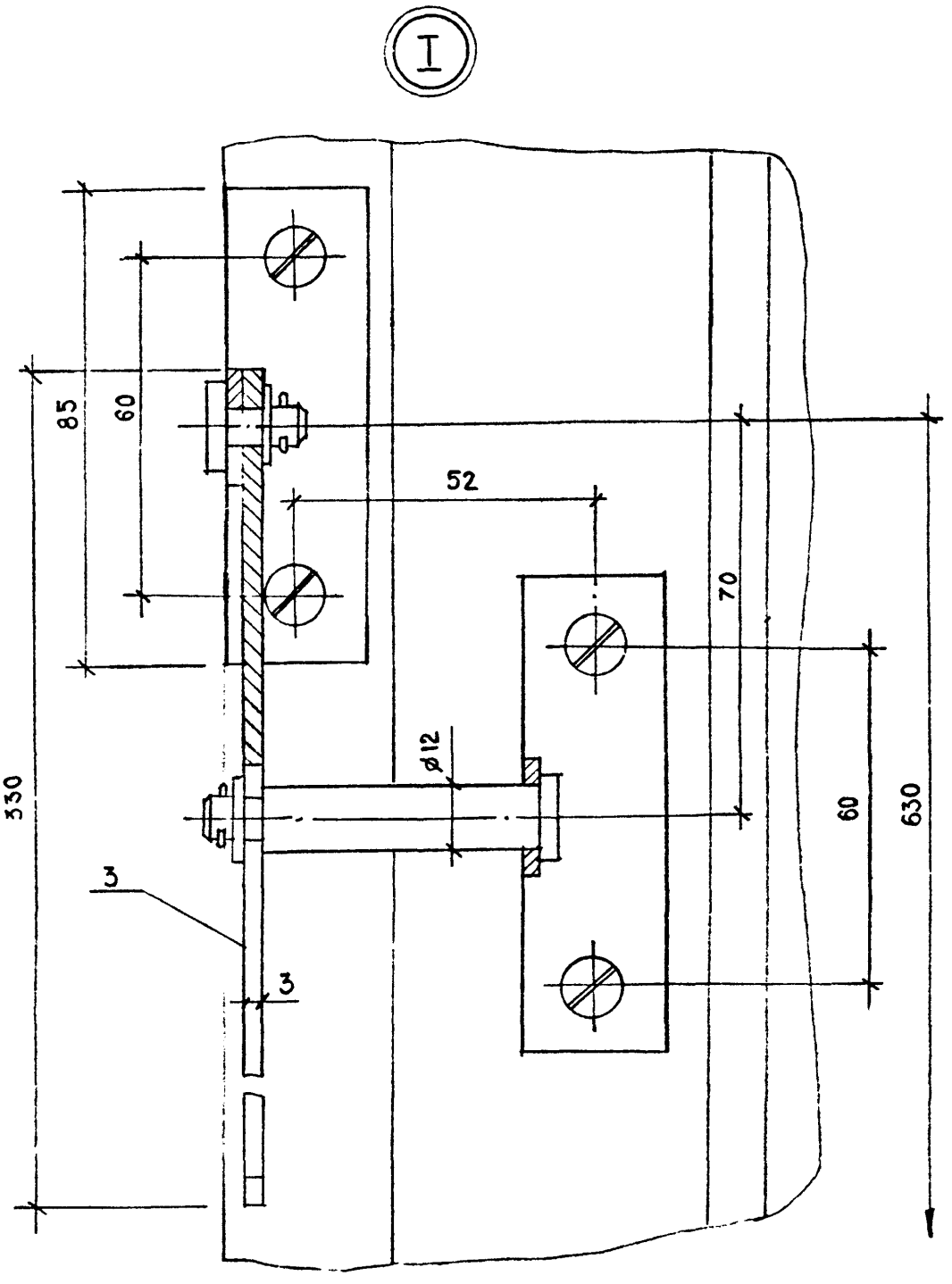
I
85
60
52
70
330
ø12
60
630
3
3

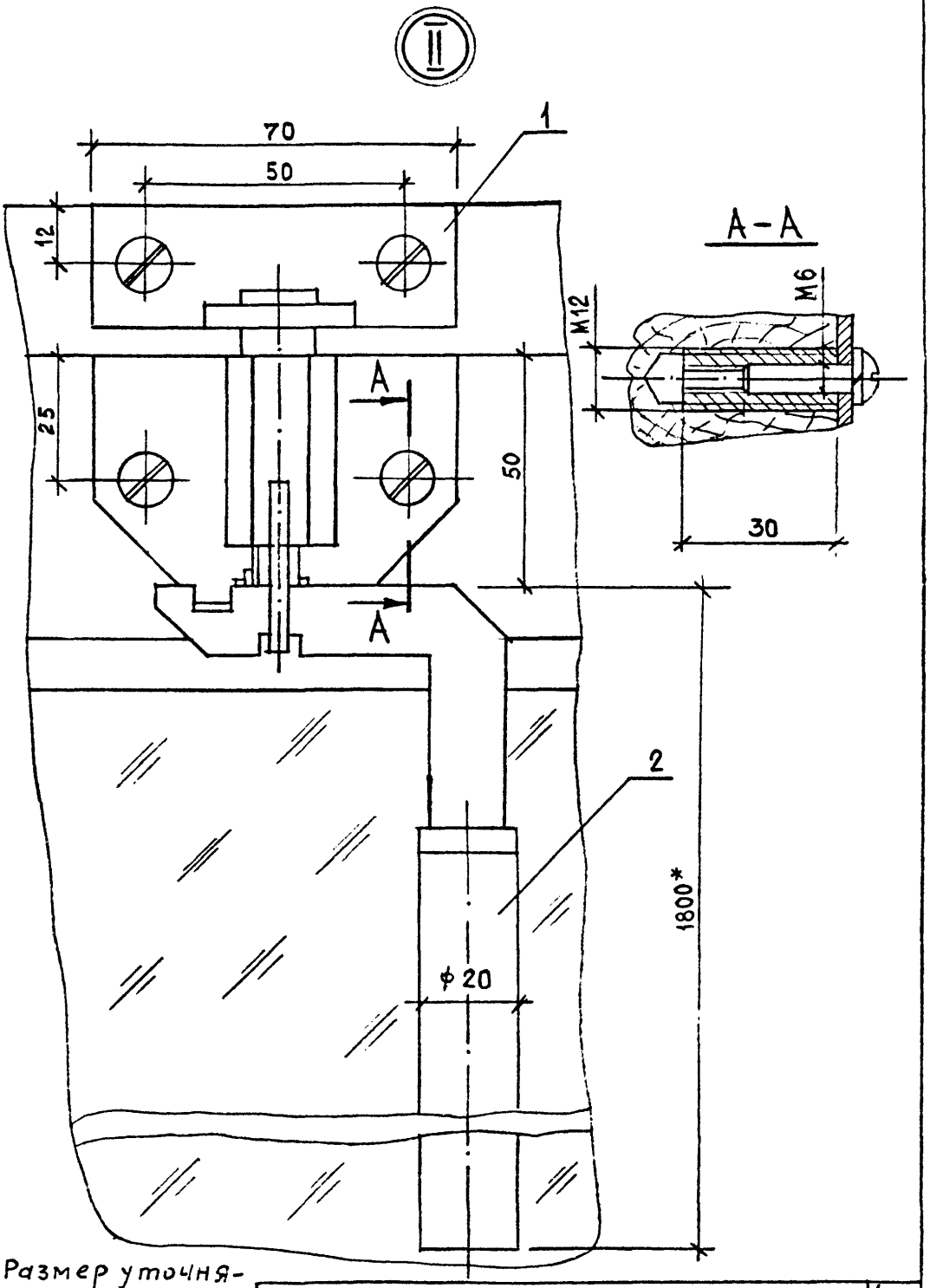

* Размер уточняется в конкретном проекте.

Инв. № под.	Подпись и дата	Взам. инв. №
Т-37798/58		

118-88.1-29

Лист 3

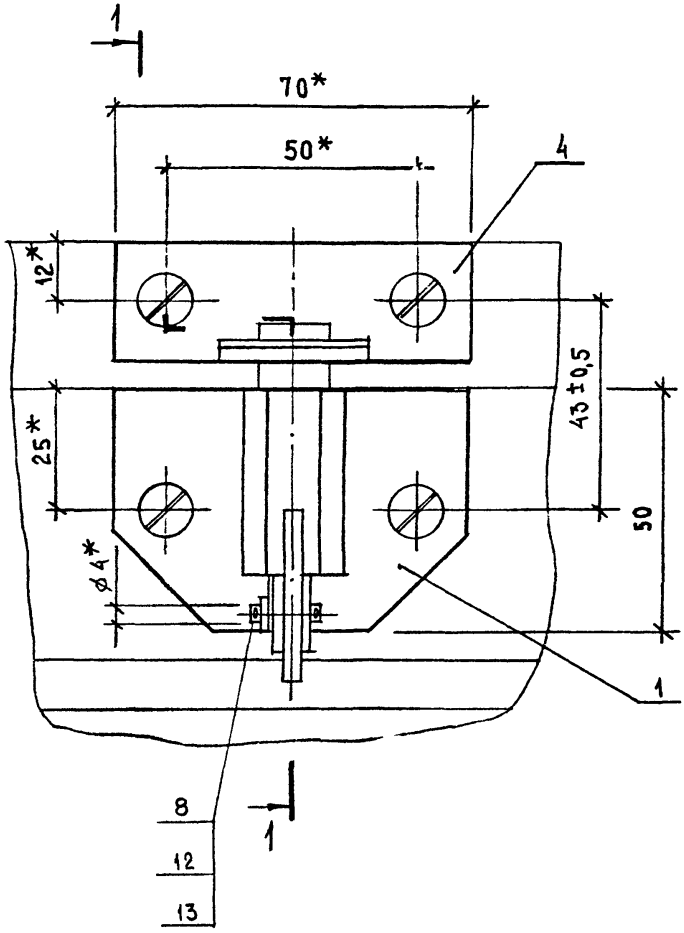

				118-88.1-30		
Н.КОНТР	ПРИБЫТКОВА			ЗАЩЕЛКА 3	СТАДИЯ	ЛИСТ	ЛИСТОВ
ГЛ.СПЕЦ	СТРЕЛКОВ				Р	1	3
РУК.ГРУП	ПРИБЫТКОВА				ЦНИИПРОМЗДАНИЙ		
СТ.ИНЖ	КОПЕЙКА						

Т-37798/58

1-1

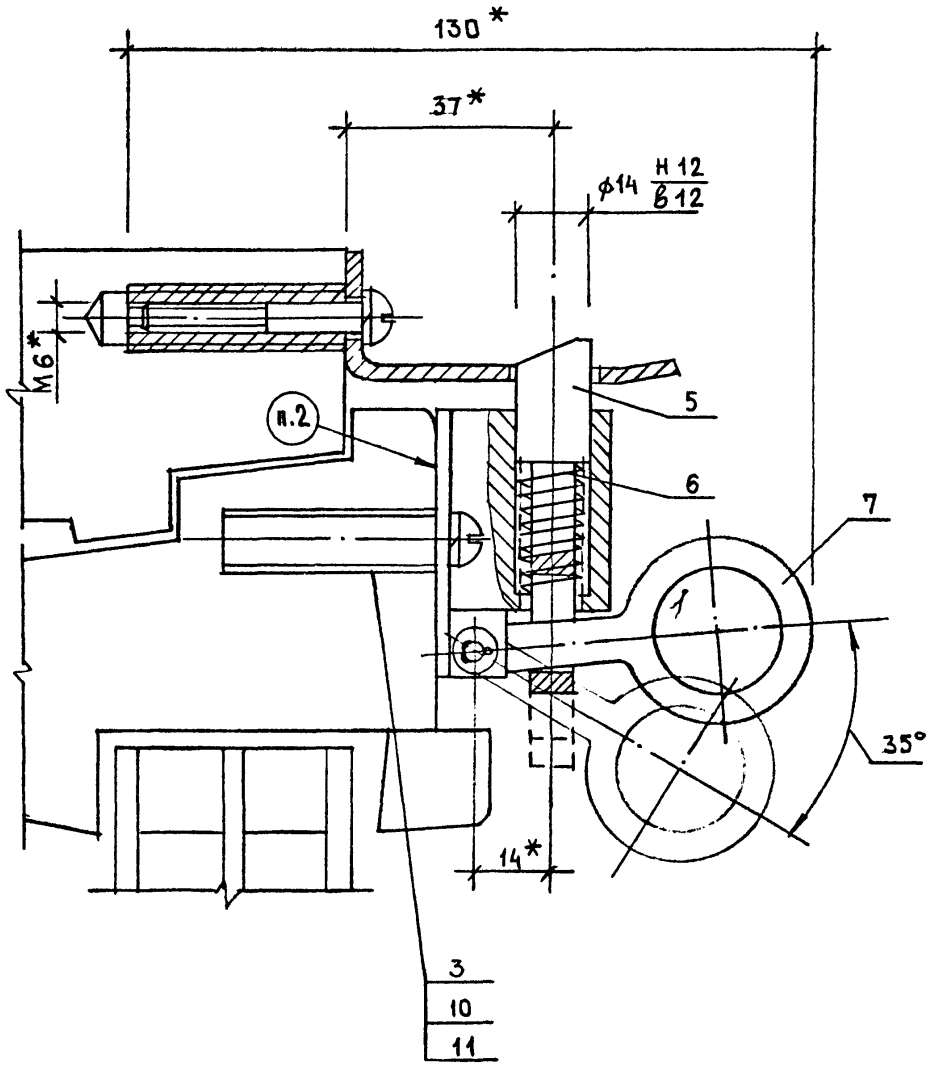

* РАЗМЕРЫ ДЛЯ СПРАВОК

Инв. № под.	Подпись и дата	Взам. инв. №
Т-37398/58		

Марка	Поз.	Наименование	Кол.	Обозначение документа	Масса, кг
	1	Кронштейн	1	118-88.1 – 37	
	3	Втулка ВТ	4	– 31	
	4	Скоба	1	– 32	
Защелка 3	5	Язычок	1	– 33	
	6	Пружина	1	– 34	0,49
	7	Тяга	1	– 35	
	8	Ось	1	– 36	
	10	Винт М6×35-01 9	4	ГОСТ 17473-80	
	11	Шайба 6 65Г 01 9	4	ГОСТ 6402-70	
	12	Шайба 4.01.01 9	2	ГОСТ 11371-78	
	13	Шплинт 1×10-005	2	ГОСТ 397-79	

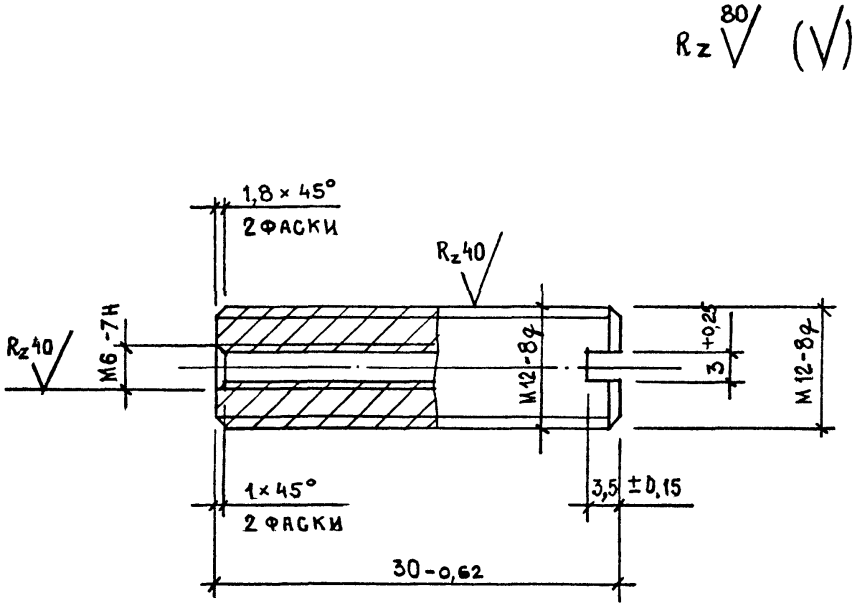

Покрытие: Хим. Окс. прм.

				118-88.1-31			
				Втулка ВТ	Стадия	Масса	Масштаб
					Р	0,02	2:1
					Лист	Листов 1	
Н. контр	Прибыткова			Круг	В 14 ГОСТ 2590-71 / 35 ГОСТ 1050-74	ЦНИИПРОМЗДАНИЙ	
Гл. спец	Стрелков						
Рук. груп	Прибыткова						
Ст. инж	Копейка						

Инв. № под. Т-37798/61 | Подпись и дата | Взам. инв. N

∀ (√)

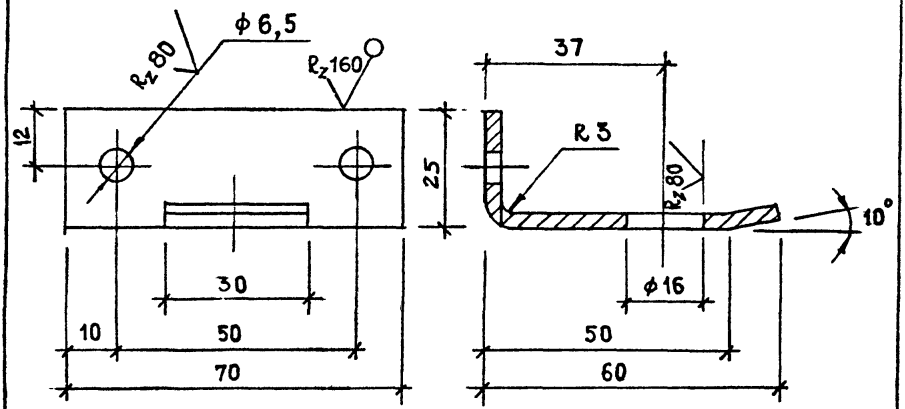

1. Предельные отклонения размеров:
   отверстий – по H14; валов – h14;
   остальных – $\pm \frac{IT14}{2}$
2. Покрытие: грунтовка ГФ-021, ГОСТ 25129-82;
   эмаль МЛ-12, светло-дымчатая, ГОСТ 9754-76, III.Б/1.

Н. контр	Прибыткова		
Гл. спец	Стрелков		
Рук. груп	Прибыткова		
Ст. инж.	Копейка		

118-88.1-32

Скоба

Стадия	Масса	Масштаб
Р	0,07	1:1
Лист	Листов 1	

Лист Б-ПН-3 ГОСТ 19903-74
В Ст.3 кп2 ГОСТ 16523-70

ЦНИИПРОМЗДАНИЙ

Т-37708/82

$R_z 80$ (√)

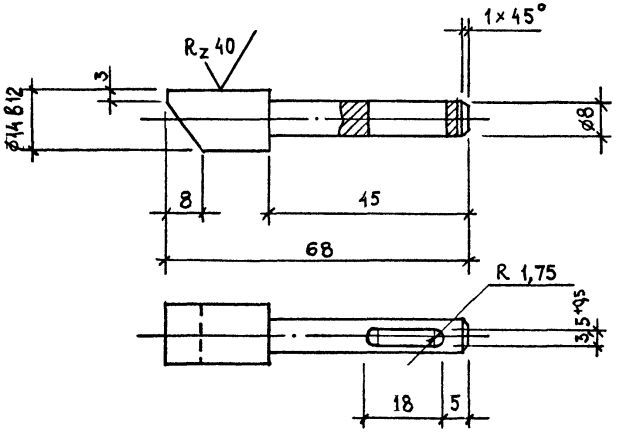

1. Неуказанные предельные отклонения размеров: отверстий – H14; валов – h 14; остальных – $\pm \frac{IT14}{2}$.
2. Покрытие: Хим. Окс. прм.

				118-88.1-33		
				Язычок	Стадия: Р	Масса: 0,04
					Масштаб: 1:1	
					Лист	Листов 1
Н. контр.	Прибыткова			Круг В16 ГОСТ 2590-71 / Вст3кп2 ГОСТ 535-79	ЦНИИПРОМЗДАНИЙ	
Гл. спец.	Стрелков					
Рук. груп.	Прибыткова					
Ст. инж.	Копейка					

Инв. № подл. | Подпись и дата | Взам. инв. №

7-3778/63

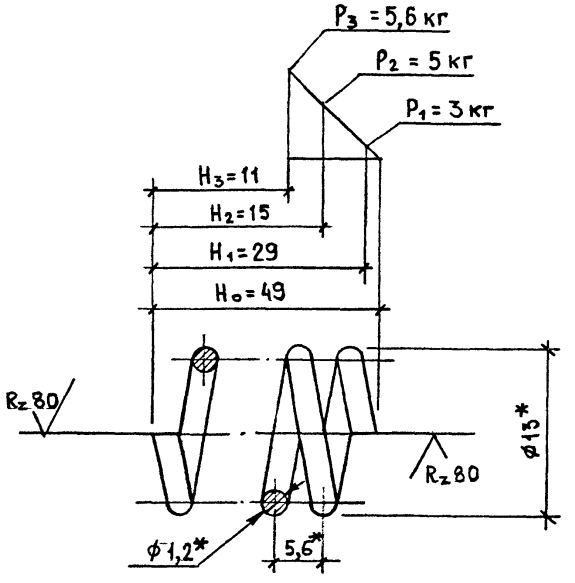

1. HRC	40...45
2. L	378 мм
3. n	8,5
4. n_1	10
5. Направление навивки	правое
6. Dc	10,6 мм

7. *Размеры для справок
8. Покрытие: Хим. Окс. прм.

		118-88.1-34	
		Пружина	Стадия: Р; Масса: 0,003; Масштаб: 4:1
			Лист; Листов 1
Н. контр	Прибыткова	Проволока I-1,2 ГОСТ 9389-75	ЦНИИПРОМЗДАНИЙ
Гл. спец	Стрелков		
Рук. груп	Прибыткова		
Ст. инж.	Копейка		

Т-37398/6У

∀ (V)

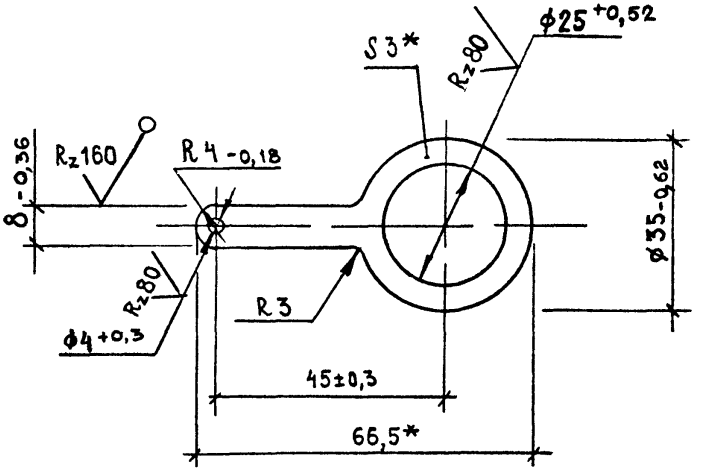

1. *Размеры для справок.
2. Покрытие: Хим. Окс. прм.

				118-88.1-35	
				Тяга	Стадия: Р; Масса: 0,02; Масштаб: 1:1
					Лист; Листов 1
Н. контр	Прибыткова			Лист Б-ПН-3 ГОСТ 19903-74 / В Ст3 кп 2 ГОСТ 16523-70	ЦНИИПРОМЗДАНИЙ
Гл. спец	Стрелков				
Рук. груп	Прибыткова				
Ст. инж	Копейка				

Инв. № подл. | Подпись и дата | Взам. инв. №

Т-37738/65

Rz80

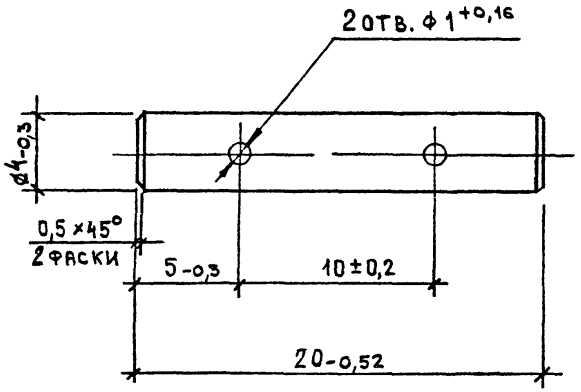

Покрытие: Хим. Окс. прм.

				118-88.1-36		
				Ось	Стадия: Р	Масса: 0,002	Масштаб: 4:1
					Лист	Листов 1
Н. контр.	Прибыткова			Круг В 85 ГОСТ 2590-71 / В Ст. 3 кп.2 ГОСТ 535-79	ЦНИИПРОМЗДАНИЙ	
Гл. спец.	Стрелков					
Рук. груп	Прибыткова					
Ст. инж.	Копейка					

Т-37398/6с

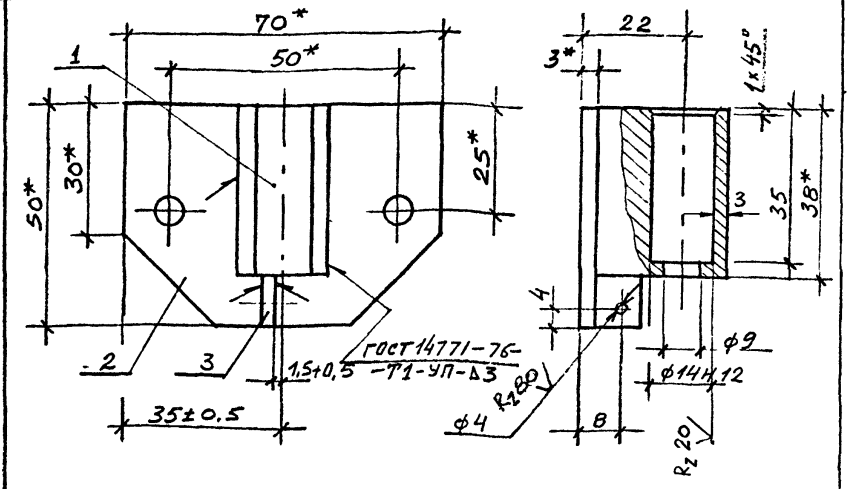

Марка	Поз	Наименование	Кол.	Обозначение документа	Масса, кг
Кронштейн	1	Бобышка	1		0.20
	2	Плита	1		
	3	Ребро	1	Б.Ч.	
		Лист Б-ПИ-3		ГОСТ 19904-74	
		ВСт. 3кп2		ГОСТ 16523-70	
		10h × 12h14			

1. *Размеры для справок.
2. Неуказанные предельные отклонения размеров: отверстий – H14; валов – h14; остальных – $\pm \frac{IT14}{2}$.
3. Шероховатость поверхностей деталей БЧ в местах реза $R_z 160$
4. Покрытие: грунтовка ГФ-021, ГОСТ 25129-82, эмаль МЛ-12, светло-дымчатая, ГОСТ 9754-76, III. 6/1, кроме отверстий.

Н. контр	Прибыткова		
Гл. спец	Стрелков		
Рук. гр	Прибыткова		
Ст. инж	Копейка		

118-88.1-37

Кронштейн

Стадия	Лист	Листов
Р		1

ЦНИИПРОМЗДАНИЙ

Инв. № подл. | Подпись и дата | Взам. инв. №

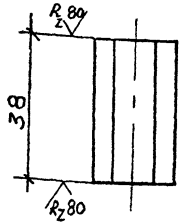

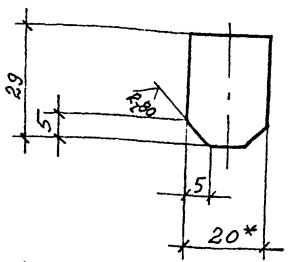

1. * Размер для справок.
2. Предельные отклонения размеров: валов – h14; остальных – $\pm \frac{JT14}{2}$

				118-88.1-38		
				Бобышка	Стадия: Р	Масса: 0.17
					Масш.: 1:1	
					Лист	Листов 1
Н. контр	Прибыткова			Лист Б-ПН-20 ГОСТ 19903-74 Ст3кп2 ГОСТ 16523-70	ЦНИИПРОМЗДАНИЙ	
Гл. спец	Стрелков					
Рук гр	Прибыткова					
Ст. инж.	Копейка					

Т-37708/68

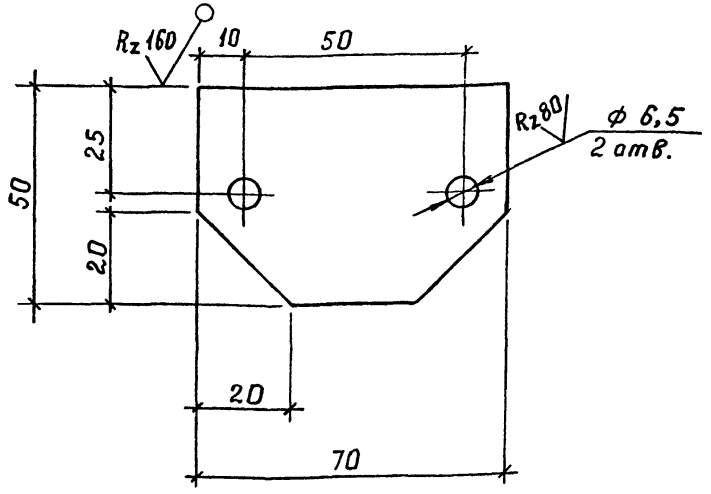

Предельные отклонения размеров:
отверстий - Н14; валов - Н 14; остальных - $\pm \frac{УТ14}{2}$

				118-88.1 - 39			
				Плита	Стадия	Масса	Масштаб
					Р	0,07	1:1
					Лист	Листов 1	
Н. контр	Прибыткова	Прибыт		Лист Б ПН 3 ГОСТ 19903-74 / В Ст3 кп2 ГОСТ 16523-70	ЦНИИПРОМЗДАНИЙ		
Гл. спец	Стрелков	Стр					
Рук. гр.	Прибыткова	Прибыт					
Ст. инж	Константинова	Кон					

Инв. N подл. Т-37798/69 | Подпись и дата | Взам. инв. N

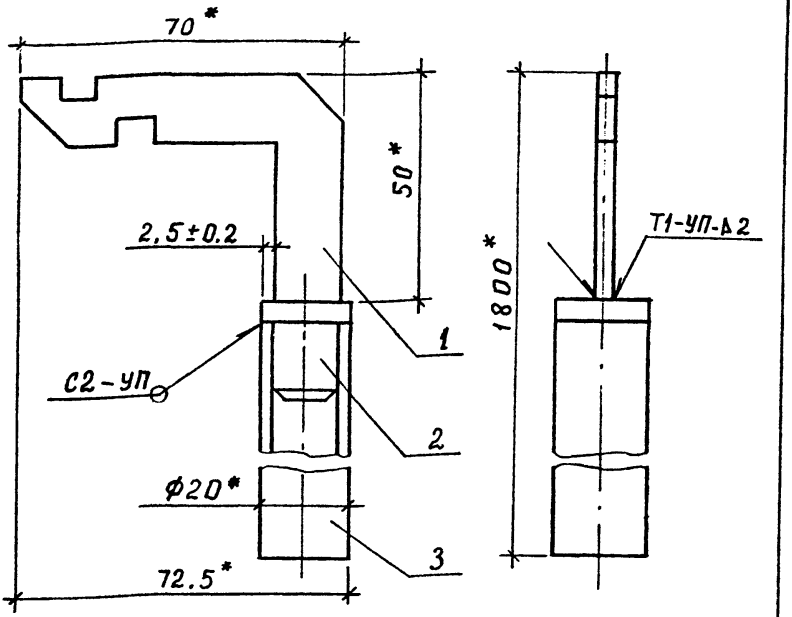

Марка	Поз	Наименование	Кол	Обозначение документа	Масса, кг
Ручка защелки Р3	1	Рычаг	1	118-88.1-41	2,3
	2	Палец	1	118-88.1-42	
	3	Ручка		Б.Ч.	
		Труба 20×3 ГОСТ 8734-75			
		Б10 ГОСТ 8733-87, L=1745 h14	1		

1. * Размеры для справок
2. Сварные швы выполнять по ГОСТ 14771-76
3. Покрытие: грунтовка ГФ-021, ГОСТ 25129-82, Эмаль МЛ-12, светло-дымчатая, ГОСТ 9754-76, III. Б/1

Н. контр	Дрибыткова		
Гл. спец	Стрелков		
Рук. гр уп	Прибыткова		
Ст. инж	Константинова		

118-88.1-40

Ручка защелки Р3

Стадия	Лист	Листов
Р		1

ЦНИИПРОМЗДАНИЙ

Т-37798/70

√(√)

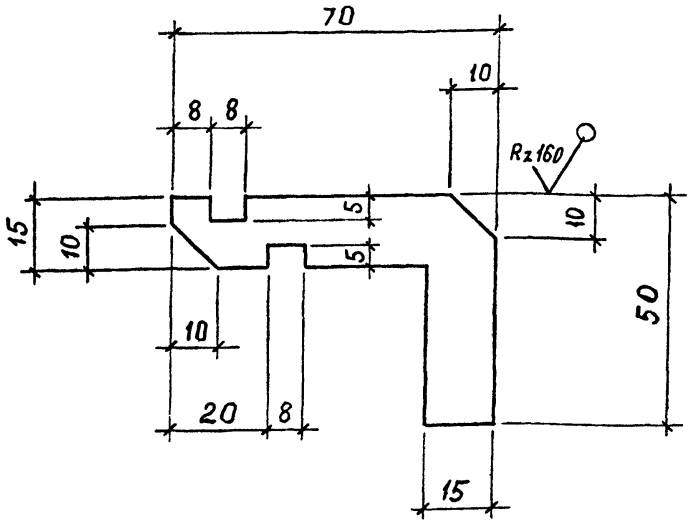

Предельные отклонения размеров:
отверстий - H14; валов - h14; остальных - $\pm \frac{IT14}{2}$

Н. контр	Прибыткова		
Гл. спец	Стрелков		
Рук. гр	Прибыткова		
Ст. инж.	Константинова		

118-88.1-41

Рычаг

Стадия	Масса	Масштаб
Р	0,03	1:1
Лист	Листов 1	

Лист Б-ПН3 ГОСТ 19903-74
ВСт3кп2 ГОСТ 16523-70

ЦНИИПРОМЗДАНИЙ

Инв. № подл. | Подпись и дата | Взам. инв. №

7-37798/71

(✓)

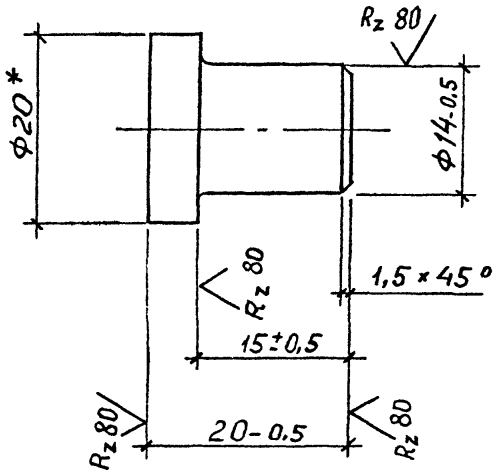

* Размер для справок

				118-88.1-42		
				Палец	Стадия: Р	Масса: 0,06
					Масштаб: 2:1	
					Лист	Листов 1
Н. контр	Прибыткова			Круг В-20 ГОСТ 2590-71 / 8Ст3кп2 ГОСТ 535-79	ЦНИИПРОМЗДАНИЙ	
Гл. спец	Стрелков					
Рук. гр.	Прибыткова					
Ст. инж.	Константинова					

Т-37798/12

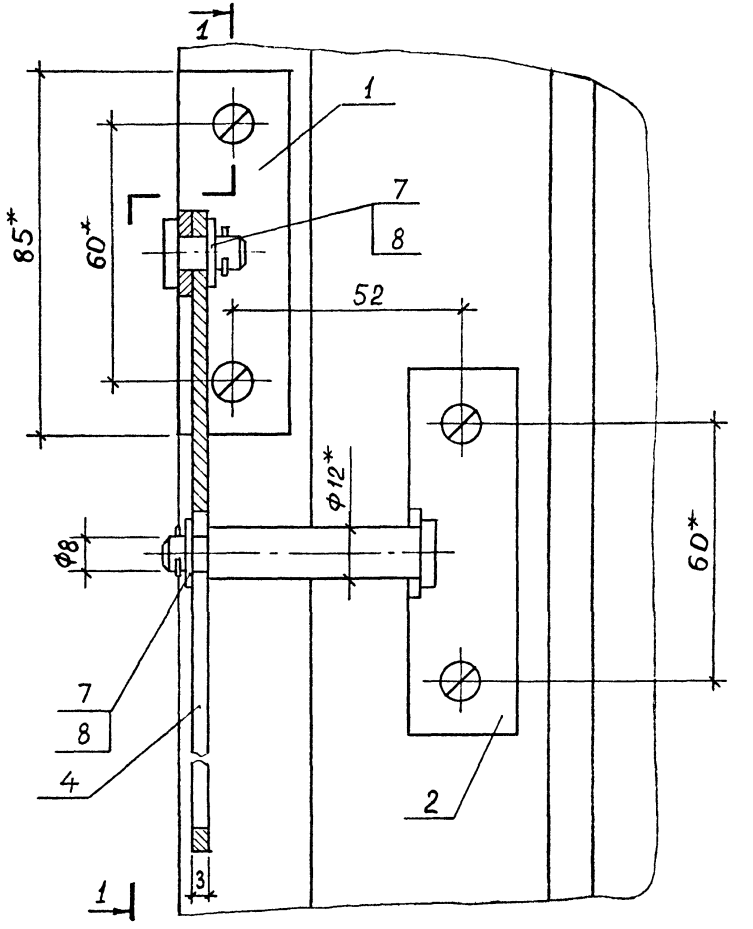

1.* Размеры для справок

Н. контр	Прибыткова		
Гл. спец	Стрелков		
Рук. гр.	Прибыткова		
Ст. инж.	Константинов		

118 - 88.1 - 43

Ограничитель ОГ

Стадия	Лист	Листов
Р	1	3

ЦНИИПРОМЗДАНИЙ

Инв. № подл. | Подпись и дата | Взам. инв. №
7-37708/33

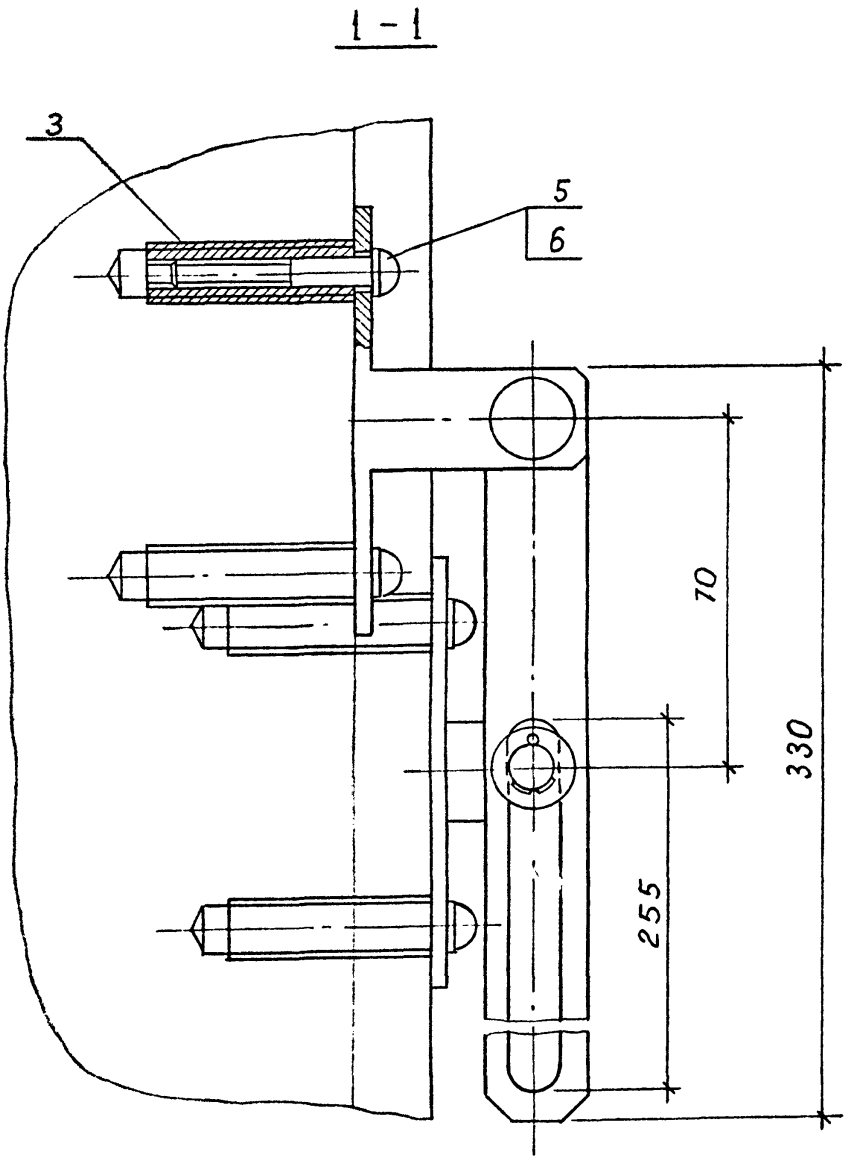

118 - 88. 1 - 43

Лист 2

Т-37798/74

Марка	Поз.	Наименование	Кол.	Обозначение документа	Масса, кг
ОГ	1	Кронштейн К1	1	118-88.1-45	0,43
	2	Кронштейн К2	1	118-88.1-48	
	3	Втулка	4	118-88.1-31	
	4	Направляющая	1	118-88.1-44	
	5	Винт М6×35-019	4	ГОСТ 17473-80	
	6	Шайба 6.65Г.019	4	ГОСТ 6402-70	
	7	Шайба 8.01.019	2	ГОСТ 11371-78	
	8	Шплинт 2×18-005	2	ГОСТ 397-79	

Инв. № подл. | Подпись и дата | Взам. инв. N
Т-37798/75

118-88.1-43

Лист 3

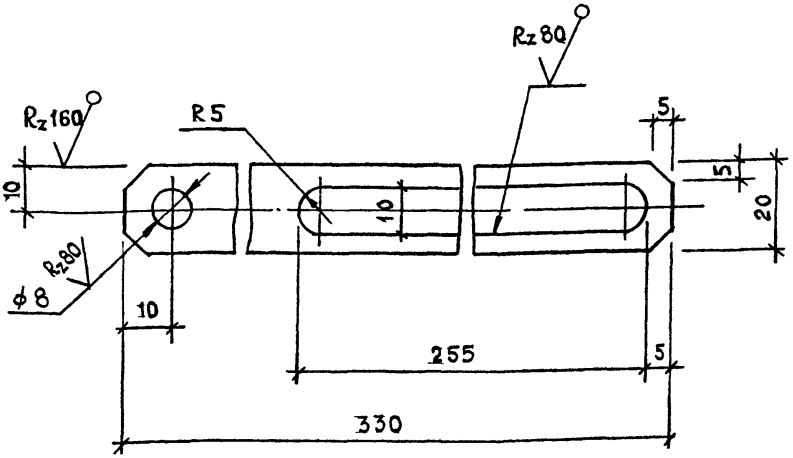

1. Предельные отклонения размеров:
   отверстий — H14; валов — h 14;
   остальных — $\pm \frac{IT14}{2}$

2. Покрытие: грунтовка ГФ-021, ГОСТ 25129-82;
   эмаль МА-12, светло-дымчатая ГОСТ 9754-76, III. 6/1.

				118-88.1-44		
				Направляющая	Стадия: Р	Масса: 0,09	Масштаб: 1:1
					Лист	Листов 1
Н. контр	Прибыткова			Лист: Б-ПН-3 ГОСТ 19903-74 / В Ст.3 кп2 ГОСТ 16523-70	ЦНИИПРОМЗДАНИЙ	
Гл. спец	Стреаков					
Рук. гр.	Прибыткова					
Ст. инж.	Копейка					

7-37398/76

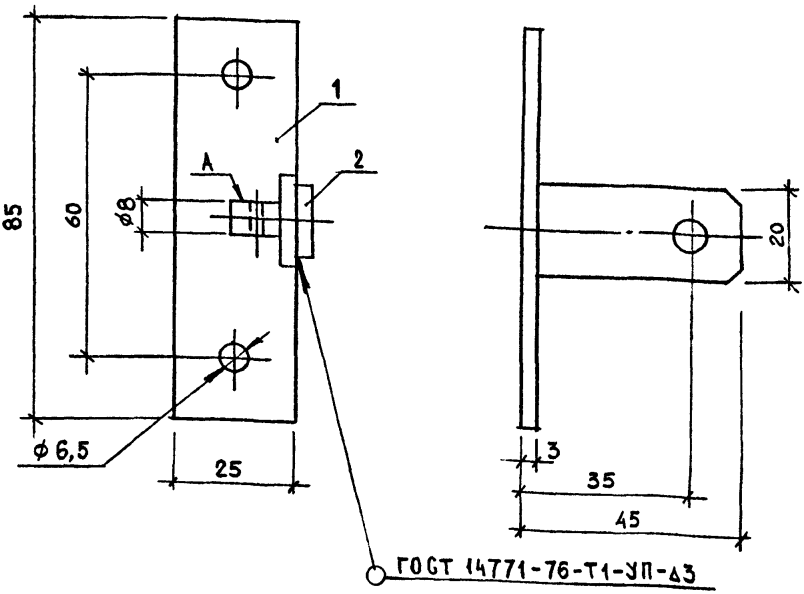

Марка	Поз.	Наименование	Кол.	Обозначение документа	Масса, кг
Кронштейн	1	Кронштейн	1	118-88.1 - 46	0,07
	2	Ось	1	- 47	

Покрытие: грунтовка ГФ-021, ГОСТ 25129-82; эмаль МЛ-12, светло-дымчатая, ГОСТ 9754-76, III. 6/1.

Н. контр	Прибыткова			118-88.1-45
Гл. спец	Стрелков			Кронштейн К1
Рук. груп	Прибыткова			
Ст. инж	Копейка			

Стадия	Лист	Листов
Р		1

ЦНИИПРОМЗДАНИЙ

Инв. № под. Т-37798/77 | Подпись и дата | Взам. инв. №

∀ (V)

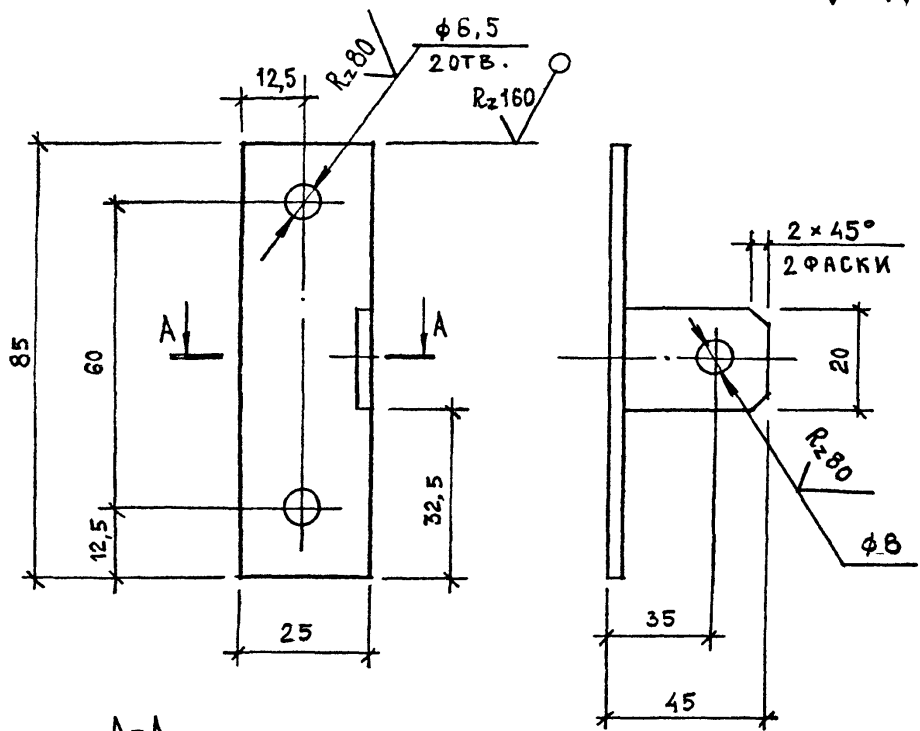

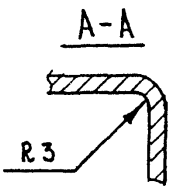

Предельные отклонения размеров:
отверстий – H14; валов – h14;
остальных – $\pm \frac{JT14}{2}$.

Н.контр	Прибыткова		
Гл.спец	Стрелков		
Рук. гр.	Прибыткова		
Ст инж	Копейка		

7-37798/38

118-88 1-46

Кронштейн

Стадия	Масса	Масштаб
Р	0,06	1:1
Лист	Листов 1	

Лист Б-ПН-3 ГОСТ 19903-74
В ст.3 кп2 ГОСТ 16523-70

ЦНИИПРОМЗДАНИЙ

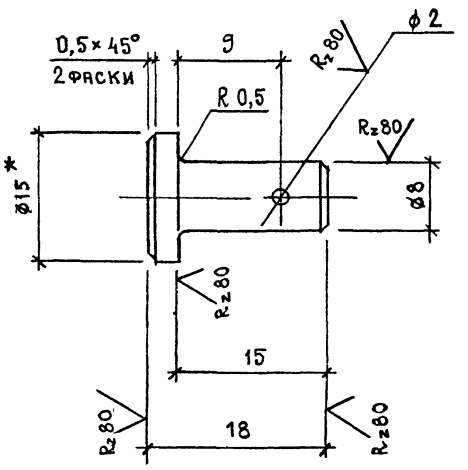

1. *Размер для справок.
2. Предельные отклонения размеров: отверстий – H14; валов – h 14; остальных – $\pm \frac{JT14}{2}$.
3. Покрытие: Хим. Окс. прм.

Инв. № подл. 7-37738/89	Подпись и дата	Взам. инв. №				
				118-88.1-47		
				Ось	Стадия: Р	Масса: 0,01
						Масштаб: 2:1
					Лист	Листов 1
	Н. контр	Прибыткова		Круг В-15 ГОСТ 2590-71 / В Ст.3 кп2 ГОСТ 535-79	ЦНИИПРОМЗДАНИЙ	
	Гл. спец	Стрелков				
	Рук. груп	Прибыткова				
	Ст. инж	Копейка				

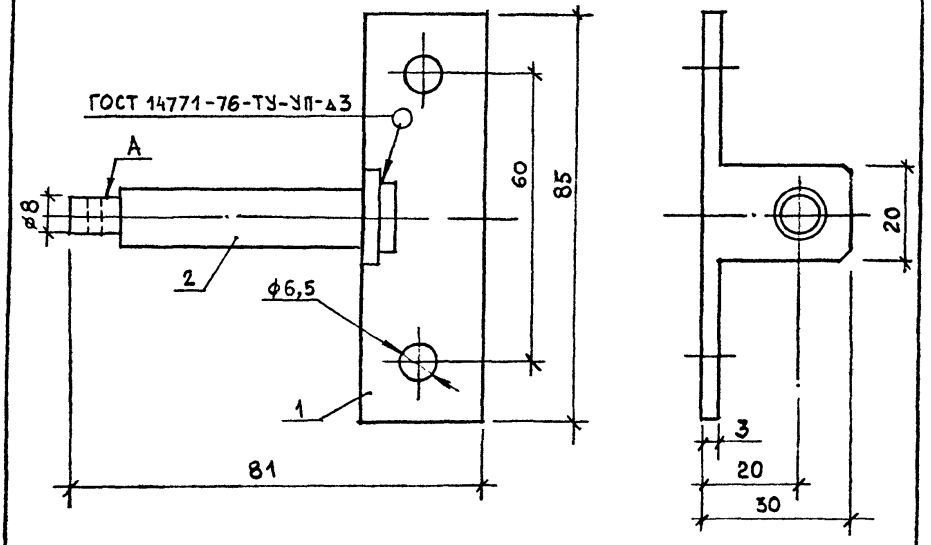

Марка	Поз.	Наименование	Кол.	Обозначение	Масса, кг
Кронштейн	1	Кронштейн	1	118-88.1 – 49	0,11
	2	Ось		– 50	

Покрытие: грунтовка ГФ-021, ГОСТ 25129-82; эмаль МЛ-12, светло-дымчатая, ГОСТ 9754-76, III.6/1, кроме поверхности А и отверстий

				118-88.1 – 48			
Н. контр	Прибыткова			Кронштейн К2	Стадия	Лист	Листов
Гл. спец	Стрелков				Р		1
Рук. гр.	Прибыткова				ЦНИИПРОМЗДАНИЙ		
Ст. инж	Копейка						

Т-37798/80

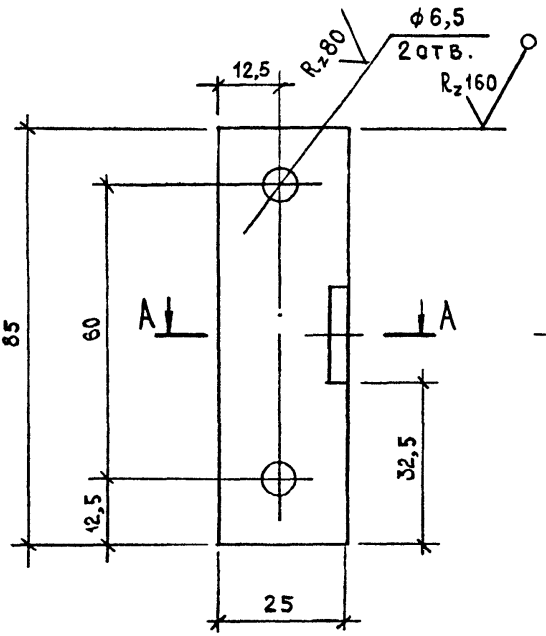

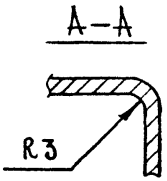

Предельные отклонения размеров: отверстий — H14; валов — h 14; остальных — $\pm \frac{IT14}{2}$.

				118-88.1-49		
				Кронштейн	Стадия: Р	Масса: 0,06	Масштаб: 1:1
					Лист	Листов 1
	Н. контр.	Прибыткова		Лист Б-ПН-3 ГОСТ 19903-74 / В ст.3 кп 2 ГОСТ 16523-70	ЦНИИПРОМЗДАНИЙ	
	Гл. спец.	Стрелков				
	Рук. груп	Прибыткова				
	Ст. инж.	Копейка				

Инв. № подл. | Подпись и дата | Взам. инв. №

Т-37398/81

∀ (√)

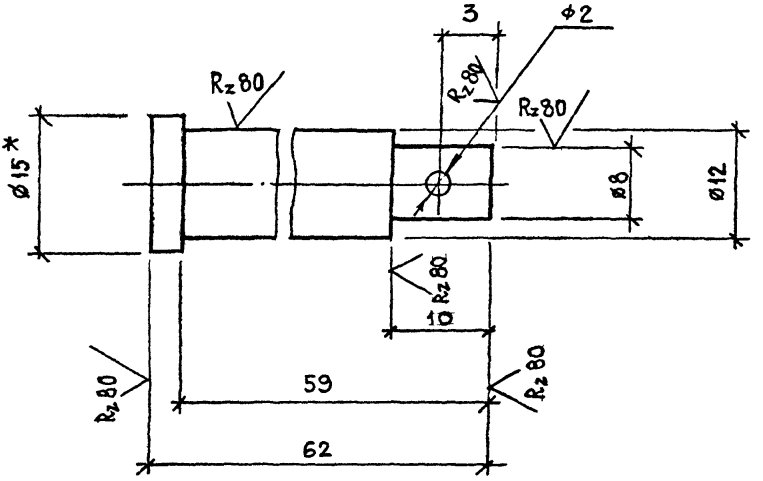

1. *Размер для справок.
2. Предельные отклонения размеров: отверстий — H 14; валов — h 14; остальных — $\pm \frac{IT14}{2}$.
3. Покрытие: Хим. Окс. прм.

			118-88.1-50		
			Ось	Стадия: Р	Масса: 0,05	Масштаб: 2:1
				Лист	Листов 1
Н. контр	Прибыткова		Круг В-15 ГОСТ 2590-71 / В Ст.3кп2 ГОСТ 535-79	ЦНИИПРОМЗДАНИЙ	
Гл. спец	Стрелков				
Рук. груп	Прибыткова				
Ст. инж	Копейка				

gost.e-ecolog.ru