ТИПОВЫЕ СТРОИТЕЛЬНЫЕ
КОНСТРУКЦИИ, ИЗДЕЛИЯ И УЗЛЫ

ШИФР 118-88

ОКНА С ДЕРЕВЯННЫМИ ПЕРЕПЛЕТАМИ С ТРЕХСЛОЙНЫМ ОСТЕКЛЕНИЕМ ДЛЯ ПРОИЗВОДСТВЕННЫХ ЗДАНИЙ, ЭКСПЛУАТИРУЕМЫХ В РАЙОНАХ С РАСЧЕТНЫМИ ТЕМПЕРАТУРАМИ НАРУЖНОГО ВОЗДУХА НИЖЕ МИНУС 40°С

ВЫПУСК 0
МАТЕРИАЛЫ ДЛЯ ПРОЕКТИРОВАНИЯ

gost.e-ecolog.ru

ТИПОВЫЕ СТРОИТЕЛЬНЫЕ КОНСТРУКЦИИ, ИЗДЕЛИЯ И УЗЛЫ

ШИФР 118-88

ОКНА С ДЕРЕВЯННЫМИ ПЕРЕПЛЕТАМИ С ТРЕХСЛОЙНЫМ ОСТЕКЛЕНИЕМ ДЛЯ ПРОИЗВОДСТВЕННЫХ ЗДАНИЙ, ЭКСПЛУАТИРУЕМЫХ В РАЙОНАХ С РАСЧЕТНЫМИ ТЕМПЕРАТУРАМИ НАРУЖНОГО ВОЗДУХА НИЖЕ МИНУС 40°С

ВЫПУСК 0
МАТЕРИАЛЫ ДЛЯ ПРОЕКТИРОВАНИЯ

Разработаны ЦНИИПРОМЗДАНИЙ

Зам. директора по научной работе С.М.Гликин

Зав. отд. стен и светопрозр. огражд. Ю.П.Александров

Гл. специалист С.К.Стрелков

Руководитель группы И.В.Прибыткова

С участием НИИСФ

Гл. научн. сотрудник В.К.Савин

Утверждены

Минуралсибстроем СССР

Письмо от 24.10.88

№ 4-2-2/477

Введены в действие с 15 марта 1989 г.

ЦНИИпромзданий Госстроя СССР

приказ от 24.10.88

№ 105

Обозначение	Наименование	Стр. выпуска
118-88.0-ПЗ	Пояснительная записка	3
118-88.0-НИ	Номенклатура окон	9
118-88.0-1	Номенклатура и спецификация стекол и стеклопакетов	10
118-88.0-2РМ	Ведомость расхода материалов	11
118-88.0-3	Примеры компоновки окон в стеновых проемах	17
118-88.0-4	Пример сопряжения окон шириной 1,8 м со стеной из легкобетонных панелей	18
118-88.0-5	Пример сопряжения окон шириной 4,8 м со стеной из легкобетонных панелей	21

			118-88.0
Гл. спец.	Стрелков		Содержание
Рук. гр.	Прибыткова		
Ст. инж.	Константинова		

Стадия	Лист	Листов
Р		1

ЦНИИПРОМЗДАНИЙ

1. Рабочие чертежи окон с деревянными переплетами с трехслойным остеклением для производственных зданий, эксплуатируемых в районах с расчетными температурами наружного воздуха ниже минус 40°С состоят из двух выпусков:

Выпуск 0 Материалы для проектирования.

Выпуск 1 Окна с одинарными и спаренными переплетами и механизмы открывания. Рабочие чертежи.

2. Выпуск 0 содержит:

- номенклатуру окон;
- ведомость расхода материалов;
- узлы сопряжения окон со стенами;
- номенклатуру стекол и стеклопакетов.

3. В рабочих чертежах выпуска 1 представлены конструктивные решения открывающихся окон с одинарными и спаренными переплетами.

Остекление окон с одинарными переплетами предусмотрено трехслойными стеклопакетами, а окон со спаренными переплетами—листовым стеклом и двухслойными стеклопакетами.

4. Координационные размеры окон приняты в соответствии с „Единой для всех видов строительства номенклатурой окон из дерева, стали и алюминиевых сплавов," утвержденной Госстроем СССР, и составляют:

по высоте 1,2 и 1,8 м;

по ширине 1,8 и 2,4 м.

Фрамуги в окнах навешиваются на нижней горизонтальной оси с открыванием внутрь помеще-

Инв. № подл.	Подпись и дата	Взам. инв. №			118-88.0-ПЗ	
Т-37797/4			Н. контр.	Прибыткова		Пояснительная записка
			Зав. отд.	Александров		
			Гл. спец.	Стрелков		
			Рук. гр.	Прибыткова		
			Ст. инж.	Константинова		

Стадия	Лист	Листов
Р	1	6

ЦНИИПРОМЗДАНИЙ

ния, створки – на боковой вертикальной оси.

5. Окна предназначены для применения в отапливаемых одноэтажных и многоэтажных производственных и вспомогательных зданиях промышленных предприятий с нормальным температурно – влажностным режимом в помещениях, строящихся в I – IV ветровых районах СССР.

Допускается применение окон в зданиях с влажным режимом воздуха в помещениях. При этом окраска окон должна производиться атмосферостойкими лакокрасочными материалами в соответствии с ГОСТ 23166-78 „Окна и балконные двери деревянные. Общие технические условия" и СНиП 2.03.11-85 „Защита строительных конструкций от коррозии."

6. Максимальная ветровая нормативная нагрузка на окна определена в соответствии с указанием СНиП 2.01.07 – 85 и составляет 0,690 кПа/м² (69 кгс/м²).

7. Допустимый прогиб всех несущих элементов конструкций окон из плоскости остекления принят равным 1/200 пролета. Допустимый прогиб горизонтальных элементов в плоскости остекления от собственного веса стекла или стеклопакетов может составлять не более 2,5 мм.

8. При теплотехнических расчетах следует принимать следующие значения приведенного сопротивления теплопередаче окон (R_0), м²°С/Вт:

– для тройного остекления в одинарном переплете (3ˣ слойный стеклопакет) – 0,51;

– для тройного остекления в спаренном переплете (стекло и 2ˣ слойный стеклопакет) – 0,53.

9. Сопротивление воздухопроницанию ($R_и$),

$м^2 \cdot ч \cdot Па/кг$ (при $\Delta p = 10$ Па), следует принимать равным для:

– окон с одинарными переплетами и $3^х$ слойным стеклопакетом – 0,4;

– окон со спаренными переплетами и стеклом и $2^х$ слойным стеклопакетом – 0,45.

10. Конструкцию окон следует принимать с учетом значений разности температуры внутреннего воздуха и средней температуры наиболее холодной пятидневки, приведенных в таблице

N п/п	Вид зданий и помещений	Конструкция окна	Разность температуры внутреннего воздуха и средней температуры наиболее холодной пятидневки, °С
1	Производственные помещения с сухим и нормальным режимом, вспомогательные здания промышленных предприятий	Со спаренными переплетами и остеклением стеклом и двухслойным стеклопакетом;	св. 50
		С одинарными переплетами и остеклением трехслойными стеклопакетами	св. 40 до 55
2	Производственные здания с влажным режимом	С одинарными переплетами и остеклением трехслойными стеклопакетами	св. 35 до 45

11. Окна могут применяться для заполнения проемов в стенах из легкобетонных панелей с шириной проемов 1,8 и 4,8 м и в стенах из кирпича с шириной

проемов 1,8 ; 2,4 и 4,8 м.

Максимальная высота проемов, заполняемых окнами с деревянными переплетами, не должна превышать 3,6 м.

12. В проемах шириной 1,8 и 2,4 м окна независимо от высоты проема крепят к деревянным пробкам, устанавливаемым в простеночных панелях или кирпичной кладке.

Окна шириной 2,4 м, установленные в проемах шириной 4,8 м, кроме того, крепятся к деревянным вертикальным импостам.

Крепление окон к стенам зданий следует производить руководствуясь конструктивными решениями, представленными в серии 2.436 – 17 „Узлы окон с деревянными переплетами по ГОСТ 12506 – 81."

13. Поставка окон потребителям предусматривается полной заводской готовности согласно ГОСТ 23166 – 78 „Окна и балконные двери деревянные. Общие технические условия". По согласованию с потребителем допускается поставлять окна неостекленными.

14. Открывание фрамуг в окнах нижнего яруса остекления предусматривается с помощью механизмов открывания с ручным приводом или без механизмов вручную.

В окнах, открываемых вручную, фрамуги могут навешиваться на горизонтальной или вертикальной осях.

Конструктивное решение механизмов открывания дано в чертежах выпуска 1.

15. Условное обозначение марок окон:

XXXX – X.XX – XX

- Изделие:
  - О – окно
- Тип переплета
  - Т – открывающийся
- Конструкция переплета:
  - Д – одинарный
  - С – спаренный
- Высота окна, дм
- Ширина окна, дм
- Число рядов остекления: – 3
- Способ открывания створок:
  - В – на вертикальной оси
  - Г – на горизонтальной оси
- МЗ – механизм защелкивающий
- Д – для открывания деревянных окон

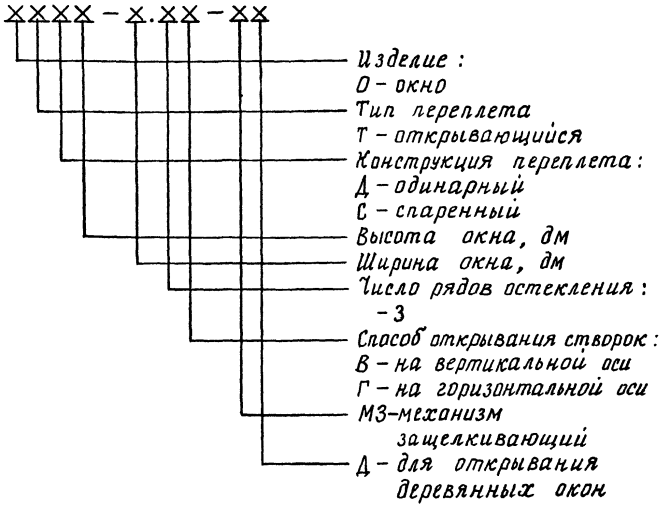

Примеры условных обозначений

ОТД 12–18.3–МЗД – окно открывающееся с одинарными переплетами высотой 12 и шириной 18 дм с остеклением трехслойными стеклопакетами с механизмом защелкивающим для открывания деревянных окон.

ОТС 12–24.3В – окно открывающееся со спаренными переплетами высотой 12 и шириной 24 дм с остеклением стеклом и двухслойными стеклопакетами с открыванием створок на

16. Разработанные конструкции окон с одинарными переплетами с остеклением трехслойными стеклопакетами позволят, по сравнению с окнами по ГОСТ 16289-86 (Окна и балконные двери деревянные с тройным остеклением для жилых и общественных зданий) сократить расход древесины в среднем на 12%, уменьшить трудоемкость их изготовления и монтажа на 12-18%.

Конструкции окон со спаренными переплетами с остеклением стеклом и двухслойными стеклопакетами по сравнению с окнами по ГОСТ 24699-81 (Окна и балконные двери деревянные со стеклопакетами и стеклами для жилых и общественных зданий) экономичнее по приприведенным затратам на 21% и трудозатратам на строительной площадке на 10%.

Марка	Эскиз	h, мм	Площадь окна $м^2$	Расход материалов на окно: Древесина $м^3$	Сталь кг	Уплотн. материал кг	Замазка кг	Стекло $м^2$	Стекло пакет 2*СЛ $м^2$	Стекло пакет 3*СЛ. $м^2$	Масса окна кг
ОТД12-18.3-М3Д		1160	2,06	0.062	4,6	3,2	–	–	–	1.4	76
ОТД18-18.3-М3Д		1760	3,13	0.077	4,7	4,5	–	–	–	2.2	124
ОТД12-18.3	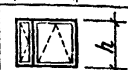	1160	2,06	0062	1,7	3,2	–	–	–	1.4	74
ОТД18-18.3		1760	3,13	0.077	1,8	4,5	–	–	–	2.2	121
ОТД12-24.3-М3Д		1160	2,74	0.076	4,8	3,5	–	–	–	1.9	98
ОТД18-24.3-М3Д		1760	4,15	0.093	4,9	4,8	–	–	–	3.1	161
ОТД12-24.3		1160	2,74	0.076	1,8	3,5	–	–	–	1.9	95
ОТД18-24.3		1760	4,15	0.093	1,9	4,8	–	–	–	3.1	158
ОТС12-18.3-М3Д		1160	2,06	0.083	5,2	2,0	0,8	1.4	1.4	–	90
ОТС18-18.3-М3Д		1760	3,13	0.106	5,3	2,7	1,2	2.2	2 3	–	138
ОТС12-18.3		1160	2,06	0.083	2,4	2,0	0,8	1.4	1.4	–	87
ОТС18-18.3		1760	3,13	0.106	2,5	2,7	1,2	2.2	2.3	–	135
ОТС12-18.3В	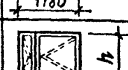	1160	2,06	0.083	2,4	2,0	0,8	1.4	1.4	–	87
ОТС18-18.3В		1760	3,13	0.106	2,5	2,7	1,2	2.2	2.3	–	135
ОТС12-24.3-М3Д		1160	2,74	0.096	5,5	2,3	1,2	1.9	2.0	–	112
ОТС18-24.3-М3Д		1760	4,15	0.119	5,6	3,0	1,6	3.1	3.2	–	174
ОТС12-24.3		1160	2,74	0.096	3,2	2,3	1,2	1.9	2.0	–	110
ОТС18-24.3		1760	4,15	0.119	3,3	3,0	1,6	3.1	3.2	–	172
ОТС12-24.3В		1160	2,74	0.096	2,6	2,3	1,2	1.9	2.0	–	109
ОТС18-24.3В		1760	4,15	0.119	2,7	3,0	1,6	3.1	3.2	–	171

Инв. № подл. | Подпись и дата | Взам. инв. №

т-37797/10

118-88.0-НИ

Зав. отд	Александров	
Н. контр	Прыткова	
Гл. спец	Стрелков	
Рук. гр	Прыткова	
Ст. инж.	Константинова	

Номенклатура окон

Стадия	Лист	Листов
Р		1

ЦНИИПРОМЗДАНИЙ

Марка окна	Размеры стеклопакета, мм			Количество шт	Размеры стекла, мм			Количество шт
	высота	ширина	толщина		высота	ширина	толщина	
ОТД12-18.3-М3Д ОТД12-18.3	960	425	33	1	—	—	—	—
	960	1005		1	—	—		—
ОТД18-18.3-М3Д ОТД18-18.3	1560	425	36	1	—	—		—
	1560	1005		1	—	—		—
ОТД12-24.3-М3Д ОТД12-24.3	960	1005	33	2	—	—		—
ОТД18-24.3-М3Д ОТД18-24.3	1560	1005	36	2	—	—		—
ОТС12-18.3-М3Д ОТС12-18.3 ОТС12-18.3В	965	440	21	1	950	430	4	1
	965	1020		1	950	1010		1
ОТС18-18.3-М3Д ОТС18-18.3 ОТС18-18.3В	1565	440	23	1	1550	430		1
	1565	1020		1	1550	1010		1
ОТС12-24.3-М3Д ОТС12-24.3 ОТС12-24.3В	965	1020	21	2	950	1010		2
ОТС18-24.3-М3Д ОТС18-24.3 ОТС18-24.3В	1565	1020	23	2	1550	1010		2

Номенклатура стекол и стеклопакетов

Размеры стеклопакета, мм			Размеры стеклопакета, мм			Размеры стекла, мм		
высота	ширина	толщина	высота	ширина	толщина	высота	ширина	толщина
960	425	33	965	440	21	950	430	4
960	1005		965	1020		950	1010	
1560	425	36	1565	440	23	1550	430	
1560	1005		1565	1020		1550	1010	

118-88.0-1

Зав. отд	Александров		
Н. контр	Прибыткова		
Гл. спец	Стрелков		
Рук. гр	Прибыткова		
Ст. инж.	Константинов		

Номенклатура и спецификация стекол и стеклопакетов

Стадия	Лист	Листов
Р		1

ЦНИИПРОМЗДАНИЙ

Инв. № подл.

Инв. № подл	Подпись и дата	Взам. инв. №
Т-37797/12		

№ строки	Наименование материала и единицы измерения	Код материала	Код ед. измер	Количество на марку и код изделия									
				ОТД 12-18.3-М3А	ОТД 18-18.3-М3А	ОТД 12-18.3	ОТД 18-18.3	ОТД 12-24.3-М3А	ОТД 18-24.3-М3А	ОТД 12-24.3	ОТД 18-24.3	ОТС 12-18.3-М3А	ОТС 18-18.3-М3А
1	Пиломатериалы (необрезные), $м^3$	533100	113	0,097	0,120	0,097	0,120	0,118	0,145	0,118	0,145	0,129	0,166
2	Стекло, $м^2$	591120	055	—	—	—	—	—	—	—	—	1,4	2,2
3	Стеклопакеты (двухслойные), $м^2$	591320	055	—	—	—	—	—	—	—	—	1,4	2,3
4	Стеклопакеты (трехслойные), $м^2$	591300	055	1,4	2,2	1,4	2,2	1,9	3,1	1,9	3,1	—	—
5	Петля ПВ4-90-1 ГОСТ 5088-78, шт.	498300	796	2	2	2	2	3	3	3	3	2	2
6	Петля ПВ4-90-2 ГОСТ 5088-78, шт.	498300	796	3	3	3	3	3	3	3	3	3	3
7	Петля ПН7-1 ГОСТ 5088-78, шт.	498300	796	—	—	—	—	—	—	—	—	2	2
8	Петля ПН7-2 ГОСТ 5088-78, шт.	498300	796	—	—	—	—	—	—	—	—	2	2
9	Завертка ЗР2-1 ГОСТ 5090-86, шт	498430	796	2	2	4	4	2	2	4	4	2	2

Зав. отд	Александров	
Н. контр	Прибытков	
Гл. спец	Стрелков	
Рук. гр.	Прибыткова	
Ст. инж.	Константинова	

118-88.0-2РМ

Ведомость расхода материалов

Стадия	Лист	Листов
Р	1	5

ЦНИИПРОМЗДАНИЙ

№ строки	Наименование материала и единицы измерения	Код материала	Код ед. измер.	Количество на марку и код изделия									
				ОТД12-18.3-М3А	ОТД16-18.3-М3А	ОТД12-18.3	ОТД18-18.3	ОТД12-24.3-М3А	ОТД18-24.3-М3А	ОТД12-24.3	ОТД16-24.3	ОТС12-18.3-М3А	ОТС18-18.3-М3А
				1	2	3	4	5	6	7	8	9	10
10	Стяжка СТ ГОСТ 5090-86, шт	498440	796	—	—	—	—	—	—	—	—	8	8
11	Угольник УГ75-1 ГОСТ 5091-78, шт.	498612	796	6	8	6	8	8	8	8	8	8	8
12	Нагель НГ ГОСТ 5091-78, шт.	498614	796	12	12	12	12	12	12	12	12	20	20
13	Лист $\frac{\text{Б-ПН-3 ГОСТ 19903-74}}{\text{ВСТ3кп2 ГОСТ 16523-70}}$, кг	097200	116	0,8	0,8	—	—	0,8	0,8	—	—	0,8	0,8
14	Лист $\frac{\text{Б-ПН-20 ГОСТ 19903-74}}{\text{ВСТ3кп2 ГОСТ 16523-70}}$, кг	097100	116	0,2	0,2	—	—	0,2	0,2	—	—	0,2	0,2
15	Труба $\frac{\text{20×3 ГОСТ 8734-75}}{\text{Б10 ГОСТ 8733-74}}$, кг	131000	116	2,2	2,2	—	—	2,2	2,2	—	—	2,2	2,2
16	Прокладки под стеклопакеты, шт ГОСТ 16338-85Е	224000	796	48	52	48	52	48	56	48	56	48	52
17	Материал уплотнительный, кг ТУ 21-29-79-81	251320	116	3,2	4,5	3,2	4,5	3,5	4,8	3,5	4,8	2,0	2,7
18	Пенополиуретановые прокладки, м ГОСТ 10174-72	225430	006	9,3	11,8	9,3	11,8	9,9	12,3	9,9	12,3	15,0	19,8
19	Резиновые прокладки, м ТУ 38-1051082-76	251320	006	7,8	10,2	7,8	10,2	8,9	11,3	8,9	11,3	7,8	10,2

Инв. № подл.	Подпись и дата	Взам. инв. №
Т-37397/14		

№ строки	Наименование материала и единицы измерения	Код материала	Код ед. измер	Количество на марку и код изделия									
				ОТД 12-18.3-М3Д	ОТД 18-18.3-М3Д	ОТД 12-18.3	ОТД 18-18.3	ОТД 12-24.3-М3Д	ОТД 18-24.3-М3Д	ОТД 12-24.3	ОТД 18-24.3	ОТС 12-18.3-М3Д	ОТС 18-18.3-М3Д
20	Тиоколовый герметик УТ-32, кг ТУ 38-105386-80	577500	116	0,18	0,24	0,18	0,24	0,2	0,3	0,2	0,3	0,2	0,3
21	Замазка, кг	577540	116	–	–	–	–	–	–	–	–	0,8	1,2
22	Лакокрасочные материалы, кг	231000	116	1,2	1,8	1,2	1,8	1,6	2,5	1,6	2,5	1,2	1,8
23	Шурупы ФЗ ГОСТ 1145-80, шт.	128400	796	28	40	28	40	32	40	32	40	28	32
24	Гвозди строит. ГОСТ 4028-63, шт.	127100	796	–	–	–	–	–	–	–	–	28	32
25	Винты 2М6×70 ГОСТ 17473-80, шт.	128400	796	–	–	–	–	–	–	–	–	8	9
26	Винты 2М6×40 ГОСТ 17473-80, шт.	128400	796	8	8	–	–	8	8	–	–	8	8

№ строки	Наименование материала и единицы измерения	Код материала	Код ед. измер	Количество на марку и код изделия									
				ОТС 12-18.3	ОТС 18-18.3	ОТС 12-18.3В	ОТС 18-18.3В	ОТС 12-24.3-М3А	ОТС 18-24.3-М3А	ОТС 12-24.3	ОТС 18-24.3	ОТС 12-24.3В	ОТС 18-24.3В
1	Пиломатериалы (необрезные), $м^3$	533100	113	0,129	0,166	0,129	0,166	0,149	0,186	0,149	0,186	0,149	0,186
2	Стекло, $м^2$	591120	055	1,4	2,2	1,4	2,2	1,9	3,1	1,9	3,1	1,9	3,1
3	Стеклопакеты (двухслойные), $м^2$	591320	055	1,4	2,3	1,4	2,3	2,0	3,2	2,0	3,2	2,0	3,2
4	Петля ПВ-90-1 ГОСТ 5088-78, шт.	498300	796	2	2	5	5	3	3	3	3	6	6
5	Петля ПВ-90-2 ГОСТ 5088-78, шт.	498300	796	3	3	–	–	3	3	6	6	–	–
6	Петля ПН7-1 ГОСТ 5088-78, шт	498300	796	2	2	4	4	2	2	–	–	4	4
7	Петля ПН7-2 ГОСТ 5088-78, шт.	498300	796	2	2	–	–	2	2	4	4	–	–
8	Завертка ЗР2-1 ГОСТ 5090-86, шт.	498430	796	4	4	4	4	2	2	4	4	4	4
9	Стяжка СТ ГОСТ 5090-86, шт.	498440	796	8	9	8	9	10	10	12	12	8	8
10	Угольник УГ 75-4 ГОСТ 5091-78, шт.	498612	796	12	16	12	16	12	16	12	16	12	16
11	Гвоздь НГ ГОСТ 5091-78, шт.	498614	796	20	20	20	20	20	20	20	20	20	20

Инв. № подл.	Подпись и дата	Взам. инв. №
Т-37797/16		

№ строки	Наименование материала и единицы измерения	Код материала	Код ед. измер.	Количество на марку и код изделия									
				ОТС 12-18.3	ОТС 18-18.3	ОТС 12-18.3В	ОТС 18-18.3В	ОТС 12-24.3 М3Д	ОТС 18-24.3 М3Д	ОТС 12-24.3	ОТС 18-24.3	ОТС 12-24.3В	ОТС 18-24.3В
12	Лист $\frac{Б-ПН-3\ ГОСТ\ 19903-74}{ВСТ.3\ кп2\ ГОСТ\ 16523-70}$, кг	097200	116	—	—	—	—	0,8	0,8	—	—	—	—
13	Лист $\frac{Б-ПН-20\ ГОСТ\ 19903-74}{ВСТ3\ кп2\ ГОСТ\ 16523-70}$, кг	097100	116	—	—	—	—	0,2	0,2	—	—	—	—
14	Труба $\frac{20\times3\ ГОСТ\ 8734-75}{Б10\ ГОСТ\ 8733-74}$, кг	131000	116	—	—	—	—	2,2	2,2	—	—	—	—
15	Прокладки под стеклопакеты, шт ГОСТ 16338-85Е	224000	796	48	52	48	52	48	56	48	56	48	56
16	Материал уплотнительный, кг ТУ 21-29-79-81	251320	116	2,0	2,7	2,0	2,7	2,3	3,0	2,3	3,0	2,3	3,0
17	Пенополиуретановые прокладки, м ГОСТ 10174-72	225430	006	15,0	19,8	15,0	19,8	17,3	22,2	17,3	22,2	17,3	22,2
18	Резиновые прокладки, м ТУ 38-1051082-76	251320	006	7,7	10,1	7,7	10,1	8,9	11,3	8,9	11,3	8,9	11,3
19	Тиоколовый герметик УТ-32, кг ТУ 38-105386-80	577500	116	0,18	0,24	0,18	0,24	0,2	0,3	0,2	0,3	0,2	0,3

№ строки	Наименование материала и единицы измерения	Код материала	Код ед. измер	Количество на марку и код изделия									
				ОТС 12 - 18.3	ОТС 18 - 18.3	ОТС 12 - 18.3В	ОТС 18 - 18.3В	ОТС 12 - 24.3 - М3д	ОТС 18 - 24.3 - М3д	ОТС 12 - 24.3	ОТС 18 - 24.3	ОТС 12 - 24.3В	ОТС 18 - 24.3В
20	Замазка, кг	577540	116	0,8	1,2	0,8	1,2	1,2	1,6	1,2	1,6	1,2	1,6
21	Лакокрасочные материалы, кг	231000	116	1,2	1,8	1,2	1,8	1,6	2,5	1,6	2,5	1,6	2,5
22	Шурупы ФЗ ГОСТ1145-80, шт.	128400	796	28	32	28	32	32	40	32	40	32	40
23	Гвозди строит ГОСТ4028-63, шт	127100	796	28	32	28	32	32	40	32	40	32	40
24	Винты 2М6×70 ГОСТ17473-80, шт.	128400	796	8	9	8	9	10	12	10	12	8	8
25	Винты 2М6×40 ГОСТ17473-80, шт.	128400	796	—	—	—	—	8	8	—	—	—	—

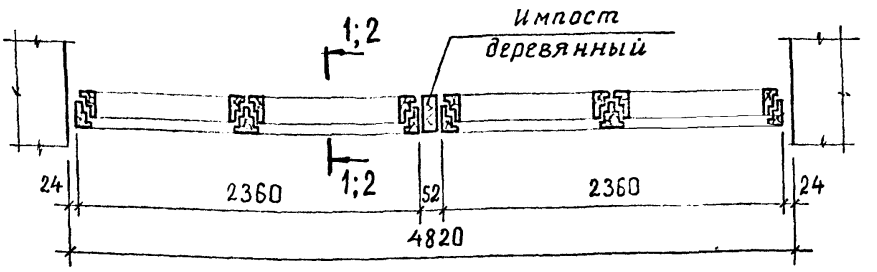

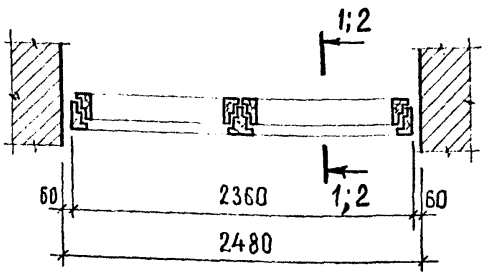

– стены из кирпича

– стены из кирпича или панелей из легких и ячеистых бетонов

2-2

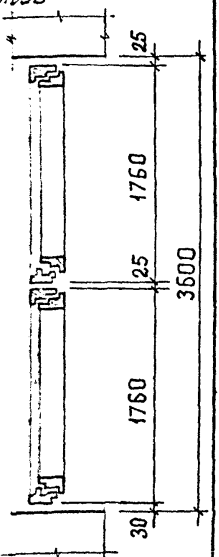

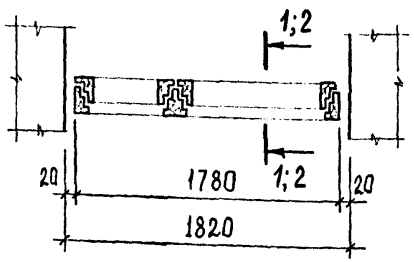

1-1

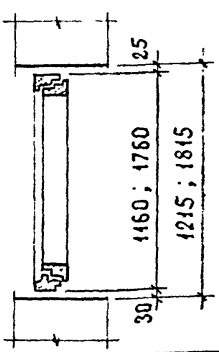

Зав. отд	Александров		
Н. контр	Прибыткова		
Гл. спец	Стрелков		
Рук. гр.	Прибыткова		
Ст. инж	Константинова		

118 – 88. 0 – 3

Примеры компоновки окон в стеновых проемах

Стадия	Лист	Листов
Р		1

ЦИНИЭПРОМЗДАНИЙ

Инв. № подл. | Подпись и дата | Взам. инв. №

Т 37797/18

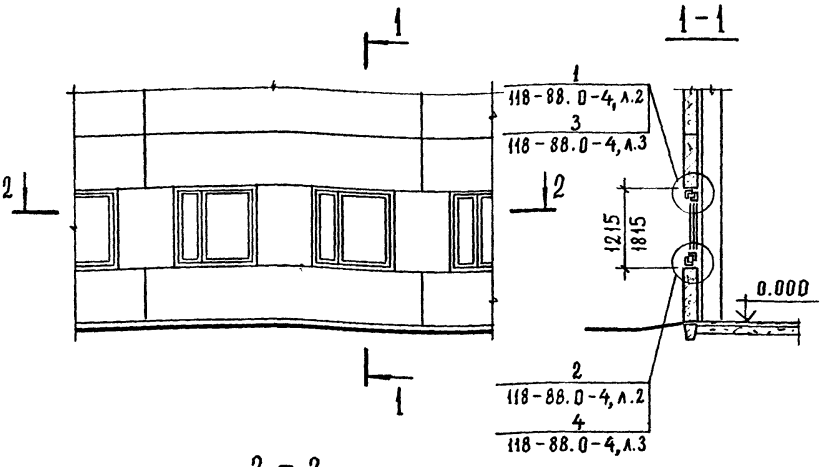

2 - 2

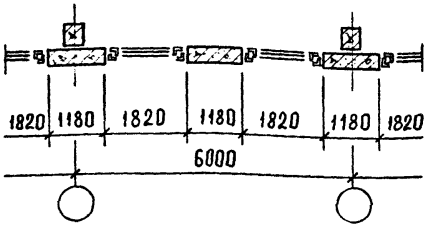

Крепление окон к стенам зданий следует производить по типу конструктивных решений представленных в серии 2.436-17 „Узлы окон с деревянными переплетами по ГОСТ 12506-81"

Зав. отд	Александров		118 - 88. 0 - 4			
Н. контр	Прибыткова			Стадия	Лист	Листов
Гл. спец	Стрелков		Пример сопряжения окон шириной 1,8 м со стеной из легкобетонных панелей	Р	1	3
Рук. гр	Прибыткова			ЦНИИПРОМЗДАНИЙ		
Ст. инж.	Константинова					

Инв. N подл. | Подпись и дата | Взам. инв. N

1

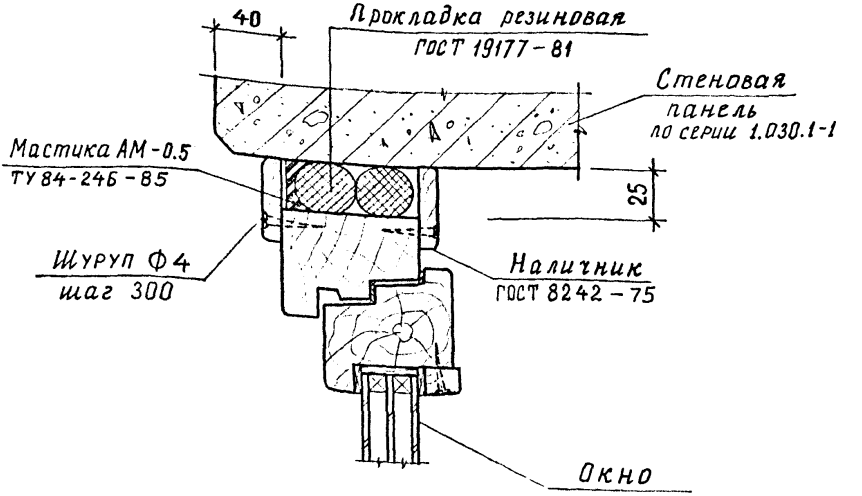

2

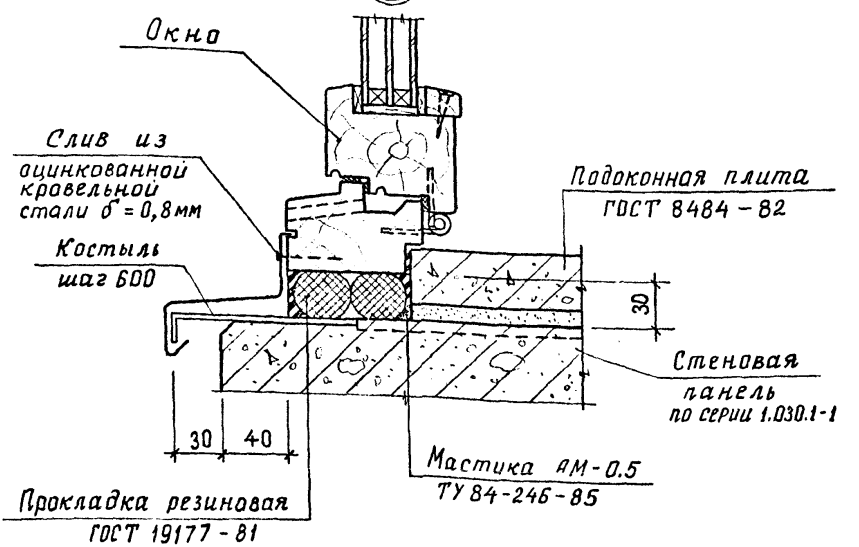

Инв. № подл. | Подпись и дата | Взам. инв. №

118 - 88. 0 - 4

Лист 2

3

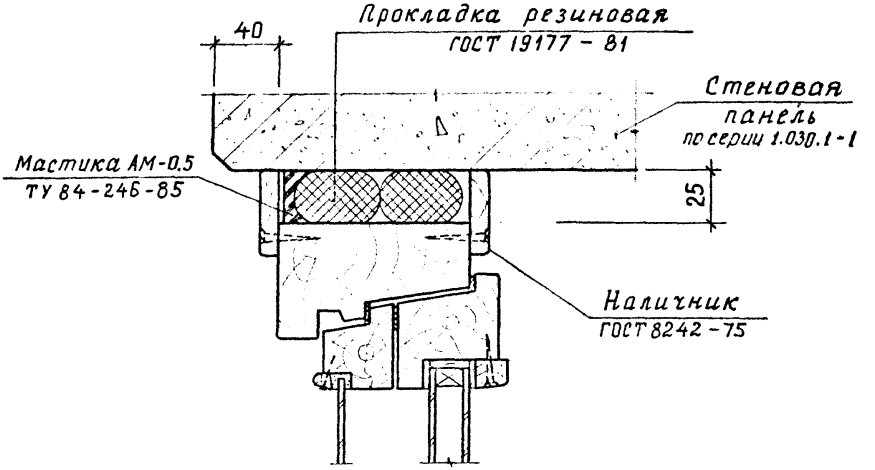
40
Прокладка резиновая
ГОСТ 19177 - 81
Стеновая
панель
по серии 1.030.1-1
Мастика АМ-0.5
ТУ 84-246-85
25
Наличник
ГОСТ 8242 - 75

4

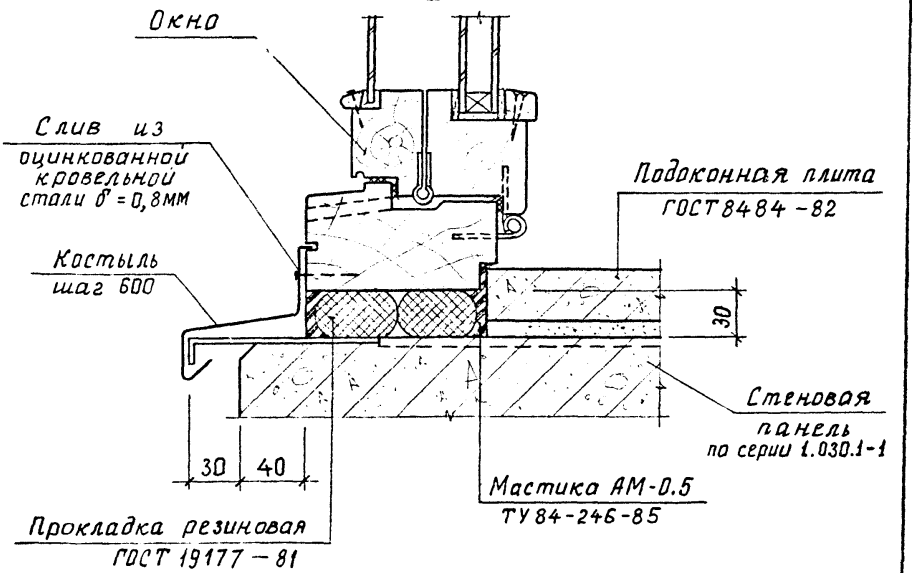
Окно
Слив из
оцинкованной
кровельной
стали δ = 0,8мм
Костыль
шаг 600
Подоконная плита
ГОСТ 8484 - 82
30
Стеновая
панель
по серии 1.030.1-1
30
40
Мастика АМ-0.5
ТУ 84-246-85
Прокладка резиновая
ГОСТ 19177 - 81

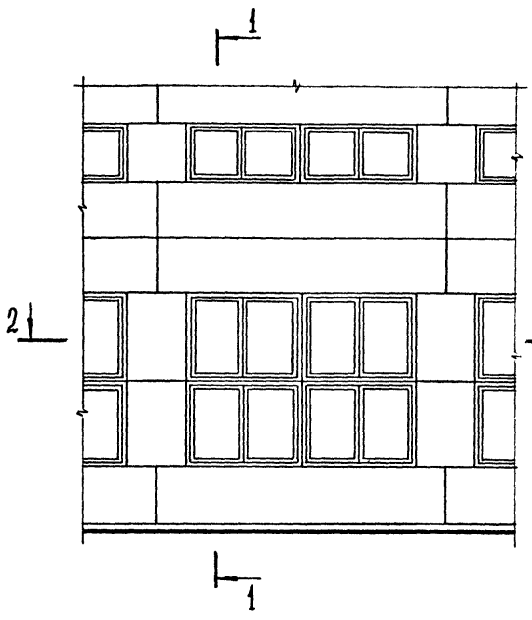

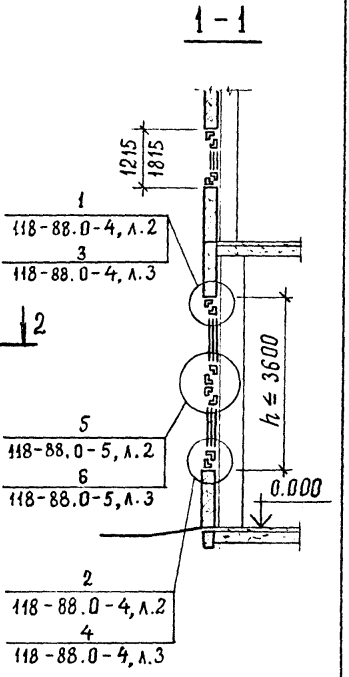

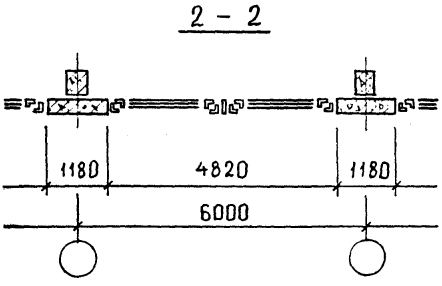

Крепление окон к стенам зданий следует производить по типу конструктивных решений, представленных в серии 2.436-17

Инв. № подл.	Подпись и дата	Взам. инв. №	Зав. отд	Александров		
			Н. контр	Прибыткова		
			Гл. спец	Стрелков		
			Рук. гр	Прибыткова		
			Ст. инж	Константинов		

118 - 88. 0 - 5

Пример сопряжения окон шириной 4,8 м со стеной из легкобетонных панелей

Стадия	Лист	Листов
Р	1	3

ЦНИИПРОМЗДАНИЙ

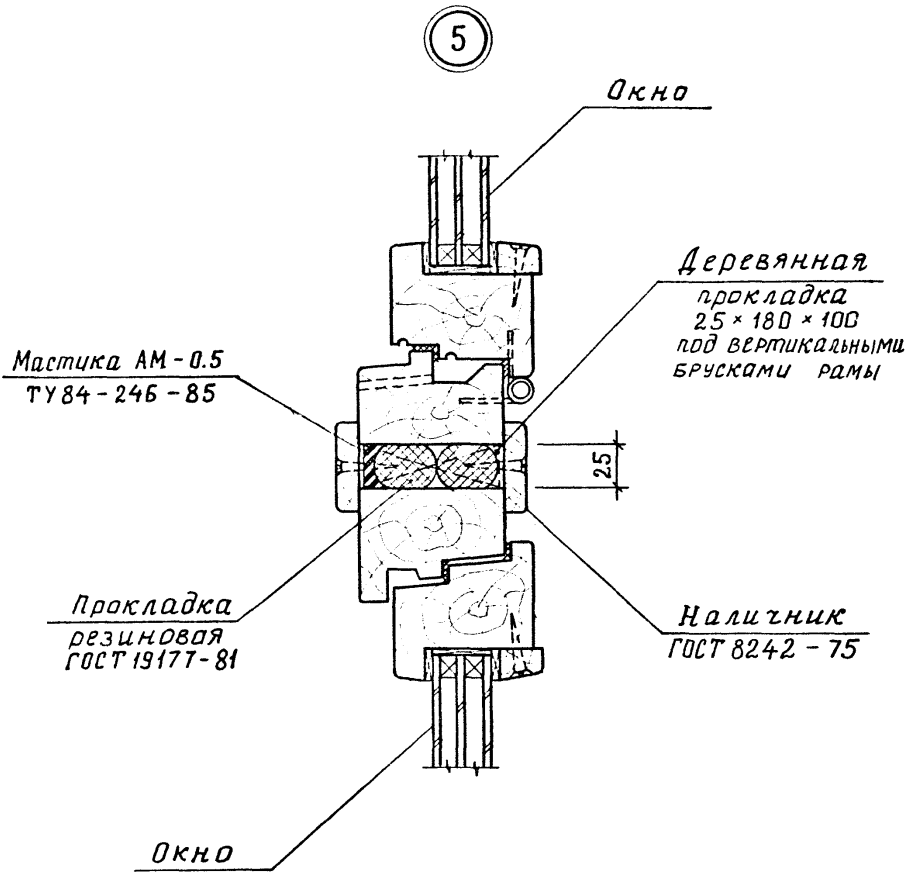

118-88.0-5

Лист 2

Инв. № подл. | Подпись и дата | Взам. инв. №

Т-37797/23

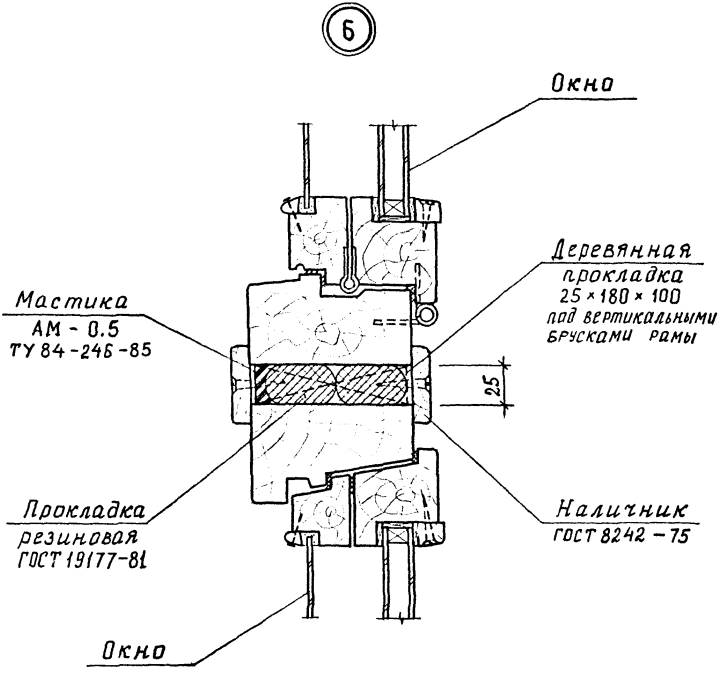

gost.e-ecolog.ru

Инв. № подл.	Подпись и дата	Взам. инв. №
Т-37797/24		

118 - 88. 0 - 5

Лист 3