ТИПОВЫЕ СТРОИТЕЛЬНЫЕ КОНСТРУКЦИИ, ИЗДЕДИЯ И УЗЛЫ

СЕРИЯ 1.436.4-20

# ОКНА С ПЕРЕПЛЕТАМИ ИЗ АЛЮМИНИЕВЫХ СПЛАВОВ ДЛЯ ПРОИЗВОДСТЬЕННЫХ ЗДАНИЙ

## ВЫПУСК 7

**КОМПЛЕКТЫ ДЕТАЛЕЙ ПРИМЫКАНИЯ**

**РАБОЧИЕ ЧЕРТЕЖИ**

23863-02
ЦЕНА 3-42

gost.e-ecolog.ru

ЦЕНТРАЛЬНЫЙ ИНСТИТУТ ТИПОВОГО ПРОЕКТИРОВАНИЯ
ГОССТРОЯ СССР

Москва А-445 Смольная ул 22

Сдано в печать VIII 1989 года

Заказ № 8657 Тираж 5520 экз

ТИПОВЫЕ СТРОИТЕЛЬНЫЕ КОНСТРУКЦИИ, ИЗДЕЛИЯ И УЗЛЫ

СЕРИЯ 1.436.4-20

# ОКНА С ПЕРЕПЛЕТАМИ ИЗ АЛЮМИНИЕВЫХ СПЛАВОВ ДЛЯ ПРОИЗВОДСТВЕННЫХ ЗДАНИЙ

## ВЫПУСК 7

### КОМПЛЕКТЫ ДЕТАЛЕЙ ПРИМЫКАНИЯ

РАБОЧИЕ ЧЕРТЕЖИ


РАЗРАБОТАНЫ

ЦНИИпроектлегконструкция

Заместитель главного инженера — В.Я. Новиков

Заведующий ОАК-1 — В.И. Спиров

Главный конструктор проекта — М.И. Новикова

ЦНИИпромзданий

Заместитель директора по научной работе — С.М. Гликин

Заведующий отделом стен и светопрозрачных ограждений — Ю.И. Александров

Главный специалист — К.С. Стрелков



Утверждены Главным Управлением организации проектирования Госстроя СССР, письмо №4/5-92В от 16 июня 1989г.

Введены в действие приказом №56 ЦНИИпроектлегконструкц. от 30.03.89г.


© ЦИТП Госстроя

| Обозначение | Наименование | Стр. |
|---|---|---|
| 1.436.4-20.7-000.00ПЗ | Пояснительная записка | 4 |
| 1.436.4-20.7-010.00 | Комплект деталей примыкания горизонтальный нижний КПГн 1 | 5 |
| 1.436.4-20.7-011.00 | Опора | 6 |
| 1.436.4-20.7-012.00 | Элемент крепления | 6 |
| 1.436.4-20.7-010.01 | Пластина | 7 |
| 1.436.4-20.7-010.02 | Колпачок | 7 |
| 1.436.4-20.7-020.00 | Комплект деталей примыкания горизонтальный нижний КПГн 2 | 8 |
| 1.436.4-20.7-030.00 | Комплект деталей примыкания горизонтальный нижний КПГн 3 | 9 |
| 1.436.4-20.7-031.00 | Опора | 10 |
| 1.436.4-20.7-030.01 | Пластина | 10 |
| 1.436.4-20.7-040.00 | Комплект деталей примыкания горизонтальный нижний КПГн 4 | 11 |
| 1.436.4-20.7-050.00 | Комплект деталей примыкания горизонтальный нижний КПГн 5 | 12 |
| 1.436.4-20.7-050.01 | Прокладка | 13 |
| 1.436.4-20.7-051.00 | Опора | 13 |
| 1.436.4-20.7-060.00 | Комплект деталей примыкания горизонтальный нижний КПГн 6 | 14 |

| Обозначение | Наименование | Стр. |
|---|---|---|
| 1.436.4-20.7-070.00 | Комплект деталей примыкания горизонтальный нижний КПГн 7 | 15 |
| 1.436.4-20.7-080.00 | Комплект деталей примыкания горизонтальный нижний КПГн-8 | 16 |
| 1.436.4-20.7-081.00 | Опора | 17 |
| 1.436.4-20.7-090.01 | Деталь крепления | 17 |
| 1.436.4-20.7-090.00 | Комплект деталей примыкания горизонтальный верхний КПГв-1 | 18 |
| 1.436.4-20.7-100.00 | Комплект деталей примыкания горизонтальный верхний КПГв 2 | 19 |
| 1.436.4-20.7-100.01 | Деталь крепления | 20 |
| 1.436.4-20.7-120.01 | Деталь крепления | 20 |
| 1.436.4-20.7-110.00 | Комплект деталей примыкания горизонтальный верхний КПГв 3 | 21 |
| 1.436.4-20.7-120.00 | Комплект деталей примыкания горизонтальный верхний КПГв 4 | 22 |
| 1.436.4-20.7-130.00 | Комплект деталей примыкания горизонтальный верхний КПГв 5 | 23 |


| | | | |
|---|---|---|---|
| Зав. отд. | Спиров | | |
| Н. контр. | Чиркова | | |
| Г. контр. | | | |
| Гл. конст. | Новикова | | |
| Зав. сект. | Матвеева | | |
| Констр. | Бабовская | | |

1.436.4-20.7-000

Содержание

| Стадия | Лист | Листов |
|---|---|---|
| Р | 1 | 2 |

ЦНИИпроектлегконструкция

Инв. № подл. | Подпись и дата | Взам. инв. №

| Обозначение | Наименование | Стр. |
|---|---|---|
| 1.436.4-20.7-140.00 | Комплекты деталей примыкания вертикальные левый КПВл1, правый КПВп1 | 24 |
| 1.436.4-20.7-150.00 | Комплект деталей примыкания вертикальный левый КПВл2 | 25 |
| 1.436.4-20.7-160.00 | Комплект деталей примыкания вертикальный правый КПВп2 | 26 |
| 1.436.4-20.7-170.00 | Комплект деталей примыкания вертикальный левый КПВл3 | 27 |
| 1.436.4-20.7-180.00 | Комплект деталей примыкания вертикальный правый КПВп3 | 28 |
| 1.436.4-20.7-190.00 | Комплект деталей примыкания вертикальный левый КПВл4 | 29 |
| 1.436.4-20.7-200.00 | Комплект деталей примыкания вертикальный правый КПВп4 | 30 |
| 1.436.4-20.7-210.00 | Комплект деталей примыкания вертикальный левый КПВл5 | 31 |
| 1.436.4-20.7-220.00 | Комплект деталей примыкания вертикальный правый КПВп5 | 32 |
| 1.436.4-20.7-230.00 | Комплект деталей примыкания вертикальный правый КПВп6 | 33 |
| 1.436.4-20.7-240.00 | Комплект деталей примыкания вертикальный для ленточного проема КПЛ1 | 34 |
| 1.436.4-20.7-240.01 | Планка | 35 |
| 1.436.4-20.7-281.00 | Деталь крепления | 35 |
| 1.436.4-20.7-250.00 | Комплект деталей примыкания вертикальный для ленточного проема КПЛ2 | 36 |
| 1.436.4-20.7-260.00 | Комплект деталей примыкания горизонтальный для ленточного проема КПЛ3 | 37 |
| 1.436.4-20.7-270.00 | Комплект деталей примыкания горизонтальный для ленточного проема КПЛ4 | 38 |
| 1.436.4-20.7-280.00 | Комплект деталей примыкания горизонтальный для ленточного проема КПЛ5 | 39 |
| 1.436.4-20.7-290.00 | Комплект деталей примыкания горизонтальный для ленточного проема КПЛ6 | 40 |
| 1.436.4-20.7-291.00 | Опора | 41 |
| 1.436.4-20.7-292.00 | Деталь крепления | 41 |
| 1.436.4-20.7-300.00 | Комплект деталей примыкания горизонтальный нижний КПГн9 | 42 |
| 1.436.4-20.7-310.00 | Комплект деталей примыкания горизонтальный нижний КПГн10 | 43 |

## 1 Введение

1.1 Настоящий выпуск 7 содержит рабочие чертежи комплектов деталей примыкания и крепления окон к различным типам стен, описание материалов, используемых для их изготовления

## 2 Конструктивные решения

2.1. Комплекты деталей примыкания представляют собой сборку нескольких элементов, состоящих из элементов крепления окон (окна представлены в выпусках 1, 2, 3, 4 серии 1.436.4-20) и фасонных элементов для отделки проема

2.2. Комплекты деталей примыкания разработаны для каждой ширины и высоты проема в стенах из легкобетонных панелей, кирпича и трехслойных панелей

## 3 Материалы

3.1. Алюминиевые прессованные профили комплектов деталей примыкания запроектированы из сплава АД 31 ГОСТ 22233-83.

3.2. Прокладки для уплотнения стыков предусмотрены из озоно-свето-морозостойкой резины черного цвета марки НО68-1 ТУ38 1051082-86

3.3. Опоры для крепления окон выполнены из стального листа - лист $\frac{\text{Б-ПН-3 ГОСТ 19903-74}}{\text{IV Б Ст 3 кп 2 ГОСТ 16523-70}}$

## 4. Указания по изготовлению и монтажу

4.1. Алюминиевые конструкции должны анодироваться с толщиной покрытия не менее 20мкм Цвет анодирования - по согласованию с заводом-изготовителем

4.2 Стальные детали, имеющие контакт с алюминиевыми конструкциями, должны иметь двухслойное защитное покрытие каменноугольным лаком марки А по ГОСТ 1709-75

4.3 Доставленные к месту монтажа комплекты примыканий должны иметь полную заводскую готовность

4.4. Монтаж и эксплуатация комплектов деталей примыканий представлены в выпуске 0 и 6 данной серии

## 5 Маркировка

Примеры маркировки комплектов деталей примыкания:

$КПГ_н$ 1 - 1800 - комплект деталей примыкания горизонтальный нижний №1 для окон с шириной проема 1800мм,

$КПГ_в$ 1-4800 - комплект деталей примыкания горизонтальный верхний №1 для окон с шириной проема 4800мм;

$КПВ_л$ 1 - 1200 - комплект деталей примыкания вертикальный левый №1 для окон с высотой проема 1200мм;

$КПВ_п$ 1 - 2400 - комплект деталей примыкания вертикальный правый №1 для окон с высотой проема 2400мм;

КПЛ 1 - 1200 - комплект деталей примыкания вертикальный или горизонтальный для ленточного проема №1 высотой 1200мм;

$КПГ_н$ 2 - 2000$_с$ - индекс „с" присваивается комплектам деталей примыкания для окон, устанавливаемых в трехслойные металлические панели.

| | | | | | | |
|---|---|---|---|---|---|---|
| Зав.отд. | Спиров | | | 1.436.4-20.7-000ПЗ | | |
| Н. контр. | Чиркова | | | | | |
| Гл. контр. | | | | | | |
| Гл. констр. | Новикова | | | Пояснительная записка | Стад. Р | Лис. | Листов 2 |
| Зав. сект. | Матвеева | | | | | 1 | |
| Констр. | Будиловская | | | | ЦНИИпроектстальконструкция | | |

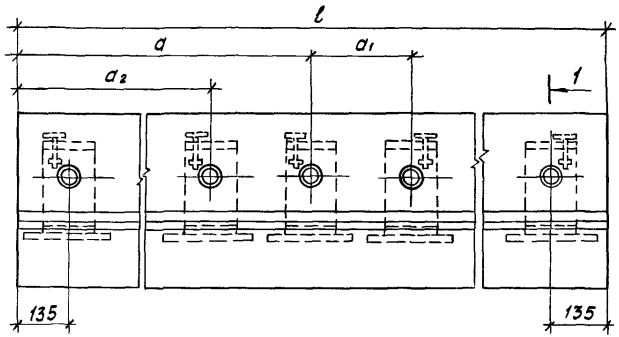


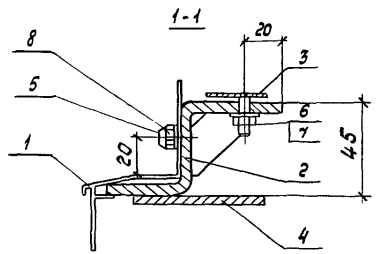


| Поз | Наименование | Кол. на 1.436.4-20.7-010.00 | | | | | Обозначение | Примечание |
|---|---|---|---|---|---|---|---|---|
| | | — | 01 | 02 | | | | |
| | Профиль алюминиевый | | | | | | | |
| 1 | ПА-1412 | 1,82 | 3,02 | 4,82 | | | | м |
| 2 | Опора | 2 | 3 | 6 | | | 1436.4-20 7-011.00 | |
| 3 | Элемент крепления | 2 | 3 | 6 | | | 1.436.4-20 7-012.00 | |
| 4 | Пластина | 2 | 3 | 6 | | | 1.436 4-20 7-010 01 | |
| 5 | Колпачок | 2 | 3 | 6 | | | 1.436 4-20 7-010 02 | |
| 6 | Гайка М6-7Н 019 ГОСТ 5915-70 | 2 | 3 | 6 | | | | |
| 7 | Шайба 6 65Г.019 ГОСТ 6402-70 | 2 | 3 | 6 | | | | |
| 8 | В6х25ТУ36 25.12-13-88 | 2 | 3 | 6 | | | | |
| | Масса, кг | 3,77 | 5,90 | 9,48 | | | | |

Технические требования по ГОСТ 21519-84

| Обозначение | Марка | Размеры, мм | | | |
|---|---|---|---|---|---|
| | | l | a | $a_1$ | $a_2$ |
| 1.436 4-20 7-010 00 | КПГн1-1800 | 1820 | — | — | — |
| -01 | КПГн1-3000 | 3020 | 1510 | — | — |
| -0,2 | КПГн1-4800 | 4820 | 2275 | 270 | 1205 |

| | | | | | |
|---|---|---|---|---|---|
| | | | | 1.436 4-20 7-010 00 | |
| Зав отд | Старов | | 09.11.89 | | |
| н. контр | Чиркова | | 07.07.89 | Комплект деталей примыкания горизонтальный нижний КПГн 1 | Стадия: Р; Лист: 1; Листов: 1 |
| Т. контр | | | | | |
| Гл. констр | Новикова | | 1.11.89 | | ЦНИИпроектн |
| Зав. сект | Матвеева | | 30.11.89 | | |
| Инженер | Вагютина | | 21.11.89 | | |

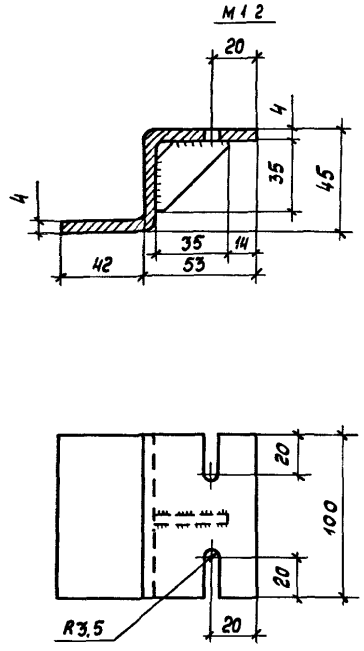


Материал Б-ПН-3 ГОСТ 19903-74 лист Ст3 ГОСТ 14637-79

Масса - 0,454 кг

| | | | | 1.436.4-20.7-011.00 | | | |
|---|---|---|---|---|---|---|---|
| Зав. отд. | Спиров | | 09.11.89 | | | | |
| Н. контр. | Чиркова | | 07.12.89 | Опора | Стадия | Лист | Листов |
| Т. контр. | | | | | Р | | 1 |
| Гл. констр. | Новикова | | 01.12.89 | | ЦНИИпроектлегконструкция | | |
| Зав. сект. | Матвеева | | 30.11.89 | | | | |
| Инженер | Васютина | | 27.11.89 | | | | |

Инв. № подл. | Подпись и дата | Взам. инв. №

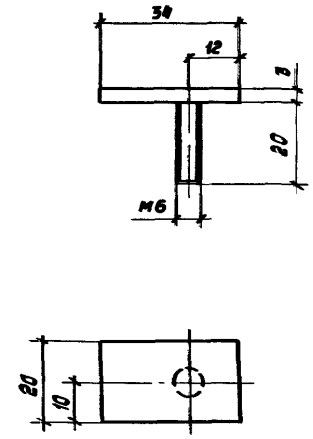


Материал Б-ПН-3 ГОСТ 19903-74 лист Ст3 ГОСТ 14637-79

Масса - 0,214 кг

| | | | | 1.436.4-207-012.00 | | | |
|---|---|---|---|---|---|---|---|
| Зав. отд. | Спиров | | 09.11.89 | | | | |
| Н. контр. | Чиркова | | 07.12.89 | Элемент крепления | Стадия | Лист | Листов |
| Т. контр. | | | | | Р | | 1 |
| Гл. констр. | Новикова | | 01.12.89 | | ЦНИИпроектлегконструкция | | |
| Зав. сект. | Матвеева | | 30.11.89 | | | | |
| Инженер | Васютина | | 27.11.89 | | | | |

Инв. № подл. | Подпись и дата | Взам. инв. №

## М1:2

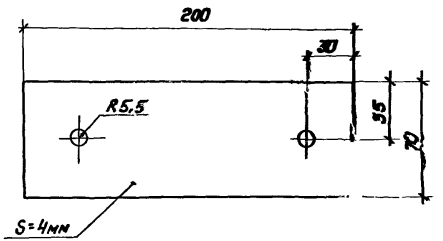


Б-ПН-4 ГОСТ 19903-74

Материал - лист Ст3 ГОСТ 14637-79

Масса - 0,433кг

| | | | | |
|---|---|---|---|---|
| Зав. отд. | Спиров | | 7/II-89 | 1.436.4-207-010.01 |
| Н. контр. | Чиркова | | 6/II-89 | Пластина |
| Т. контр. | | | | |
| Гл. констр. | Новикова | | 1/II-89 | |
| Зав. сект. | Матвеева | | 30/I-89 | |
| Инженер | Васютина | | 29/I-89 | |

| Стадия | Лист | Листов |
|---|---|---|
| Р | | 1 |

УМ Ипроектлегконструкция

## М2:1

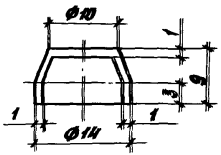


Материал полиэтилен 204-15 ГОСТ 16338-85Е

Масса - 0,0003кг

| | | | | |
|---|---|---|---|---|
| Зав. отд. | Спиров | | 7/II-89 | 1.436.4-207-010.02 |
| Н. контр. | Чиркова | | 6/II-89 | Колпачок |
| Т. контр. | | | | |
| Гл. констр. | Новикова | | 1/II-89 | |
| Зав. сект. | Матвеева | | 30/I-89 | |
| Инженер | Васютина | | 29/I-89 | |

| Стадия | Лист | Листов |
|---|---|---|
| Р | | 1 |

Инв. № подл. | Подпись и дата | Взам. инв. №

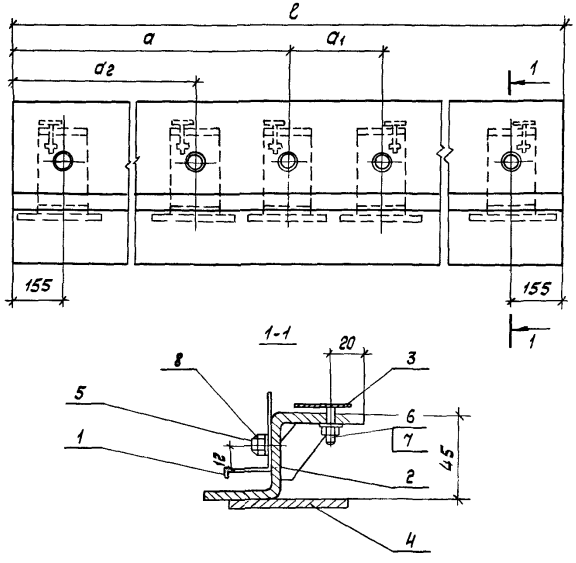


| Поз. | Наименование | Кол. на 1.436.4-20.7-020.00 | | | | | Обозначение | Примечание |
|---|---|---|---|---|---|---|---|---|
| | | — | 01 | 02 | | | | |
| | Профиль алюминиевый | | | | | | | |
| 1 | ПА - 1415 | 2,06 | 3,06 | 4,06 | | | | м |
| 2 | Опора | 3 | 3 | 6 | | | 1.436.4-20.7-011.00 | |
| 3 | Элемент крепления | 3 | 3 | 6 | | | 1.436.4-20.7-012.00 | |
| 4 | Пластина | 3 | 3 | 6 | | | 1.436.4-20.7-010.01 | |
| 5 | Колпачок | 3 | 3 | 6 | | | 1.436.4-20.7-010.02 | |
| 6 | Гайка М6-7Н 4.019 ГОСТ 5915-70 | 3 | 3 | 6 | | | | |
| 7 | Шайба 6.65.Г.019 ГОСТ 6402-70 | 3 | 3 | 6 | | | | |
| 8 | 86×25 ТУ 36.25.12-13-88 | 3 | 3 | 6 | | | | |
| | Масса, кг | 5,27 | 6,21 | 10,48 | | | | |

Технические требования по ГОСТ 21519-84

| Обозначение | Марка | Размеры, мм | | | |
|---|---|---|---|---|---|
| | | l | a | $a_1$ | $a_2$ |
| 1.436.4-20.7-020.00 | КПГн2-2000с | 2060 | 1030 | — | — |
| -01 | КПГн2-3000с | 3060 | 1530 | — | — |
| -02 | КПГн2-4000с | 4060 | 1905 | 250 | 875 |

| | | | | | |
|---|---|---|---|---|---|
| | | | | 1.436.4-20.7-020.00 | |
| Зав отд. | Спиров | | 09.02.89 | Комплект деталей примыкания горизонтальный нижний КПГн 2 | Стад. / Лис / Лис 1 |
| Н контр. | Чиркова | | 07.02.89 | | |
| Т контр. | | | | | |
| Гл контр. | Новикова | | 01.11.89 | | ЦНИИпроект... реконструкц. |
| Зав сект. | Матвеева | | 30.11.89 | | |
| Инженер | Васютина | | 27.11.89 | | |

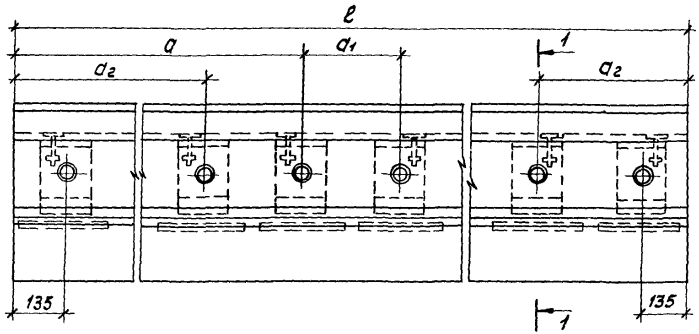


1-1

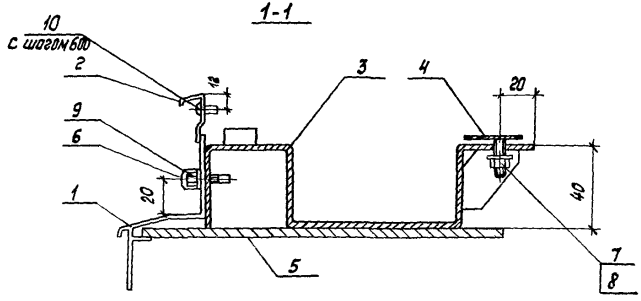


| Поз. | Наименование | Кол. на 1436.4-20.7-030.00 — | 01 | 02 | | | Обозначение | Примечание |
|---|---|---|---|---|---|---|---|---|
| | Профиль алюминиевый | | | | | | | |
| 1 | ПА-1412 | 1,82 | 3,02 | 4,82 | | | | м |
| 2 | ПА-1414 | 1,82 | 3,02 | 4,82 | | | | м |
| 3 | Опора | 2 | 3 | 6 | | | 1436.4-20.7-031.00 | |
| 4 | Элемент крепления | 2 | 3 | 6 | | | 1.436.4-20.7-012.00 | |
| 5 | Пластина | 2 | 3 | 6 | | | 1.436.4-20.7-030.01 | |
| 6 | Колпачок | 2 | 3 | 6 | | | 1.436.4-20.7-010.02 | |
| 7 | Гайка М6-7Н.4.019 ГОСТ 5915-70 | 2 | 3 | 6 | | | | |
| 8 | Шайба 6.65Г.019 ГОСТ 6402-70 | 2 | 3 | 6 | | | | |
| 9 | 8б×25 ТУ 36 2512-13-88 | 2 | 3 | 6 | | | | |
| 10 | Винт 4×10.01 ГОСТ 10621-80 | 5 | 7 | 10 | | | | |
| | Масса, кг | 5,99 | 9,23 | 17,41 | | | | |

Технические требования по ГОСТ 21519-84

| Обозначение | Марка | Размеры, мм ℓ | a | a1 | a2 |
|---|---|---|---|---|---|
| 1.436.4-20.7-030.00 | КПГ3-1800 | 1820 | — | — | — |
| -01 | КПГ3-3000 | 3020 | 1510 | — | — |
| -02 | КПГ3-4800 | 4820 | 2275 | 270 | 1205 |

| | | | | |
|---|---|---|---|---|
| | | | | 1436.4-20.7-030.00 |
| Зав. отд. | С. Чаов | | | |
| Нач. гр. | Чижкова | | | Комплект деталей для крепления горизонтальных труб нижний КПГ3 |
| Гл. констр. | | | | Стадия Р |
| Гл. конструктор | Новикова | | | Лист |
| Зав. сект. | М. Гаврева | | | ЦНИИПромзданий |
| Инженер | Ю. Этинис | | | |

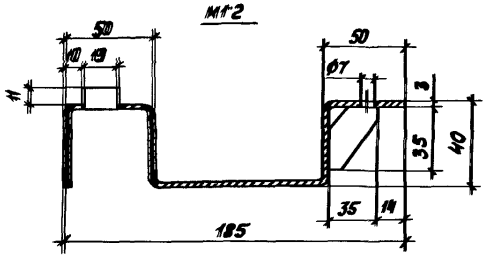


Материал лист Б-ПН-3 ГОСТ 19903-74
Ст3 ГОСТ 14637-79
Масса - 0,75 кг

| | | | | |
|---|---|---|---|---|
| Зав отд | Спиров | | | |
| Н контр | Чуркова | | | |
| Гл констр | Новикова | | | |
| Зав сект | Матвеева | | | |
| Инженер | Васильева | | | |

1.436.4-20.7-031.00

Опора

| Стадия | Лист | Листов |
|---|---|---|
| Р | | 1 |

ЦНИИпроектстальконструкция

Инв.№ подл. | Подпись и дата | Взам. инв.№

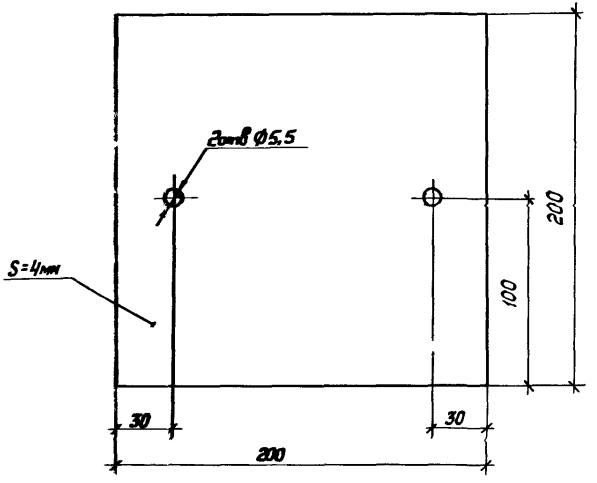


Материал - лист Б-ПН-4 ГОСТ 19903-74
Ст3 ГОСТ 14637-79
Масса - 1,250 кг

| | | | | |
|---|---|---|---|---|
| Зав отд | Спиров | | | |
| Н контр | Чуркова | | | |
| Гл констр | Новикова | | | |
| Зав сект | Матвеева | | | |
| Инженер | Васильева | | | |

1.436.4-207-030.01

Пластина

| Стадия | Лист | Листов |
|---|---|---|
| Р | | 1 |

ЦНИИпроектстальконструкция

Инв.№ подл. | Подпись и дата | Взам. инв.№

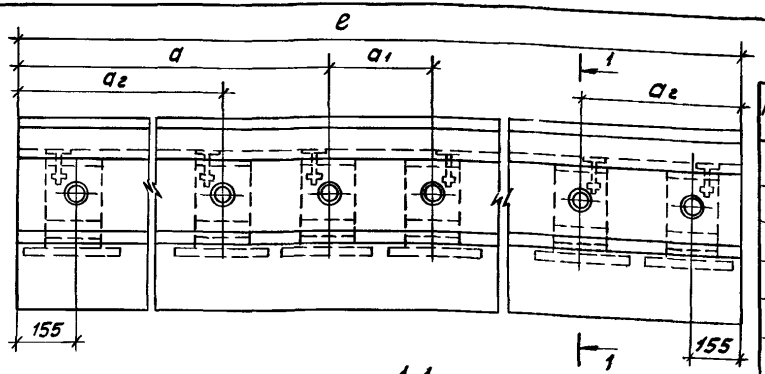


1-1

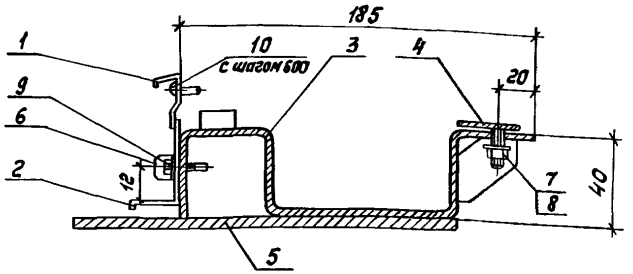


| Поз. | Наименование | Кол. на 1.436.4-20.7-040.00 — | 01 | 02 | | | Обозначение | Примечание |
|---|---|---|---|---|---|---|---|---|
| | Профиль алюминиевый | | | | | | | |
| 1 | П.А-1414 | 2,06 | 3,06 | 4,06 | | | | м |
| 2 | П.А-1415 | 2,06 | 3,06 | 4,06 | | | | м |
| 3 | Опора | 3 | 3 | 6 | | | 1.436.4-20.7-031.00 | |
| 4 | Элемент крепления | 3 | 3 | 6 | | | 1.436.4-20.7-012.00 | |
| 5 | Пластина | 3 | 3 | 6 | | | 1.436.4-20.7-030.01 | |
| 6 | Колпачок | 3 | 3 | 6 | | | 1.436.4-20.7-010.02 | |
| 7 | Гайка М6-7Н.4.019 ГОСТ 5915-70 | 3 | 3 | 6 | | | | |
| 8 | Шайба 6.65Г.019 ГОСТ 6402-70 | 3 | 3 | 6 | | | | |
| 9 | 8б×25 ТУ36 25 12-13-88 | 3 | 3 | 6 | | | | |
| 10 | Винт 4×10.01 ГОСТ 10621-80 | 5 | 6 | 9 | | | | |
| | Масса, кг | 8,77 | 9,82 | 17,47 | | | | |

| Обозначение | Марка | Размеры, мм ℓ | a | a1 | a2 |
|---|---|---|---|---|---|
| 1.436.4-20.7-040.00 | КПГн 4-2000с | 2060 | 1030 | — | — |
| -01 | КПГн 4-3000с | 3060 | 1530 | — | — |
| -02 | КПГн 4-4000с | 4060 | 1905 | 250 | 875 |

Технические требования по ГОСТ 21519-84

| | | | | 1.436.4-20.7-040.00 | | | |
|---|---|---|---|---|---|---|---|
| Зав отд | Слиров | | 09.02.89 | Комплект деталей примыкания горизонтальный нижний КПГн 4 | Стадия | Лист | Листов |
| Н контр | Чиркова | | 09.02.89 | | Р | | 1 |
| Т контр | | | | | ЦНИИпроектлегконструкция | | |
| Гл констр | Новикова | | 18.89 | | | | |
| Зав сект | Матвеева | | 30.7.89 | | | | |
| Инженер | Васютина | | 24.12.88 | | | | |

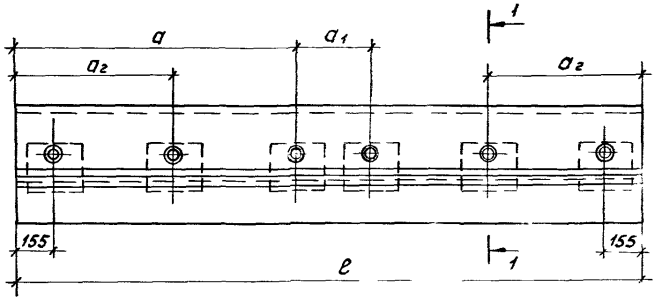


1-1

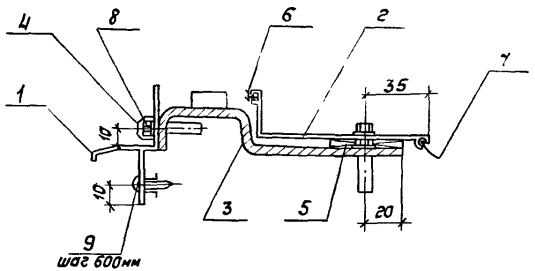


| Поз. | Наименование | Кол. наимен. 1.436.4-20.7-050.00 | | | | | Обозначение | Примечание |
|---|---|---|---|---|---|---|---|---|
| | | – | 01 | 02 | | | | |
| | Профиль алюминиевый | | | | | | | |
| 1 | ПА-1416 | 2,06 | 3,06 | 4,06 | | | | м |
| 2 | ПА-1417 | 2,06 | 3,06 | 4,06 | | | | м |
| 3 | Опора | 3 | 3 | 6 | | | 1.436.4-20.7-051.00 | |
| 4 | Колпачок | 3 | 3 | 6 | | | 1.436.4-20.7-010.02 | |
| 5 | Прокладка | 3 | 3 | 6 | | | 1.436.4-20.7-050.01 | |
| | Профиль резиновый | | | | | | | |
| 6 | ПР-78 | 2,06 | 3,06 | 4,06 | | | | м |
| 7 | ПР-86 | 2,06 | 3,06 | 4,06 | | | | м |
| 8 | 86×25 ТУ36. 25.12-13-88 | 9 | 9 | 18 | | | | |
| 9 | Заклепка ЗК-12-4,5 | | | | | | | |
| | ТУ36-2088-85 | 4 | 5 | 6 | | | | |
| | Масса, кг | 4,39 | 5,66 | 8,49 | | | | |

Технические требования по ГОСТ 21519-84

| Обозначение | Марка | Размеры, мм | | | |
|---|---|---|---|---|---|
| | | ℓ | а | а1 | а2 |
| 1.436.4-20.7-050.00 | КПГн 5-2000С | 2060 | 1030 | — | |
| -01 | КПГн 5-3000С | 3060 | 1530 | — | — |
| -02 | КПГн 5-4000С | 4060 | 1905 | 250 | 875 |

| | | | | |
|---|---|---|---|---|
| Зав.отд | Спиров | | 07.12.88 | 1.436.4-20.7-050.00 |
| Н. контр | Чиркова | | 07.12.88 | Комплект деталей примыкания горизонтальный нижний КПГн 5 |
| Т. контр | | | | Стадия: Р; Лист; Листов: 1 |
| Гл. конст. | Новикова | | 01.12.88 | |
| Зав.сект | Матвеева | | 30.12.88 | ЦНИИпроектлегконструкция |
| Констр | Пинчук | | 27.12.88 | |

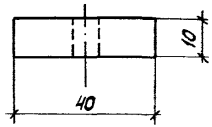


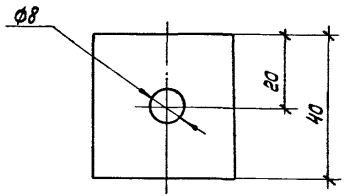


Материал - полиэтилен 204-15
ГОСТ 16338-85 Е

Масса - 0,015 кг

| | | | | |
|---|---|---|---|---|
| Зав.отд. | Сыров | | | 3/II-89 |
| Гл.контр. | Чиркова | | | 6/II-89 |
| Нач.контр. | | | | |
| Гл.констр. | Новикова | | | 1/II-89 |
| Рук.сект. | Матвеева | | | 3/II-89 |
| Констр. | Мишина | | | 2/II-89 |

1.436.4-20.7-050.01

Прокладка

| Стадия | Лист | Листов |
|---|---|---|
| Р | | 1 |

ЦНИИпроектлегконструкция

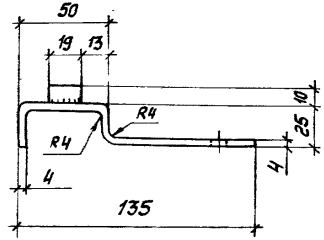


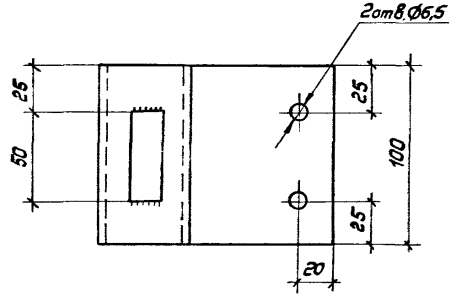


Материал - лист $\frac{\text{Б-ПН-4 ГОСТ 19903-74}}{\text{Ст.3 ГОСТ 14637-79}}$

Масса - 0,592 кг

| | | | | |
|---|---|---|---|---|
| Зав.отд. | Сыров | | | |
| Гл.контр. | Чиркова | | | |
| Нач.контр. | | | | |
| Гл.констр. | Новикова | | | |
| Рук.сект. | Матвеева | | | |
| Констр. | Мишина | | | |

1.436.4-20.7-051.00

Опора

| Стадия | Лист | Листов |
|---|---|---|
| Р | | |

ЦНИИпроек

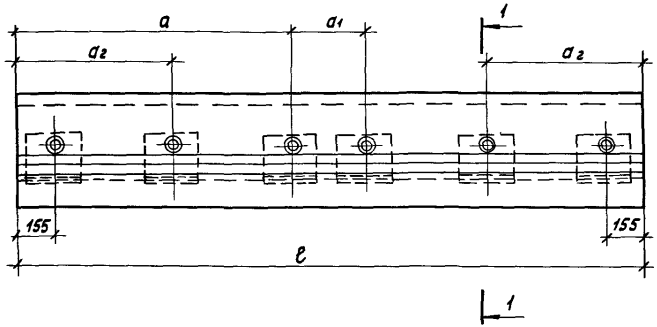


1-1

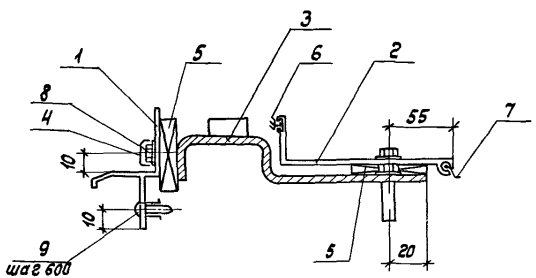


| Поз. | Наименование | Кол на 1.436.4-20.7-060.00 – | 01 | 02 | | | Обозначение | Примечание |
|---|---|---|---|---|---|---|---|---|
| | Профиль алюминиевый | | | | | | | |
| 1 | ПА-1416 | 2,06 | 3,06 | 4,06 | | | | м |
| 2 | ПА-1417 | 2,06 | 3,06 | 4,06 | | | | м |
| 3 | Опора | 3 | 3 | 6 | | | 1.436.4-20.7-51.00 | |
| 4 | Колпачок | 3 | 3 | 6 | | | 1.436.4-20.7-010.02 | |
| 5 | Прокладка | 6 | 6 | 12 | | | 1.436.4-20.7-050.01 | |
| | | | | | | | | |
| | | | | | | | | |
| | | | | | | | | |
| | Профиль резиновый | | | | | | | |
| 6 | ПР-78 | 2,06 | 3,06 | 4,06 | | | | м |
| 7 | ПР-86 | 2,06 | 3,06 | 4,06 | | | | м |
| 8 | В6×25 ТУ36.2512-13-88 | 9 | 9 | 18 | | | | |
| 9 | Заклепка ЗК-12-4,5 | | | | | | | |
| | ТУ36-2088-85 | 4 | 5 | 6 | | | | |
| | Масса, кг | 4,40 | 5,10 | 8,50 | | | | |

| Обозначение | Марка | Размеры, мм ℓ | a | $a_1$ | $a_2$ |
|---|---|---|---|---|---|
| 1.436.4-20.7-060.00 | КПГн6-2000с | 2060 | 1030 | — | — |
| –01 | КПГн6-3000с | 3060 | 1530 | — | — |
| –02 | КПГн6-4000с | 4060 | 1905 | 250 | 875 |

Технические требования по ГОСТ 21519-84

| | | | | |
|---|---|---|---|---|
| Зав. отд | Спиров | | 19.11.84 | 1.436.4-20.7-060.00 |
| Н. контр | Чиркова | | 19.11.84 | |
| Т. контр. | | | | Комплект деталей примыкания горизонтальный нижний КПГн 6 |
| Гл. констр | Новикова | | 1.11.84 | Стадия: Р; Лист: ; Листов: 1 |
| Зав. сектр | Матвеева | | 30.11.84 | ЦНИИпроектлегконструкц |
| Констр | Пинчук | | 27.11.84 | |

Инв. № подл. | Подпись и дата | Взам. инв. №

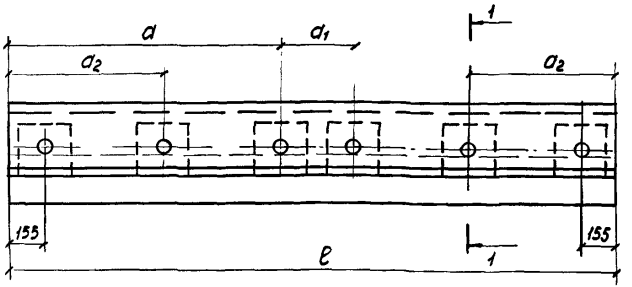


1 – 1

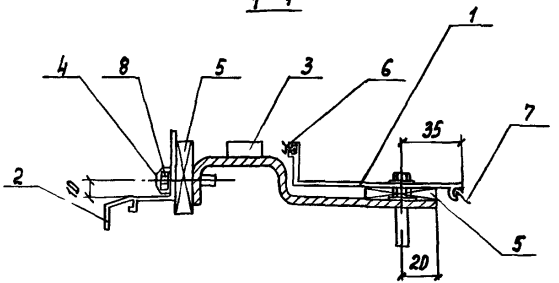


| Поз | Наименование | Кол на изд 1436.4-207-070 00- | | | | | Обозначение | Примечание |
|---|---|---|---|---|---|---|---|---|
| | | - | 01 | 02 | | | | |
| | Профиль алюминиевый | | | | | | | |
| 1 | ПА-1417 | 2,06 | 3,06 | 4,06 | | | | м |
| 2 | ПА-1418 | 2,06 | 3,06 | 4,06 | | | | м |
| 3 | Опора | 3 | 3 | 6 | | | 1436.4-20.7-051 00 | |
| 4 | Колпачок | 3 | 3 | 6 | | | 1436.4-20.7-010 02 | |
| 5 | Прокладка | 6 | 6 | 12 | | | 1436.4-207-050 01 | |
| | Профиль резиновый | | | | | | | |
| 6 | ПР-78 | 2,06 | 3,06 | 4,06 | | | | м |
| 7 | ПР-88 | 2,06 | 3,06 | 4,06 | | | | м |
| 8 | 86х25 ТУ36 2512-13-88 | 9 | 9 | 18 | | | | |
| | Масса, кг | 4,40 | 5,70 | 8,50 | | | | |

Технические требования по ГОСТ 21519-84

| Обозначение | Марка | Размеры, мм | | | |
|---|---|---|---|---|---|
| | | ℓ | a | $a_1$ | $a_2$ |
| 1436.4-207-070 00 | КПГн 7-2000с | 2060 | 1030 | — | — |
| -01 | КПГн 7-3000с | 3060 | 1530 | — | — |
| -02 | КПГн 7-4000с | 4060 | 1905 | 250 | 875 |

| | | | | 1436.4-207-070 00 | | | |
|---|---|---|---|---|---|---|---|
| Зав отд | Спиров | | 09.88 | | | | |
| Н контр | Чуркова | | 07.88 | Комплект деталей примыкания горизонтальный нижний КПГн-7 | Стадия | Лист | Листов |
| Т контр | | | | | Р | | 1 |
| Гл констр | Новикова | | 1.11.88 | | ЦНИИпроектстальконструкция | | |
| Зав сект | Матвеева | | 30.11.88 | | | | |
| Констр | Пинчук | | 27.12.88 | | | | |

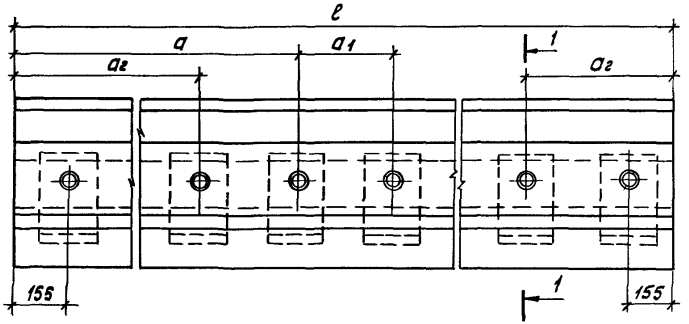


1-1

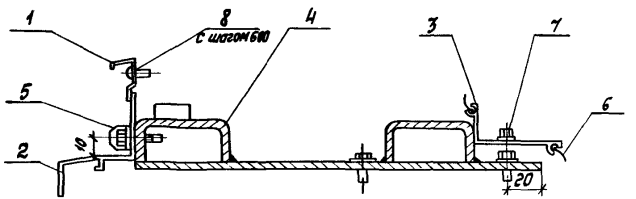


| Поз. | Наименование | Кол. на 1.436.4-20.7-080.00 - | 01 | 02 | | | Обозначение | Примечание |
|---|---|---|---|---|---|---|---|---|
| | Профиль алюминиевый | | | | | | | |
| 1 | П.А-1414 | 2,06 | 3,06 | 4,06 | | | | м |
| 2 | П.А-1418 | 2,35 | 3,06 | 4,06 | | | | м |
| 3 | П.А-1422 | 2,06 | 3,06 | 4,06 | | | | м |
| 4 | Опора | 3 | 3 | 6 | | | 1.436.4-20.7-081.00 | |
| | | | | | | | | |
| | | | | | | | | |
| | | | | | | | | |
| 5 | Колпачок | 3 | 3 | 6 | | | 1.436.4-20.7-010.02 | |
| | Профиль резиновый | | | | | | | |
| 6 | ПР-86 | 4,12 | 6,12 | 8,12 | | | | м |
| 7 | 86х25 ТУ36-25 12-13-88 | 12 | 12 | 24 | | | | |
| 8 | Винт 4х10.01 ГОСТ 10621-80 | 5 | 6 | 9 | | | | |
| | Масса, кг | 4,80 | 5,90 | 9,54 | | | | |

| Обозначение | Марка | Размеры, мм ℓ | a | a1 | a2 |
|---|---|---|---|---|---|
| 1.436.4-20.7-080.00 | КПГн 8-2000с | 2060 | 1030 | — | — |
| -01 | КПГн 8-3000с | 3060 | 1530 | — | — |
| -02 | КПГн 8-4000с | 4060 | 1905 | 250 | 875 |

Технические требования по ГОСТ 21519-84

| | | | | | |
|---|---|---|---|---|---|
| Зав. отд | Спиров | | 10.11.89 | 1.436.4-20.7-080.00 | |
| Н. контр. | Чуркова | | 07.12.89 | Комплект деталей примыкания горизонтальный нижний КПГн-8 | Стадия: Р; Лист; Листов: 1 |
| Гл. констр. | Новикова | | 7.11.89 | | ЦНИИпроектлегконструкция |
| Зав. сект. | Матвеева | | 30.11.89 | | |
| Инженер | Васютина | | 27.11.89 | | |

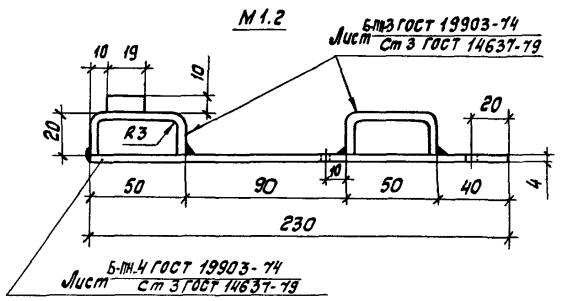


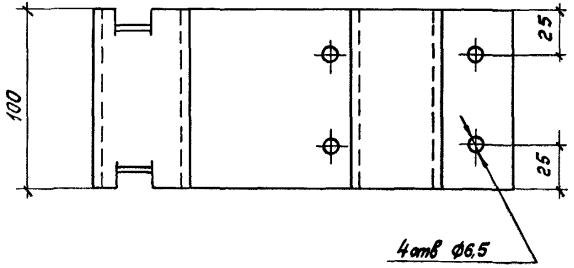


Масса - 0,794 кг

| | | | | | |
|---|---|---|---|---|---|
| Зав.отд. | Спиров | | 08.11.84 | 1.4364-207-081.00 | |
| Н.контр. | Чиркова | | 07.11.84 | | |
| Т.контр. | | | | Опора | Стадия: Р; Лист: ; Листов: 1 |
| Гл.констр. | Новикова | | 7.11.84 | | ЦНИИпроектлегконструкция |
| Зав.сект. | Матвеева | | 30.11.84 | | |
| Инженер | Васютина | | 27.11.84 | | |

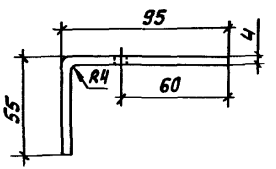


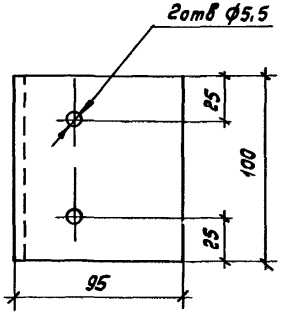


Б-ПН-4 ГОСТ 19903-74
Материал лист Ст3 ГОСТ 14637-79
Масса - 0,455кг

| | | | | | |
|---|---|---|---|---|---|
| Зав.отд. | Спиров | | 08.11.84 | 1.4364-207-090.01 | |
| Н.контр. | Чиркова | | 07.11.84 | | |
| Т.контр. | | | | Деталь крепления | Стадия: Р; Лист: ; Листов: 1 |
| Гл.констр. | Новикова | | 7.11.84 | | ЦНИИпроектлегконструкция |
| Зав.сект. | Матвеева | | 30.11.84 | | |
| Инженер | Васютина | | 27.11.84 | | |

Инв.№ подл. | Подпись и дата | Взам. инв.№

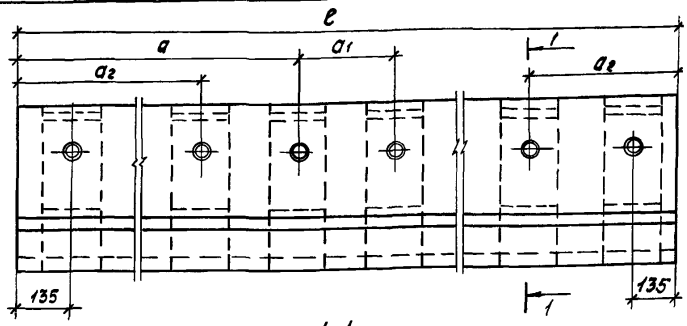


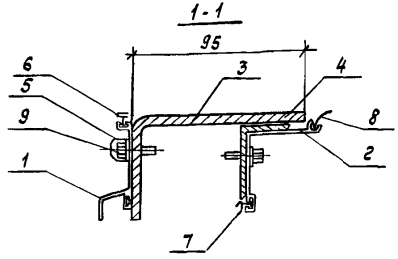


| Поз. | Наименование | Кол. на 1.436.4-207-090.00 — | 01 | 02 | 03 | | Обозначение | Примечание |
|---|---|---|---|---|---|---|---|---|
| | Профиль алюминиевый | | | | | | | |
| 1 | ПА-1439 | 1,82 | 2,42 | 3,02 | 4,82 | | | м |
| 2 | ПА-1437 | 1,82 | 2,42 | 3,02 | 4,82 | | | м |
| 3 | Деталь крепления | 2 | 3 | 3 | 6 | | 1.436.4-20.7-090.01 | |
| 4 | Уголок 95×28×3 ГОСТ 8510-86 / Ст.3 ГОСТ 535-79 ℓ=100 мм | 2 | 3 | 3 | 6 | | | |
| 5 | Колпачок | 2 | 3 | 3 | 6 | | 1.436.4-207-010.02 | |
| | Профиль резиновый | | | | | | | |
| 6 | ПР-61 | 1,82 | 2,42 | 3,02 | 4,82 | | | м |
| 7 | ПР-78 | 3,64 | 4,84 | 6,04 | 9,64 | | | м |
| 8 | ПР-86 | 1,82 | 2,42 | 3,02 | 4,82 | | | м |
| 9 | 86×25 ТУ36.25.12-13-88 | 4 | 6 | 6 | 12 | | | |
| | Масса, кг | 3,25 | 4,54 | 5,19 | 9,07 | | | |

| Обозначение | Марка | Размеры, мм e | a | a1 | a2 |
|---|---|---|---|---|---|
| 1.436.4-207-090.00 | КПГв1-1800 | 1820 | — | — | — |
| -01 | КПГв1-2400 | 2420 | 1210 | — | — |
| -02 | КПГв1-3000 | 3020 | 1510 | — | — |
| -03 | КПГв1-4800 | 4820 | 2275 | 270 | 1205 |

Технические требования по ГОСТ 21519-84

| | | | | |
|---|---|---|---|---|
| Зав.отд | Спиров | | | 1.436.4-20.7-090.00 |
| Н.контр | Чиркова | | | |
| Гл.констр | Новикова | | | |
| Зав.сект | Матвеева | | | Комплект деталей примыкания горизонтальный верхний КПГв1 |
| Инженер | Воротина | | | |

| Стадия | Лист | Листов |
|---|---|---|
| Р | | 1 |

ЦНИИпроектлегконструкция

Инв.№ подл. | Подпись и дата | Взам.инв.№

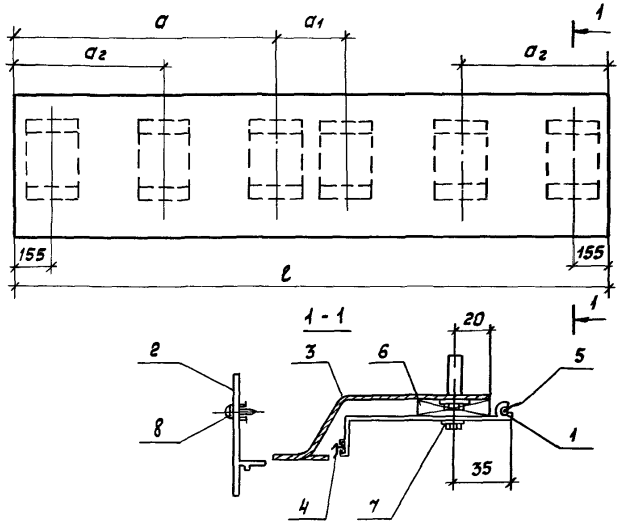


| Поз. | Наименование | Кол. на 1.436.4-20.7-100.00 | | | | | Обозначение | Примечание |
|---|---|---|---|---|---|---|---|---|
| | | – | 01 | 02 | | | | |
| | Профиль алюминиевый | | | | | | | |
| 1 | ПЛ - 1417 | 2,06 | 3,06 | 4,06 | | | | м |
| 2 | ПЛ - 1419 | 2,06 | 3,06 | 4,06 | | | | м |
| 3 | Деталь крепления | 3 | 3 | 6 | | | 1.436.4-20.7-100.01 | |
| | Профиль резиновый | | | | | | | |
| 4 | ПР - 78 | 2,06 | 3,06 | 4,06 | | | | м |
| 5 | ПР - 86 | 2,06 | 3,06 | 4,06 | | | | м |
| | | | | | | | | |
| 6 | Подкладка | 3 | 3 | 6 | | | 1.436.4-20.7-050.01 | |
| 7 | В6×25 ТУ36.25.12-13-88 | 6 | 6 | 12 | | | | |
| 8 | Заклепка ЗК-12-4,5 | | | | | | | |
| | ТУ36 - 2088 - 85 | 3 | 4 | 6 | | | | |
| | Масса, кг | 2,97 | 4,14 | 5,89 | | | | |

Технические требования по ГОСТ 21519-84

| Обозначение | Марка | Размеры в мм | | | |
|---|---|---|---|---|---|
| | | l | a | $a_1$ | $a_2$ |
| 1.436.4-20.7-100.00 | КПГв 2-2000с | 2060 | 1030 | — | — |
| -01 | КПГв 2-3000с | 3060 | 1530 | — | — |
| -02 | КПГв 2-4000с | 4060 | 1905 | 250 | 875 |

| | | | | | | | |
|---|---|---|---|---|---|---|---|
| | | | | 1.436.4-20.7-100.00 | | | |
| Зав отд. | Спиров | | 1.9.88 | Комплект деталей примыкания горизонтальный верхний КПГв 2 | Стадия | Лист | Листов |
| Н контр | Чиркова | | 1.9.88 | | Р | | 1 |
| Т контр | | | | | | | |
| Гл констр | Новикова | | 1.9.88 | | ЦНИИпроектлегконструкция | | |
| Зав сект | Матвеева | | 30.9.88 | | | | |
| Констр | Мишина | | 29.9.88 | | | | |

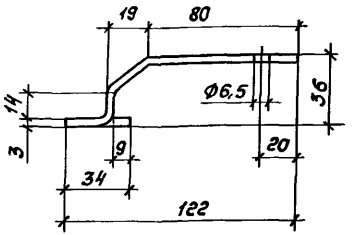


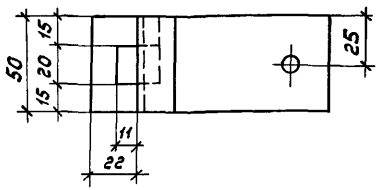


Материал - лист Б-ПН-3 ГОСТ 19903-74
Ст 3 ГОСТ 14637-79
Масса - 0,16 кг

| | | | |
|---|---|---|---|
| Зав.отд | Спиров | | 3/II-89 |
| Н.контр. | Чиркова | | 3/II-89 |
| Т.контр. | | | |
| Гл.констр | Новикова | | 1/II-89 |
| Зав сект | Матвеева | | 20.I-90 |
| Инженер | Васютина | | 29.I-90 |

1.436.4-207-100.01

Деталь крепления

| Стадия | Лист | Листов |
|---|---|---|
| Р | | 1 |

ЦНИИпроектлегконструкция

Инв.№подл | Подпись и дата | Взам.инв.№

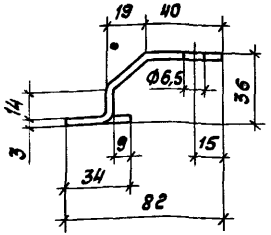


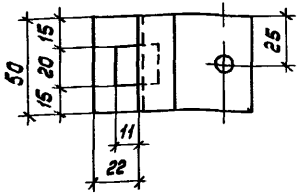


Материал - лист Б-ПН-3 ГОСТ 19903-74
Ст. 3 ГОСТ 14637-79
Масса - 0,113 кг

| | | | |
|---|---|---|---|
| Зав.отд | Спиров | | 3/II-89 |
| Н.контр | Чиркова | | 6/II-89 |
| Т.контр | | | |
| Гл.конст | Новикова | | 7/II-89 |
| Зав.сект | Матвеева | | 30/I-90 |
| Констр | Пинчук | | 29/I-90 |

1.436.4-20.7-120 01

Деталь крепления

| Стадия | Лист | Листс |
|---|---|---|
| Р | | 1 |

ЦНИИпроектлегконструкц

Инв.№подл | Подпись и дата | Взам.инв.№

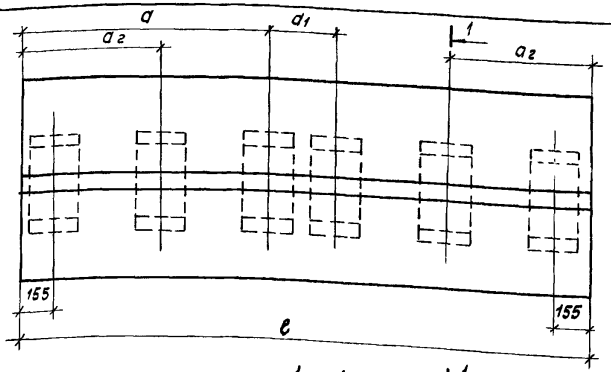


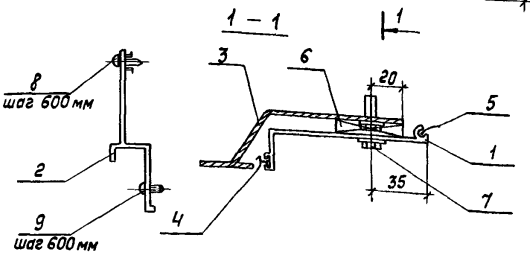


| Поз. | Наименование | Кол на 1436.4-207-110 00- — | 01 | 02 | | | Обозначение | Примечание |
|---|---|---|---|---|---|---|---|---|
| | Профиль алюминиевый | | | | | | | |
| 1 | ПА - 1417 | 2,06 | 3,06 | 4,06 | | | | м |
| 2 | ПА - 1420 | 2,00 | 3,06 | 4,06 | | | | м |
| 3 | Деталь крепления | 3 | 3 | 6 | | | 1.436.4-207-100.01 | |
| | Профиль резиновый | | | | | | | |
| 4 | ПР - 78 | 2,06 | 3,06 | 4,06 | | | | м |
| 5 | ПР - 8 | 2,06 | 3,06 | 4,06 | | | | м |
| | | | | | | | | |
| 6 | Прокладка | 3 | 3 | 6 | | | 1.436.4-207-050.01 | |
| 7 | В 6×25 ТУ36. 25.12-13-88 | 6 | 6 | 12 | | | | |
| 8 | Заклепка ЗК-12-4,5 | | | | | | | |
| | ТУ36 - 2088 - 85 | 3 | 4 | 6 | | | | |
| 9 | Винт 5×10.01 ГОСТ 10621-80 | 3 | 4 | 6 | | | | |
| | Масса, кг | 3,66 | 5,15 | 7,22 | | | | |

Технические требования по ГОСТ 21519-84

| Обозначение | Марка | Размеры в мм ℓ | d | $a_1$ | $a_2$ |
|---|---|---|---|---|---|
| 1.436.4-207-110.00 | КПГв 3-2000с | 2060 | 1030 | — | — |
| -01 | КПГв 3-3000с | 3060 | 1530 | — | — |
| -02 | КПГв 3-4000с | 4060 | 1905 | 250 | 875 |

| | | | |
|---|---|---|---|
| Зав отд | Скиров | | 07.89 |
| Н контр | Чиркова | | 07.89 |
| Т. контр | | | |
| Гл констр | Новикова | | 07.89 |
| Зав сект | Матвеева | | 07.89 |
| Констр | Мишина | | 07.89 |

1.436.4-207-110 00

Комплект деталей примыкания горизонтальной верхний КПГв 3

| Стадия | Лист | Листов |
|---|---|---|
| Р | | 1 |

ЦНИИпроектлегконструкция

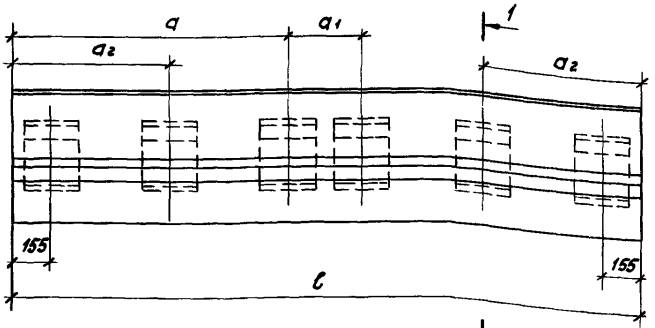


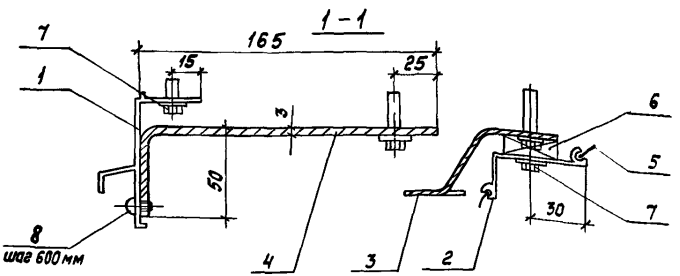


| Поз. | Наименование | Кол на 1.436.4-207-120.00 — | 01 | 02 | | | Обозначение | Примечание |
|---|---|---|---|---|---|---|---|---|
| | Профиль алюминиевый | | | | | | | |
| 1 | П.А-1421 | 2,06 | 3,06 | 4,06 | | | | м |
| 2 | П.А-1422 | 2,06 | 3,06 | 4,06 | | | | м |
| 3 | Деталь крепления | 3 | 3 | 6 | | | 1.436.4-207-120.01 | |
| 4 | Уголок с=100 мм | | | | | | | |
| | Лист Ст.3 ГОСТ 19903-74 / Ст. 3 ГОСТ 14637-79 | 3 | 3 | 6 | | | | |
| 5 | Профиль резиновый ПР-86 | 4,12 | 6,12 | 8,12 | | | | м |
| 6 | Прокладка | 3 | 3 | 6 | | | 1.436.4-207-050.01 | |
| 7 | 86×25 ТУ 36.25.12-13-88 | 12 | 12 | 21 | | | | |
| 8 | Винт 4×10.01 | | | | | | | |
| | ГОСТ 10621-80 | 3 | 4 | 6 | | | | |
| | Масса, кг | 2,80 | 3,93 | 5,54 | | | | |

Технические требования по ГОСТ 21519-84

| Обозначение | Марка | Размеры в мм c | a | $a_1$ | $a_2$ |
|---|---|---|---|---|---|
| 1.436.4-200-120.00 | КПГв4-2000с | 2060 | 1030 | — | — |
| -01 | КПГв4-3000с | 3060 | 1530 | — | — |
| -02 | КПГв4-4000с | 4060 | 1905 | 250 | 875 |

| | | | |
|---|---|---|---|
| Зав.отд. | Спиров | | |
| Н.контр. | Чуркова | | |
| Гл.констр. | | | |
| Гл.конст. | Новикова | | |
| Зав.сект. | Матвеева | | |
| Констр. | Мишина | | |

1.436.4-207-120.00

Комплект деталей примыкания горизонтальный верхний КПГв 4

| Стадия | Лист | Листов |
|---|---|---|
| Р | | 1 |

ЦНИИпроектлегконструкц

Инв.№ подл. | Подпись и дата | Взам.инв.№

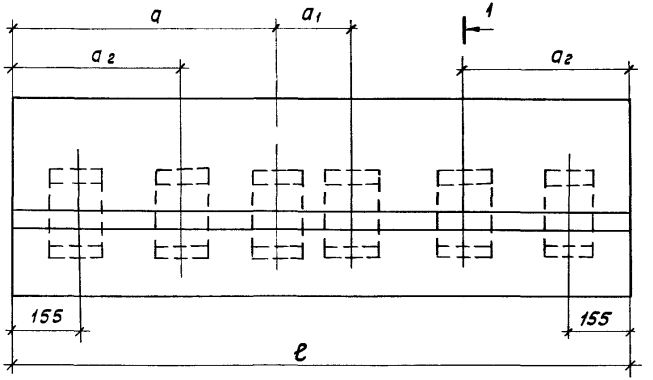


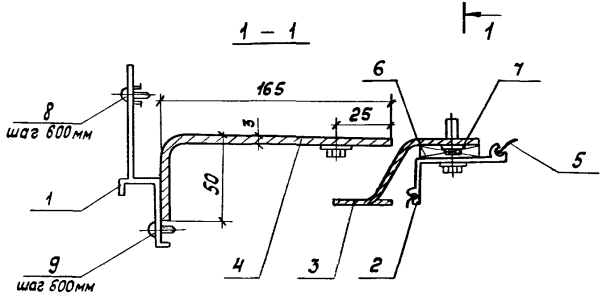


| Поз. | Наименование | Кол. на 1.436.4-20.7-130.00- | | | | | Обозначение | Примечание |
|---|---|---|---|---|---|---|---|---|
| | | – | 01 | 02 | | | | |
| | Профиль алюминиевый | | | | | | | |
| 1 | П.А - 1420 | 2,06 | 3,06 | 4,06 | | | | м |
| 2 | П.А - 1422 | 2,06 | 3,06 | 4,06 | | | | м |
| 3 | Деталь крепления | 3 | 3 | 6 | | | 1.436.4-20.7-120.01 | |
| 4 | Уголок ℓ = 100 мм | | | | | | | |
| | Лист $\frac{3\ ГОСТ\ 13903-74}{Ст\ 3\ ГОСТ\ 14637-79}$ | 3 | 3 | 6 | | | | |
| 5 | Профиль резиновый ПР-86 | 2,06 | 3,06 | 4,06 | | | | м |
| 6 | Прокладка | 3 | 3 | 6 | | | 1.436.4-20.7-050.01 | |
| 7 | В 6×25 ТУ 36.25.12-13-88 | 6 | 6 | 12 | | | | |
| 8 | Заклепка 3к-12-4,5 | | | | | | | |
| | ТУ 36-2088-85 | 3 | 4 | 6 | | | | |
| 9 | Винт 5×10.01 ГОСТ 10621-80 | 3 | 4 | 6 | | | | |
| | Масса, кг | 2,94 | 4,08 | 5,81 | | | | |

Технические требования по ГОСТ 21519-84

| Обозначение | Марка | Размеры в мм | | | |
|---|---|---|---|---|---|
| | | ℓ | a | $a_1$ | $a_2$ |
| 1.436.4-20.7-130.00 | КПГв 5-2000с | 2060 | 1030 | — | — |
| -01 | КПГв 5-3000с | 3060 | 1530 | — | — |
| -02 | КПГв 5-4000с | 4060 | 1905 | 250 | 875 |

| | | | |
|---|---|---|---|
| Зав. отд. | Спиров | | 07.11.88 |
| Н. контр. | Чиркова | | 07.11.88 |
| Т. контр. | | | |
| Гл. конст. | Новикова | | 11.88 |
| Зав. сект. | Матвеева | | 11.88 |
| Констр. | Мишина | | 11.88 |

1.436.4-20.7-130.00

Комплект деталей примыкания горизонтальный верхний КПГв 5

| Стадия | Лист | Листов |
|---|---|---|
| Р | | 1 |

ЦНИИпроектлегконструкция

## КПВл-1

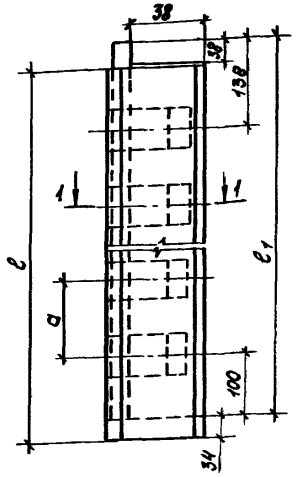


## КПВп-1 - зеркальное отражение

Остальное см. КПВл-1

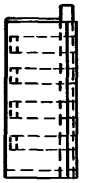

1-1

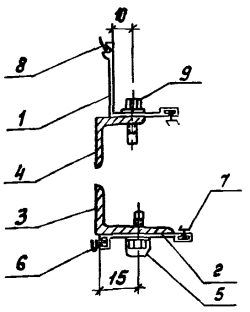


| Поз. | Наименование | Кол на 1436.4-20.7-140 00 — | 01 | 02 | | | Обозначение | Примечание |
|---|---|---|---|---|---|---|---|---|
| | Профиль алюминиевый | | | | | | | |
| 1 | ПЛ - 1437 | 1,165 | 1,765 | 2,365 | | | | м |
| 2 | ПЛ - 1438 | 1,160 | 1,760 | 2,360 | | | | м |
| 3 | Уголок 45×28×3 ГОСТ 8510-86 Ст3 ГОСТ 535-79 ℓ=100 мм | 3 | 3 | 4 | | | | |
| 4 | Уголок 28×28×3 ГОСТ 8510-86 Ст3 ГОСТ 535-79 ℓ=100 мм | 3 | 3 | 4 | | | | |
| 5 | Колпачок | 3 | 3 | 4 | | | 1.436.4-20.7-010 02 | |
| | Профиль резиновый | | | | | | | |
| 6 | ПР-61 | 1,16 | 76 | 2,36 | | | | м |
| 7 | ПР-78 | 2,39 | 3,59 | 4,79 | | | | м |
| 8 | ПР-86 | 1,165 | 1,765 | 2,365 | | | | м |
| 9 | 86×25 ТУ36 25 12-13-88 | 6 | 6 | 8 | | | | |
| | Масса, кг | 1,91 | 2,41 | 3,22 | | | | |

| Обозначение | Марка | Размеры, мм ℓ | ℓ1 | a |
|---|---|---|---|---|
| 1.436.4-20.7-140 00 | КПВл1-1200 | 1160 | 1165 | 464 |
| -01 | КПВл1-1800 | 1760 | 1765 | 764 |
| -02 | КПВл1-2400 | 2360 | 2365 | 709 |
| -03 | КПВп1-1200 | 1160 | 1165 | 464 |
| -04 | КПВп1-1800 | 1760 | 1765 | 764 |
| -05 | КПВп1-2400 | 2360 | 2365 | 709 |

Технические требования по ГОСТ 21519-84

| | | | |
|---|---|---|---|
| Зав.отд | Спиров | | 07.11.89 |
| Н.контр | Чиркова | | 07.11.89 |
| Гл.констр. | Новикова | | 7.11.89 |
| Зав.сект | Матвеева | | 30.11.89 |
| Инженер | Васильчик | | 24.11.89 |

1436.4-20.7-140 00

Комплекты деталей примыкания вертикальные левый КПВл 1 правый КПВп 1

| Стадия | Лист | Листов |
|---|---|---|
| Р | | 1 |

ЦНИИпроектпегконструкция

Инв.№ подл. | Подпись и дата | Взам.инв.№

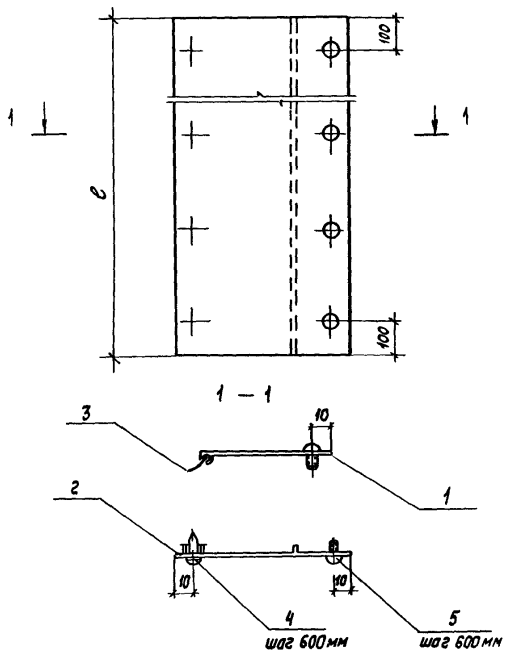


| Поз. | Наименование | Кол на 1.436.4-20.7-150.00 – | 01 | 02 | | | Обозначение | Примечание |
|---|---|---|---|---|---|---|---|---|
| | Профиль алюминиевый | | | | | | | |
| 1 | ПА-1423 | 1,17 | 1,77 | 2,37 | | | | м |
| 2 | ПА-1424 | 1,17 | 1,77 | 2,37 | | | | м |
| | Профиль резиновый | | | | | | | |
| 3 | ПР-86 | 1,17 | 1,77 | 2,37 | | | | м |
| 4 | Заклепка 3к-12-4,5 | | | | | | | |
| | ТУ 36-2088-85 | 3 | 4 | 5 | | | | |
| 5 | Винт 5×10.01 ГОСТ 10621-80 | 6 | 8 | 10 | | | | |
| | Масса, кг | 1,16 | 1,74 | 2,33 | | | | |

| Обозначение | Марка | ℓ, мм |
|---|---|---|
| 1.436.4-20.7-150.00 | КПВл2-1200с | 1170 |
| -01 | КПВл2-1800с | 1770 |
| -02 | КПВл2-2400с | 2370 |

Технические требования по ГОСТ 21519-84

| | | | | | | |
|---|---|---|---|---|---|---|
| Зав.отд | Спиров | | | 1.436.4-20.7-150.00 | | |
| Н.контр. | Чиркова | | | Комплект деталей примыкания вертикальный левый КПВл 2 | Стадия | Лист | Листов |
| Гл.констр. | Новикова | | | | Р | | 1 |
| Зав.сект. | Матвеева | | | | ЦНИИпроектстальконструкция | | |
| Констр. | Мишина | | | | | | |

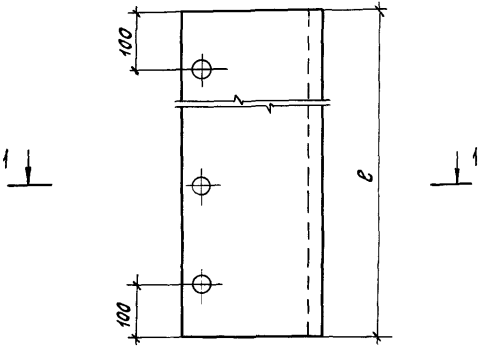


1 – 1

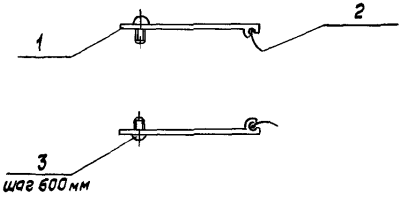


| Поз. | Наименование | Кол на 1.436.4-207-160.00 — | 01 | 02 | | | Обозначение | Примечание |
|---|---|---|---|---|---|---|---|---|
| | Профиль алюминиевый | | | | | | | |
| 1 | П.А - 1423 | 2,34 | 3,54 | 4,74 | | | | м |
| | Профиль резиновый | | | | | | | |
| 2 | ПР-86 | 2,34 | 3,54 | 4,74 | | | | м |
| 3 | Винт 5×10,01 ГОСТ 10621-80 | 6 | 8 | 10 | | | | |
| | Масса, кг | 1,01 | 1,51 | 2,03 | | | | |

Технические требования по ГОСТ 21519-84

| Обозначение | Марка | ℓ, мм |
|---|---|---|
| 1.436.4-207-160.00 | КПВп2-1200с | 1170 |
| – 01 | КПВп2-1800с | 1770 |
| – 02 | КПВп2-2400с | 2370 |

| | | | | | |
|---|---|---|---|---|---|
| Зав отд | Слиров | | | 1.436.4-207-160.00 | |
| Н контр. | Чиркова | | | Комплект деталей примыкания вертикальный правый КПВп2 | Стадия: Р; Лист; Листов: 1 |
| Т контр. | | | | | |
| Гл. констр. | Новикова | | | | |
| Зав сект | Матвеева | | | | |
| Констр. | Мишина | | | | ЦНИИпроектлегконструкц. |

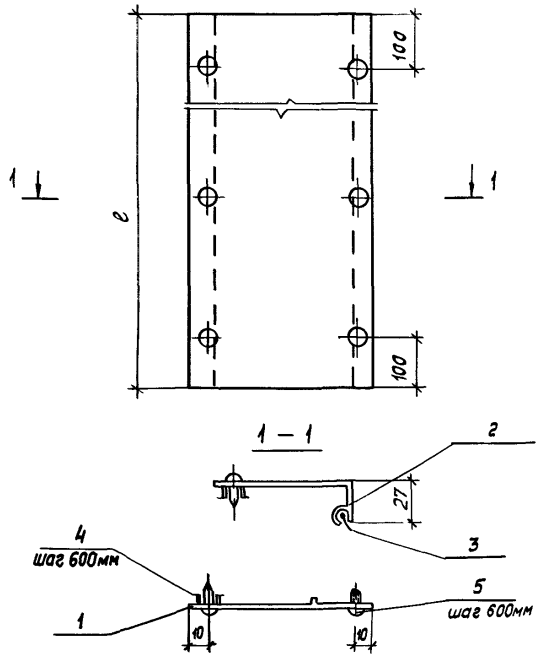


| Поз | Наименование | кол на 1436 4-207-170 00 — | 01 | 02 | | | Обозначение | Примечание |
|---|---|---|---|---|---|---|---|---|
| | Профиль алюминиевый | | | | | | | |
| 1 | ПА-1424 | 1,17 | 1,77 | 2,37 | | | | м |
| 2 | ПА-1425 | 1,17 | 1,77 | 2,37 | | | | м |
| | Профиль резиновый | | | | | | | |
| 3 | Пр-86 | 1,17 | 1,77 | 2,37 | | | | м |
| 4 | Заклепка ЗК-12-4,5 | | | | | | | |
| | ТУ36-2088-85 | 6 | 8 | 10 | | | | |
| 5 | Винт 5×10.01 ГОСТ 10621-80 | 3 | 4 | 5 | | | | |
| | Масса, кг | 1,26 | 1,91 | 2,56 | | | | |

Технические требования по ГОСТ 21519-84

| Обозначение | Марка | e, мм |
|---|---|---|
| 1436 4-207-170.00 | КПВл3-1200с | 1170 |
| -01 | КПВл3-1800с | 1770 |
| -02 | КПВл3-2400с | 2370 |

| | | | | |
|---|---|---|---|---|
| Зав отд | Спиров | | 09.11.84 | 1436 4-207-170 00 |
| Н контр | Чуркова | | 07.02.85 | Комплект деталей примыкания вертикальный левый КПВл3 |
| Т контр | | | | Стадия: Р; Лист: ; Листов: 1 |
| Гл констр | Новикова | | 1.11.84 | ЦНИИпроектлегконструкция |
| Зав сект | Матвеева | | 30.11.84 | |
| Констр | Мишина | | 27.11.84 | |

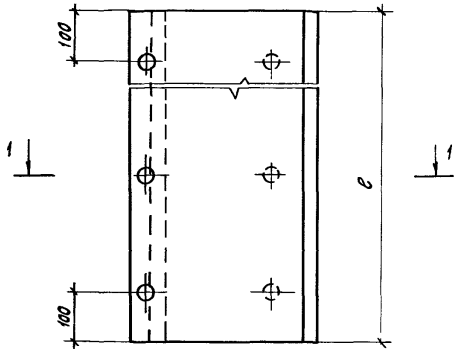


1 - 1

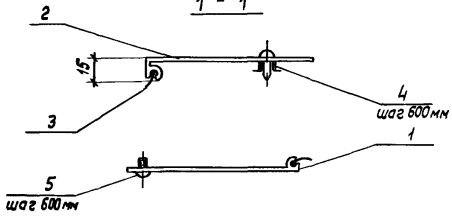


| Поз. | Наименование | Кол на 1.436.4-20.7-180.00 | | | | | Обозначение | Примечание |
|---|---|---|---|---|---|---|---|---|
| | | - | 01 | 02 | | | | |
| | Профиль алюминиевый | | | | | | | |
| 1 | ПА-1423 | 1,17 | 1,77 | 2,37 | | | | м |
| 2 | ПА-1426 | 1,17 | 1,77 | 2,37 | | | | м |
| | Профиль резиновый | | | | | | | |
| 3 | ПР-86 | 2,34 | 3,54 | 4,74 | | | | м |
| 4 | Заклепка ЗК-12-4,5 | | | | | | | |
| | ТУ 36-2088-85 | 3 | 4 | 5 | | | | |
| 5 | Винт 5×10.01 ГОСТ 10621-80 | 3 | 4 | 5 | | | | |
| | Масса, кг | 1,05 | 1,59 | 2,13 | | | | |

Технические требования по ГОСТ 21519-84

| Обозначение | Марка | ℓ, мм |
|---|---|---|
| 1.436.4-20.7-180.00 | КПВп3-1200с | 1170 |
| -01 | КПВп3-1800с | 1770 |
| -02 | КПВп3-2400с | 2370 |

| | | | | |
|---|---|---|---|---|
| Зав.отд. | Спиров | | 10.01.89 | 1.436.4-20.7-180.00 |
| Н. контр. | Чиркова | | 01.02.89 | Комплект деталей примыкания вертикальный правый КПВп3 |
| Гл. констр. | Новикова | | 16.01.89 | Стадия: Р; Лист; Листов: 1 |
| Зав. сект. | Матвеева | | 20.01.89 | ЦНИИпроектлегконструкция |
| Констр. | Мишина | | 20.01.89 | |

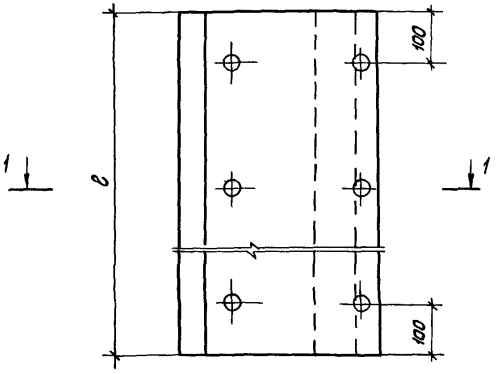


1 — 1

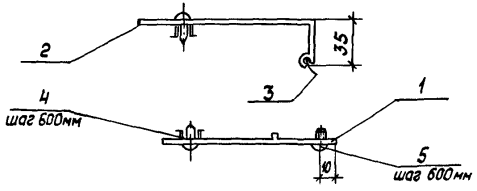


| Поз | Наименование | Кат на 1.436.4-20.7-190.00 – | 01 | 02 | | | Обозначение | Примечание |
|---|---|---|---|---|---|---|---|---|
| | Профиль алюминиевый | | | | | | | |
| 1 | ПА-1424 | 1,17 | 1,77 | 2,37 | | | | м |
| 2 | ПА-1427 | 1,17 | 1,77 | 2,37 | | | | м |
| | Профиль резиновый | | | | | | | |
| 3 | ПР-26 | 1,17 | 1,77 | 2,37 | | | | м |
| 4 | Заклепка 3к-12-4,5 | | | | | | | |
| | ТУ36-2088-85 | 8 | 8 | 10 | | | | |
| 5 | Винт 5×10.01 ГОСТ 10621-80 | 3 | 4 | 5 | | | | |
| | Масса, кг | 1,34 | 2,02 | 2,69 | | | | |

Технические требования по ГОСТ 21519-84

| Обозначение | Марка | ℓ, мм |
|---|---|---|
| 1.436.4-20.7-190.00 | КПВл4-1200с | 1170 |
| -01 | КПВл4-1800с | 1770 |
| -02 | КПВл4-2400с | 2370 |

| | | | | 1.436.4-20.7-190.00 | | | |
|---|---|---|---|---|---|---|---|
| Зав.отд. | Спиров | | 09.18.89 | Комплект деталей примыкания вертикальный левый КПВл4 | Стадия | Лист | Листов |
| Н.контр. | Чиркова | | 09.18.89 | | Р | | 1 |
| Т.контр. | | | | | | | |
| Гл.конст. | Новикова | | 11.89 | | ЦНИИпроектмонтажконструкция | | |
| Зав.сект. | Матвеева | | 30.11.89 | | | | |
| Констр. | Мишина | | 27.11.89 | | | | |

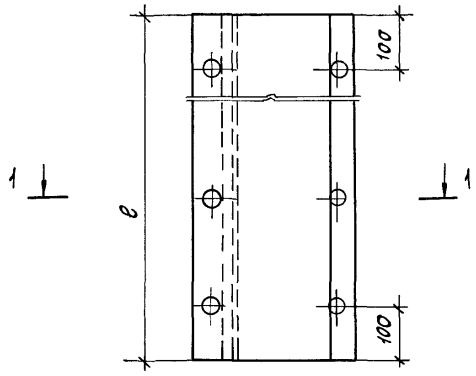


1 - 1

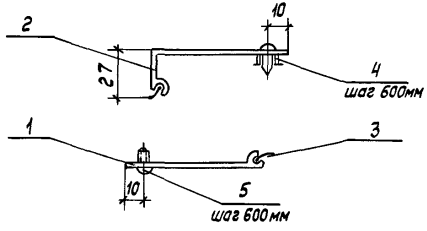


| Поз. | Наименование | Кол на 1.436.4-20.7-200.00 — | 01 | 02 | | | Обозначение | Примечание |
|---|---|---|---|---|---|---|---|---|
| | Профиль алюминиевый | | | | | | | |
| 1 | П.А - 1423 | 1,17 | 1,77 | 2,37 | | | | |
| 2 | П.А - 1425 | 1,17 | 1,77 | 2,37 | | | | |
| | Профиль резиновый | | | | | | | |
| 3 | ПР - 86 | 2,34 | 3,54 | 4,74 | | | | |
| 4 | Заклепка ЗК-12-4,5 | | | | | | | |
| | ТУ 36-2088-85 | 3 | 4 | 5 | | | | |
| 5 | Винт 5×10 01 ГОСТ 10621-80 | 3 | 4 | 5 | | | | |
| | Масса, кг | 1,12 | 1,68 | 2,25 | | | | |

| Обозначение | Марка | e, мм |
|---|---|---|
| 1.436.4-20.7-200.00 | КПВ$_п$4-1200с | 1170 |
| -01 | КПВ$_п$4-1800с | 1770 |
| -02 | КПВ$_п$4-2400с | 2370 |

Технические требования по ГОСТ 21519-84

| | | | | |
|---|---|---|---|---|
| Зав. отд. | Спиров | | 07.9.18 | 1.436.4-20.7-200.00 |
| Н. контр | Чиркова | | 07.9.18 | Комплект деталей примыкания вертикальный правый КПВ$_п$4 |
| Гл. конструктор | | | | Стадия: Р; Лист: ; Листов: 1 |
| Гл. констр | Новикова | | 11.9.18 | ЦНИИпроектлегконструкция |
| Зав. сект | Матвеева | | 30.7.18 | |
| Констр. | Мишина | | 27.7.18 | |

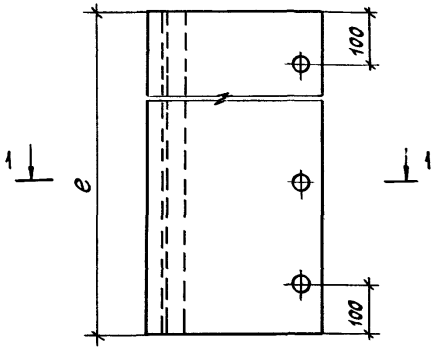


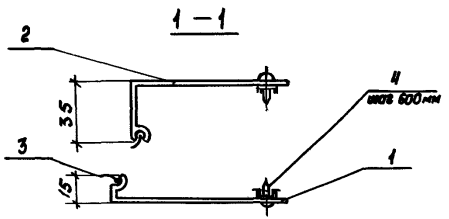


| Поз. | Наименование | Кол. на 1.436.4-207-210.00 – | 01 | 02 | | | Обозначение | Примечание |
|---|---|---|---|---|---|---|---|---|
| | Профиль алюминиевый | | | | | | | |
| 1 | ПА - 1426 | 1,17 | 1,77 | 2,37 | | | | м |
| 2 | ПА- 1427 | 1,17 | 1,77 | 2,37 | | | | м |
| | Профиль резиновый | | | | | | | |
| 3 | ПР - 86 | 2,34 | 3,54 | 4,74 | | | | м |
| 4 | Заклепка ЗК-12-4,5 | | | | | | | |
| | ТУ36-2088-85 | 6 | 8 | 10 | | | | |
| | Масса, кг | 1,23 | 1,86 | 2,48 | | | | |

Технические требования по ГОСТ 21519-84

| Обозначение | Марка | в, мм |
|---|---|---|
| 1.436.4-207-210.00 | КПВл5-1200с | 1170 |
| -01 | КПВл5-1800с | 1770 |
| -02 | КПВл5-2400с | 2370 |

| | | | | | |
|---|---|---|---|---|---|
| | | | | 1.436.4-207-210.00 | |
| Зав. отд. | Спиров | | 07.89 | | |
| Н. контр. | Чиркова | | 07.89 | Комплект деталей примыкания вертикальный левый КПВл5 | Стадия: Р; Лист: ; Листов: 1 |
| Т. контр. | | | | | |
| Гл. констр. | Новикова | | 7.89 | | ЦНИИпроектлегконструкция |
| Зав. сект. | Матвеева | | 7.89 | | |
| Констр. | Мишина | | 07.89 | | |

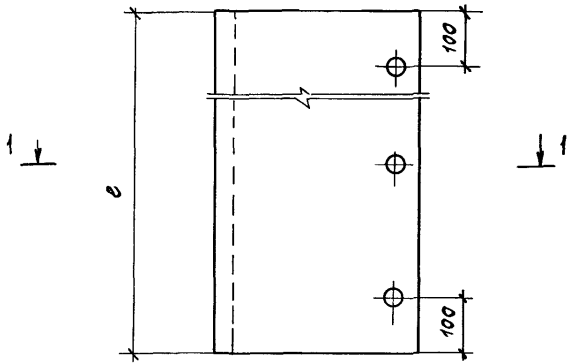


1 — 1

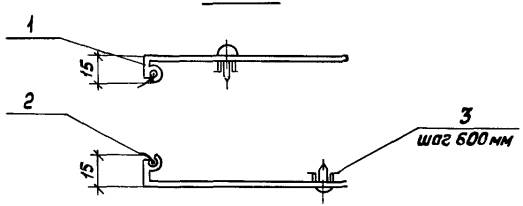


| Поз | Наименование | Кол на 14364 207-22000 – | 01 | 02 | | | Обозначение | Примечание |
|---|---|---|---|---|---|---|---|---|
| | Профиль алюминиевый | | | | | | | |
| 1 | ПА-1426 | 2,34 | 3,54 | 4,74 | | | | м |
| | Профиль резиновый | | | | | | | |
| 2 | ПР-86 | 2,34 | 3,54 | 4,74 | | | | |
| 3 | Заклепка ЗК-12-45 | | | | | | | |
| | ТУ36-2088-85 | 6 | 8 | 10 | | | | |
| | Масса, кг | 1,11 | 1,66 | 2,22 | | | | |

Технические требования по ГОСТ 21519-84

| Обозначение | Марка | ℓ, мм |
|---|---|---|
| 14364 207-22000 | КПВп5 1200с | 1170 |
| -01 | КПВп5-1800с | 1770 |
| -02 | КПВп5 2400с | 2370 |

| | | | |
|---|---|---|---|
| Зав. отд | Спиров | | 09.11.89 |
| Н. контр | Чиркова | | 10.11.89 |
| Гл. контр | | | |
| Гл. конст | Новикова | | 14.11.89 |
| Зав. сект | Матвеева | | |
| Констр. | Мишина | | |

14364-207-220 00

Комплект деталей примыканий вертикальный правый КПВп5

| Стадия | Лист | Листов |
|---|---|---|
| Р | | 1 |

ЦНИИпроектлегконструкция

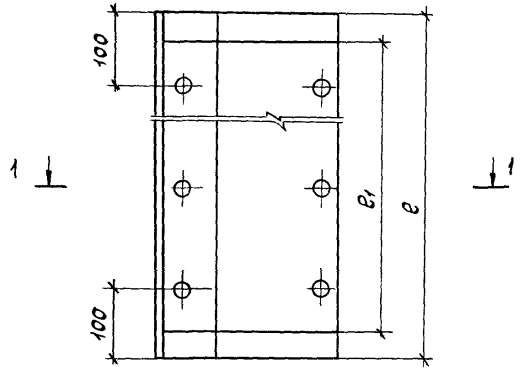


1 – 1

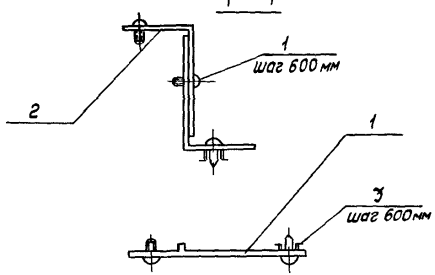


| Поз | Наименование | Кол на 14364-207 230 00 – | 01 | 02 | | | Обозначение | Примечание |
|---|---|---|---|---|---|---|---|---|
| | Профили алюминиевые | | | | | | | |
| 1 | ПА-1424 | 1,17 | 1,77 | 2,37 | | | | м |
| 2 | ПА-1428 | 2,38 | 3,58 | 4,78 | | | | м |
| 3 | Заклепка ЗК-12-4,5 | | | | | | | |
| | ТУ36-2088-85 | 6 | 8 | 10 | | | | |
| 4 | Винт 5×10.01 ГОСТ 10621-80 | 9 | 12 | 15 | | | | |
| | Масса, кг | 1,81 | 2,71 | 3,62 | | | | |

| Обозначение | Марка | Размеры в мм | |
|---|---|---|---|
| | | ℓ | ℓ1 |
| 14364-207-230 00 | КПВп6 1200с | 1195 | 1170 |
| -01 | КПВп6-1800с | 1795 | 1770 |
| -02 | КПВп6-2400с | 2395 | 2370 |

Технические требования по ГОСТ 21519-84

| | | | | | |
|---|---|---|---|---|---|
| | | | | 14364-207-230 00 | |
| Зав отд | Спиров | | 7.94 | | |
| Н контр | Чиркова | | 6.7.94 | Комплект деталей примыкания вертикальных прово КПВп6 | Стадия: Р; Лист; Листов: 1 |
| Т контр | | | | | |
| Гл констр | Новикова | | 11.94 | | |
| Зав сект | Матвеева | | 30.7.94 | | |
| Констр | Мишина | | 27.7.94 | | ЦНИИпроектстрекконструкция |

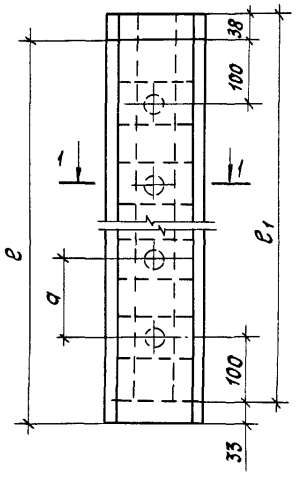


1-1

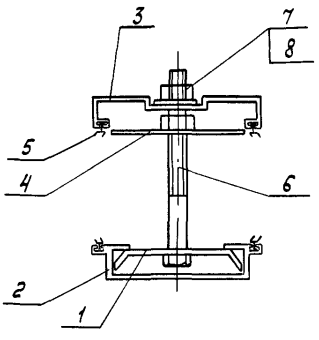


| Поз. | Наименование | Кол. на 1.436.4-207-240.00 – | 01 | 02 | | | Обозначение | Приме-чание |
|---|---|---|---|---|---|---|---|---|
| | Профиль алюминиевый | | | | | | | |
| 1 | ПА-1121 | 1,16 | 1,76 | 2,36 | | | | м |
| 2 | ПА-1126 | 1,16 | 1,76 | 2,36 | | | | м |
| 3 | ПА-1127 | 1,165 | 1,765 | 2,365 | | | | м |
| 4 | Планка | 3 | 3 | 4 | | | 2.436-15/88 2-240.01 | |
| | Профиль резиновый | | | | | | | |
| 5 | ПР-78 | 4,65 | 7,05 | 9,45 | | | | м |
| 6 | Болт М10-8g×100.58.019 | | | | | | | |
| | ГОСТ 7798-70 | 3 | 3 | 4 | | | | |
| 7 | Гайка М10-7Н.5.019 | | | | | | | |
| | ГОСТ 5915-70 | 6 | 6 | 8 | | | | |
| 8 | Шайба 10.01.08.019 | | | | | | | |
| | ГОСТ 11371-78 | 3 | 3 | 4 | | | | |
| | Масса, кг | 3,16 | 4,49 | 6,03 | | | | |

| Обозначение | Марка | Размеры, мм e | e1 | a |
|---|---|---|---|---|
| 1.436.4-20.7-240.00 | КПЛ1-1200 | 1160 | 1165 | 464 |
| -01 | КПЛ1-1800 | 1760 | 1765 | 764 |
| -02 | КПЛ1-2400 | 2360 | 2365 | 709 |

Технические требования по ГОСТ 21519-84

| | | | | 1.436.4-20.7-240.00 | | | |
|---|---|---|---|---|---|---|---|
| Зав. отд. | Спиров | | | Комплект деталей примыкания вертикальный для ленточного проема КПЛ1 | Стадия | Лист | Листов |
| Н. контр. | Чиркова | | | | Р | | 1 |
| Гл. констр. | Новикова | | | | ЦНИИпроектлегконструкция | | |
| Зав. сект. | Матвеева | | | | | | |
| Инженер | Васютина | | | | | | |

1-1

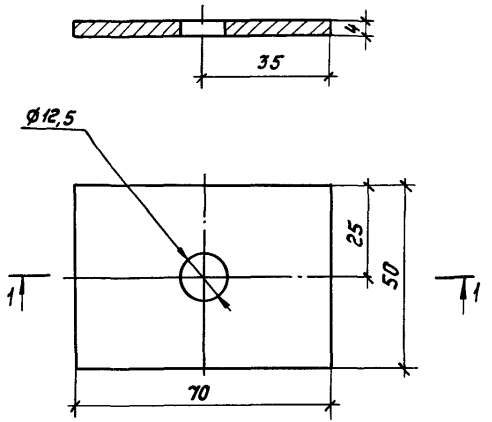


Материал полоса N 400246 ГОСТ 8617-81Е / ГОСТ 13616-78

Масса - 0,106 кг

| | | | | |
|---|---|---|---|---|
| Зав. отд. | Спиров | | | |
| Н. контр. | Чуркова | | | |
| Т. контр. | | | | |
| Гл. констр. | Новикова | | | |
| Зав. сект. | Матвеева | | | |
| Инженер | Васютина | | | |

1.436.4-20 7-240 01

Планка

| Стадия | Лист | Листов |
|---|---|---|
| Р | | 1 |

ЦНИИпромстальконструкция

М 1:2

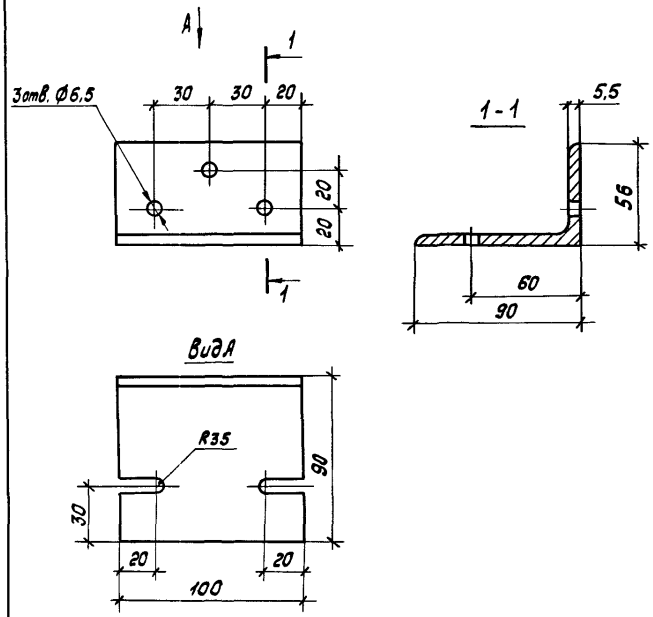


Материал уголок 90×56×5,5-А ГОСТ 8510-86 / Ст3сп3-1 ГОСТ 535-79

Масса - 0,632 кг

| | | | | |
|---|---|---|---|---|
| Зав. отд. | Спиров | | | |
| Н. контр. | Чуркова | | | |
| Т. контр. | | | | |
| Гл. констр. | Новикова | | | |
| Зав. сект. | Матвеева | | | |
| Констр. | Линчук | | | |

1 436.4-20 7-28100

Деталь крепления

| Стадия | Лист | Листов |
|---|---|---|
| Р | | 1 |

ЦНИИпроектлегконструкция

Инв. № подл. | Подпись и дата | Взам. инв. №

1-1

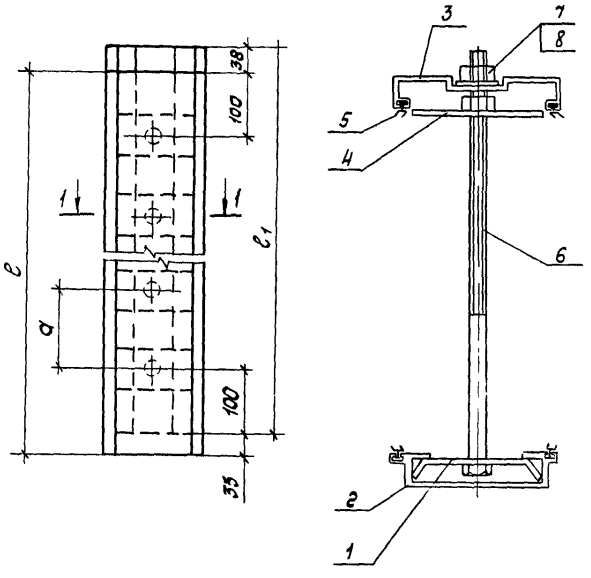


| Поз. | Наименование | Кол. на 1.436.4-207-5000 | | | | | Обозначение | Примечание |
|---|---|---|---|---|---|---|---|---|
| | | — | 01 | 02 | | | | |
| | Профиль алюминиевый | | | | | | | |
| 1 | ПА-1121 | 1,16 | 1,76 | 2,36 | | | | м |
| 2 | ПА-1126 | 1,16 | 1,76 | 2,36 | | | | м |
| 3 | ПА-1127 | 1,165 | 1,765 | 2,365 | | | | м |
| 4 | Планка | 3 | 3 | 4 | | | 1.436.4-20.7-240.01 | |
| | Профиль резиновый | | | | | | | |
| 5 | ПР-78 | 4,65 | 7,05 | 9,45 | | | | м |
| 6 | Болт М12-8g×24.019 | | | | | | | |
| | ГОСТ 7798-70 | 3 | 3 | 4 | | | | |
| 7 | Гайка М12-7Н.5.019 | | | | | | | |
| | ГОСТ 5915-70 | 6 | 6 | 8 | | | | |
| 8 | Шайба 12.01.08.019 | | | | | | | |
| | ГОСТ 11371-78 | 3 | 3 | 4 | | | | |
| | Масса, кг | 3,63 | 4,96 | 6,65 | | | | |

| Обозначение | Марка | Размеры, мм | | |
|---|---|---|---|---|
| | | ℓ | ℓ1 | a |
| 1.436.4-207-250.00 | КПЛ2-1200 | 1160 | 1165 | 464 |
| -01 | КПЛ2-1800 | 1760 | 1765 | 764 |
| -02 | КПЛ2-2400 | 2360 | 2365 | 709 |

Технические требования по ГОСТ 21519-84

| | | | | |
|---|---|---|---|---|
| Зав.отд | Спиров | | | 1.436.4-207-250.00 |
| Н.контр | Чиркова | | | Комплект деталей примыкания вертикального для ленточного проема КПЛ2 |
| Т.контр | | | | Стадия Р; Лист 1 |
| Гл.констр | Новикова | | | ЦНИИпроектстальконструкция |
| Вед.инж | Матвеева | | | |
| Инженер | Васюти | | | |

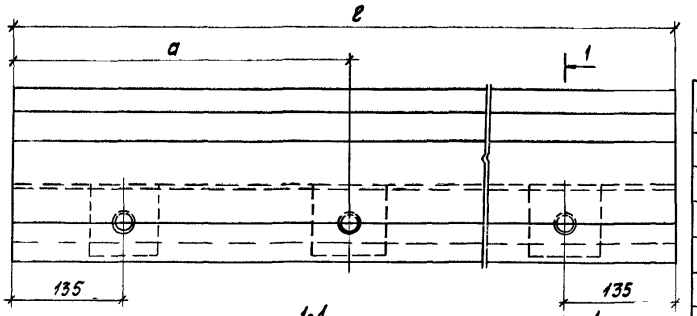


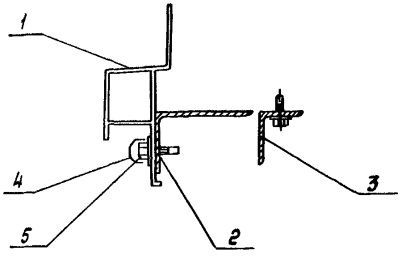


| Поз | Наименование | Кол на 14364 207-260 — | 01 | 02 | | | Обозначение | Примечание |
|---|---|---|---|---|---|---|---|---|
| | Профиль алюминиевый | | | | | | | |
| 1 | ПЛ-1445 | 182 | 242 | 302 | | | | м |
| 2 | Уголок 50×32×3 ГОСТ 8510-86 / Ст3 ГОСТ 535-79 | | | | | | | |
| | ℓ - 100 мм | 3 | 3 | 4 | | | | |
| 3 | Уголок 32×20×3 ГОСТ 8510-86 / Ст3 ГОСТ 535-79 | 1,82 | 242 | 302 | | | | м |
| 4 | Колпачок | 3 | 3 | 4 | | | 2436 15/882-010 02 | |
| 5 | 86×25 ТУ36 25 12-13-88 | 6 | 6 | 8 | | | | |
| | Масса, кг | 4,60 | 5,90 | 7,40 | | | | |

| Обозначение | Марка | Размеры, мм ℓ | a |
|---|---|---|---|
| 14364 207-260 00 | КПЛ3-1800 | 1820 | — |
| -01 | КПЛ3-2400 | 2420 | 1210 |
| -02 | КПЛ3-3000 | 3020 | 1510 |

Технические требования по ГОСТ 21519-84

| | | | |
|---|---|---|---|
| Зав отд | Спиров | | 10.89 |
| Н контр | Чуркова | | 01.01.89 |
| Т контр | | | |
| Гл констр | Новикова | | 11.89 |
| Зав сект | Матвеева | | 30.11.89 |
| Инженер | Васютина | | 27.11.89 |

14364-20 7-260 00

Комплект деталей примыкания горизонтальных для ленточного проема КПЛ3

| Стадия | Лист | Листов |
|---|---|---|
| Р | | 1 |

ЦНИИпроектстальконструкция

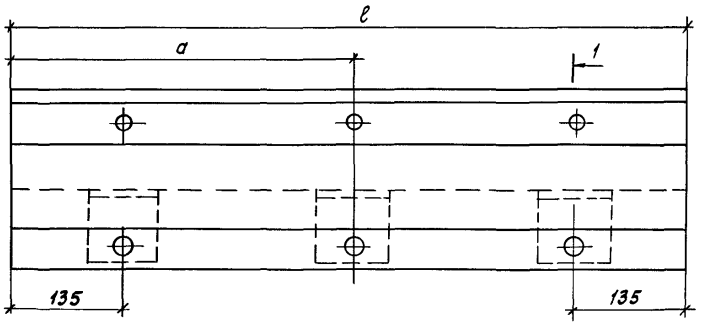


1-1

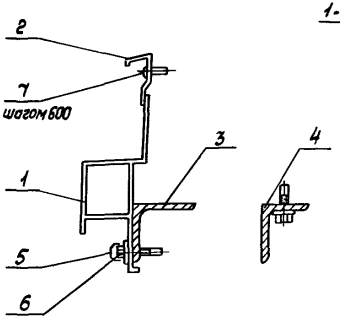


| Поз. | Наименование | Кол на 1.436.4-20.7-270- — | 01 | 02 | | | Обозначение | Примечание |
|---|---|---|---|---|---|---|---|---|
| | Профиль алюминиевый | | | | | | | |
| 1 | ПА-1445 | 1,82 | 2,42 | 3,02 | | | | м |
| 2 | ПА-1414 | 1,82 | 2,42 | 3,02 | | | | м |
| 3 | Уголок 50×32×3 ГОСТ 8510-86 / Ст3 ГОСТ 535-79 ℓ-100мм | 3 | 3 | 4 | | | | |
| 4 | Уголок 32×20×3 ГОСТ 8510-86 / Ст3 ГОСТ 535-79 | 1,82 | 2,42 | 3,02 | | | | м |
| 5 | Колпачок | 3 | 3 | 4 | | | 1.436.4-20.7.010.02 | |
| 6 | 8б×25 ТУ36.2512-13-88 | 6 | 6 | 8 | | | | |
| 7 | Винт 4×10.01 ГОСТ 10621-80 | 3 | 3 | 4 | | | | |
| | Масса, кг | 4,80 | 6,20 | 7,75 | | | | |

| Обозначение | Марка | Размеры, мм ℓ | a |
|---|---|---|---|
| 1.436.4-20.7-70.00 | КПЛ4-1800 | 1820 | — |
| -01 | КПЛ4-2400 | 2420 | 1210 |
| -02 | КПЛ4-3000 | 3020 | 1510 |

Технические требования по ГОСТ 21519-84

| | | | |
|---|---|---|---|
| Зав. отд. | Спиров | | 19.12.89 |
| Н. контр. | Чуркова | | 19.12.89 |
| Гл. констр. | Новикова | | 19.12.89 |
| Зав. сект. | Матвеева | | 19.12.89 |
| Инженер | Васютина | | 19.12.89 |

1.436.4-20.7-270.00

Комплект деталей примыкания горизонтального для ленточного проема КПЛ4

| Стадия | Лист | Листов |
|---|---|---|
| Р | | 1 |

ЦНИИпроектлегконструкция

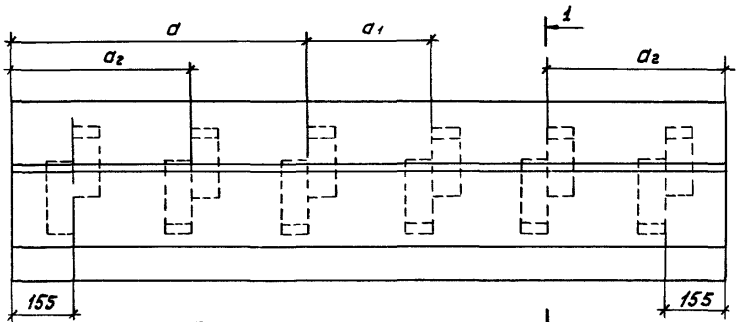


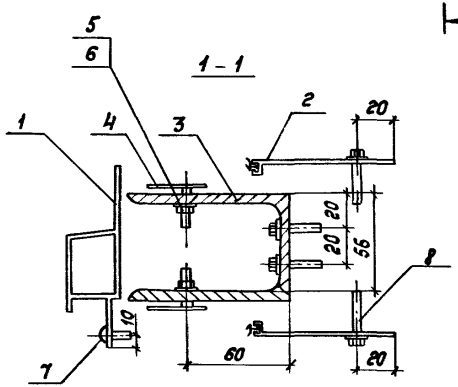


| Поз. | Наименование | кол на исп. 1.436.4-20.7-280 — | 01 | 02 | 03 | | Обозначение | Примечание |
|---|---|---|---|---|---|---|---|---|
| | Профиль алюминиевый | | | | | | | |
| 1 | ПА-1413 | 2,06 | 3,06 | 4,06 | 4,86 | | | м |
| 2 | ПА-1447 | 4,12 | 6,12 | 8,12 | 8,92 | | | м |
| 3 | Деталь крепления | 6 | 6 | 12 | 12 | | 1.436.4-20.7-281.00 | |
| 4 | Элемент крепления | 6 | 6 | 12 | 12 | | 1.436.4-20.7-012.00 | |
| 5 | Гайка М6-7Н.4.58.019 ГОСТ 5915-70 | 12 | 12 | 24 | 24 | | | |
| 6 | Шайба 6.01.019 ГОСТ 6402-70 | 12 | 12 | 24 | 24 | | | |
| 7 | Винт 4х10.01 ГОСТ 10621-80 | 5 | 7 | 9 | 11 | | | |
| 8 | В6х25.Т.У.36.25.12-1348 | 28 | 37 | 54 | 58 | | | |
| | Масса кг | 9,14 | 11,21 | 18,2 | 20,1 | | | |

Технические требования по ГОСТ 21519-84

| Обозначение | Марка | Размеры, мм | | | |
|---|---|---|---|---|---|
| | | e | a | $a_1$ | $a_2$ |
| 1.436.4-20.7-280.00 | КПЛ5-2000с | 2060 | 1030 | — | — |
| -01 | КПЛ5-3000 | 3060 | 1530 | — | — |
| -02 | КПЛ5-4000с | 4060 | 1930 | 250 | 875 |
| -03 | КПЛ5-4800 | 4080 | 2275 | 270 | 1205 |

| | | | | 1.436.4-20.7-280.00 | | | |
|---|---|---|---|---|---|---|---|
| Зав.отд | Спиров | | 10.89 | | | | |
| Н.контр | Чуркова | | 10.89 | Комплект деталей примыканий горизонтальный для ленточного проема КПЛ5 | Стадия | Лист | Листов |
| Гл.контр | | | | | Р | | 1 |
| Гл.конст | Новикова | | 11.89 | | ЦНИИпроектлегконструкция | | |
| Зав.сект | Матвеева | | 10.89 | | | | |
| Констр | Пинчук | | 10.89 | | | | |

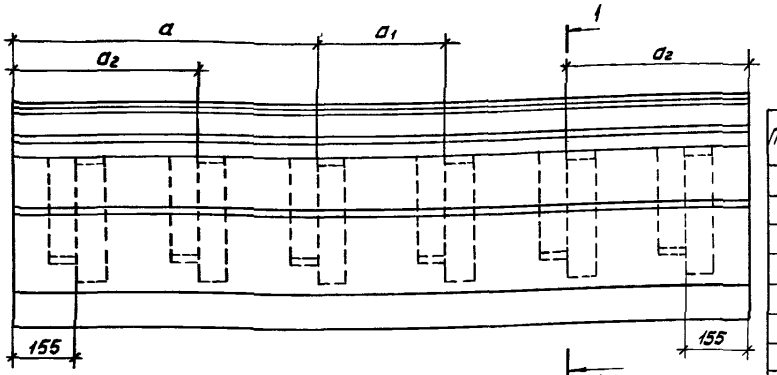


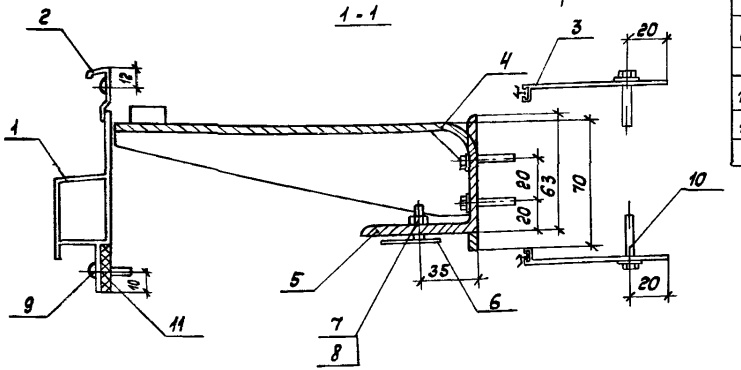


| Поз. | Наименование | Кол на исп. 1436.4-207-2900 — | 01 | 02 | 03 | Обозначение | Примечание |
|---|---|---|---|---|---|---|---|
| | Профиль алюминиевый | | | | | | |
| 1 | ПА-1413 | 2,06 | 3,06 | 4,06 | 4,86 | | м |
| 2 | ПА-1414 | 2,06 | 3,06 | 4,06 | 4,86 | | м |
| 3 | ПА-1447 | 4,12 | 6,12 | 8,12 | 8,92 | | м |
| 4 | Опора | 3 | 3 | 6 | 6 | 1436.4-207-291.00 | |
| 5 | Деталь крепления | 3 | 3 | 6 | 6 | 1436.4-207-292.00 | |
| 6 | Элемент крепления | 3 | 3 | 6 | 6 | 1436.4-207-012.00 | |
| 7 | Гайка М6-7Н.4 58.019 ГОСТ 5915-70 | 6 | 6 | 12 | 12 | | |
| 8 | Шайба 6.01.019 ГОСТ 6402-70 | 6 | 6 | 12 | 12 | | |
| 9 | Винт 4х10.01 ГОСТ 10621-80 | 10 | 14 | 18 | 22 | | |
| 10 | 8х6х25 ТУ 36.25.12-13-88 | 28 | 32 | 54 | 58 | | |
| 11 | Пластина 1, лист ТКЧЦ 0-5х27 | | | | | | |
| | ГОСТ 7338-77 | 2,06 | 3,06 | 4,06 | 4,86 | | м |
| | Масса, кг | 10,2 | 12,31 | 20,3 | 30,3 | | |

Технические требования по ГОСТ 21519-84

| Обозначение | Марка | Размеры, мм ℓ | a | a1 | a2 |
|---|---|---|---|---|---|
| 1436.4-207-290.00 | КЛЛ6-2000с | 2060 | 1030 | — | — |
| -01 | КЛЛ6-3000 | 3060 | 1530 | — | — |
| -02 | КЛЛ6-4000с | 4060 | 1930 | 250 | 875 |
| -03 | КЛЛ6-4800 | 4860 | 2275 | 270 | 1205 |

| | | | | |
|---|---|---|---|---|
| Зав. отд | Спиров | | | 1436.4-207-290.00 |
| Н. контр | Чиркова | | | Комплект деталей примыканий горизонтальный для ленточного проема КЛЛ6 |
| Гл. констр | Новикова | | | Стадия: Р; Лист; Листов: 1 |
| Зав. сект | Матвеева | | | ЦНИИпроектлегконструкция |
| Констр | Линчук | | | |

Инв. № подл. | Подпись и дата | Взам. инв. №

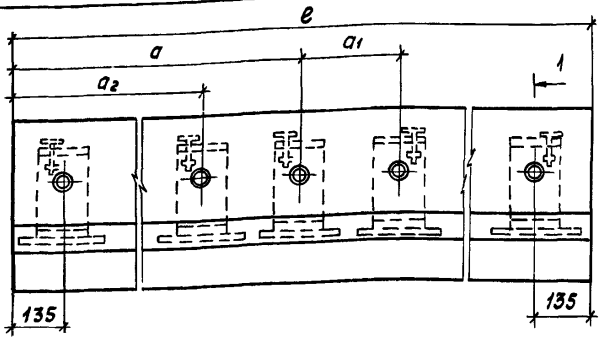


1 – 1

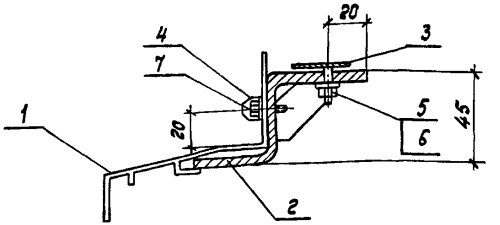


| Поз. | Наименование | Кол. на 1.436.4-20.7-300.00 — | 01 | 02 | 03 | | Обозначение | Примечание |
|---|---|---|---|---|---|---|---|---|
| | Профиль алюминиевый | | | | | | | |
| 1 | ПА-1446 | 1,82 | 2,42 | 3,02 | 4,02 | | | м |
| 2 | Опора | 2 | 3 | 3 | 6 | | 1.436.4-20.7-011.00 | |
| 3 | Элемент крепления | 2 | 3 | 3 | 6 | | 1.436.4-20.7-012.00 | |
| | | | | | | | | |
| 4 | Колпачок | 2 | 3 | 3 | 6 | | 1.436.4-20.7-010.02 | |
| 5 | Гайка М6-7Н.4.019 ГОСТ 5915-70 | 2 | 3 | 3 | 6 | | | |
| 6 | Шайба 6.65Г.019 ГОСТ 6402-70 | 2 | 3 | 3 | 6 | | | |
| 7 | В 6×25 ТУ 36.25.12-13-88 | 2 | 3 | 3 | 6 | | | |
| | Масса, кг | 4,03 | 5,73 | 6,32 | 10,15 | | | |

| Обозначение | Марка | Размеры в мм e | a | a1 | a2 |
|---|---|---|---|---|---|
| 1.436.4-20.7-300.00 | КПГн 9-1800 | 1820 | — | — | — |
| -01 | КПГн 9-2400 | 2420 | 1210 | — | — |
| -02 | КПГн 9-3000 | 3020 | 1510 | — | — |
| -03 | КПГн 9-4800 | 4820 | 2275 | 270 | 1205 |

Технические требования по ГОСТ 21519-84

| | | | |
|---|---|---|---|
| Зав. отд. | Спиров | | |
| Н. контр. | Чуркова | | |
| Гл. констр. | Новикова | | |
| Зав. сект. | Матвеева | | |
| Констр. | Мишина | | |

1.436.4-20.7-300.00

Комплект деталей примыкания горизонталь-нижний КПГн 9

| Стадия | Лист | Листов |
|---|---|---|
| Р | | 1 |

ЦИПпроектвеконструкция

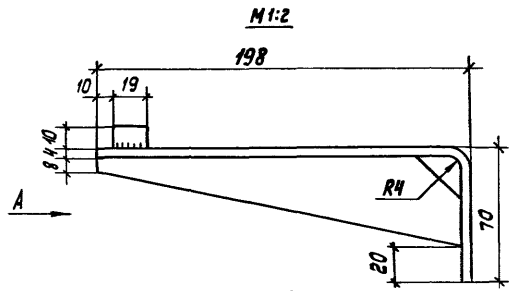


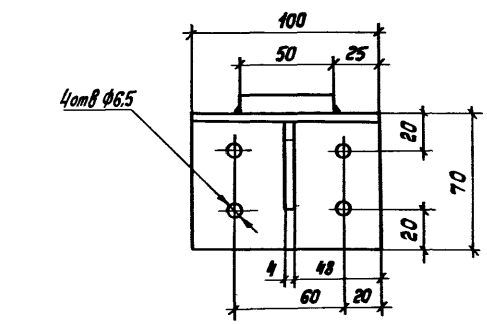


Материал лист БПН-4 ГОСТ 19903-74 / Ст 3 ГОСТ 14637-79

Масса - 1,29 кг.

| | | | | | | |
|---|---|---|---|---|---|---|
| Зав. отд. | Спиров | | 09.02.89 | 1.436.4-20.7-291.00 | | |
| Н. контр. | Чиркова | | 07.02.89 | Опора | Стадия: Р | Лист: | Листов: 1 |
| Т. контр. | | | | | ЦНИИпроектлегконструкция | | |
| Гл. конст. | Новикова | | 1.11.89 | | | | |
| Зав. сект. | Матвеева | | 30.11.89 | | | | |
| Констр. | Пинчук | | 27.11.89 | | | | |

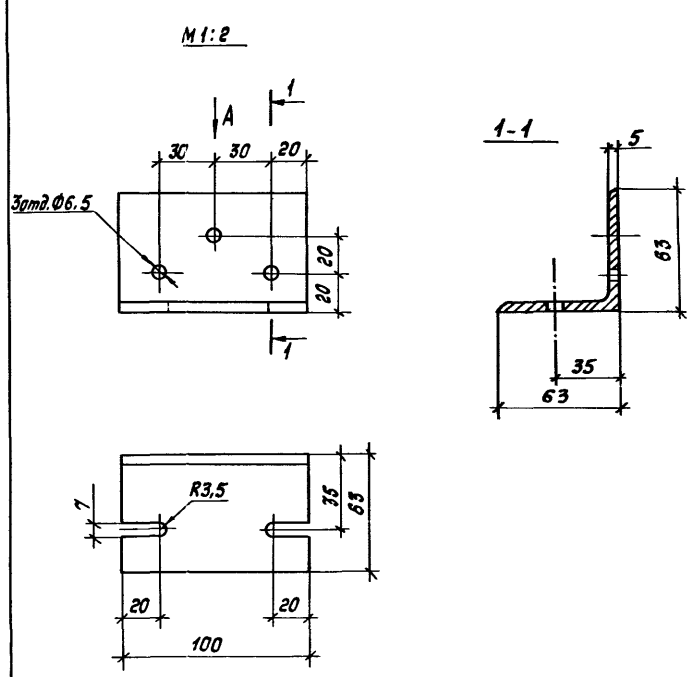


Материал уголок 63×63×5-А ГОСТ 8510-86 / Ст. 3 сп 3-1 ГОСТ 535-79

Масса - 0,483 кг

| | | | | | | |
|---|---|---|---|---|---|---|
| Зав. отд. | Спиров | | 09.11.89 | 1.436.4-20.7-292.00 | | |
| Н. контр. | Чиркова | | 07.02.89 | Деталь крепления | Стадия: Р | Лист: | Листов: 1 |
| Т. контр. | | | | | ЦНИИпроектлегконструкция | | |
| Гл. конст. | Новикова | | 1.11.89 | | | | |
| Зав. сект. | Матвеева | | 30.11.89 | | | | |
| Констр. | Пинчук | | 27.11.89 | | | | |

Инв. № подл. | Подпись и дата | Взам. инв. №

Инв. № подл. | Подпись и дата | Взам. инв. №

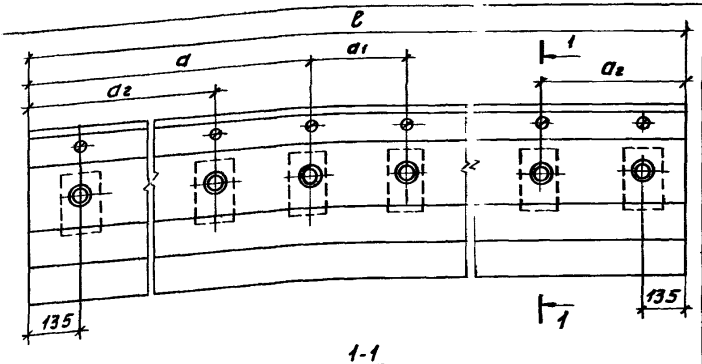


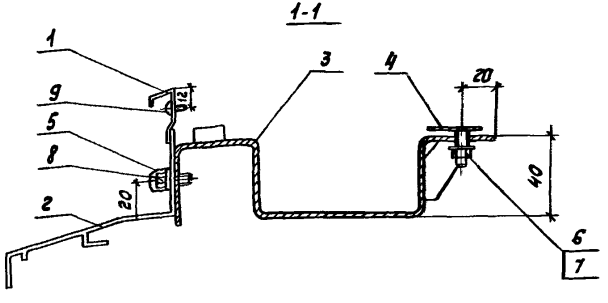


| Поз. | Наименование | Кол. на 1.436.4-20.7-310.00 — | 01 | 02 | 03 | | Обозначение | Л. на |
|---|---|---|---|---|---|---|---|---|
| | Профиль алюминиевый | | | | | | | |
| 1 | ПА - 1414 | 1,82 | 2,42 | 3,02 | 4,82 | | | |
| 2 | ПА - 1446 | 1,82 | 2,12 | 3,02 | 4,82 | | | м |
| 3 | Опора | 2 | 3 | 3 | 6 | | 1.436.4-20.7-031.00 | |
| 4 | Элемент крепления | 2 | 3 | 3 | 6 | | 1.436.4-20.7-012.00 | |
| | | | | | | | | |
| 5 | Колпачок | 2 | 3 | 3 | 6 | | 1.436.4-20.7-010.02 | |
| 6 | Гайка М6-Н4.019 ГОСТ 5915-70 | 2 | 3 | 3 | 6 | | | |
| 7 | Шайба 6.65Г.019 ГОСТ 6402-70 | 2 | 3 | 3 | 6 | | | |
| 8 | 86х25 ТУ36.25.12-13-88 | 2 | 3 | 3 | 6 | | | |
| 9 | Винт 4х10.019 ГОСТ 10621-80 | 5 | 6 | 7 | 10 | | | |
| | Масса, кг | 6,24 | 9,00 | 9,65 | 17,78 | | | |

Технические требования по ГОСТ 21519-84

| Обозначение | Марка | Размеры, мм ℓ | a | a1 | a2 |
|---|---|---|---|---|---|
| 1.436.4-20.7-310.00 | КПГн 10-1800 | 1820 | — | — | — |
| -01 | КПГн 10-2400 | 2420 | 1210 | — | — |
| -02 | КПГн 10-3000 | 3020 | 1510 | — | — |
| -03 | КПГн 10-4800 | 4820 | 2275 | 270 | 1205 |

| | | | |
|---|---|---|---|
| Зав. отд | Спиров | | 09.89 |
| Н. контр. | Чирсова | | 09.89 |
| Гл. констр. | Новикова | | 11.89 |
| Зав. сект | Матвеева | | 30.11.89 |
| Вед. инж | Осадчивец | | 29.11.89 |

1.436.4-20.7-310.00

Комплект деталей примыкания горизонтальный нижний КПГн 10

| Стадия | Лист | Листов |
|---|---|---|
| Р | | 1 |

ЦНИИпроектмебельконструкция

gost.e-ecolog.ru