ТИПОВЫЕ СТРОИТЕЛЬНЫЕ КОНСТРУКЦИИ, ИЗДЕЛИЯ И УЗЛЫ

СЕРИЯ 1.436.4-20

ОКНА С ПЕРЕПЛЕТАМИ ИЗ АЛЮМИНИЕВЫХ СПЛАВОВ ДЛЯ ПРОИЗВОДСТВЕННЫХ ЗДАНИЙ

ВЫПУСК 6

УЗЛЫ КРЕПЛЕНИЯ ОКОН

РАБОЧИЕ ЧЕРТЕЖИ

gost.e-ecolog.ru

ТИПОВЫЕ СТРОИТЕЛЬНЫЕ КОНСТРУКЦИИ, ИЗДЕЛИЯ И УЗЛЫ

СЕРИЯ 1.436.4-20

ОКНА С ПЕРЕПЛЕТАМИ ИЗ АЛЮМИНИЕВЫХ СПЛАВОВ ДЛЯ ПРОИЗВОДСТВЕННЫХ ЗДАНИЙ

ВЫПУСК 6

УЗЛЫ КРЕПЛЕНИЯ ОКОН

РАБОЧИЕ ЧЕРТЕЖИ

РАЗРАБОТАНЫ

ЦНИИпроектлегконструкция

Заместитель главного инженера — *В. А. Новиков*

Заведующий ОАК-1 — *В. Н. Спиров*

Главный конструктор проекта — *М. И. Новикова*

ЦНИИпромзданий

Заместитель директора по научной работе — *С. М. Гликин*

Заведующий отделом стен и светопрозрачных ограждений — *Ю. П. Александров*

Утверждены Главным Управлением организации проектирования Госстроя СССР письмо №4/5-928 от 16 июня 1989 г.

Введены в действие приказом №56 ЦНИИпроектлегконструкции от 30.03.89 г.

© ЦИТП Госстроя СССР 1989

Обозначение	Наименование	Стр.
1.436.4-20.6-000ПЗ	Пояснительная записка	5
1.436.4-20.6-010	Узлы 1,2	8
1.436.4-20.6-020	Узел 3	11
1.436.4-20.6-030	Узел 4	14
1.436.4-20.6-040	Узел 5	16
1.436.4-20.6-050	Узел 6	18
1.436.4-20.6-060	Узел 7	20
1.436.4-20.6-070	Узлы 8,9	22
1.436.4-20.6-080	Узел 10	23
1.436.4-20.6-090	Узлы 11,12	24
1.436.4-20.6-100	Узлы 13,14	25
1.436.4-20.6-110	Узлы 15,16	28
1.436.4-20.6-120	Узлы 17,18	31
1.436.4-20.6-130	Узел 19	33
1.436.4-20.6-140	Узлы 20,21	35
1.436.4-20.6-150	Узел 22	37
1.436.4-20.6-160	Узлы 23,24	39
1.436.4-20.6-170	Узлы 25,26	42

Гл. отд.	Спиров		08.02.89
Контр.	Чиркова		01.02.89
Контр.			
Контр.	Новикова		6.8.89
Всект.	Матвеева		3.9.89
Констр.	Косарева		3.11.89

1.436.4-20.6-000

Содержание

Стадия	Лист	Листов
Р	1	3

ЦНИИпроектлетконструкция

Обозначение	Наименование	Стр.
1.436.4-20.6-180	Узел 27	45
1.436.4-20.6-190	Узел 28	47
1.436.4-20.6-200	Узел 29	49
1.436.4-20.6-210	Узел 30	51
1.436.4-20.6-220	Узел 31	53
1.436.4-20.6-230	Узел 32	55
1.436.4-20.6-240	Узел 33	57
1.436.4-20.6-250	Узел 34	59
1.436.4-20.6-260	Узел 35	61
1.436.4-20.6-270	Узел 36	63
1.436.4-20.6-280	Узлы 37,38	65
1.436.4-20.6-290	Узлы 39,40	68
1.436.4-20.6-300	Узел 41	71
1.436.4-20.6-310	Узел 42	73
1.436.4-20.6-320	Узлы 43,44	75
1.436.4-20.6-330	Узлы 45,46	78
1.436.4-20.6-340	Узел 47	81
1.436.4-20.6-350	Узел 48	83
1.436.4-20.6-360	Узлы 49,50	85

Инв.№подл. | Подп. и дата | Взам.инв.№

Обозначение	Наименование	стр
1.436.4.-20.6-370	Узлы 51,52	88
1.436.4-20.6-380	Узел 53	91
1.436.4-20.6-390	Узел 54	93
1.436.4-20.6-400	Узел 55	96
1.436.4-20.6-410	Узел 56	97
1.436.4-20.6-420	Узел 57	99
1.436.4-20.6-430	Узел 58	101
1.436.4-20.6-440	Узел 59	103
1.436.4-20.6-450	Узел 60	105
1.436.4-20.6-460	Узел 61	107
1.436.4-20.6-470	Узел 62	108

1. Введение

1.1. В состав выпуска 6 входят типовые узлы крепления окон с переплетами из алюминиевых сплавов выпусков 1; 2; 3; 4 данной серии к стенам из трехслойных металлических панелей серии 1.432.2-17, панелей шифра 172КМ-5 и 749.00.00.00, которые разработаны и распространяются ЦНИИпроектлегконструкцей, легкобетонных панелей серии 1.030.1-1 и стенами из кирпича.

1.2. Узлы замаркированы на схемах установки окон в выпуске 0 „Материалы для проектирования".

1.3. Комплекты деталей примыкания представлены в выпуске 7 данной серии.

2. Конструктивные решения.

2.1. Монтаж окон производится после установки в проемах стальных элементов (по контуру проема), которые входят в состав комплектов деталей примыкания (боковых, верхних и нижних).

В легкобетонных панелях или кирпичной кладке опоры должны быть приварены к закладным деталям (узлы 1; 2; 4; 5; 6; 7).

Разбивка закладных деталей в легкобетонных панелях и в кирпичной кладке должна быть предусмотрена в чертежах конкретного проекта.

Инв.№подл.	Подпись и дата	Взам.инв.№	

Зав.отд.	Спиров		24/II-89
Н.контр.	Чиркова		23/II-89
Т.контр.			
Гл.конст.	Новикова		21/II-89
Зав.сект.	Матвеева		20/II
Констр.	Новикова		20

1.436.4-20.6-000ПЗ

Пояснительная записка

Стадия	Лист	Листов
Р	1	2

ЦНИИпроектлегконструкция

В трехслойных металлических панелях опоры и детали крепления закрепляются самонарезающими винтами к стальному ригелю (узлы 23,25)

После установки и закрепления оконных переплетов швы тщательно заполняются уплотняющими материалами и закрываются нащельниками и сливами. На цоколе устанавливается подоконник (узлы 3; 4).

При недостаточной ширине подоконной панели для установки подоконника к закладным элементам панели привариваются кронштейны на монтаже.

В качестве уплотняющих материалов для узлов приняты прокладки пенополиуретановые, уплотняющие, марки Вилатерм СМ ф 40мм. ТУ6-05-221-872-86. В случае необходимости разрешается заменить Вилатерм на прокладки ПРП ГОСТ 19177-81 или прокладки из эластичного морозостойкого пенополиуретана марки ППУЭМ-1 ТУ 6-05-1473-76 или любым другим теплоизоляционным материалом не уступающим по своим свойствам указанным материалом.

Места, где нарушена сплошность теплоизолирующего материала подходом элементов крепления (опор, кронштейнов), необходимо дополнительно изолировать полосками этого же материала.

При герметизации стыков необходимо соблюдать „Указания по герметизации стыков при монтаже строительных конструкций" СН 420-71.

2.2 При заполнении оконного проема по высоте несколькими переплетами, опирание нижнего элемента верхнего окна осуществляется через опорные элементы крепления на ригель, а верхняя часть окна защемляется двумя стальными уголками, которые закрепляются к ригелю (узлы 57;58). Ригели разрабатываются в каждом конкретном проекте.

2.3. При заполнении ленточного проема в стенах из легкобетонных панелей в местах, где стеновые простенки имеют несимметричное крепление к колонне (у температурного шва, у глухого участка стены, в углу здания), ставится вертикальная стойка для крепления ригеля (узлы 61;62). Сечение стойки определяется в каждом конкретном проекте.

24. Все алюминиевые изделия, имеющие контакт со стальными конструкциями, должны быть изолированы от последних поливинилхлоридной пластифицированной технической морозостойкой пленкой ГОСТ 16272-79 или тиоколовой лентой ТУ38-10574-75.

Инв. № подл. | Подпись и дата | Взам. инв. №

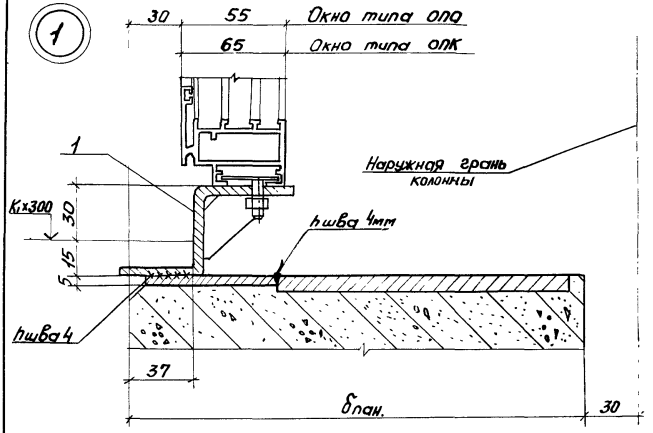

Тип окна	δ пан., мм
ОПО	200; 250
ОПК	250; 300

Зав.отд.	Спиров		26.12.89
Н. Контр.	Чуркова		01.12.89
Т. Контр.			
Гл. констр.	Новикова		6.12.89
Завсект.	Матвеева		3.12.89
Инженер	Васютина		2.12.89

1.436.4-20.Б-010

Узлы 1:2

Стадия	Лист	Листов
Р	1	3

ЦНИИпроектлегконструкция

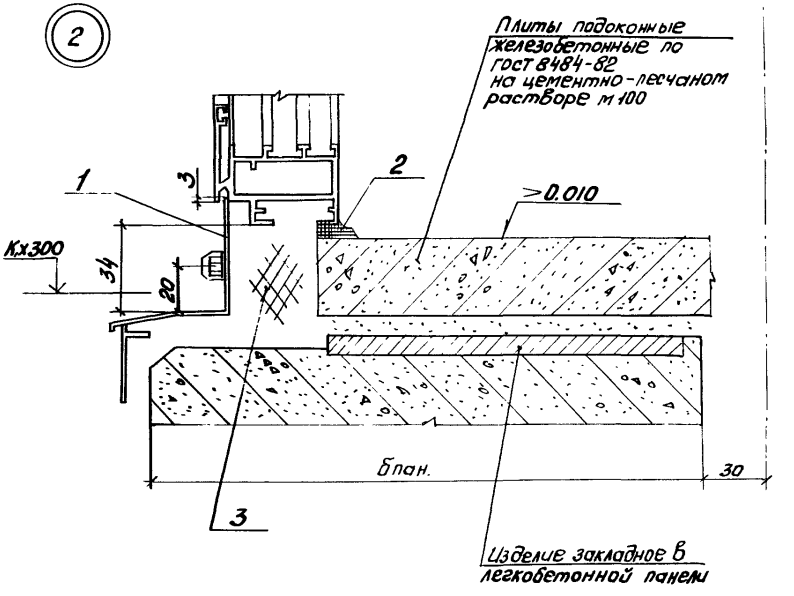

Обозначение	Ширина проема, мм
1.436.4-20.6-010	1800
-01	3000
-02	4800
-03	6000
-04	лент. остекл.

Инв.№ подл. | Подп. и дата | Взам. инв.№

Марка, поз.	Обозначение	Наименование	Кол. на исп. 1.436.4-20.6-010-										Примечание
			-	01	02	03	04						
		Комплект деталей примы-											
		кания горизонтальный											
		нижний											
1	1.436.4-20.7-010.00	КПГн1 - 1800	1										
	-01	КПГн1-3000		1		2	2						
	-02	КПГн1- 4800			1								
		Материалы											
2		Герметик 51-УТ-37											
		ТУ38 105507-81	0,25	0,42	0,67	0,84	0,84						кг
3		Прокладка ППУ марки											
		Вилатерм СМ ф40мм											
		ТУ6-05-221-872-86	3,60 / 0,28	6,00 / 0,48	9,60 / 0,77	12,00 / 0,96	12,00 / 0,96						м / кг

Расход материалов дан совместно на узлы 1 и 2

Расход материалов для ленточного остекления дан на участок шириной 6,0 м.

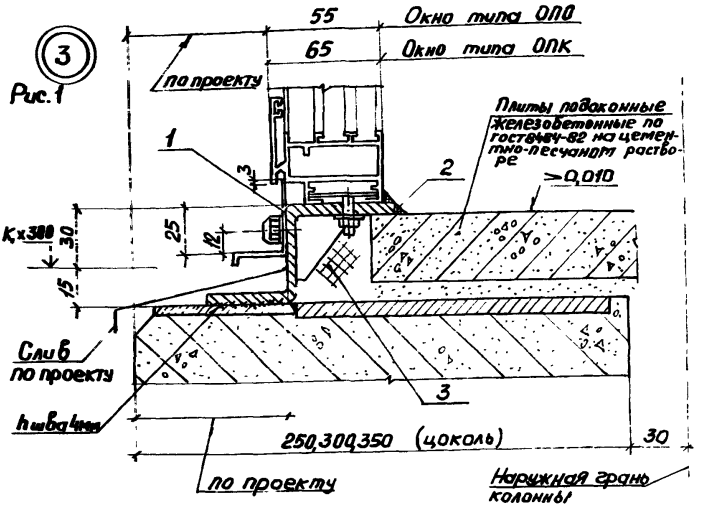

Рис. 1

Обозначение	Ширина проема мм
1.436.4-20.6-020	2000
-01	4000
-02	6000
-03	Ленточное остекление

Зав.отд.	Спиров		10.89
Н. Контр.	Чиркова		10.89
Т. Контр.			
Гл. констр.	Новикова		10.89
Зав.сект.	Матвеева		10.89
Инженер	Асеева		10.89

1.436.4-20.6-020

Узел 3

Стадия	Лист	Листов
Р	1	3

ЦНИИпроектлегконстру

Инв. № подл. | Подп. и дата | Взам. инв. №

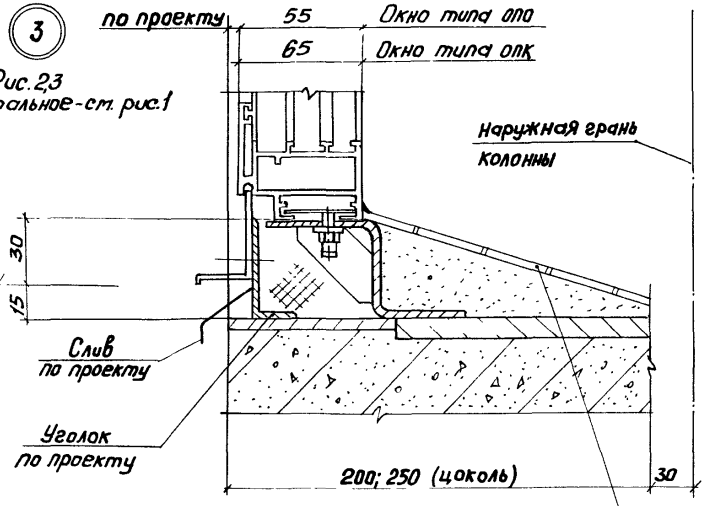

Рис. 23
Остальное - см. рис. 1

Подоконник из цементно-песчаного раствора М100 - для рис. 2

Подоконник из керамической плитки на цементно-песчаном растворе М100 - для рис. 3

Инв. № подл.	Подп. и дата	Взам. инв. №

Марка поз.	Обозначение	Наименование	Кол. на исп. 1.436.4-20.6-0.20-											Примечание
			-	01	02	03								
		Комплект деталей примы-												
		кания горизонтальный нижний												
1	1.436.4-20.7-020.00	КПГН 2-2000с	1											
	-01	КПГН 2-3000с			2	2								
	-02	КПГН 2-4000с		1										
		Материалы												
2		Герметик 51-УТ-37												
		ТУ 38 105507-81	0,32	0,40	0,84	0,84								кг
3		Прокладки ППУ марки												
		Вилатерм СМ. ф 40мм												
		ТУ6-05-221-872-86	4,00 0,32	8,00 0,64	12,0 0,86	12,0 0,86								м кг

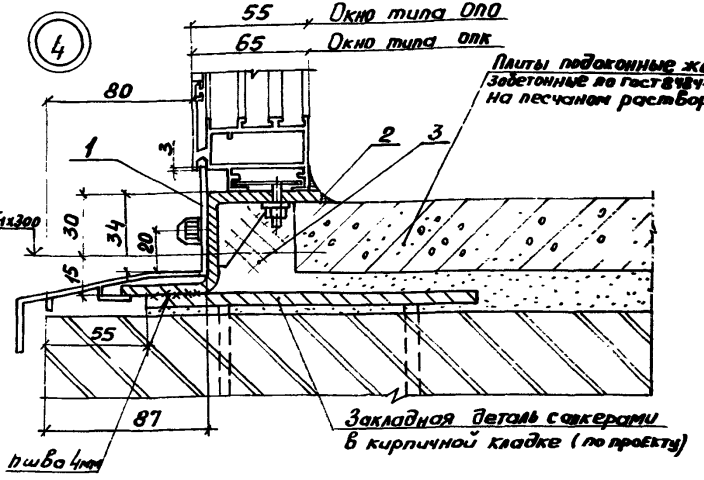

Обозначение	Ширина проема, мм
1.436.4-20.6-030	1800
-01	2400
-02	3000
-03	4800
-04	6000
-05	лент. остекл.

Зав.отд.	Спиров		11.89	1.436.4-20.6-030
Н.контр.	Чуркова		11.89	
Гл.констр.				Узел 4
Гл.конст.	Новикова		10.89	
Зав.сект.	Матвеева		9.89	
Инженер	Васютина		9.89	

Стадия	Лист	Листов
Р	1	2

ЦИИПроектлегконструкция

Марка поз	Обозначение	Наименование	Кол. на изд. 1.436.4-20.6-030-										Примечание
			-	01	02	03	04	05					
		Комплект деталей примы-											
		кания вертикальный											
		нижний											
1	1.436.4-20.7-300.00	КПГиЗ-1800	1										
	-01	КПГиЗ-2400		1									
	-02	КПГиЗ-3000			1		2	2					
	-03	КПГиЗ-4800				1							
		Материалы											
2		Герметик 51-УТ-37											
		ТУ38 105507-81	0,25	0,34	0,42	0,67	0,84	0,84					кг
3		Прокладка ПВУ марки											
		Вилатерм СМ ф40											
		ТУ6-05-221-872-86	3,60 0,28	4,80 0,38	6,00 0,48	9,60 0,77	12,00 0,96	12,00 0,96					м кг

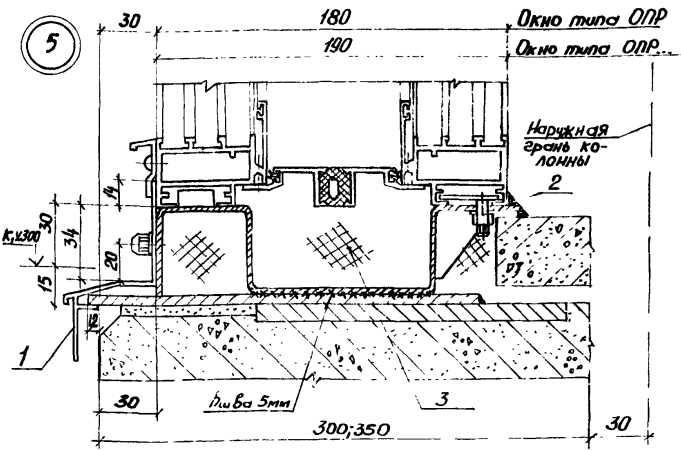

Обозначение	Ширина проема, мм
1.436.4-20.6-040	1800
-01	3000
-02	4800
-03	6000
-04	Лент. остекл.

Зав.отд.	Спиров		07.87
Н.контр.	Чиркова		07.87
Т.контр.			
Гл.конст.	Новикова		6.11.89
Зав.сект.	Матвеева		3.11.89
Инженер	Васютина		2.11.89

1.436.4-20.6-040

Узел 5

Стадия	Лист	Листов
Р	1	2

ЦНИИпроектлегконструкция

Инв. № подл.	Подп. и дата	Взам. инв. №

Марка, поз.	Обозначение	Наименование	Кол. на исп. 1.436.4-20.6-040-										Примечание
			–	01	02	03	04						
		Комплект деталей примы-											
		кания горизонтальный											
1	1.436.4-20.7-030.00	КПГ н3-1800	1										
	-02	КПГ н3 -3000		1		2	2						
	-03	КПГ н3 -4800			1								
		Материалы											
2		Герметик 51-УТ-37											
		ТУ38 105501-81	0,25	0,42	0,67	0,84	0,84						кг
3		Прокладка ПТУ марки											
		Вилатерм СМ ф40мм											
		ТУ6-05-221-872-86	18,00	30,00	48,00	60,00	60,0						м
			1,44	2,4	3,8	4,8	4,8						кг

Расход материалов для ленточного остекления дан на участок шириной 6,0м

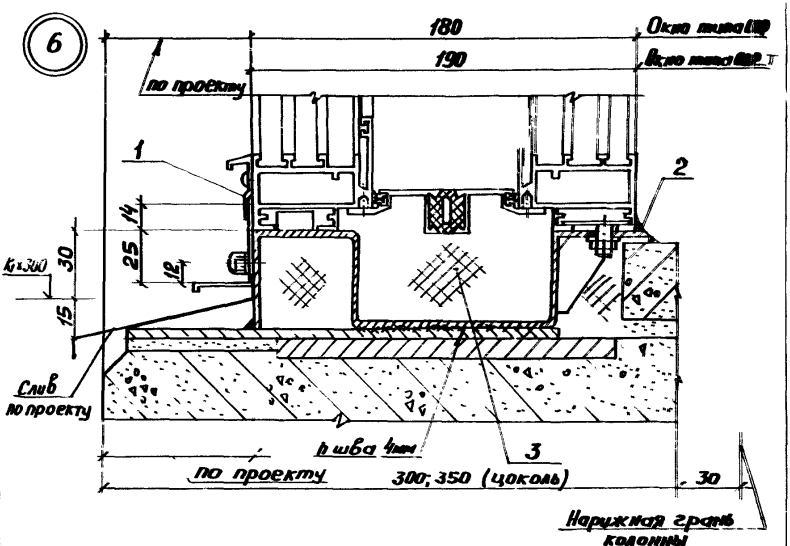
6
180
Окно типа ОР
190
Окно типа ОР-Т
по проекту
1
2
14
25
12
30
15
Кл.300
Слив
по проекту
Ø8
Ø6
Ø6
Ø6

Марка, поз.	Обозначение	Наименование	Кол. на исп. 1.436.4-20.6-050-										Примечание
				01	02	03							
		Комплект деталей крепления											
		горизонтальный нижний											
1	1.436.4-20.7-040.00	КПГн4-2000с	1										
	-01	КПГн4-3000с			2	2							
	-02	КПГн4-4000с		1									
		Материалы											
2		Герметик 51-УТ-37											
		ТУ38 105507-81	0,27	0,60	0,84	0,84							кг
3		Прокладка ППУ марки											
		Вилатерм СМ ф40 мм											
		ТУ6-05-221-872-86	20,00 / 1,60	30,00 / 2,4	40,00 / 3,2	40,00 / 3,2							м / кг

7

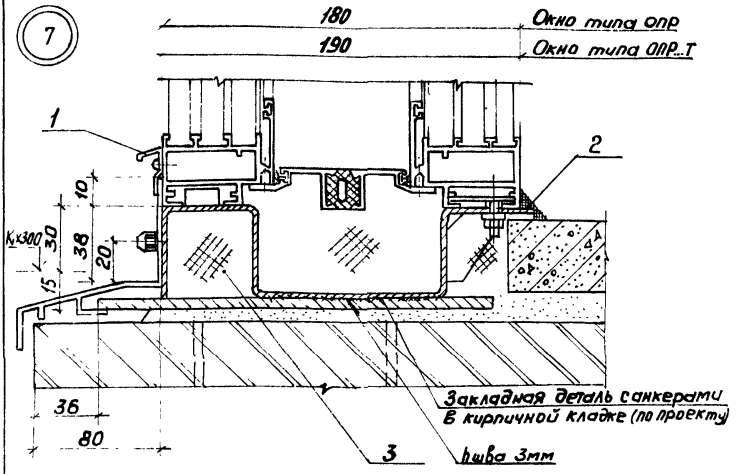

Обозначение	Ширина проема, мм
1.436.4-20.6-060	1800
-01	2400
-02	3000
-03	4800
-04	6000
-05	Ленточное остекление

				1.436.4-20.6-060	
Зав.отд.	Спиров		14.84		
Н.Контр.	Чиркова		14.84	Узел 7	Стадия: Р; Лист: 1; Листов: 2
Гл.Контр.					
Гл.констр.	Новикова		10.84		
Зав.сект.	Матвеева		6.84		ЦНИИпроектлегконструкция
Инженер	Васютина		6.84		

Инв. № подл. | Подп. и дата | Взам. инв. №

Марка, поз.	Обозначение	Наименование	Кол. на исп. 1.436.4-20.6-060-										Примечание
			—	01	02	03	04	05					
		Комплект деталей примыканий											
		горизонтальный нижний											
1	1.436.4-20.7-310.00	КПГн10-1800	1										
	-01	КПГн10-2400		1									
	-02	КПГн10-3000			1		2	2					
	-03	КПГн10-4800				1							
		Материалы											
2		Герметик 51-УТ-37											
		ТУ38 105507-81	0,25	0,32	0,42	0,62	0,84	0,84					кг
3		Прокладка ППУ марки											
		Вилатерм СМ Ф40мм											
		ТУ6-05-221-872-86	18,0 1,44	24,0 1,90	30,0 2,40	48,0 3,8	60,0 4,8	60,0 4,8					м кг

Наружная грань колонны

8

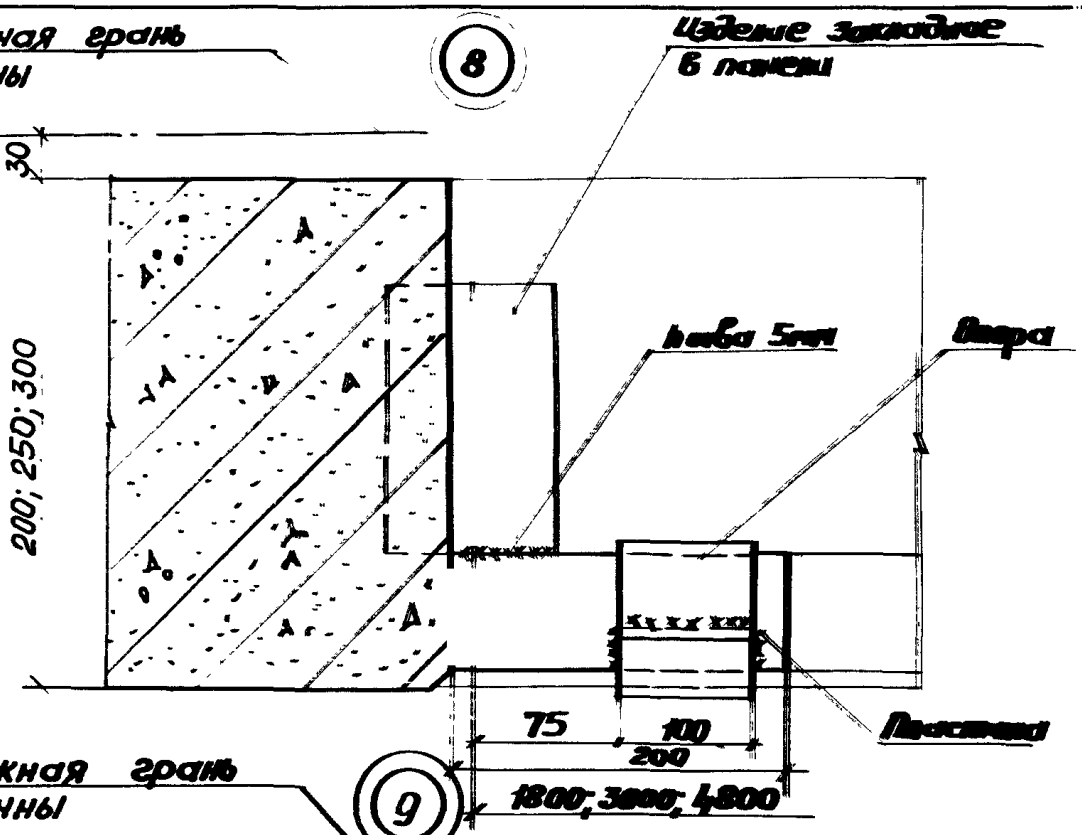

Наружная грань колонны

9

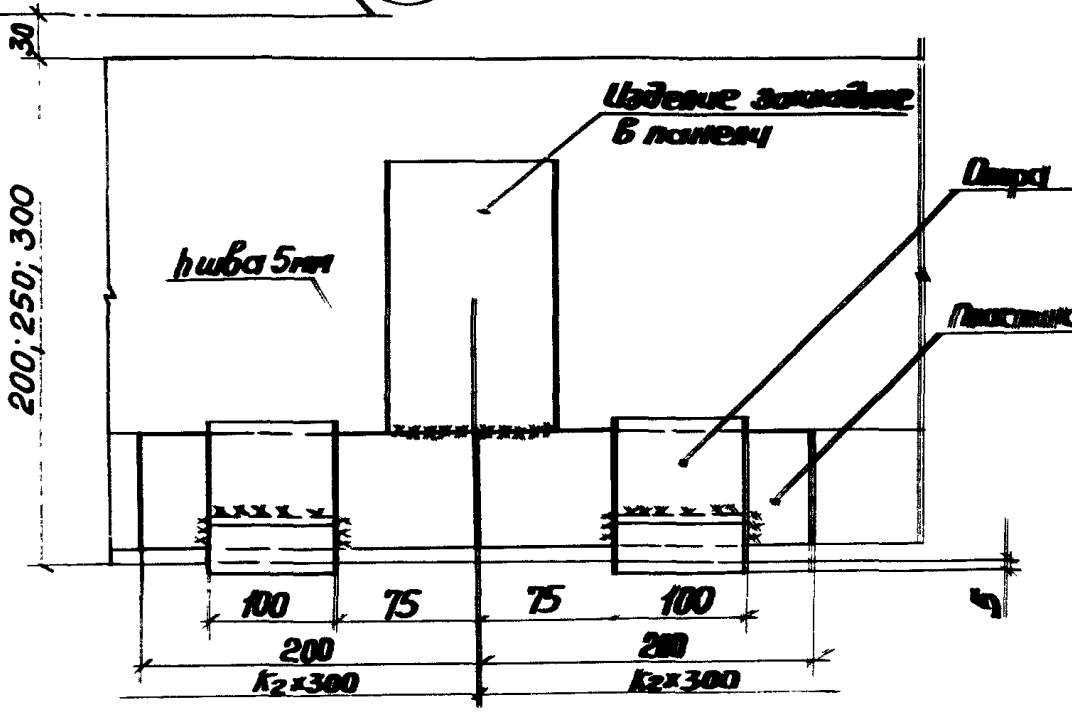

Зав. отд.	Спиров		
Н. Контр.	Чиркова		
Т. Контр.			
Гл. Констр.	Новикова		
Зав. сект.	Матвеева		

1.436.4-20.6-070

Узлы 8; 9

Стадия	Лист	Листов
Р		1

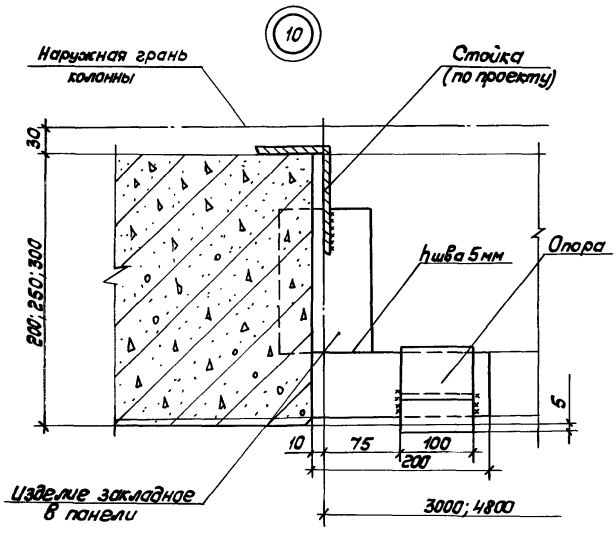

Зав. отд.	Спиров		1.	14.11.89
Н. контр.	Чуркова			13.12.89
Гл. контр.				
Гл. констр.	Новикова			10.11.89
Зав. сект.	Матвеева			9.11.89

1.436.4-20.6-080

Узел 10

Стадия	Лист	Листов
Р		1

ЦИТП Госстроя СССР

Инв. № подл. | Подпись и дата | Взам. инв. №

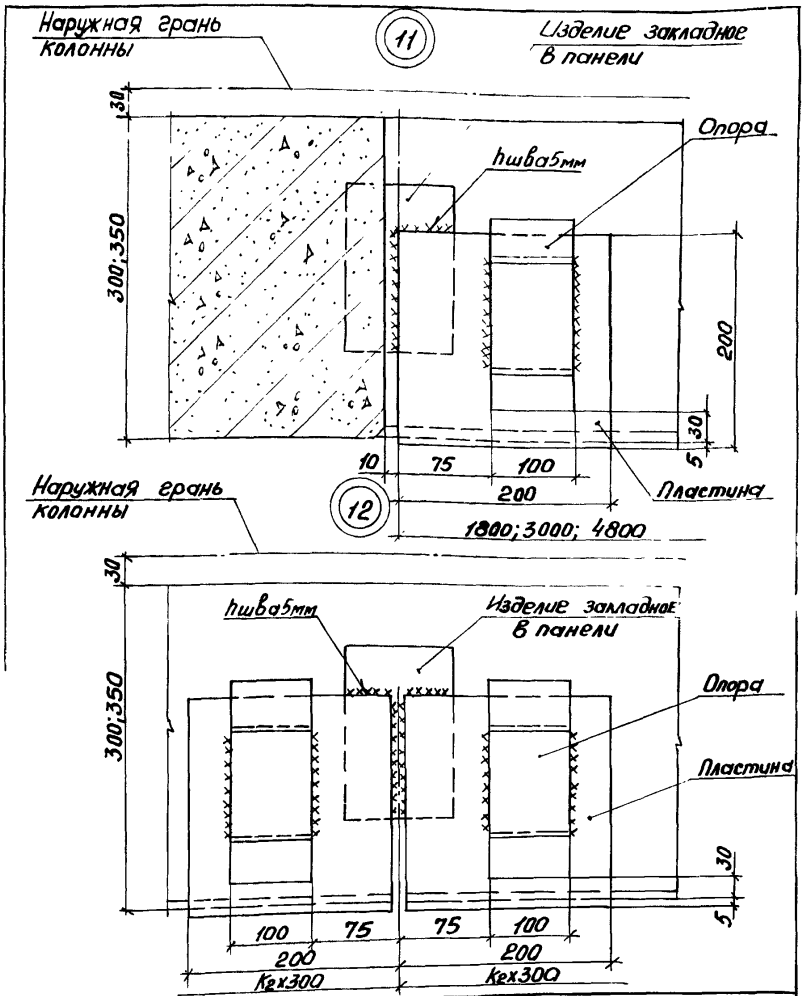

				1.436.4-20.6-090
в.отд.	Спиров		08.02.89	
онтр.	Чиркова		07.02.89	
онтр.				
анст.	Новикова		3.II.89	
в.сект.	Матвеева		2.II.89	

Узлы 11;12

Стадия	Лист	Листов
Р		1

ЦНИИпроектлегконструкция

13

Панель надоконная или жел. бет перемычка в кирпичной кладке

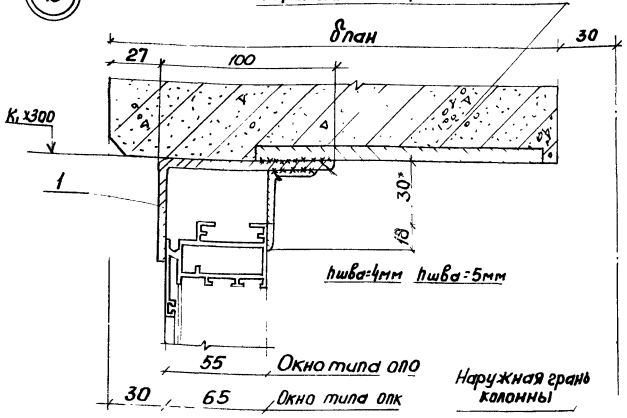

Тип окна	δ панели, мм
ОПО	200; 250
ОПК	250; 300

*Размер для справок

Инв. № подл. | Подп. и дата | Взам. инв. №

Завод.	Спиров			1436.4-20.6-100
Н. контр.	Чуркова			
Гл. констр.	Новикова		6.11.89	Узлы 13-14
Зав. сект.	Матвеева		5.11.89	
Инженер	Васютина		2.11.89	

Стадия	Лист	Листов
Р	1	3

ЦНИИпроектлегконструкция

14

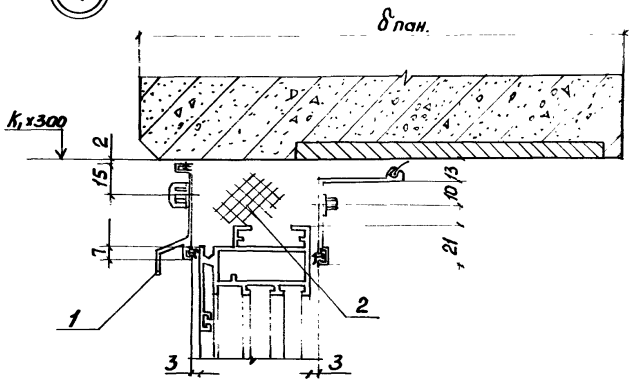

Обозначение	Ширина проема мм
1.436.4-20.6-100	1800
-01	2400
-02	3000
-03	4800
-04	6000
-05	Ленточ. остек.

Инв. № подл.	Подп. и дата	Взам. инв. №

Марка поз.	Обозначение	Наименование	Кол. на изд. 1.436.4-20.6-100-										Примечание
			-	01	02	03	04	05					
		Комплект деталей привязки											
		крыши горизонтальный											
		верхний											
1	1.436.4-20.7-090.00	КПГ81-1800	1										
	-01	КПГ81-2400		1									
	-02	КПГ81-3000			1		2	2					
	-03	КПГ81-4800				1							
		Материалы											
2		Прокладки ППУ марки											
		Вилатерм СМФ 40мм											
		ТУ 6-05-221-872-86	3,60 0,88	4,80 1,38	5,80 0,98	2,50 0,77	1,20 0,96	1,20 0,96					м кг

Расход материалов дан совместно на узлы 13 и 14.

Расход материалов для ленточного остекления дан на участок шириной 6,0м

15

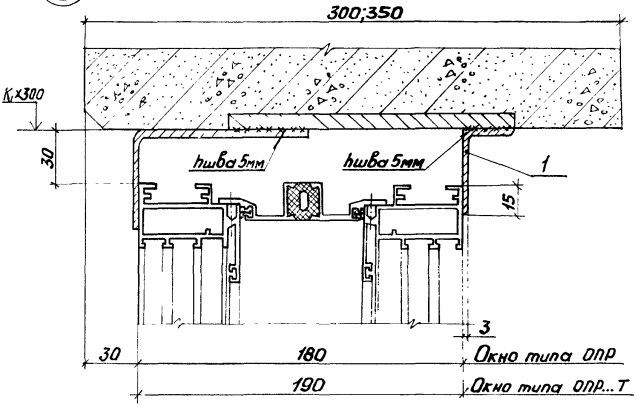

				1.436.4-20.6-110		
Зав.отд.	Спиров		10.89			
Н. Контр.	Чиркова		10.89			
Т. Контр.				Узлы 15; 16	Стадия	Лист	Листов
Гл. Конст.	Новикова		10.89		Р	1	3
Зав.сект.	Матвеева		10.89		ЦНИИпроектлегконструкция		
Инженер	Васютина		10.89				

16

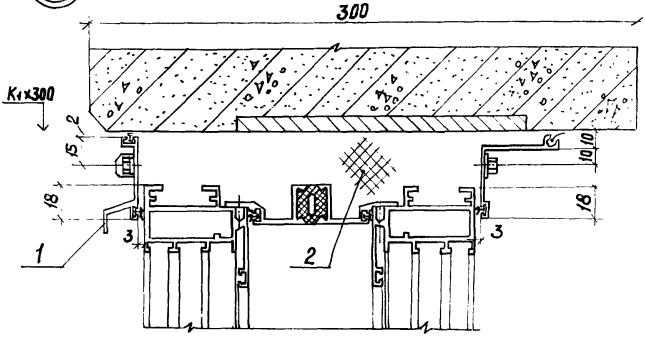

Обозначение	Ширина проема, мм
1.436.4-20.6-110	1800
-01	2400
-02	3000
-03	4800
-04	6000
-05	Ленточн. остекл.

Марка, поз.	Обозначение	Наименование	Кол. на исп. 1.436.4-20.6-110-										Примечание
			-	01	02	03	04	05					
		Комплект деталей при-											
		мыкания горизон-											
		тальный верхний											
1	1.436.4-20.7-090.00	КПГВ1 - 1800	1										
	-01	КПГВ1 - 2400		1									
	-02	КПГВ1- 3000			1		2	2					
	-03	КПГВ1- 4800				1							
		Материалы											
2		Прокладка ППУ марки											
		Виатерм СМ ф 40мм											
		ТУ6-05-221-872-86	8,00 / 0,72	12,0 / 0,96	15,0 / 1,2	24,0 / 1,92	30,0 / 2,4	30,0 / 2,4					м / кг

Расход материалов дан совместно на узлы 15 и 16

Расход материалов для ленточного остекления дан на участок шириной 6,0м

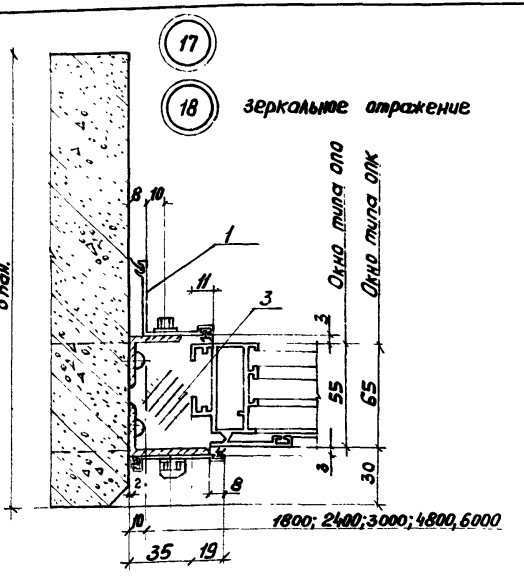

Тип окна	δпанели, мм
ОПО	200; 250
ОПК	250; 300

Обозначение	Высота проема мм
1.436.4-20.6-120	1200
– 01	1800
– 02	2400

Инв.№подл. | Подп. и дата | Взам. инв.№

Зав.отд.	Смуров			1.436.4-20.6-120
Н. контр.	Чиркова			
Т. контр.				Узлы 17; 18
Гл. констр.	Новикова			
Зав. сект.	Матвеева			
Инженер	Васютина			

Стадия	Лист	Листов
Р	1	2

ЦНИИпромзданий

Марка поз.	Обозначение	Наименование	Кол. на исп. 1.436.4-20.6-120-										Примечание
			-	01	02								
		Комплект деталей при-											
		мыкания верти-											
		кальный левый											Для узла 17
1	1436.4-20.7-140.00	КПВл1-1200	1										
	-01	КПВл1-1800		1									
	-02	КПВл1-2400			1								
		Комплект деталей при-											
		мыкания верти-											
		кальный правый											Для узла 18
	1.436.4-20.7-140.00-03	КПВп1-1200	1										
	-04	КПВп1-1800		1									
	-05	КПВп1-2400			1								
		Прочие изделия											
2		Шуруп1-5х50 ГОСТ1144-80	6	6	8								
		Материалы											
3		Прокладка ПЛУ марки											
		Вилатерм СМФ40 мм											
		ТУ6-05-221-872-86	2 0	3,60 0,6	80 0,38								м кг

Расход материалов и прочих изделий дан на узел

1.436.4-20.6-120

Лист 2

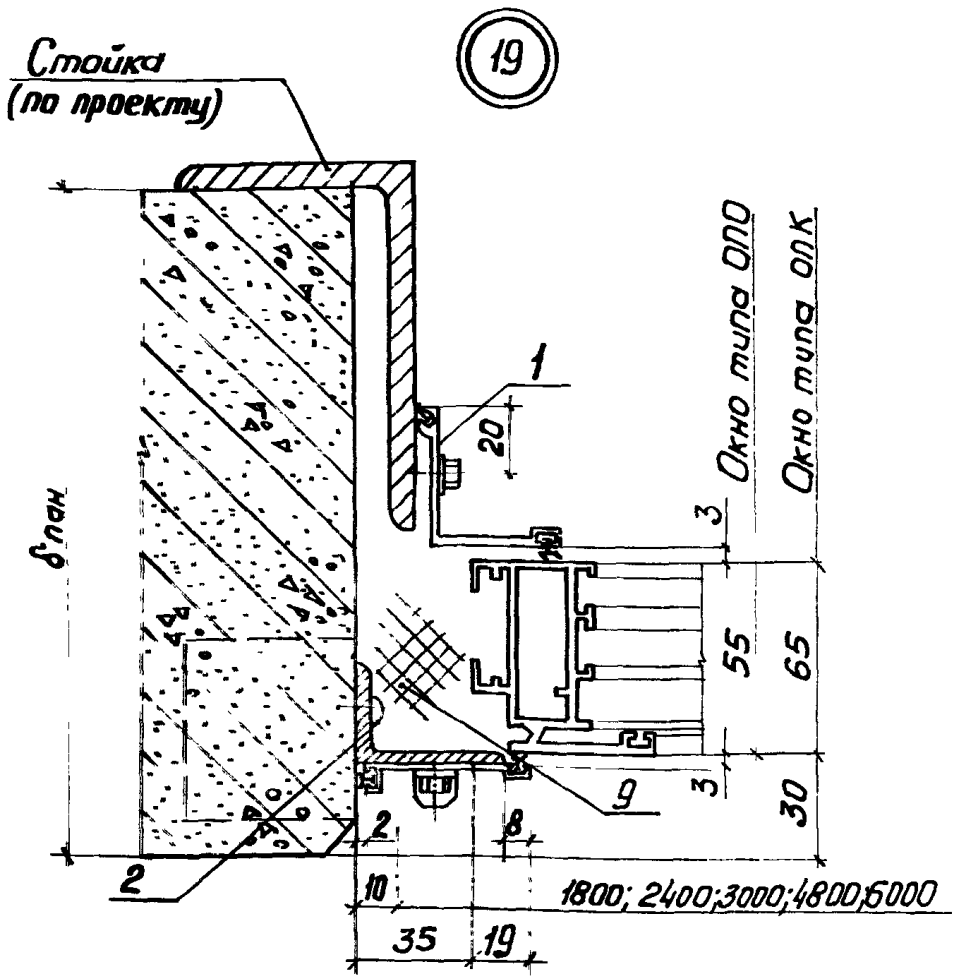

Тип окна	δпан., мм
ОПО	200; 250
ОПК	250; 300

Обозначение	Высота проема, мм
1.436.4-20.6-130	1200
-01	1800
-02	2400

Взам. инв.№ | Подп. и дата | Инв.№ подл.

Зав. отд.	Спиров		13.11.89
Н. Контр.	Чиркова		13.11.89
Т. Контр.			
Гл. конст.	Новикова		10.11.89
Зав. сект.	Матвеева		9.11.89
Инженер	Васютина		9.11.89

1.436.4-20.6-130

Узел 19

Стадия	Лист	Листов
Р	1	2

ЦНИИпроектлегконструкция

Марка, поз.	Обозначение	Наименование	Кол. на исп. 1.436.4-20.6-130-											Примечание
			-	01	02									
		Комплект деталей												
		примыкания верти-												
		кальный левый												
1	1.436.4-20.7-140.00	КПВл1-1200	1											
	-01	КПВл1-1800		1										
	-02	КПВл1-2400			1									
		Прочие изделия												
2		Шурупы 1-5х50 ГОСТ 1144-80	3	3	4									
		Материалы												
3		Прокладки ППУ марки												
		Вилатерм СМ ф40мм												
		ТУ6-05-221-872-86	2,40 0,19	3,60 0,28	4,80 0,38									м кг

20

21 Зеркальное отражение

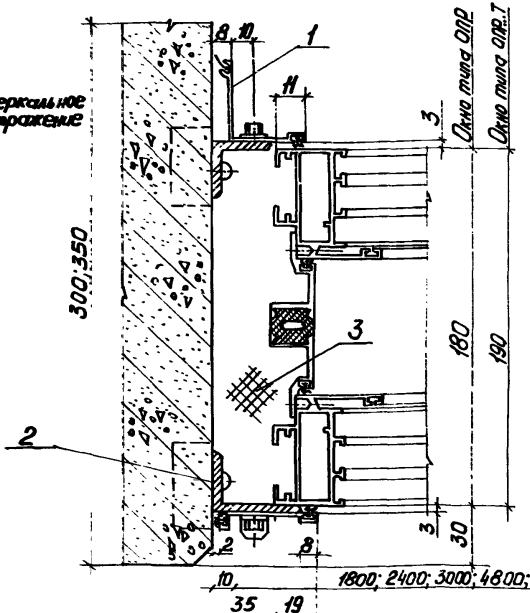

Обозначение	Высота проема, мм
1.436.4-20.6-140	1200
-01	1800
-02	2400

Инв.№ подл. | Подп. и дата | Взам. инв.№

Зав.отд.	Строев		
Н. контр.	Чуркова		
Т. контр.			
Гл. констр.	Новикова		
Зав.сект.	Матвеева		
Инженер	Васюкова		

1.436.4-20.6-140

Узлы 20;21

Стадия	Лист	Листов
Р	1	2

ЦНИИпроектлегконструк

№ поз.	Обозначение	Наименование	На узел 1.436.4-20.6-140-											Примечание
			-	01	02									
		Комплект деталей												
		примыкания верти-												
		кальный левый												Для узла 20
1	1.436.4-20.7-140.00	КПВл 1-1200	1											
	-01	КПВл 1-1800		1										
	-02	КПВл 1-2400			1									
		Комплект деталей												
		примыкания верти-												
		кальный правый												Для узла 21
	1.436.4-20.7-140.00-03	КПВл 1-1200	1											
	-04	КПВл 1-1800		1										
	05	КПВл 1-2400			1									
		Прочие изделия												
2		Шуруп 1-5х50 ГОСТ 1144-80	6	6	8									
		Материалы												
3		Прокладки ПМУ марки												
		Виматерм СМ 40 мм												
		ТУ 6-05-221-872-86	120 0,96	18,0 1,44	24,0 1,92									м кг

Расход материалов и прочих изделий дан на узел

1.436.4-20.6-140

Лист 2

22

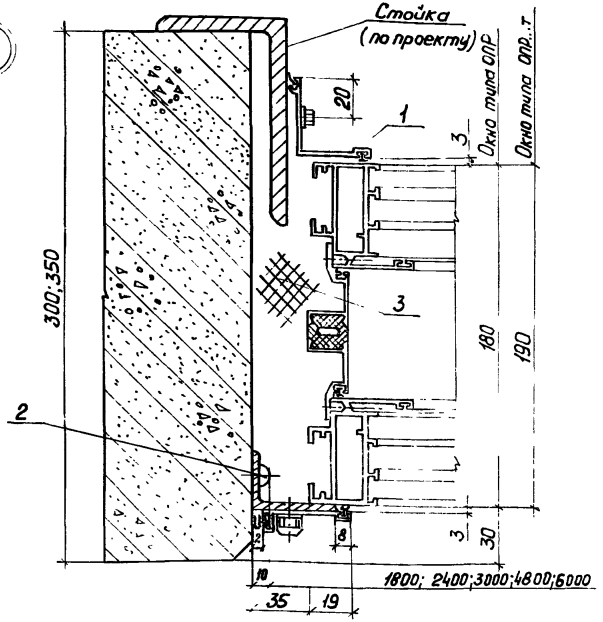

Обозначение	Высота проема, мм
1.436.4-20.6-150	1200
-01	1800
-02	2400

Инв.№ подл. | Подп. и дата | Взам.инв.№

Зав.отд.	Спиров		
Н.контр.	Чиркова		
Т.контр.			
Гл.конст.	Новикова		
Зав.сект.	Матвеева		
Инженер	Васютина		

1.436.4-20.6-150

Узел 22

Стадия	Лист	Листов
Р	1	2

ЦНИИпроектлегконструкция

Марка, поз.	Обозначение	Наименование	Кол. на исп. 1.436.4-20.6-150-										Примечание
			—	01	02								
		Комплект деталей											
		примыкания верти-											
		кальный левый											
1	1.436.4-20.7-140.00	КПВл1-1200	1										
	-01	КПВл1-1800		1									
	-02	КПВл1-2400			1								
		Прочие изделия											
2		Шуруп 1-5х50 ГОСТ 1144-80	3	3	4								
		Материалы											
3		Прокладки ППУ марки											
		Вилатерм СМ ф40мм											
		ТУ6-05-221-872-86	6.00 0.48	9.00 0.72	12.0 0.96								м кг

Панели по серии 1.432.2-17, по проекту 749.00.00.00

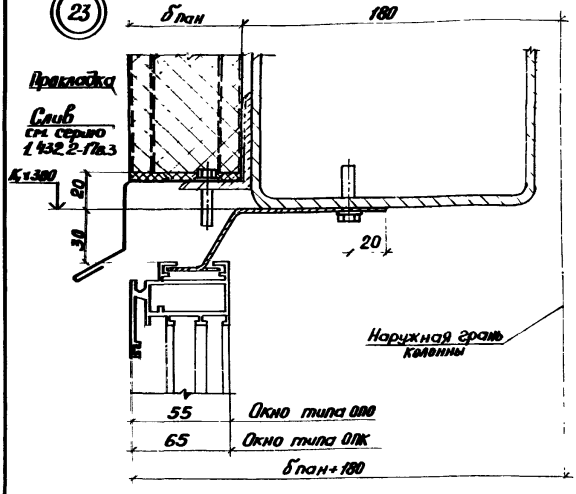

Тип окна	δ панели, мм
ОПО	466; 50; 61,6
ОПК	61,6; 80; 81,6; 91,6; 100

Прокладка, слив профиль ПГ2 учтены в серии 1.432.2-17 выпуск 3

* Размер для справок

Зав.отд.	Спиров			
Н.контр.	Черкасова			
Т.контр.				
Гл.констр.	Набиулова			
Зав.сект.	Матвеева			
Констр.	Пичук			

1.436.4-20.6-160

Узлы 23,24

Стадия	Лист	Листов
Р	1	3

ЦНИИпроектлегконструкция

Инв.№ подл. | Подп. и дата | Взам.инв.№

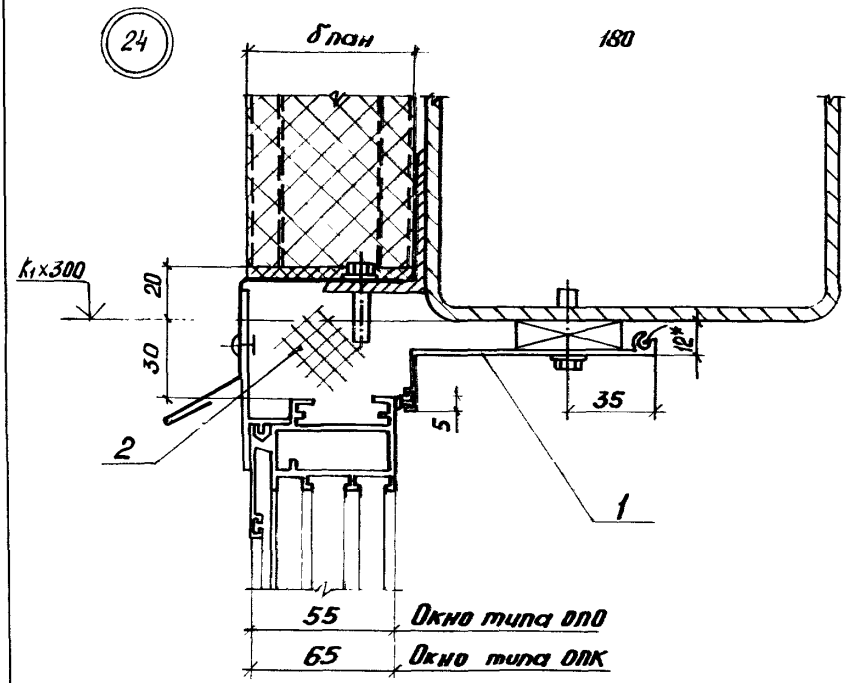

Обозначение	Ширина проема, мм
1.436.4-20.6-160	2000
-01	4000
-02	6000
-03	Ленточное остекление

Инв. № подл.	Подп. и дата	Взам. инв. №

Марка поз.	Обозначение	Наименование	Кол. на исп. 1436.4-20.6-160 —	01	02	03	Примечание
		Комплект деталей					
		примыкания горизон-					
		тальный верхний					
1	1.436.4-20.7-100.00	КПГв 2-2000с	1				
	-01	КПГв 2-3000с			2	2	
	-02	КПГв 2-4000с		1			
		Материалы					
2		Прокладка ППУ марки					
		Вилатерм СМ ф 40мм					
		ТУ 6-05-221-872-86	4,00 / 0,32	6,00 / 0,48	12,00 / 0,96	12,00 / 0,96	м / кг

Расход материалов дан совместно на узлы 23,24

Расход материалов для ленточного остекления дан на участок шириной 6,0м

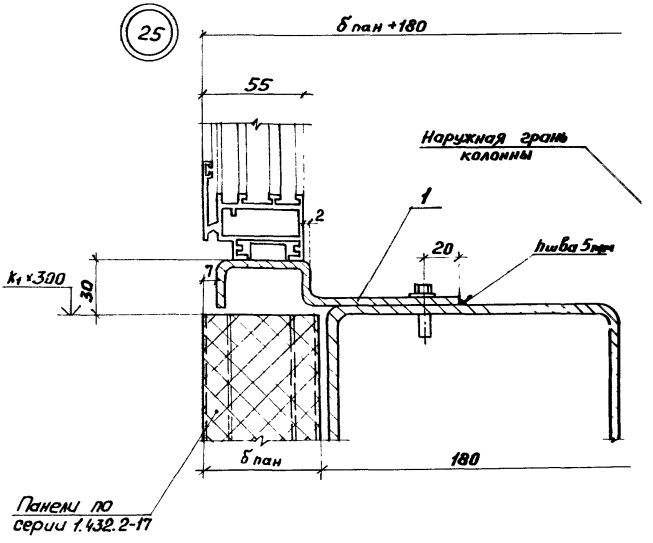

				1.436.4-20.6-170			
Зав. отд.	Спиров		14.II.89				
Н. Контр.	Чиркова		13.II.89	Узлы 25,26	Стадия	Лист	Листов
Т. Контр.					Р	1	3
Гл. Констр.	Новикова		10.II.89		ЦНИИпроектлегконструкция		
Зав. сект.	Матвеева		9.II.89				
Констр.	Пинчук		9.II.89				

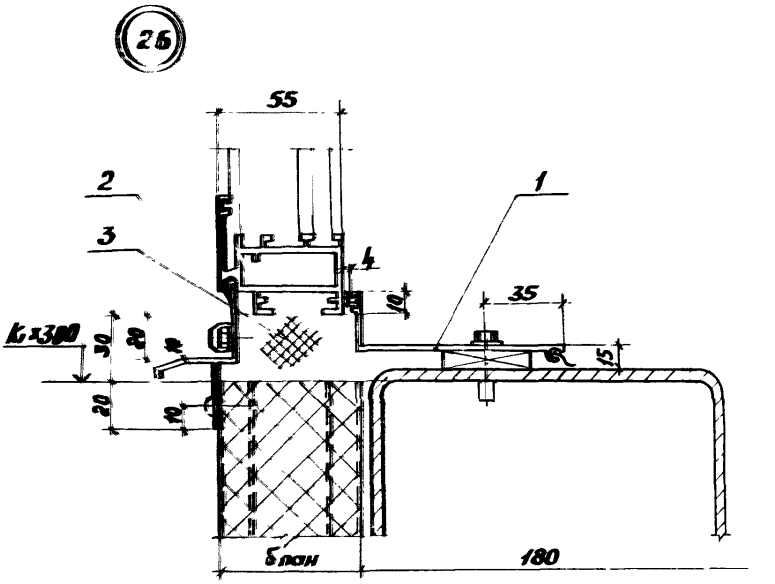

Обозначение	Ширина проема, мм	δ панели, мм
1436.4-20.6-170	2000	46,6; 50; 61,6
-01	4000	
-02	6000	
-03	Ленточное остекление	

Марка, поз.	Обозначение	Наименование	Кол. на осн. 1.436.4-20.6-170										Примечание
			-	01	02	03							
		Комплект деталей											
		примыкания горизон-											
		тальный нижний											
1	1.436.4-20.7-050.00	КГГ$_н$ 5-2000С	1										
	-01	КПГ$_н$ 5-3000С			2	2							
	-02	КПГ$_н$ 5-4000С		1									
		Материалы											
2		Герметик 51-УТ-37											
		ТУ38 105507-81	0,11	0,22	0,33	0,33							кг
3		Прокладка лупарки											
		Вилатерм СМ ф40мм											
		ТУ6-05-221-872-86	4,0 0,32	8,0 0,64	12,0 0,96	12,0 0,96							м кг

Расход материалов дан вместно на узлы 25, 26

Расход материалов для ленточного остекления дан на участок шириной 6,0м

27

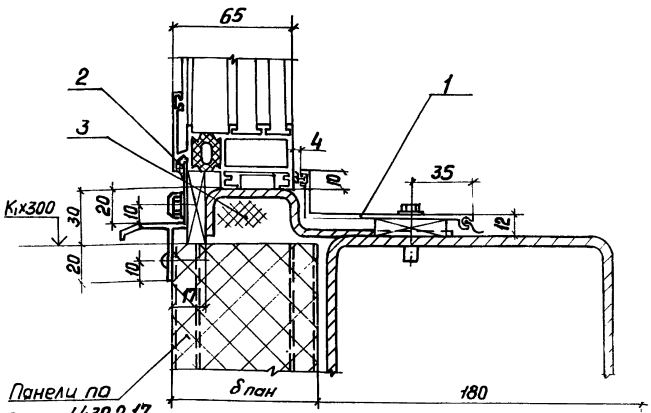

Обозначение	Ширина проема, мм	δ пан, мм
1.436.4-20.6-180	2000	
-01	4000	61,6; 80;
-02	6000	81,6; 91,6;
-03	ленточное остекление	100

Инв. № подл. | Подп. и дата | Взам. инв. №

Зав. отд.	Спиров		4.89
Н. контр.	Чиркова		12.89
Т. контр.			
Гл. констр.	Навикова		10.89
Зав. сект.	Матвеева		5.89
Констр.	Линчук		9

1.436.4-20.6-180

Узел 27

Стадия	Лист	Листов
Р	1	2

ЦНИИпроектлегконструкция

Поз	Обозначение	Наименование	Кол. на изд. 1.436.4-20.6-180-										Примечание
			-	01	02	03							
		Комплект деталей											
		примыкания горизон-											
		тальный нижний											
1	1.436.4-20.7-060.00	КПГ$_н$6- 2000С	1										
	-01	КПГ$_н$6 - 3000С			2	2							
	-02	КПГ$_н$6 -4000С		1									
		Материалы											
2		Герметик 51-УТ-37											
		ТУ38-105507-81	Q11	Q22	Q33	Q33							кг
3		Прокладка МПУ марки											
		Вилатерм СМ Ф40мм											
		ТУ6-05-221-872-86	400 / 0,32	800 / 2,64	1200 / 7,92	1600 / 12,96							м / кг

Расход материалов для ленточного остекления фонаря на участок шириной 6,0м

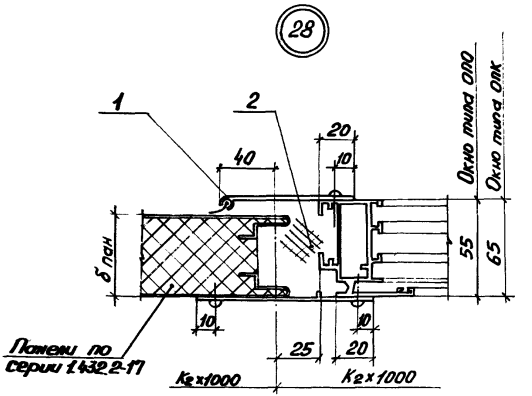

Тип окна	б пан; мм
ОПО	46,6; 50
ОПК	61,6

Обозначение	Высота проема, мм
1.436.4-20.6-190	1200
-01	1800
-02	2400

Зав. отд.	Спиров		14.8.89
Н. Контр.	Чиркова		15.8.89
Т. Контр.			
Гл. конст.	Новикова		10.8.89
Зав. сект.	Матвеева		9.8.89
Констр.	Гинчук		9.8.89

1.436.4-20.6-180

Узел 28

Стадия	Лист	Листов
Р	1	2

ЦНИИпроектлегконструкция

Инв. № подл. | Подп. и дата | Взам. инв. №

Марка, поз.	Обозначение	Наименование	Кол. на исп. 1.436.4-20.6-190-									Примечание
			-	01	02							
		Комплект деталей										
		примыкания верти-										
		кальный левый										
1	1.436.4-20.7-150.00	КПВл2 - 1200с	1									
	-01	КПВл2 - 1800с		1								
	-02	КПВл2 - 2400с			1							
		Материалы										
2		Прокладка ппу марки										
		Вилатерм СМ ф40мм										
		ТУ6-05-221-872-86	2,4 / 0,192	3,6 / 0,28	4,8 / 0,36							м / кг

48

29

2

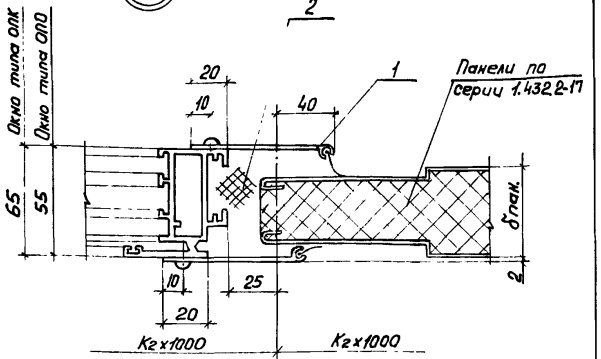

Тип окна	δ пан., мм
ОПО	46,6; 50
ОПК	61,6

Обозначение	Высота проема, мм
1.436.4-20.6-200	1200
-01	1800
-02	2400

Зав.отд.	Спиров		14.11.89
Н. контр.	Чуркова		13.11.89
Т. Контр.			
Гл. Констр.	Новикова		10.11.89
Зав.сект.	Матвеева		9.11.89
Констр.	Пинчук		9.11.89

1.436.4-20.6-200

Узел 29

Стадия	Лист	Листов
Р	1	2

ЦНИИпроектлегконструкция

Инв.№ подл. | Подп. и дата | Взам.инв.№

Марка, поз.	Обозначение	Наименование	Кол. на исп. 1.436.4-20.6-200-										Примечание
			–	01	02								
		Комплект деталей											
		примыкания верти-											
		кальный правый											
1	1.436.4-20.7-160.00	КПВп 2 – 1200с	1										
	-01	КПВп 2 – 1800с		1									
	-02	КПВп 2 – 2400с			1								
		Материалы											
2		Прокладка ППУ марки											
		Вилатерм СМ ф40мм											
		ТУ6-05-221-872-86	1,2 0,09	1,8 0,14	2,4 0,19								м кг

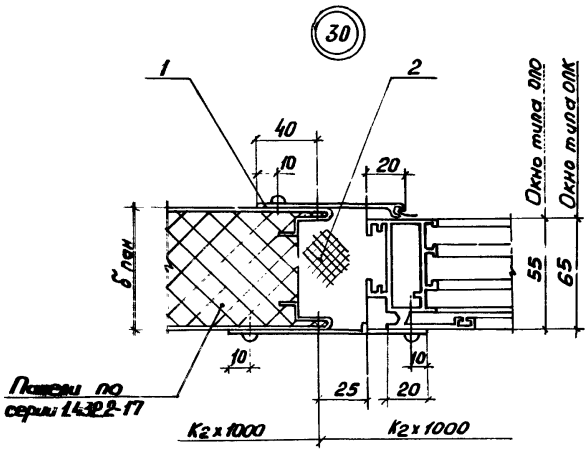

Тип окна	δ пан, мм
ОПО	61,6
ОПК	80; 81,6

Обозначение	Высота проема, мм
1.436.4-20.6-210	1200
-01	1800
-02	2400

Зав.отд.	Спиров		14.II.89
Н.контр.	Чиркова		13.II.89
Т.контр.			
Гл.констр.	Новикова		10.II.89
Зав.сект.	Матвеева		9.II
Констр.	Пинчук		9.II.89

1.436.4-20.6-210

Узел 30

Стадия	Лист	Листов
Р	1	2

ЦНИИпроектлегконструкция

Инв.№ подл. | Подп. и дата | Взам.инв.№

Марка, поз.	Обозначение	Наименование	Кол. на исп. 1.436.4-20.6-210-										Примечание
			-	01	02								
		Комплект деталей											
		примыкания верти-											
		кальный левый											
1	1.436.4-20.7-150.00	КПВл2-1200с	1										
	-01	КПВл2-1800с		1									
	-02	КПВл2-2400с			1								
		Материалы											
2		Прокладка плу марки											
		Виатерм СМФ 40мм											
		ТУ6-05-221-872-86	12 / 0,09	18 / 0,14	24 / 0,19								м / кг

31

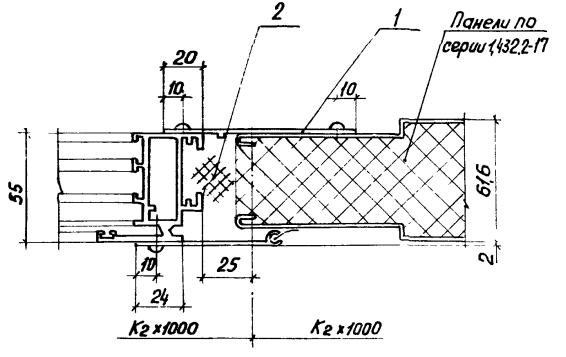

Обозначение	Высота проема мм
1.436.4-20.6-220	1200
-01	1800
-02	2400

Инв.№подл. | Подп. и дата | Взам.инв.№

Зав.отд.	Спиров		14.04
Н. контр.	Чиркова		13.
Т. контр.			
Гл. констр.	Новикова		10.
Зав.сект.	Матвеева		9
Констр.	Пинчук		

1.436.4-20.6-220

Узел 31

Стадия	Лист	Листов
Р	1	2

ЦНИИпроектлегконструкция

Марка, поз.	Обозначение	Наименование	Кол. на исп. 1.436.4-20.6-220-										Примечание
			-	01	02								
		Комплект деталей											
		примыкания верти-											
		кальный левый											
1	1.436.4-20.7-150.00	КПВл 2 - 1200 с	1										
	-01	КПВл 2 - 1800 с		1									
	-02	КПВл 2 - 2400 с			1								
		Материалы											
2		Прокладка ппу марки											
		Виатерм СМ ф40мм											
		ТУ6-05-221-872-86	12 / 0,09	18 / 0,14	24 / 0,19								м / кг

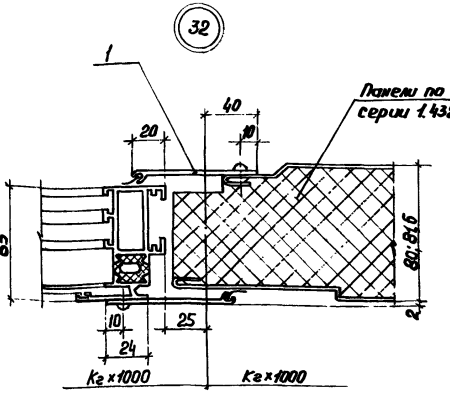

Обозначение	Высота проема, мм
1.436.4-20.6-230	1200
-01	1800
-02	2400

Инв. № подл. | Подп. и дата | Взам. инв. №

Зав.отд.	Спиров		14.2.89
Н.контр.	Чуркова		13.2.89
Гл.констр.			
Гл.констр.	Новикова		10.2.89
Зав.сект.	Матвеева		9.2.89
Констр.	Пичуик		9.2.89

1.436.4-20.6-230

Узел 32

Стадия	Лист	Листов
Р	1	2

ЦНИИпроектлегконструкция

Марка, поз	Обозначение	Наименование	Кол. на исп. 1.436.4-20.6-230-										Примечание
			–	01	02								
		Комплект деталей											
		примыкания верти-											
		кальный правый											
1	1.436.4-20.7-160.00	КПВл2 – 1200с	1										
	-01	КПВл2 - 1200с		1									
	-02	КПВл2 - 2400с			1								

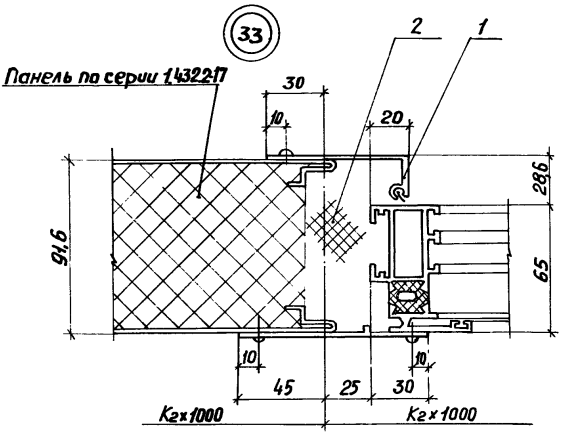

Обозначение	Высота проема, мм
1.436.4-20.6-240	1200
-01	1800
-02	2400

Зав.отд.	Спиров			
Н.контр.	Чиркова			
Т.контр.				
Гл.констр.	Новикова			
Зав.сект.	Матвеева			

1.436.4-20.6-240

Узел 33

Стадия	Лист	Листов
Р	1	2

ЦНИИпроектлегконструкция

Инв.№подл. | Подпись и дата | Взам.инв.№

Поз.	Обозначение	Наименование	Кол. на усл. 1.436.4-20.6-240-										Примечание
			-	01	02								
		Комплект деталей											
		примыкания верти-											
		кальный левый											
1	1.436.4-20.7-170.00	КПВ$_л$3 - 1200с	1										
	-01	КПВ$_л$3 - 1800с		1									
	-02	КПВ$_л$3 - 2400с			1								
		Материалы											
2		Прокладка ПУ марки											
		Вилатерм СМ ф 40мм											
		ТУ6-05-221-872-86	1,2 / 0,09	1,8 / 0,14	2,4 / 0,19								м / кг

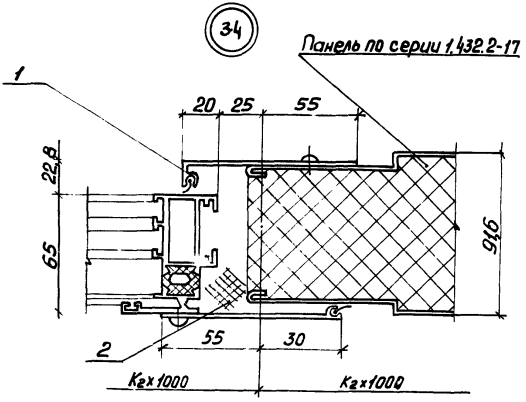

Обозначение	Высота проема мм
1.436.4-20.6-250	1200
-01	1800
-02	2400

Инв.№подл. | Подпись и дата | Взам.инв.№

Зав.отд.	Спиров		10.89
Н. контр.	Чиркова		10.89
Т. контр.			
Гл. констр.	Новикова		10.89
Зав. сект.	Матвеева		10.89

1.436.4-20.6-250

Узел 34

Стадия	Лист	Листов
Р	1	2

ЦНИИпроектлегконструкция

Марка поз.	Обозначение	Наименование	Кол. на исп. 1.436.4-20.6-250-										Примечание
			–	01	02								
		Комплект деталей											
		примыкания верти-											
		кальный правый											
1	1.436.4-20.7-180.00	КПВ$_п$3-1200с	1										
	-01	КПВ$_п$3-1800с		1									
	-02	КПВ$_п$3-2400с			1								
		Материалы											
2		Прокладка плу марки											
		Вилатерм СМ ф40мм											
		ТУ6-05-221-872-86	1,2 0,09	1,8 0,14	2,4 0,19								м кг

Панели по сер 1.432.2-17
по проекту 7 00.00.00

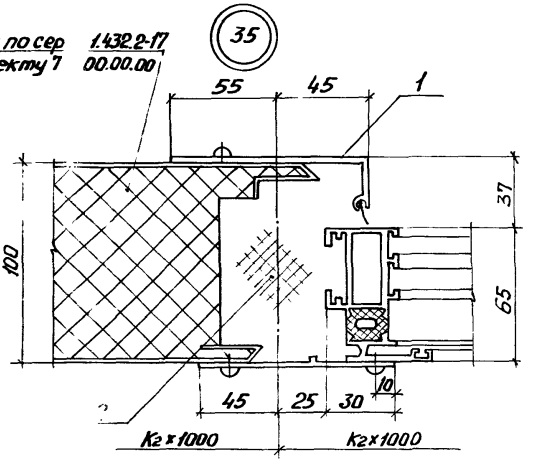

Обозначение	Высота проектная, мм
1.436.4-20.6-260	1200
-01	1800
-02	2400

Зав.отд.	Спиров		
Н. контр.	Чиркова		
Т. контр.			
Гл. констр.	Н.Быкова		
Зав.сект.	Матвеев		

1.436.4-20.6-260

Узел 35

Стадия	Лист	Листов
Р	1	2

ЦНИИпроектлегконструкция

Инв.№ подл. | Подпись и дата | Взам.инв.№

Марка, поз.	Обозначение	Наименование	Кол. на исп. 1.436.4-20.6-260 –										Примечания
			–	01	02								
		Комплект деталей											
		примыкания верти-											
		кальный левый											
1	1.436.4-20.7-190.00	КПВд4 – 1200с	1										
	-01	КПВд4 – 1800с		1									
	-02	КПВд4 – 2400с			1								
		Материалы											
2		Прокладка ГОСТ марки											
		Вилатерм СМФ 40мм											
		ТУ6-05-221-872-86	2,4 / 0,19	3,6 / 0,28	4,8 / 0,38								м / кг

1.436.4-20.6-260	Лист 2

(36)

Панели по серии 1.432.2-17
по проекту 749.00.00.00

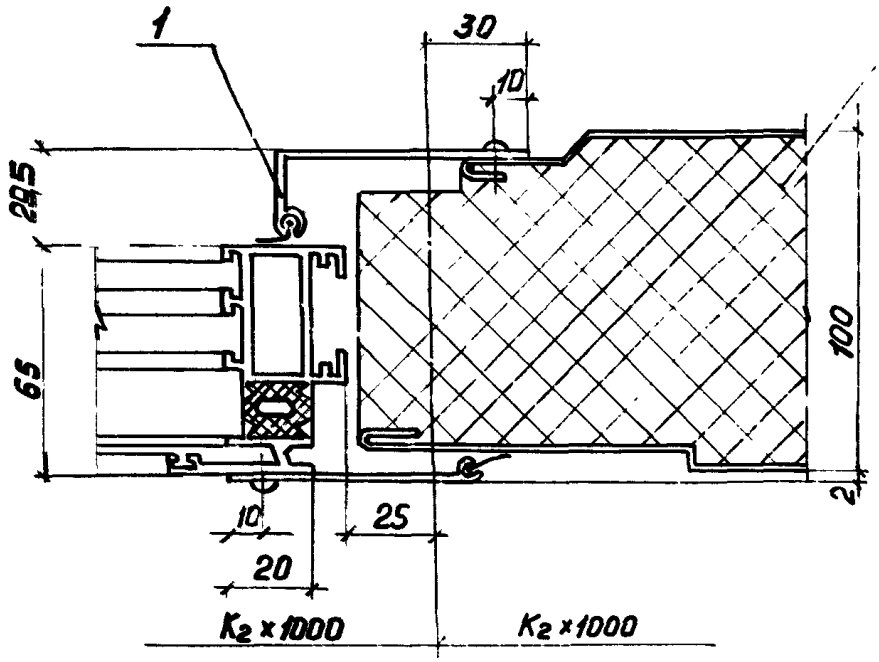

Обозначение	Высота проема, мм
1.436.4-20.6-270	1200
-01	1800
-02	2400

Зав. отд	Спиров		9.11.89
Н. контр.	Чиркова		13.11.89
Т. контр.			
Гл. констр.	Новикова		10.11.89
Зав. сект.	Матвеева		9.11.89
Констр.	Пинчук		9.11.89

1.436.4-20.6-270

Узел 36

Стадия	Лист	Листов
Р	1	2

ЦНИИпроектлегконструкция

Марка, поз.	Обозначение	Наименование	Кол. на исп. 1.436.4-20.6-270										Примечание
			–	01	02								
		Комплект деталей											
		примыкания верти-											
		кальный правый											
1	1.436.4-20.7-200.00	КПВл 4 – 1200с	1										
	-01	КПВл 4 – 1800с		1									
	-02	КПВл 4 – 2400с			1								

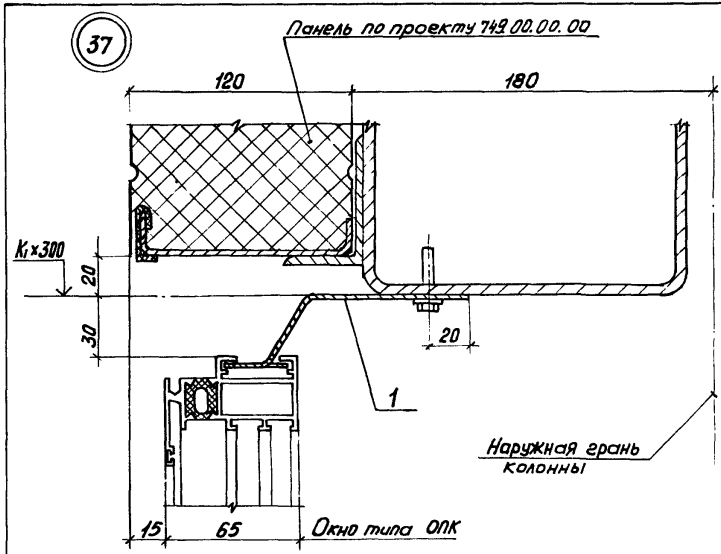

Взам. инв.№

Подп. и дата

Инв.№подл.

				1.436.4-20.6-280
Зав.отд.	Спиров		14.II.89	
Н.контр.	Чиркова		10.II.89	
Т.контр.				
Гл.констр.	Новикова		10.II.89	Узлы 37, 38
Зав.сект.	Матвеева		9.II.89	
Констр.	Пинчук		9.II.89	

Стадия	Лист	Листов
Р	1	3

ЦНИИпроектлегконструкция

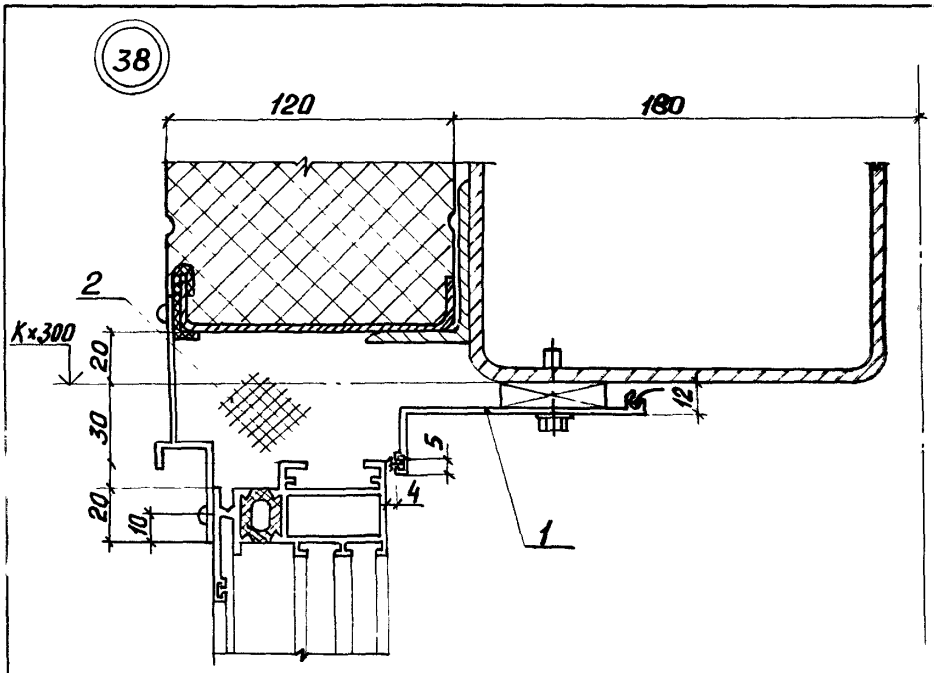

Обозначение	Ширина проема, мм
1.436.4-20.6-280	2000
-01	4000
-02	6000
-03	Ленточное остекление

Марка поз.	Обозначение	Наименование	Кол. на исп. 1.436.4-20.6-280										Примечание
			-	01	02	03							
		Комплект деталей											
		примыкания горизон-											
		тальный верхний											
1	1.436.4-20.7-110 ПО	КПГ$_в$ з-2000 с	1										
	-01	КПГ$_в$ з-3000 с			2	2							
	-02	КПГ$_в$ з-4000 с		1									
		Материалы											
2		Прокладка ПУ марки											
		Вилатерм СМ ф40мм											
		ТУ6-05-221-872-86	4,0 / 0,32	8,0 / 0,64	12,0 / 0,96	12,0 / 0,96							М / кг

Расход материалов дан совместно на узлы 37,38

Расход материалов для ленточного остекления дан участок шириной 6,0м

39

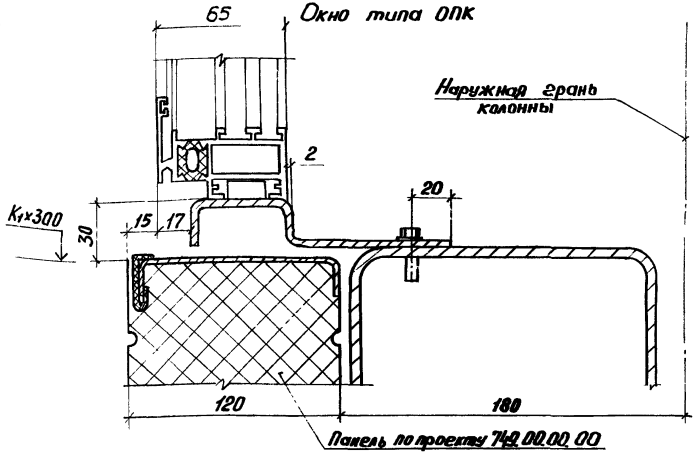

Обозначение	Ширина проема, мм
1.436.4-20.6-200	2000
-01	4000
-02	6000
-03	Ленточное остекление

Гл. инж. отд	Спиров		10.8.89
Н. контр.	Чуркова		13.8.89
Контр.			
Констр.	Новикова		10.8.89
Зав. сект.	Матвеева		9.8.89
Инструктор	Пинчук		9.8.89

1.436.4-20.6-290

Узлы 39, 40

Стадия	Лист	Листов
Р	1	3

ЦНИИпроектлегконструкция

40

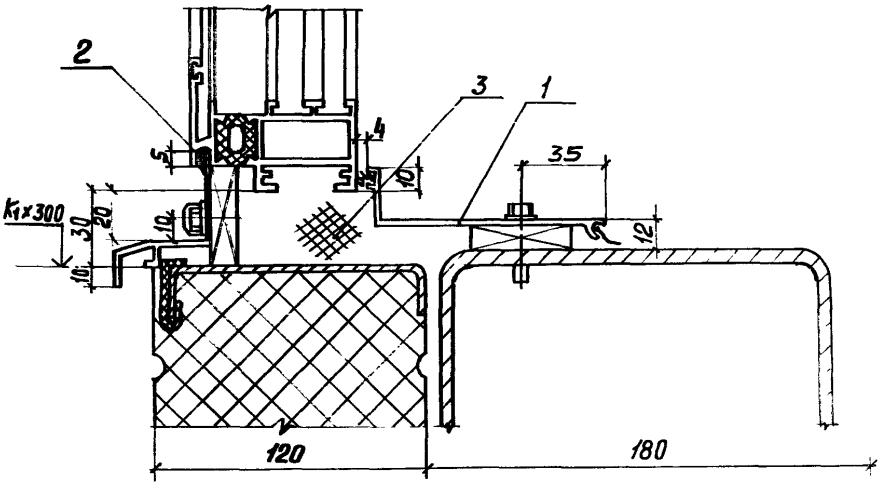

Марка, поз.	Обозначение	Наименование	Кол. на исп. 1.436.4-20.6-290-										Примечание
			-	01	02	03							
		Комплект деталей											
		примыкания горизон-											
		тальный нижний											
1	1.436.4-20.7-070.00	КПГн 7 – 2000С	1										
	-01	КПГн 7 – 3000с			2	2							
	-02	КПГн 7 – 4000С		1									
		Материалы											
2		Герметик 51-УТ-37											
		ТУ38-105507-87	0,11	0,22	0,33	0,33							кг
3		Прокладка ППУ марки											
		Вилатерн СМ ф40мм											
		ТУ6-05-221-872-86	4,00 / 0,32	8,00 / 0,64	12,0 / 0,96	12,0 / 0,96							м / кг

Расход материалов дан совместно на узлы 39,40

Расход материалов для ленточного остекления дан на участок шириной 6,0м

1.436.4-20.6-290	Лист 3

41

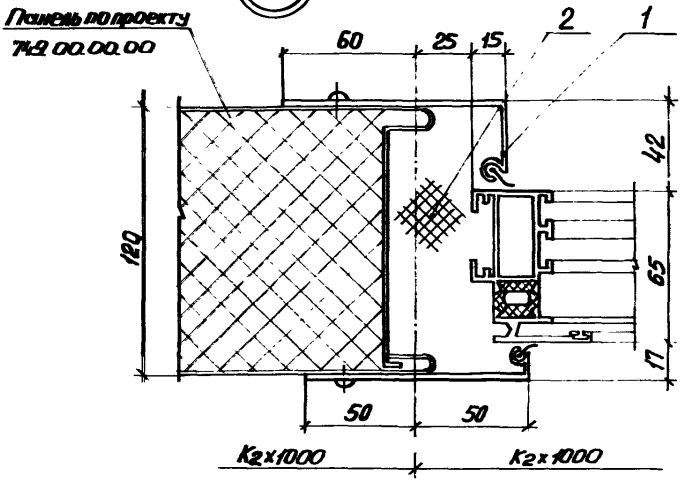

Обозначение	Высота проема, мм
1.436.4-20.6-300	1200
-01	1800
-02	2400

				1.436.4-20.6-300			
Зав. отд.	Спиров		13.II.89	Узел 41	Стадия	Лист	Листов
Н. Контр.	Чиркова		10.12.89		Р	1	2
Т. Контр.					ЦНИИпроектлегконструкция		
Гл. Контр.	Новикова		9.II.89				
Зав. сект.	Матвеева		9.II.89				

Марка поз.	Обозначение	Наименование	Кол. на исп. 1.436.4-20.6-300-										Примечание
			-	01	02								
		Комплект деталей											
		примыкания верти-											
		кальный левый											
1	1.436.4-20.7-210.00	КПВл5-1200с	1										
	-01	КПВл5-1800с		1									
	-02	КПВл5-2400с			1								
		Материалы											
2		Прокладка ТМУ марки											
		Вилатерм СМ ф40мм											
		ТУ6-05-221-872-86	2,4 0,19	3,6 0,28	4,8 0,36								м кг

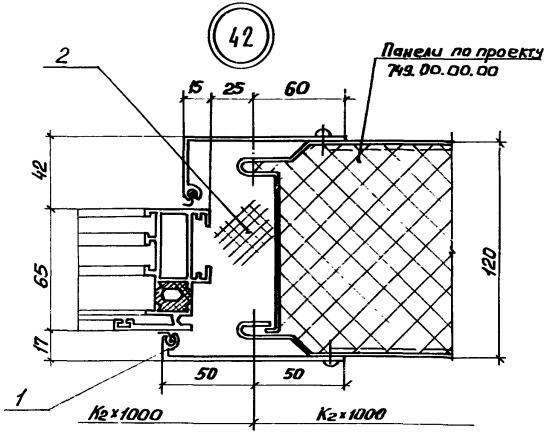

Обозначение	Высота проема, мм
1.436.4-20.6-310	1200
-01	1800
-02	2400

Зав.отд.	Спиров		12.89
Н. Контр.	Чуркова		12.89
Т. Контр.			
Гл.конст.	Новикова		9.89
Зав.сект.	Матвеева		9.89

1.436.4-20.6-310

Узел 42

Стадия	Лист	Листов
Р	1	2

ЦНИИпроектлегконструкция

Марка, поз.	Обозначение	Наименование	Кол. на исп. 1.436.4-20.6-310-										Примечание
			—	01	02								
		Комплект деталей											
		примыкания верти-											
		кальный левый											
1	1.436.4-20.7-210.00	КПВ$_л$5 -1200 с	1										
	-01	КПВ$_л$5 -1800 с		1									
	-02	КПВ$_л$5 - 2400 с			1								
		Материалы											
2		Прокладка ПЛУ марки											
		Вилатерм СМ ф40мм											
		ТУ6-05-221-872-86	2,4 / 0,19	3,6 / 0,28	4,8 / 0,36								м / кг

43

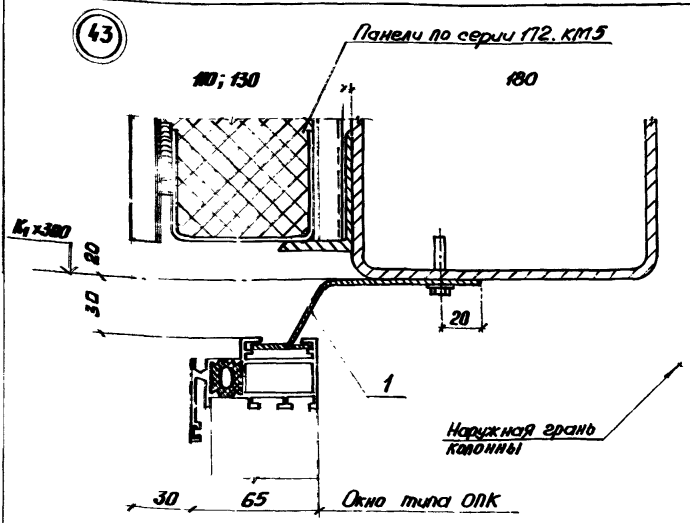

Обозначение	Ширина проема, мм
1.436.4-20.6-320	2000
-01	4000
-02	6000
-03	Ленточное остекление

Зав. отд.	Спиров		14.II.89
Н. контр.	Чуркова		13.II.89
Т. контр.			
Гл. констр.	Новикова		10.II.89
Зав. отд.	Матвеева		9.II.89
Констр.	Дмитрюк		9.II.89

1.436.4-20.6-320

Узлы 43, 44

Стадия	Лист	Листов
Р	1	3

ЦНИИпроектлегконструкция

44

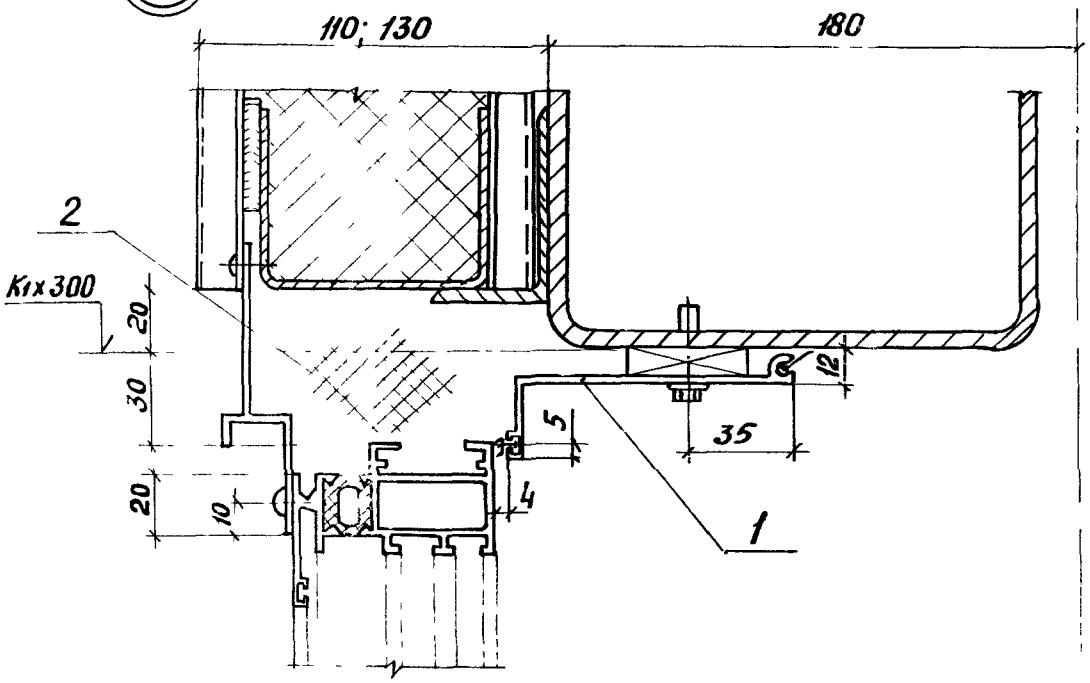

Инв.№подл.	Подп. и дата	Взам.инв.№

Марка поз.	Обозначение	Наименование	Кол. на исп. 1.436.4-20.6-320.-										Примечание
			-	01	02	03							
		Комплект деталей											
		примыкания гори-											
		зонтальный верхний											
1	1.436.4-20.7-110.00	КПгв3-2000С	1										
	-01	КПгв3-3000С			2	2							
	-02	КПгв3-4000С		1									
		Материалы											
2		Прокладка тпу марки											
		Вилатерм СМ ф40мм											
		ТУ6-05-221-872-86	40	80	120	120							м
			0,32	0,64	0,96	0,96							кг

Расход материалов дан совместно на узлы 43,44.

Расход материалов для ленточного остекления дан на участок шириной 6,0м

45

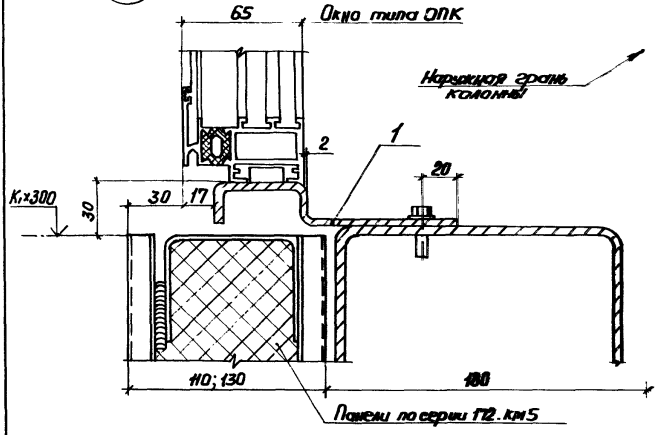

Обозначение	Ширина проема, мм
1.436.4-20.6-330	2000
-01	4000
-02	6000
-03	Ленточное остекление

Зав.отд.	Спиров		10.9.89
Н.Контр.	Чуркова		10.9.89
Т. Контр.			
Гл. Констр.	Новикова		10.9.89
Зав.сект.	Матвеева		9.9.89
Констр.	Пинчук		9.9.89

1.436.4-20.6-330

Узлы 45, 46

Стадия	Лист	Листов
Р	1	3

ЦНИИпромзданий Госстроя

(46)

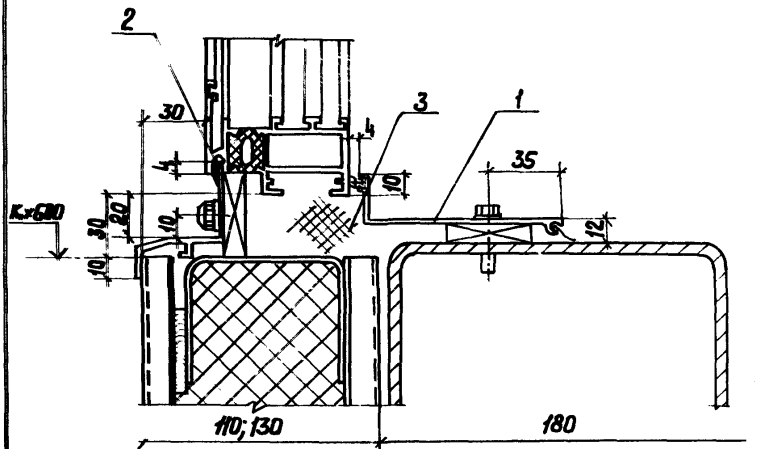

Марка поз.	Обозначение	Наименование	Кол. на исп. 1.436.4-20.6-330-					Примечание
			–	01	02	03		
		Комплект деталей						
		примыкания горизон-						
		тальный нижний						
1	1.436.4-20.7-070.00	КПГн7-2000с	1					
	-01	КПГн7-3000с			2	2		
	-02	КПГн7 -4000с		1				
		Материалы						
2		Герметик 51-УТ-37						
		ТУ38-105507-81	0,11	0,22	0,33	0,33		кг
3		Прокладка ППУ марки						
		Вилатерм СМ ф 40мм						
		ТУ6-05-221-872-86	4,0 0,32	8,0 0,64	12,0 0,96	12,0 0,96		м кг

Расход материалов дан совместно на узлы 45, 46

Расход материалов для ленточного остекления дан на участок шириной 6,0 м

47

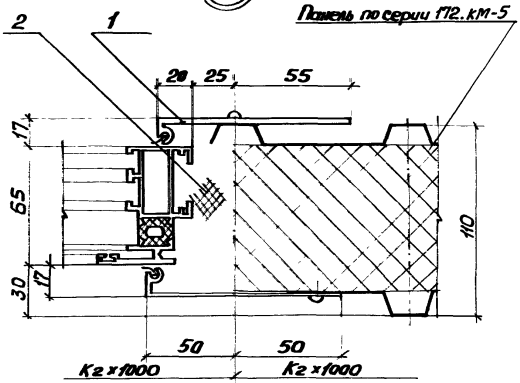

Обозначение	Высота проема, мм
1.436.4-20.6-340	1200
-01	1800
-02	2400

Зав.отд.	Спиров		6.11.89
Н. контр.	Чиркова		10.11.89
Т. контр.			
Гл. конст.	Новиков		9.11.89
Зав.сект.	Матвеева		9.11.89

1436.4-20.6-340

Узел 47

Стадия	Лист	Листов
Р	1	2

ЦНИИпроектлегконструкция

Инв.№ подл. | Подп. и дата | Взам. инв.№

Марка поз.	Обозначение	Наименование	Кол. на исп. 1.436.4-20.6-340-										Примечание
			—	01	02								
		Комплект деталей											
		примыкания вер-											
		тикальный правый											
1	1.436.4-20.7-220.00	КПВп 5-1200с	1										
	-01	КПВп 5-1800с		1									
	-02	КПВп 5-2400с			1								
		Материалы											
2		Прокладка плу марки											
		Вилатерм СМ ф 40мм											
		ТУ 6-05-221-872-86	1,2 0,09	1,8 0,14	2,4 0,19								м кг

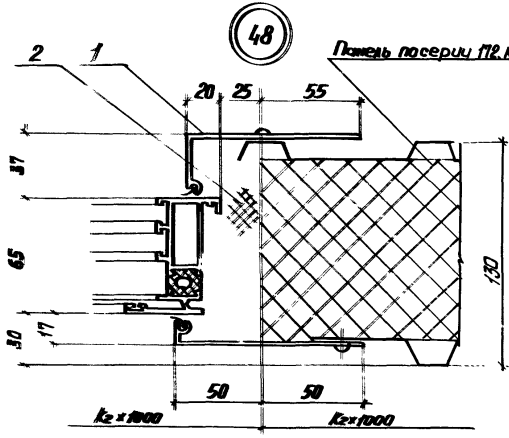

Обозначение		Высота проема, мм
1.436.4-20.6-350		1200
	-01	1800
	-02	2400

				1.436.4-20.6-350			
Зав. отд.	Стиров			Узел 48	Стадия	Лист	Листов
Ш. Контр.	Чиркова				Р	1	2
Т. Контр.					ЦНИИпроектлегконструкция		
Гл. Конст.	Новикова						
Зав. сект.	Рязанцева						

Инв. № подл. | Подп. и дата | Взам. инв. №

Марка поз.	Обозначение	Наименование	Кол. на исп. 1.436.4-20.6-350-											Примечание
			-	01	02									
		Комплект деталей												
		примыкания верти-												
		кальный левый												
1	1.436.4-20.7-210.00	КПВл5-1200с	1											
	-01	КПВл5-1800с		1										
	-02	КПВл5-2400с			1									
		Материалы												
2		Прокладка плумарки												
		вилатерм см ф40мм												
		ТУ6-05-221-872-86	12 / 909	18 / 914	24 / 919									м / кг

84

49

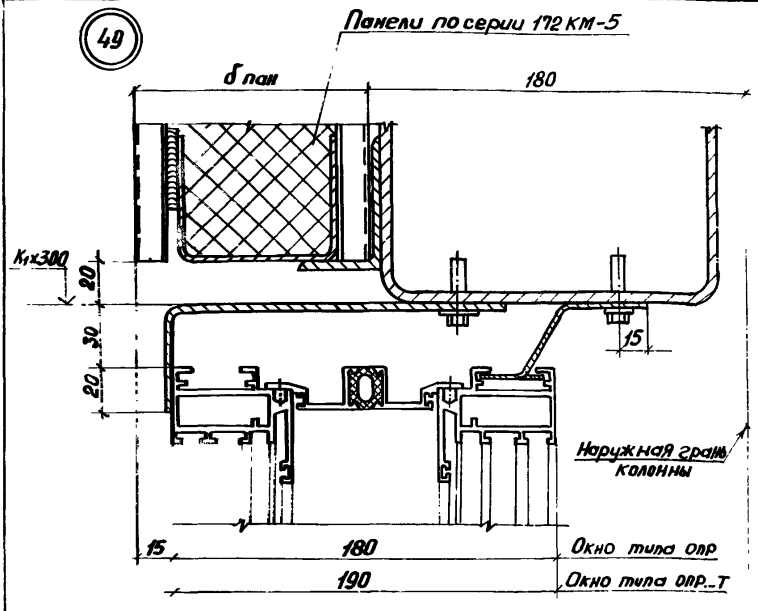

Тип окна	δ пан, мм
ОПР	110; 130
ОПР...Т	

Зав.отд.	Стиров		11.19
Н.контр.	Чуркова		11.19
Т.контр.			
Гл.констр.	Новикова		10.19
Зав.сект.	Матвеева		9.19
Констр.	Пинчук		9.19

1.436.4-20.6-360

Узлы 49, 50

Стадия	Лист	Листов
Р	1	3

ЦНИИпроектлегконструкция

Инв.№ подл. | Подп. и дата | Взам.инв.№

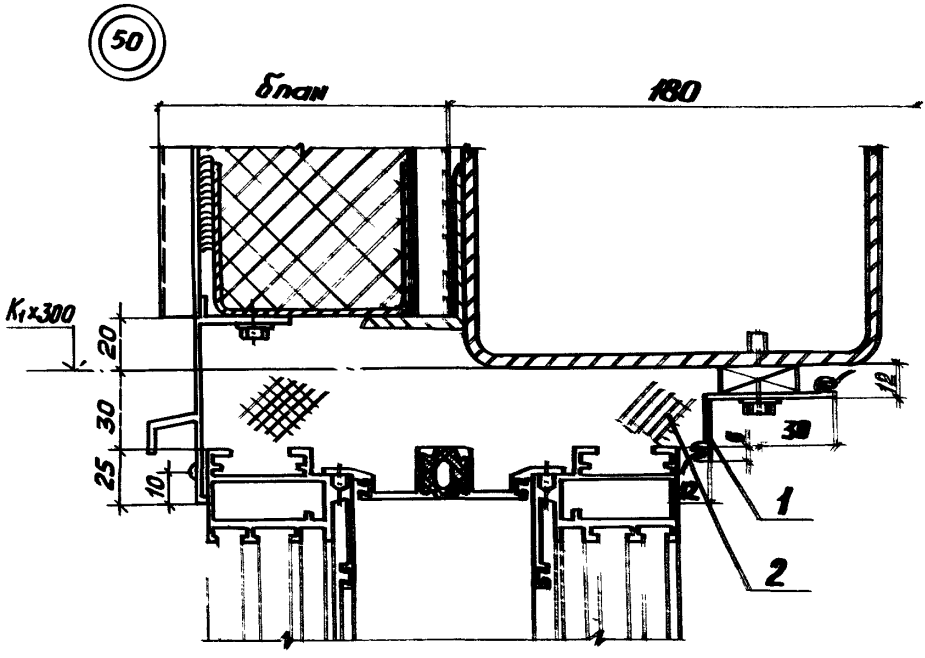

Обозначение	Ширина проема, мм
1.436.4-20.6-360.	2800
-01	4900
-02	6900
-03	Двойное остекление

Марка, поз.	Обозначение	Наименование	Кол. на исп. 1.436.4-20.6-360-										Примечание
			–	01	02	03							
		Комплект деталей											
		примыкания горизон-											
		тальный верхний											
1	1.436.4-20.7-120.00	КПГ 4-2000с	1										
	-01	КПГ 4-3000с			2	2							
	-02	КПГ 4-4000с		1									
		Материалы											
2		Прокладка ППУ марки											
		Виатерм СМФ 40мм											
		ТУ 6-05-221-872-86	10,0 0,8	15,0 1,2	20,0 1,6								м кг

Расход материалов дан совместно на узлы 49,50

Расход материалов для ленточного остекления дан на участок шириной 6,0м.

87

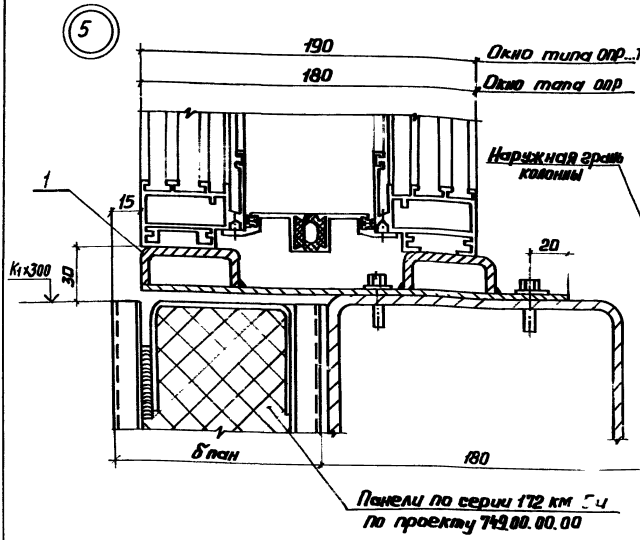

Тип окна	δ пан., мм
ОПР	110; 120; 130
ОПР...7	

				1.436.4-20.6-370	
Зав.отд.	Спиров				
Н. контр.	Чиркова				Стадия: Р; Лист: 1; Листов: 3
Т. контр.				Узлы 51, 52	
Гл. констр.	Новикова				ЦНИИпроектлегконструкция
Зав. сект.	Матвеева				
Констр.	Пинчук				

52

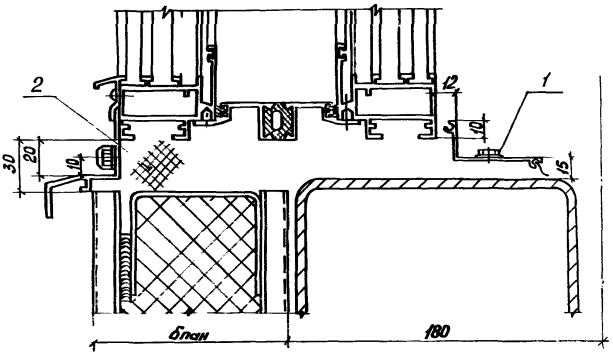

Обозначение	Ширина проема мм
1.436.4-20.6-370	2000
-01	4000
-02	6000
-03	Архитектурное решение

Инв.№подл. | Подп. и дата | Взам.инв.№

Марка поз.	Обозначение	Наименование	Кол. на исп. 1.436.4-20.6-370-											Примечание
			–	01	02	03								
		Комплект деталей												
		примыкания горизон-												
		тальный нижний												
1	1.436.4-20.7-080.00	КПГн 8 – 2000С	1											
	-01	КПГн 8 – 3000С			2	2								
	-02	КПГн 8 – 4000С		1										
		Материалы												
2		Прокладка ПЛУ марки												
		Вилатерм СМ ф40мм												
		ТУ6-05-221-872-86	10,0 / 0,8	15,0 / 1,2	20,0 / 1,6	20,0 / 1,6								м / кг

Расход материалов дан совместно на узлы 51, 52

Расход материалов для ленточного остекления дан на участок шириной 6,0м

53

Панели по серии 1.112.КМ-5и по проекту 749.00.00.00

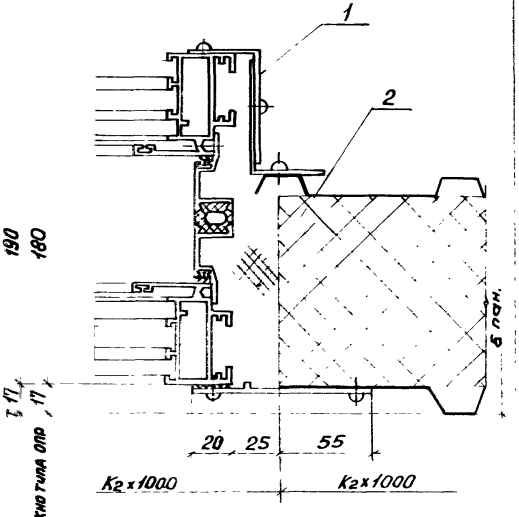

Тип окна	δ панели, мм
ОПР	110, 120 130
ОПР...Т	

Обозначение	Высота проема, мм
1.436.4-20.6-380	1200
-01	1800
-02	2400

Инв. № подл. | Подп. и дата | Взам. инв. №

1.436.4-20.6-380

Завод	Сахаров			
Н. контр.	Чернова			
Гл. инж.	Новикова			
Зав. сект.	Матвеева			

Узел 53

Стадия	Лист	Листов
Р	1	2

ЦНИИпроектлегконструкция

Марка поз.	Обозначение	Наименование	Кол. на исп. 1.436.4-20.6-380 –											Примечание
			–	01	02									
		Комплект деталей												
		примыкания верти-												
		кальный правый												
1	1.436.4-207-230.00	КПВпб-1200с	1											
	–01	КПВпб-1800с		1										
	–02	КПВпб-2400с			1									
		Материалы												
2		Прокладка ППУ марки												
		Вилатерм СМ ф40мм												
		ТУ6-05-221-872-86	3,6 / 428	5,4 / 643	7,2 / 858									м / кг

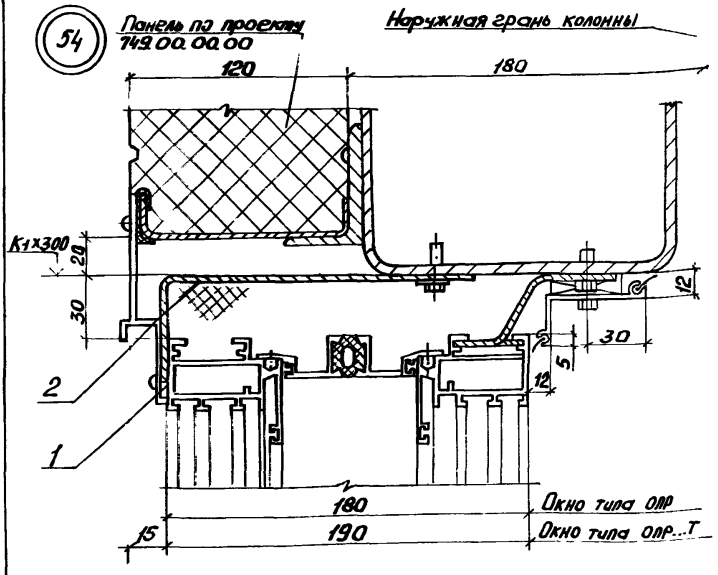

Обозначение	Ширина проема, мм
1.436.4-20.6-390	2000
-01	4000
-02	6000
-03	Ленточное остекление

Зав.отд.	Спиров		13.12.88
Н. Контр.	Чиркова		13.12.88
Г. Контр.			
Гл. Конст.	Новикова		9.12.88
Зав.сект.	Матвеев		9.12.88

1.436.4-20.6-390

Узел 54

Стадия	Лист	Листов
Р	1	2

ЦНИИпроектлегконструкция

Инв. № подл. | Подпись и дата | Взам. инв. №

Марка, поз.	Обозначение	Наименование	Кол. на изд. 1.436.4-20.6-390									Примечание
			-	01	02	03						
		Комплект деталей										
		примыкания горизон-										
		тальный верхний										
1	1.436.4-20.7-130.00	КПГВ5-2000с	1									
	-01	КПГВ5-3000с			2	2						
	-02	КПГВ5-4000с		1								
		Материалы										
2		Прокладка ЛПУ марки										
		Вилатерм СМ ф40мм										
		ТУ6-05-221-872-86	190 0,8	200 1,6	380 2,4	380 2,4						м кг

1.436.4-20.6-390

Лист

55

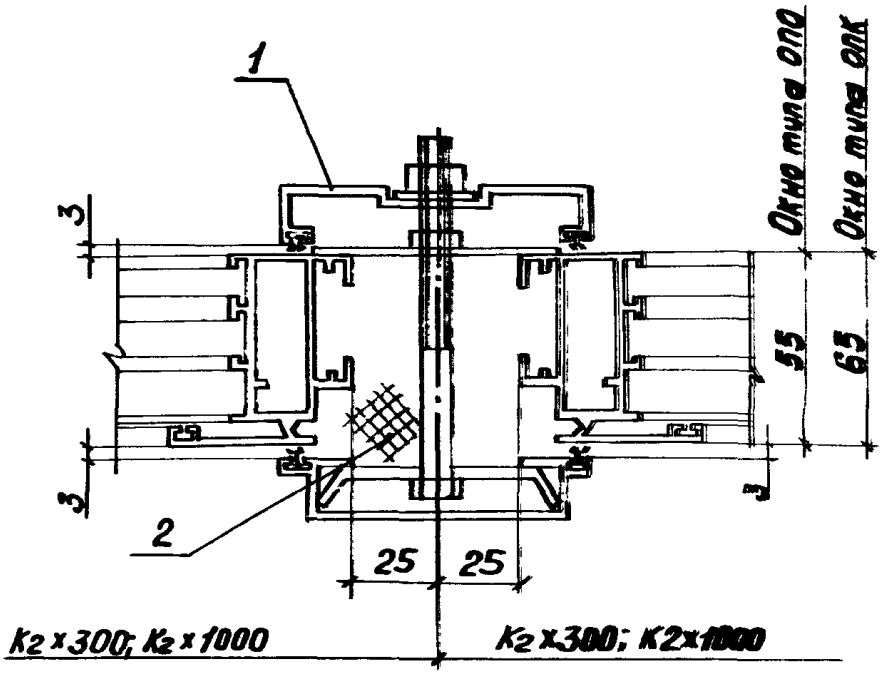

Обозначение	Высота проема мм
1.436.4-20.6-400	1200
-01	1800
-02	2400

Зав.отд.	Спиров		14.11.89
Н.Контр.	Чуркава		13.11.89
Т.Контр.			
Гл.Конст.	Новикова		10.11.89
Зав.сект.	Матвеева		9.11.89
Инженер	Васютина		9.11.89

1.436.4-20.6-400

Узел 55

Стадия	Лист	Листов
Р	1	2

ЦНИИпромзернопромышленность

Инв.№подл. | Подп. и дата | Взам.инв.№

Марка поз.	Обозначение	Наименование	Кол. на исп. 1.436.4-20.6-400-									Примечание
			-	01	02							
		Комплект деталей примыкания вертикальный для ленточного проема										
1	1.436.4-20.7-240.00	КПА1-1200	1									
	-01	КПА1-1800		1								
	-02	КПА1-2400			1							
2		Материалы Прокладка ППУ марки Вилатерм СМ Ф40мм										
		ТУБ-05-221-872-86	2,4 0,19	3,6 0,28	4,8 0,38							м кг

56

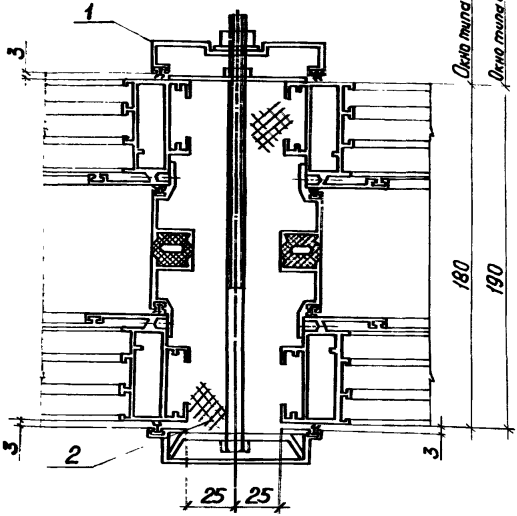

К2х300; К2х1000 , К2х300; К2х1000

Обозначение		Высота проема, мм
1.436.4-20.6-410		1200
	-01	1800
	-02	2400

Зав.отд.	Спиров		4.12.89
Н.контр.	Чиркова		13.12.89
Гл.констр.	Новикова		18.12.89
Зав.сект.	Матвеева		5.12.89
Инженер	Васкатина		5.12.89

1.436.4-20.6-410

Узел 56

Стадия	Лист	Листов
Р	1	2

ЦНИИпроектлегконструкция

Инв.№ подл. | Подпись и дата | Взам. инв.№

Марка, поз.	Обозначение	Наименование	Кол. на исп. 1.436.4-20.6-410-										Примечание
			–	01	02								
		Комплект деталей примы											
		кания вертикальный											
		для ленточного проема											
1	1.436.4-20.7-250.00	КПЛ2-1200	1										
	-01	КПЛ2-1800		1									
	-02	КПЛ2-2400			1								
		Материалы											
2		Прокладка ПЛУ марки											
		Вилатерм СМ ф40мм											
		ТУ6-05-221-872-86	6,00 0,48	9,00 0,72	12,0 0,96								$\frac{м}{кг}$

57

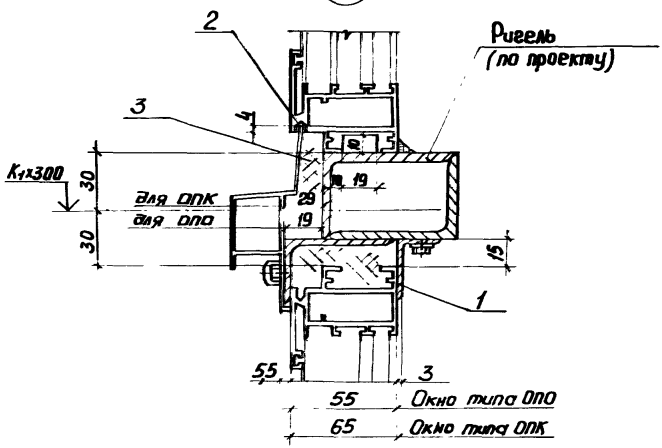

Обозначение	Ширина проема, мм
1.436.4-20.6-420	1800
-01	2400
-02	3000

Зав.отд.	Слиров		14.II.89	1.436.4-20.6-420			
Н.Контр.	Чиркова		13.II.89	Узел 57	Стадия	Лист	Листов
Т.Контр.					Р	1	2
Гл.Конст.	Новикова		10.II.89		ЦНИИпроектлегконструкция		
Зав.сект.	Матвеева		9.II.89				
Инженер	Васюшина		9.II.89				

Взам. инв.№ | Подп. и дата | Инв.№ подл.

Марка, поз.	Обозначение	Наименование	Кол. на исп. 1.436.4-20.6-420-											Примечание
			–	01	02									
		Комплект деталей примыкания горизонтальный												
		для ленточного проема												
1	1.436.4-20.7-260.00	КПЛЗ-1800	1											
	-01	КПЛЗ-2400		1										
	-02	КПЛЗ-3000			1									
		Материалы												
2		Герметик 51-УТ-37												
		ТУ38 105507-81	0,27	0,76	0,84									кг
3		Прокладка ПЛУ марки												
		Вилатерм СМФ 40мм												
		ТУ6-05-221-872-86	1,8 0,14	2,4 0,19	3,0 0,23									м кг

58

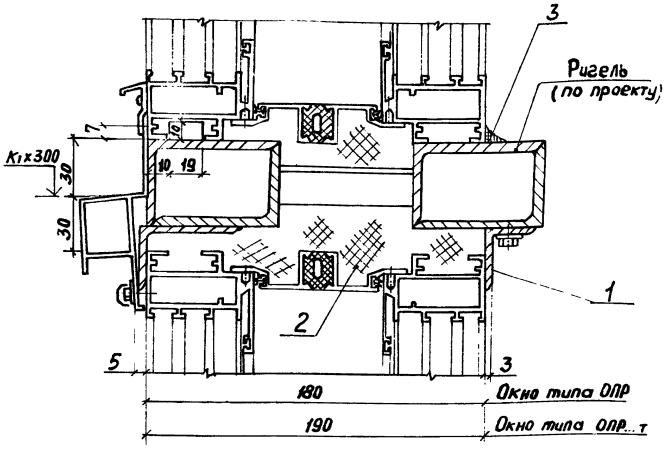

Обозначение	Ширина проема мм
1.436.4-20.6-430	1800
-01	2400
-02	3000

Взам.инв.№ | Подп. и дата | Инв.№ подл.

Зав.отд.	Спиров		7/11 89	1.436.4-20.6-430
Н. Контр.	Чиркова		13.11.89	
Т. Контр.				Стадия: Р; Лист: 1; Листов: 2
Гл. Констр.	Новикова		10.2.89	Узел 58
Зав.сект.	Матвеева		9.2.89	ЦНИИпроектлегконструкция
Инженер	Васютина		9.2.89	

Марка поз.	Обозначение	Наименование	Кол. на исп. 1.436.4-20.6-430-										Примечание
			-	01	02								
		Комплект деталей приме-											
		кания горизонтальный											
		для ленточного провса											
1	1.436.4-20.7-70.00	КПЛ4-1800	1										
	-01	КПЛ4-2400		1									
	-02	КПЛ4-3000			1								
		Материалы											
2		Прокладка ПЛУ марки											
		Вилатерм СМ ф50мм											
		ТУ6-05-221-872-86	0,25	0,45	0,70								кг
		Герметик 51-УТ-37											
		ТУ38 105507-81	0,27	0,78	0,84								кг

59

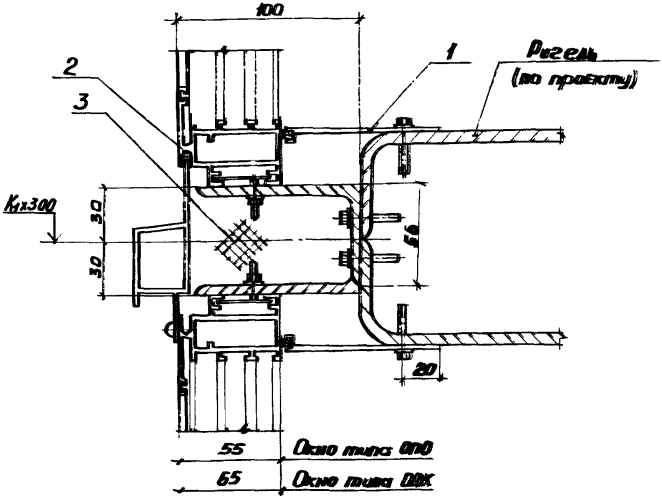

Обозначение	Ширина проема, мм	Тип панели
1.436.4-20.6-440	2000	Трехстойные металлические панели 46,5; 50; 61,6
-01	3000	
-02	4000	
-03	6000	
-04	3000	Легкобетонные панели 200; 250; 300
-05	4800	
-06	6000	

Зав. отд.	Спиров		10.8.89
Н. Контр.	Чиркова		10.8.89
Т. Контр.			
Гл. Констр.	Новикова		9.8.89
Зав. сект.	Матвеева		8.8.89
Констр.	Пинчук		8.8.89

1.436.4-20.6-440

Узел 59

Стадия	Лист	Листов
Р		2

ЦНИИпроектлегконструкция

Инв. № подл. | Подп. и дата | Взам. инв. №

Марка поз.	Обозначение	Наименование	Кол. на исп. 1.436.4-20.6-440-										Примечание
			—	01	02	03	04	05	06				
		Комплект деталей											
		примыкания горизон-											
		тальный для лет-											
		точного проема											
1	1.436.4-20.7-280.00	КПЛ5 - 2000с	1										
	-01	КПЛ5 - 3000		1		2	1		2				
	-02	КПЛ5 -4000с			1								
	-03	КПЛ5 - 4800						1					
		Материалы											
2		Герметик 51-УТ-37											
		ТУ38-105507-81	0,27	0,42	0,54	0,84	0,42	0,62	0,84				кг
3		Прокладка ППУ марки											
		Виатерм СМФ40мм											
		ТУ6-05-221-872-86	6,00 0,48	9,00 0,72	12,00 0,96	18,00 1,44	9,00 0,72	14,40 1,18	18,00 1,44				м кг

60

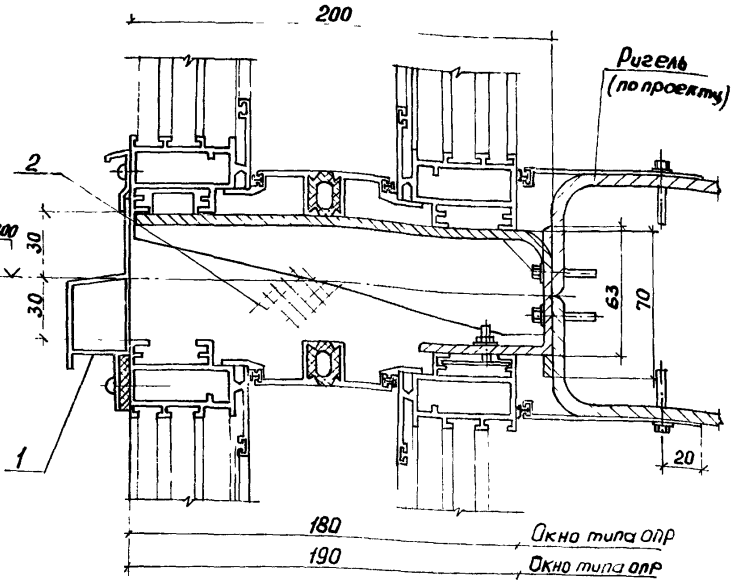

Обозначение		Ширина проема, мм	Тип панели
1.436.4-20.6-450		2000	Трехслойные металлические панели 46,6; 50; 61,6
	-01	3000	
	-02	4000	
	-03	6000	
	-04	3000	Легкобетонные панели 200; 250; 300
	-05	4800	
	-06	6000	

Зав. отд.	Спиров		13.11.89
Н. Контр.	Чиркова		10.11.89
Т. Контр.			
Гл. Констр.	Новикова		8.11.89
Зав. отд.	Матвеева		8.11.89
Констр.	Пимчук		8.11.89

1.436.4-20.6-450

Узел 60

Стадия	Лист	Листов
Р		2

ЦНИИпромзернопромконструкция

Инв. № подл. | Подп. и дата | Взам. инв. №

	Обозначение	Наименование	Кол. на исп. 1.436.4-20.6-450-										Примечание
			-	01	02	03	04	05	06				
		Комплект деталей											
		примыкания гори-											
		зонтальный для											
		ленточного проема											
1	1.436.4-20.7-290.00	КПЛБ -2000с	1										
	-01	КПЛБ -3000		1		2	1		2				
	-02	КПЛБ -4000с			1								
	-03	КПЛБ-4800						1					
		Материалы											
		Прокладка ППУ марки											
		Вилатерм СМФ40мм											
		ТУ6-05221-872-86	10,0 0,8	15,0 1,2	20,0 1,6	30,0 2,4	15,0 1,2	24,0 1,9	30,0 2,4				м кг

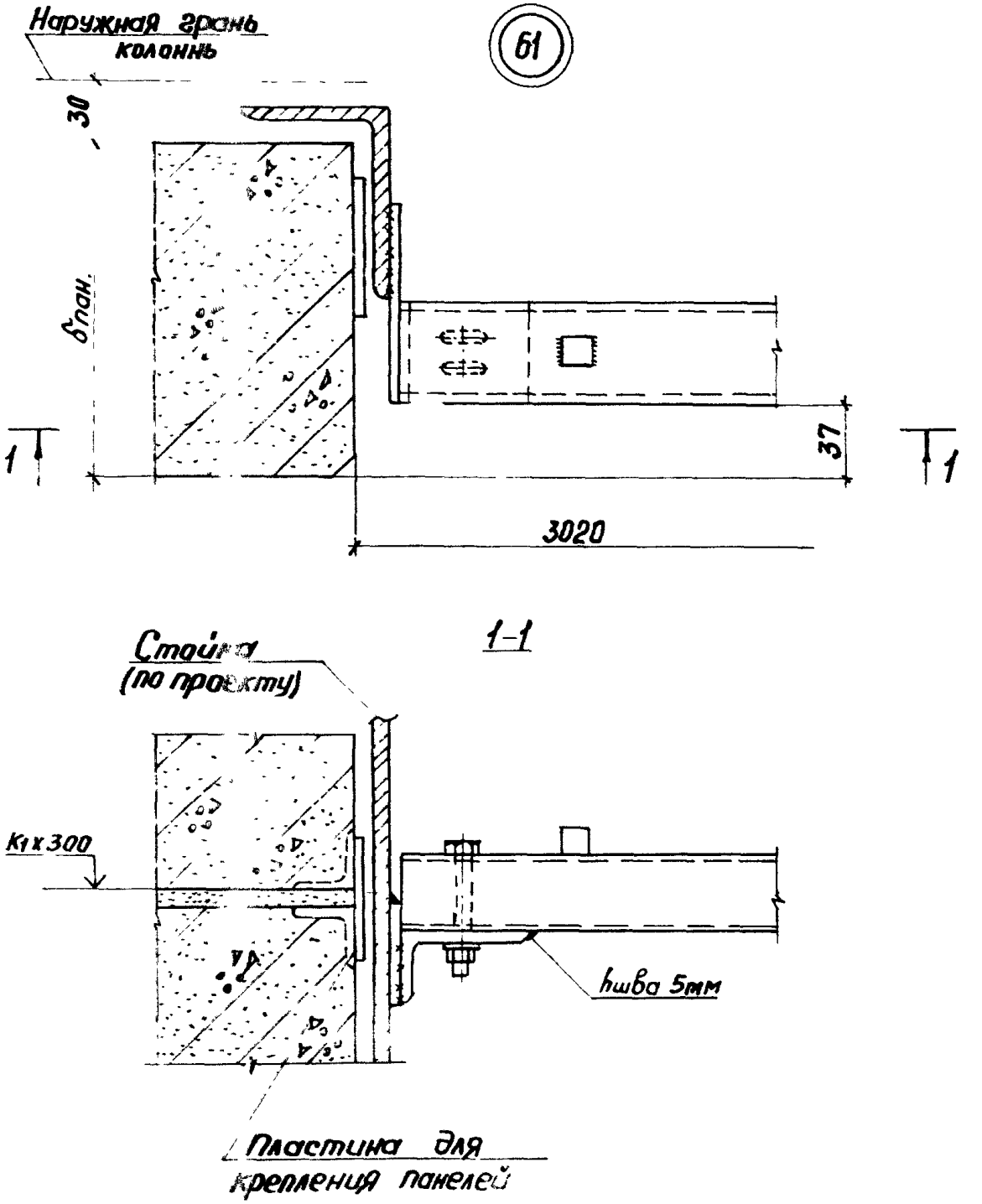

Зав.отд.	Спиров		
Гл.констр.	Чиркова		
Т.контр.			
Гл.констр	Новикова		
Зав.сект.	Матвеева		
Инженер	Васютина		

1.436.4-20.6-460

Узел 61

Стадия	Лист	Листов
Р	1	2

ЦНИИпроектлегконструкция

Инв.№ подл. | Подп. и дата | Взам.инв.№

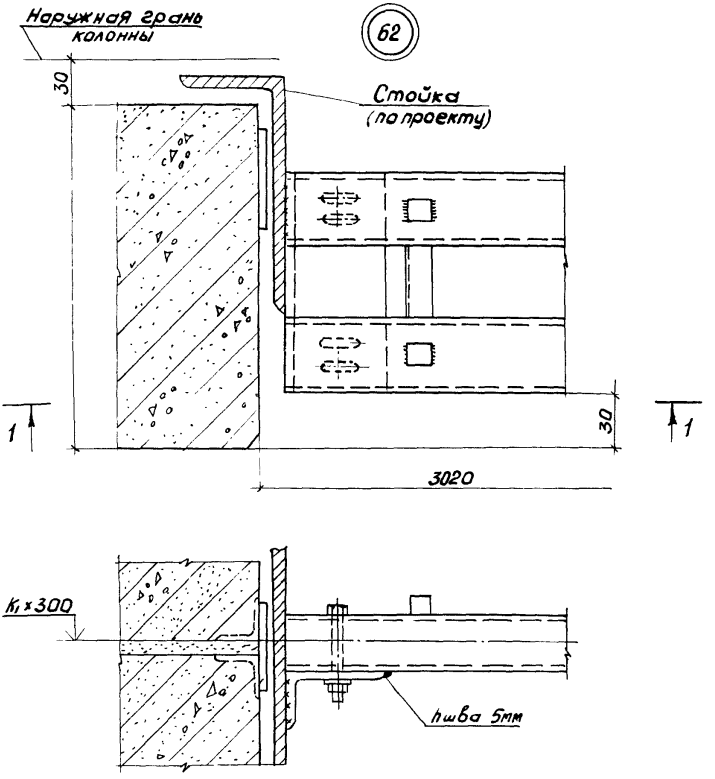

Пластина для крепления панелей

			14.II.89	1.436.4-20.Б-470			
Контр.	Чаркова		13.II.89	Узел 62	Стадия	Лист	Листов
Контр.					Р	1	2
Гл. Констр.	Новикова		10.II.89		Ц ннипроектлегконструкция		
Зав. сект.	Матвеева		9.II.89				
Констр.	Васютина		9.II.89				

gost.e-ecolog.ru