ТИПОВЫЕ СТРОИТЕЛЬНЫЕ КОНСТРУКЦИИ, ИЗДЕЛИЯ И УЗЛЫ

СЕРИЯ 1.436.4-20

ОКНА С ПЕРЕПЛЕТАМИ ИЗ АЛЮМИНИЕВЫХ СПЛАВОВ ДЛЯ ПРОИЗВОДСТВЕННЫХ ЗДАНИЙ

Выпуск 5

МЕХАНИЗМЫ ОТКРЫВАНИЯ

РАБОЧИЕ ЧЕРТЕЖИ

gost.e-ecolog.ru

ЦЕНА 3-57

ЦЕНТРАЛЬНЫЙ ИНСТИТУТ ТИПОВОГО ПРОЕКТИРОВАНИЯ
ГОССТРОЯ СССР

Москва, А-445, Смольная ул 22

Сдано в печать VIII 1989 года

Заказ №8656 Тираж 5520 экз

ТИПОВЫЕ СТРОИТЕЛЬНЫЕ КОНСТРУКЦИИ, ИЗДЕЛИЯ И УЗЛЫ

СЕРИЯ 1.436.4-20

ОКНА С ПЕРЕПЛЕТАМИ ИЗ АЛЮМИНИЕВЫХ СПЛАВОВ ДЛЯ ПРОИЗВОДСТВЕННЫХ ЗДАНИЙ

Выпуск 5

МЕХАНИЗМЫ ОТКРЫВАНИЯ

РАБОЧИЕ ЧЕРТЕЖИ

Утверждены Главным Управлением организации проектирования Госстроя СССР, письмо №4/5-92В от 16 июня 1989г.
Введены в действие приказом №56 ЦНИИпроектлегконструкции от 30.03.89г.

Копия верна
Главный конструктор проекта
А.А. Хайцер

РАЗРАБОТАНЫ

ЦНИИпроектлегконструкция
Заместитель главного инженера — В.А. Новиков
Заведующий ОАК-1 — В.Н. Спиров
Главный конструктор проекта — Л.А. Хайцер

ЦНИИпромзданий
Заместитель директора по научной работе — С.М. Гликин
Заведующий отделом стен и светопрозрачных ограждений — Ю.Л. Александров
Главный специалист — С.К. Стрелков

© ЦИТП Госстроя СССР, 1989

Обозначение	Наименование	Стр
	Титульный лист	1
	Содержание	2
1.436.4-20.5 00.00.00.00ПЗ	Пояснительная записка	3
1.436.4-20.5.01.00.00.00	Шпингалет врезной	5
1.436.4-20.5 01.02.01.01	Рычаг	5
1.436.4-20.5 01.00.00.00 СБ	Шпингалет врезной	
	Сборочный чертеж	6
1.436.4-20.5 01.01.00.00	Поводок	8
1.436.4-20.5 01.01.00.00 СБ	Поводок. Сборочный чертеж	8
1.436.4-20.5 01.01.00.01	Корпус	9
1.436.4-20.5 01.01.00.02	Скоба	9
1.436.4-20.5 01.02.00.01	Корпус	10
1.436.4-20.5 01.02.00.00	Рукоятка	10
1.436.4-20.5 01.02.00.00 СБ	Рукоятка Сборочный чертеж	11
1.436.4-20.5 01.02.00.02	Ось	12
1.436.4-20.5 01.02.01.00	Ручка	12
1.436.4-20.5 01.02.01.00 СБ	Ручка. Сборочный чертеж	13
1.436.4-20.5 01.03.00.02	Втулка	14
1.436.4-20.5 01.03.00.00	Ролик запорный	14
1.436.4-20.5 01.03.00.01	Корпус	15
1.436.4-20.5 01.03.00.00 СБ	Ролик запорный	
	Сборочный чертеж	15
1.436.4-20.5 01.04.00.01	Наконечник	16
1.436.4-20.5 01.04.00.00	Штанга запорная	16
1.436.4-20.5 01.04.00.00 СБ	Штанга запорная	
	Сборочный чертеж	17
1.436.4-20.5 01.04.00.02	Штанга	18
1.436.4-20.5 02.00.00.00	Прибор межфрамужный	19
1.436.4-20.5 02.00.00.05	Палец	19

Обозначение	Наименование	Стр.
1.436.4-20.5 02.00.00.00 СБ	Прибор межфрамужный	
	Сборочный чертеж	20
1.436.4-20.5 02.01.00.01	Втулка	22
1.436.4-20.5 02.01.00.00	Рычаг	22
1.436.4-20.5 02.01.00.00 СБ	Рычаг Сборочный чертеж	23
1.436.4-20.5 02.01.00.02	Рычаг	24
1.436.4-20.5 02.01.00.03	Втулка	25
1.436.4-20.5 02.01.00.04	Вилка	25
1.436.4-20.5 02.02.00.00	Кронштейн	26
1.436.4-20.5.02.02.00.00 СБ	Кронштейн Сборочный чертеж	26
1.436.4-20.5 02.02.00.01	Ось	27
1.436.4-20.5 02.02.00.02	Скоба	27
1.436.4-20.5 02.00.00.01	Направляющая	28
1.436.4-20.5 02.00.00.02	Направляющая	28
1.436.4-20.5 02.00.00.03	Вилка	29
1.436.4-20.5 02.00.00.04	Ось	29
1.436.4-20.5 03.00.00.00	Компенсатор	30
1.436.4-20.5 03.00.00.00 СБ	Компенсатор	
	Сборочный чертеж	30
1.436.4-20.5 03.01.00.00	Корпус	31
1.436.4-20.5 03.01.00.00 СБ	Корпус Сборочный чертеж	31
1.436.4-20.5 03.01.00.02	Ролик	32
1.436.4-20.5 03.01.00.01	Корпус	32
1.436.4-20.5 03.00.00.01	Пята опорная	33

Н. контр.	Чуркова		07.02.95
Гл. констр.	Хайцер		06.02.95
Вед. к.н.	Павлова		03.02.95

1.436.4-20.5 00.00.00.00

Содержание

Стадия	Лист	Листов
Р	1	2

ЦНИИпроектлегконструкция

Обозначение	Наименование	Стр.
1.436.4-20.5 04.00.00.03	Шайба	33
1.436.4-20.5 04.00.00.00	Петля	34
1.436.4-20.5 04.00.00.00СБ	Петля	
	Сборочный чертеж	34
1.436.4-20.5 04.00.00.01	Полупетля	35
1.436.4-20.5 04.00.00.02	Полупетля средняя	35
1.436.4-20.5 04.00.00.04	Ось	36
1.436.4-20.5 05.01.00.04	Ось	36
1.436.4-20.5 05.01.00.00	Фиксатор	37
1.436.4-20.5 05.00.00.00	Ограничитель открывания	37
1.436.4-20.5 05.00.00.00СБ	Ограничитель открывания	
	Сборочный чертеж	38
1.436.4-20.5 05.00.00.01	Направляющая	39
1.436.4-20.5 05.01.00.00СБ	Фиксатор Сборочный чертеж	39
1.436.4-20.5 05.01.00.01	Опора	40
1.436.4-20.5 05.01.00.02	Рычаг	40
1.436.4-20.5 05.01.00.03	Палец	41
1.436.4-20.5 06.01.00.01	Пластина	41
1.436.4-20.5 06.00.00.00	Завертка врезная	42
1.436.4-20.5 06.00.00.01	Планка запорная	42
1.436.4-20.5 06.00.00.00СБ	Завертка врезная	
	Сборочный чертеж	43
1.436.4-20.5 06.00.00.02	Ось	44
1.436.4-20.5 06.01.00.02	Язычок	44
1.436.4-20.5 06.01.00.00	Завертка	45
1.436.4-20.5 06.01.00.00СБ	Завертка Сборочный чертеж	45

Инв.№ подл. | Подпись и дата | Взам.инв.№

1 ВВЕДЕНИЕ

1.1. Настоящий выпуск содержит описание конструктивных решений и рабочие чертежи механизмов открывания.

1.2. Проект содержит комплекты приборов:

для окон с одинарным остеклением в одинарном переплете и окон с двойным остеклением (стеклопакет) в одинарном переплете из комбинированных профилей;

для окон с двойным остеклением в раздельном переплете,

для окон с тройным остеклением в раздельном переплете.

2. КОНСТРУКТИВНЫЕ РЕШЕНИЯ

2.1. Навеска, открывание, закрывание и фиксация створных элементов окон в открытом положении обеспечиваются комплектом приборов, изготовляемых из стали и алюминия

2.2. Для навески всех створных элементов используется один и тот же тип петель.

Петля состоит из неподвижной и поворотной полупетель, выполненных из прессованного алюминиевого профиля,

Инв.№ подл. | Подпись и дата | Взам.инв.№

				1.436.4-20.5 00.00.00.00 ПЗ	
Зав. отд.	Спиров		01.02.87	Пояснительная записка	Стадия: Р; Лист: 1; Листов: 2
Н. контр.	Чиркова		01.02.87		
Гл. кон.	Хаицер		01.02.87		
Нач. кон.	Павлова		01.02.87		ЦНИИпроектлегконструкция

стальной оси и пластмассовых шайб. Стальная ось зафиксирована в неподвижной полупетле. Крепление полупетель к оконному каркасу скрытое.

2.3. Для запирания всех створных элементов используются врезные шпингалеты. Исключение составляют створки для протирки, которые запираются при помощи врезных заверток.

2.4. Врезной шпингалет размещается на обвязке створки и состоит из рукоятки с рычагом, тяги, перемещающейся в пазу профиля обвязки и несущей на конце запорный наконечник, и запорного ролика, закрепленного на коробке.

При повороте рукоятки вниз ее рычаг перемещает тягу вверх, а запорный наконечник заходит за запорный ролик. При отпирании створки необходимо повернуть рукоятку вверх.

2.5. Врезная завертка размещается на обвязке створки и состоит из алюминиевого корпуса с пластмассовым язычком и стальной оси с пазом под отвертку.

При повороте оси (при помощи отверстий) язычок заходит за запорную планку, установленную на коробке, и фиксирует створку.

2.6. Для фиксации нижнеподвесных створок окон в одинарном переплете в открытом положении используется ограничитель открывания.

Ограничитель открывания состоит из фиксатора, закрепленного на коробке, и направляющей, закрепленной на створке.

При открывании створки палец рычага, шарнирно закрепленного на коробке, перемещается внутри направляющей до упора в конец паза.

2.7. Для обеспечения одновременного открывания внутренней (нижнеподвесной) и наружной (верхнеподвесной) створок окон в раздельном переплете используется межстворчатый прибор.

Он состоит из двух расположенных на вертикальных элементах коробки окна поворотных рычагов, насаженных на оси кронштейнов, которые жестко закреплены на внутренней и наружной оконных коробках, и четырех направляющих закрепленных на створках, в пазах которых могут перемещаться пальцы рычагов.

При открывании внутренней створки, установленные на ней направляющие, воздействуя на пальцы верхних концов рычагов, разворачивают их на оси в сторону помещения. В то же время пальцы нижних концов рычагов, перемещаясь в пазах нижних направляющих, заставляют последние вместе со створкой перемещаться в сторону улицы.

Открывание створок происходит до тех пор, пока пальцы рычагов не упрутся в конец паза направляющих.

2.8. Для ликвидации провисания распашных створок, предназначенных для протирки, предусмотрен компенсатор.

Он состоит из ролика, закрепленного на оконной коробке, и опорной пяты, закрепленной на створке.

При закрывании створки пята накатывается на ролик и приподнимает створку на нужную величину.

Форма	Зона	Поз.	Обозначение	Наименование	Кол.	Примечание
				Документация		
А3			1.436.4-20.5.01.00.00.00 СБ	Сборочный чертеж		
				Сборочные единицы		
А4		1	1.436.4-20.5 01.01.00.00	Поводок	1	
А4		2	1.436.4-20.5 01.02.00.00	Рукоятка	1	
А4		3	1.436.4-20.5 01.03.00.00	Ролик запорный	1	
А4		4	1.436.4-20.5 01.04.00.00	Шпинга запорная	1	
				Стандартные изделия		
				Винты ГОСТ 17473-80		
		5		В2.М4-8g×16.58.019	2	
		6		В2.М5-8g×10.58.019	2	
		7		Винт В2.М4 8g×6.5°.019		
				ГОСТ 17475-80	2	

Зав.отд.	Спиров		03.02.89	1.436.4-20.5 01.00.00.00
Н.контр.	Чиркова		02.02.89	Шпингалет врезной
Гл.констр.	Хайцер		06.02.89	
Вед.кон.	Павлова		03.02.89	

Стадия	Лист	Листов
Р		1

ЦНИИпроектлегконструкция

Инв.№ подл. | Подпись и дата | Взам.инв.№

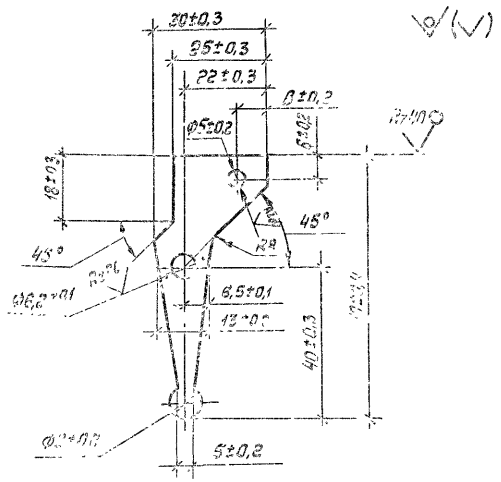

Покрытие: Ц9.хр.

Н.контр.	Чиркова		02.02.89	1.436.4-20.5 01.02.01.01
Т.контр.				Рычаг
Гл.констр.	Хайцер		06.02.89	

Стадия	Масса	Масштаб
Р	0,01	1:1

Лист | Листов 1

Лист 5-ПН-3,0 ГОСТ 19903-74

ЦНИИпроектлегконструкция

Инв.№ подл. | Подпись и дата | Взам.инв.№

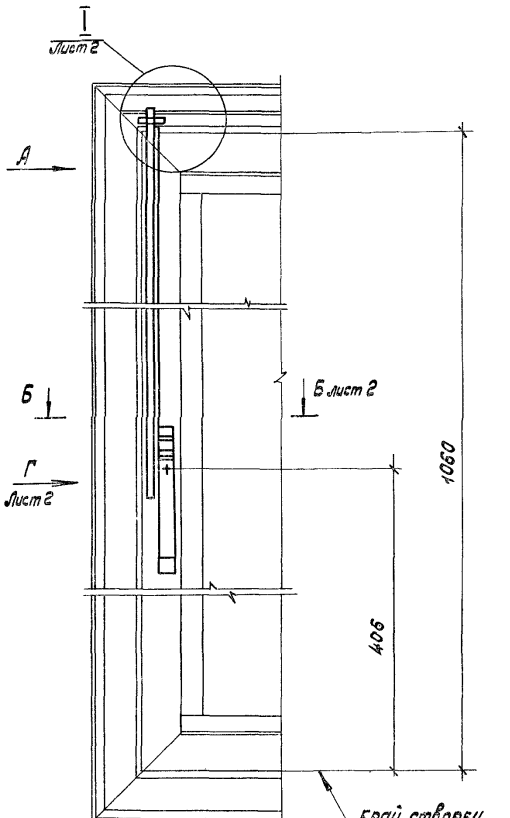

Вид А

М 1:1

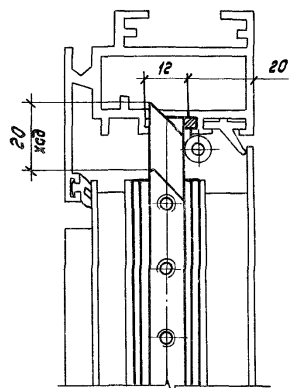

Схема установки

(вид из помещения)

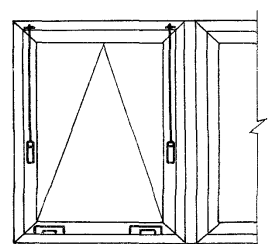

Размеры для справок

				1.436.4-20.5 01.00.00.00 СБ	
				Шпингалет врезной Сборочный чертеж	Стадия: Р; Масса: 0,39; Масштаб: 1:4
Зав. отд.	Спиров		11.08.88		Лист 1; Листов 2
Н. контр.	Чуркова		11.08.88		
Т. контр.					ЦНИИпроектлегконструкция
Гл. констр.	Хайцер		16.08.88		
Вед. кон.	Павлова		23.08.88		

Вид Г лист1
М 1:1

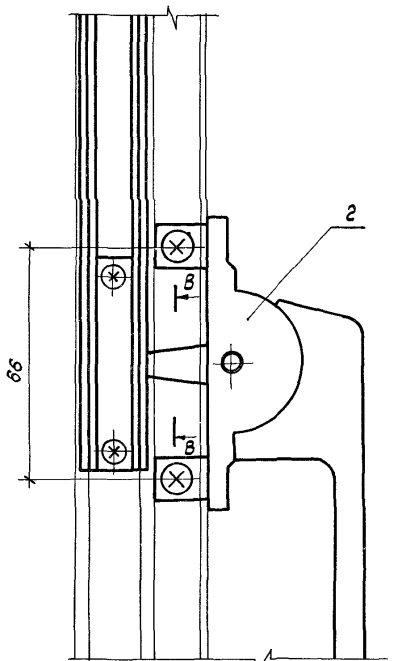

Б - Б лист1
М 1:1

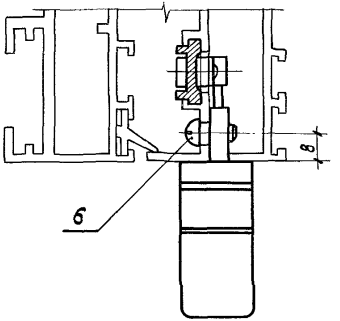

I лист1
М 1:1

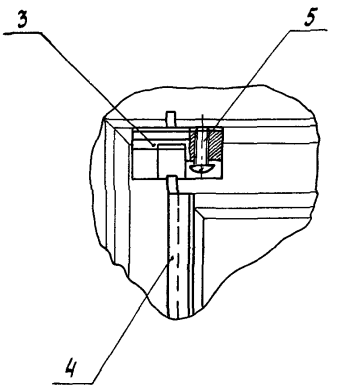

В - В
М 1:1

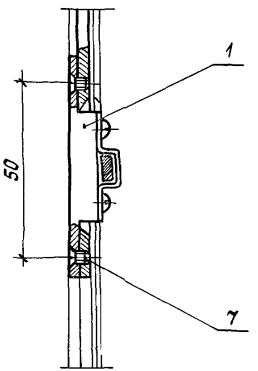

Инв.№ подл. | Подпись и дата | Взам. инв.№

Формат	Зона	Поз.	Обозначение	Наименование	Кол.	Примечание
				Документация		
А4			1.436.4-20.5 01.01.00.00СБ	Сборочный чертеж		
				Детали		
А4		1	1.436.4-20.5 01.01.00.01	Корпус	1	
А4		2	1.436.4-20.5 01.01.00.02	Скоба	1	
				Стандартные изделия		
		3		Заклепка 4×14.02.Ц6 кр.		
				ГОСТ 10299-80	2	

Н. контр	Чиркова		06.02.89
Гл. конст.	Хойцер		06.02.89
Вед. кон.	Павлова		01.02.89
Констр.	Безрукова		01.02.89

1.436.4-20.5 01.01.00.00

Поводок

Стадия	Лист	Листов
Р		1

ЦНИИпроектлегконструкция

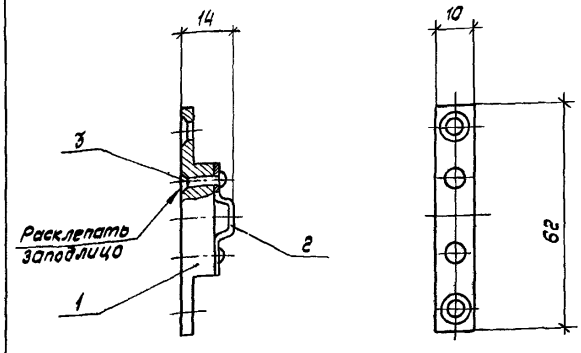

Размеры для справок

Инв. № подл. | Подпись и дата | Взам. инв. №

Н. контр	Чиркова		06.02.89
Гл. конст.			
Гл. кон.	Хойцер		06.02.89
Вед. кон.	Павлова		01.02.89
Констр.	Безрукова		01.02.89

1.436.4-20.5 01.01.00.00СБ

Поводок
Сборочный чертеж

Стадия	Масса	Масштаб
Р	0,013	1:1
Лист		Листов 1

ЦНИИпроектлегконструкция

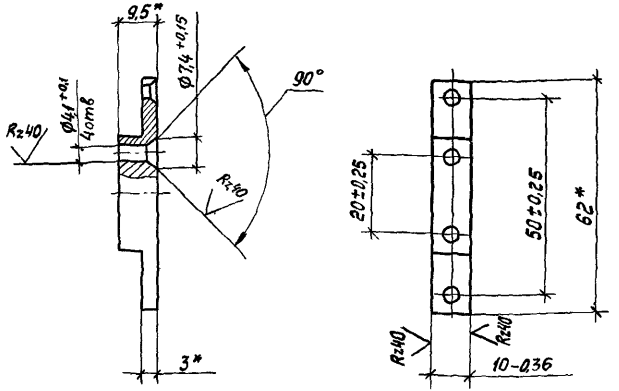

1.* Размеры для справок.

2. Покрытие: Ан. Окс 15

				1.436.4-20.5 01.01.00.01			
				Корпус	Стадия	Масса	Масштаб
					Р	0,01	1:1
Н.контр.	Чиркова		07.02.89		Лист	Листов 1	
Т.контр.							
Гл.конст.	Хайцер		06.02.89	Профиль АД31Т5 ПА-1194 ГОСТ 22233-83	ЦНИИпроектлегконструкция		
Вед.конст.	Павлова		03.02.89				
Констр.	Безрукова		03.02.89				

Инв. № подл. | Подпись и дата | Взам. инв. №

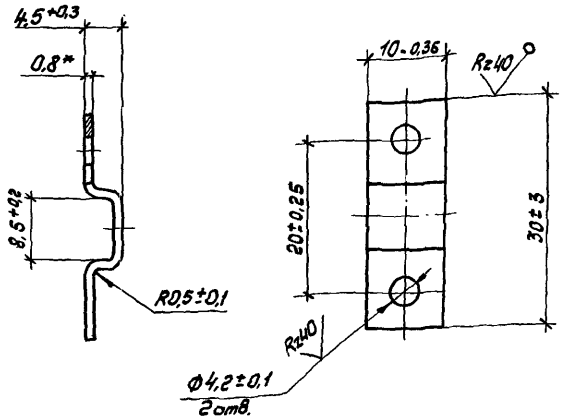

* Размер для справок

				1.436.4-20.5 01.01.00.02			
				Скоба	Стадия	Масса	Масштаб
					Р	0,002	2:1
Н.контр.	Чиркова		07.02.89		Лист	Листов 1	
Т.контр.							
Гл.констр.	Хайцер		06.02.89	ОЦ Б-ПН-НО-0,8 ГОСТ 19904-74 Ст 3кп-ХП-МТ-1 ГОСТ 14918-80	ЦНИИпроектлегконструкция		
Вед.кон.	Павлова		01.02.89				
Констр.	Безрукова						

Инв. № подл. | Подпись и дата | Взам. инв. №

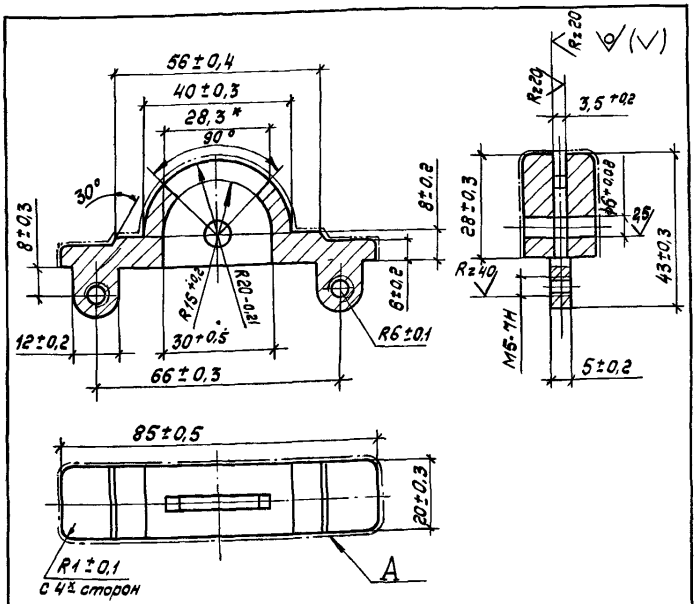

1. Неуказанные литейные радиусы 0,5 мм
2. Шероховатость поверхности А - 2,5
3. Покрытие: Лак АС-116 ТУ6-10-1473-76

				1.436.4-20.5 01.02.00.01		
				Корпус	Стадия: Р; Масса: 0,05; Масштаб: 1:1	
Н. контр.	Чиркова		01.02.89		Лист	Листов 1
Т. контр.						
Гл. конст.	Хайцер		01.02.89	АЛ9 ГОСТ 2685-75	ЦНИИпроектлегконструкция	
Вед. кон.	Павлова		01.01.89			

Формат	Зона	Поз.	Обозначение	Наименование	Кол.	Примечание
				Документация		
А3			1.436.4-20.5 01.02.00.00 СБ	Сборочный чертеж		
				Сборочные единицы		
А4		1	1.436.4-20.5 01.02.01.00	Ручка	1	
				Детали		
А4		2	1.436.4-20.5 01.02.00.01	Корпус	1	
А4		3	1.436.4-20.5 01.02.00.02	Ось	1	

Инв.№ подл. | Подпись и дата | Взам. инв.№

				1.436.4-20.5 01.02.00.00		
				Рукоятка	Стадия: Р; Лист; Листов 1	
Н. конт	Чиркова		01.02.89			
Гл. конст.	Хайцер		01.02.89		ЦНИИпроектлегконструкция	
Вед. кон.	Павлова		01.01.89			

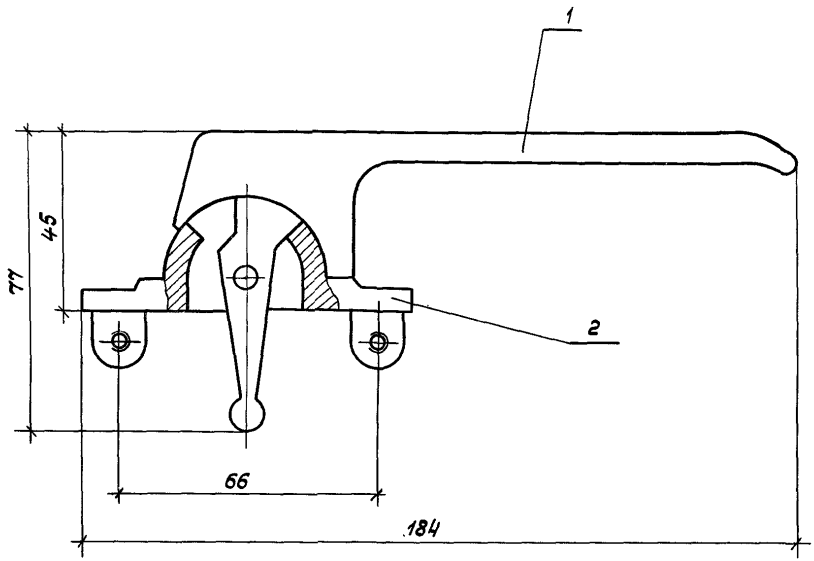

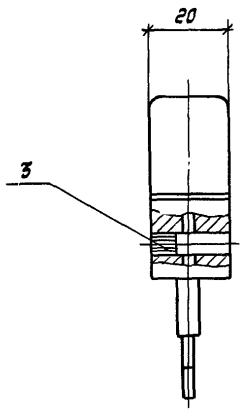

Размеры для справок

				1.436.4-20.5 01.02.00.00 СБ			
				Рукоятка Сборочный чертеж	Стадия	Масса	Масштаб
					Р	0,163	1:1
Н. контр	Чиркова	[signature]	07.02.89		Лист		Листов 1
Т. контр.							
Гл. констр	Хайцер	[signature]	01.02.89		ЦНИИпроектлегконструкция		
Вед. констр	Павлова	[signature]	01.02.89				

Инв. № подл.	Подпись и дата	Взам. инв. №

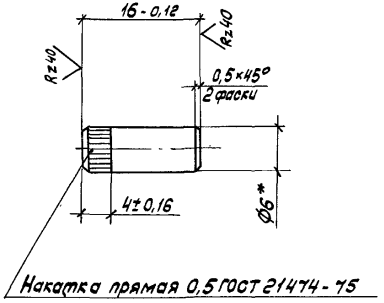

1.* Размер для справок.

2. Покрытие: Ц 9. хр.

Н. контр.	Чуркова		07.02.89
Т. контр.			
Гл. кон.	Хайцер		01.02.89
Вед. кон.	Павлова		01.01.89
Констр.	Безрукова		10.01.89

1.436.4-20.5 01.02.00.02

Ось

Стадия	Масса	Масштаб
Р	0,003	2:1
Лист	Листов 1	

Круг 6-Н ГОСТ 7417-75 / 20-В-Н ГОСТ 1051-73

ЦНИИпроектлегконструкция

Формат	Зона	Поз	Обозначение	Наименование	Кол	Примечание
				Документация		
А3			1.436.4-20.5 01.02.01.00 СБ	Сборочный чертеж		
				Детали		
А4		1	1.436.4-20.5 01.02.01.01	Рычаг	1	
				Материалы		
		2		Сплав АЛ9		
				ГОСТ 2685-75	0,1	кг

Инв.№ подл. | Подпись и дата | Взам.инв.№

Н. контр	Чуркова		07.02.89
Гл. конст	Хайцер		01.02.89
Вед. кон.	Павлова		01.01.89
Констр	Безрукова		10.01.89

1.436.4-20.5 01.02.01.00

Рычаг

Стадия	Лист	Листов
Р		1

ЦНИИпроектлегконструкция

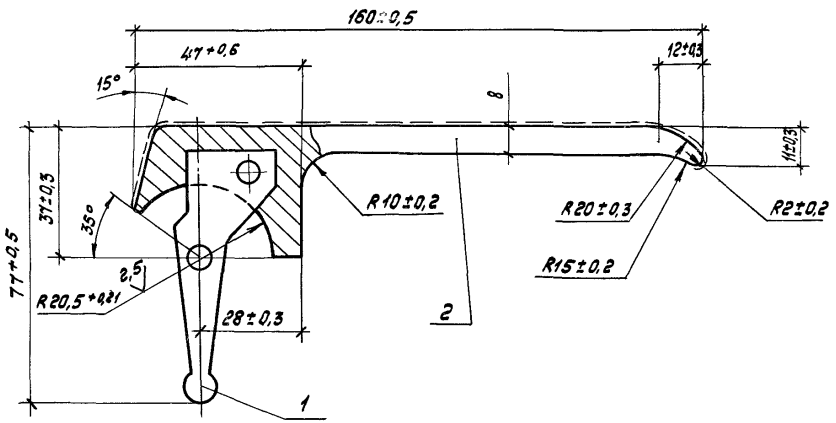

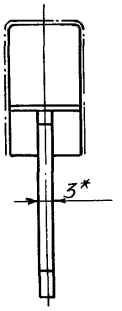

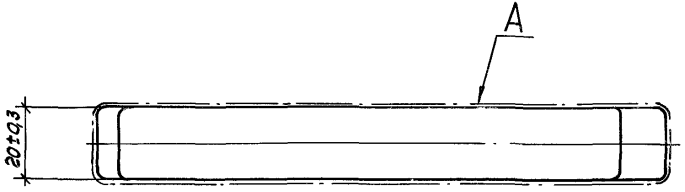

1.* Размер для справок.
2. Неуказанные литейные радиусы 1 мм.
3. Шероховатость поверхности А - 1,25.
4. Покрытие дет. 2: Лак АС-176 ТУ6-10-1473-76.

				1.436.4-20.5 01.02.01.00 СБ	
				Ручка Сборочный чертеж	Стадия: Р; Масса: 0,11; Масштаб: 1:1
Н. контр.	Чиркова		07.02.89		Лист; Листов 1
Т. контр.					
Гл. констр.	Хайцер		31.01.89		ЦНИИпроектлегконструкция

Инв. № подл. | Подпись и дата | Взам. инв. №

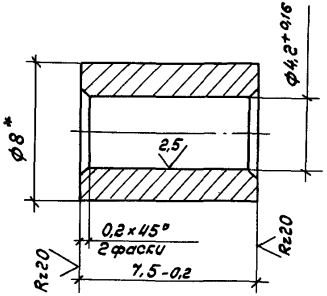

1. *Размер для справок.
2. Покрытие: Кд 12.хр.

Формат	Зона	Поз.	Обозначение	Наименование	Кол.	Примечание
				Документация		
А4			1.436.4-20.5 01.03.00.00 СБ	Сборочный чертеж		
				Детали		
А4		1	1.436.4-20.5 01.03.00.01	Корпус	1	
А4		2	1.436.4-20.5 01.03.00.02	Втулка	1	
				Стандартные изделия		
		3		Штифт 4 т 6×25		
				ГОСТ 3128-70	1	

Взам. инв. №
Подпись и дата
Инв. № подл.

Н. контр.	Чиркова		07.01.88	1.436.4-20.5 01.03.00.02		
Т. контр.				Втулка	Стадия: Р	Масса: 0,003	Масштаб: 5:1
Гл. конст.	Хайцер		31.01.88		Лист	Листов 1
Вед. кон.	Павлова		30.01.88	Круг 8-4 ГОСТ 7417-75 / 20-В-Н ГОСТ 1051-73	ЦНИИпроектлегконструкция	
Констр.	Безрукова		31.01.88			

Н. контр.	Чиркова		07.01.88	1.436.4-20.5 01.03.00.00		
Гл. кон.	Хайцер		31.01.88	Ролик запорный	Стадия: Р	Лист	Листов 1
Вед. кон.	Павлова		30.01.88		ЦНИИпроектлегконструкция		
Констр.	Безрукова		31.01.88				

Rz 6,3

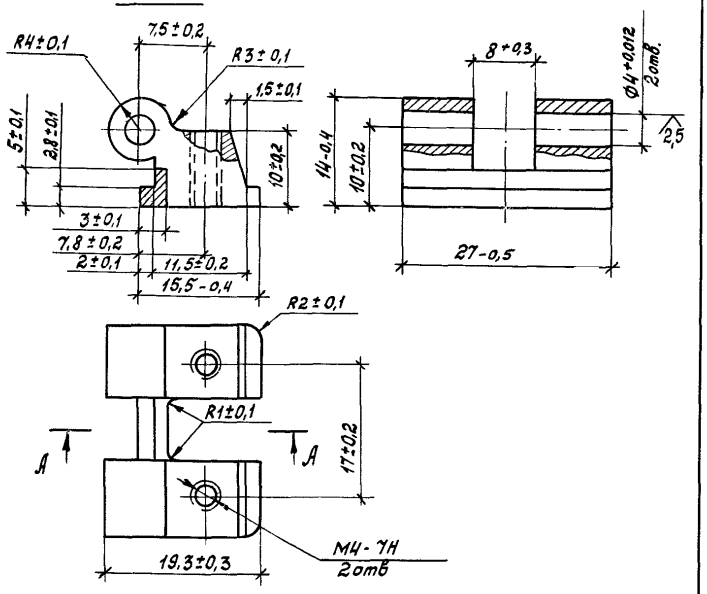

Покрытие: Лак АС-116 ТУ6-10-1473-76

				1.436.4-20.5 01.03.00.01			
Н.контр.	Чиркова		01.02.89	Корпус	Стадия	Масса	Масштаб
Т.контр.					Р	0,015	2:1
Гл.конст.	Хайцер		31.01.89		Лист	Листов 1	
Вед.кон.	Павлова		31.01.89	АЛ9 ГОСТ 2685-75	ЦНИИпроектлегконструкция		
Констр.	Безрукова		31.01.89				

Инв.№ подл. | Подпись и дата | Взам. инв.№

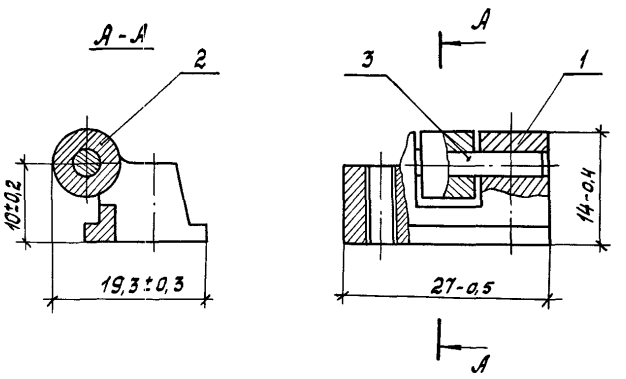

Размеры для справок

				1.436.4-20.5 01.03.00.00СБ			
Н.контр.	Чиркова		01.02.89	Ролик запорный Сборочный чертеж	Стадия	Масса	Масштаб
Т.контр.					Р	0,02	2:1
Гл.конст.	Хайцер		31.01.89		Лист	Листов 1	
Вед.кон.	Павлова		31.01.89		ЦНИИпроектлегконструкция		
Констр.	Безрукова		31.01.89				

Инв.№ подл. | Подпись и дата | Взам. инв.№

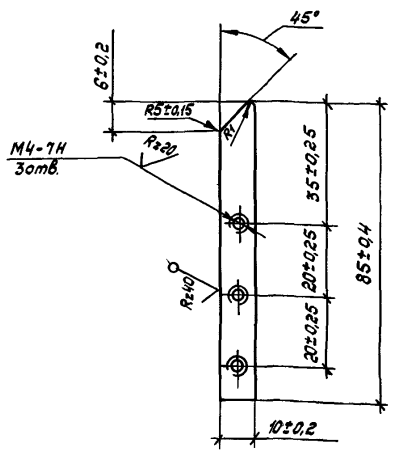

Покрытие: Ц 12. хр.

Формат	Зона	Поз.	Обозначение	Наименование	Кол.	Примечание
				Документация		
А3			1.436.4-20.5 01.04.00.00СБ	Сборочный чертеж		
				Детали		
А4		1	1.436.4-20.5 01.04.00.01	Наконечник	1	
А3		2	1.436.4-20.5 01.04.00.02	Штанга	1	
				Стандартные изделия		
		3		Винт В.М4-8g×6.58.019 ГОСТ 17475-80	3	

Инв.№ подл. | Подпись и дата | Взам.инв.№

Н.контр.	Чуркова		01.01.89
Гл.конст.	Хайцер		01.01.89
Вед.кон.	Павлова		01.01.89
Констр.	Безрукова		01.01.89

1.436.4-20.5 01.04.00.00

Штанга запорная

Стадия	Лист	Листов
Р		1

ЦНИИпроектлегконструкция

Н.контр.	Чуркова		01.01.89
Т.контр.			
Гл.конст.	Хайцер		01.01.89
Вед.кон.	Павлова		01.01.89
Констр.	Безрукова		01.01.89

1.436.4-20.5 01.04.00.01

Наконечник

Стадия	Масса	Масштаб
Р	0,02	1:1
Лист	Листов 1	

Б-ПН-3 ГОСТ 19903-74
Лист 4-IV-Н-ВСт3кп2 ГОСТ 16523-70

ЦНИИпроектлегконструкция

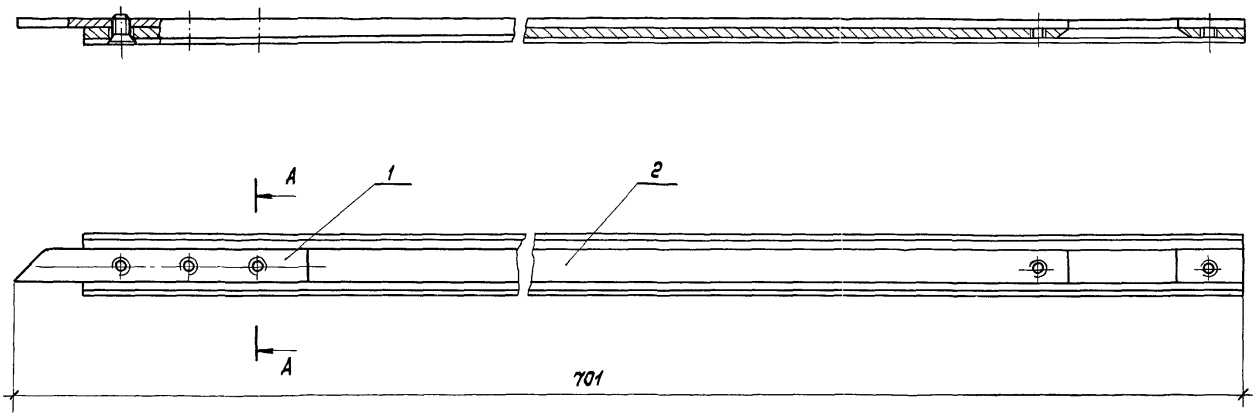

А - А
М2:1

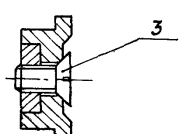

Размер для справок

				1.436.4-20.5 01.04.00.00 СБ		
				Штанга запорная Сборочный чертеж	Стадия	Масса	Масштаб
					Р	0,125	1:1
Н.контр.	Чуркова		07.01.89		Лист	Листов 1	
Т.контр.							
Гл.кон.	Хайцер		21.01.89		ЦНИИпроектлегконструкция		
Вед.кон.	Павлова		26.01.89				

Инв.№ подл. | Подпись и дата | Взам.инв.№

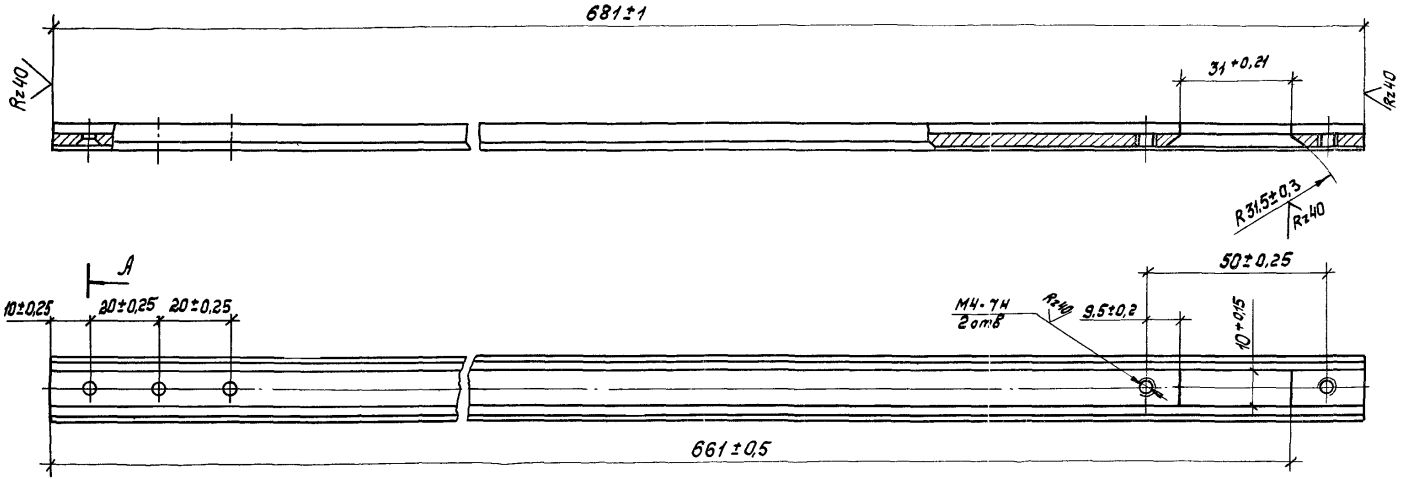

А-А
М 2:1

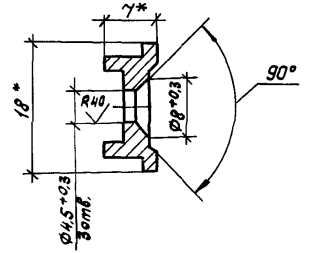

1.* Размеры для справок.

2. Покрытие: Ан.Окс 15

				1.436.4-20.5 01.04.00.02		
				Штанга	Стадия	Масса	Масштаб
					Р	0,1	1:1
					Лист		Листов 1
Н. контр.	Чиркова		01.01.87	Профиль АД 3175 ПА-1180 ГОСТ 22233-83	ЦНИИпроектлегконструкция	
Т. контр.						
Гл. конст.	Хайцер		31.01.87			
Вед. конс.	Павлова		31.01.87			
Констр.	Брезыкова		01.01.87			

Формат	Зона	Поз.	Обозначение	Наименование	Кол.	Примечание
				Документация		
А3			1.436.4-20.5 02.00.00.00 СБ	Сборочный чертеж		
				Сборочные единицы		
А4		1	1.436.4-20.5 02.01.00.00	Рычаг	2	
А4		2	1.436.4-20.5 02.02.00.00	Кронштейн	2	
				Детали		
А4		3	1.436.4-20.5 02.00.00.01	Направляющая	2	
А4		4	1.436.4-20.5 02.00.00.02	Направляющая	1	
		5	-01	Направляющая	1	
А4		6	1.436.4-20.5 02.00.00.03	Вилка	2	
А4		7	1.436.4-20.5 02.00.00.04	Ось	2	
А4		8	1.436.4-20.5 02.00.00.05	Палец	2	
				Стандартные изделия		
		9		Болт М6-8g×12.58.019		
				ГОСТ 7798-70	8	
		10		Винт В.М5-8g×10.58.019		
				ГОСТ 17473-80	8	
		11		Гайка М5-6Н.5.019		
				ГОСТ 5915-70	8	
				Гайки ГОСТ 5916-70		
		12		М6-6Н.5.019	8	
		13		М8-6Н.5.019	2	
		14		Шайба 6.65Г.029		
				ГОСТ 6402-70	8	
				Шайбы ГОСТ 11648-75		
		15		5.65Г.019	4	
		16		8.65Г.019	2	

Инв.№ подл. | Подпись и дата | Взам.инв.№

Зав.отд.	Спиров		07.02.88
Н.контр.	Чуркова		07.02.88
Гл.констр.	Хайцер		21.01.88
Вед.инж.	Павлова		26.01.88

1.436.4-20.5 02.00.00.00

Прибор межфрамужный

Стадия	Лист	Листов
Р		1

ЦНИИпроектлегконструкция

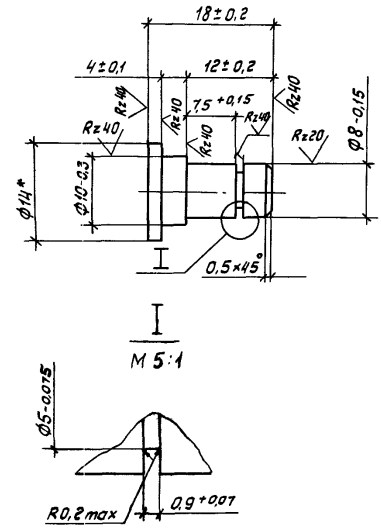

1.* Размер для справок

2. Покрытие: Ц9.хр.

1.436.4-20.5 02.00.00.05

Палец

Стадия	Масса	Масштаб
Р	0,008	2:1

Лист	Листов 1

Н.контр.	Чуркова		07.02.88
Гл.констр.	Хайцер		21.01.88

Круг 20-В ГОСТ 2590-71

ЦНИИпроектлегконструкция

Инв.№ подл. | Подпись и дата | Взам.инв.№

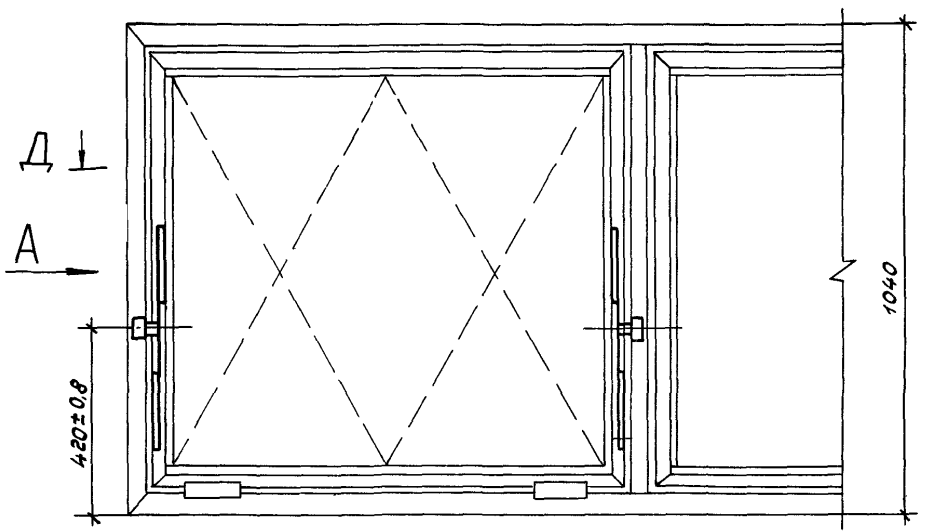

Вид А
М1:4

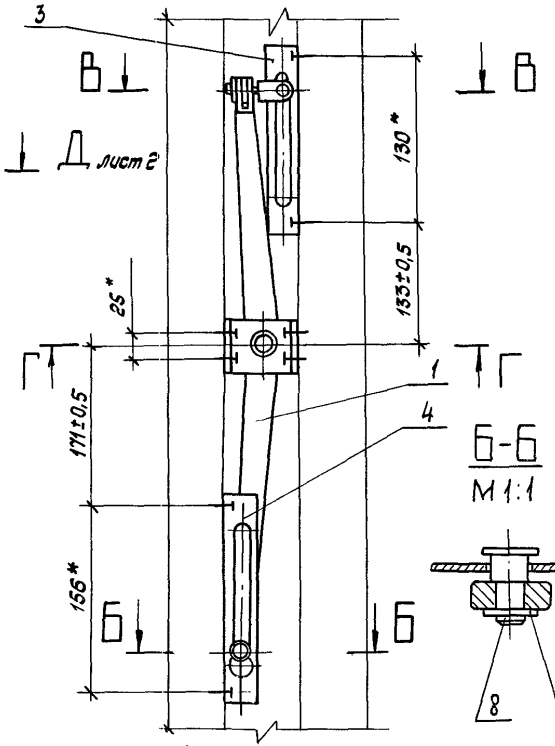

Б-Б
М1:1

В-В
М1:1

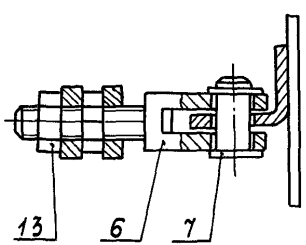

Г-Г
М1:1

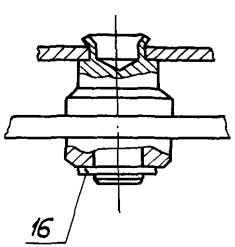

* Размеры для справок

Зав. отд.	Спиров		08.02.89
Н. конт.	Чиркова		07.02.89
Т. конт.			
Гл. кон.	Хайцер		31.01.89
Вед. кон.	Павлова		31.01.89

1.436.4-20.5 02.00.00.00 СБ

Прибор межфрамужный
Сборочный чертеж

Стадия	Масса	Масштаб
Р	2,0	1:10
Лист 1	Листов 2	

ЦНИИпроектлегконструкция

Д – Д лист 1

М 1:1

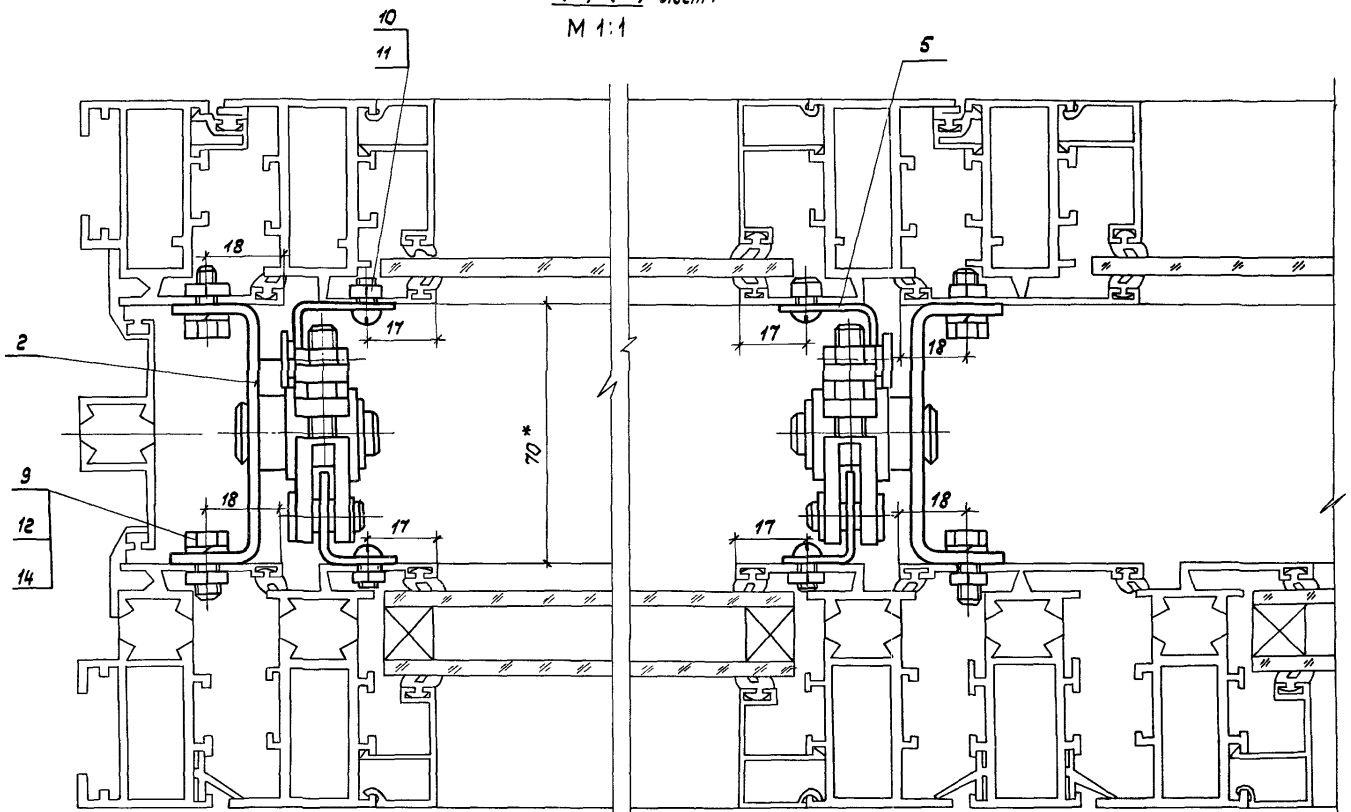

Инв.№ подл. | Подпись и дата | Взам. инв.№

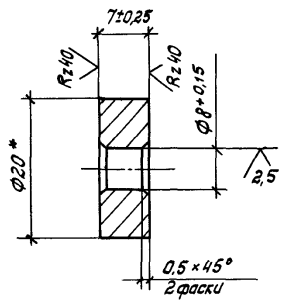

* Размер для справок

				1.436.4-20.5 02.01.00.01			
				Втулка	Стадия	Масса	Масштаб
					Р	0,015	2:1
Н. контр.	Чиркова		07.02.89		Лист		Листов 1
Т. контр.							
Гл. констр.	Хайцер		31.01.89	Круг 20-В ГОСТ 2590-71	ЦНИИпроектлегконструкция		
Вед. кон.	Павлова		26.01.89	ВСт.3 пс 5-I ГОСТ 535-79			

Формат	Зона	Поз.	Обозначение	Наименование	Кол.	Примечание
				Документация		
А3			1.436.4-20.5 02.01.00.00СБ	Сборочный чертеж		
				Детали		
А4		1	1.436.4-20.5 02.01.00.01	Втулка	1	
А3		2	1.436.4-20.5 02.01.00.02	Рычаг	1	
А4		3	1.436.4-20.5 02.01.00.03	Втулка	1	
А4		4	1.436.4-20.5 02.01.00.04	Вилка	1	

Взам. инв. №

Подпись и дата

Инв. № подл.

				1.436.4-20.5 02.01.00.00			
				Рычаг	Стадия	Лист	Листов
Н. контр.	Чиркова		07.02.89		Р		1
Гл. конст.	Хайцер		31.01.89		ЦНИИпроектлегконструкция		
Вед. кон.	Павлова		26.01.89				

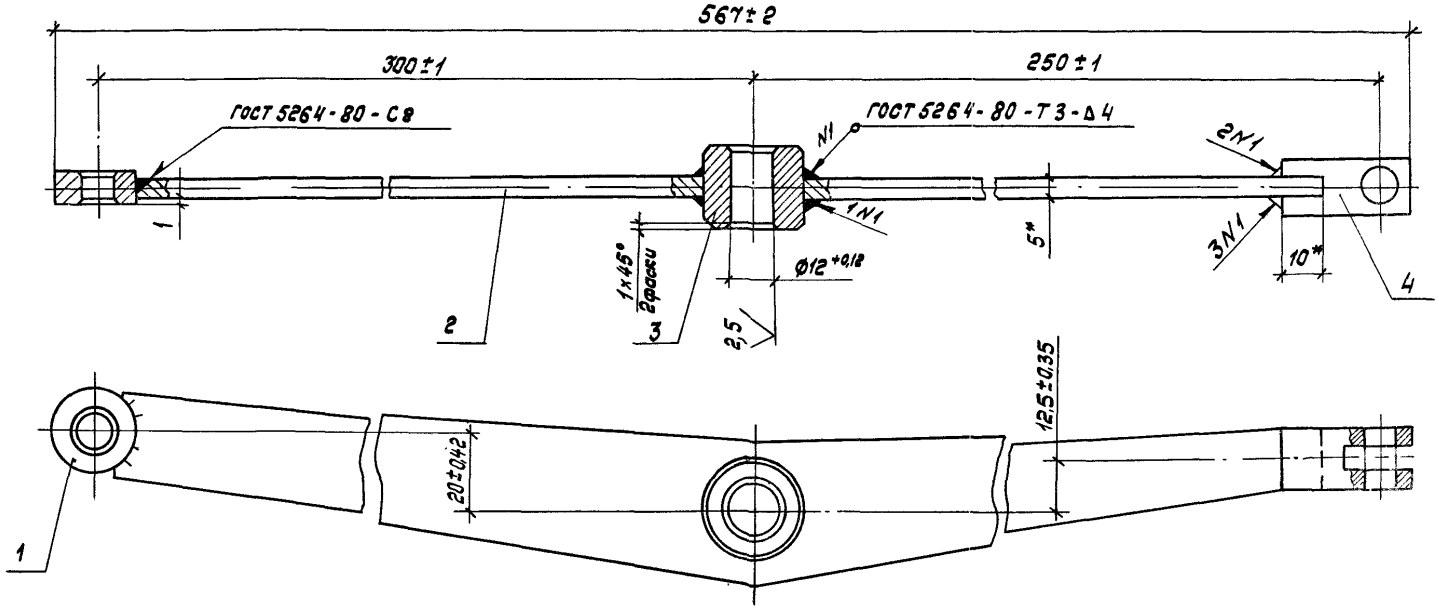

1* Размеры для справок

2. Покрытие: Ц.9.хр.

				1.436.4-20.5 02.01.00.00 СБ.	
				Рычаг Сборочный чертеж	Стадия: Р; Масса: 0,57; Масштаб: 1:1; Лист; Листов 1
Н. контр.	Чиркова		01.88		ЦНИИпроектлегконструкция
Т. контр.					
Гл. конст.	Хайцер		01.88		
Нач. кан	Павлова		01.88		

Инв.№ подл. | Подпись и дата | Взам. инв.№

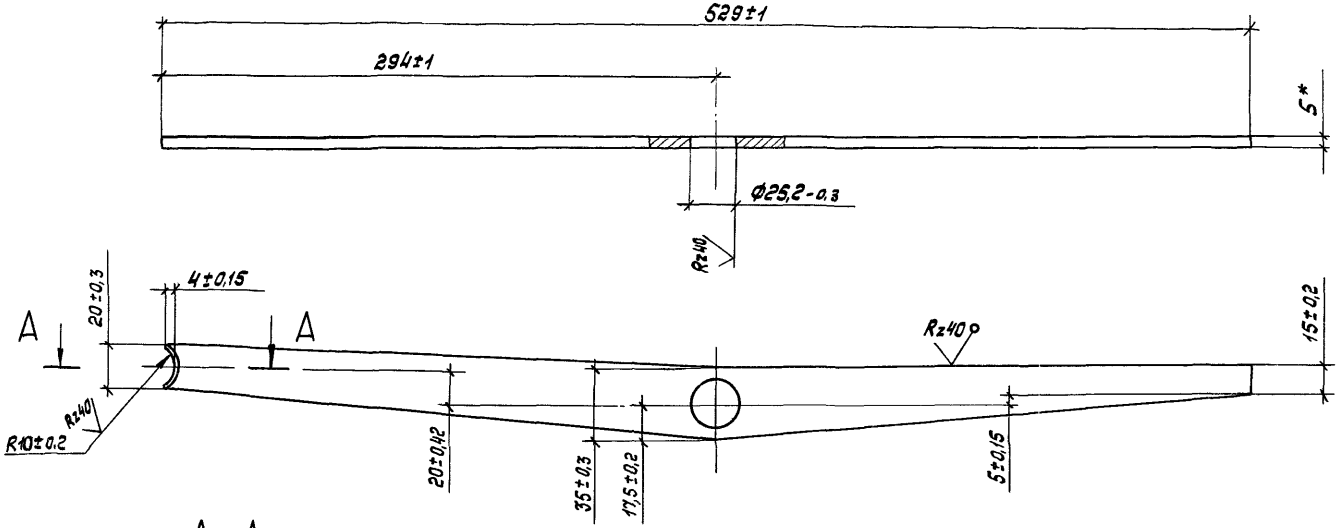

A-A
M1:1

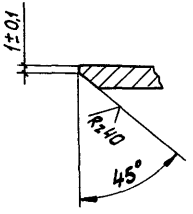

*Размер для справок

				1.436.4-20.5 02.01.00.02			
				Рычаг	Стадия	Масса	Масштаб
					Р	0,45	1:2
Н. контр.	Чиркова		07.02.89		Лист	Листов 1	
Т. контр.							
Гл. констр.	Хайцер		31.01.89	Лист Б-ПН-5ГОСТ 19903-74 / ВСт.3кп 2ГОСТ 14637-79	ЦНИИпроектлегконструкция		
Вед. кон.	Павлова		26.01.89				

А (V)

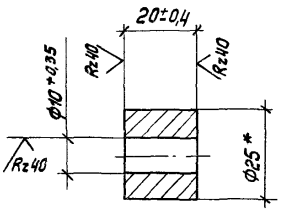

* Размер для справок

					1.436.4-20.5 02.01.00.03		
					Втулка	Стадия: Р; Масса: 0,065; Масштаб: 1:1	
Н. контр.	Чуркова					Лист	Листов 1
Т. кон. пр.							
Гл. конст.	Хайцер				Круг 25-В ГОСТ 2590-71 / В Ст3пс 5-1 ГОСТ 535-79	ЦНИИпроектлегконструкция	
Вед. конс.	Павлова						

Инв. № подл. | Подпись и дата | Взам. инв. №

А (V)

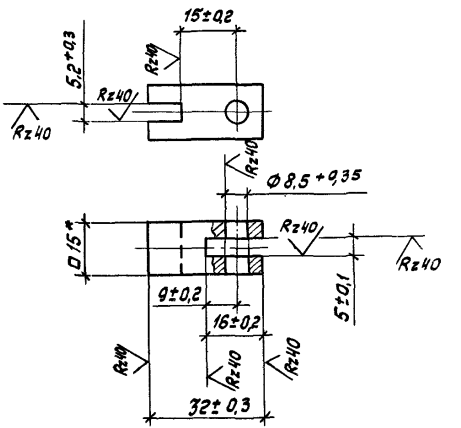

* Размер для справок

					1.436.4-20.5 02.01.00.04		
					Вилка	Стадия: Р; Масса: 0,037; Масштаб: 1:1	
Н. контр.	Чуркова					Лист	Листов 1
Т. контр.							
Гл. кон.	Хайцер				Квадрат 15-В ГОСТ 2591-71 / В Ст3пс 5-1 ГОСТ 535-79	ЦНИИпроектлегконструкция	
Вед. кон.	Павлова						

Инв. № подл. | Подпись и дата | Взам. инв. №

Формат	Зона	Поз	Обозначение	Наименование	Кол.	Примечание
				Документация		
А4			1.436.4-20.5 02.02.00.00	Сборочный чертеж		
				Детали		
А4		1	1.436.4-20.5 02.02.00.01	Ось	1	
А4		2	1.436.4-20.5 02.02.00.02	Скоба	1	

Н. контр.	Чирсова		07.01.89
Гл. конст.	Хабцер		31.01.89
Вед. конс.	Павлова		26.01.89

1.436.4-20.5 02.02.00.00

Кронштейн

Стадия	Лист	Листов
Р		1

ЦНИИпроектлегконструкция

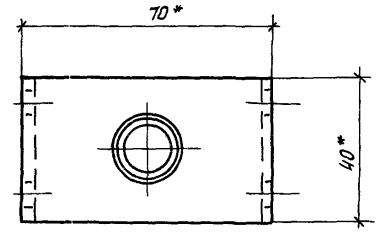

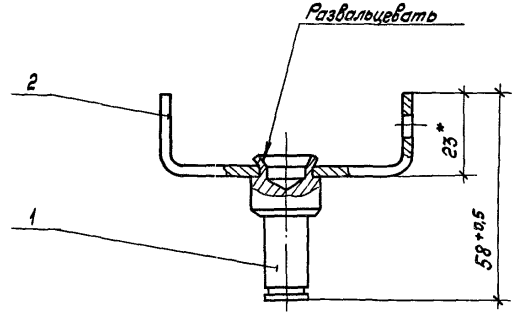

*Размеры для справок

Взам. инв. №

Подпись и дата

Инв. № подл.

Н. контр.	Чиркова		07.01.89
Т. контр.			
Гл. конст.	Хабцер		31.01.89
Вед. кон	Павлова		26.01.89

1.436.4-20.5 02.02.00.00 СБ

Кронштейн

Сборочный чертеж

Стадия	Масса	Масштаб
Р	0,14	1:1
Лист		Листов 1

ЦНИИпроектлегконструкция

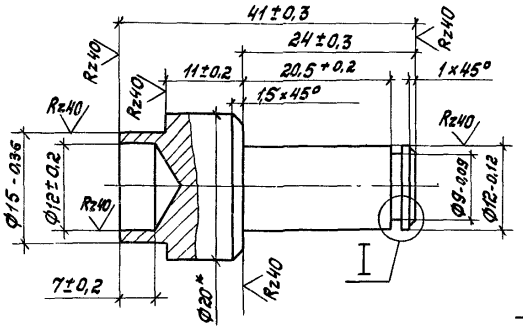

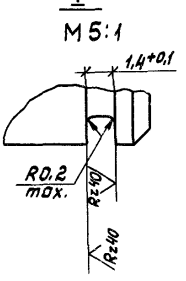

1.* Размер для справок.
2. Покрытие: Ц.9. хр.

				1.436.4-20.5 02.02.00.01		
				Ось	Стадия: Р	Масса: 0,05	Масштаб: 2:1
Н. контр.	Чиркова				Лист	Листов 1
Т. контр.						
Гл. конст.	Хайцер			Круг 20-В ГОСТ 2590-71 / 20-б ГОСТ 1050-74	ЦНИИпроектлегконструкция	
Вед. кон.	Павлова					

Инв.№ подл. | Подпись и дата | Взам. инв.№

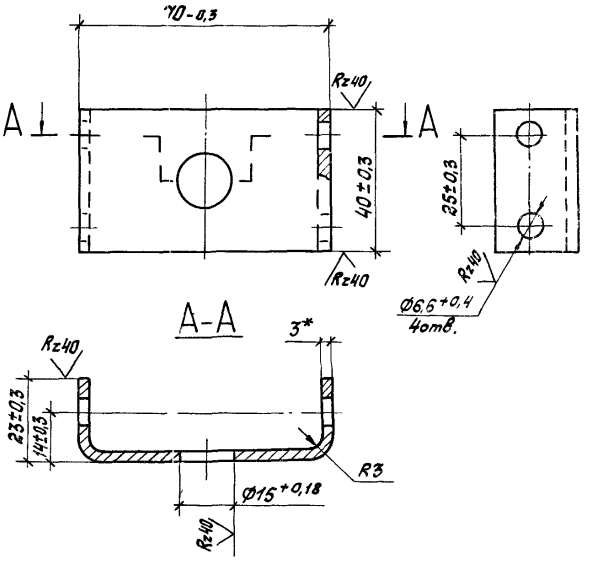

1.* Размер для справок
2. Покрытие: Ц.9. хр

				1.436.4-20.5 02.02.00.02		
				Скоба	Стадия: Р	Масса: 0,09	Масштаб: 1:1
Н. контр.	Чиркова				Лист	Листов 1
Т. контр.						
Гл. конст.	Хайцер			Лист Б-ПН-3 ГОСТ 19903-74 / 4-IV-Н-8Ст3кп2 ГОСТ 16523-70	ЦНИИпроектлегконструкция	
Вед. конст.	Павлова					

Инв.№ подл. | Подпись и дата | Взам. инв.№

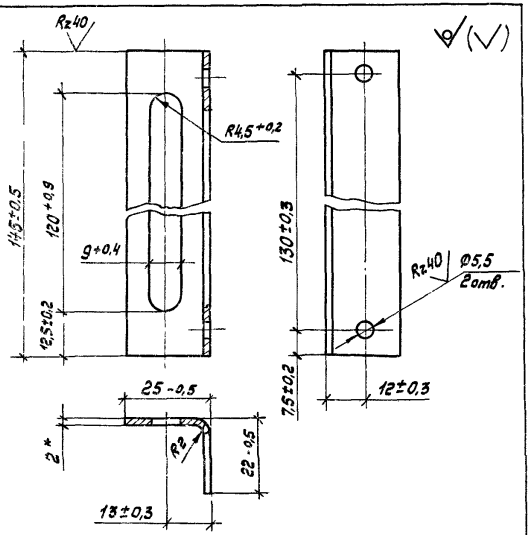

1.* Размер для справок.
2. Покрытие: Ц9. хр.

				1.436.4-20.5 02.00.00.01			
				Направляющая	Стадия	Масса	Масштаб
					Р	0,09	1:1
Н. контр.	Чиркова				Лист	Листов 1	
Т. контр.				Лист	Б-ПН-2,0ГОСТ19903-74	ЦНИИпроектлегконструкция	
Гл. конст.	Хайцер				4-IV-Н-ВСт3кп2ГОСТ16523-70		
Вед. конст.	Павлова						

1.436.4-20.5 02.00.00.02

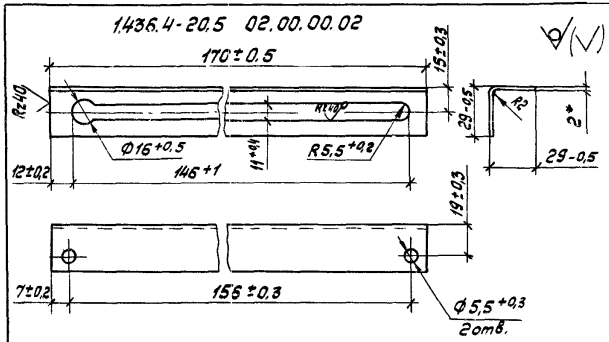

1.436.4-20.5 02.00.00.02-01 - зеркальное отражение
Остальное - см. 1.436.4-20.5 02.00.00.02



1.* Размер для справок
2. Покрытие: Ц9. хр

				1.436.4-20.5 02.00.00.02			
				Направляющая	Стадия	Масса	Масштаб
					Р	0,12	1:2
Н. контр.	Чиркова				Лист	Листов 1	
Т. контр.				Лист	Б-ПН-2,0ГОСТ19903-74	ЦНИИпроектлегконструкция	
Гл. конст.	Хайцер				4-IV-Н-ВСт3кп2ГОСТ16523-70		
Вед. конст.	Павлова						

Инв. № подл. | Подпись и дата | Взам. инв. №

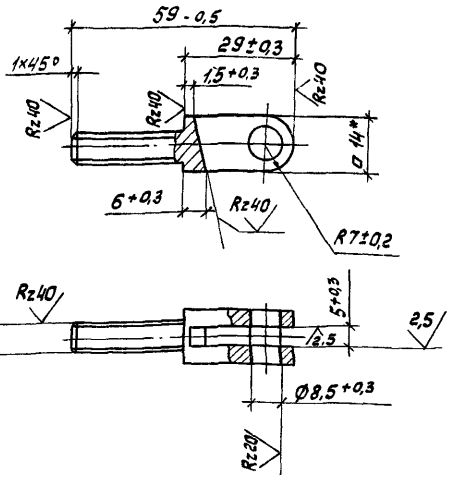

1.* Размер для справок.

2. Покрытие: Ц9. хр.

					1.436.4-20.5 02.00.00.03		
					Вилка	Стадия: Р; Масса: 0,03; Масшт.: 1:1	
						Лист	Листов 1
Н. контр.	Чиркова			07.02.89	Квадрат 14-В ГОСТ 2591-71 ВСт.3пс5-1 ГОСТ 535-79	ЦНИИпроектлегконструкция	
Т. контр.							
Гл. констр.	Хайцер			31.01.89			
Вед. кон.	Павлова			26.01.89			

Инв.№ подл. | Подпись и дата | Взам. инв.№

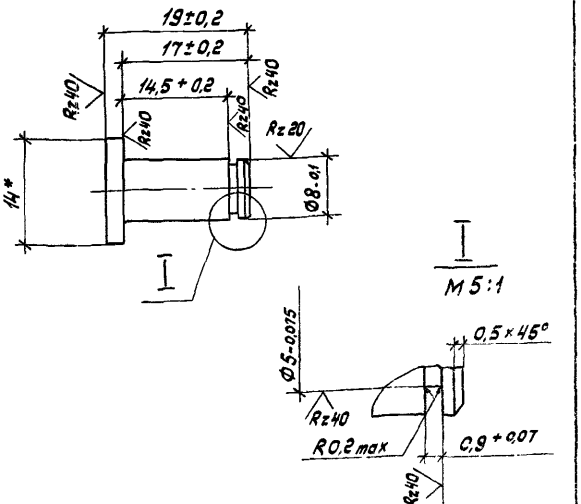

1.* Размер для справок

2. Покрытие: Ц9. хр.

					1.436.4-20.5 02.00.00.04		
					Ось	Стадия: Р; Масса: 0,008; Масшт.: 2:1	
						Лист	Листов 1
Н. контр.	Чиркова			07.02.89	Круг 14-В ГОСТ 2590-71	ЦНИИпроектлегконструкция	
Т. контр.							
Гл. констр.	Хайцер			31.01.89			

Инв.№ подл. | Подпись и дата | Взам. инв.№

Формат	Зона	Поз.	Обозначение	Наименование	Кол.	Примечание
				Документация		
А4			1.436.4-20.5 03.00.00.00СБ	Сборочный чертеж		
				Сборочные единицы		
А4		1	1.436.4-20.5 03.01.00.00	Корпус	1	
				Детали		
А4		2	1.436.4-20.5 03.00.00.01	Пята опорная	1	
				Стандартные изделия		
		3		Винт 5×20.01.019 ГОСТ 10619-80	2	
		4		Винт В.М5-6g×8.58.019 ГОСТ 17473-80	2	

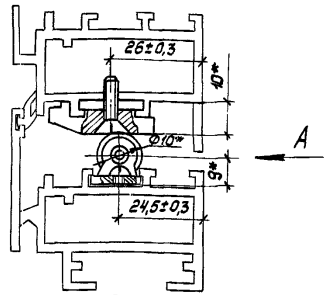

Вид А

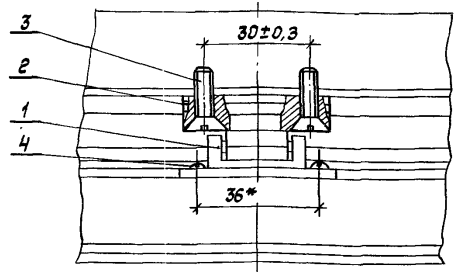

200±1 от края створки со стороны установки заверток

* Размеры для справок

Зав.отд.	Спиров		08.02.89
Н.контр.	Чуркова		07.02.89
Гл.констр.	Хайцер		31.01.89
Вед.инж.	Павлова		26.01.89
Констр.	Безрукова		25.01.89

1.436.4-20.5 03.00.00.00

Компенсатор

Стадия	Лист	Листов
Р		1

ЦНИИпроектлегконструкция

Инв.№ подл. | Подпись и дата | Взам.инв.№

1.436.4-20.5 03.00.00.00 СБ

Зав.отд.	Спиров		08.02.89
Н.контр.	Чуркова		07.02.89
Т.контр.			
Гл.констр.	Хайцер		31.01.89
Вед.инж.	Павлова		26.01.89
Констр.	Безрукова		25.01.89

Компенсатор

Сборочный чертеж

Стадия	Масса	Масштаб
Р	0,11	1:1
Лист	Листов 1	

ЦНИИпроектлегконструкция

Формат	Зона	Поз.	Обозначение	Наименование	Кол.	Примечание
				Документация		
А4			1.436.4-20.5 03.01.00.00СБ	Сборочный чертеж		
				Детали		
А4		1	1.436.4-20.5 03.01.00.01	Корпус	1	
А4		2	1.436.4-20.5 03.01.00.02	Ролик	1	
				Стандартные изделия		
		3		Штифт 4 т 6 × 25		
				ГОСТ 3128-70	1	

Н. контр.	Чиркова		07.02.89
Гл. кон.	Хайцер		31.01.89
Вед. кон.	Павлова		28.01.89
Констр.	Безрукова		23.01.89

1.436.4-20.5 03.01.00.00

Корпус

Стадия	Лист	Листов
Р		1

ЦНИИпроектстальконструкция

Инв.№ подл. | Подпись и дата | Взам. инв.№

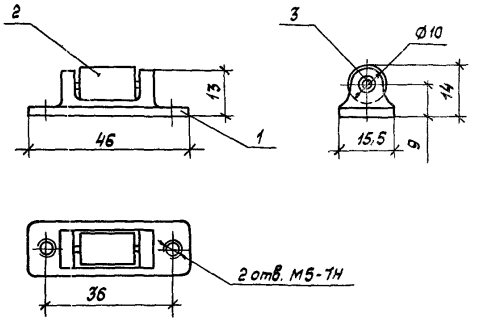

Размеры для справок

Н. контр.	Чиркова		07.02.89
Т. контр.			
Гл. кон.	Хайцер		31.01.89
Вед. кон.	Павлова		28.01.89

1.436.4-20.5 03.01.00.00 СБ

Корпус
Сборочный чертеж

Стадия	Масса	Масштаб
Р	0,08	1:1
Лист	Листов 1	

Инв.№ подл. | Подпись и дата | Взам. инв.№

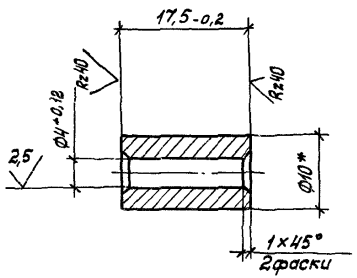

1.* Размер для справок.

2. Покрытие: Кд 12.хр.

				1.436.4-20.5 03.01.00.02			
Н. контр.	Чуркова		07.01.87	Ролик	Стадия	Масса	Масштаб
Т. контр.					Р	0,009	2:1
Гл. констр.	Хайцер		07.01.87		Лист	Листов 1	
Вед. кон.	Павлова		07.01.87	Круг 10-4 ГОСТ 7417-75 / 20-В-Н ГОСТ 1051-73	ЦНИИпроектлегконструкция		
Констр.	Бездукова		07.01.87				

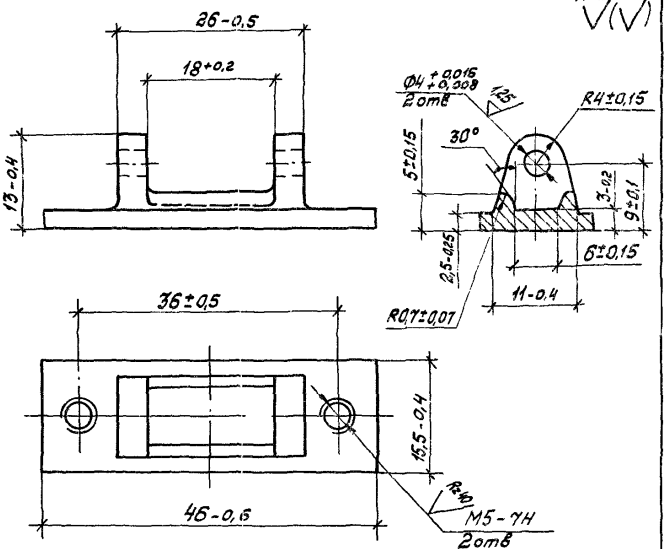

1. Неуказанные литейные радиусы 1мм.

2. Литейные уклоны по ГОСТ 3212-80.

Инв.№ подл. | Подпись и дата | Взам. инв.№

				1.436.4-20.5 03.01.00.01			
Н. контр.	Чуркова		07.01.87	Корпус	Стадия	Масса	Масштаб
Т. контр.					Р	0,01	2:1
Гл. констр.	Хайцер		07.01.87		Лист	Листов 1	
Вед. кон.	Павлова		07.01.87	АЛ9 ГОСТ 2685-75	ЦНИИпроектлегконструкция		

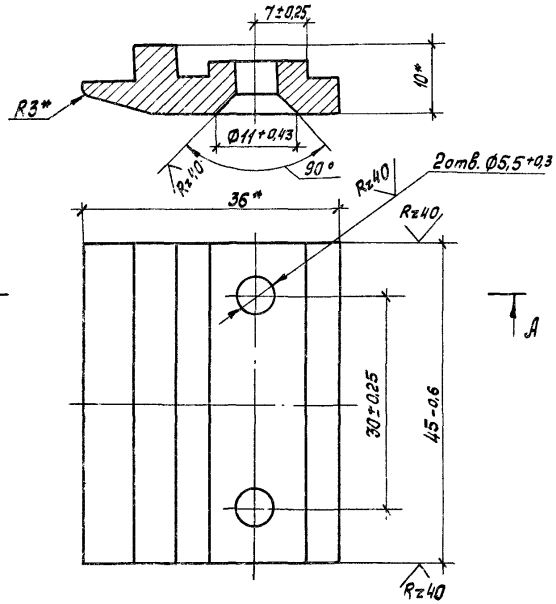

1.* Размеры для справок.

2. Покрытие: Ан. Окс 15

				1.436.4-20.5 03.00.00.01		
Н.контр.	Чиркова			Пята опорная	Стадия: Р	Масса: 0,06	Масштаб: 2:1
Т. контр.					Лист	Листов 1
Гл. конст.	Хайцер			Профиль АД 31Т5 А-Т2 ГОСТ 22233-83	ЦНИИпроектлегконструкция	
Вед. кон.	Павлова					
Конст.	Безрукова					

Инв.№ подл. | Подпись и дата | Взам.инв.№

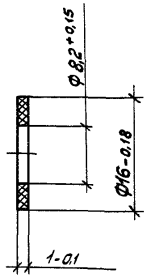

				1.436.4-20.5 04.00.00.03		
Н.контр.	Чиркова			Шайба	Стадия: Р	Масса: 0,0001	Масштаб: 2:1
Т. контр.					Лист	Листов 1
Гл. кон	Хайцер			Полиэтилен 20408-007 ГОСТ 16338-85 Е	ЦНИИпроектлегконструкция	
Вед. кон.	Павлова					
Конст.	Безрукова					

Инв.№ подл. | Подпись и дата | Взам.инв.№

Формат	Зона	Поз.	Обозначение	Наименование	Кол.	Примечание
				Документация		
А4			1.436.4-20.5 04.00.00.00 СБ	Сборочный чертеж		
				Детали		
А4		1	1.436.4-20.5 04.00.00.01	Полупетля	1	
А4		2	1.436.4-20.5 04.00.00.02	Полупетля средняя	1	
А4		3	1.435.4-20.5 04.00.00.03	Шайба	4	
А4		4	1.436.4-20.5 04.00.00.04	Ось	1	
				Стандартные изделия		
		5		Винт В. М5-6g×12.58.019		
				ГОСТ 17473-80	5	
		6		Винт В. М5-6g×12.58.019		
				ГОСТ 17475-80	1	

Зав.отд	Спиров			08.02.89
Н. контр	Чуйкова			01.02.89
Гл. конст	Хайцер			31.01.89
Вед. кон	Павлова			31.01.89
К. чертеж	Безрукова			01.02.89

1.436.4-20.5 04.00.00.00

Петля

Стадия	Лист	Листов
Р		1

ЦНИИпроектлегконструкция

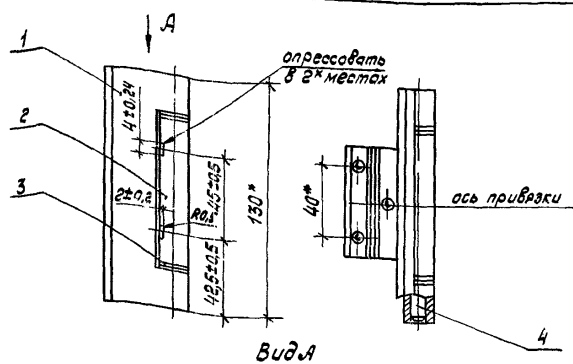

Вид А
М1:1

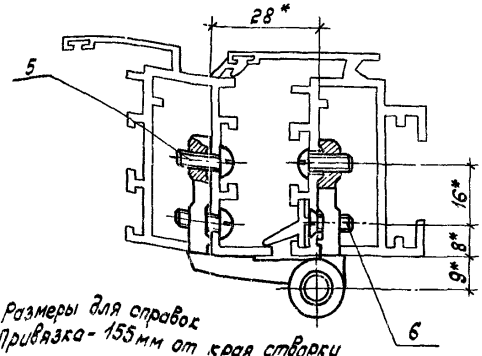

1.* Размеры для справок
2. Привязка - 155мм от края створки

Инв.№ подл. | Подпись и дата | Взам.инв.№

1.436.4-20.5 04.00.00.00 СБ

Петля
Сборочный чертеж

Стадия	Масса	Масшт.
Р	0,28	1:2
Лист	Листов 1	

ЦНИИпроектлегконструкция

Зав.отд	Спиров			08.02.89
Н. контр	Чуйкова			01.02.89
Т. контр				
Гл. конст.	Хайцер			31.01.89
Вед. кон.	Павлова			31.01.89
Констр	Безрукова			01.02.89

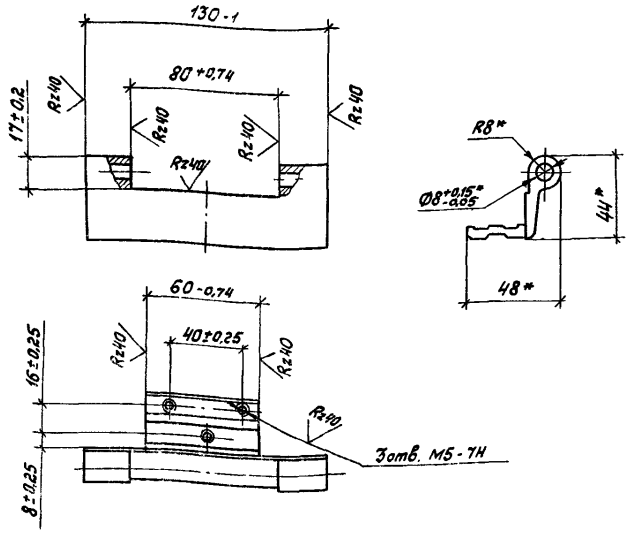

1.* Размеры для справок

2. Покрытие Ан. Окс 15.

				1.436.4-20.5 04.00.00.01	
Н. контр.	Чиркова		01.01.89	Полупетля	Стадия: Р; Масса: 0,138; Масштаб: 1:2
Т. контр.					Лист; Листов 1
Гл. конст.	Хайцер		01.01.89	Профиль АД31Т5 В-041 ГИ ГОСТ 22233-83	ЦНИИпроектлегконструкция
Вед. конс.	Павлова		01.01.89		
Конструктор	Безрукова		01.01.89		

Инв. № подл. | Подпись и дата | Взам. инв. №

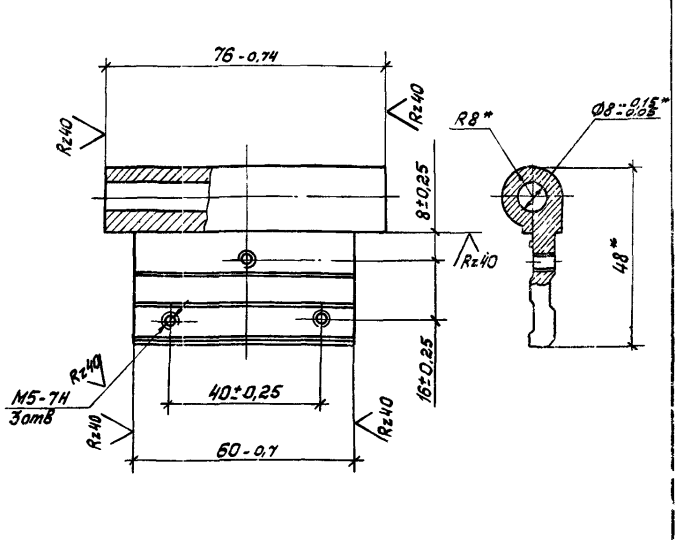

1.* Размеры для справок.

2. Покрытие: Ан. Окс 15

				1.436.4-20.5 04.00.00.02	
Н. контр.	Чиркова		01.01.89	Полупетля средняя	Стадия: Р; Масса: 0,07; Масштаб: 1:1
Т. контр.					Лист; Листов 1
Гл. конст.	Хайцер		01.01.89	Профиль АД31Т5 В-041И ГОСТ 22233-83	ЦНИИпроектлегконструкция
Вед. кон.	Павлова		01.01.89		
Констр.	Безрукова		01.01.89		

Инв. № подл. | Подпись и дата | Взам. инв. №

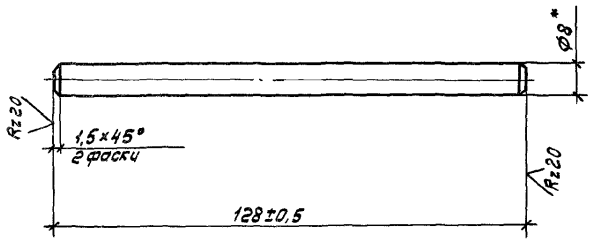

* Размер для справок

				1.436.4-20.5 04.00.00.04			
				Ось	Стадия	Масса	Масшт.
					Р	0,05	1:1
Н. контр.	Чиркова		07.01.89		Лист	Листов 1	
Т. контр.							
Гл. кон.	Хайцер		07.01.89	Круг 8-4 ГОСТ 7417-75	ЦНИИпроектлегконструкция		
Вед. кон.	Павлова		07.01.89	20Х13 ГОСТ 5632-72			
Конст.	Безрукова		07.01.89				

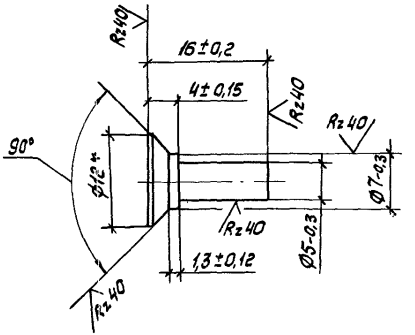

1. * Размер для справок
2. Покрытие: Кд 12. хр

Инв. № подл. | Подпись и дата | Взам. инв. №

				1.436.4-20.5 05.01.00.04			
				Ось	Стадия	Масса	Масшт.
					Р	0,004	2:1
Н. контр.	Чиркова		07.01.89		Лист	Листов 1	
Т. контр.							
Гл. конст.	Хайцер		07.01.89	Круг 12-В ГОСТ 2590-71	ЦНИИпроектлегконструкция		
Вед. кон.	Павлова		07.01.89	20-Б ГОСТ 1050-74			
Констр.	Безрукова		07.01.89				

Формат	Зона	Поз.	Обозначение	Наименование	Кол.	Примечание
				Документация		
А4			1.436.4-20.5 05.01.00.00 СБ	Фиксатор		
				Детали		
А4		1	1.436.4-20.5 05.01.00.01	Кронштейн	1	
А4		2	1.436.4-20.5 05.01.00.02	Рычаг	1	
А4		3	1.436.4-20.5 05 01.00.03	Палец	1	
А4		4	1.436.4-20.5 05.01.00.04	Ось	1	

Зав.отд.	Спиров			1.436.4-20.5 05.01.00.00
Н.контр.	Чиркова		07.85	Фиксатор
Гл.конст.	Хайцер		01.87	Стадия: Р; Лист: ; Листов: 1
Вед.кон.	Павлова		6.01.89	ЦНИИпроектлегконструкция

Инв.№ подл. | Подпись и дата | Взам.инв.№

Формат	Зона	Поз.	Обозначение	Наименование	Кол.	Примечание
				Документация		
А3			1.436.4-20.5 05.00.00.00 СБ	Сборочный чертеж		
				Сборочные единицы		
А4		1	1.436.4-20.5 05.01.00.00	Фиксатор	1	
				Детали		
А4		2	1.436.4-20.5 05.00.00.01	Направляющая	1	
				Стандартные изделия		
		3		Винт 5×1,5×10.01.019		
				ГОСТ 10619-80	1	
		4		Винт 5×1,5×10.01.019		
				ГОСТ 10621-80	1	
		5		Винт В М6-6g×8.58.019		
				ГОСТ 17473-80	2	

Зав.отд.	Спиров			1.436.4-20.5 05.00.00.00
Н.контр.	Чиркова		07.85	Ограничитель открывания
Гл.кон.	Хайцер		01.87	Стадия: Р; Лист: ; Листов: 1
Вед.кон.	Павлова		6.01.89	ЦНИИпроектлегконструкция

Инв.№ подл. | Подпись и дата | Взам.инв.№

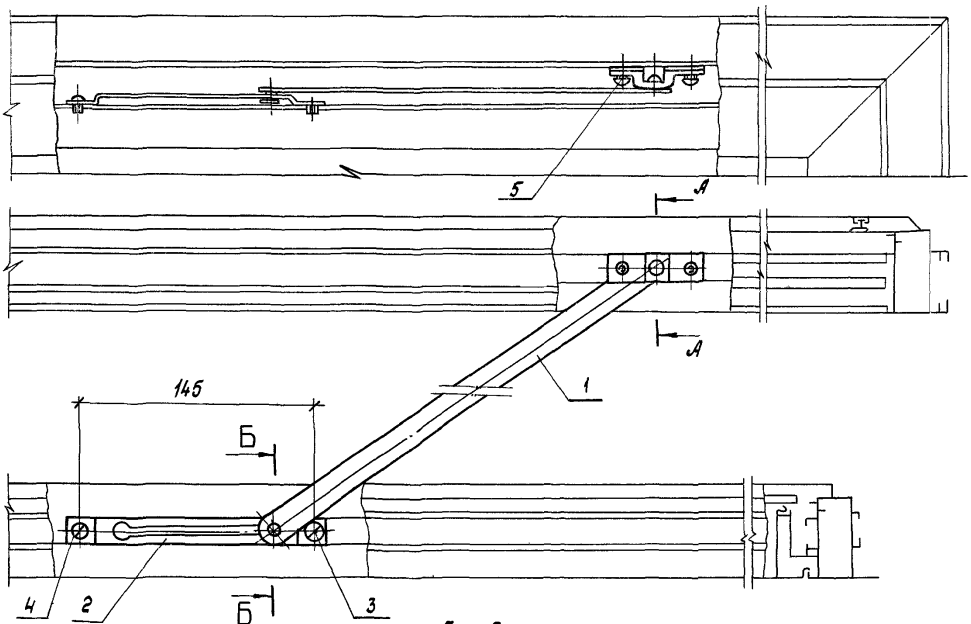

Схема установки
(вид из помещения)

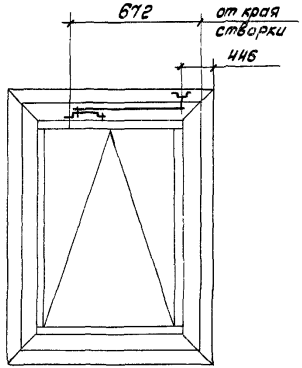

А – А
М 1:1

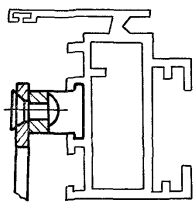

Б – Б
М 1:1

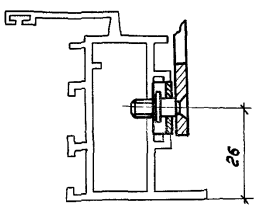

Размеры для справок

				1.436.4-20.5 05.00.00.00 СБ			
Зав. отд.	Спиров		30.12.89	Ограничитель открывания Сборочный чертеж	Стадия	Масса	Масштаб
Н. контр.	Чиркова		07.02.89		Р	0,20	1:2
Т. контр.					Лист		Листов 1
Гл. кон.	Хайцер		31.01.89				
Вед. кон.	Павлова		26.01.89		ЦНИИпроектлегконструкция		

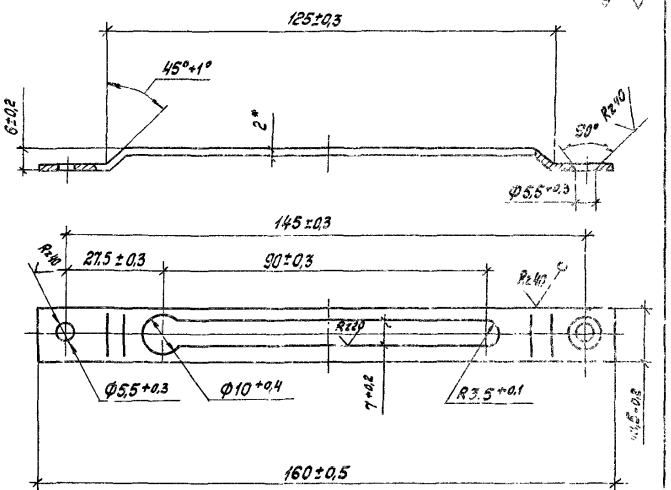

1.* Размер для справок.

2. Покрытие: Ц9. хр

Н. контр.	Чиркова		07.02.89	1.436.4-20.5 05.00.00.01			
Т. контр.				Направляющая	Стадия	Масса	Масштаб
Гл. кон.	Хайцер		31.01.89		Р	0,035	1:1
Вед. кон.	Павлова		26.01.89	Лист Б-ПН-2,0 ГОСТ 19904-74	Лист	Листов 1	
Констр.	Безрукова			Н-IV-Н-В Ст 3 ГОСТ 16523-70	ЦНИИпроектлегконструкция		

Инв. № подл. | Подпись и дата | Взам. инв. №

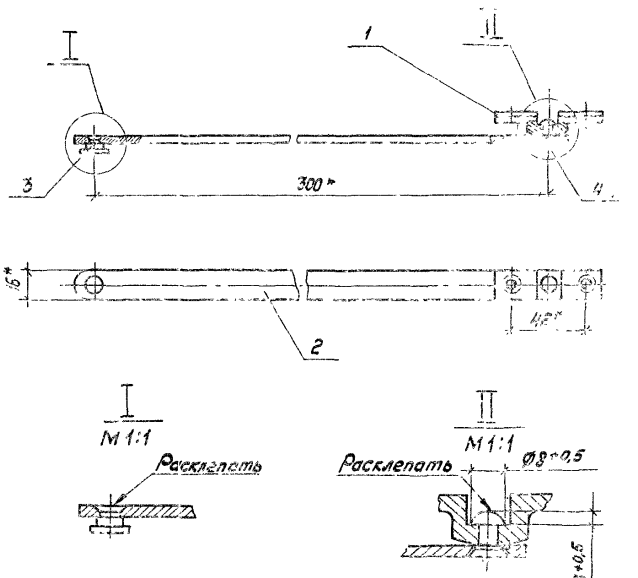

* Размеры для справок

Н. контр.	Чиркова		07.02.89	1.436.4-20.5 05.01.00.00 СБ			
Т. контр.				Фиксатор	Стадия	Масса	Масштаб
Гл. конст.	Хайцер		31.01.89	Сборочный чертеж	Р	0.16	1:2
					Лист	Листов 1	
					ЦНИИпроектлегконструкция		

Инв. № подл. | Подпись и дата | Взам. инв. №

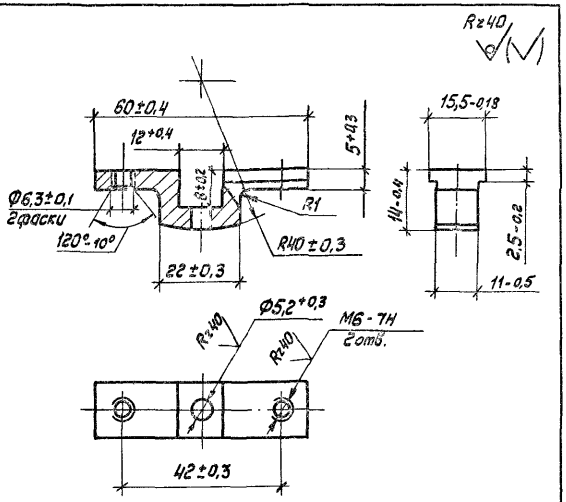

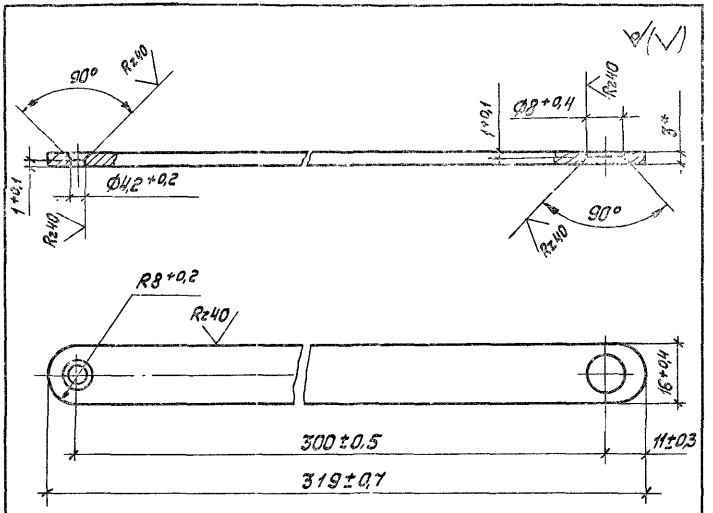

1.* Размер для справок.
2. Покрытие: Ц.9. хр.

				1.436.4-20.5 05.01.00.01		
				Кронштейн	Стадия: Р; Масса: 0,015; Масштаб: 1:1	
Н.контр.	Чиркова		07.02.87		Лист	Листов 1
Т.контр.						
Гл.конст.	Хайцер		01.01.87	АЛ9 ГОСТ 2685-75	ЦНИИпроектлегконструкция	

				1.436.4-20.5 05.01.00.02		
				Рычаг	Стадия: Р; Масса: 0,14; Масштаб: 1:1	
Н.контр.	Чиркова		07.02.87		Лист	Листов 1
Т.контр.						
Гл.конст.	Хайцер		01.01.87	Б-ПН-3,0 ГОСТ 19903-74	ЦНИИпроектлегконструкция	

Инв.№ подл. | Подпись и дата | Взам. инв.№

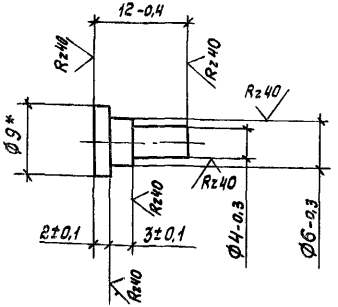

1.* Размер для справок.

2. Покрытие: Kg12хр

Н.контр.	Чиркова		07.02.89	1.436.4-20.5 05.01.00.03			
Т.контр.				Палец	Стадия	Масса	Масштаб
Гл.контр.	Хайцер		31.01.89		Р	0,002	2:1
Вед.кон.	Павлова		26.01.89		Лист	Листов 1	
Констр.	Безрукова		26.01.89	Круг: 9-8 ГОСТ 2590-71 / 20-8 ГОСТ 1050-74	ЦНИИпроектлегконструкция		

Взам. инв. №

Подпись и дата

Инв. № подл.

1.436.4-20.5 06.01.00.01 — изображено

-01 - зеркальное отражение

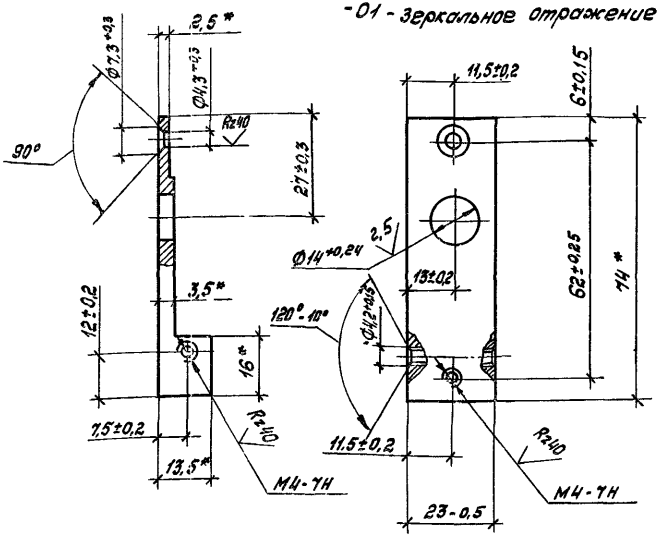

1.* Размеры для справок.

2. Покрытие: Ан. Окс. 15

Н.контр.	Чиркова		07.02.89	1.436.4-20.5 06.01.00.01			
Т.контр.				Пластина	Стадия	Масса	Масштаб
Гл.контр.	Хайцер		31.01.89		Р	0,027	1:1
Вед.кон.	Павлова		26.01.89		Лист	Листов 1	
Констр.	Безрукова		26.01.89	Профиль АД31Т5 ПА-1112 ГОСТ 22233-83	ЦНИИпроектлегконструкция		

Взам. инв. №

Подпись и дата

Инв. № подл.

				Документация		
А3			1.436.4-20.5 06.00.00.00 СБ	Сборочный чертеж		
				Сборочные единицы		
А4		1	1.436.4-20.5 06.01.00.00	Завертка	1	
				Детали		
А4		2	1.436.4-20.5 06.00.00.01	Планка запорная	1	
А4		3	1.436.4-20.5 06.00.00.02	Ось	1	
				Стандартные изделия		
		4		Винт В.М3-6g×12.58.019		
				ГОСТ 1491-80	1	
				Винты ГОСТ 17473-80		
		5		В.М4-6g×12.58.019	2	
		6		В.М5-6g×8.58.019	2	

1.436.4-20.5 06.00.00.00

Зав. отд.	Спиров		6.01.89
Н. контр.	Чиркова		27.01.89
Гл. констр.	Хайцер		11.01.89
Вед. кон.	Павлова		16.01.89
Констр.	Безрукова		5.01.89

Завертка врезная

Стадия	Лист	Листов
Р		1

ЦНИИпроектлегконструкция

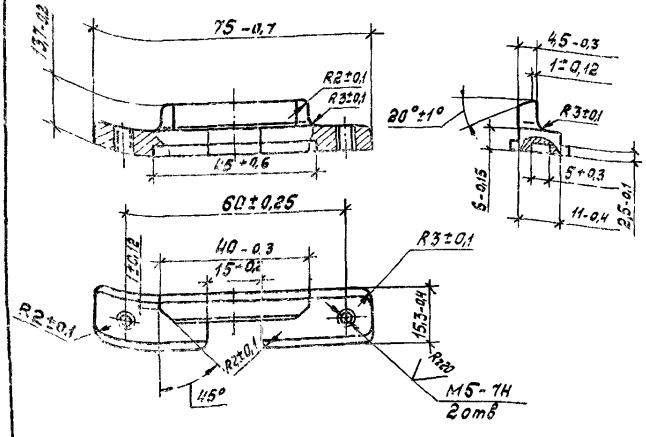

Неуказанные литейные радиусы не более 0,5 мм.

Н. контр.	Чиркова		6.01.89
Т. контр.			
Гл. констр.	Хайцер		11.01.89
Вед. кон.	Павлова		16.01.89
Констр.	Безрукова		5.01.89

1.436.4-20.5 06.00.00.01

Планка запорная

Стадия	Масса	Масштаб
Р	0,01	1:1

Лист | Листов 1

АЛ9 ГОСТ 2685-75

ЦНИИпроектлегконструкция

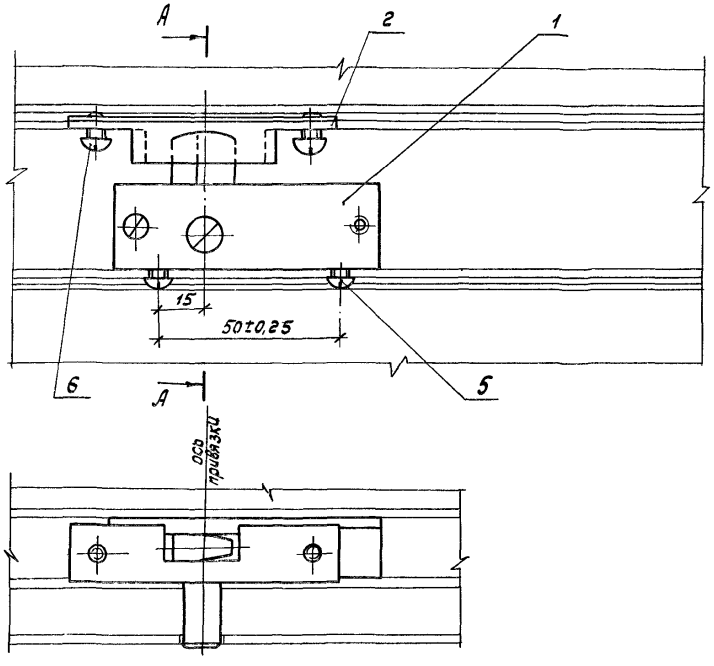

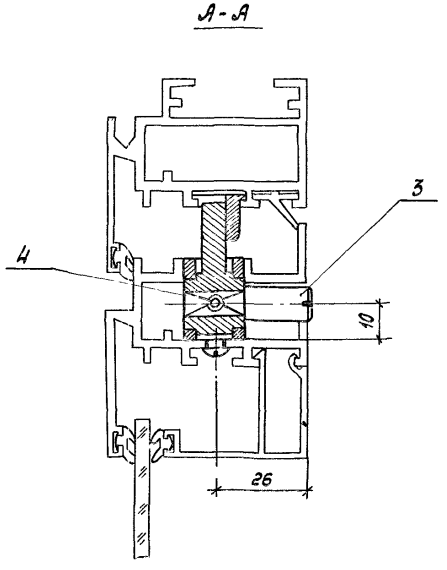

Размеры для справок

				1.436.4-20,5 06.00.00.00 СБ		
				Завертка врезная Сборочный чертеж	Стадия	Масса	Масштаб
					Р	0,11	1:1
					Лист	Листов 1	
Зав.отд.	Спиров		06.02.89	ЦНИИпроектстальконструкция			
Н.контр.	Чиркова		07.02.89				
Т.контр.							
Гл.кон.	Хайцер		01.03.89				
Вед.кон.	Павлова		06.03.89				
Констр.	Безрукова		06.03.89				

Инв.№ подл. | Подпись и дата | Взам.инв.№

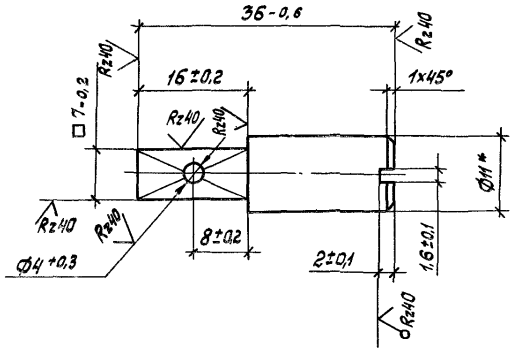

1. * Размер для справок.
2. Покрытие: Ц.9.хр.

				1.436.4-20.5 06.00.00.02			
				Ось	Стадия	Масса	Масштаб
					Р	0,02	2:1
Н.контр.	Чиркова		07.12.89		Лист	Листов 1	
Т.контр.							
Гл.конст.	Хайцер		21.01.91	Круг 11-5 ГОСТ 7417-75 А12-Б ГОСТ 1414-75Е	ЦНИИпроектлегконструкция		
Нач.кон.	Павлова		21.01.91				
Констр.	Безрукова		21.01.91				

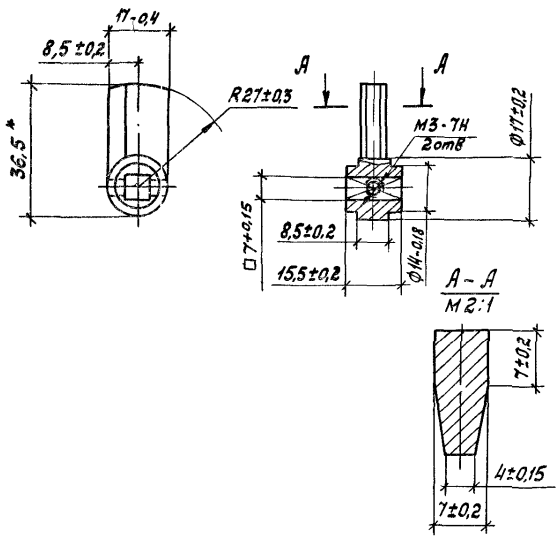

* Размер для справок

				1.436.4-20.5 06.01.00.02			
				Язычок	Стадия	Масса	Масштаб
					Р	0,002	1:1
Н.контр.	Чиркова		07.12.89		Лист	Листов 1	
Т.контр.							
Гл.конст.	Хайцер		21.01.91	Полиамид литьевой ПА-610 ГОСТ 10589-87	ЦНИИпроектлегконструкция		
Нач.кон.	Павлова		21.01.91				
Констр.	Безрукова		21.01.91				

Инв.№ подл. | Подпись и дата | Взам.инв.№

Формат	Зона	Поз	Обозначение	Наименование	Кол.	Примеч.
				Документация		
А4			1.436.4-20.5 06.01.00.00.СБ	Сборочный чертеж		
				Детали		
А4		1	1.436.4-20.5 06.01.00.01	Пластина	1	
		2	-01	Пластина	1	
А4		3	1.436.4-20.5 06.01.00.02	Язычок	1	
				Стандартные изделия		
		4		Винт В М4-6g х 14.58.019		
				ГОСТ 17475-80	2.	

Инв.№подл. | Подпись и дата | Взам.инв.№

				1.436.4-20.5 06.01.00.00
Зав.отд.	Спиров			Стадия: Р; Лист; Листов: 1
Н. контр.	Чиркова			Завертка
Гл. кон.	Хайцер			ЦНИИпроектлегконструкция
Вед. кон.	Павлова			
Констр.	Безлукова			

gost.e-ecolog.ru

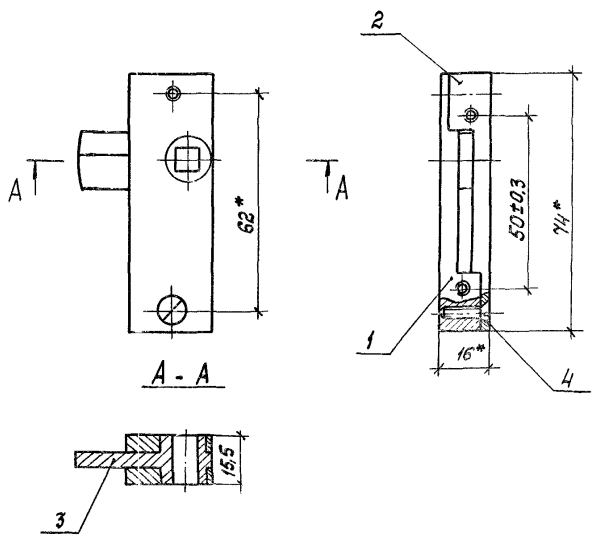

* Размеры для справок

Инв.№подл. | Подпись и дата | Взам.инв.№

				1.436.4-20.5 06.01.00.00 СБ
Зав.отд.	Спиров			Стадия: Р; Масса: 0,067; Масштаб: 1:1
Н. контр.	Чиркова			Завертка
Т. контр.				Сборочный чертеж
Гл. конст.	Хайцер			Лист; Листов 1
Вед.кон.	Павлова			ЦНИИпроектлегконструкция