ТИПОВЫЕ СТРОИТЕЛЬНЫЕ КОНСТРУКЦИИ, ИЗДЕЛИЯ И УЗЛЫ

СЕРИЯ 1.436.4-20

ОКНА С ПЕРЕПЛЕТАМИ ИЗ АЛЮМИНИЕВЫХ СПЛАВОВ ДЛЯ ПРОИЗВОДСТВЕННЫХ ЗДАНИЙ

Выпуск 2

ОКНА С ДВОЙНЫМ ОСТЕКЛЕНИЕМ /СТЕКЛОПАКЕТ/ В ОДИНАРНОМ ПЕРЕПЛЕТЕ ИЗ КОМБИНИРОВАННЫХ ПРОФИЛЕЙ

РАБОЧИЕ ЧЕРТЕЖИ

23859
ЦЕНА 1-82

gost.e-ecolog.ru

ЦЕНТРАЛЬНЫЙ ИНСТИТУТ ТИПОВОГО ПРОЕКТИРОВАНИЯ
ГОССТРОЯ СССР

Москва. А-445. Смольная ул 22

Сдано в печать VIII 1989 года

Заказ № 8651 Тираж 5520 экз.

ТИПОВЫЕ СТРОИТЕЛЬНЫЕ КОНСТРУКЦИИ, ИЗДЕДИЯ И УЗЛЫ

СЕРИЯ 1.436.4-20

ОКНА С ПЕРЕПЛЕТАМИ ИЗ АЛЮМИНИЕВЫХ СПЛАВОВ ДЛЯ ПРОИЗВОДСТВЕННЫХ ЗДАНИЙ

Выпуск 2

ОКНА С ДВОЙНЫМ ОСТЕКЛЕНИЕМ /СТЕКЛОПАКЕТ/ В ОДИНАРНОМ ПЕРЕПЛЕТЕ ИЗ КОМБИНИРОВАННЫХ ПРОФИЛЕЙ

РАБОЧИЕ ЧЕРТЕЖИ

РАЗРАБОТАНЫ

ЦНИИпроектлегконструкция

Заместитель главного инженера — В.А. Новиков

Заведующий ОАК-1 — В.Н. Спиров

Главный конструктор проекта — М.И. Новикова

ЦНИИпромзданий

Заместитель директора по научной работе — С.М. Еликин

Заведующий отделом стен и светопрозрачных ограждений — Ю.П. Александров

Главный специалист — С.К. Стрелков

Утверждены Главным Управлением организации проектирования Госстроя СССР, письмо №4/15-928 от 16 июня 1989г.

Введены в действие приказом №56 ЦНИИпроектлегконструкции от 30.03.89г.

© ЦИТП Госстроя СССР, 1989

Обозначение	Наименование	Стр.
1.436.4-20.2-00.00ПЗ	Пояснительная записка	2
1.436.4-20.2-10.00	Окно распашное ОПК12-ХХР	5
1.436.4-20.2-11.00	Коробка К1... К4	6
1.436.4-20.2-11.01	Вкладыш угловой	7
1.436.4-20.2-12.00	Створка С-1... С-2	7
1.436.4-20.2-20.00	Окно распашное ОПК18-ХХР	8
1.436.4-20.2-21.00	Коробка К5... К8	9
1.436.4-20.2-30.00	Окно распашное ОПК24-ХХР	10
1.436.4-20.2-31.00	Коробка К9... К12	12
1.436.4-20.2-40.00	Окно неоткрываемое ОПК12-ХХН	13
1.436.4-20.2-41.00	Коробка К13... К16	14
1.436.4-20.2-50.00	Окно неоткрываемое ОПК18-ХХН	15
1.436.4-20.2-51.00	Коробка К17... К20	16
1.436.4-20.2-60.00	Окно неоткрываемое ОПК24-ХХП	17
1.436.4-20.2-61.00	Коробка К21... К24	18
1.436.4-20.2-70.00	Узлы 1,2,3	19
1.436.4-20.2-80.00	Узлы 4,5,6,7,8,9	20
1.436.4-20.2-90.00	Узлы 10,11,12,13	21
1.436.4-20.2-100.00	Узлы 14,15,16,17,18	22

Зав.отд.	Спиров		10.1.89
Н.контр.	Чиркова		9.1.89
Т.контр.			
Гл.конст.	Новикова		5.1.89
Зав.сект.	Матвеева		3.1.89
Констр.	Косарева		2.1.89

Содержание

Стадия	Лист	Листов
Р		1

ЦНИИпроектлегконструкция

Инв.№ подл. | Подпись и дата | Взам. инв.№

1. ВВЕДЕНИЕ

1.1. Настоящий выпуск г „Окна с двойным остеклением (стеклопакет) в одинарном переплете из комбинированных профилей" содержит: описание конструктивных решений окон с двойным остеклением (стеклопакет) в одинарном переплете из комбинированных профилей, требования к материалам, используемым для их изготовления, указания по изготовлению окон, номенклатуру и рабочие чертежи окон.

2. КОНСТРУКТИВНЫЕ РЕШЕНИЯ

2.1. Оконные переплеты изготавливаются из комплекта алюминиевых прессованных профилей, состоящего из 13 типоразмеров (четыре из которых приме-

Зав.отд.	Спиров		10.1.89
Н.контр	Чиркова		9.1.89
Т.контр			
Гл.конст	Новикова		5.1.89
Зав.сект	Матвеева		3.1.89
Констр	Косарева		2.1.89

1.436.4-20.2-00.00ПЗ

Пояснительная записка

Стадия	Лист	Листов
Р	1	3

ЦНИИпроектлегконструкция

няются в механических приборах).

2.2. Окна имеют два пояса притворов. Уплотнение притворов обеспечивается двумя типами резиновых прокладок. Герметизация остекления осуществляется одним типом резиновой профильной прокладки, которая устанавливается в пазы основного несущего профиля и защелки.

2.3. Представленные в проекте конструкции окон оснащены распашными створками (на нижнем подвесе).

2.4. Алюминиевые коробки и створки запроектированы из комбинированных профилей, состоящих из двух алюминиевых профилей-обмицовок и закатанного между ними термовкладыша из полиэтилена низкого давления марки 204-15 по ГОСТ 16338-85 или другого материала, не уступающего по своим физико-механическим свойствам материалу указанной марки.

2.5. Открывание, закрывание и фиксация створок осуществляется механическими приборами, установка и номенклатура которых предетавлена в выпуске 5

2.6. Маркировка, расчетные данные, краткая характеристика окон даны в пояснительной записке выпуска 0.

2.7. Представленные в выпуске окна устанавливаются в отдельные и ленточные проемы в стены из легкобетонных панелей, кирпича и трехслойных панелей

3 МАТЕРИАЛЫ

3.1. Материал алюминиевых прессованных профилей — сплав АД31Т5 по ГОСТ 22233-83.

3.2. Материал угловых вкладышей АЛ9 по ГОСТ 2685-75

Инв.№ подл. | Подпись и дата | Взам. инв.№

3.3. Прокладки для уплотнения стеклопакетов предусмотрены из озоно-свето-морозостойкой резины черного цвета марки НО 68-1 по ТУ 38 1051082-86 средней твердости (55-60 по Шору), с температурным интервалом применения от минус 50°С до плюс 100°С.

3.4. Термовкладыш предусмотрен из полиэтилена низкого давления марки 204-15 ГОСТ 16338-85Е или другого материала, не уступающего по своим физико-механическим свойствам материалу указанной марки.

3.5. Прокладки под стеклопакеты приняты из полиэтилена низкого давления марки 204-15 по ГОСТ 16338-85Е. Допускается изготовление прокладок из твердого, ровного, хорошо обработанного, антисептированного дерева (сосны, березы, дуба, вяза).

3.6. В качестве светопрозрачного заполнения окон применяются стеклопакеты толщиной 23 мм (с воздушной прослойкой 15 мм и двумя стеклами толщиной 4 мм). Технические требования на стеклопакеты по ГОСТ 24866-81.

4. УКАЗАНИЯ ПО ИЗГОТОВЛЕНИЮ

4.1. Изготовление конструкций окон должно производиться на специализированных заводах строительных алюминиевых конструкций.

4.2. Перед массовым изготовлением одноименных изделий изготавливается опытный образец, который утверждается, как эталон, на котором отрабатывается вся техническая документация.

4.3. Элементы окон, изготовленные из алюминиевых профилей, должны анодироваться.

4.4. Доставленные к месту монтажа окна должны иметь полную заводскую готовность, т.е. полностью укомплектованы алюминиевыми защелками, резиновыми уплотнителями, приборами открывания и элементами крепления.

4.5. Установка остекления должна осуществляться с применением опорных и фиксирующих прокладок в соответствии с приведенными схемами в выпуске 0 данной серии

Рис.1

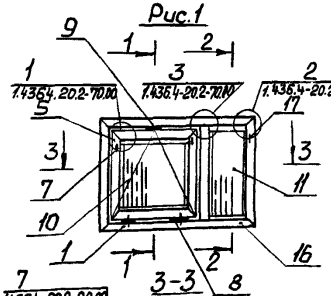

1-1



2-2

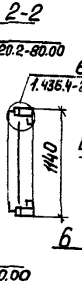

Рис.2
Остальное - см. Рис.1

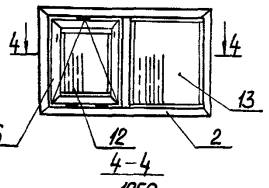

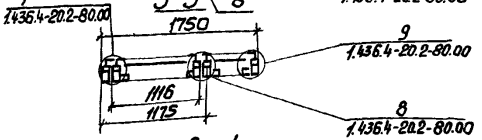

4-4

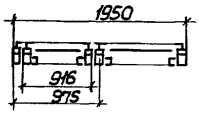

Рис.4
Остальное - см. Рис.1

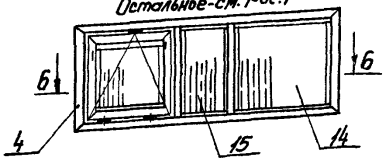

Рис.3
Остальное - см. Рис.1

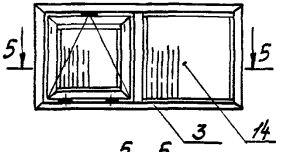

5-5

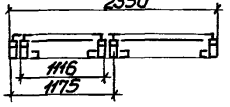

6-6

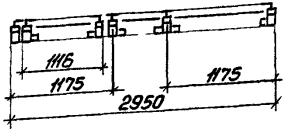

Поз.	Наименование	Кол. на 1.436.4-20.2-10.00				Обозначение
		-	01	02	03	
1	Коробка К-1	1				1.436.4-20.2-11.00
2	К-2		1			
3	К-3			1		
4	К-4				1	
5	Створка С-1	1		1	1	1.436.4-20.2-12.00
6	С-2		1			
7	Шпингалет врезной	2	2	2	2	1.436.4-20.5-01
8	Петля	2	2	2	2	1.436.4-20.5-04
9	Ограничитель	1	1	1	1	1.436.4-20.5-05
	Стеклопакет S=23мм					
10	970х1020мм	1		1	1	
11	1055х510мм	1				
12	970х820мм		1			
13	1055х910мм		1			
14	1055х1110мм			1	1	
15	1055х555мм				1	
16	Прокладка уплотняющая ПО-1	4	4	4	6	1.436.4-20.0-09
17	Прокладка фиксирующая ПФ2	4	4	4	6	1.436.4-20.0-12
	Масса кг	55,7	60,15	70,91	87,95	

Схемы окон показаны из помещения

Схемы установки прокладок поз.16; 17 см. выпуск 0.

Технические требования на стеклопакеты по ГОСТ 24866-81.

Технические требования на окна по ГОСТ 21519-84.

Обозначение	Марка	Рис.
1.436.4-20.2-10.00	ОПК12-18Р	1
-01	ОПК12-20Р	2
-02	ОПК12-24Р	3
-03	ОПК12-30Р	4

Зав.отд.	Спиров		12.1.89
Н. Контр.	Чиркова		9.1.89
Т. Контр.			
Конструктор	Новикова		5.1.89
Зав.сект.	Матвеева		3.1.89
Конструктор	Косарева		2.1.89

1.436.4-20.2-10.00

Окно распашное ОПК-12-ХХР

Стадия	Лист	Листов
Р		1

ЦНИИпроектлегконструкция

Инв.№подл. | Подп. и дата | Взам.инв.№

Рис.1

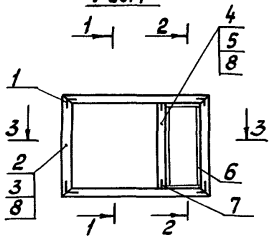

1-1

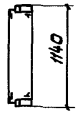

2-2

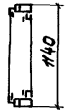

Рис.2
Остальное см. Рис.1

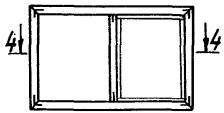

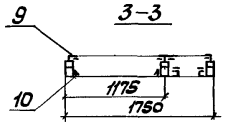

3-3

4-4

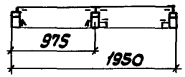

Рис.4
Остальное - см. Рис.1

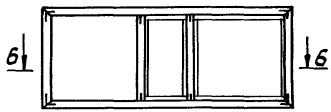

Рис.3
Остальное - см. Рис.1

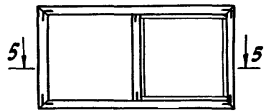

6 - 6

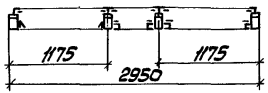

5 - 5

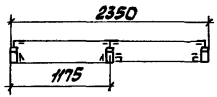

Поз.	Наименование	Кол. на 1.436.4-20.2-11.00				Обозначение	Примечание
		—	01	02	03		
1	Вкладыш угловой	4	4	4	4	1.436.4-20.2-11.01	
	Профили алюминиевые						
2	А - 1260	5,78	6,18	6,98	8,18		М
3	Б - 425	5,78	6,18	6,98	8,18		М
4	А - 1262	1,08	1,08	1,08	2,16		М
5	ПА - 1110	1,08	1,08	1,08	2,16		М
6	ПА - 1192	3,13	3,93	4,33	7,55		М
7	ПА - 123	0,06	0,06	0,06	0,12		М
8	Профиль термовкладыша ПР33а	6,86	7,26	8,06	10,34		М
	Профили резиновые						
9	ПР-78	10,58	11,88	13,08	19,52		М
10	ПР-45В	4,42	4,02	4,42	4,42		М
	Масса, кг	14,22	15,17	16,75	22,05		

Обозначение	Марка	Рис.
1.436.4-20.2-11.00	К-1	1
-01	К-2	2
-02	К-3	3
-03	К-4	4

Зав.отд.	Спиров		12.1.89
Н. Контр.	Чуркова		9.1.89
Т. Контр.			
Гл. Констр.	Новикова		5.1.89
Зав.сект.	Матвеева		5.1.89
Констр.	Косарева		2.1.89

1.436.4-20.2-11.00

Коробка К-1... К-4

Стадия	Лист	Листов
Р		1

ЦНИИпроектлегконструкция

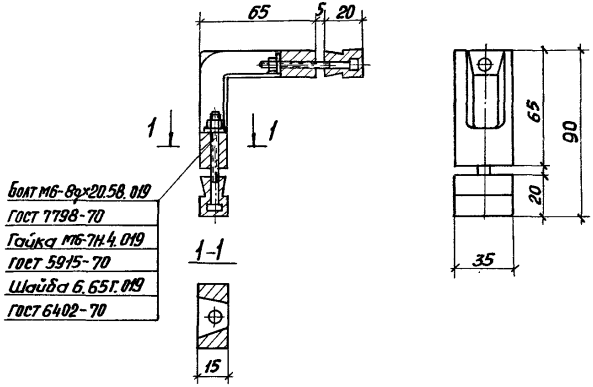

Материал-АЛ9 ГОСТ2685-75

Масса-0,135кг.

Зав.отд.	Спиров		12/I.89	1.436.4-20.2-11.01
Н. Контр.	Чиркова		9.I.89	
Т. Контр.				
Гл. Констр.	Новикова		5.I.89	Вкладыш угловой
Зав.сект.	Матвеева		3.I.89	
Разраб.	Косарева		2.I.89	

Стадия	Лист	Листов
Р		1

ЦНИИпроектлегконструкция

Взам. инв.№ | Подп. и дата | Инв.№ подл.

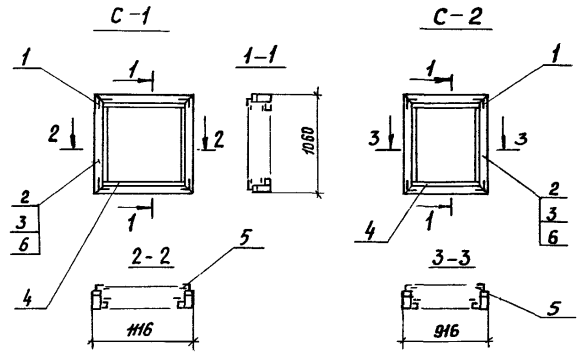

Марка	Поз.	Наименование	Кол.	Обозначение	Масса, кг
С-1	1	Вкладыш угловой	4	1.436.4-20.2-11.01	9,3
		Профили алюминиевые			
	2	А-1259 ℓ=4190мм	1		
	3	ПА-205а ℓ=4190мм	1		
	4	ПА-1192 ℓ=3960мм	1		
	5	Профиль резиновый ПР-78 ℓ=7900мм	1		
	6	Профиль термовкладыша ПР-33а ℓ=4190мм	1		
С-2	1	Вкладыш угловой	4		8,24
		Профили алюминиевые			
	2	А-1259 ℓ=3790мм	1		
	3	ПА-205а ℓ=3790мм	1		
	4	ПА-1192 ℓ=3560мм	1		
	5	Профиль резиновый ПР-78 ℓ=7120мм	1		
	6	Профиль термовкладыша ПР-33а ℓ=3790мм	1		

Зав.отд.	Спиров		12/I.89	1.436.4-20.2-12.00
Н. Контр.	Чиркова		9.I.89	
Т. Контр.				
Гл. Констр.	Новикова		5.I.89	Створка С-1...С-2
Зав.сект.	Матвеева		3.I.89	
Констр.	Косарева		2.I.89	

Стадия	Лист	Листов
Р		1

ЦНИИпроектлегконструкция

Взам. инв.№ | Подп. и дата | Инв.№ подл.

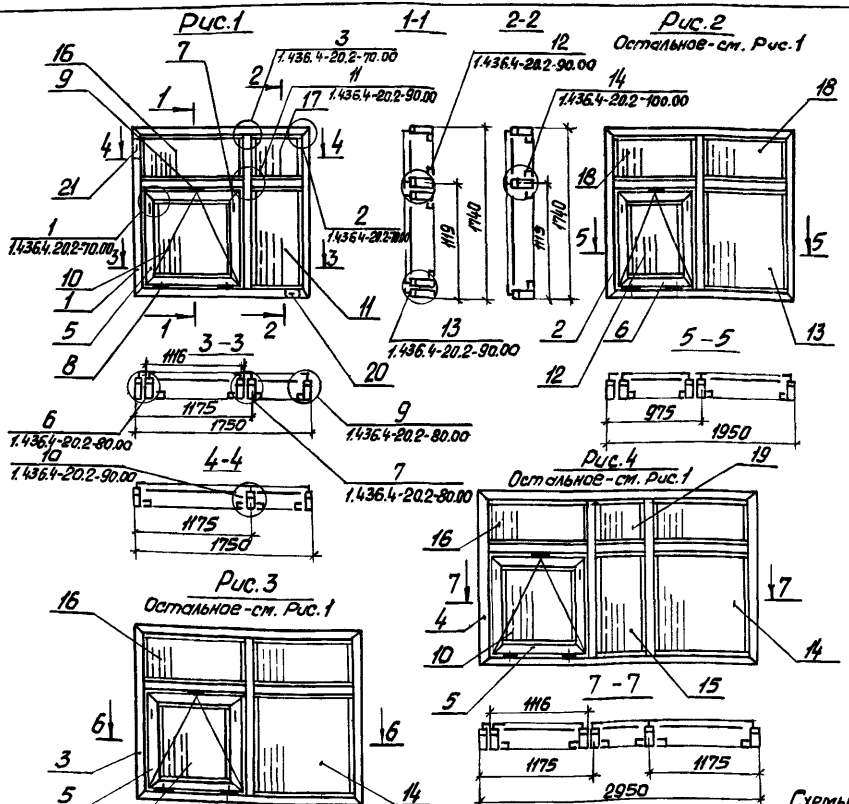

Поз.	Наименование	Кол. на 1.436.4-20.2-20.00 —	01	02	03	Обозначение
1	Коробка К-5	1				
2	К-6		1			
3	К-7			1		1.436.4-20.2-21.00
4	К-8				1	
5	Створка С-1	1		1	1	
6	С-2		1			1.436.4-20.2-12.00
7	Шпингалет врезной	2	2	2	2	1.436.4-20.5-01
8	Петля	2	2	2	2	1.436.4-20.5-04
9	Ограничитель	1	1	1	1	1.436.4-20.5-05
	Стеклопакет δ=23мм					
10	970×1020мм	1		1	1	
11	1055×510мм	1				
12	970×820мм		1			
13	1055×910мм		1			
14	1055×1110мм			1	1	
15	1055×555мм				1	
16	555×1110мм	1		2	2	
17	555×510мм	1	-			
18	555×910мм		2			
19	555×555мм				1	
20	Прокладка опорная ПО-1	8	8	8	12	1.436.4-20.0-09
21	Прокладка фиксирующая ПФ-2	8	8	8	12	1.436.4-20.0-12
	Масса, кг	82,15	89,36	105,61	131,7	

Обозначение	Марка	Рис.
1.436.4-20.2-20.00	ОПК 18-18Р	1
-01	ОПК 18-20Р	2
-02	ОПК 18-24Р	3
-03	ОПК 18-30Р	4

Схемы окон показаны из помещения
Схемы установки прокладок поз. 20; 21-см. выпуск 0.
Технические требования на стеклопакеты по ГОСТ 24866-81
Технические требования на окна по ГОСТ 21519-84

Зав. отд.	Спиров		5.7.89
Н. контр.	Чиркова		5.7.89
Т. контр.			
Гл. констр.	Новикова		5.7.89
Зав. сект.	Матвеева		5.7.89
Констр.	Косарева		5.7.89

1.436.4-20.2-20.00

Окно распашное
ОПК 18-ХХР

Стадия	Лист	Листов
Р		1

ЦНИИпроектлегконструкция

Рис.1

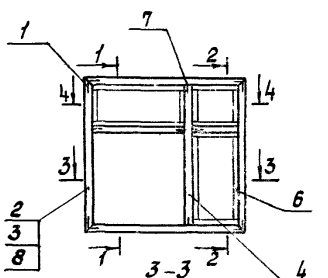

1-1

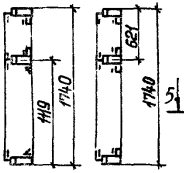

2-2

Рис.2

Остальное - см. Рис.1

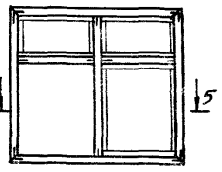

3-3

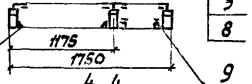

5-5

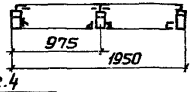

4-4

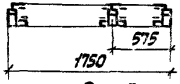

Рис.3

Остальное - см. Рис.1

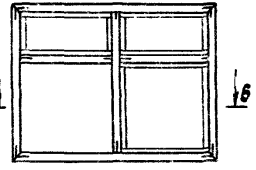

6-6

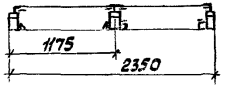

Рис.4

Остальное - см. рис.1

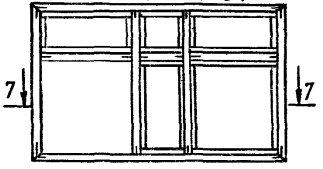

7-7



Поз.	Наименование	Кол. на 1.436.4-20.2-21.00 —	01	02	03	Обозначение	Примечание
1	Вкладыш угловой	4	4	4	4	1.436.4-20.2.101	
	Профили алюминиевые						
2	А - 1260	6,98	7,38	8,18	9,28		м
3	Б - 425	6,98	7,38	8,18	9,28		м
4	А - 1262	3,35	3,57	3,97	6,25		м
5	ПА - 1110	3,35	3,57	3,87	6,25		м
6	ПА - 1192	8,61	9,81	11,01	16,46		м
7	ПА - 123	0,17	0,17	0,17	0,23		м
8	Профиль термовкладыша пр33а	10,33	10,95	12,15	15,53		м
	Профили резиновые						
9	ПР - 78	21,64	23,64	26,44	37,34		м
10	ПР - 45В	4,42	4,42	4,42	4,42		м
	Масса, кг	22,59	24,08	26,71	34,86		

Обозначение	Марка	Рис.
1.436.4-20.2-21.00	К-5	1
-01	К-6	2
-02	К-7	3
-03	К-8	4

Зав.отд.	Спиров		2.7.89
Н.Контр.	Чиркова		9.7.89
Т.Контр.			
Гл.констр.	Новикова		5.7.89
Зав.сект.	Матвеева		3.7.89
Конструк.	Косарева		2.7.89

1.436.4-20.2-21.00

Коробка К-5...К-8

Стадия	Лист	Листов
Р		1

ЦНИИпроектлегконструкция

Инв.№ подл. | Подп. и дата | Взам. инв.№

Рис. 1

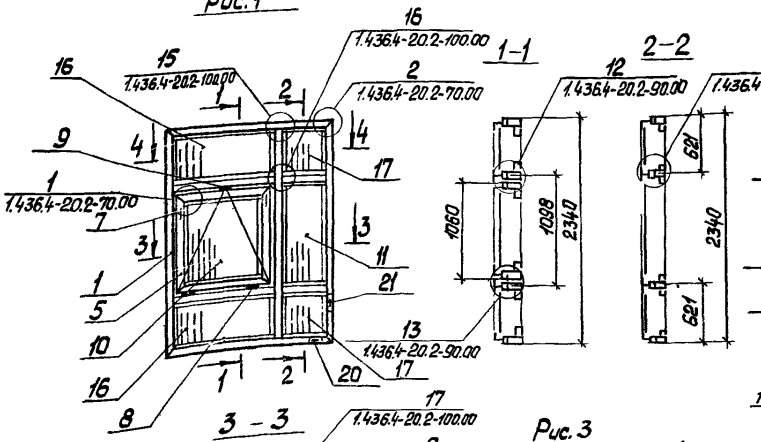

Рис. 2

Остальное - см. Рис. 1

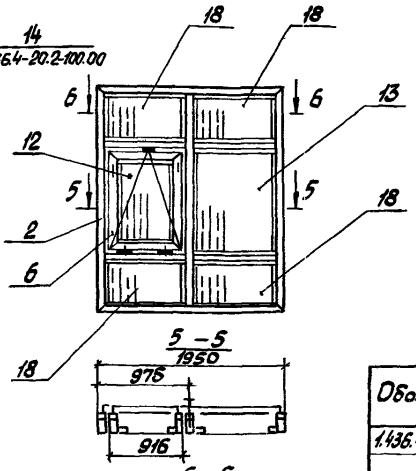

Обозначение	Марка	Рис.
1.436.4-20.2-30.00	ОПК 24-18Р	1
-01	ОПК 24-20Р	2
-02	ОПК 24-24Р	3
-03	ОПК 24-30Р	4

Рис. 3

Остальное - см. Рис. 1

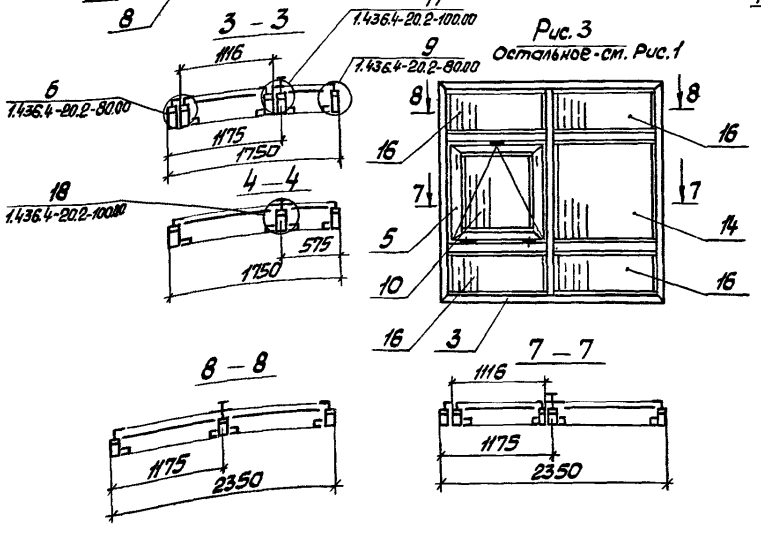

Схемы окон показаны из помещения.

Схемы установки прокладок поз. 20; 21 - см. выпуск 0.

Технические требования на стеклопакеты по ГОСТ 24866-81

Технические требования на окна по ГОСТ 21519-84

Завотд.	Спиров		9.1.89
Н. контр.	Чуркова		9.1.89
Гл. констр.			
Гл. констр.	Новикова		5.1.89
Зав. сект.	Матвеева		3.1.89
Констр.	Косарева		2.1.89

1.436.4-20.2-30.00

Окно распашное ОПК 24-ХХР

Стадия	Лист	Листов
Р	1	2

ЦНИИпроектлегконструкция

Рис.4

Остальное - см. Рис.1

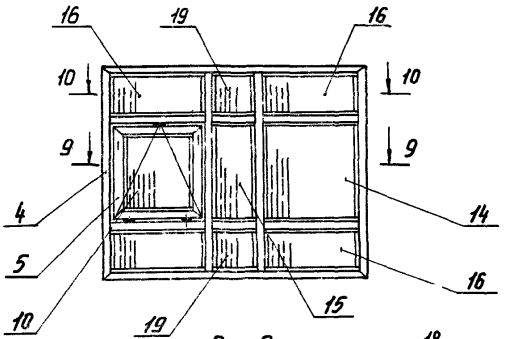

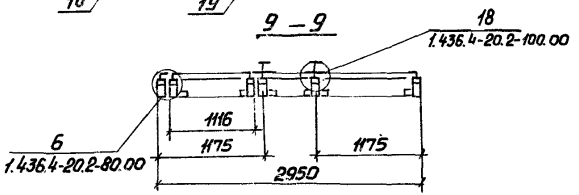

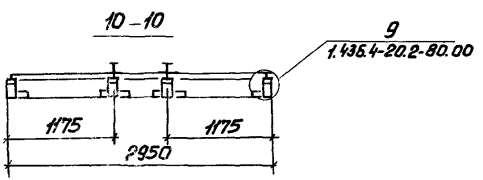

Поз.	Наименование	Кол. на 1.436.4-20.2-30.00				Обозначение
		–	01	02	03	
1	Коробка К-9	1				1.436.4-20.2-31.00
2	К-10		1			
3	К-11			1		
4	К-12				1	
5	Створка С-1	1		1	1	1.436.4-20.2-12.00
6	С-2		1			
7	Шпингалет врезной	2	2	2	2	1.436.4-20.5-01
8	Петля	2	2	2	2	1.436.4-20.5-04
9	Ограничитель	1	1	1	1	1.436.4-20.5-05
	Стеклопакет δ=23мм					
10	970 × 1020 мм	1		1	1	
11	1055 × 510 мм	1				
12	970 × 820 мм		1			
13	1055 × 910 мм		1			
14	1055 × 1110 мм			1	1	
15	1055 × 555 мм				1	
16	555 × 1110 мм	2		4	4	
17	555 × 510 мм	2				
18	555 × 910 мм		4			
19	555 × 555 мм				2	
20	Прокладка опорная ПО-1	12	12	12	18	1.436.4-20.0-09
21	Прокладка фиксирующая ПФ-2	12	12	12	18	1.436.4-20.0-12
	Масса, кг	110,11	120,21	141,6	178,27	

Инв. № подл. | Подп. и дата | Взам. инв. №

Рис.1

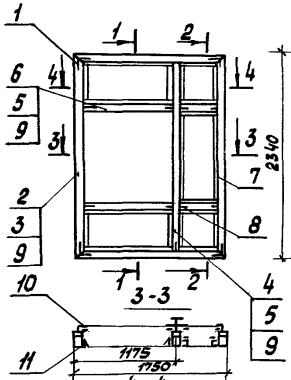

1-1

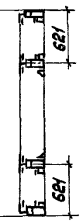

2-2

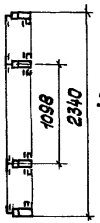

Рис.2
Остальное-см. Рис.1

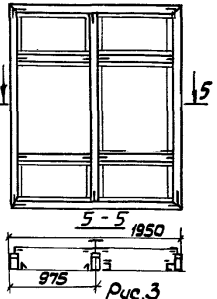

Рис.3
Остальное-см. Рис.1

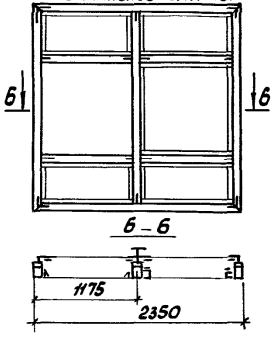

Рис.4
Остальное-см. Рис.1

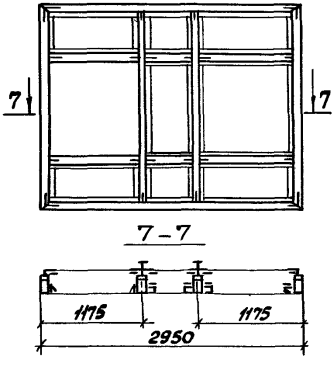

Обозначение	Марка	Рис.
1.436.4-20.2-31.00	К-9	1
-01	К-10	2
-02	К-11	3
-03	К-12	4

Поз.	Наименование	кол. на 1.436.4-20.2-31.00 -	01	02	03	Обозначение	Примечание
1	Вкладыш угловой	4	4	4	4	1.436.4-20.2-11.01	
	Профили алюминиевые						
2	А-1260	8,18	8,58	9,38	10,58		м
3	Б-425	8,18	8,58	9,38	10,58		м
4	А-1263	2,28	2,28	2,28	4,56		м
5	ПА-1110	5,62	6,02	6,82	10,25		м
6	А-1262	3,34	3,74	4,54	5,69		м
7	ПА-1192	14,09	15,69	17,89	23,37		м
8	ПА-123	0,3	0,3	0,3	0,46		м
9	Профиль термовкладыша ПР-33а	13,80	14,60	16,20	20,83		м
	Профили резиновые						
10	ПР-78	32,60	35,40	39,80	55,16		м
11	ПР-458	4,42	4,02	4,42	4,42		м
	Масса, кг	32,49	34,65	37,99	50,77		

Зав.отд.	Спиров		12.89
Н.контр.	Чуркова		9.1.89
Т.контр.			
Гл.констр.	Новикова		5.1.89
Зав.сект.	Матвеева		5.1.89
Констр.	Кокарева		2.1.89

1.436.4-20.2-31.00

Каробка К-9...К-12

Стадия	Лист	Листов
Р		1

ЦНИИпроектлегконструкция

Рис.1

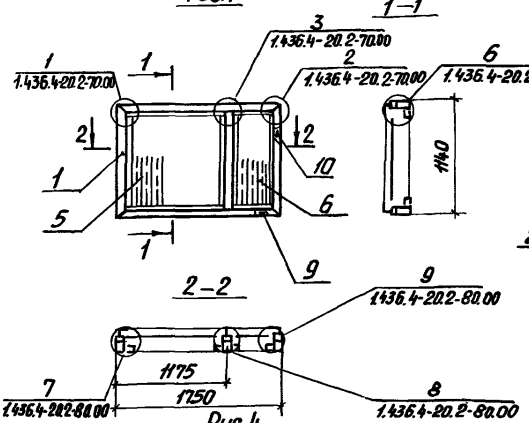

Рис.2
Остальное-см. Рис.1

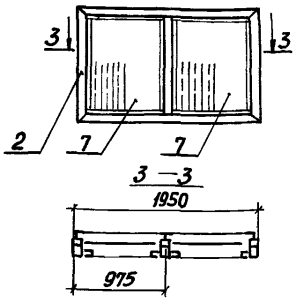

Рис.4
Остальное-см. Рис.1

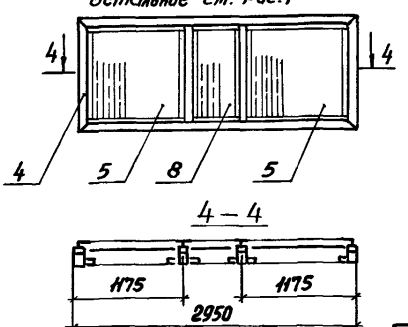

Рис.3
Остальное-см. Рис.1

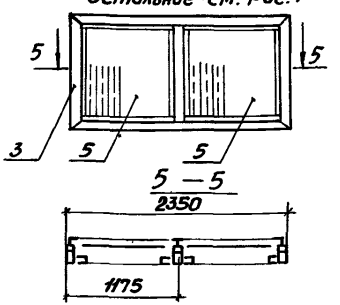

Поз.	Наименование	Кол. на 1.436.4-20.2-40.00				Обозначение
		-	01	02	03	
1	Коробка К-13	1				1.436.4-20.2-41.00
2	К-14		1			
3	К-15			1		
4	К-16				1	
	Стеклопакет S=23мм					
5	1055х1110мм	1		2	2	
6	1055х510мм	1				
7	1055х910мм		2			
8	1055х555мм				1	
9	Прокладка опорная по-1	4	4	4	6	1.436.4-20.0-09
10	Прокладка фиксирующая ПФ-2	4	4	4	6	1.436.4-20.0-12
	Масса, кг	49,65	54,75	64,87	81,91	

Схемы окон показаны из помещения.

Схемы установки прокладок поз.9;10-см выпуск 0.

Технические требования на стеклопакеты по ГОСТ 24866-81

Технические требования на окна по ГОСТ 21519-84

Обозначение	Марка	Рис.
1.436.4-20.2-40.00	ОПК12-18Н	1
-01	ОПК12-20Н	2
-02	ОПК12-24Н	3
-03	ОПК12-30Н	4

Зав. отд.	Спиров		2.1.89
Н. контр.	Чиркова		2.1.89
Т. контр.			
Гл. констр.	Новикова		2.1.89
Зав. сект.	Матвеева		2.1.89
Констр.	Косарева		2.1.89

1.436.4-20.2-40.00

Окно неоткрываемое ОПК12-ХХН

Стадия	Лист	Листов
Р		1

ЦНИИпроектлегконструкция

Инв.№подл. | Подп. и дата | Взам.инв.№

Рис.1

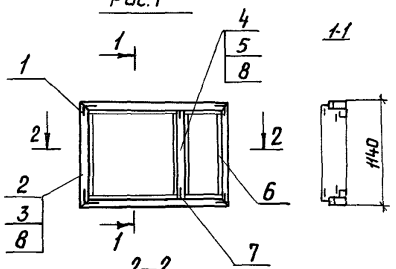

Рис.2
Остальное - см. Рис.1

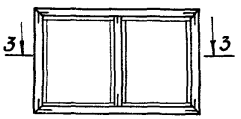

3-3

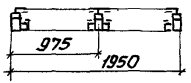

Рис.4
Остальное - см. Рис.1

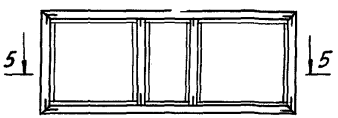

5-5

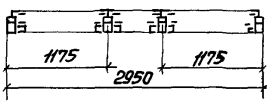

Рис.3
Остальное - см. Рис.1

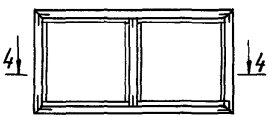

4-4

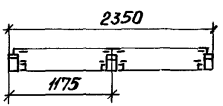

Поз.	Наименование	Кол. на 1.436.4-20.2-41.00 -	01	02	03	Обозначение	Примечание
1	Вкладыш угловой	4	4	4	4	1.436.4-20.2.11.01	
	Профили алюминиевые						
2	А-1260	5,78	6,18	6,98	8,18		м
3	Б-425	5,78	6,18	6,98	8,18		м
4	А-1262	1,08	1,08	1,08	2,16		м
5	ПА-1110	1,08	1,08	1,08	2,16		м
6	ПА-1192	7,46	7,95	8,66	11,88		м
7	ПА-123	0,06	0,06	0,06	0,12		м
	Профиль термовкладыша						
8	ПР-33а	6,86	7,26	8,06	10,34		м
	Профиль резиновый						
9	ПР-78	14,92	15,90	17,32	23,76		м
	Масса, кг	15,35	16,25	17,89	23,19		

Обозначение	Марка	Рис.
1.436.4-20.2-41.00	К-13	1
-01	К-14	2
-02	К-15	3
-03	К-16	4

Зав. отд.	Спиров		19.1.89
Н. Контр.	Чиркова		9.1.89
Т. Контр.			
Гл. констр.	Новикова		5.1.89
Зав. сект.	Матвеева		3.1.89
Констр.	Косарева		2.1.89

1.436.4-20.2-41.00

Коробка К-13... К-16

Стадия	Лист	Листов
Р		1

ЦНИИпроектлегконструкция

Рис.1

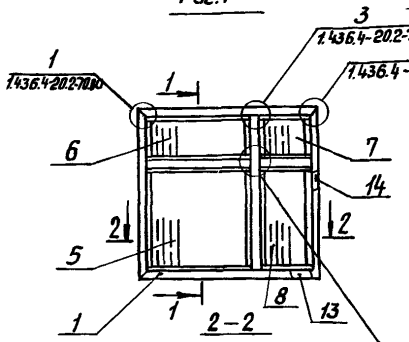

1-1

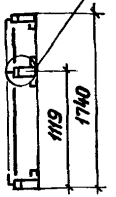

Рис.2
Остальное - см. Рис.1

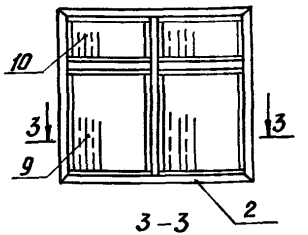

3-3

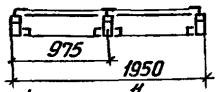

Рис.3
Остальное - см. Рис.1

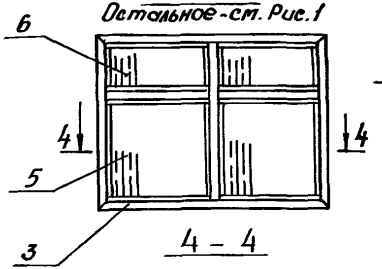

4-4

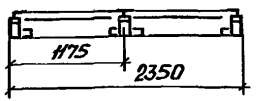

Рис.4
Остальное - см. Рис.1

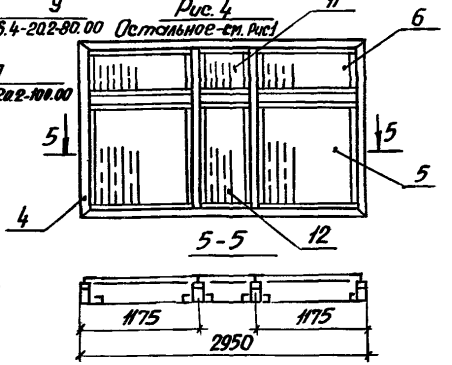

Поз.	Наименование	Кол. на 1.436.4-20.2-51.00 –	01	02	03	Обозначение
1	Коробка К-17	1				1.436.4-20.2-51.00
2	К-18		1			
3.	К-19			1		
4	К-20				1	
	Стеклопакет S=23мм					
5	1055×1110мм	1		2	2	
6	555×1110мм	1		2	2	
7	555×510мм	1				
8	1055×510мм	1				
9	1055×910мм		2			
10	555×910мм		2			
11	555×555мм				1	
12	1055×555мм				1	
13	Прокладка опорная по-1	8	8	8	12	1.436.4-20.0-09
14	Прокладка фиксирующая пр-2	8	8	8	12	1.436.4-20.0-12
	Масса, кг	76,13	83,9	99,57	125,66	

Схемы окон показаны из помещения.
Схемы установки прокладок поз. 13;14 - см. выпуск 0
Технические требования на стеклопакеты по ГОСТ 24866-81.
Технические требования на окна по ГОСТ 21519-84.

Обозначение	Марка	Рис.
1436.4-20.2-50.00	ОПК 18-18Н	1
-01	ОПК 18-28Н	2
-02	ОПК 18-24Н	3
-03	ОПК 18-30Н	4

Зав. отд.	Спиров		12.1.89
Н. контр.	Чиркова		9.1.89
Т. контр.			
Гл. констр.	Новикова		5.1.89
Зав. сект.	Матвеева		3.1.89
Констр.	Косарева		2.1.89

1436.4-20.2-50.00

Окно неоткрываемое
ОПК 18-ХХН

Стадия	Лист	Листов
Р		1

ЦНИИпроектлегконструкция

Инв. № подл. | Подп. и дата | Взам. инв. №

Рис.1

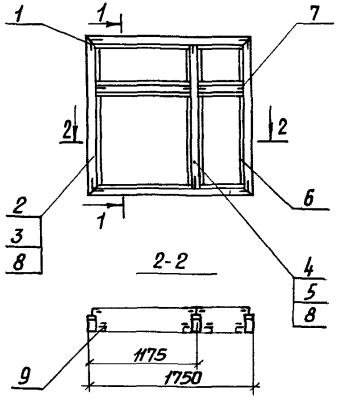

Рис.2
Остальное - см. Рис.1

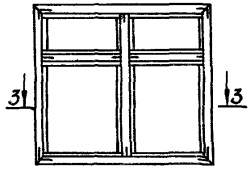

3-3

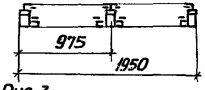

Рис.3
Остальное - см. Рис.1

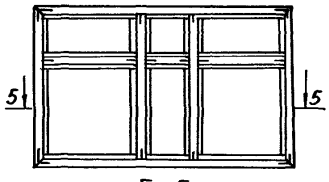

5-5

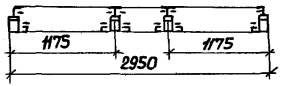

Рис.3
Остальное - см. Рис.1

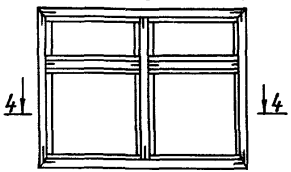

4-4

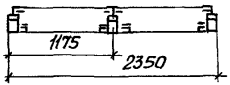

Поз.	Наименование	Кол. на 1.436.4-20.2-51.00				Обозначение	Примечание
		—	01	02	03		
1	Вкладыш угловой	4	4	4	4	1.436.4.20.2-11.01	
	Профили алюминиевые						
2	А-1260	6,98	7,38	8,18	9,28		м
3	Б-425	6,98	7,38	8,18	9,28		м
4	А-1262	3,37	3,57	3,97	6,25		м
5	ПА-1110	3,37	3,57	3,97	6,25		м
6	ПА-1192	12,94	13,74	15,34	20,19		м
7	ПА-123	0,17	0,17	0,17	0,29		м
	Профиль терковкладыша						
8	ПР-33а	10,35	10,95	12,15	15,53		м
	Профиль резиновый						1
9	ПР-78	25,88	27,18	30,68	41,58		м
	Масса, кг	23,75	25,1	27,85	36,0		

Обозначение	Марка	Рис.
1.436.4-20-2-51.00	К-17	1
-01	К-18	2
-02	К-19	3
-03	К-20	4

Зав. отд.	Спиров		6.7.89
Н. контр.	Чиркова		9.7.89
Т. контр.			
Гл. констр.	Новикова		5.7.89
Зав. сект.	Матвеева		3.7.89
Констр.	Косарева		2.7.89

1.436.4-20.2-51.00

Коробка К-17... К-20

Стадия	Лист	Листов
Р		1

ЦНИИпроектлегконструкция

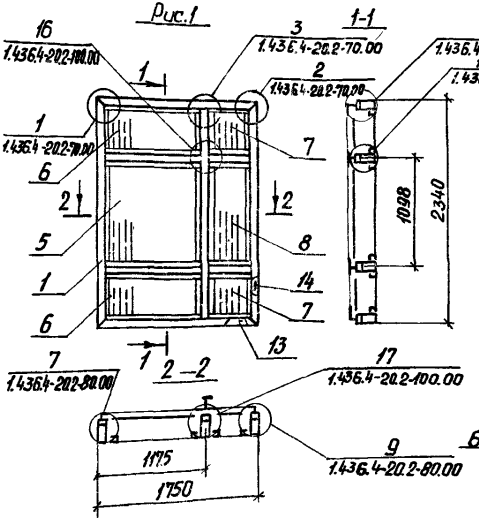

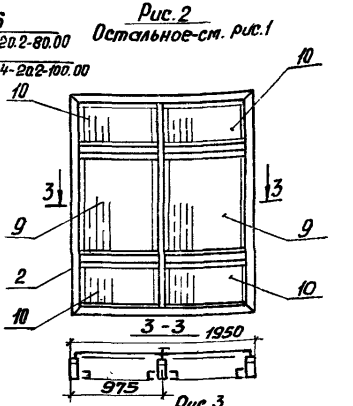

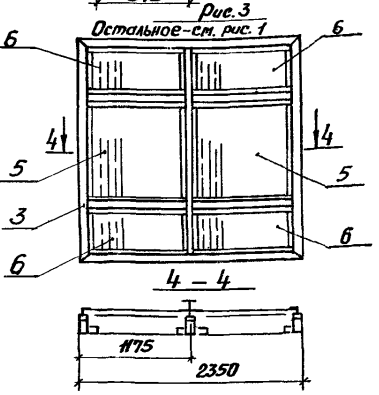

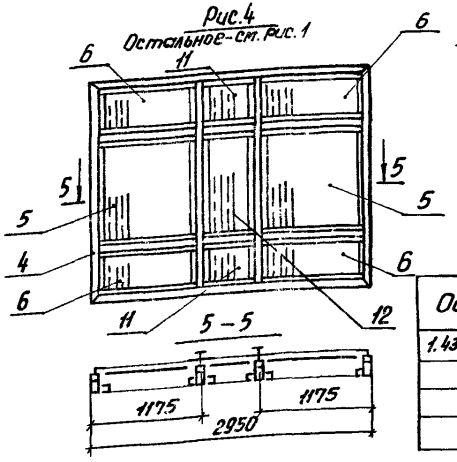

Поз.	Наименование	Кол. на 1.436.4-20.2-61.00 —	01	02	03	Обозначение
1	Коробка К-21	1				1.436.4-20.2-61.00
2	К-22		1			
3	К-23			1		
4	К-24				1	
	Стеклопакет S=23мм					
5	1055х1110мм	1		2	2	
6	555х1110мм	2		4	4	
7	555х510мм	2				
8	1055х510мм	1				
9	1055х910мм		2			
10	555х910мм		4			
11	555х555мм				2	
12	1055х555				1	
13	Прокладка опорная по-1	12	12	12	18	1.436.4-20.0-09
14	Прокладка фиксирующая по-2	12	12	12	18	1.436.4-20.0-12
	Масса кг	104,06	114,75	135,57	172,23	

Схемы окон показаны из помещения.
Схемы установки прокладок поз. 13; 14-см. выпуск 0.
Технические требования на стеклопакеты по ГОСТ 24866-81.
Технические требования на окна по ГОСТ 21519-84

Обозначение	Марка	Поз.
1.436.4-20.2-60.00	ОПК24-18Н	1
-01	ОПК24-20Н	2
-02	ОПК24-24Н	3
-03	ОПК24-30Н	4

Зав.отд.	Спиров		12.89
Н. контр.	Чуркова		9.1.89
Т. контр.			
Гл. конст.	Новикова		8.1.89
Зав. сек.	Матвеева		3.1.89
Констр.	Косарева		2.1.89

1.436.4-20.2-60.00

Окно неоткрываемое
ОПК24-ХХН

Стадия	Лист	Листов
Р		1

ЦНИИпроектлегконструкция

Инв.№подл. | Подп. и дата | Взам.инв.№

Рис. 1

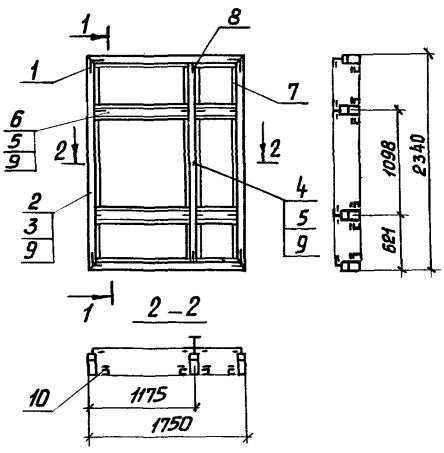

Рис. 2
Остальное см. рис. 1

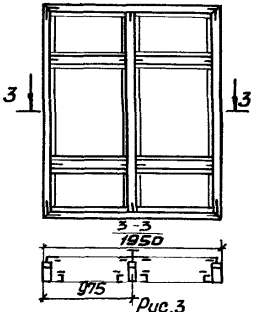

Рис. 3
Остальное - см. рис. 1

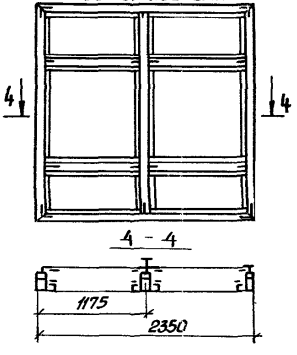

Рис. 4
Остальное - см. рис. 1

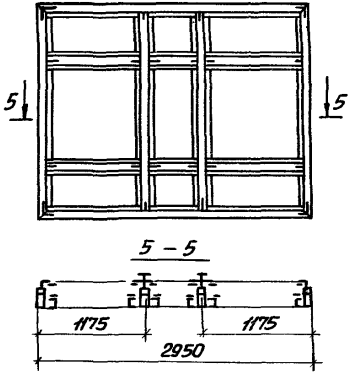

Поз.	Наименование	Кол. на 1.436.4-20.2-61.00 –	-01	-02	-03	Обозначение	Примечание
1	Вкладыш угловой	4	4	4	4	1.436.4-20.2.11.01	
	Профили алюминиевые						
2	А-1260	8,18	8,58	9,38	10,58		м
3	Б-425	8,18	8,58	9,38	10,58		м
4	А-1263	2,28	2,28	2,28	4,56		м
5	ПА-1110	5,62	6,02	6,82	10,25		м
6	А-1262	3,34	3,74	4,54	5,69		м
7	ПА-1192	18,42	19,62	22,02	27,70		м
8	ПА-123	0,3	0,3	0,3	0,46		м
9	Профиль термовкладыша ПР-33а	13,80	14,60	16,20	20,83		м
	Профиль резиновый						
10	ПР-78	36,84	39,24	44,04	55,40		м
	Масса, кг	33,62	35,67	39,13	51,68		

Обозначение	Марка	Рис.
1.436.4-20.2-61.00	К-21	1
-01	К-22	2
-02	К-23	3
-03	К-24	4

Зав.отд.	Спиров		19.1.89
Н.контр.	Чиркова		9.1.89
Т.контр.			
Гл.конст.	Новикова		5.1.89
Зав.сект.	Матвеева		9.1.89
Констр.	Косарева		2.1.89

1.436.4-20.2-61.00

Коробка К-21...К-24

Стадия	Лист	Листов
Р		1

ЦНИИпроектлегконструкция

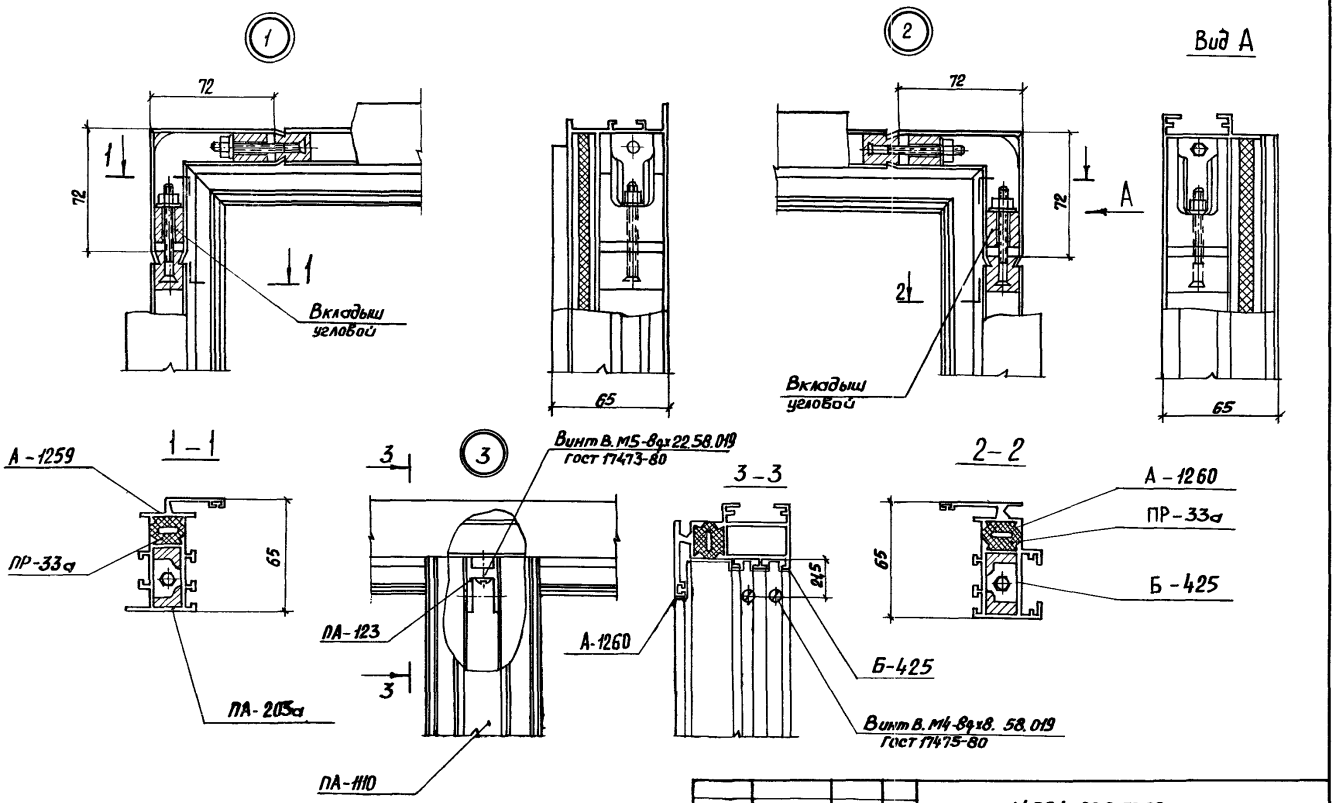

Зав.отд.	Спиров		12.89
Н. контр.	Чуркова		9.1.89
Т. контр.			
Гл. констр.	Новикова		5.1.89
Зав. сект.	Матвеева		9.1.89
Констр.	Косарева		2.1.89

1.436.4-20.2-70.00

Узлы 1;2;3

Стадия	Лист	Листов
Р		1

ЦНИИпроектлегконструкция

Инв. № подл. | Подп. и дата | Взам. инв. №

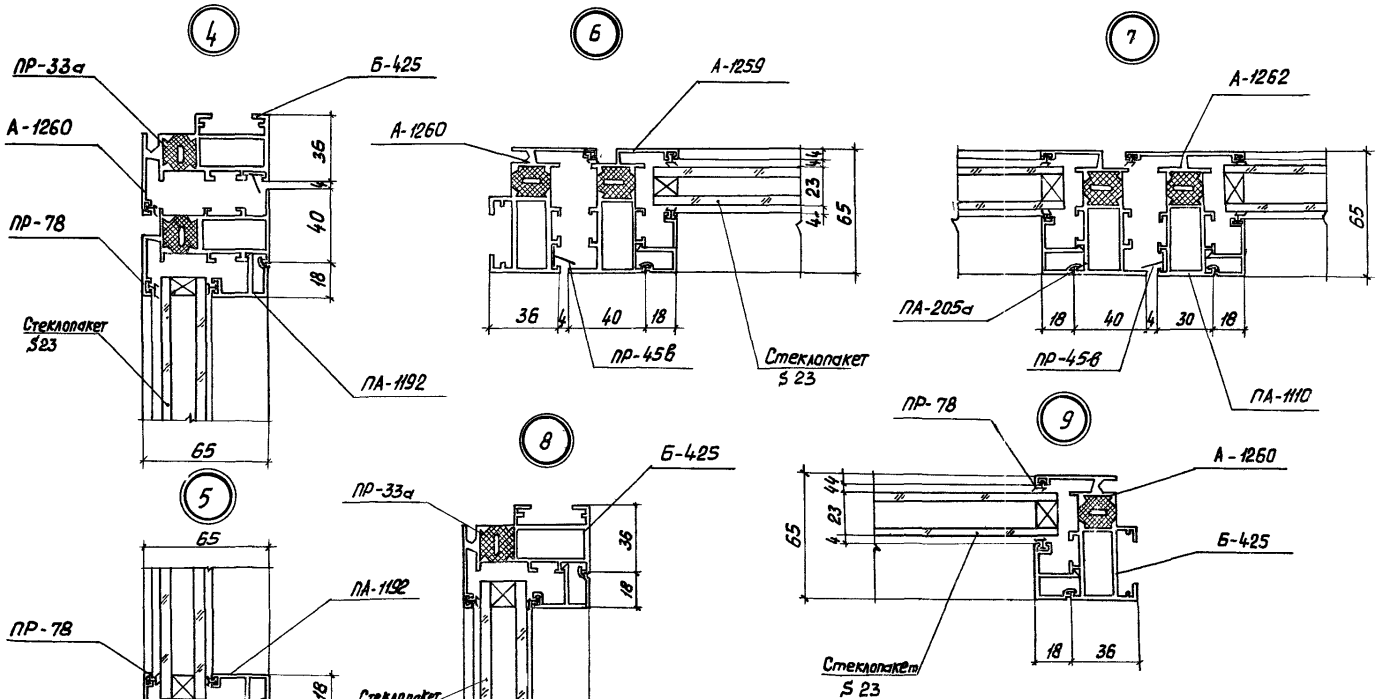

Зав.отд.	Спиров			1.436.4-20.2-80.00
Н. контр.	Чижова		9.1.89	
Т. контр.				Узлы 4; 5; 6; 7; 8; 9
Гл.констр.	Новикова		9.1.89	
Зав.сект.	Матвеева		9.1.89	
Констр.	Косарева		9.1.89	

Стадия	Лист	Листов
Р		1

ЦНИИпроектлегконструкция

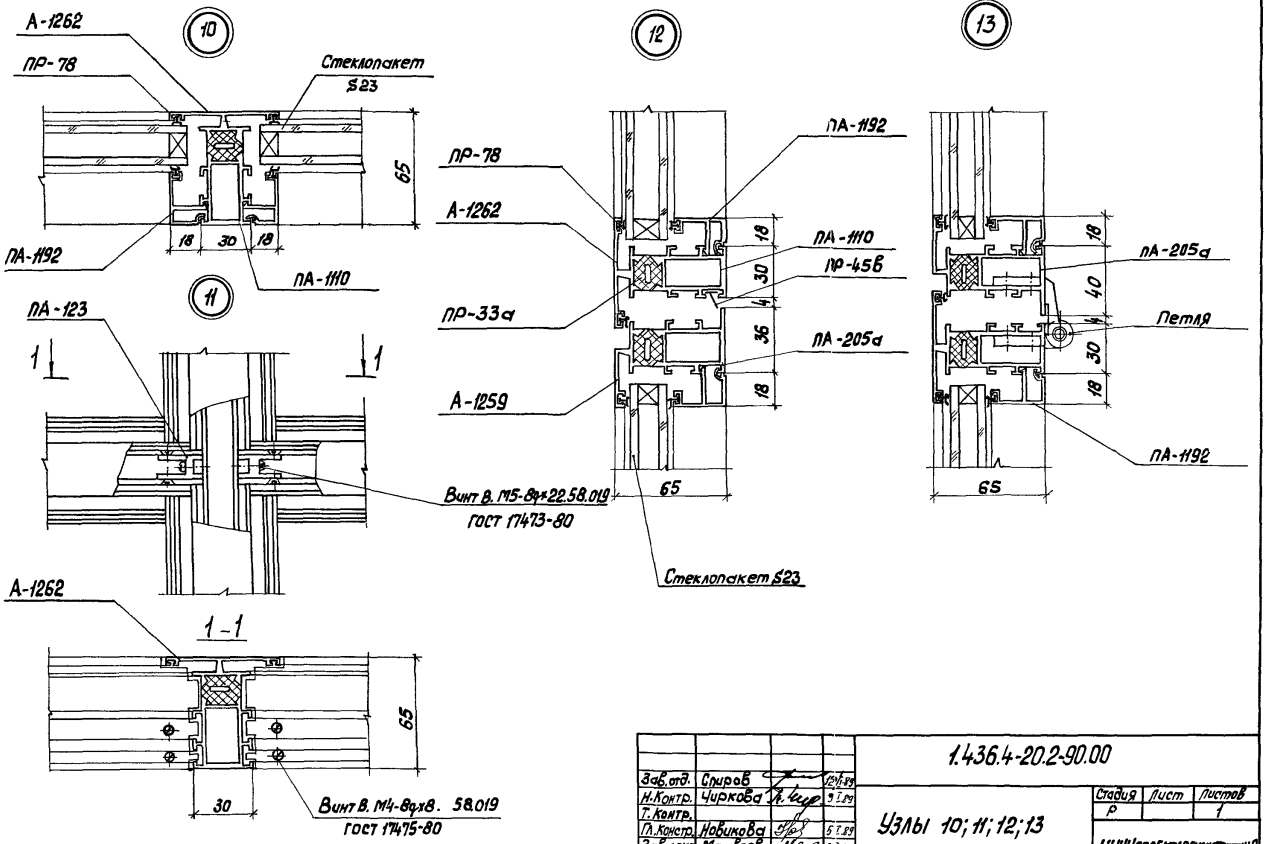

Зав.отд.	Сыров			1.436.4-20.2-90.00
Н.Контр.	Чуркова		9.1.89	
Т.Контр.				Узлы 10; 11; 12; 13
Гл.Констр.	Новикова		5.1.89	
Зав.сект.	Матвеева		3.1.89	
Констр.	Косарева		2.1.89	

Стадия	Лист	Листов
Р		1

ЦНИИпроектлегконструкция

Инв.№ подл. | Подпись и дата | Взам.инв.№

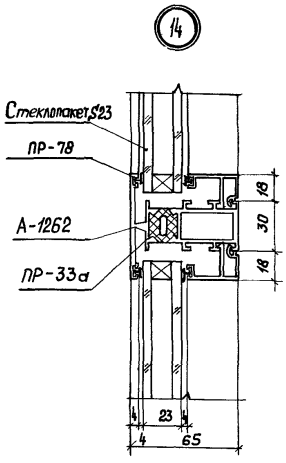

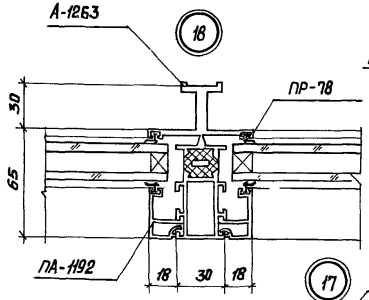

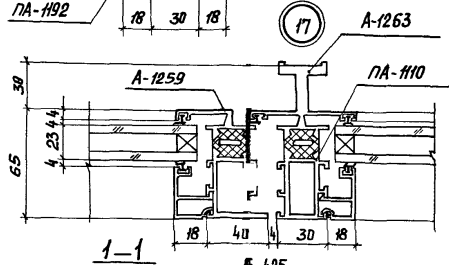

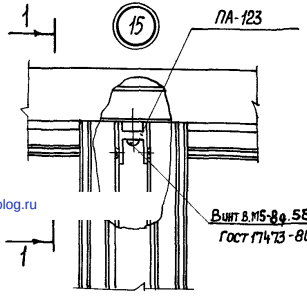

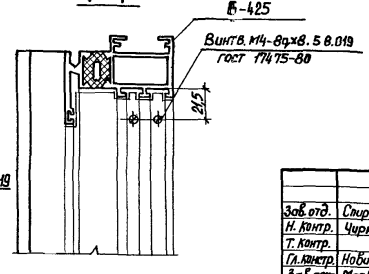

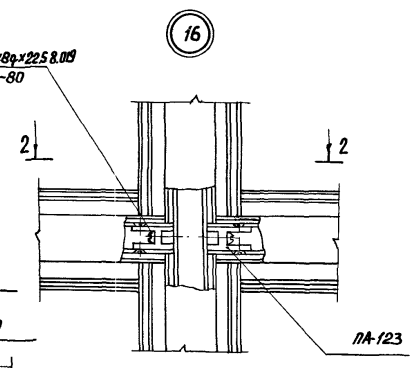

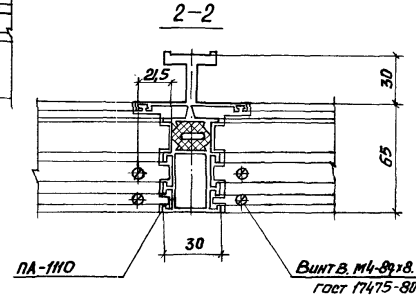

Зав.отд.	Спиров			1.436.4-20.2-100.00	
Н.контр.	Чиркова		9.89		
Т.контр.				Узлы 14; 15; 16; 17; 18	Стадия: Р; Лист: —; Листов: 1
Гл.констр.	Новикова		5.89		
Зав.сект.	Матвеева		5.89		
Констр.	Косарева		5.89		ЦНИИпроектлегконструкция

gost.e-ecolog.ru