ТИПОВЫЕ КОНСТРУКЦИИ, ИЗДЕЛИЯ И УЗЛЫ ЗДАНИЙ И СООРУЖЕНИЙ

СЕРИЯ 1.436.2-32.93

ОКНА СТАЛЬНЫЕ КОМПЛЕКТНОЙ ПОСТАВКИ ПОЭЛЕМЕНТНОЙ СБОРКИ

ДЛЯ СТРОЯЩИХСЯ И РЕКОНСТРУИРУЕМЫХ ЗДАНИЙ

С РАЗЛИЧНЫМИ СТЕНОВЫМИ ОГРАЖДЕНИЯМИ С НЕСТАНДАРТНЫМИ СВЕТОВЫМИ ПРОЕМАМИ

**ВЫПУСК 1**

МАТЕРИАЛЫ ДЛЯ ПРОЕКТИРОВАНИЯ И РАБОЧИЕ ЧЕРТЕЖИ

Ц 00120

gost.e-ecolog.ru

ТИПОВЫЕ КОНСТРУКЦИИ, ИЗДЕЛИЯ И УЗЛЫ ЗДАНИЙ И СООРУЖЕНИЙ

СЕРИЯ 1.436.2-32.93

# ОКНА СТАЛЬНЫЕ КОМПЛЕКТНОЙ ПОСТАВКИ ПОЭЛЕМЕНТНОЙ СБОРКИ

ДЛЯ СТРОЯЩИХСЯ И РЕКОНСТРУИРУЕМЫХ ЗДАНИЙ

С РАЗЛИЧНЫМИ СТЕНОВЫМИ ОГРАЖДЕНИЯМИ С НЕСТАНДАРТНЫМИ СВЕТОВЫМИ ПРОЕМАМИ

## В Ы П У С К I

МАТЕРИАЛЫ ДЛЯ ПРОЕКТИРОВАНИЯ И РАБОЧИЕ ЧЕРТЕЖИ


Разработаны

ЦНИИпроектлегконструкцией

Главный инженер — В.Д.Шишков

Начальник ООК — П.П.Кашкинов

Главный конструктор ООК — М.П.Протопопова

ЦНИИпромзданий

Зам. директора института — С.М.Гликин

Зав. отделом СО — Ю.П.Александров



Утверждены

Главпроектом Госстроя России,

письмо от 27.10.93 № 9-3-2/225.

Введены в действие с 01.01.94

ЦНИИпроектлегконструкцией,

приказ от 01.11.93 № 52

| ОБОЗНАЧЕНИЕ ДОКУМЕНТА | НАИМЕНОВАНИЕ | СТР. |
|---|---|---|
| I.436.2-32.93.I- ПЗ | Пояснительная записка | 4 |
| I.436.2-32.93I-00.01.00 | Связь СМ | 16 |
| | | |
| I.436.2-32.93I-00.01.00СБ | Связь СМ. | |
| | Сборочный чертеж | 18 |
| I.436.2-32.93I-00.01.01 | Уголок | 19 |
| I.436.2-32.93I-00.02.00 | Связь СМ2 | 20 |
| | | |
| I.436.2-32.93I-00.02.00СБ | Связь СМ2. | |
| | Сборочный чертеж | 21 |
| I.436.2-32.93I-00.03.00 | Связь СМП | 22 |
| | | |
| I.436.2-32.93I-00.00.01 | Стяжка С | 23 |
| I.436.2-32.93I-00.03.00СБ | Связь СМП. | |
| | Сборочный чертеж | 24 |
| I.436.2-32.93I-00.03.01 | Притвор | 25 |
| I.436.2-32.93I-00.04.00 | Связь СБ | 26 |
| | | |
| I.436.2-32.93I-00.04.00СБ | Связь СБ. | |
| | Сборочный чертеж | 28 |
| I.436.2-32.93I-00.04.01 | Уголок | 29 |
| I.436.2-32.93I-00.05.00 | Связь СБ2 | 30 |
| | | |
| I.436.2-32.93I-00.05.00СБ | Связь СБ2. | |
| | Сборочный чертеж | 31 |
| I.436.2-32.93I-00.06.00 | Связь СБП | 32 |
| | | |
| I.436.2-32.93I-00.00.02 | Связь С | 33 |
| I.436.2-32.93.I-00.06.00СБ | Связь СБП. | |
| | Сборочный чертеж | 34 |
| I.436.2-32.93.I-00.07.00 | Связь СБТ | 35 |
| I.436.2-32.93.I-00.00.03 | Вкладыш косой ВК | 36 |
| I.436.2-32.93.I-00.07.00СБ | Связь СБТ. | |
| | Сборочный чертеж | 37 |
| | | |
| I.436.2-32.93.I-00.08.00 | Петля П | 38 |
| | | |
| I.436.2-32.93.I-00.08.01 | Полупетля | 38 |
| I.436.2-32.93.I-00.08.00СБ | Петля П. | |
| | Сборочный чертеж | 39 |
| I.436.2-32.93.I-00.09.00 | Ручка завертка РЗ | 40 |
| | | |
| I.436.2-32.93.I-00.09.01 | Ручка | 40 |
| I.436.2-32.93.I-00.09.00СБ | Ручка завертка РЗ. | |
| | Сборочный чертеж | 41 |
| I.436.2-32.93.I-00.09.02 | Завертка | 42 |
| I.436.2-32.93.I-00.09.03 | Язык | 42 |
| I.436.2-32.93.I-00.10.00 | Прибор фрамужный ПФ | 43 |
| | | |
| I.436.2-32.93.I-00.10.11 | Крюк | 43 |
| I.436.2-32.93.I-00.10.00СБ | Прибор фрамужный ПФ. | |
| | Сборочный чертеж | 44 |
| I.436.2-32.93.I-00.10.01 | Направляющая | 45 |
| I.436.2-32.93.I-00.10.10 | Крюк | 46 |
| | | |
| I.436.2-32.93.I-00.10.10СБ | Крюк. | |
| | Сборочный чертеж | 46 |


Взам.инв.№ | Подп. и дата | Инв.№ подл.

I.436.2-32.93.I

Стадия Р | Лист 1 | Листов 1

СОДЕРЖАНИЕ

ЦНИИЛМК

I.436.2-32.93.I

Лист 2

| Обозначение документа | Наименование | Стр. |
|---|---|---|
| I.436.2-32.93.I-00.11.00 | Устройство поворотно-откидное ПО | 47 |
| I.436.2-32.93.I-00.11.01 | Ручка | 47 |
| I.436.2-32.93.I-00.11.00СБ | Устройство поворотно- откидное ПО. | |
| | Сборочный чертеж | 48 |
| I.436.2-32.93.I-00.11.10 | Кронштейн | 49 |
| I.436.2-32.93.I-00.11.10СБ | Кронштейн. | |
| | Сборочный чертеж | 49 |
| I.436.2-32.93.I-00.00.04 | Вкладыш угловой ВУ | 50 |
| I.436.2-32.93.I-00.00.05 | Накладка Д | 50 |
| I.436.2-32.93.I-00.00.06 | Вкладыш Т-образный ВТ | 51 |
| I.436.2-32.93.I-00.00.07 | Профиль Р2 | 51 |
| I.436.2-32.93.I-00.00.08 | Профиль Р1 | 52 |
| I.436.2-32.93.I-00.00.09 | Накладка Н | 52 |
| I.436.2-32.93.I-01.00.00 | Окно прямоугольное с одинарным переплетом глухое с одинарным остеклением ОПОН 187.125-1 | 53 |
| I.436.2-32.93.I-01.00.00СБ | Окно прямоугольное с одинарным переплетом глухое с одинарным остеклением ОПОН 187.125-1. | |
| | Сборочный чертеж | 54 |
| I.436.2-32.93.I-02.00.00 | Окно прямоугольное с одинарным переплетом глухое с двойным остеклением ОПОН 187.125-2 | 56 |





| Обозначение документа | Наименование | Стр. |
|---|---|---|
| I.436.2-32.93.I-02.00.00СБ | Окно прямоугольное с одинарным переплетом глухое с двойным остеклением ОПОН 187.125-2. | |
| | Сборочный чертеж | 57 |
| I.436.2-32.93.I-03.00.00 | Окно прямоугольное с двойным переплетом открывающееся с подвесной фрамугой с тройным остеклением ОПРО 247.140-УП | 59 |
| I.436.2-32.93.I-03.00.00СБ | Окно прямоугольное с двойным переплетом открывающееся с подвесной фрамугой с тройным остеклением ОПРО 247.140-УП. | |
| | Сборочный чертеж | 60 |
| I.436.2-32.93.I-04.00.00 | Окно многоугольное с одинарным переплетом глухое с двойным остеклением ОМОН 145.145-2 | 64 |
| I.436.2-32.93.I-04.00.02 | Раскрой стекла | 64 |
| I.436.2-32.93.I-04.00.00СБ | Окно многоугольное с одинарным переплетом глухое с двойным остеклением ОМОН 145.145-2. | |
| | Сборочный чертеж | 65 |

Документация на конструкции окон данной серии представлена в одном выпуске и содержит пояснительную записку и рабочие чертежи.

## I. НАЗНАЧЕНИЕ И ОБЛАСТЬ ПРИМЕНЕНИЯ

Стальные окна комплектной поставки предназначены для строящихся и реконструируемых производственных зданий (отапливаемых и неотапливаемых) с различными стеновыми ограждениями (бетон, кирпич, трехслойные металлические панели) с нестандартными световыми проемами, эксплуатируемых в Iа ... IУ районах по ветровому давлению (СНиП 2.01.07-85), при температурах наиболее холодной пятидневки от минус 12°С до минус 40°С, с неагрессивной и слабой степенью агрессивного воздействия газовых сред и нормальным температуро-влажностным режимом в помещениях (СНиП 2.03.II-85).

Категория производств в производственных зданиях - В,Г,Д (СНиП 2.09.02-85).

Изготовление окон предусматривается на предприятиях строительной индустрии.

## 2. ТЕХНИЧЕСКИЕ ТРЕБОВАНИЯ

Основные параметры и характеристики окон приведены в табл.I. Устанавливается следующая структура условного обозначения (марки) окон:

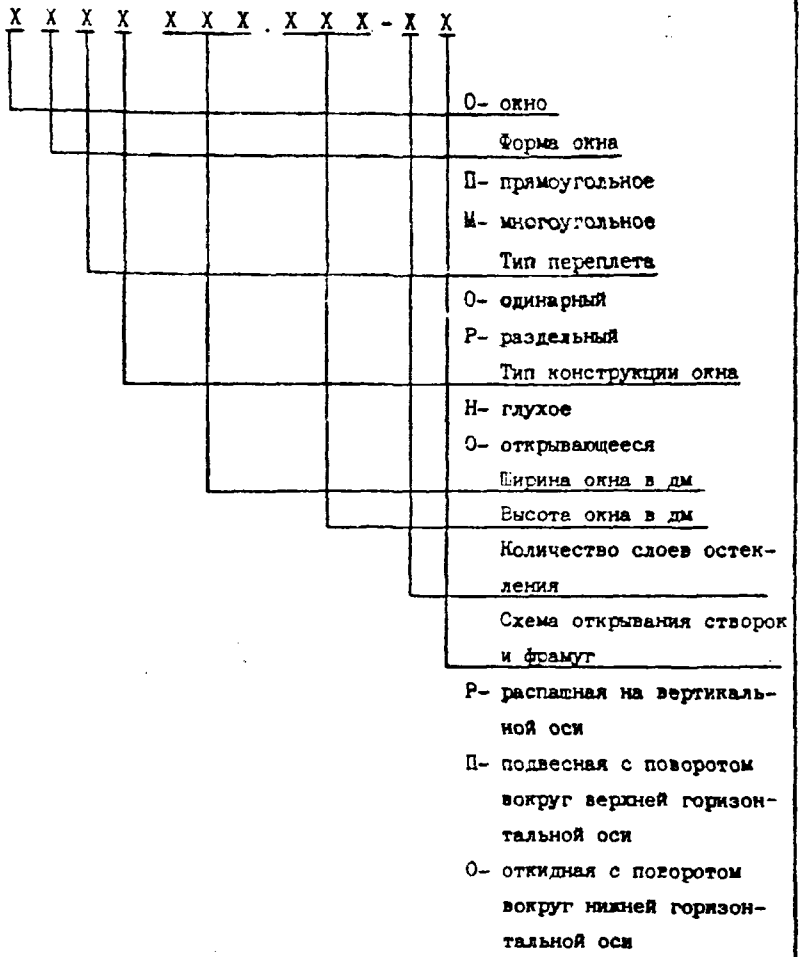

| | | | | | | | |
|---|---|---|---|---|---|---|---|
| | | | | I.436.2 - 32.93.I-ПЗ | | | |
| Разраб. | Протопопова | | 09.93 | Пояснительная записка | Стадия | Лист | Листов |
| Пров. | Адамович | | 09.93 | | Р | 1 | 24 |
| Рук. пр. | Протопопова | | 09.93 | | ЦНИИЛМК | | |
| Н. конт. | Борзунова | | 09.93 | | | | |
| Утв. | Кошкинов | | | | | | |

Формат А4

Взам. инв. № | Подпись и дата | Инв. № подл.



X X X X X X X . X X X - X X

О- окно

Форма окна

П- прямоугольное

М- многоугольное

Тип переплета

О- одинарный

Р- раздельный

Тип конструкции окна

Н- глухое

О- открывающееся

Ширина окна в дм

Высота окна в дм

Количество слоев остекления

Схема открывания створок и фрамуг

Р- распашная на вертикальной оси

П- подвесная с поворотом вокруг верхней горизонтальной оси

О- откидная с поворотом вокруг нижней горизонтальной оси

Взам. инв. № | Подпись и дата | Инв. № подл.

I.436.2 - 32.93.I-ПЗ | Лист 2

Формат А4

Таблица I

| Наименование параметров и характеристик | Параметры и характеристики для окон | | | |
|---|---|---|---|---|
| | ОПОН I87.I25-I | ОПОН I87.I25-2 | ОПРО 247.I40-3П | ОМОН I45.I45-2 |
| Тип конструкции | Сборно - разборный | | | |
| Форма окна | Прямоугольная | | | Многоугольная |
| Количество рядов остекления | I | 2 | 3 | 2 |
| Тип окна | Глухое | | Открывающееся | Глухое |
| Габаритные размеры, мм | | | | |
| по ширине (В) | I875 | I875 | 2475 | I450 |
| по высоте (Н) | I250 | I250 | I400 | I450 |
| Способ открывания | - | - | Ручной | - |
| Максимальное усилие открывания (закрывания) створок, фрамуг, не более, Н | - | - | I00 | - |
| Схема открывания фрамуг | - | - | Подвесная | - |
| Масса (в сборе с остеклением), не более, кг | 46,0 | 66,0 | I92,4 | 56,0 |





## 3. СОСТАВ ИЗДЕЛИЙ

Части, входящие в состав окон указаны в таблице 2.

Таблица 2

| Наименование | Марка или размеры мм | Ед. изм. | ОПОН I87.I25-I | ОПОН I87.I25-2 | ОПРО 247.I40-3П | ОМОН I45.I45-2 |
|---|---|---|---|---|---|---|
| Связи | С.I20 | шт | | | 4 | |
| | С.I35 | | | | 3 | |
| | СМ.60 | | 2 | | | |
| | СМ.I20 | | 4 | | 4 | |
| | СМ.I35 | | | | 4 | |
| | СМ2.I20 | | I | | | |
| | СБ.60 | | | 2 | | 8 |
| | СБ.II3 | | | | I | |
| | СБ.I20 | | | 4 | | |
| | СБ.I28 | | | | 2 | |
| | СБ2.I20 | | | I | | |
| | СМП.II3 | | | | 2 | |
| | СМП.I28 | | | | 2 | |
| | СБП.II3 | | | | 2 | |
| | СБП.I28 | | | | 2 | |
| | СБТ.II3 | | | | I | |
| Вкладыш угловой | ВУ | шт | 4 | 4 | 20 | |
| Т-образный | ВТ | | 2 | 2 | 4 | |
| косой | ВК | | | | | 8 |
| Уплотнения | PI | м | 8,4 | 8,4 | 9,92 | 4,8 |
| | P2 | | | | 9,64 | |
| | Пластина I, ТМЩ-М-5 | | | | 0,0I5x I5,3 | |
| Остекление (стекло листовое $\delta$= 4 мм) | 590xII90 | шт | I | 2 | | |
| | II90xII90 | | I | 2 | | |
| | II20xI270 | | | | 5 | |
| | II90xI340 | | | | I | |
| | I390xI390 | | | | | 2 |

Инв. № подл. | Подп. и дата | Взам. инв. №

Продолжение табл. 2

| Наименование | Марка или размеры мм | Ед. изм. | ОПОН 187.125- -1 | ОПОН 18..125- -2 | СПРО 247.140- -3П | СМОН 145.145- -2 |
|---|---|---|---|---|---|---|
| Вкладыш (брусок деревянный) | 15х15 | м | | 8,4 | 19,56 | 4,8 |
| Ручка-завертка | РЗ | шт | | | 2 | |
| Прибор фрамужный | ПФ | шт | | | 2 | |
| Устройство поворотно-откидное | ПО | шт | | | 2 | |
| Стяжка | С | шт | | | 12 | |
| Накладка | Н | шт | | | 12 | |
| Накладка | Д | шт | 6 | 6 | 12 | |
| Накладка | 3х25х50 3х25х25 | шт | | | 12 | 8 |
| Винт самонарезающий | В6х14 | шт | 28 | 28 | 162 | 32 |
| Шайба уплотнительная | ШУ6 | шт | 28 | 28 | 162 | 32 |

## 4. НОМЕНКЛАТУРА ЭЛЕМЕНТОВ (ОТПРАВОЧНЫХ МАРОК)

4.1. Номенклатура связей, вошедших в конструкции данной серии приведена в таблице 3.

Стуктура марок связей

С -связь (труба 50х25х2)
М -связь с уголком 20х27
М2 -связь с двумя уголками 20х27
Б -связь с уголком 20х46
Б2 -связь с двумя уголками 20х46
МП -связь с двумя уголками 20х27 (под притвор)
БП -связь с двумя уголками 20х27 (под притвор) и 20х46
БТ -связь с двумя уголками 20х27 (под притвор) и 20х46





Таблица 3

| Марка | Сечение | Длина, мм | Масса, кг | Функциональное назначение в конструкциях переплетов |
|---|---|---|---|---|
| С.60 | 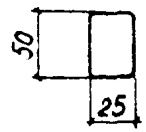 | 600 | 1,34 | Импосты и связи ячеек под створки и фрамуги |
| С.75 | | 750 | 1,67 | |
| С.90 | | 900 | 2,01 | |
| С.105 | | 1050 | 2,34 | |
| С.120 | | 1200 | 2,68 | |
| С.135 | | 1350 | 3,01 | |
| С.150 | | 1500 | 3,35 | |
| С.165 | | 1650 | 3,68 | |
| С.180 | | 1800 | 4,01 | |
| СМ.30 | 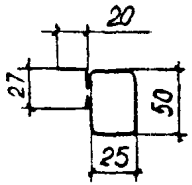 | 300 | 0,78 | Внешние импосты и связи под одинарное остекление |
| СМ.53 | | 530 | 1,37 | |
| СМ.60 | | 600 | 1,55 | |
| СМ.68 | | 680 | 1,76 | |
| СМ.75 | | 750 | 1,93 | |
| СМ.83 | | 830 | 2,14 | |
| СМ.90 | | 900 | 2,33 | |
| СМ.98 | | 980 | 2,53 | |
| СМ.105 | | 1050 | 2,71 | |
| СМ.113 | | 1130 | 2,92 | |
| СМ.120 | | 1200 | 3,10 | |
| СМ.128 | | 1280 | 3,30 | |
| СМ.135 | | 1350 | 3,48 | |
| СМ.143 | | 1430 | 3,69 | |
| СМ.150 | | 1500 | 3,88 | |
| СМ.158 | | 1580 | 4,07 | |
| СМ.165 | | 1650 | 4,26 | |
| СМ.173 | | 1730 | 4,47 | |
| СМ.180 | | 1800 | 4,64 | |

Продолжение таблицы 3

| Марка | Сечение | Длина, мм | Масса, кг | Функциональное назначение в конструкциях переплетов |
|---|---|---|---|---|
| СМ 2.60 | 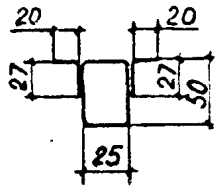 | 600 | I,76 | Внутренние импосты и связи под одинарное остекление |
| СМ 2.75 | | 750 | 2,I9 | |
| СМ 2.90 | | 900 | 2,65 | |
| СМ 2,I05 | | I050 | 3,08 | |
| СМ 2,I20 | | I200 | 3.52 | |
| СМ 2.I35 | | I350 | 3,96 | |
| СМ 2.I50 | | I500 | 4,4I | |
| СМ 2.I65 | | I650 | 4,84 | |
| СМ.2.I80 | | I800 | 5,27 | |
| СВ.30 | 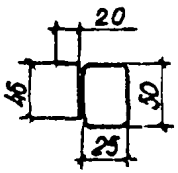 | 300 | 0,82 | Внешние импосты и связи под двойное остекление |
| СБ.53 | | 530 | I,45 | |
| СВ.60 | | 600 | I,64 | |
| СБ.68 | | 680 | I,86 | |
| СВ.75 | | 750 | 2,05 | |
| СВ.83 | | 830 | 2,27 | |
| СВ.90 | | 900 | 2,46 | |
| СВ.98 | | 980 | 2,68 | |
| СБ.I05 | | I050 | 2,88 | |
| СВ.II3 | | II30 | 3,09 | |
| СБ.I20 | | I200 | 3,28 | |
| СВ.I28 | | I280 | 3,49 | |
| СВ.I35 | | I350 | 3,69 | |
| СВ.I43 | | I430 | 3,9I | |
| СБ.I50 | | I500 | 4,I0 | |
| СВ.I58 | | I580 | 4,3I | |
| СВ.I65 | | I650 | 4,5I | |
| СБ.I73 | | I730 | 4,73 | |
| СВ.I80 | | I800 | 4,9I | |
| СВ2.60 | 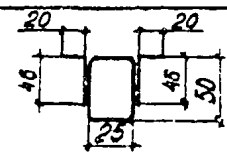 | 600 | I,94 | Внутренние импосты и связи под двойное остекление |
| СВ2.75 | | 750 | 2,43 | |
| СВ2.90 | | 900 | 2,9I | |
| СВ2.I05 | | I050 | 3,40 | |
| СВ2.I20 | | I200 | 3,88 | |



Продолжение таблицы 3

| Марка | Сечение | Длина, мм | Масса, кг | Функциональное назначение в конструкциях переплетов |
|---|---|---|---|---|
| СВ2.I35 | см. лист 7 | I350 | 4,37 | см. лист 7 |
| СВ2.I50 | | I500 | 4,85 | |
| СВ2.I65 | | I650 | 5,34 | |
| СВ2.I80 | | I800 | 5,8I | |
| СМП.53 | 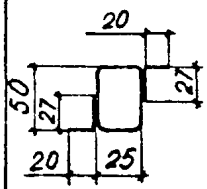 | 530 | I,58 | Импосты и связи для притворов под одинарное остекление |
| СМП.68 | | 680 | 2,02 | |
| СМП.83 | | 830 | 2,46 | |
| СМП.98 | | 980 | 2,9I | |
| СМП.II3 | | II30 | 3,35 | |
| СМП.I28 | | I280 | 3,78 | |
| СМП.I43 | | I430 | 4,24 | |
| СМП.I58 | | I580 | 4,67 | |
| СМП.I73 | | I730 | 5,I0 | |
| СВП.53 | 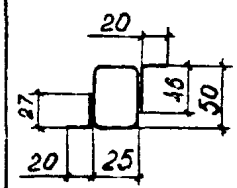 | 530 | I,66 | Импосты и связи для притворов под двойное остекление |
| СВП.68 | | 680 | 2,I2 | |
| СВП.83 | | 830 | 2,59 | |
| СВП.98 | | 980 | 3,05 | |
| СВП.II3 | | II30 | 3,5I | |
| СВП.I28 | | I280 | 3,96 | |
| СВП.I43 | | I430 | 4,44 | |
| СВП.I58 | | I580 | 4,90 | |
| СВП.I73 | | I730 | 5,36 | |
| СВТ.53 | 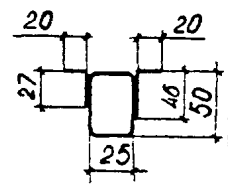 | 530 | I,85 | Импосты и связи для притворов под двойное остекление |
| СВТ.68 | | 680 | 2,3I | |
| СВТ.83 | | 830 | 2,78 | |
| СВТ.98 | | 980 | 3,24 | |
| СВТ.II3 | | II30 | 3,70 | |
| СВТ.I28 | | I280 | 4,I6 | |
| СВТ.I43 | | I430 | 4,63 | |
| СВТ.I58 | | I580 | 5,09 | |
| СВТ.I73 | | I730 | 5,54 | |

...ьенклатура доборных элементов для создания на монтаже оконных переплетов приведена в таблице 4.

Таблица 4

| Наименование | Марка | Эскиз | Масса, кг | Функциональное назначение в конструкциях оконного переплета |
|---|---|---|---|---|
| Вкладыш угловой | ВУ |  | 0,16 | Соединение импостов и связей между собой |
| Вкладыш Т-образный | ВТ |  | 0,20 | |
| Вкладыш косой | ВК |  | 0,16 | |
| Накладка | Д |  | 0,01 | Декоративная деталь |
| Накладки | | | | |
| Накладка, стяжка | Н,С |  | 0,13 | Соединение раздельных переплетов |
| Петля | П |  | 0,30 | Связь створок с переплетами |
| Ручка-завертка | РЗ |  | 0,09 | Фиксация створок в положении "Закрыто" |
| Прибор фрамужный | ПФ |  | 0,20 | Устройство для синхронного движения створок двойных переплетов |
| Устройство поворотно-откидное | ПО |  | 0,76 | Фиксация створок в положении "Открыто" |
| Уплотнения резиновые: | | | | Уплотнение: |
| Профиль | Р1 |  | 0,42 кг/м | стекла; |
| Профиль | Р2 |  | 0,53 кг/м | стеклопакетов; |
| Пластина ТИИЦ-М-5 | | | | притворов |
| Стекло листовое | | | | Остекление одинарное, |
| толщиной 4 мм | | | 10,4 кг/м² | создание стеклопакетов |



4.6 Номенклатура доборных элементов для крепления окон к несущим конструкциям здания и для архитектурного оформления проема приведена листе 22.

## 5. ОПИСАНИЕ КОНСТРУКЦИИ

5.1 В основу конструктивного решения окон данной серии положен принцип мозаичности использования отдельных элементов изделий.

5.2 В серии представлены окна четырех типоразмеров, выполненные в едином конструктивном решении и, одновременно, обладающие различными эксплуатационными параметрами.

5.3 Основными элементами окон является набор стальных связей, выполненных из прямоугольной трубы с приваренными на контактной сварке специальными гнутыми элементами уголкового сечения.

Длина связей принята из условия возможности создания из них окон практически любых стандартных и нестандартных размеров, по ширине и (или) длине в диапазоне от 0,6 м до 6,0 м.

В зависимости от функционального назначения связей их сечения различны и условно могут быть разделены на четыре типа:

-прямоугольная труба без приваренных уголковых профилей. Марка С.

-прямоугольная труба с односторонней приваркой уголковых профилей под стекло или стеклопакет. МаркиСМ, СБ.

-прямоугольная труба с двухсторонней приваркой уголковых профилей, расположенных в одной плоскости. Марки СМ2, СБ2, СБГ.

-прямоугольная труба с двухсторонней приваркой уголковых профилей, расположенных по противоположным сторонам трубы. Марки СМП, СБП.

5.4 Принцип поэлементной поставки окон с их окончательным монтажом на строительной площадке обеспечивается наличием в конструкциях съемных металлических вкладышей, стяжек и накладок. Механизмы открывания створок и фрамуг, элементы уплотнения остекления и притворов, петли створок и фрамуг также съемные.

5.5 Формирование окна любого типоразмера осуществляется в следующем порядке:

Исходя из необходимой области применения (температура наиболее холодной пятидневки) определяется тип переплета окна (одинарный, двойной) и количество рядов остекления. Одинарные переплеты с одинарным остеклением могут применяться при температурах не ниже

Инв. № подл. | Подп. и дата | Взам. инв. №

минус 12°С, одинарные переплеты с двойным остеклением (стеклопакеты) могут применяться при температурах не ниже минус 24°С, раздельные переплеты с двойным остеклением (два отдельных стекла) могут применяться при температурах наружного воздуха не ниже минус 30°С, при более низких температурах наружного воздуха (до минус 40°С) должны применяться раздельные переплеты с тройным остеклением (стеклопакет плюс стеклопакет);

исходя из размеров проектов в стенах определяются размеры окон;

из рекомендуемой номенклатуры изделий по таблице 3 подбираются длины и типы связей, при этом учитывается необходимость устройства в окне открывающихся и протирочных створок и фрамуг;

в зависимости от количества и типа открывающихся створок и фрамуг выбираются механизмы открывания;

для выбранной конструкции окна определяется расход резиновых уплотнений, стекла и др. материалов;

выбираются необходимые доборные элементы, обеспечивающие связи окна с несущими конструкциями здания и выполняющие декоративные функции;

определенные таким образом количество и тип составляющих элементов окна сводятся в таблицу для заказа заводу-изготовителю.

При заказе следует учитывать, что для нестандартных проектов возможна доработка крайних связей и импостов в построенных условиях.

5.6. При проектировании окон следует учитывать возможность создания конструкций как прямоугольной (с использованием вкладышей с углом гиба 90°) так и многоугольной формы (с использованием вкладышей с углом гиба 135°).

## 6. ТРЕБОВАНИЯ К ИЗГОТОВЛЕНИЮ

6.1. Конструкции окон должны изготавливаться в соответствии с требованиями рабочих чертежей и пояснительной записки данной серии.

6.2. Основные материалы размеры деталей и сборочных единиц должны соответствовать указанным в чертежах.

6.3. Заготовки из листового проката и гнутых профилей должны быть очищены от коррозии и загрязнений любым способом, не ухудшающим структуру металла и не понижающим прочность деталей.



6.4. Детали, изготовленные из резины, не должны иметь разрывов и более одной склейки по длине детали.

6.5. Предельные отклонения размеров металлических заготовок по 14 квалитету ГОСТ 2533-7 и ГОСТ 25348.

6.6. Допуски прямолинейности связей не должны превышать 1,0 мм на длине до 1,0 м и 1,5 мм на длине до 2,0 м.

6.7. Предельные отклонения угла реза металлических деталей ±1°.

6.8. Сварка элементов окон должна осуществляться в среде углекислого газа по технологическому процессу, разработанному заводом-изготовителем на основании рабочих чертежей и пояснительной записки настоящей серии.

6.9. Шероховатость обработанной поверхности деталей, выполненных без чертежа, не должна быть более $R_z$=160 по ГОСТ 2789.

6.10. Типы, конструктивные элементы и предельные отклонения сварных соединений должны соответствовать ГОСТ 14771.

6.11. Устранение дефектов сварных швов в одном и том же месте допускается не более одного раза с последующей проверкой отделом технического контроля (ОТК) завода-изготовителя.

6.12. Для покрытия стальных элементов окон использовать эмаль ПФ-1189 по ТУ6-10-1710-86 в два слоя без грунтовки с общей толщиной лакокрасочного покрытия 40÷50 мкм. Допускается замена эмали ПФ-1189 на грунтовку ГФ-021 по ГОСТ 25129 (в один слой толщиной не менее 15 мкм) с последующим покрытием эмалью ПФ-115 по ГОСТ 6465 (в два слоя с толщиной каждого слоя не менее 20 мкм). По качеству поверхности покрытие должно соответствовать У классу ГОСТ 9.032.

6.13. По согласованию с заказчиком допускается поставка элементов окон только огрунтованными.

6.14. Грунтовка элементов окон должна производиться после проверки качества сварных швов.

6.15. В собранных окнах должна обеспечиваться:

надежная фиксация стекла или стеклопакетов уплотнителями по периметру ячеек;

заданный размер зазора притворов (не более 10 мм);

открывание створок и фрамуг с усилием не более 100 Н.

6.16. Тип и количество поставляемых заводом-изготовителем составных частей изделий определяются комплектовочной ведомостью.

6.17. Поставка стекол, а также сборных стеклопакетов и стеклопакетов заводской готовности осуществляются по согласованию с заводом-изготовителем.

6.18. Маркировка элементов окон должна осуществляться в местах, указанных на чертежах по трафарету эмалями черного цвета МЦ-184 по ГОСТ 18335, ПФ-115 по ГОСТ 6465 или другой несмываемой краской контрастного цвета шрифтом 10-20 мм по ГОСТ 2930.

6.19. Маркировка транспортного пакета должна осуществляться по ГОСТ 14192.

## 7. УПАКОВКА

7.1. Упаковка элементов окон должна обеспечивать их сохранность при транспортировании. Длинномерные элементы окон (связи, ригеля нащельника укладываются в пачки с прокладками из деревянных брусьев, стянутых упаковочной лентой по ГОСТ 3560 для предохранения от перемещения элементов относительно друг друга.

7.2. Механизмы открывания, резиновые профили, петли, метизы и т.д. упаковываются в деревянные ящики по ГОСТ 2991. Допускается упаковка в металлические ящики, изготовленные по чертежам завода-изготовителя.

7.3. Перед упаковкой изделий, ящик с внутренней стороны должен быть выложен упаковочной бумагой по ГОСТ 515.

7.4. Документация, прилагаемая к изделиям, должна быть завернута в пакет из водонепроницаемой бумаги по ГОСТ 8828 или в полиэтиленовую пленку по ГОСТ 10354 и уложена в ящик или выслана почтовым отправлением не позднее трех дней со дня отправки изделий заказчику.

## 8. ПРАВИЛА ПРИЕМКИ

8.1. Для проверки соответствия окон требованиям настоящей типовой серии на заводе-изготовителе проводятся приемо-сдаточные испытания.

8.2. Приемо-сдаточным испытаниям подлежит каждая отправочная марка, при этом проверяются:

соответствие применяемых материалов и комплектующих изделий, указанным в чертежах;

геометрические параметры;



качество сварных швов;

качество покрытия;

комплектность;

маркировка и упаковка.

8.3. Один комплект конструкций окна из трехсот штук должен подвергаться контрольной сборке, при этом проверяются:

качество сборки;

надежность фиксации стекла в ячейке;

величина зазоров в зонах притворов;

работоспособность механизмов открывания;

8.4. Поставка изделий производится партиями. В состав партии должны входить элементы окон, изготовленные по одной технологии в количестве, определенном наряд-заказом или по соглашению сторон.

8.5. Потребитель имеет право производить контрольную выборочную проверку соответствия окон требованиям раздела 6 настоящей пояснительной записки.

## 9. МЕТОДЫ КОНТРОЛЯ

9.1. Марки и качество исходных материалов и комплектующих изделий проверяются по документам заводов-поставщиков о качестве.

9.2. Проверка геометрических параметров элементов изделий производится при операционном контроле штангенциркулем ШТ-III по ГОСТ 166, угломером по ГОСТ 5278, металлической линейкой по ГОСТ 427, рулеткой РЗ-10 по ГОСТ 7502. Проверка плоскостности и прямолинейности производится натянутой стороной и металлической линейкой по ГОСТ 427.

9.3. Качество сварных швов проверяется по ГОСТ 3242.

9.4. Качество защитно-декоративного покрытия проверяется внешним осмотром, толщина покрытий, наносимых на элементы изделий на заводе-изготовителе, измеряется толщиномером МТ-50МЦ по ГОСТ 11358.

9.5. Качество сборки элементов окон проверяется внешним осмотром, металлической линейкой, рулеткой, штангенциркулем, опробованием действия подвижных соединений.

9.6. Усилие открывания (закрывания) створок определяется в рабочем положении с помощью динамометра по ГОСТ 13837.

Инв.№ подл. | Подпись и дата | Взам.инв.№

9.7. Маркировка и упаковка изделий проверяется внешним осмотром.

Примечание. Указанные в разделе "Методы контроля" инструменты могут быть заменены другими, аналогичными по назначению, но классом точности не ниже указанных.

## IO. ТРАНСПОРТИРОВАНИЕ И ХРАНЕНИЕ

IO.I. Транспортирование упакованных элементов окон может производиться всеми видами транспорта при соблюдении Правил перевозок, действующих на конкретном виде транспорта. Размещение груза должно производиться с учетом максимального использования вместимости транспортных средств.

IO.2. Погрузка и разгрузка упакованных изделий производится способом, исключающим повреждение защитно-декоративного покрытия элементов конструкций.

IO.3. При хранении изделия должны предохраняться от механических повреждений и воздействия влаги. Условия хранения элементов окон у изготовителя и потребителя - ОЖ2 по ГОСТ I5I50.

## II. УКАЗАНИЯ ПО МОНТАЖУ И ЭКСПЛУАТАЦИИ

II.I. Правила монтажа и эксплуатации окон регламентируются рабочими чертежами и пояснительной запиской настоящей серии.

II.2. Примеры компановки элементов окон для создания изделий и наиболее характерные узлы привязок окон к конструкциям зданий даны в приложении I и 2 к пояснительной записке.



Пример компановки окон различных типоразмеров в здании

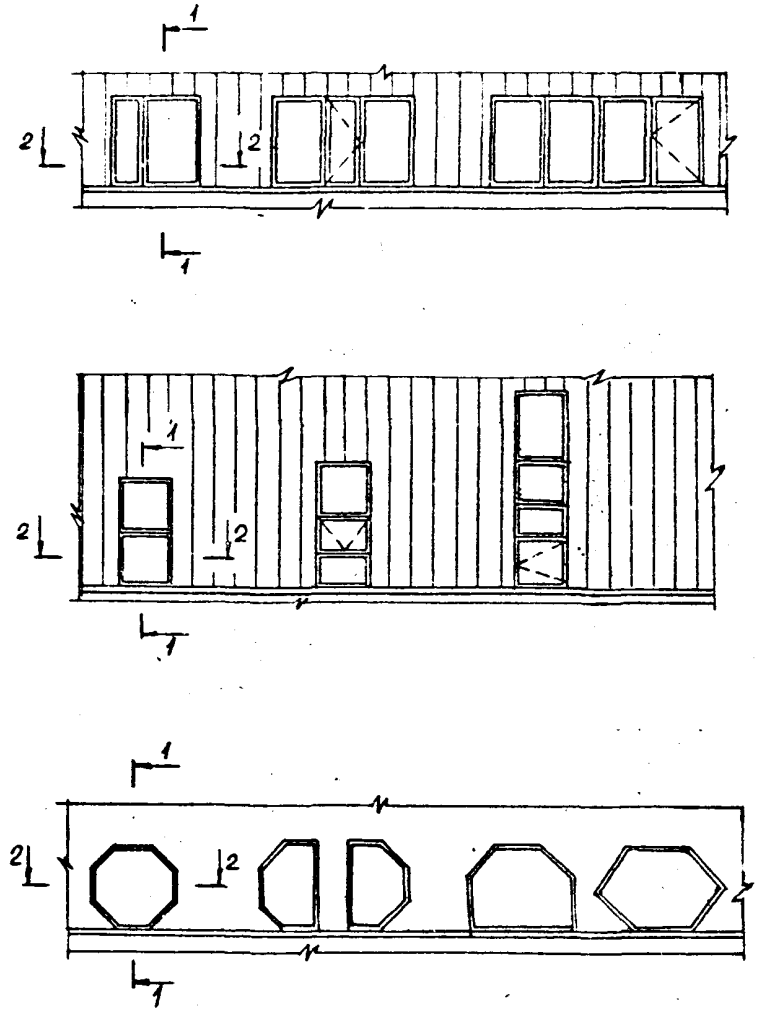

Крепление окон с одинарными переплетами к стенам из кирпича, бетонных и железобетонных стеновых панелей

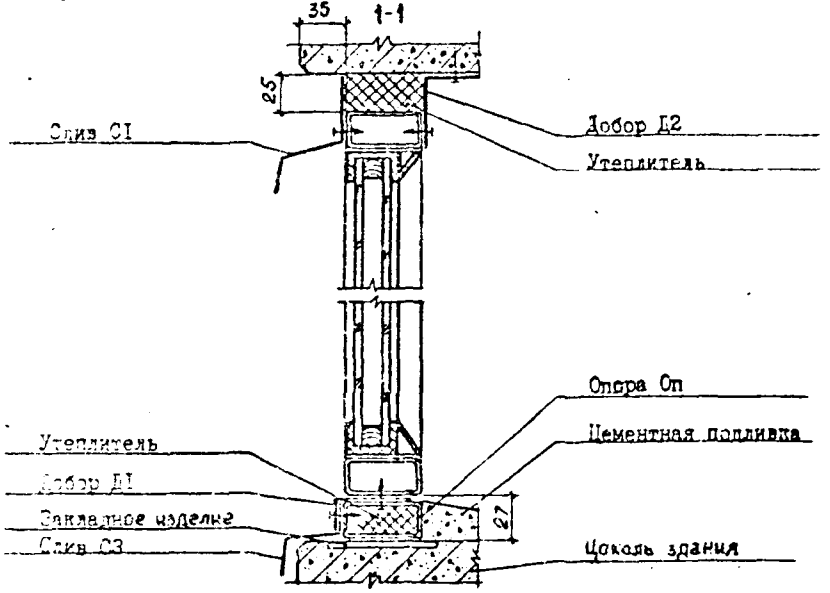


2-2

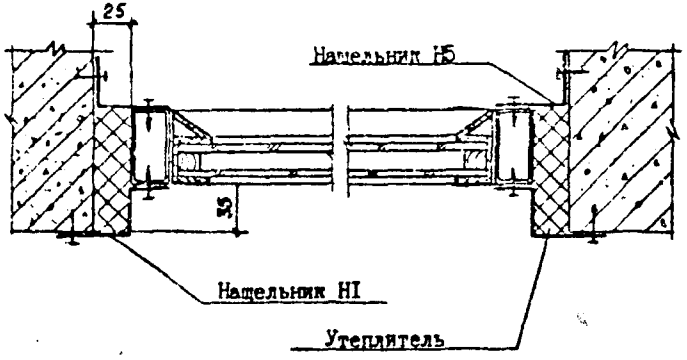




Крепление окон с одинарными переплетами к стенам из трехслойных металлических панелей

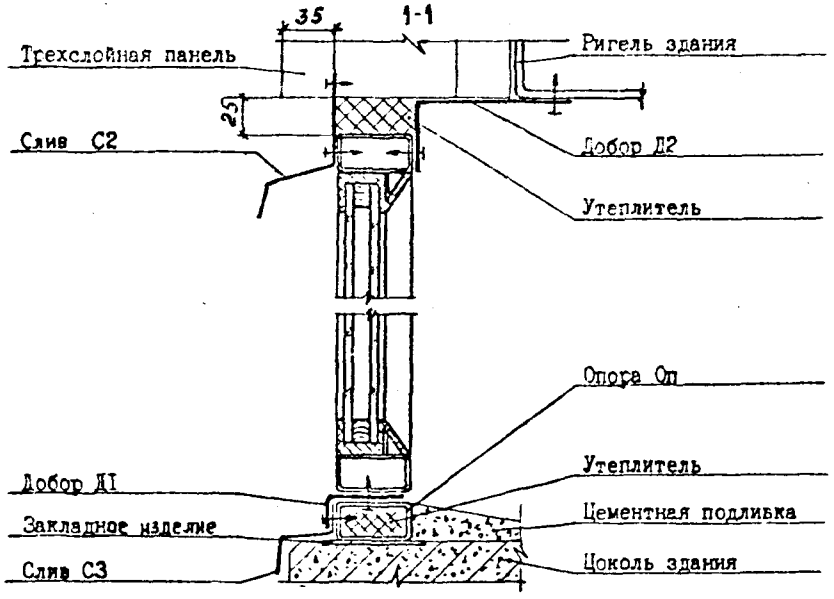


2-2

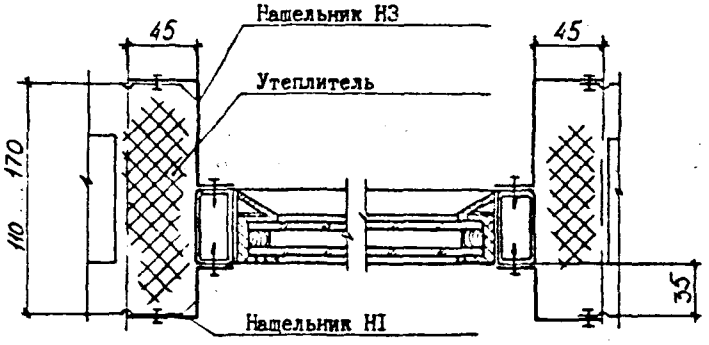

Крепление окон с двойными переплетами к стенам из кирпича, бетонных и железобетонных панелей

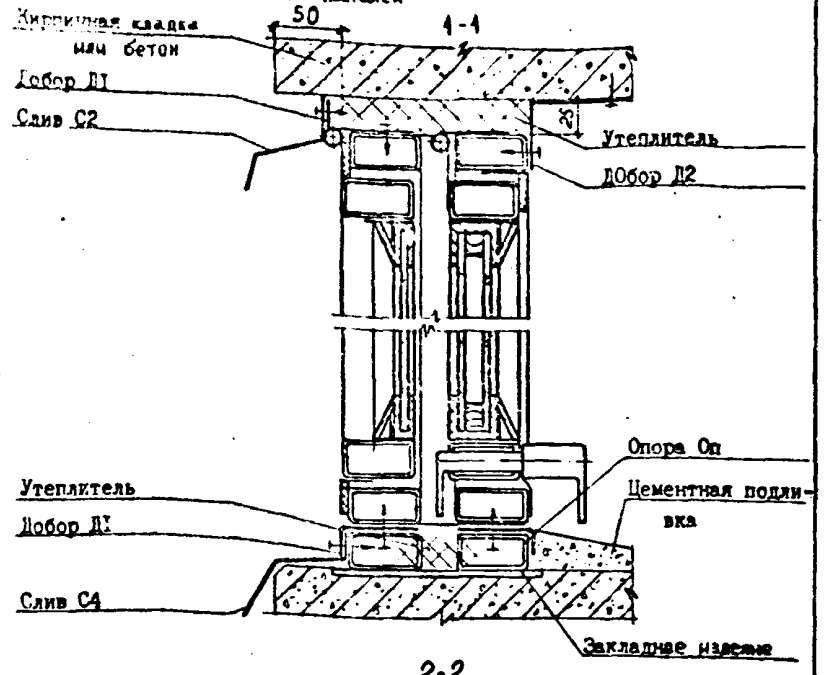


2-2

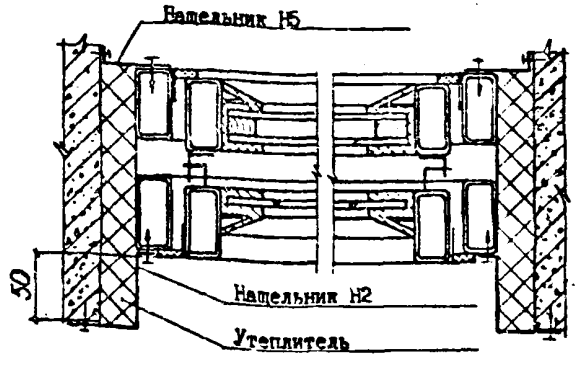




Крепление окон с двойными переплетами к стенам из трехслойных металлических панелей

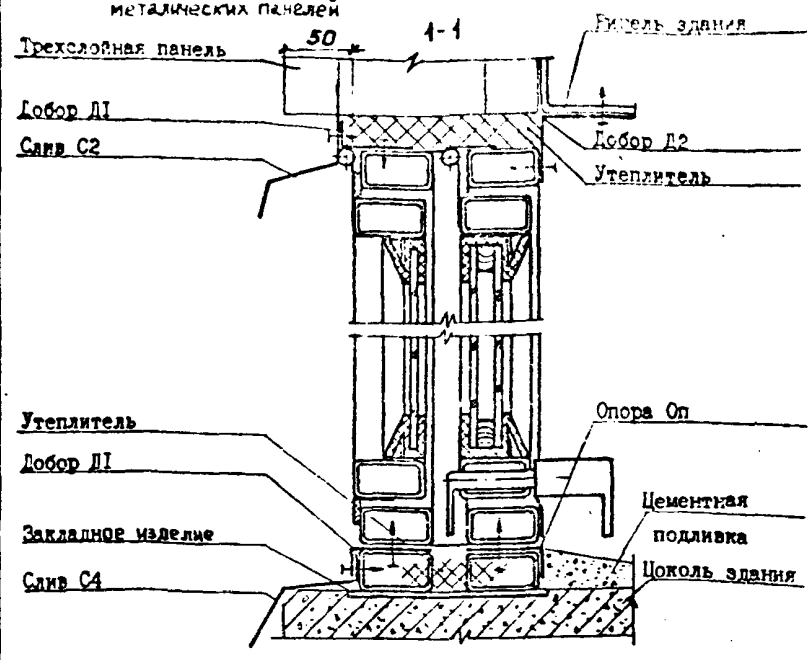


2-2

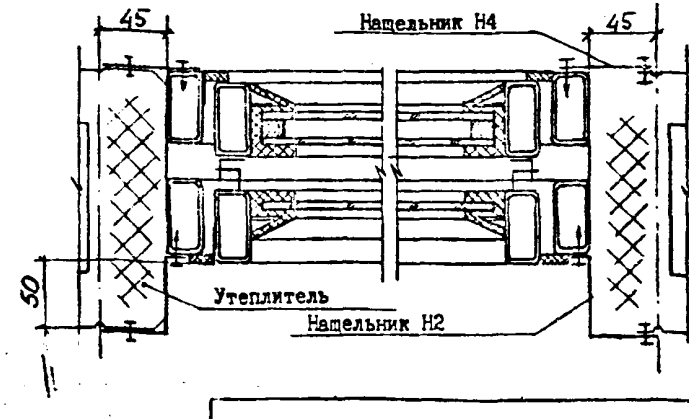

Крепление окон с одинарными переплетами к стенам из профилированного листа

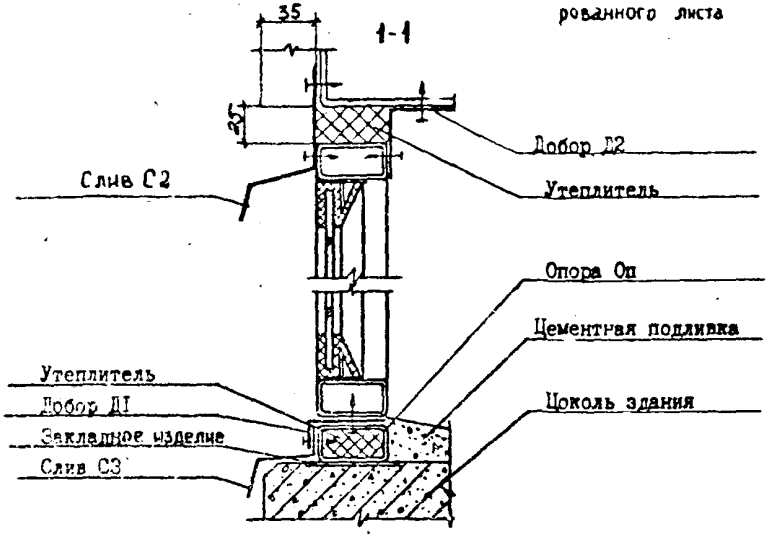


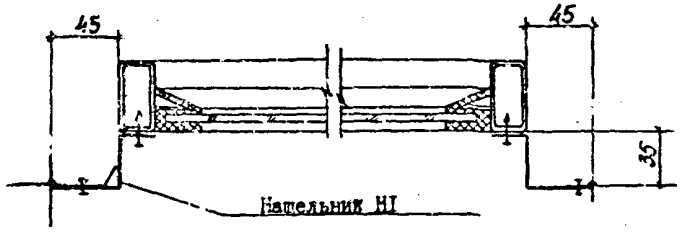






Номенклатура доборных элементов для крепления и оформления окон в проеме здания.

| НАИМЕНОВАНИЕ | МАРКА | ЭСКИЗ | МАТЕРИАЛ | МАССА 1 м |
|---|---|---|---|---|
| НАЩЕЛЬНИК | Н1 | 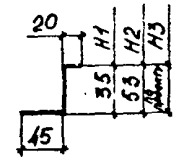 | Сталь оцинкованная 0,7 | 0,61 |
| НАЩЕЛЬНИК | Н2 | | | 0,72 |
| НАЩЕЛЬНИК | Н3 | | | |
| НАЩЕЛЬНИК | Н4 |  | | 0,4 |
| НАЩЕЛЬНИК | Н5 | 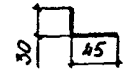 | | 0,46 |
| СЛИВ | С1 | 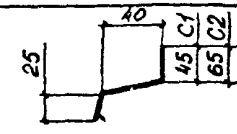 | | 0,7 |
| СЛИВ | С2 | | | 0,82 |
| СЛИВ | С3 | 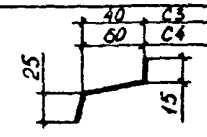 | | 0,52 |
| СЛИВ | С4 | | | 0,64 |
| ДОБОР | Д1 | 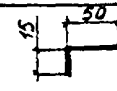 | Сталь листовая 2,0 | 1,0 |
| ДОБОР | Д2 | 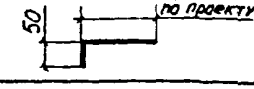 | | |
| ОПОРА | Оп | 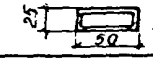 | Труба 50 х 25 х2 | 0,023 |

Прочие параметры определяются по конкретному проекту

Перечень ГОСТов, на которые даны ссылки в ПЗ

| Обозначение документа | Наименование документа | Номер пункта, в котором дается ссылка |
|---|---|---|
| ГОСТ 9.032-74 | ЕСЗКС. Покрытия лакокрасочные. Группы, технические требования и обозначения. | 6.12 |
| ГОСТ 166-89 | Штангенциркули. Технические условия. | 9.2 |
| ГОСТ 427-75 | Линейки измерительные металлические. Технические условия. | 9.2 |
| ГОСТ 515-77 | Бумага упаковочная битумированная и дегтевая. Технические условия. | 7.3 |
| ГОСТ 2789-73 | Шероховатость поверхности. Параметры и характеристики. | 6.9 |
| ГОСТ 2930-62 | Приборы измерительные. Штифты и знаки. | 6.18 |
| ГОСТ 2991-85 | Ящики дощатые неразборные для грузов массой до 500 кг. Общие технические условия. | 7.2 |
| ГОСТ 3242-79 | Соединения сварные. Методы контроля качества. | 9.3 |
| ГОСТ 3560-73 | Лента стальная упаковочная. Технические условия. | 7.1 |
| ГОСТ 5378-88 | Угломеры с нониусом. Технические условия. | 9.2 |
| ГОСТ 6465-76 | Эмаль ПФ-115. Технические условия. | 6.12;6.18 |
| ГОСТ 7502-89 | Рулетки измерительные металлические. Технические условия. | 9.2 |
| ГОСТ 8828-89 | Бумага двухслойная упаковочная. Общие технические условия. | 7.4 |
| ГОСТ 10354-82 | Пленка полиэтиленовая. Технические условия. | 7.4 |
| ГОСТ 11358-89 | Толщиномеры и стенкомеры индикаторные с ценой деления 0,01 и 0,1 мм. Технические условия. | 9.4 |
| ГОСТ 13837-79 | Динамометры общего назначения. Технические условия. | 9.6 |



| Обозначение документа | Наименование документа | Номер пункта, в котором дается ссылка |
|---|---|---|
| ГОСТ 14192-77 | Маркировка грузов. | 6.19 |
| ГОСТ 14771-76 | Дуговая сварка в защитном газе. Соединения сварные. Основные типы, конструктивные элементы и размеры. | 6.10 |
| ГОСТ 15150-69 | Машины, приборы и другие технические изделия. Исполнения для различных климатических районов. Категории, условия эксплуатации, хранения и транспортирования в части воздействия климатических факторов внешней среды. | 10.3 |
| ГОСТ 18335-83 | Эмаль НЦ-184. Технические условия. | 6.18 |
| ГОСТ 25129-82 | Грунтовка ГФ-021. Технические условия. | 6.12 |
| ГОСТ 25347-82 | ЕСДП. Поля допусков и рекомендуемые посадки. | 6.5 |
| ГОСТ 25348-82 | Основные нормы взаимозаменяемости. ЕСДП. Ряды допусков, основных отклонений и поля допусков для размеров свыше 3150 мм. | 6.5 |

21661

| Инв. № подл. | Подп. и дата | Взам. инв. № |
|---|---|---|
| | | |

| Формат | Зона | Поз | Обозначение | Наименование | Кол. на исполн. 1.436.2-32.93.1-00.01.00 - | | | | | | | | | | Примеч. |
|---|---|---|---|---|---|---|---|---|---|---|---|---|---|---|---|
| | | | | | - | 01 | 02 | 03 | 04 | 05 | 06 | 07 | 08 | 09 | |
| | | | | Документация | | | | | | | | | | | |
| А3 | | | 1.436.2-32.93.1-00.01.00СБ | Сборочный чертеж | X | X | X | X | X | X | X | X | X | X | |
| | | | | Детали | | | | | | | | | | | |
| А3 | | 1 | 1.436.2-32.93.1-00.01.01 | Уголок | 1 | | | | | | | | | | |
| | | | -01 | Уголок | | 1 | | | | | | | | | |
| | | | -02 | Уголок | | | 1 | | | | | | | | |
| | | | -03 | Уголок | | | | 1 | | | | | | | |
| | | | | Лит | | | | | | | | | | | |
| | | | | Код | СМ.30 | СМ.53 | СМ.60 | СМ.68 | СМ.75 | СМ.83 | СМ.90 | СМ.98 | СМ.105 | СМ.113 | |

| | | | | |
|---|---|---|---|---|
| | | | | 1.436.2-32.93.1-00.01.00 |
| Разраб. | Беринова | [illegible] | [illegible] | Связь СМ |
| Пров. | Лукьяненко | [illegible] | [illegible] | |
| Т.контр. | Адамович | [illegible] | [illegible] | |
| Рук. пр. | Агапова | [illegible] | [illegible] | |
| Н.контр. | Протопопова | [illegible] | [illegible] | |

| Стадия | Лист | Листов |
|---|---|---|
| Р | 1 | 4 |

ЦНИИЛМК

Копировал Формат А4

| Инв. № подл. | Подп. и дата | Взам. инв. № |
|---|---|---|
| | | |

| Формат | Зона | Поз | Обозначение | Наименование | Кол. на исполн. 1.436.2-32.93.1-00.01.00- | | | | | | | | | | Примеч. |
|---|---|---|---|---|---|---|---|---|---|---|---|---|---|---|---|
| | | | | | - | 01 | 02 | 03 | 04 | 05 | 06 | 07 | 08 | 09 | |
| А3 | | 1 | 1.436.2-32.93.1-00.01.01 04 | Уголок | | | | | 1 | | | | | | |
| | | | -05 | Уголок | | | | | | 1 | | | | | |
| | | | -06 | Уголок | | | | | | | 1 | | | | |
| | | | -07 | Уголок | | | | | | | | 1 | | | |
| | | | -08 | Уголок | | | | | | | | | 1 | | |
| | | | -09 | Уголок | | | | | | | | | | 1 | |
| | | | | Связь | | | | | | | | | | | |
| | | | | Труба 50×25×2-10пс | | | | | | | | | | | |
| | | | | ГОСТ 8645-68 | | | | | | | | | | | |
| Б4 | | 2 | 1.436.2-32.93.1-00.01.02 | L=300h14 | 1 | | | | | | | | | | 0,67кг |
| | | | -01 | L=530h14 | | 1 | | | | | | | | | 1,18кг |
| | | | -02 | L=600h14 | | | 1 | | | | | | | | 1,34кг |
| | | | -03 | L=680h14 | | | | 1 | | | | | | | 1,52кг |
| | | | -04 | L=750h14 | | | | | 1 | | | | | | 1,67кг |
| | | | -05 | L=830h14 | | | | | | 1 | | | | | 1,85кг |
| | | | -06 | L=900h14 | | | | | | | 1 | | | | 2,01кг |
| | | | -07 | L=980h14 | | | | | | | | 1 | | | 2,19кг |
| | | | -08 | L=1050h14 | | | | | | | | | 1 | | 2,34кг |
| | | | -09 | L=1130h14 | | | | | | | | | | 1 | 2,52кг |

| | |
|---|---|
| 1.436.2-32.93.1-00.01.00. | Лист 2 |

Копировал Формат А4

| Инв. № подл. | Подп. и дата | Взам. инв. № |
|---|---|---|
| | | |

| Формат | Зона | Поз. | Обозначение | Наименование | Кол. на испол. 1.436.2-32.931-00.01.00- 10 | 11 | 12 | 13 | 14 | 15 | 16 | 17 | 18 | Прим. |
|---|---|---|---|---|---|---|---|---|---|---|---|---|---|---|
| | | | | | | | | | | | | | | |
| | | | | Документация | | | | | | | | | | |
| | | | | | | | | | | | | | | |
| А3 | | | 1.436.2-32.931-00.01.000Б | Сборочный чертеж | X | X | X | X | X | X | X | X | X | |
| | | | | | | | | | | | | | | |
| | | | | Детали | | | | | | | | | | |
| | | | | | | | | | | | | | | |
| А3 | | 1 | 1.436.2-32.931+00.01.01-10 | Уголок | 1 | | | | | | | | | |
| | | | -11 | Уголок | | 1 | | | | | | | | |
| | | | -12 | Уголок | | | 1 | | | | | | | |
| | | | -13 | Уголок | | | | 1 | | | | | | |
| | | | -14 | Уголок | | | | | 1 | | | | | |
| | | | -15 | Уголок | | | | | | 1 | | | | |
| | | | -16 | Уголок | | | | | | | 1 | | | |

| Лит. | Кол. | СЧ.120 | СЧ.128 | СЧ.135 | СЧ.143 | СЧ.150 | СЧ.158 | СЧ.165 | СЧ.173 | СЧ.180 |
|---|---|---|---|---|---|---|---|---|---|---|
| | | | | | | | | | | |

1.436.2-32.931+00.01.00

Лист 3

Копировал Формат А4

| Инв. № подл. | Подп. и дата | Взам. инв. № |
|---|---|---|
| | | |

| Формат | Зона | Поз. | Обозначение | Наименование | Кол. на испол. 1.436.2-32.931+00.01.00- 10 | 11 | 12 | 13 | 14 | 15 | 16 | 17 | 18 | Прим. |
|---|---|---|---|---|---|---|---|---|---|---|---|---|---|---|
| А3 | | 1 | 1.436.2-32.931+00.01.01-17 | Уголок | | | | | | | | 1 | | |
| | | | -18 | Уголок | | | | | | | | | 1 | |
| | | | | Связь | | | | | | | | | | |
| | | | | Труба 50×25×2-10пс | | | | | | | | | | |
| | | | | ГОСТ 8545-68 | | | | | | | | | | |
| Б4 | | 2 | 1.436.2-32.931+00.01.02-10 | $L = 1200 \pm 14$ | 1 | | | | | | | | | 2,68кг |
| | | | -11 | $L = 1280 \pm 14$ | | 1 | | | | | | | | 2,85кг |
| | | | -12 | $L = 1350 \pm 14$ | | | 1 | | | | | | | 3,01кг |
| | | | -13 | $L = 1430 \pm 14$ | | | | 1 | | | | | | 3,19кг |
| | | | -14 | $L = 1500 \pm 14$ | | | | | 1 | | | | | 3,35кг |
| | | | -15 | $L = 1580 \pm 14$ | | | | | | 1 | | | | 3,52кг |
| | | | -16 | $L = 1650 \pm 14$ | | | | | | | 1 | | | 3,68кг |
| | | | -17 | $L = 1730 \pm 14$ | | | | | | | | 1 | | 3,85кг |
| | | | -18 | $L = 1800 \pm 14$ | | | | | | | | | 1 | 4,01кг |

1.436.2-32.931-00.01.00

Копировал Формат А4

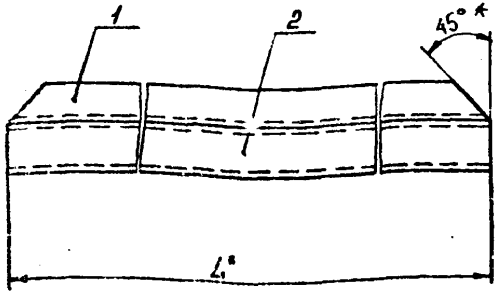


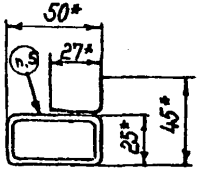


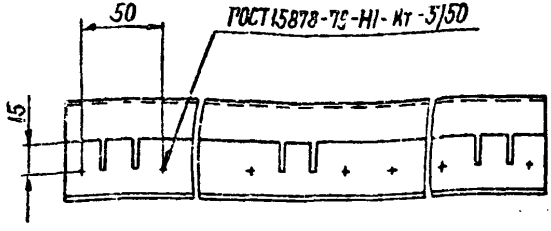


| Обозначение | Марка | L, мм | Масса, кг |
|---|---|---|---|
| 1.436.2-32.93.1-00.01.00 | СМ.30 | 300 | 0,78 |
| -01 | СМ.53 | 530 | 1,37 |
| -02 | СМ.60 | 600 | 1,55 |
| -03 | СМ.68 | 680 | 1,76 |
| -04 | СМ.75 | 750 | 1,93 |
| -05 | СМ.83 | 830 | 2,14 |
| -06 | СМ.90 | 900 | 2,33 |
| -07 | СМ.98 | 980 | 2,53 |
| -08 | СМ.105 | 1050 | 2,71 |
| -09 | СМ.113 | 1130 | 2,92 |
| -10 | СМ.120 | 1200 | 3,10 |
| -11 | СМ.128 | 1280 | 3,30 |
| -12 | СМ.135 | 1350 | 3,48 |
| -13 | СМ.143 | 1430 | 3,69 |
| -14 | СМ.150 | 1500 | 3,88 |
| -15 | СМ.158 | 1580 | 4,07 |
| -16 | СМ.165 | 1650 | 4,26 |
| -17 | СМ.173 | 1730 | 4,47 |
| -18 | СМ.180 | 1800 | 4,64 |

1. * Размеры для справок.
2. h14; $\pm \frac{IT14}{2}$

3. Шероховатость поверх. дет. Б4 в местах реза Rz160.
4. Покрытие - по пояснительной записке 1.436.2-32.93.1ПЗ
5. Маркировать по таблице. Шрифт и способ нанесения - по пояснительной записке 1.436.2-32.93.1-ПЗ

| | | | |
|---|---|---|---|
| Разраб | Беринова | [illegible] | [illegible] |
| Пров | Лукьяненко | [illegible] | [illegible] |
| Т.контр | Адамович | [illegible] | [illegible] |
| Рук.пр | Агапова | [illegible] | [illegible] |
| Н.контр | Протопопова | [illegible] | [illegible] |

1.436.2-32.93.1-00.01.00СБ

Связь СМ
Сборочный чертеж

| Стадия | Масса | Масштаб |
|---|---|---|
| Р | См. табл | 1:2 |

Лист | Листов 1

ЦНИИЛМК

Инв. № подл. | Подп. и дата | Взам. инв. №

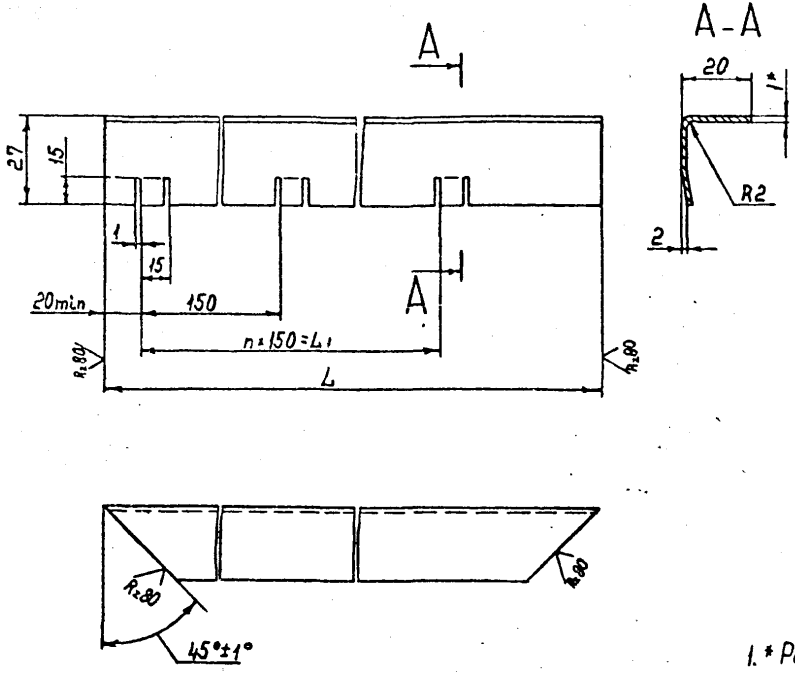


| Обозначение | Размеры, в мм | | n | Масса, кг |
|---|---|---|---|---|
| | L | L1 | | |
| 1.436.2-32.93.1-00.01.01 | 300 | 150 | 1 | 0,11 |
| -01 | 530 | 450 | 3 | 0,19 |
| -02 | 600 | 450 | 3 | 0,21 |
| -03 | 680 | 600 | 4 | 0,24 |
| -04 | 750 | 600 | 4 | 0,26 |
| -05 | 830 | 750 | 5 | 0,29 |
| -06 | 900 | 750 | 5 | 0,32 |
| -07 | 980 | 900 | 6 | 0,34 |
| -08 | 1050 | 900 | 6 | 0,37 |
| -09 | 1130 | 1050 | 7 | 0,40 |
| -10 | 1200 | 1050 | 7 | 0,42 |
| -11 | 1280 | 1200 | 8 | 0,45 |
| -12 | 1350 | 1200 | 8 | 0,47 |
| -13 | 1430 | 1350 | 9 | 0,50 |
| -14 | 1500 | 1350 | 9 | 0,53 |
| -15 | 1580 | 1500 | 10 | 0,55 |
| -16 | 1650 | 1500 | 10 | 0,58 |
| -17 | 1730 | 1650 | 11 | 0,61 |
| -18 | 1800 | 1650 | 11 | 0,63 |

1. * Размер для справок.
2. $h14; \pm \frac{IT14}{2}$

| | | | |
|---|---|---|---|
| Разраб | Беринова | | |
| Пров | Лукьяненко | | |
| Т.контр | Адамович | | |
| Рук.пр | Агапова | | |
| Н.контр | Протопопова | | |

1.436.2-32.93.1-00.01.01

Уголок

| Стадия | Масса | Масштаб |
|---|---|---|
| Р | см. табл | 1:1 |

Лист | Листов 1

Лента 08пс-М-НТ-3-0
1,0×45 ГОСТ503-81

ЦНИИЛМК

Инв. № подл. | Подп. и дата | Взам. инв. №

| Инв.№ подл. | Подп. и дата | Взам. инв.№ |
|---|---|---|
| | | |

| Формат | Зона | Поз. | Обозначение | Наименование | Кол. на испол. 1436.2-32.93.1-00.02.00- | | | | | | | | | Примеч. |
|---|---|---|---|---|---|---|---|---|---|---|---|---|---|---|
| | | | | | - | 01 | 02 | 03 | 04 | 05 | 06 | 07 | 08 | |
| | | | | Документация | | | | | | | | | | |
| А3 | | | 1436.2-32.93.1-00.02.00СБ | Сборочный чертеж | | | | | | | | | | |
| | | | | Детали | | | | | | | | | | |
| А3 | | 1 | 1436.2-32.93.1-00.01.01-02 | Уголок | 2 | | | | | | | | | |
| | | | -04 | Уголок | | 2 | | | | | | | | |
| | | | -06 | Уголок | | | 2 | | | | | | | |

| Материал | СМ2.60 | СМ2.75 | СМ2.90 | СМ2.105 | СМ2.120 | СМ2.135 | СМ2.150 | СМ2.165 | СМ2.180 |
|---|---|---|---|---|---|---|---|---|---|
| Код | | | | | | | | | |

| | | | |
|---|---|---|---|
| Разраб. | Протопопов | | 08.93 |
| Пров. | Асанович | | 08.93 |
| Т.контр. | Борзунов | | 08.93 |
| Рук.пр. | Протопопов | | 08.93 |
| Н.контр. | Берилов | | 08.93 |

1.436.2-32.93.1-00.02.00

Связь СМ2

| Стадия | Лист | Листов |
|---|---|---|
| Р | 1 | 2 |

ЦНИИ ЛМК

Копировал Формат А4

| Инв.№ подл. | Подп. и дата | Взам. инв.№ |
|---|---|---|
| | | |

| Формат | Зона | Поз. | Обозначение | Наименование | Кол. на испол. 1436.2-32.93.1-00.02.00- | | | | | | | | | Примеч. |
|---|---|---|---|---|---|---|---|---|---|---|---|---|---|---|
| | | | | | - | 01 | 02 | 03 | 04 | 05 | 06 | 07 | 08 | |
| А3 | | 1 | 1436.2-32.93.1-00.02.00-08 | Уголок | | | | 2 | | | | | | |
| | | | -10 | Уголок | | | | | 2 | | | | | |
| | | | -12 | Уголок | | | | | | 2 | | | | |
| | | | -14 | Уголок | | | | | | | 2 | | | |
| | | | -16 | Уголок | | | | | | | | 2 | | |
| | | | -18 | Уголок | | | | | | | | | 2 | |
| | | | | Связь | | | | | | | | | | |
| | | | | Труба 50×25×2-10пс | | | | | | | | | | |
| | | | | ГОСТ 8645-68 | | | | | | | | | | |
| Б4 | | 2 | 1436.2-32.93.1-00.02.01 | L=600 h14 | 1 | | | | | | | | | 1,34кг |
| | | | -01 | L=750 h14 | | 1 | | | | | | | | 1,67кг |
| | | | -02 | L=900 h14 | | | 1 | | | | | | | 2,01кг |
| | | | -03 | L=1050 h14 | | | | 1 | | | | | | 2,34кг |
| | | | -04 | L=1200 h14 | | | | | 1 | | | | | 2,68кг |
| | | | -05 | L=1350h14 | | | | | | 1 | | | | 3,01кг |
| | | | -06 | L=1500 h14 | | | | | | | 1 | | | 3,35кг |
| | | | -07 | L=1650 h14 | | | | | | | | 1 | | 3,68кг |
| | | | -08 | L=1800 h14 | | | | | | | | | 1 | 4,01кг |

1.436.2-32.93.1-00.02.00

Лист 2

Копировал Формат А4

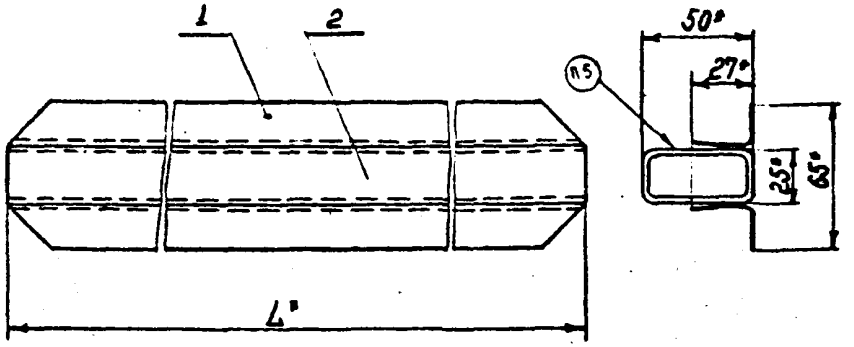


| Обозначение | Марка | L, мм | Масса, кг |
|---|---|---|---|
| 1.436.2-32.93.1-00.02.00 | СМ2.60 | 600 | 1,76 |
| -01 | СМ2.75 | 750 | 2,19 |
| -02 | СМ2.90 | 900 | 2,65 |
| -03 | СМ2.105 | 1050 | 3,08 |
| -04 | СМ2.120 | 1200 | 3,52 |
| -05 | СМ2.135 | 1350 | 3,95 |
| -06 | СМ2.150 | 1500 | 4,41 |
| -07 | СМ2.165 | 1650 | 4,84 |
| -08 | СМ2.180 | 1800 | 5,27 |

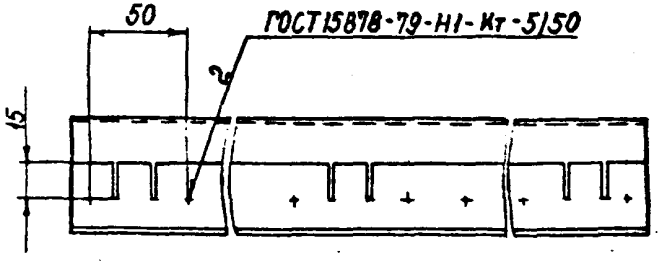


1. * Размер для справок
2. h14; ± IT14/2
3. Шероховатость поверх. дет. Б4 в местах реза $R_z$ 160
4. Покрытие - по пояснительной записке 1.436.2-32.93.1-ПЗ
5. Маркировать по таблице. Шрифт и способ нанесения по пояснительной записке 1.436.2-32.93.1-ПЗ

| | | | |
|---|---|---|---|
| Разраб | Протопопова | | 07.93 |
| Пров | Адамович | | 07.93 |
| Т.контр | Борзунова | | 08.93 |
| Рук.пр | Протопопова | | 07.93 |
| Н.контр | Беринова | | 07.93 |

1.436.2-32.93.1-00.02.00СБ

Связь СМ2

Сборочный чертеж

| Стадия | Масса | Масштаб |
|---|---|---|
| Р | см. табл | 1:2 |
| Лист | Листов 1 | |

ЦНИИЛМК

Инв.№ подл. | Подп. и дата | Взам. инв.№

| Инв. № подл. | Подп. и дата | Взам. инв. № |
|---|---|---|
| | | |

| Формат | Зона | Поз | Обозначение | Наименование | Кол. на исполн. 1.436.2-32.93.1-00.03.00 - | | | | | | | | |
|---|---|---|---|---|---|---|---|---|---|---|---|---|---|
| | | | | | - | 01 | 02 | 03 | 04 | 05 | 06 | 07 | 08 |
| | | | | Документация | | | | | | | | | |
| А3 | | | 1.436.2-32.93.1-00.03.00 СБ | Сборочный чертеж | X | X | X | X | X | X | X | X | X |
| | | | | Детали | | | | | | | | | |
| А3 | | 1 | 1.436.2-32.93.1-00.01.01 01 | Уголок | 1 | | | | | | | | |
| | | | -03 | Уголок | | 1 | | | | | | | |
| | | | -05 | Уголок | | | 1 | | | | | | |
| | | | | Лит. | | | | | | | | | |
| | | | | Код | СМП.53 | СМП.68 | СМП.83 | СМП.98 | СМП.113 | СМП.128 | СМП.143 | СМП.158 | СМП.173 |

| | | | |
|---|---|---|---|
| Разраб. | Берчикова | [illegible] | [illegible] |
| Пров. | Лукьяненко | [illegible] | [illegible] |
| Т.контр. | Адамович | [illegible] | [illegible] |
| Рук.ор. | Агапова | [illegible] | [illegible] |
| Н.контр. | Протопопова | [illegible] | [illegible] |

1.436.2-32.93.1-00.03.00

Связь СМП

| Стадия | Лист | Листов |
|---|---|---|
| Р | 1 | 3 |

ЦНИИЛИК

Копировал

Формат А4

| Инв. № подл. | Подп. и дата | Взам. инв. № |
|---|---|---|
| | | |

| Формат | Зона | Поз | Обозначение | Наименование | Кол. на исполн. 1.436.2-32.93.1-00.03.00 - | | | | | | | | | | Примеч. |
|---|---|---|---|---|---|---|---|---|---|---|---|---|---|---|---|
| | | | | | - | 01 | 02 | 03 | 04 | 05 | 06 | 07 | 08 | | |
| А3 | | 1 | 1.436.2-32.93.1-00.01.01-07 | Уголок | | | | 1 | | | | | | | |
| | | | -09 | Уголок | | | | | 1 | | | | | | |
| | | | -11 | Уголок | | | | | | 1 | | | | | |
| | | | -13 | Уголок | | | | | | | 1 | | | | |
| | | | -15 | Уголок | | | | | | | | 1 | | | |
| | | | -17 | Уголок | | | | | | | | | 1 | | |
| А3 | | 2 | 1.436.2-32.93.1-00.03.01 | Притвор | 1 | | | | | | | | | | |
| | | | -01 | Притвор | | 1 | | | | | | | | | |
| | | | -02 | Притвор | | | 1 | | | | | | | | |
| | | | -03 | Притвор | | | | 1 | | | | | | | |
| | | | -04 | Притвор | | | | | 1 | | | | | | |
| | | | -05 | Притвор | | | | | | 1 | | | | | |
| | | | -06 | Притвор | | | | | | | 1 | | | | |
| | | | -07 | Притвор | | | | | | | | 1 | | | |
| | | | -08 | Притвор | | | | | | | | | 1 | | |

1.436.2-32.93.1-00.03.00

Копировал

Лист 2

Ц.00120 23

| Поз. | Обозначение | Наименование | Кол. на испол. 1.436.2-32.93.1-00.03.00 - | | | | | | | | Примеч. |
|---|---|---|---|---|---|---|---|---|---|---|---|
| | | | - | 01 | 02 | 03 | 04 | 05 | 06 | 07 | 08 | |
| | | Сталь | | | | | | | | | | |
| | | Трубы 30×25×2-10пс ГОСТ 8645-68 | | | | | | | | | | |
| 54 | 3 1.436.2-32.93.1-00.03.02 | L=530 h14 | 1 | | | | 1 | | | | | 1,18 кг. |
| | -01 | L=680 h14 | | 1 | | | | | | | | 1,52 кг. |
| | -02 | L=830 h14 | | | 1 | | | | | | | 1,85 кг. |
| | -03 | L=980 h14 | | | | 1 | | | | | | 2,19 кг. |
| | -04 | L=1130 h14 | | | | | 1 | | | | | 2,52 кг. |
| | -05 | L=1280 h14 | | | | | | 1 | | | | 2,85 кг. |
| | -06 | L=1430 h14 | | | | | | | 1 | | | 3,19 кг. |
| | -07 | L=1580 h14 | | | | | | | | 1 | | 3,52 кг. |
| | -08 | L=1730 h14 | | | | | | | | | 1 | 3,86 кг. |

1.436.2-32.93.1-00.03.00

Альбом 3

Копировал

Формат А4

Инв. № подл. | Подп. и дата | Взам. инв. №

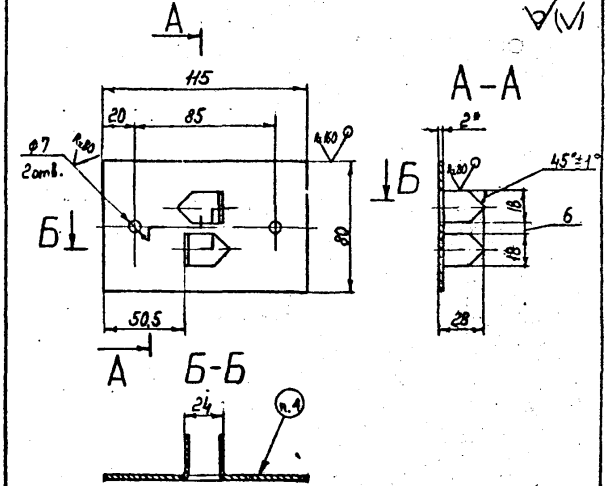


1. * Размер для справок.
2. H14, h14 ± IT14/2.
3. Покрытие - по пояснительной записке 1.436.2-32.93.1-ПЗ.
4. Маркировать „С". Шрифт и способ нанесения - по пояснительной записке 1.436.2-32.93.1-ПЗ.

| | | | | | | | |
|---|---|---|---|---|---|---|---|
| | | | | | 1.436.2-32.93.1-00.00.01 | | |
| | | | | | Стяжка С | Стадия: Р | Масса: 0,13 | Масштаб: 1:2 |
| Разраб | Беринова | | | | | Лист | Листов 1 |
| Пров | Лукьяненко | | | | | | |
| Т.контр | Адамович | | | | Б-ПН-2 ГОСТ 19903-74 | | |
| Рук. пр | Азарова | | | | Лист 3/м ОК 360В-IV ГОСТ 16523-89 | ЦНИИЛМК | |
| Н.контр | Протопопов | | | | | | |

Инв. № подл. | Подп. и дата | Взам. инв. №

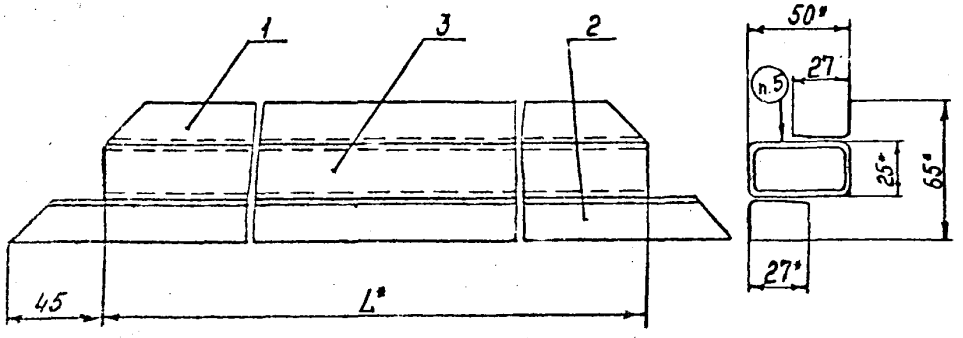


| Обозначение | Марка | Размеры, в мм L | Размеры, в мм L1 | Масса, кг |
|---|---|---|---|---|
| 1.436.2-32.93.1-00.03.00 | СМП.53 | 530 | 620 | 1,58 |
| -01 | СМП.68 | 680 | 770 | 2,02 |
| -02 | СМП.83 | 830 | 920 | 2,46 |
| -03 | СМП.98 | 980 | 1170 | 2,91 |
| -04 | СМП.113 | 1130 | 1220 | 3,35 |
| -05 | СМП.128 | 1280 | 1370 | 3,78 |
| -06 | СМП.143 | 1430 | 1520 | 4,24 |
| -07 | СМП.158 | 1580 | 1670 | 4,67 |
| -08 | СМП.173 | 1730 | 1820 | 5,10 |

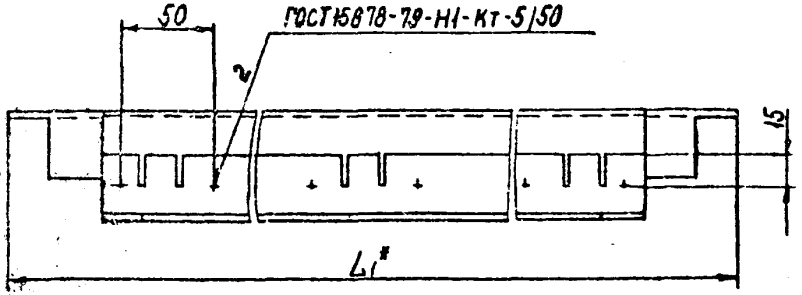


1. * Размеры для справок.
2. h14; $\pm \frac{IT14}{2}$
3. Шероховатость поверх. дет. Б4 в местах реза $R_z$ 160.
4. Покрытие - по пояснительной записке 1.436.2-32.93.1-ПЗ.
5. Маркировать по таблице. Шрифт и способ нанесения - по пояснительной записке 1.436.2-32.93.1-ПЗ

| | | | |
|---|---|---|---|
| Разраб | Беринова | | |
| Пров | Лучьяненко | | |
| Т.контр | Адамович | | |
| Рук.пр | Агапова | | |
| Н.контр | Протопопов | | |

1.436.2-32.93.1-00.03.00СБ

Связь СМП

Сборочный чертеж

| Стадия | Масса | Масштаб |
|---|---|---|
| Р | См. табл | 1:2 |
| Лист | Листов 1 | |

ЦНИИЛМК

Инв.№ подл. | Подп. и дата | Взам.инв.№ | Инв.№ дубл. | Подп. и дата

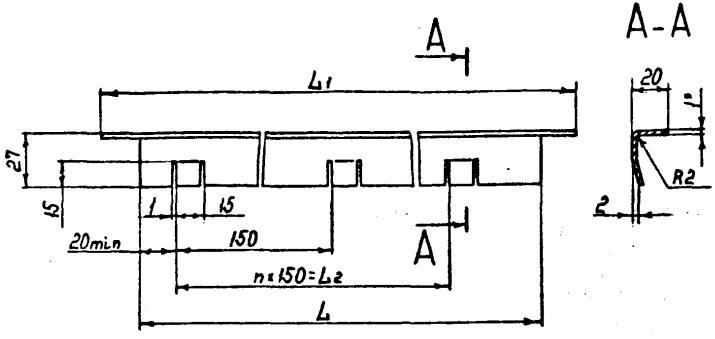


| Обозначение | Размеры, в мм | | | n | Масса, кг |
|---|---|---|---|---|---|
| | L | L1 | L2 | | |
| 1.436.2-32.93.1-00.03.01 | 580 | 620 | 450 | 3 | 0,21 |
| -01 | 730 | 770 | 600 | 4 | 0,26 |
| -02 | 880 | 920 | 750 | 5 | 0,32 |
| -03 | 1130 | 1170 | 1050 | 7 | 0,37 |
| -04 | 1180 | 1220 | 1050 | 7 | 0,42 |
| -05 | 1330 | 1370 | 1200 | 8 | 0,47 |
| -06 | 1480 | 1520 | 1350 | 9 | 0,53 |
| -07 | 1630 | 1670 | 1500 | 10 | 0,58 |
| -08 | 1780 | 1820 | 1650 | 11 | 0,63 |

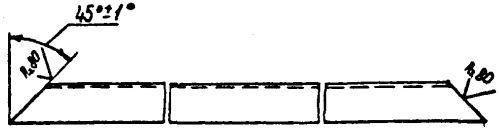


1.* Размер для справок
2. h14; $\pm \frac{JT14}{2}$

| | | | |
|---|---|---|---|
| Разраб | Беринова | | 08.06.93 |
| Пров | Лукьяненко | | 10.06.93 |
| Т.контр | Адамович | | 11.06.93 |
| Рук.пр | Агапова | | 11.06.93 |
| Н.контр | Протопопова | | 11.06.93 |

1.436.2-32.93.1-00.03.01

Притвор

| Стадия | Масса | Масштаб |
|---|---|---|
| Р | См. табл | 1:2 |

Лист | Листов 1

Лента 08пс-М-НТ-3-0
1,0×45 ГОСТ503-81

ЦНИИЛМК

Инв.№ подл. | Подп. и дата | Взам. инв.№

| Инв. № подл. | Подп. и дата | Взам. инв. № |
|---|---|---|
| | | |

| Формат | Зона | Поз | Обозначение | Наименование | Кол. на исполн. 1.436.2-32.93.1-00.04.00- | | | | | | | | | | |
|---|---|---|---|---|---|---|---|---|---|---|---|---|---|---|---|
| | | | | | - | 01 | 02 | 03 | 04 | 05 | 06 | 07 | 08 | 09 | Примеч. |
| | | | | Документация | | | | | | | | | | | |
| А3 | | | 1.436.2-32.93.1-00.04.00 СБ | Сборочный чертеж | X | X | X | X | X | X | X | X | X | X | |
| | | | | Детали | | | | | | | | | | | |
| А3 | | 1 | 1.436.2-32.93.1-00.04.01 | Уголок | 1 | | | | | | | | | | |
| | | | -01 | Уголок | | 1 | | | | | | | | | |
| | | | -02 | Уголок | | | 1 | | | | | | | | |
| | | | -03 | Уголок | | | | 1 | | | | | | | |
| | | | | Лит | | | | | | | | | | | |
| | | | | Код | СБ.30 | СБ.53 | СБ.60 | СБ.68 | СБ.75 | СБ.83 | СБ.90 | СБ.98 | СБ.105 | СБ.113 | |

1.436.2-32.93.1-00.04.00

| | | | |
|---|---|---|---|
| Разраб. | Беринова | Терин | 01.06.93 |
| Пров. | Лукьяненко | [illegible] | 01.06.93 |
| Т. контр. | Адамович | [illegible] | 11.06.93 |
| Рук. пр. | Агапова | [illegible] | 11.06.93 |
| Н. контр. | Протопопова | [illegible] | 11.06.93 |

Связь СБ

| Стадия | Лист | Листов |
|---|---|---|
| Р | | 4 |

ЦНИИЛМК

Копировал Формат А4

| Инв. № подл. | Подп. и дата | Взам. инв. № |
|---|---|---|
| | | |

| Формат | Зона | Поз | Обозначение | Наименование | Кол. на исполн. 1.436.2-32.93.1-00.04.00- | | | | | | | | | | Примеч. |
|---|---|---|---|---|---|---|---|---|---|---|---|---|---|---|---|
| | | | | | - | 01 | 02 | 03 | 04 | 05 | 06 | 07 | 08 | 09 | |
| А3 | | 1 | 1.436.2-32.93.1-00.04.01-04 | Уголок | | | | | 1 | | | | | | |
| | | | -05 | Уголок | | | | | | 1 | | | | | |
| | | | -06 | Уголок | | | | | | | 1 | | | | |
| | | | -07 | Уголок | | | | | | | | 1 | | | |
| | | | -08 | Уголок | | | | | | | | | 1 | | |
| | | | -09 | Уголок | | | | | | | | | | 1 | |
| | | | | Связь | | | | | | | | | | | |
| | | | | Труба 50×25×2-10пс | | | | | | | | | | | |
| | | | | ГОСТ 8645-68 | | | | | | | | | | | |
| Б4 | | 2 | 1.436.2-32.93.1-00.04.02 | L=300h14 | 1 | | | | | | | | | | 0,67кг |
| | | | -01 | L=530h14 | | 1 | | | | | | | | | 1,18кг |
| | | | -02 | L=600h14 | | | 1 | | | | | | | | 1,34кг |
| | | | -03 | L=680h14 | | | | 1 | | | | | | | 1,52кг |
| | | | -04 | L=750h14 | | | | | 1 | | | | | | 1,67кг |
| | | | -05 | L=830h14 | | | | | | 1 | | | | | 1,85кг |
| | | | -06 | L=900h14 | | | | | | | 1 | | | | 2,01кг |
| | | | -07 | L=980h14 | | | | | | | | 1 | | | 2,19кг |
| | | | -08 | L=1050h14 | | | | | | | | | 1 | | 2,34кг |
| | | | -09 | L=1130h14 | | | | | | | | | | 1 | 2,52кг |

1.436.2-32.93.1-00.04.00

Лист 2

Копировал Формат А4

Ц.00120 27

26

| Инв. № подл. | Подп. и дата | Взам. инв. № |
|---|---|---|
| | | |

| Формат | Зона | Поз. | Обозначение | Наименование | Кол. на исполн. 1.436.2-32.93.1-00.04.00- 10 | 11 | 12 | 13 | 14 | 15 | 16 | 17 | 18 | Примеч. |
|---|---|---|---|---|---|---|---|---|---|---|---|---|---|---|
| | | | | Документация | | | | | | | | | | |
| А3 | | | 1.436.2-32.93.1-00.04.00СБ | Сборочный чертеж | | | | | | | | | | |
| | | | | Детали | | | | | | | | | | |
| А3 | | 1 | 1.436.2-32.93.1-00.04.01 | Уголок | 1 | | | | | | | | | |
| | | | -11 | Уголок | | 1 | | | | | | | | |
| | | | -12 | Уголок | | | 1 | | | | | | | |
| | | | -13 | Уголок | | | | 1 | | | | | | |
| | | | -14 | Уголок | | | | | 1 | | | | | |
| | | | -15 | Уголок | | | | | | 1 | | | | |
| | | | -16 | Уголок | | | | | | | 1 | | | |

| Инв. № | Код | СБ.120 | СБ.128 | СБ.135 | СБ.143 | СБ.150 | СБ.158 | СБ.165 | СБ.173 | СБ.180 |
|---|---|---|---|---|---|---|---|---|---|---|
| Инв. № | | | | | | | | | | |



Копировал Формат А4

| Инв. № подл. | Подп. и дата | Взам. инв. № |
|---|---|---|
| | | |

| Формат | Зона | Поз. | Обозначение | Наименование | Кол. на исполн. 1.436.2-32.93.1-00.04.00- 10 | 11 | 12 | 13 | 14 | 15 | 16 | 17 | 18 | Примеч. |
|---|---|---|---|---|---|---|---|---|---|---|---|---|---|---|
| А3 | 1 | | 1.436.2-32.93.1-00.04.01-17 | Уголок | | | | | | | | 1 | | |
| | | | -18 | Уголок | | | | | | | | | 1 | |
| | | | | Связь | | | | | | | | | | |
| | | | | Труба 50х25х2-10пс ГОСТ 8645-68 | | | | | | | | | | |
| А4 | 2 | | 1.436.2-32.93.1-00.04.02-10 | L = 1200h14 | 1 | | | | | | | | | 2,68 кг |
| | | | -11 | L = 1280h14 | | 1 | | | | | | | | 2,85 кг |
| | | | -12 | L = 1350h14 | | | 1 | | | | | | | 3,01 кг |
| | | | -13 | L = 1430h14 | | | | 1 | | | | | | 3,19 кг |
| | | | -14 | L = 1500h14 | | | | | 1 | | | | | 3,35 кг |
| | | | -15 | L = 1580h14 | | | | | | 1 | | | | 3,52 кг |
| | | | -16 | L = 1650h14 | | | | | | | 1 | | | 3,68 кг |
| | | | -17 | L = 1730h14 | | | | | | | | 1 | | 3,86 кг |
| | | | -18 | L = 1800h14 | | | | | | | | | 1 | 4,01 кг |



Копировал Формат А4

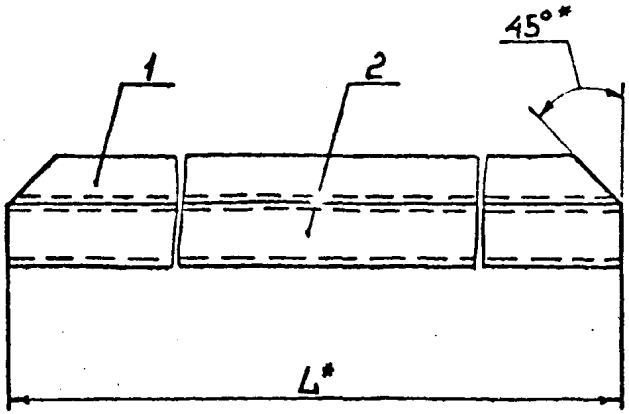


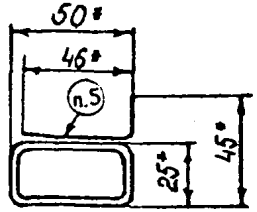


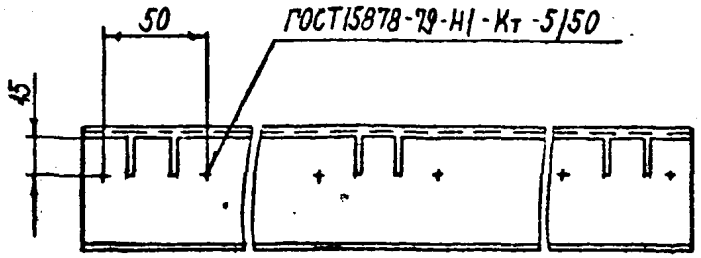


| Обозначение | Марка | L, мм | Масса, кг |
|---|---|---|---|
| 1.436.2-32.93.1-00.04.00 | СБ.30 | 300 | 0,82 |
| -01 | СБ.53 | 530 | 1,45 |
| -02 | СБ.60 | 600 | 1,64 |
| -03 | СБ.68 | 680 | 1,86 |
| -04 | СБ.75 | 750 | 2,05 |
| -05 | СБ.83 | 830 | 2,27 |
| -06 | СБ.90 | 900 | 2,46 |
| -07 | СБ.98 | 980 | 2,68 |
| -08 | СБ.105 | 1050 | 2,87 |
| -09 | СБ.113 | 1130 | 3,09 |
| -10 | СБ.120 | 1200 | 3,28 |
| -11 | СБ.128 | 1280 | 3,49 |
| -12 | СБ.135 | 1350 | 3,69 |
| -13 | СБ.143 | 1430 | 3,91 |
| -14 | СБ.150 | 1500 | 4,10 |
| -15 | СБ.158 | 1580 | 4,31 |
| -16 | СБ.165 | 1650 | 4,51 |
| -17 | СБ.173 | 1730 | 4,73 |
| -18 | СБ.180 | 1800 | 4,91 |

1. * Размеры для справок.
2. h14; $\pm \frac{IT14}{2}$

3. Шероховатость поверх. дет. Б4 в местах реза Rz 160.
4. Покрытие - по пояснительной записке 1.436.2-32.93.1-ПЗ
5. Маркировать по таблице. Шрифт и способ нанесения по пояснительной записке 1.436.2-32.93.1-ПЗ.

| | | | |
|---|---|---|---|
| Разраб. | Беринова | [signature] | 09.06.93 |
| Пров. | Лукьяненко | [signature] | 10.06.93 |
| Т.контр. | Адамович | [signature] | 11.06.93 |
| Рук.пр. | Агапова | [signature] | [illegible] |
| Н.контр. | Протопопов | [signature] | 11.06.93 |

1.436.2-32.93.1-00.04.00СБ

Связь СБ
Сборочный чертеж

| Стадия | Масса | Масштаб |
|---|---|---|
| Р | См. табл | 1:2 |
| Лист | Листов 1 | |

ЦНИИЛМК

Н.в. № подл. | Подп. и дата | Взам. инв. №

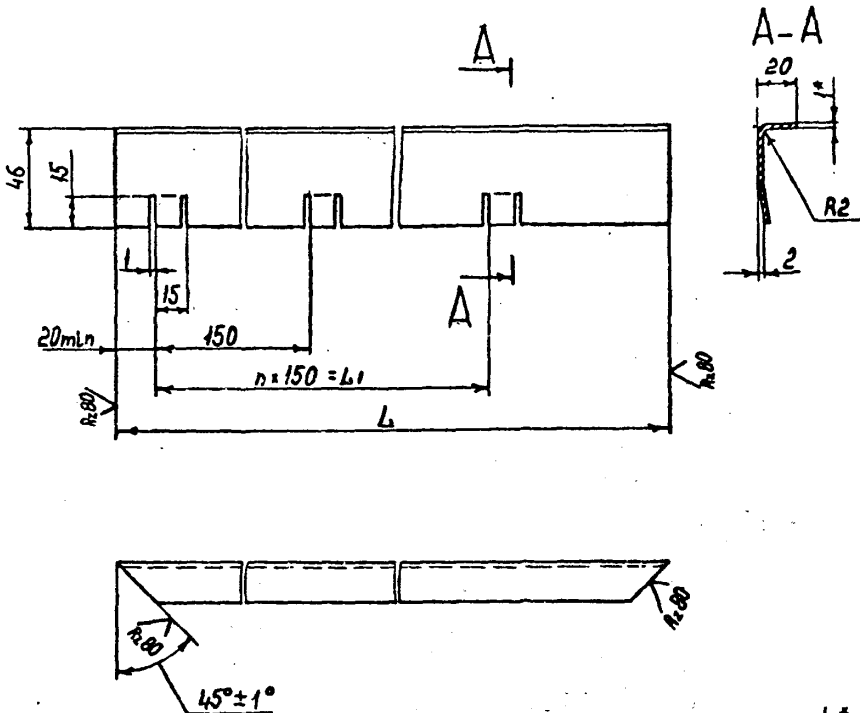


| Обозначение | Размеры, в мм L | L1 | n | Масса, кг |
|---|---|---|---|---|
| 1.436.2-32.93.100.04.01 | 300 | 150 | 1 | 0,15 |
| -01 | 530 | 450 | 3 | 0,27 |
| -02 | 600 | 450 | 3 | 0,30 |
| -03 | 680 | 600 | 4 | 0,34 |
| -04 | 750 | 600 | 4 | 0,38 |
| -05 | 830 | 750 | 5 | 0,42 |
| -06 | 900 | 750 | 5 | 0,45 |
| -07 | 980 | 900 | 6 | 0,49 |
| -08 | 1050 | 900 | 6 | 0,53 |
| -09 | 1130 | 1050 | 7 | 0,57 |
| -10 | 1200 | 1050 | 7 | 0,60 |
| -11 | 1280 | 1200 | 8 | 0,64 |
| -12 | 1350 | 1200 | 8 | 0,68 |
| -13 | 1430 | 1350 | 9 | 0,72 |
| -14 | 1500 | 1350 | 9 | 0,75 |
| -15 | 1580 | 1500 | 10 | 0,79 |
| -16 | 1650 | 1500 | 10 | 0,83 |
| -17 | 1730 | 1650 | 11 | 0,87 |
| -18 | 1800 | 1650 | 11 | 0,90 |

1. * Размер для справок
2. h14, $\pm \frac{JT14}{2}$

| | | | |
|---|---|---|---|
| Разраб. | Беринова | [signature] | [illegible] |
| Пр.пов. | Лукьяненко | [signature] | [illegible] |
| Т.контр. | Адамович | [signature] | [illegible] |
| Рук.пр. | Агапова | [signature] | [illegible] |
| Н.контр. | Протопопова | [signature] | [illegible] |

1.436.2-32.93.100.04.01

Уголок

| Стадия | Масса | Масштаб |
|---|---|---|
| Р | См. табл | 1:2 |

Лист | Листов 1

Лента 08пс-М-НТ-3-0
1,0×64 ГОСТ 503-81

ЦНИИЛМК

Инв. № подл. | Подп. и дата | Взам. инв. №

Инв. № подл. | Подп. и дата | Взам. инв. №

| Формат | Зона | Поз. | Обозначение | Наименование | Кол. на испол. 1.436.2-32.93.1-00.05.00- | | | | | | | | | Примеч. |
|---|---|---|---|---|---|---|---|---|---|---|---|---|---|---|
| | | | | | - | 01 | 02 | 03 | 04 | 05 | 06 | 07 | 08 | |
| | | | | **Документация** | | | | | | | | | | |
| А3 | | | 1.436.2-32.93.1-00.05.00 СБ | Сборочный чертеж | | | | | | | | | | |
| | | | | **Детали** | | | | | | | | | | |
| А3 | | 1 | 1.436.2-32.93.1-00.04.01-02 | Уголок | 2 | | | | | | | | | |
| | | | -04 | Уголок | | 2 | | | | | | | | |
| | | | -06 | Уголок | | | 2 | | | | | | | |

Лит

| Кол | СБ2.50 | СБ2.75 | СБ2.90 | СБ2.105 | СБ2.120 | СБ2.135 | СБ2.150 | СБ2.165 | СБ2.180 |
|---|---|---|---|---|---|---|---|---|---|
| | | | | | | | | | |

1.436.2-32.93.1-00.05.00

| | | | |
|---|---|---|---|
| Разраб | Беринова | | |
| Пров | Лукьяненко | | |
| Контр | Аганович | | |
| Рук. пр | Акопова | | |
| Н. контр | Протопопова | | |

Связь СБ2

| Стадия | Лист | Листов |
|---|---|---|
| Р | 1 | 2 |

ЦНИИЛМК

Копировал Формат А4

Инв. № подл. | Подп. и дата | Взам. инв. №

| Формат | Зона | Поз. | Обозначение | Наименование | Кол. на испол. 1.436.2-32.93.1-00.05.00- | | | | | | | | | Примеч. |
|---|---|---|---|---|---|---|---|---|---|---|---|---|---|---|
| | | | | | - | 01 | 02 | 03 | 04 | 05 | 06 | 07 | 08 | |
| А3 | | 1 | 1.436.2-32.93.1-00.04.01-08 | Уголок | | | | 2 | | | | | | |
| | | | -10 | Уголок | | | | | 2 | | | | | |
| | | | -12 | Уголок | | | | | | 2 | | | | |
| | | | -14 | Уголок | | | | | | | 2 | | | |
| | | | -16 | Уголок | | | | | | | | 2 | | |
| | | | -18 | Уголок | | | | | | | | | 2 | |
| | | | | Связь | | | | | | | | | | |
| | | | | Труба 50×25×2-10пс | | | | | | | | | | |
| | | | | ГОСТ 8645-68 | | | | | | | | | | |
| Б4 | | 2 | 1.436.2-32.93.1-00.05.01 | L = 600 h14 | 1 | | | | | | | | | 1,34 кг |
| | | | -01 | L = 750 h14 | | 1 | | | | | | | | 1,67 кг |
| | | | -02 | L = 900 h14 | | | 1 | | | | | | | 2,01 кг |
| | | | -03 | L = 1050 h14 | | | | 1 | | | | | | 2,34 кг |
| | | | -04 | L = 1200 h14 | | | | | 1 | | | | | 2,68 кг |
| | | | -05 | L = 1350 h14 | | | | | | 1 | | | | 3,01 кг |
| | | | -06 | L = 1500 h14 | | | | | | | 1 | | | 3,35 кг |
| | | | -07 | L = 1650 h14 | | | | | | | | 1 | | 3,68 кг |
| | | | -08 | L = 1800 h14 | | | | | | | | | 1 | 4,01 кг |

1.436.2-32.93.1-00.05.00

Лист 2

Копировал Формат А4

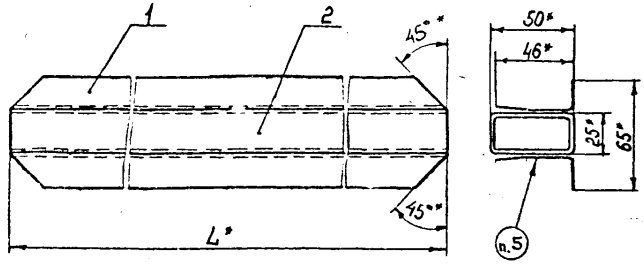


| Обозначение | Марка | L, мм | Масса, кг |
|---|---|---|---|
| 1.436.2-32.93.1-00.05.00 | СБ2.60 | 600 | 1,94 |
| -01 | СБ2.75 | 750 | 2,43 |
| -02 | СБ2.90 | 900 | 2,91 |
| -03 | СБ2.105 | 1050 | 3,40 |
| -04 | СБ2.120 | 1200 | 3,88 |
| -05 | СБ2.135 | 1350 | 4,37 |
| -06 | СБ2.150 | 1500 | 4,85 |
| -07 | СБ2.165 | 1650 | 5,34 |
| -08 | СБ2.180 | 1800 | 5,81 |

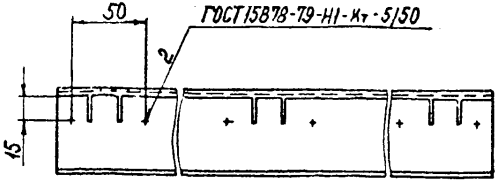


1. * Размеры для справок.
2. $h14_{-} \pm \frac{IT14}{2}$
3. Шероховатость поверх. дет. 64 в местах реза $R_z$ 160.
4. Покрытие - по пояснительной записке 1.436.2-32.93.1-ПЗ
5. Маркировать по таблице. Шрифт и способ нанесения по пояснительной записке 1.436.2-32.93.1-ПЗ.

| | | | |
|---|---|---|---|
| Разраб | Беринова | | |
| Пров | Лукьяненко | | |
| Т.контр | Аванесян | | |
| Рук.пр | Агапова | | |
| Н.контр | Протопопов | | |

1.436.2-32.93.1-00.05.00СБ

Связь СБ2.

Сборочный чертеж

| Стадия | Масса | Масштаб |
|---|---|---|
| Р | См. табл | 1:2 |
| Лист | Листов 1 | |

ЦНИИЛМК

Инв. № подл. | Подп. и дата | Взам. инв. №

| Формат | Зона | Поз | Обозначение | Наименование | Кол на испол. 1.436.2-32.93.1-00.06.00- | | | | | | | | | Приме-чание |
|---|---|---|---|---|---|---|---|---|---|---|---|---|---|---|
| | | | | | - | 01 | 02 | 03 | 04 | 05 | 06 | 07 | 08 | |
| | | | | Документация | | | | | | | | | | |
| А3 | | | 1.436.2-32.93.1-00.06.00 СБ | Сборочный чертеж | X | X | X | X | X | X | X | X | X | |
| | | | | Детали | | | | | | | | | | |
| А3 | | 1 | 1.436.2-32.93.1-00.03.01-01 | Притвор | 1 | | | | | | | | | |
| | | | -03 | Притвор | | 1 | | | | | | | | |
| | | | -05 | Притвор | | | 1 | | | | | | | |
| | | | | | | | | | | | | | | |
| | | | | | | | | | | | | | | |
| | | | | | | |

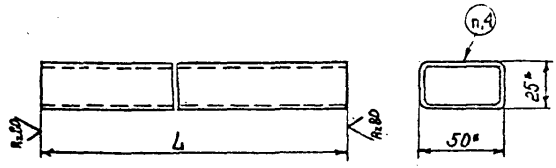


| Обозначение | Марка | L, мм | Масса, кг |
|---|---|---|---|
| 1.436.2-32.93.1-00.00.02 | С. 60 | 600 | 1,34 |
| -01 | С. 75 | 750 | 1,67 |
| -02 | С. 90 | 900 | 2,01 |
| -03 | С. 105 | 1050 | 2,34 |
| -04 | С. 120 | 1200 | 2,68 |
| -05 | С. 135 | 1350 | 3,01 |
| -06 | С. 150 | 1500 | 3,35 |
| -07 | С. 165 | 1650 | 3,68 |
| -08 | С. 180 | 1800 | 4,01 |

1. * Размеры для справок.
2. h14.
3. Покрытие – по пояснительной записке 1.436.2-32.93.1-ПЗ.
4. Маркировать по таблице. Шрифт и способ нанесения – по пояснительной записке 1.436.2-32.93.1-ПЗ.

| | | | | | | | |
|---|---|---|---|---|---|---|---|
| Разраб | Беринова | | | 1.436.2-32.93.1-00.00.02 | | | |
| Пров | Лукьяненко | | | Связь С | Ставия | Масса | Масштаб |
| Т.контр | Иванович | | | | Р | См. табл | 1:2 |
| Рук.пр | Агапова | | | Труба 50×25×2-10пс ГОСТ 8645-68 | Лист | Листов 1 | |
| Н. контр | Протопопова | | | | ЦНИИЛМК | | |

Инв. № подл. | Подп. и дата | Взам. инв. №



| Обозначение | Наименование | Кол. на исполн. 1.436.2-32.93.1-00.06.00 - | | | | | | | | Примеч. |
|---|---|---|---|---|---|---|---|---|---|---|
| | | - | 01 | 02 | 03 | 04 | 05 | 06 | 07 | 08 | |
| | Связь | | | | | | | | | | |
| | Труба 50×25×2-10пс | | | | | | | | | | |
| | ГОСТ 8645-68 | | | | | | | | | | |
| 1.436.2-32.93.1-00.06.01 | L=530h14 | 1 | | | | | | | | | 1,19кг |
| -01 | L=680h14 | | 1 | | | | | | | | 1,52кг |
| -02 | L=830h14 | | | 1 | | | | | | | 1,85кг |
| -03 | L=980h14 | | | | 1 | | | | | | 2,19кг |
| -04 | L=1130h14 | | | | | 1 | | | | | 2,52кг |
| -05 | L=1280h14 | | | | | | 1 | | | | 2,85кг |
| -06 | L=1430h14 | | | | | | | 1 | | | 3,19кг |
| -07 | L=1580h14 | | | | | | | | 1 | | 3,52кг |
| -08 | L=1730h14 | | | | | | | | | 1 | 3,86кг |

Лист 3

1.436.2-32.93.1-00.06.00

Копировал

Формат А4

Инв. № подл. | Подп. и дата | Взам. инв. №

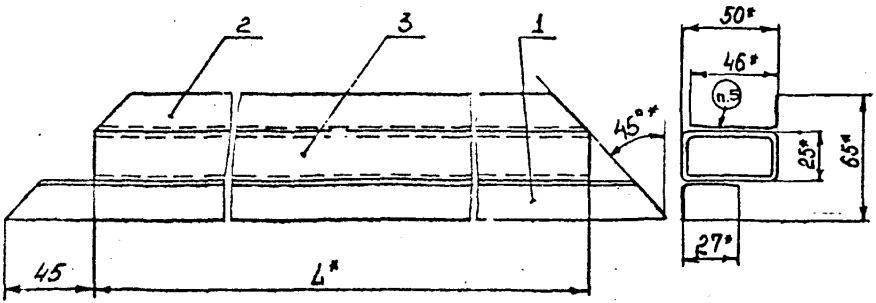


| Обозначение | Марка | Размеры, мм L | L1 | Масса, кг |
|---|---|---|---|---|
| 1.436.2-32.93100.06.00 | СБП.53 | 530 | 620 | 166 |
| -01 | СБП.68 | 680 | 770 | 2,12 |
| -02 | СБП.83 | 830 | 920 | 2,59 |
| -03 | СБП.98 | 980 | 1170 | 3,05 |
| -04 | СБП.113 | 1130 | 1220 | 3,51 |
| -05 | СБП.128 | 1280 | 1370 | 3,95 |
| -06 | СБП.143 | 1430 | 1520 | 4,44 |
| -07 | СБП.158 | 1580 | 1670 | 4,90 |
| -08 | СБП.173 | 1730 | 1820 | 5,36 |

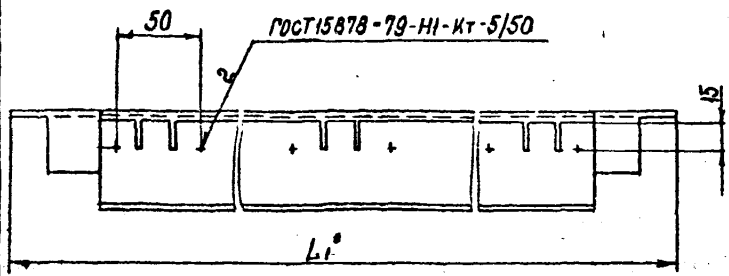


1. * Размеры для справок.
2. h14; $\pm \frac{IT14}{2}$
3. Шероховатость поверх. дет. Б4 в местах реза $R_z$ 150.
4. Покрытие - по пояснительной записке 1.436.2-32.93.1-ПЗ.
5. Маркировать по таблице. Шрифт и способ нанесения - по пояснительной записке 1.436.2-32.93.1-ПЗ.

| | | | |
|---|---|---|---|
| Разраб | Беринская | | |
| Пров | Ильяшенко | | |
| Т.контр | Азанович | | |
| Рук.пр. | Агапова | | |
| Н.контр | Протопопов | | |

1.436.2-32.93.1-00.06.00СБ

Связь СБП.

Сборочный чертеж

| Стадия | Масса | Масштаб |
|---|---|---|
| Р | см. табл. | 1:2 |
| Лист | Листов 1 | |

ЦНИИЛМК

Инв.№ подл. | Подп. и дата | Взам. инв.№

| Инв. № подл. | Подп. и дата | Взам. инв. № |
|---|---|---|
| | | |

| Формат | Зона | Поз | Обозначение | Наименование | Кол. на исполн. 1.436.2-32.93.1-00.07.00 - | | | | | | | | | | Примеч. |
|---|---|---|---|---|---|---|---|---|---|---|---|---|---|---|---|
| | | | | | - | 01 | 02 | 03 | 04 | 05 | 06 | 07 | 08 | | |
| | | | | Документация | | | | | | | | | | | |
| А3 | | | 1.436.2-32.93.1-00.07.00 СБ | Сборочный чертеж | X | X | X | X | X | X | X | X | X | | |
| | | | | Детали | | | | | | | | | | | |
| А3 | | 1 | 1.436.2-32.93.1-00.03.00 | Притвор | 1 | | | | | | | | | | |
| | | | -01 | Притвор | | 1 | | | | | | | | | |
| | | | -02 | Притвор | | | 1 | | | | | | | | |
| | | | | Лит | | | | | | | | | | | |
| | | | | Код | СБТ.53 | СБТ.68 | СБТ.83 | СБТ.98 | СБТ.113 | СБТ.128 | СБТ.143 | СБТ.158 | СБТ.173 | | |

| | | | |
|---|---|---|---|
| Разраб. | Беринова | [illegible] | [illegible] |
| Пров. | Лукьяненко | [illegible] | [illegible] |
| Т. контр. | Аванович | [illegible] | [illegible] |
| Рук. пр. | Агапова | [illegible] | [illegible] |
| Н. контр. | Протопопова | [illegible] | [illegible] |

1.436.2-32.93.1-00.07.00

Связь СБТ

| Стадия | Лист | Листов |
|---|---|---|
| Р | 1 | 3 |

ЦНИИЛМК

Копировал

Формат А4

| Инв. № подл. | Подп. и дата | Взам. инв. № |
|---|---|---|
| | | |

| Формат | Зона | Поз | Обозначение | Наименование | Кол. на исполн. 1.436.2-32.93.1-00.07.00 - | | | | | | | | | | Примеч. |
|---|---|---|---|---|---|---|---|---|---|---|---|---|---|---|---|
| | | | | | - | 01 | 02 | 03 | 04 | 05 | 06 | 07 | 08 | | |
| А3 | | 1 | 1.436.2-32.93.1-00.03.01-03 | Притвор | | | | 1 | | | | | | | |
| | | | -04 | Притвор | | | | | 1 | | | | | | |
| | | | -05 | Притвор | | | | | | 1 | | | | | |
| | | | -06 | Притвор | | | | | | | 1 | | | | |
| | | | -07 | Притвор | | | | | | | | 1 | | | |
| | | | -08 | Притвор | | | | | | | | | 1 | | |
| А3 | | 2 | 1.436.2-32.93.1-00.04.01-01 | Уголок | 1 | | | | | | | | | | |
| | | | -03 | Уголок | | 1 | | | | | | | | | |
| | | | -05 | Уголок | | | 1 | | | | | | | | |
| | | | -07 | Уголок | | | | 1 | | | | | | | |
| | | | -09 | Уголок | | | | | 1 | | | | | | |
| | | | -11 | Уголок | | | | | | 1 | | | | | |
| | | | -13 | Уголок | | | | | | | 1 | | | | |
| | | | -15 | Уголок | | | | | | | | 1 | | | |
| | | | -17 | Уголок | | | | | | | | | 1 | | |

1.436.2-32.93.1-00.07.00

Лист 2

Копировал

Формат А4

| Поз. | Обозначение | Наименование | Кол. на исполн. 1.436.2-32.931-00.07.00 - | 01 | 02 | 03 | 04 | 05 | 06 | 07 | 08 | Примечание |
|---|---|---|---|---|---|---|---|---|---|---|---|---|
| | | Связь | | | | | | | | | | |
| | | Труба 50×25×2-10пс | | | | | | | | | | |
| | | ГОСТ 8645-68 | | | | | | | | | | |
| 64 | 3 | 1.436.2-32.931-00.07.01 | L=530h14 | 1 | | | | | | | | 1,18кг |
| | | -01 | L=680h14 | | 1 | | | | | | | 1,52кг |
| | | -02 | L=830h14 | | | 1 | | | | | | 1,85кг |
| | | -03 | L=980h14 | | | | 1 | | | | | 2,19кг |
| | | -04 | L=1130h14 | | | | | 1 | | | | 2,52кг |
| | | -05 | L=1280h14 | | | | | | 1 | | | 2,85кг |
| | | -06 | L=1430h14 | | | | | | | 1 | | 3,19кг |
| | | -07 | L=1580h14 | | | | | | | | 1 | 3,52кг |
| | | -08 | L=1730h14 | | | | | | | | | 3,86кг |

1.436.2-32.931-00.07.00

Лист 3

Копировал

Формат А4

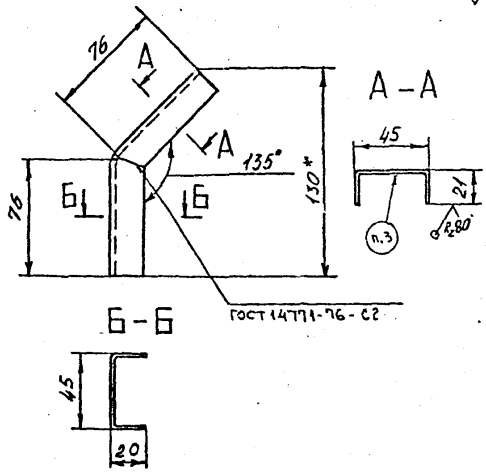


1. *Размеры для справок
2. h14; ±УТ14/2
3. Маркировать "ВК". Шрифт и способ нанесения по пояснительной записке 1.436.2-32.931-П3

| | | | | |
|---|---|---|---|---|
| Разраб. | Лукьяненко | | | |
| Пров. | Агапова | | | |
| Т.контр. | Адамович | | | |
| Рук. пр. | Агапова | | | |
| Н.контр. | Протопопов | | | |

1.436.2-32.931-00.00.03

Вкладыш косой ВК

| Стадия | Масса | Масштаб |
|---|---|---|
| Р | 0,16 | 1:2 |

Лист | Листов 1

Лист 2/к Б-ПН-2 ГОСТ 19903-74 / ОК3500-IX ГОСТ 16523-89

ЦНИИЛМК

Инв. № подл. | Подп. и дата | Взам. инв. №

Копировал. ЦОП120 37 Формат А4

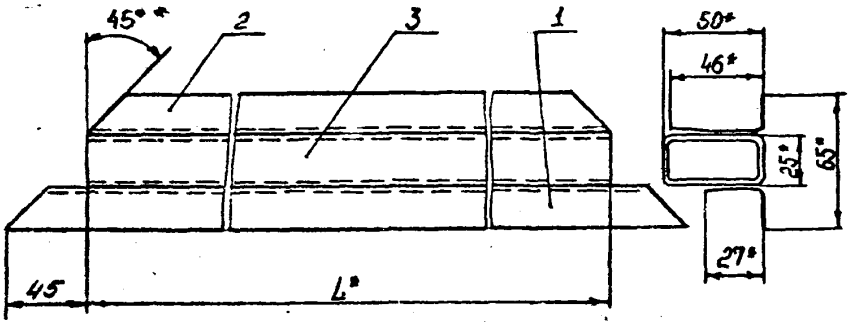


| Обозначение | Марка | Размеры, в мм | | Масса, кг |
|---|---|---|---|---|
| | | L | L1 | |
| 1.436.2-32.93.1-00.07.00 | СБТ.53 | 530 | 620 | 1,85 |
| -01 | СБТ.68 | 680 | 770 | 2,31 |
| -02 | СБТ.83 | 830 | 920 | 2,78 |
| -03 | СБТ.98 | 980 | 1170 | 3,24 |
| -04 | СБТ.113 | 1130 | 1220 | 3,70 |
| -05 | СБТ.128 | 1280 | 1370 | 4,16 |
| -06 | СБТ.143 | 1430 | 1520 | 4,63 |
| -07 | СБТ.158 | 1580 | 1670 | 5,09 |
| -08 | СБТ.173 | 1730 | 1820 | 5,54 |

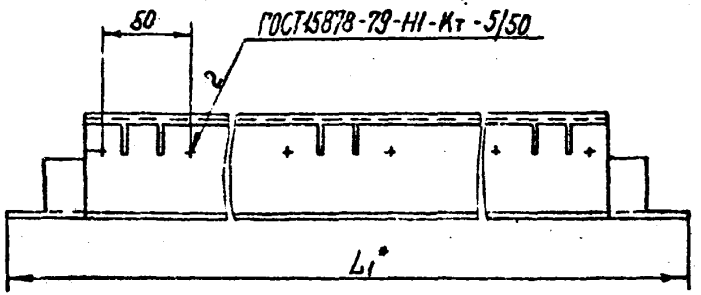


1. * Размеры для справок.
2. h14; $\pm \frac{IT14}{2}$
3. Шероховатость поверх. дет. Б4 в местах реза $R_z$ 160
4. Покрытие - по пояснительной записке 1.436.2-32.93.1-ПЗ.
5. Маркировать по таблице. Шрифт и способ нанесения - по пояснительной записке 1.436.2-32.93.1-ПЗ

| | | | |
|---|---|---|---|
| Разраб | Беринова | | 11.93 |
| Пров | Лукьяненко | | 11.93 |
| Т.контр | Адамович | | 11.93 |
| Рук.гр | Лещова | | 11.93 |
| Н.контр | Протопопова | | 11.93 |

1.436.2-32.93.1-00.07.00СБ

Связь СБТ.

Сборочный чертеж

| Стадия | Масса | Масштаб |
|---|---|---|
| Р | См. табл | 1:2 |
| Лист | Листов 1 | |

ЦНИИЛМК

Инв. № подл. | Подп. и дата | Взам. инв. №

| | | Обозначение | Наименование | Кол. | Приме-чание |
|---|---|---|---|---|---|
| | | | Документация | | |
| А3 | | 1.436.2-32.93.1-00.08.00СБ | Сборочный чертеж | | |
| | | | Детали | | |
| А4 | 1 | 1.436.2-32.93.1-00.08.01 | Полупетля | 2 | |
| | | | Стандартные изделия | | |
| | 2 | | Ось 22-10Х5 ГОСТ 9650-71 | 1 | |
| | 3 | | Шайба 8.31.019 ГОСТ 11371-78 | 1 | |
| | 4 | | Шплинт 2,5х25-Ц.019 ГОСТ 397-79 | 1 | |
| | | | Прочие изделия | | |
| | 5 | | Винт самонарезающий ВВ×14 ТУ36.25.12-13-88 | 4 | |
| | 6 | | Шайба уплотнительная ШУ6 ТУ36-2130-78 | 4 | |

| | | | | | | |
|---|---|---|---|---|---|---|
| Изм. | Кол.уч. | Лист | № док. | Подп. | Дата | 1.436.2-32.93.1-00.08.00 |
| Разраб. | Бородачева | | | | | Петля П |
| Пров. | Козлова | | | | | Стадия: Р; Лист; Листов: 1 |
| Т.контр. | Бородачева | | | | | ЦНИИЛМК |
| Н.контр. | Козлова | | | | | |
| Утв. | Кочнева | | | | | |

Копировал Формат А4

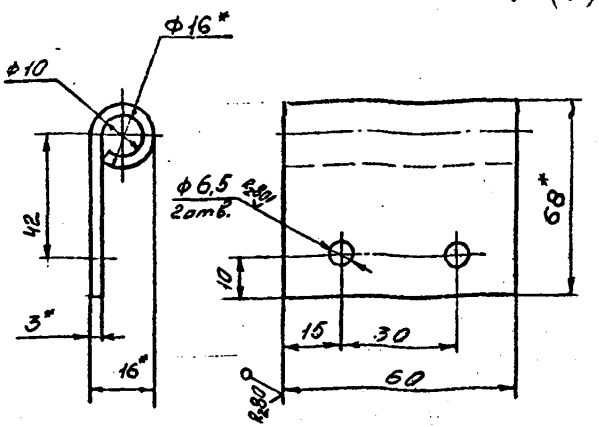


1.* Размеры для справок.
2. Н14; h14; ± IT14/2.
3. Покрытие - по пояснительной записке 1.436.2-32.93.1-ПЗ

| | | | | | | |
|---|---|---|---|---|---|---|
| Изм. | Кол.уч. | Лист | № док. | Подп. | Дата | 1.436.2-32.93.1-00.08.01 |
| Разраб. | Бородачева | | | | | Полупетля |
| Пров. | Козлова | | | | | Стадия: Р; Масса: 0,09; Масштаб: 1:1 |
| Т.контр. | Бородачева | | | | | Лист; Листов 1 |
| Н.контр. | Козлова | | | | | Лист 2 / К |
| Утв. | Кочнева | | | | | Б-ПН-3 ГОСТ 19903-74; ОК 36С8-Т ГОСТ 16523-89 |
| | | | | | | ЦНИИЛМК |

Копировал Формат А4

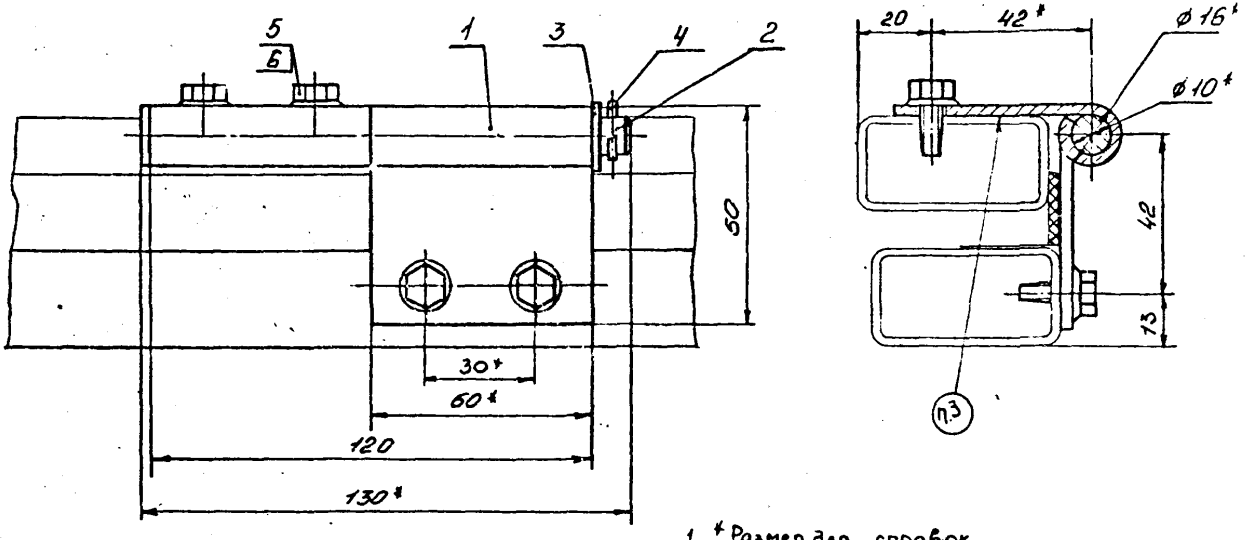


1. * Размер для справок
2. H14, h14; ± УТ14/2
3. Маркировать "П" Шрифт и способ нанесения по пояснительной записке. 1.436.2-32.93.1-.П3

| | | | | | | |
|---|---|---|---|---|---|---|
| | | | | 1.436.2-32.93.1-00.08.00СБ | | |
| | | | | Петля П. Сборочный чертеж | Стадия | Масса | Масштаб |
| | | | | | Р | 0,3 | 1:1 |
| Разраб. | Лукьянова | | | | Лит. | Листов 1 |
| Пров. | Агапова | | | | ЦНИИЛМК | |
| Т.контр. | Адамович | | | | | |
| Рук.пр. | Агапова | | | | | |
| Н.контр. | Протопопова | | | | | |

Копировал

Формат А3

Инв.№ подл. | Подп. и дата | Взам. инв.№

| Зона | Поз. | Обозначение | Наименование | Кол. | Примеч. |
|---|---|---|---|---|---|
| | | | Документация | | |
| А3 | | 1.436.2-32.93.1-00.09.00 СБ | Сборочный чертеж | | |
| | | | Детали | | |
| А4 | 1 | 1.436.2-32.93.1-00.09.01 | Ручка | 1 | |
| А4 | 2 | 1.436.2-32.93.1-00.09.02 | Завертка | 1 | |
| А4 | 3 | 1.436.2-32.93.1-00.09.03 | Язык | 1 | |
| | | | Стандартные изделия | | |
| | 4 | | Штифт 5.6×14 ГОСТ 3128-70 | 1 | |

1.436.2-32.93.1-00.09.00

Ручка завертка Р3

| Стадия | Лист | Листов |
|---|---|---|
| Р | | 1 |

ЦНИИЛМК

Копировал

Формат А4

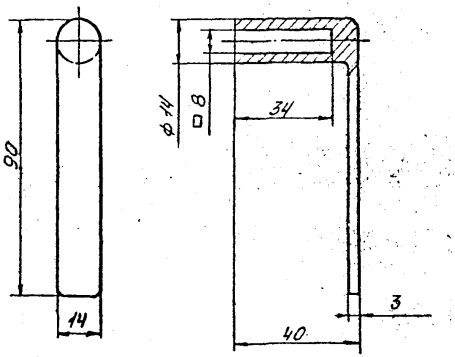


1. Н14; В14; $\pm\frac{IT14}{2}$.

2. Шероховатость поверхностей и покрытие по ГОСТ 538-88.

1.436.2-32.93.1-00.09.01

Ручка

| Разраб. | Лукьяненко | | |
|---|---|---|---|
| Пров. | Агапова | | 10.06.93 |
| Т. контр. | Адамович | | 11.06.93 |
| Рук. пр. | Агапова | | 11.06.93 |
| Н. контр. | Протопопов | | 11.06.93 |

Отливка АЛ9 ГОСТ 1583-89

| Стадия | Масса | Масштаб |
|---|---|---|
| Р | 0,03 | 1:1 |

Лист | Листов 1

ЦНИИЛМК

Копировал

Формат А4

Инв. № подл. | Подп. и дата | Взам. инв. №

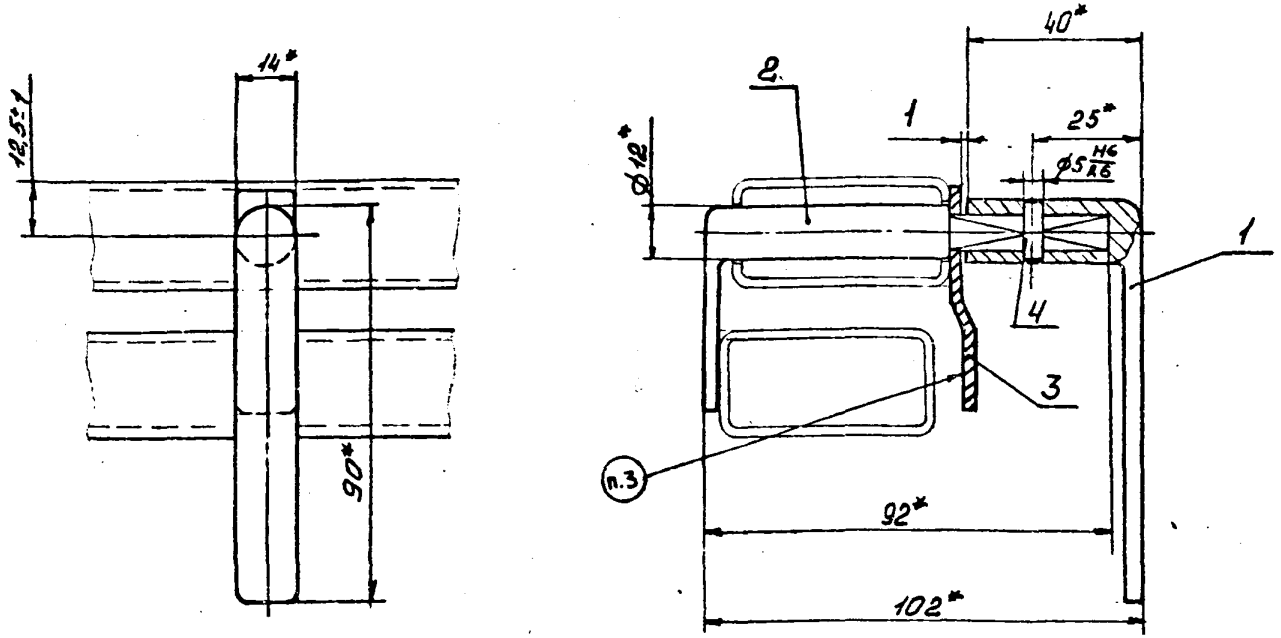


1.* Размеры для справок.
2. Требования к изготовлению по ГОСТ538-88.
3. Маркировать "Р3". Шрифт и способ нанесения по пояснительной записке 1.436.2-32.93.1-ПЗ
4. Сборка при монтаже

| | | | | | | | |
|---|---|---|---|---|---|---|---|
| | | | | 1.436.2-32.93.1-00.09.00СБ | | | |
| | | | | Ручка завертка Р3. Сборочный чертеж | Стадия | Масса | Масштаб |
| Разраб. | Лукьяненко | | | | Р | 0,09 | 1:1 |
| Пров. | Агапова | | | | Лист | Листов 1 | |
| Т. контр. | Адамович | | | | | | |
| Рук. пр. | Агапова | | | | ЦНИИЛМК | | |
| Н. контр. | Протопопов | | | | | | |
| Утв. | Клишкинов | | | | | | |

Копировал

Формат А3.

Ц00120 42

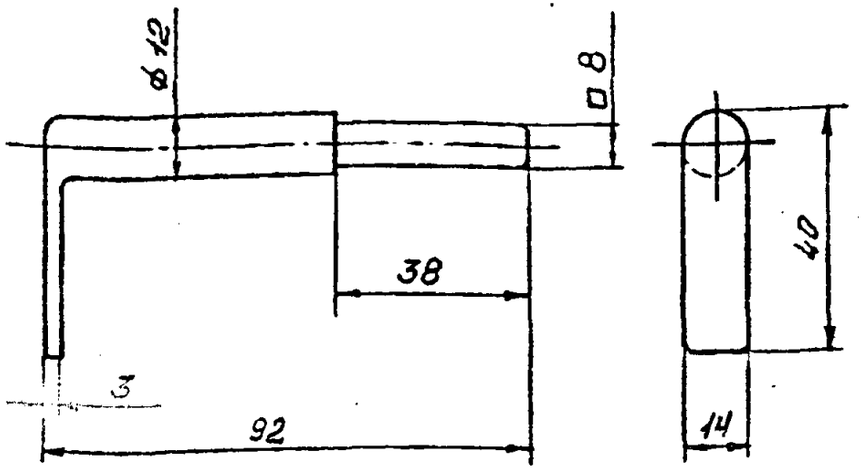


1. H14; h14; $\pm\frac{JT14}{2}$.
2. Шероховатость поверхностей и покрытие - по ГОСТ 538-88.

| | | | | |
|---|---|---|---|---|
| 1.436.2-32.93.1-00.09.02 | | | | |
| Завертка | Стадия | Масса | Масштаб | |
| | Р | 0,03 | 1:1 | |
| Отливка АЛ9 ГОСТ 1583-89 | Лист | Листов 1 | | |
| | ЦНИИЛМК | | | |

Копировал

Формат А4

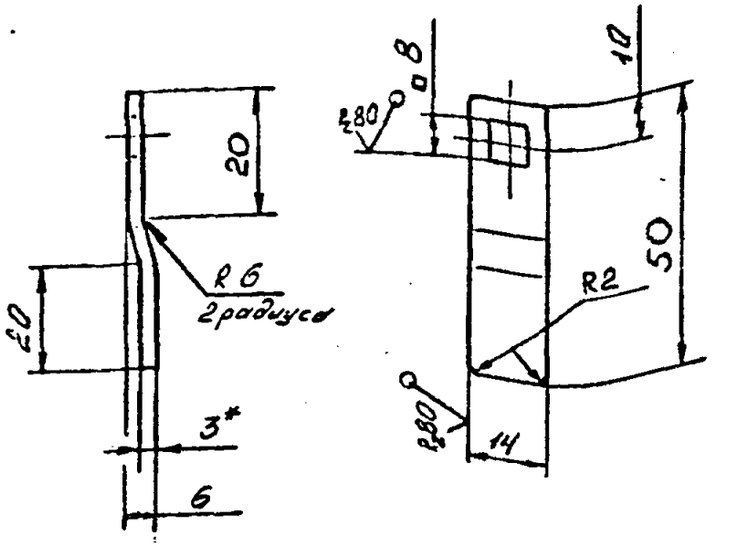


1* Размер для справок.
2. H14; h14; $\pm\frac{JT14}{2}$.
3. Покрытие - по пояснительной записке 1.436.2-32.93.1-ПЗ

| | | | | |
|---|---|---|---|---|
| 1.436.2-32.93.1-00.09.03 | | | | |
| Язык | Стадия | Масса | Масштаб | |
| | Р | 0,013 | 1:1 | |
| Лист 2/к Б-ПН-3 ГОСТ 19903-74 ОК3508-IV ГОСТ 16523-83 | Лист | Листов 1 | | |
| | ЦНИИЛМК | | | |

Копировал

Формат А4

Взам. инв. №

Подп. и дата

Инв. № подл.

| Формат | Поз. | Обозначение | Наименование | Кол. | Примеч. |
|---|---|---|---|---|---|
| | | | Документация | | |
| А3 | | 1.436.2-32.93.1-00.10.00 СБ | Сборочный чертеж | | |
| | | | Сборочные единицы | | |
| А4 | 1 | 1.436.2-32.93.1-00.10.10 | Крюк | 1 | |
| | | | Детали | | |
| А3 | 2 | 1.436.2-32.93.1-00.10.01 | Направляющая | 1 | |
| | | | Стандартные изделия | | |
| | 3 | | Винт самонарезающий В6×14 ТУ36.25.12-13-88 | 4 | |
| | 4 | | Шайба уплотнительная ШУ6 ТУ36-2130-78 | 4 | |

1.436.2-32.93.1-00.10.00

Прибор фрамужный ПФ

Стадия: Р | Лист | Листов: 1

ЦНИИЛМК

Копировал

Формат А4

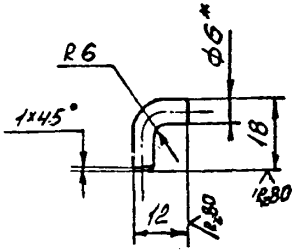


1.* Размер для справок.
2. H14; h14;

1.436.2-32.93.1-00.10.11

Крюк

| Стадия | Масса | Масштаб |
|---|---|---|
| Р | 0,005 | 1:1 |

Круг 6-В ГОСТ 2590-88 / Ст3 ГОСТ 535-88

ЦНИИЛМК

Копировал

Формат А4

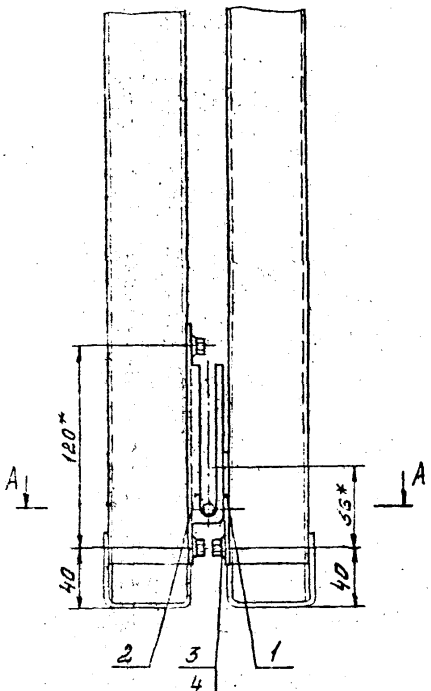


A - A

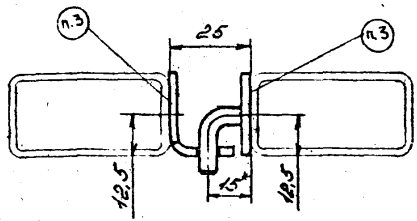


1. *Размер для справок
2. H14; h14; ± УТ14/2.
3. Маркировать "ПФ". Шрифт и способ нанесения по пояснительной записке 1.436.2-32.93.1-ПЗ

| | | | | | | | |
|---|---|---|---|---|---|---|---|
| | | | | 1.436.2-32.93.1-00.10.00СБ | | | |
| | | | | Прибор фрамужный ПФ. Сборочный чертеж | Стадия | Масса | Масштаб |
| | | | | | Р | 0.2 | 1:1 |
| Разраб. | [illegible] | [illegible] | [illegible] | | Лист | Листов 1 | |
| Пров. | [illegible] | [illegible] | [illegible] | | ЦНИИЛМК | | |
| Т.контр. | [illegible] | [illegible] | [illegible] | | | | |
| Рук.пр. | [illegible] | [illegible] | [illegible] | | | | |
| Н.контр. | [illegible] | [illegible] | [illegible] | | | | |

Копировал

Формат А4

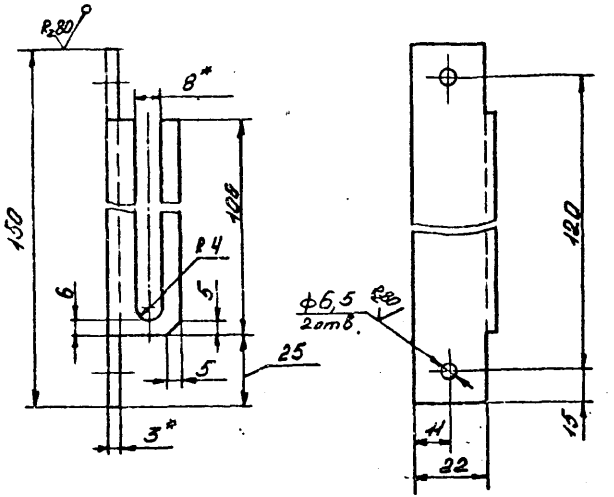


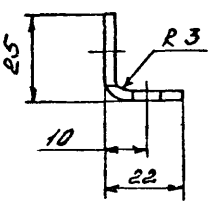


1.* Размеры для справок.

2. H14; h14; $\pm \frac{JT14}{2}$.

3. Покрытие - по пояснительной записке 1.436.2-32.93.1-ПЗ

| | | | | | | | |
|---|---|---|---|---|---|---|---|
| | | | | 1.436.2-32.93.1-00.10.01 | | | |
| | | | | Направляющая | Стадия | Масса | Масштаб |
| | | | | | Р | 0,12 | 1:1 |
| Разраб. | Лукьянова | | 11.06.93 | | Лист | Листов | |
| Пров. | Агапова | | 10.06.93 | | | | |
| Т.контр. | Адамович | | 11.06.93 | | | | |
| Рук.пр. | Агапова | | 11.06.93 | Лист 6-ПН-3 ГОСТ 19903-74 | ЦНИИЛМК | | |
| Н.контр. | Протопопов | | 11.06.93 | ОК360В-IV ГОСТ 16523-89 | | | |

Копировал Ц00127 46 Формат А3

| | | Обозначение | Наименование | Кол. | Примеч. |
|---|---|---|---|---|---|
| | | | Документация | | |
| | | 1.436.2-32.93.1-00.10.10 СБ | Сборочный чертеж | | |
| | | | Детали | | |
| 4 | 1 | 1.436.2-32.93.1-00.10.11 | Крюк | 1 | |
| 5 | 2 | 1.436.2-32.93.1-00.10.12 | Пластина | | |
| | | | Лист Б-ПН-3 ГОСТ 19903-74 | | |
| | | | ОК3608-Т ГОСТ 16523-89 | | |
| | | | 25В.14×66h14 | 1 | 0,04кг |

1.436.2-32.93.1-00.10.10

Крюк

Лит. Р | Лист | Листов 1

ЦНИИЛМК

Копировал

Формат А4

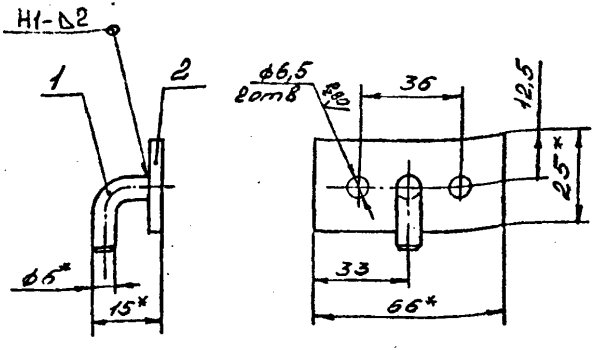


1. * Размеры для справок.
2. Сварку выполнять в среде углекислого газа по ГОСТ 14771-76.
3. H14; $\pm \frac{IT14}{2}$;
4. Покрытие - по пояснительной записке 1.436.2-32.93.1-ПЗ

| Изм. | Лист | № докум. | Подп. | Дата |
|---|---|---|---|---|
| Разраб. | | Крюк | | |
| Пров. | | | | |
| Т. контр. | | | | |
| Рук. гр. | | | | |
| Н. контр. | | | | |

1.436.2-32.93.1-00.10.10 СБ

Крюк. Сборочный чертеж

Стад. Р | Масса 0,045 | Масштаб 1:1

Лист | Листов 1

ЦНИИЛМК

Копировал

Формат А4

| Зона | Поз. | Обозначение | Наименование | Кол. | Примеч. |
|---|---|---|---|---|---|
| | | | Документация | | |
| А3 | | 1.436.2-32.93.1-00.11.00 СБ | Сборочный чертеж | | |
| | | | Сборочные единицы | | |
| А4 | 1 | 1.436.2-32.93.1-00.11.10 | Кронштейн | 2 | |
| | 2 | -01 | Кронштейн | 1 | |
| | | | Детали | | |
| А4 | 3 | 1.436.2-32.93.1-00.11.01 | Ручка | 1 | |
| | | | Стандартные изделия | | |
| | 4 | | Винт самонарезающий В6×14 ТУ36.25.12-13-88 | 6 | |
| | 5 | | Шайба уплотнительная ШУ-6 ТУ36-2130 | 6 | |
| | 6 | | Шайба 6.01.019 ГОСТ 11371-78 | 1 | |
| | 7 | | Шплинт 1,6×15-001 ГОСТ 397-79 | 1 | |

1.436.2-32.93.1-00.11.00

Устройство поворотно-откидное ПО

| Разраб. | Лукьяненко | | |
|---|---|---|---|
| Пров. | Агапова | | |
| Рук. пр. | Агапова | | |
| Н. контр. | Протопопова | | |

| Стадия | Лист | Листов |
|---|---|---|
| Р | | 1 |

ЦНИИЛМК

Копировал

Формат А4

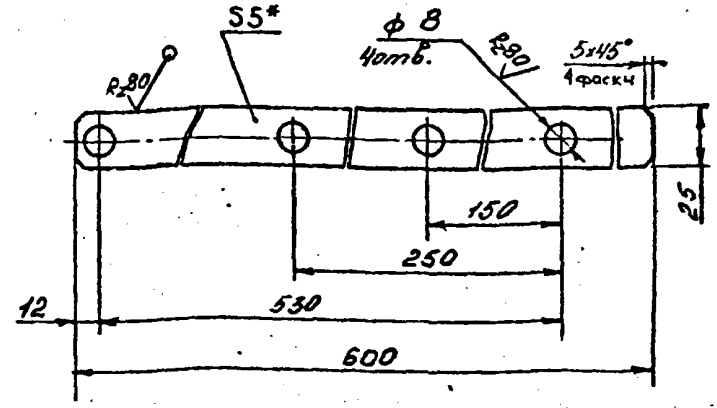


1. * Размер для справок.
2. H14; h14; $\pm \frac{JT14}{2}$.
3. Покрытие - по пояснительной записке 1.436.2-32.93.1-ПЗ.

1.436.2-32.93.1-00.11.01

Ручка

| Разраб. | Лукьяненко | | |
|---|---|---|---|
| Пров. | Агапова | | |
| Т. контр. | Адамович | | |
| Рук. пр. | Агапова | | |
| Н. контр. | Протопопова | | |

| Стадия | Масса | Масштаб |
|---|---|---|
| Р | 0,58 | 1:2 |

Лист 5-6-ПН ГОСТ 19903-74
С235 ГОСТ 27772-88

Лист | Листов 1

ЦНИИЛМК

Копировал

Ц00120 48

Формат А4

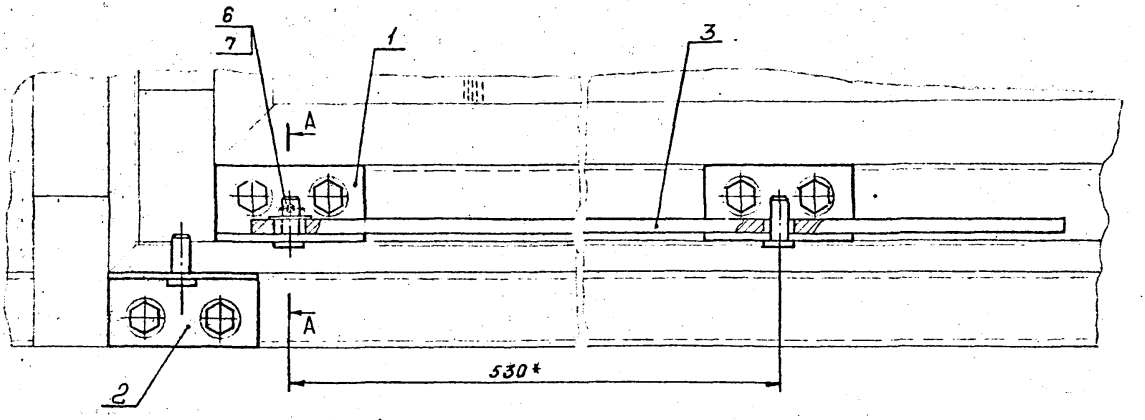


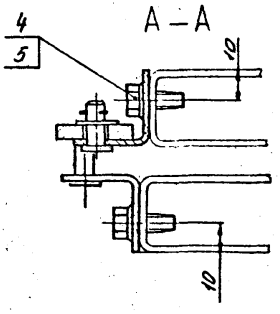


1. * Размер для справок 21661
2. h14; ± JT14/2
3. Маркировать "ПО" Шрифт и способ нанесения по пояснительной записке 1.436.2-32.93-ПЗ
4. Сборка при монтаже

| | | | | | | | |
|---|---|---|---|---|---|---|---|
| | | | | | 1.436.2-32.93-00.11.10СБ | | |
| Разраб. | Шкарина | | | Устройство поворотно-откидное ПО | Стадия | Масса | Масштаб |
| Пров. | Зуева | | | | Р | 0,76 | 1:1 |
| Т.контр. | Котова | | | Сборочный чертеж | Лист | Листов | |
| Рук.гр. | Котова | | | | ЦНИИЭПМК | | |
| Н.контр. | Трегубова | | | | | | |

Копировал



Формат А3

| Обозначение | Наименование | | Прим |
|---|---|---|---|
| | Документация | | |
| 1.436.2-32.93.1-00.11.10СБ | Сборочный чертеж | | |
| | Детали | | |
| 1 1.436.2-32.93.1-00.11.01 | Упор | | |
| | Уголок 25×25×2 ГОСТ 19771-74 | | |
| | С235 ГОСТ 27772-88 | | |
| | L = 50 В 15 | 1 | 0,04 кг |
| | Стандартные изделия | | |
| 2 | Ось 22-6Х5×14Ст3 | | |
| | ГОСТ 9650-76 | 1 | 0,004 кг |
| Различия | исполнений | | |
| 1.436.2-32.93.1-00.11.10 и | 1.436.2-32.93.1-00.11.10-01 | | |
| по сборочному | чертежу | | |

| Разраб. | Лукьяненко | | |
|---|---|---|---|
| Пров. | Акалова | | |
| Т.контр. | Адамович | | |
| Рук.пр. | Акалова | | |
| Н.контр. | Протопопов | | |

1.436.2-32.93.1-00.11.10

Кронштейн

| Стадия | Лист | Листов |
|---|---|---|
| Р | | 1 |

ЦНИИЛМК

Копировал

Формат А4

Рис.1

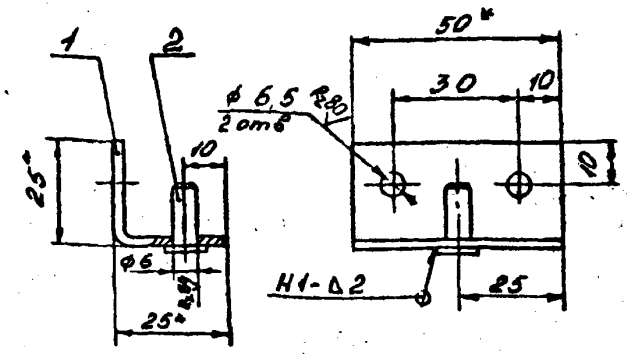


Рис.2

Остальное см. рис.1

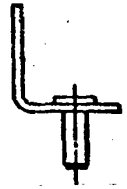

| Обозначение | Рис. |
|---|---|
| 1.436.2-32.93.1-00.11.10 | 1 |
| -01 | 2 |

1. Сварной шов выполнять в среде углекислого газа по ГОСТ 14771-76.
2. * Размеры для справок.
3. $\frac{\text{УТ14}}{2}$.
4. Покрытие - по пояснительной записке 1.436.2-32.93.1-ПЗ

| Разраб. | Лукьяненко | | |
|---|---|---|---|
| Пров. | Борзунова | | |
| Т.контр. | Адамович | | |
| Рук.пр. | Акалова | | |
| Н.контр. | Протопопов | | |

1.436.2-32.93.1-00.11.10СБ

Кронштейн. Сборочный чертеж

| Стадия | Масса | Масштаб |
|---|---|---|
| Р | 0,044 | 1:1 |
| Лист | Листов 1 | |

ЦНИИЛМК

Копировал

Формат А4

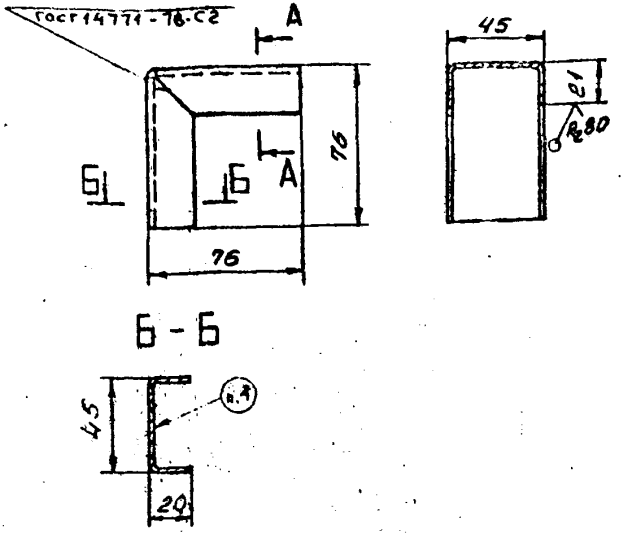


1. h14; ± $\frac{IT14}{2}$.
2. Радиусы гиба R 2 мм
3. Покрытие - по пояснительной записке 1.436.2-32.93.1-ПЗ
4. Маркировать „ВУ". Шрифт и способ нанесения по пояснительной записке 1.436.2-32.93.1-ПЗ

| | | | | |
|---|---|---|---|---|
| 1.436.2-32.93.1-00.00.04 | | | | |
| Вкладыш угловой ВУ | Стадия | Масса | Масштаб | |
| | Р | 0,157 | 1:2 | |
| | Лист | Листов 1 | | |
| Лист/к Б-ПН-2 ГОСТ 19903-74 / ОК 3608-ГОСТ 16523-83 | ЦНИИЛМК | | | |

Копировал

Формат А4

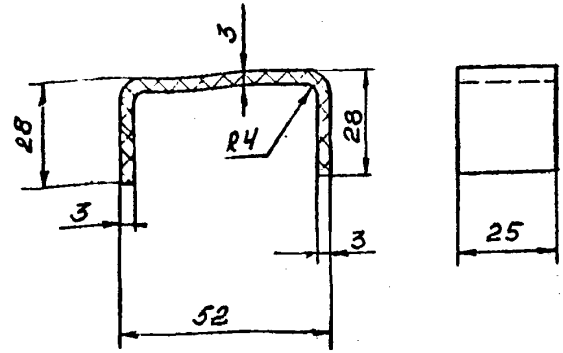


Предельные отклонения по ГОСТ 11710-66

| | | | | |
|---|---|---|---|---|
| 1.436.2-32.93.1-00.00.05 | | | | |
| Накладка Д | Стадия | Масса | Масштаб | |
| | Р | 0,009 | 1:1 | |
| | Лист | Листов 1 | | |
| ПАБ-210/30 ОСТ6-06-С9-83 | ЦНИИЛМК | | | |

Копировал

Формат А4

✓ (✓)

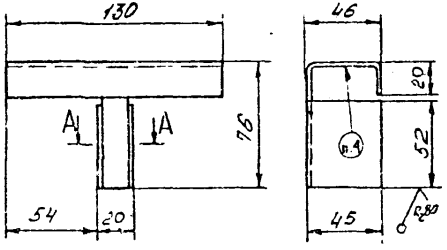


А–А




1. R14, $t\frac{\delta T14}{2}$.
2. Радиусы гиба R2 мм
3. Покрытие - по пояснительной записке 1.436.2-32.93.1-ПЗ.
4. Маркировать „ВТ". Шрифт и способ нанесения - по пояснительной записке 1.436.2-32.93.1-ПЗ

| | | | | | | | |
|---|---|---|---|---|---|---|---|
| | | | | 1.436.2-32.93.1-00.00.06 | | | |
| | | | | Вкладыш Т-образный ВТ | Р | 0,2 | 1:2 |
| | | | | | Лист | Листов 1 | |
| | | | | Лист е/к 5-ПН-2ГОСТ 19903-74 / ОК3505-4ГОСТ 16523-69 | ЦНИИЛМК | | |

Копировал

Формат А4

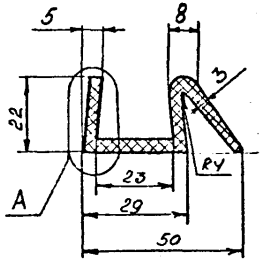


А (2:1)

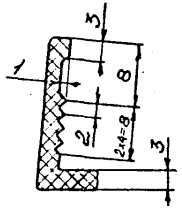


1. Условия эксплуатации: рабочая среда - воздух, температурный интервал: $-40° < t < 50°C$
2. Скругление углов R = 0,8 мм.
3. Масса 1 пог. метра 0,53 кг

| | | | | | | | |
|---|---|---|---|---|---|---|---|
| | | | | 1.436.2-32.93.1-00.00.07 | | | |
| | | | | Профиль Р2 | Р | См. п.4 | 1:1 |
| | | | | | Лист | Листов 1 | |
| | | | | Резиновая смесь НО-68-1 ТУ 38-005-204-71 | ЦНИИЛМК | | |

Копировал

Формат А4

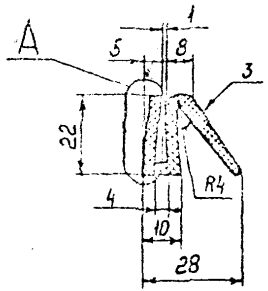


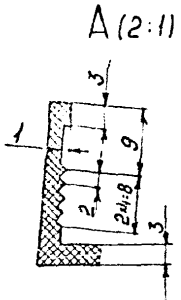


1. H14, h14 $\pm \frac{JT14}{2}$
2. Условия эксплуатации: рабочая среда - воздух,
   • температурный интервал: $-40 < t < 50°C$
3. Скругление углов R=0,8мм
4. Масса 1 пог.м = 0,42кг

| | | | |
|---|---|---|---|
| 1.436.2-32.93.1-00.00.08 | | | |
| Профиль Р1 | Р | Ст. ТТ п.4 | 1:1 |
| Резиновая смесь НО-58-1 ТЭ 38-006-204-71 | ЦНИИЛМК | | |

Копировал Формат А4

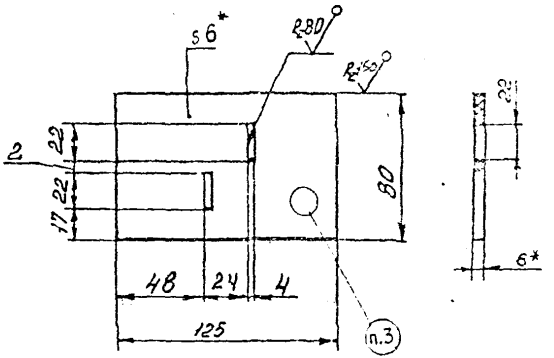


1.* Размер для справок.
2. Предельные отклонения по ГОСТ 11710-66
3. Маркировать "Н". Шрифт и способ нанесения по пояснительной записке 1.436.2-32.93.1-ПЗ

| | | | |
|---|---|---|---|
| 1.436.2-32.93.1-00.00.09 | | | |
| Накладка Н | Р | 0,06 | 1:2 |
| Полиэтилен высокой плотности 2.1.05-60 ТЭ 6-05-14 | ЦНИИЛМК | | |

Копировал Формат

| Формат | Зона | Поз | Обозначение | Наименование | Кол | Примеч. |
|---|---|---|---|---|---|---|
| | | | | Документация | | |
| А3 | | | 1.436.2-32.93.1-01.00.00 СБ | Сборочный чертеж | | |
| | | | | Сборочные единицы | | |
| А4 | | 1 | 1.436.2-32.93.1-00.01.00-02 | Связь СМ-60 | 2 | |
| А4 | | 2 | 1.436.2-32.93.1-00.01.00-10 | Связь СМ.120 | 4 | |
| А4 | | 3 | 1.436.2-32.93.1-00.02.00-04 | Связь СМ2.120 | 1 | |
| | | | | Детали | | |
| А4 | | 4 | 1.436.2-32.93.1-00.00.04 | Вкладыш угловой ВУ | 4 | |
| А4 | | 5 | 1.436.2-32.93.1-00.00.05 | Накладка | 6 | |
| А4 | | 6 | 1.436.2-32.93.1-00.00.06 | Вкладыш Т-образный ВТ | 2 | |
| А4 | | 7 | 1.436.2-32.93.1-00.00.08 | Уплотнение | | |
| | | | | Профиль Р1 | | |
| | | | | L=8400 h15 | 1 | |
| | | | | Остекление | | |
| | | | | Стекло листовое | | |
| | | | | М6-СВР-4 ГОСТ 111-90 | | |
| Б4 | | 8 | 1.436.2-32.93.1-01.00.01 | (590×1190) h14 | 1 | 7,3 кг |
| | | 9 | 1.436.2-32.93.1-01.00.02 | (1190×1190) h14 | 1 | 14,73 кг |

Подп. и дата | Взам. инв. №

| | | | | |
|---|---|---|---|---|
| Разраб | Беринова | [illegible] | 25.08.93 | 1.436.2-32.93.1-01.00.00 |
| Пров | [illegible] | [illegible] | 09.93 | Одно прямоугольное с одинарным переплетом глухое с одинарным остеклением ОПОН 187.125-1 |
| Рук. пр | [illegible] | [illegible] | 09.93 | |
| Н. контр | [illegible] | [illegible] | 09.93 | |
| Утв | Калинина | [illegible] | 09.93 | |

Стадия | Лист | Листов: Р | 1 | 1

ЦНИИ ЛМК

Инв. № подл.

Копировал Формат А4

| Формат | Зона | Поз | Обозначение | Наименование | Кол | Примеч. |
|---|---|---|---|---|---|---|
| | | | | Стандартные изделия | | |
| | | 10 | | Винт самонарезающий 2,6×14 ТУ36.25.12-13-88 | 28 | |
| | | 11 | | Шайба уплотнительная ШУ6 ТУ36-2130-78 | 28 | |

Взам. инв. №

Подп. и дата

Инв. № подл.

1.436.2-32.93.1-01.00.00 Лист 2

Копировал Ц.СО120 54 Формат А

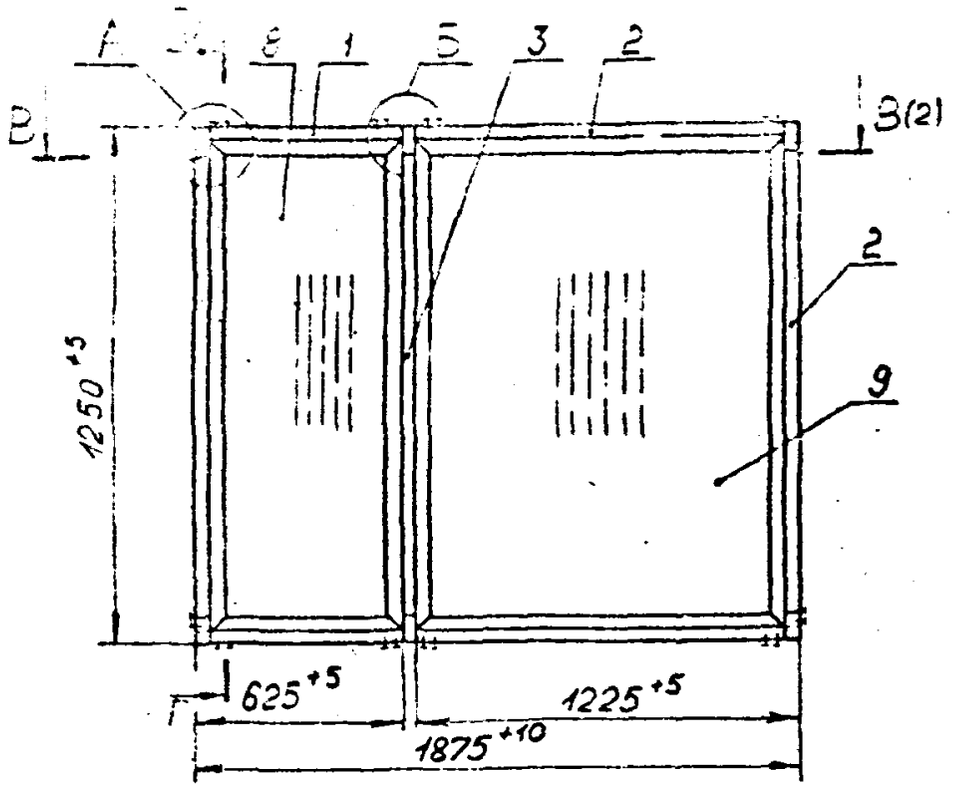


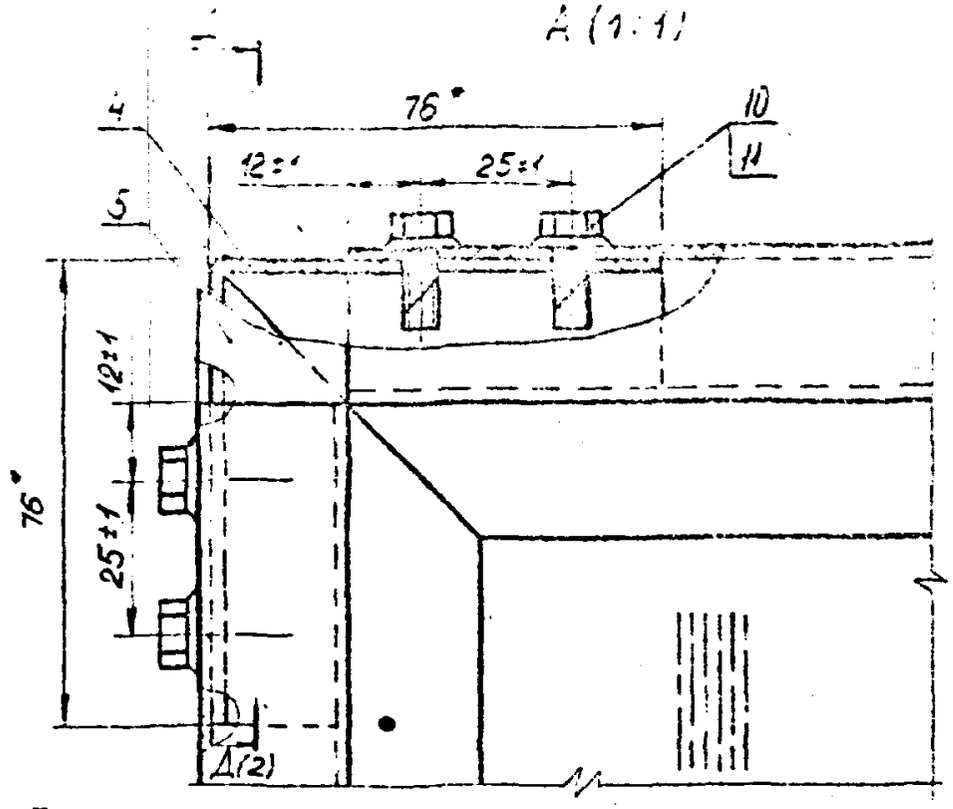


1. *Размеры для справок.
2. Соединение элементов окон между собой, установку уплотнений и остекления осуществлять на монтаже.
3. Перед установкой винтов поз. 10 в связях поз.1-3 и вкладышах поз.4 и 6 предварительно выполнить отв. ⌀ 5,4-0,1 R=80.
4. Уплотнения поз.7 резать в размер ячеек окна под углом 45° и клеить к внутренним поверхностям связей клеем 88НП по ТУ38-105.10 [illegible].
5. Для остекления окна использовать стекло толщиной 4 мм.
6. Для фиксации остекления отогнуть на угол 90° не менее трех "усов" по каждой из внутренних сторон связей.
7. Накладки поз. 5 устанавливать на клей 88НП по ТУ38-105.1051-87.
8. Остальные технические требования к изготовлению по [illegible] записке данной серии.

| | | | | | | | |
|---|---|---|---|---|---|---|---|
| | | | | 1.436.2-32.93.1-01.00.00СБ | | | |
| | | | | Окно прямоугольное с одинарным переплетом глухое с одинарным остеклением ОПОН 187.125-1. Сборочный чертеж | Стадия | Масса | Масштаб |
| Разраб. | Абамович | [illegible] | [illegible] | | Р | 46.0 | 1:20 |
| Провер. | Борзунова | [illegible] | [illegible] | | Лист 1 | | Листов 2 |
| Т.конт. | Абамович | [illegible] | [illegible] | | | | |
| Рук.пр. | Протопопова | [illegible] | [illegible] | | | | |
| Н.конт. | Протопопова | [illegible] | [illegible] | | | | |
| Утв. | Калашников | [illegible] | [illegible] | | | | |

В-В (1:2)

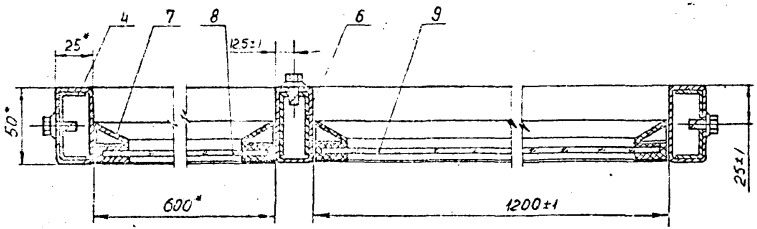


Г - Г (1:2)

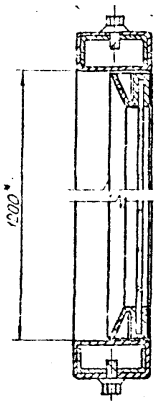


Д - Д (1:2)

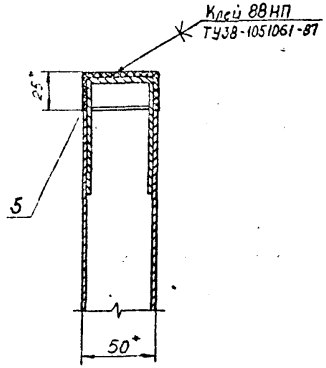


Е - Е (1:2)

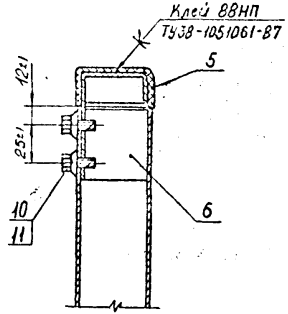

| Формат | Зона | Поз. | Обозначение | Наименование | Кол. | Примеч. |
|---|---|---|---|---|---|---|
| | | | | Документация | | |
| | | | 1.436.2-32.93.1-02.00.00СБ | Сборочный чертеж | | |
| | | | | Сборочные единицы | | |
| А4 | | 1 | 1.436.2-32.93.1-00.04.00-02 | Связь СБ.60 | 2 | |
| | | 2 | -10 | Связь СБ.120 | 4 | |
| А4 | | 3 | 1.435.2-32.93.1-00.05.00-04 | Связь СБ2.120 | 1 | |
| | | | | Детали | | |
| А4 | | 4 | 1.436.2-32.93.1-00.00.04 | Вкладыш угловой ВУ | 4 | |
| А4 | | 5 | 1.436.2-32.93.1-00.00.05 | Накладка | 6 | |
| А4 | | 6 | 1.436.2-32.93.1-00.00.06 | Вкладыш Т-образный ВТ | 2 | |
| А4 | | 7 | 1.436.2-32.93.1-00.00.07 | Уплотнение | | |
| | | | | Профиль Р2 | | |
| | | | | L=8400 h15 | 1 | |
| | | | | Остекление | | |
| | | | | Стекло листовое | | |
| | | | | М6-СВР-4 ГОСТ111-90 | | |
| Б4 | | 8 | 1.436.2-32.93.1-02.00.01 | (590×1190) h14 | 2 | |
| | | 3 | 1.436.2-32.93.1-02.00.02 | (1190×1190) h14 | 2 | |

| | | | |
|---|---|---|---|
| Разраб. | Протопопова | | 08.93 |
| Пров. | Адамович | | 08.93 |
| Рус. пр. | Протопопова | | 08.93 |
| Н. контр. | Борзунова | | 08.93 |
| Утв. | Кошкинов | | 08.93 |

1.436.2-32.93.1-02.00.00

Окно прямоугольное с одинарным переплетом глухое с двойным остеклением ОПОН 187.125-2

| Стадия | Лист | Листов |
|---|---|---|
| Р | 1 | 2 |

ЦНИИ ЛМК

| Формат | Зона | Поз. | Обозначение | Наименование | Кол. | Примеч. |
|---|---|---|---|---|---|---|
| Б4 | | 10 | 1.436.2-32.93.1-02.00.03 | Вкладыш | | |
| | | | | Брусок-2×8 ГОСТ8486-86 | | |
| | | | | 15×15×8400 | 1 | |
| | | | | Стандартные изделия | | |
| | | 11 | | Винт самонарезающий | | |
| | | | | В6×14 ТУ36.25.12-13-88 | 28 | |
| | | 12 | | Шайба уплотнительная | | |
| | | | | ШУ6 ТУ36-2130-78 | 28 | |

Инв. № подл. | Подп. и дата | Взам. инв. №

1.436.2-32.93.1-02.00.00.

Лист 2

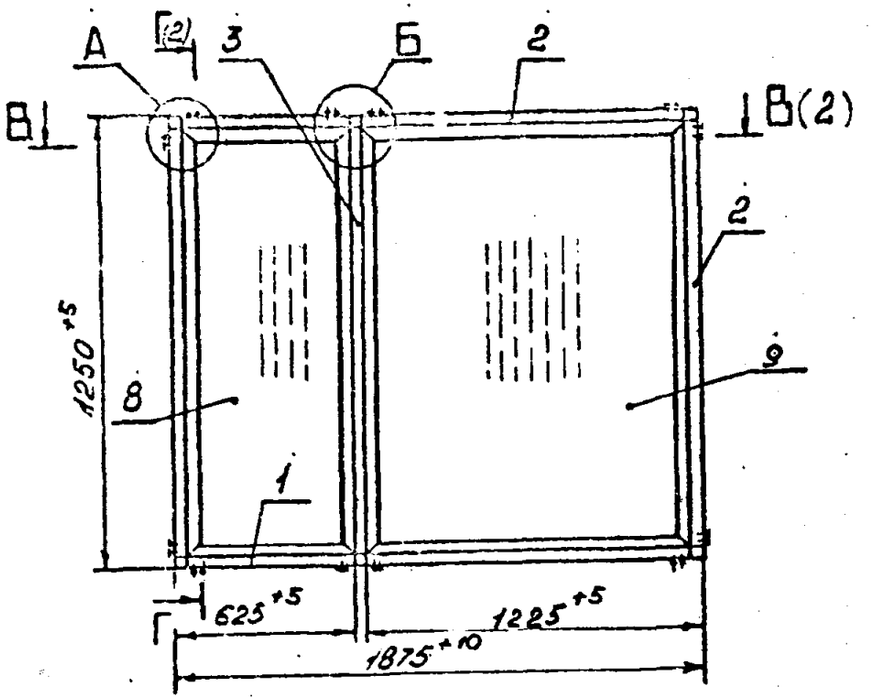


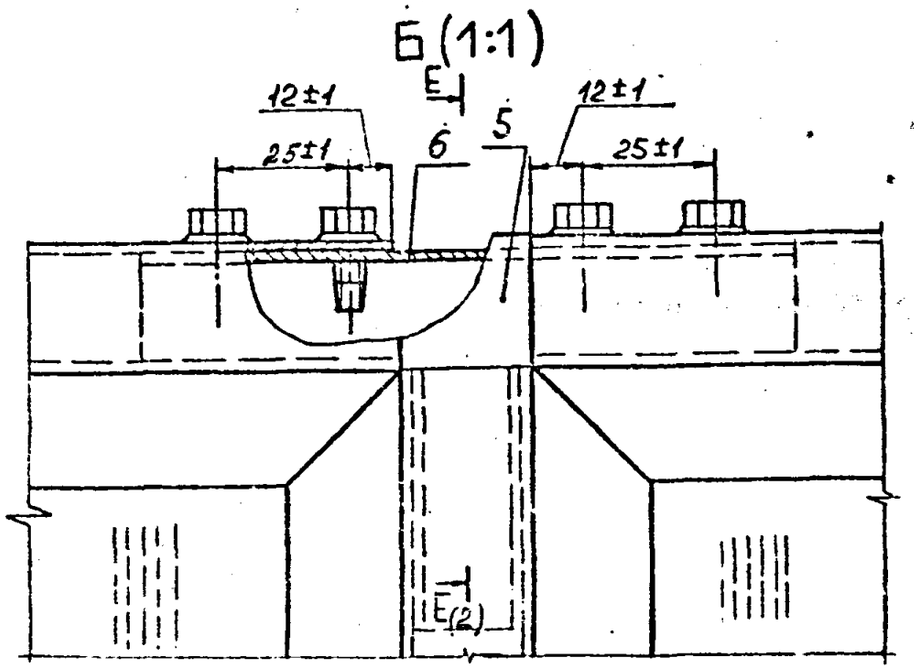


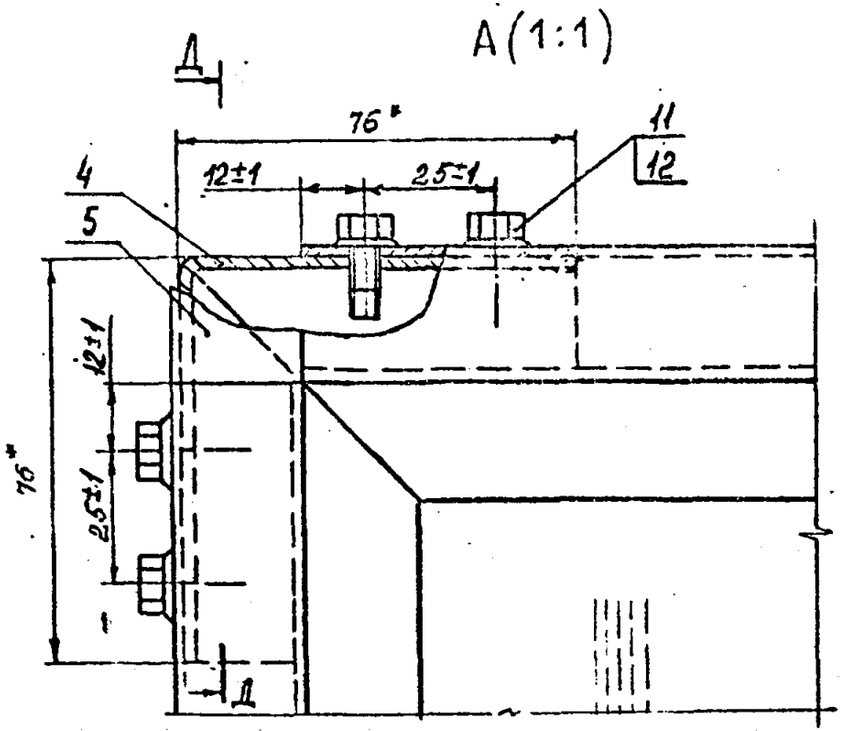


1. * Размеры для справок.
2. Соединение элементов окна между собой, установку уплотнений и остекления осуществлять на монтаже.
3. Перед установкой винтов поз.II в связях поз.I÷3 и вкладышах поз.4,6 предварительно выполнить отв.Ø5,4+0,1 R≈80.
4. Уплотнения поз.7 резать в размер ячеек окна под углом 45° и клеить к внутренним поверхностям связей клеем 88НП по ТУ38-105.1061-87.
5. Для остекления окна использовать сборный стеклопакет, предварительно разрезая вкладыши поз.10 под углом 90° по наружному размеру стекол поз.8,9 и приклеивая их к стеклам клеем 88НП.
6. Для фиксации остекления отогнуть на угол 90° не менее трех "усов" по каждой из внутренних сторон связей.
7. Для остекления окна допускается применение стеклопакетов по ГОСТ 24866 с толщиной стекол 4мм и расстоянием между ними 15мм.
8. Остальные технические требования к изготовлению по пояснительной записке данной серии.

| | | | | | | | |
|---|---|---|---|---|---|---|---|
| | | | | 1.436.2-32.93.1-02.00.00 СБ | | | |
| Разраб | Лукьяненко | [illegible] | [illegible] | Окно прямоугольное с одинарным переплетом глухое с двойным остеклением ОПОН 187.125-2. Сборочный чертеж | Стадия | Масса | Масштаб |
| Пров | Агапова | [illegible] | [illegible] | | Р | 66,0 | 1:20 |
| Т.контр | Абанович | [illegible] | [illegible] | | Лист 1 | Листов 2 | |
| Рук.пр | Агапова | [illegible] | [illegible] | | ЦНИИЛМК | | |
| Н.контр | Протопопова | [illegible] | [illegible] | | | | |
| Утв | Кашкинов | [illegible] | [illegible] | | | | |

Копировал Ц00120 58 Формат А3

## В-В (1:2)

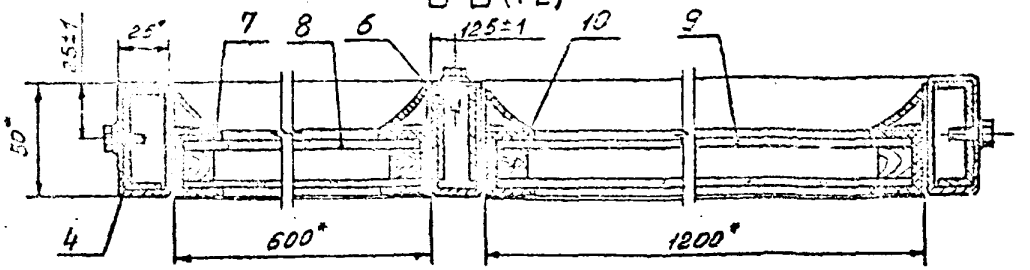


Варианты остекления окна стеклопакетами по ГОСТ 24866.

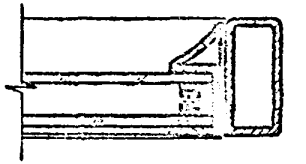

## Г-Г (1:2)

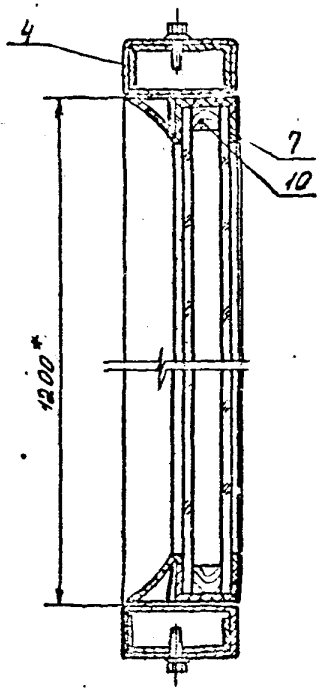


## Д-Д (1:2)

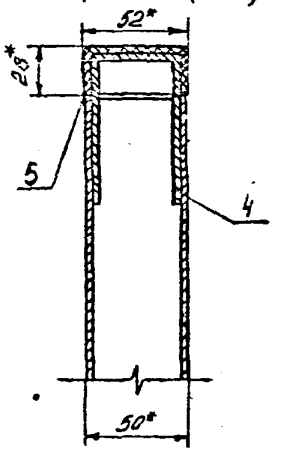


## Е-Е (1:2)

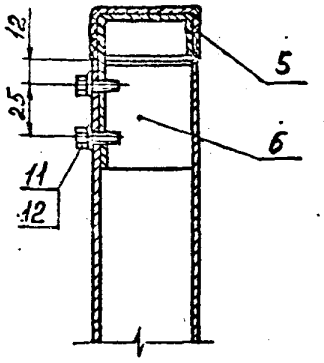

| Формат | Зона | Поз. | Обозначение | Наименование | Кол. | Примеч. |
|---|---|---|---|---|---|---|
| | | | | Документация | | |
| | | | 1.436.2-32.93.1-03.00.00 СБ | Сборочный чертеж | | |
| | | | | Сборочные единицы | | |
| А4 | | 1 | 1.436.2-32.93.1-00.01.00-10 | Связь СМ.120 | 4 | |
| | | 2 | -12 | Связь СМ.135 | 4 | |
| А4 | | 3 | 1.436.2-32.93.1-00.03.00-04 | Связь СМП.113 | 2 | |
| | | 4 | -05 | Связь СМП.128 | 2 | |
| А4 | | 5 | 1.436.2-32.93.1-00.04.00-09 | Связь СБ.113 | 1 | |
| | | 6 | -11 | Связь СБ.128 | 2 | |
| А4 | | 7 | 1.436.2-32.93.1-00.06.00-04 | Связь СБП.113 | 2 | |
| | | 8 | -05 | Связь СБП.128 | 2 | |
| А4 | | 9 | 1.436.2-32.93.1-00.07.00-04 | Связь СБТ.113 | 1 | |
| А4 | | 10 | 1.436.2-32.93.1-00.08.00 | Петля П | 6 | |
| А4 | | 11 | 1.436.2-32.93.1-00.09.00 | Ручка-завертка Р3 | 2 | |
| А4 | | 12 | 1.436.2-32.93.1-00 10 00 | Прибор фрамужный ПФ | 2 | |
| Б4 | | 13 | 1.436.2-32.93.1-00.11.00 | Устройство поворотно-откидное ПО | 2 | |
| | | | | Детали | | |
| А4 | | 14 | 1.436.2-32.93.1-00 00.01 | Стяжка С | 12 | |
| А4 | | 15 | 1.436.2-32.93.1-00.00.02-04 | Связь С.120 | 4 | |
| | | 16 | -05 | Связь С.135 | 2 | |
| | | 17 | 1.436.2-32.93.1-00.00 04 | Вкладыш угловой ВУ | 20 | |

Инв.№ подл. | Подп. и дата | Взам.инв.№

1.436.2-32.93.1-03 00.00

| Разраб. | Гатилов | | | Окно прямоугольное с двойным переплетом открывающимся с подвесной фрамугой с тройным остеклением ОПРО 247.140-3П | Стадия | Лист | Листов |
|---|---|---|---|---|---|---|---|
| Нач.отд. | Адамович | | | | Р | 1 | 3 |
| Нач.гр. | Ковалева | | | | ЦНИИ ЛМК | | |
| Конс. | | | | | | | |
| Н.контр. | Безуглова | | | | | | |
| Утв. | Гаврилов | | | | | | |

Инв.№ подл. | Подп. и дата | Взам.инв.№

| Формат | Зона | Поз. | Обозначение | Наименование | Кол. | Примеч. |
|---|---|---|---|---|---|---|
| А4 | | 18 | 1.436.2-32.93.1-00.00.05 | Накладка | 12 | |
| А2 | | 19 | 1.436.2-32.93.1-00.00.06 | Вкладыш Теплозный ВТ | 4 | |
| А4 | | 20 | 1.436.2-32.93.1-00.00.07 | Профиль Р2 | | |
| | | | | L = 9640 h15 | 1 | |
| А4 | | 21 | 1.436.2-32.93.1-00.00.08 | Профиль Р1 | | |
| | | | | L = 9920 h15 | 1 | |
| А4 | | 22 | 1.436.2-32.93.1-00.00.09 | Накладка К | 12 | |
| Б4 | | 23 | 1.436.2-32.93.1-03.00.01 | Уплотнение | | |
| | | | | Пластина 1, лист ТМКЩ- | | |
| | | | | -М-5 ГОСТ 7338-77 | | |
| | | | | (15 x 15300) h15 | 1 | |
| | | | | Остекление | | |
| | | | | Стекло листовое | | |
| | | | | М6-СЗР-4 ГОСТ 111-90 | | |
| Б4 | | 24 | 1.436.2-32.93.1-03.00.02 | (1120 x 1270) h14 | 5 | |
| | | 25 | -01 | (1190 x 1340) h14 | 1 | |
| Б4 | | 26 | 1.436.2-32.93.1-03.00.03 | Вкладыш | | |
| | | | | Брусок-2-в ГОСТ 8486-86 | | |
| | | | | (15 x 15 x 19560) h15 | 1 | |
| Б4 | | 27 | 1.436.2-32.93.1-03.00.04 | Накладка | | |
| | | | | ПАБ-210/30 ОСТ6-06-С9-83 | | |
| | | | | (3 x 25 x 25) h15 | 12 | |
| | | | | Стандартные изделия | | |
| | | 28 | | Винт саморезающий | | |
| | | | | В6 x 14 ТУ36.25.12-13-93 | | |
| | | 29 | | Шайба уплотнительная | | |
| | | | | ШУБ ТУ36-2130-78 | 152 | |

1.436.2-32.93.1-03.00.00 Лист 2

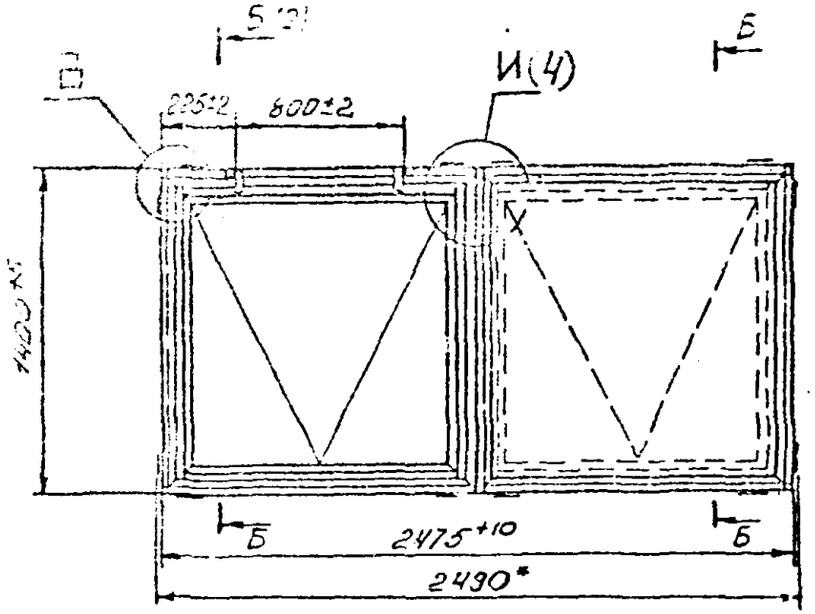


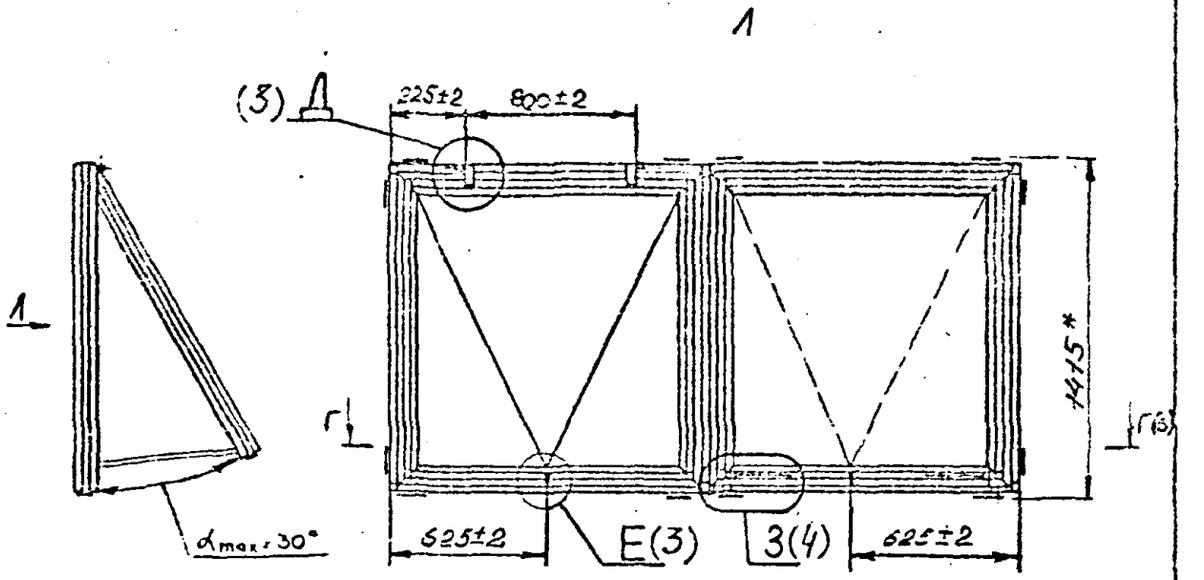


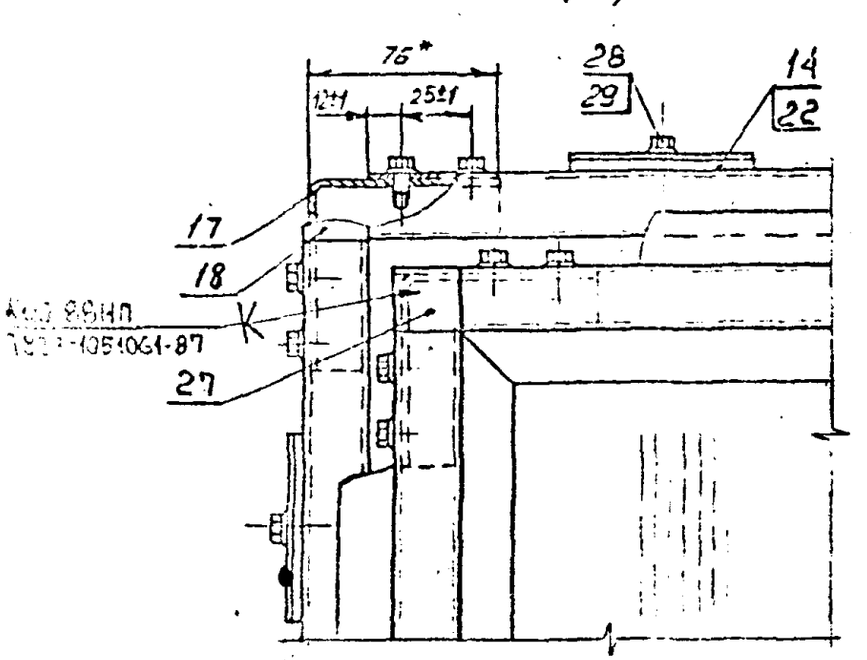


1. * Размеры для справок
2. Соединение элементов окна между собой, установку уплотнений и остекления осуществлять на монтаже.
3. Перед установкой винтов поз.28 предварительно подготовить под них отв.Ø5,4$^{+0,1}$ $R_z$80.
4. Уплотнения поз.20,21 резать в размер ячеек окна под углом 45° и клеить к внутренним поверхностям связей клеем 88НП по ТУ38-105.1061-87.
5. Уплотнение поз.23 резать по внешнему размеру элементов окна под углом 90° и клеить клеем 88НП.
6. Для остекления окна использовать листовое стекло и сборные стеклопакеты, предварительно разрезая вкладыши поз.26 под углом 90° по наружному размеру стекол поз.24 и приклеивая их к стеклам поз.24 клеем 88НП.
7. Для фиксации остекления отогнуть на угол 90° не менее трех "усов" по каждой из внутренних сторон связей.
8. В качестве двойного остекления окна допускается применение стеклопакетов по ГОСТ 24866-89.
9. Несоосность петель относительно их общей оси не более 1мм.
10. При установке ручек-заверток поз.11 подготовить под них сквозные отверстия Ø13$^{+0,5}$мм $R_z$80 и пазы (по месту) в притворах.
11. Остальные технические требования к изготовлению - по пояснительной записке 1.436.2-32.93.1-ПЗ

| | | | | | | | |
|---|---|---|---|---|---|---|---|
| | | | | 1.436.2-32.93.1-03.00.00СБ | | | |
| | | | | Окно прямоугольное с двойным переплетом открывающееся с подвижной фрамугой с тройным остеклением ОПРО 247.140-3П. Сборочный чертеж | Стадия | Масса | Масштаб |
| Разраб | Лукьяненко | | | | Р | 122,4 | 1:20 |
| Пров | Агапова | | | | Лист 11 | Листов 4 | |
| Т.контр | Адамович | | | | ЦНИИЛМК | | |
| Рук.пр | Агапова | | | | | | |
| Н.контр | Протопопов | | | | | | |
| Утв | Кошкинов | | | | | | |

Копировал Ц00120 61 Формат А3

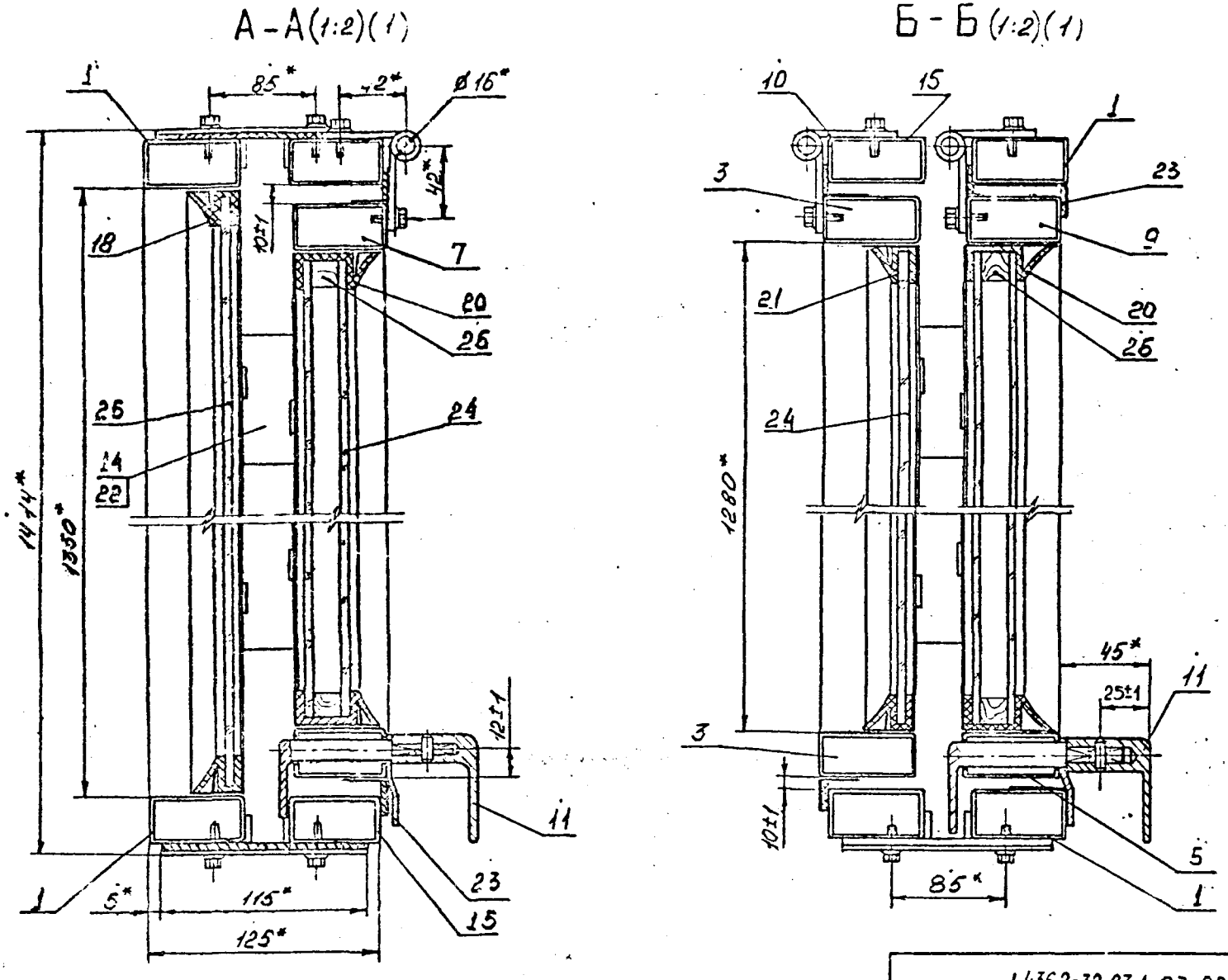


1.436.2-32.93.1-03.00.00 СБ

Лист 2

Копировал Ц,00120 62 Формат А3

Г – Г (1:2)(1)

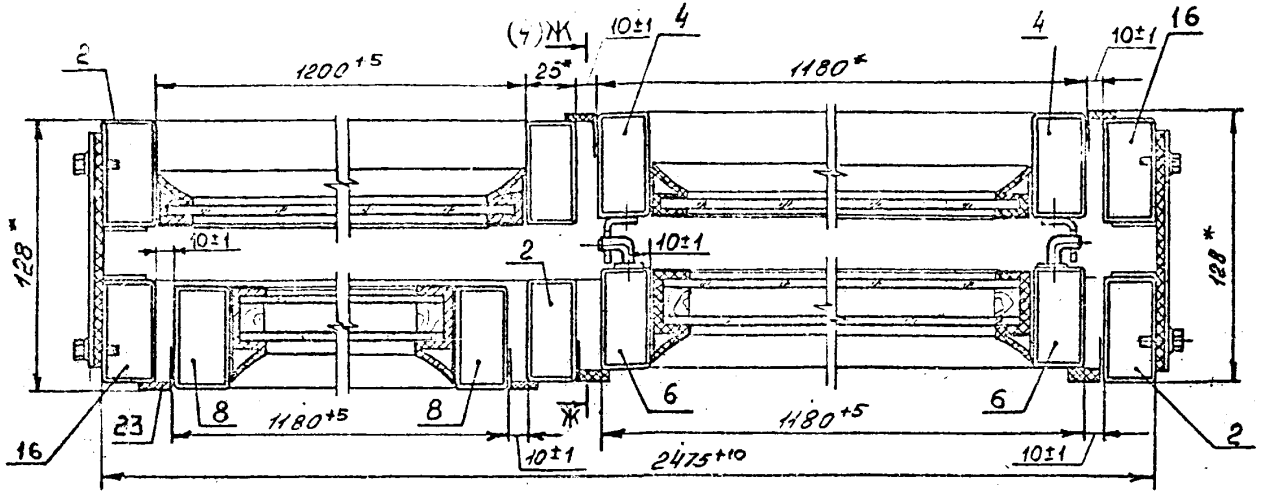


Д (1:2)(1)

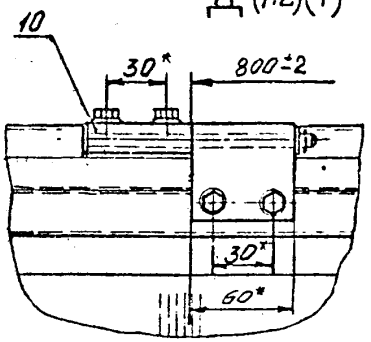


Е (1:2)(1)

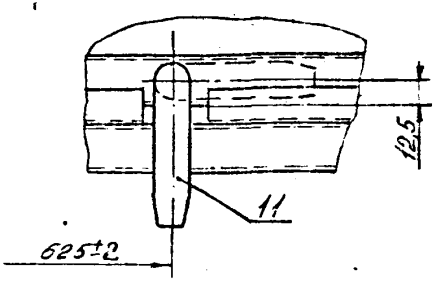


Схема расположения стяжек поз 14

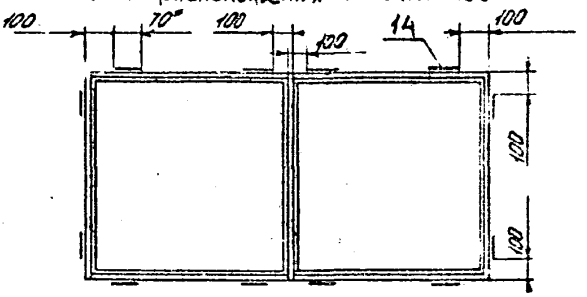

Ж–Ж ○(1:2)(3)

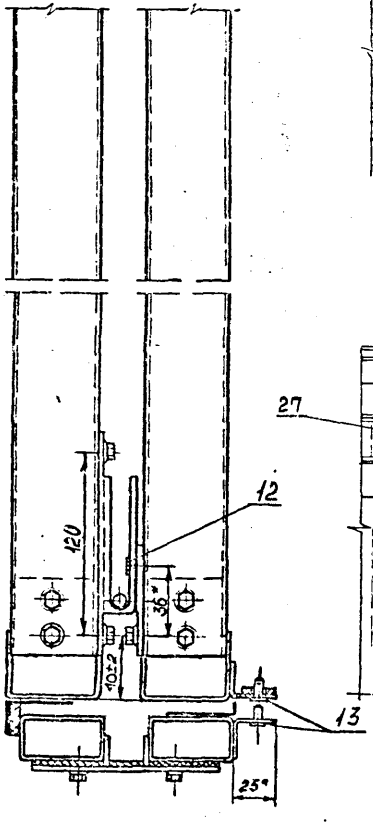


З (1:2)(1)

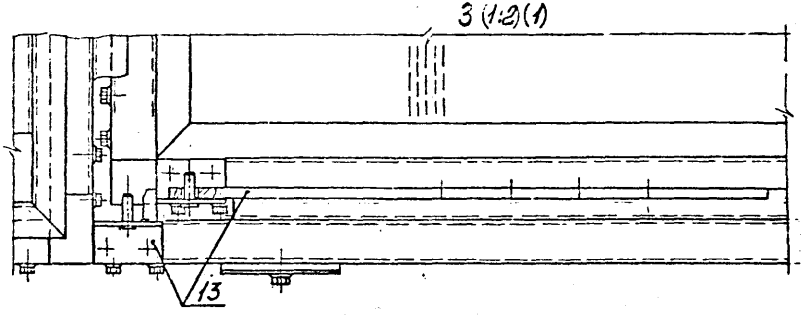


И (1:2)(1)

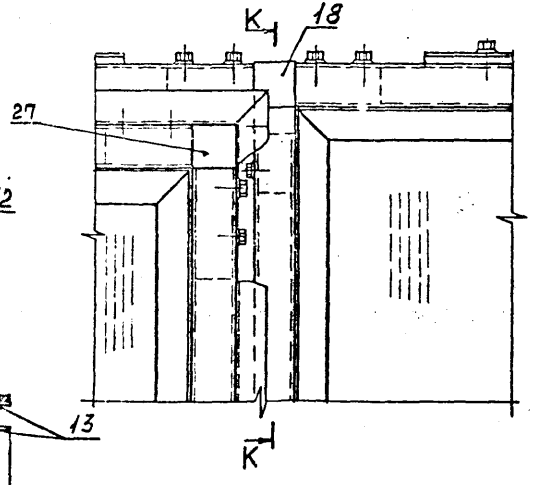


К – К

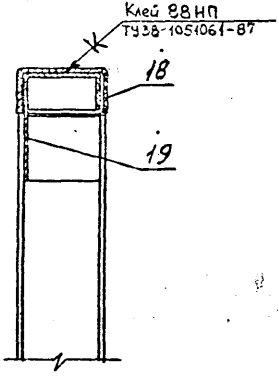

| | | Обозначение | Наименование | | Примеч |
|---|---|---|---|---|---|
| | | | Документация | | |
| | | 1.436.2-32.93.1-04.00.00 СБ | Сборочный чертеж | | |
| | | | Сборочные единицы | | |
| | 1 | 1.436.2-32.93.1-00.04.00-02 | СВ936 СБ.60 | 8 | |
| | | | Детали | | |
| | 2 | 1.436.2-32.93.1-00.00.03 | Вкладыш косой ВК | 8 | |
| | 3 | 1.436.2-32.93.1-00.00.07 | Уплотнение | | |
| | | | Профиль Р2 | | |
| | | | L=4800 h14 | 1 | |
| | 4 | 1.436.2-32.93.1-04.00.01 | Накладка | | |
| | | | ПА6-210/30 ОСТ6-06-С9-83 | | |
| | | | (3×25×55) h15 | 8 | |
| | 5 | 1.436.2-32.93.1-04.00.02 | Раскрой стекла | 2 | |
| | 6 | 1.436.2-32.93.1-04.00.03 | Вкладыш | | |
| | | | Брусок -2×6 ГОСТ8485-86 | | |
| | | | 15×15×4800 | 1 | |
| | | | Стандартные изделия | | |
| | 7 | | Винт самонарезающий | | |
| | | | Вх14 ТУ36.25.12-13-86 | 32 | |
| | 8 | | Шайба уплотнительная | | |
| | | | ШУ6 ТУ36-2130-78 | 32 | |

1.436.2-32.93.1-04.00.00

Окно многоугольное с одинарным переплетом глухое с двойным остеклением

ОМОН 145.145-2

| Стадия | Лист | Листов |
|---|---|---|
| Р | | |

ЦНИИ ЛМК

Копировал

Формат А4

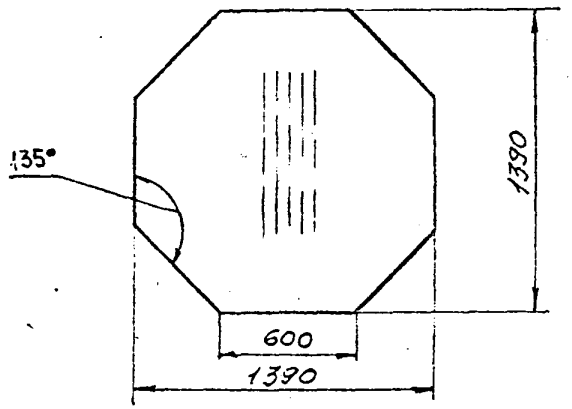


1.436.2-32.93.1-04.00.02

Раскрой стекла

| Стадия | Масса | Масштаб |
|---|---|---|
| Р | 19.47 | 1:20 |

Лист | Листов

Стекло листовое Мс-СВР-4 ГОСТ111-90

ЦНИИ ЛМК

Копировал

Формат А4

Взам. инв. №

Подп. и дата

Инв. № подл.

Ц.00120 65

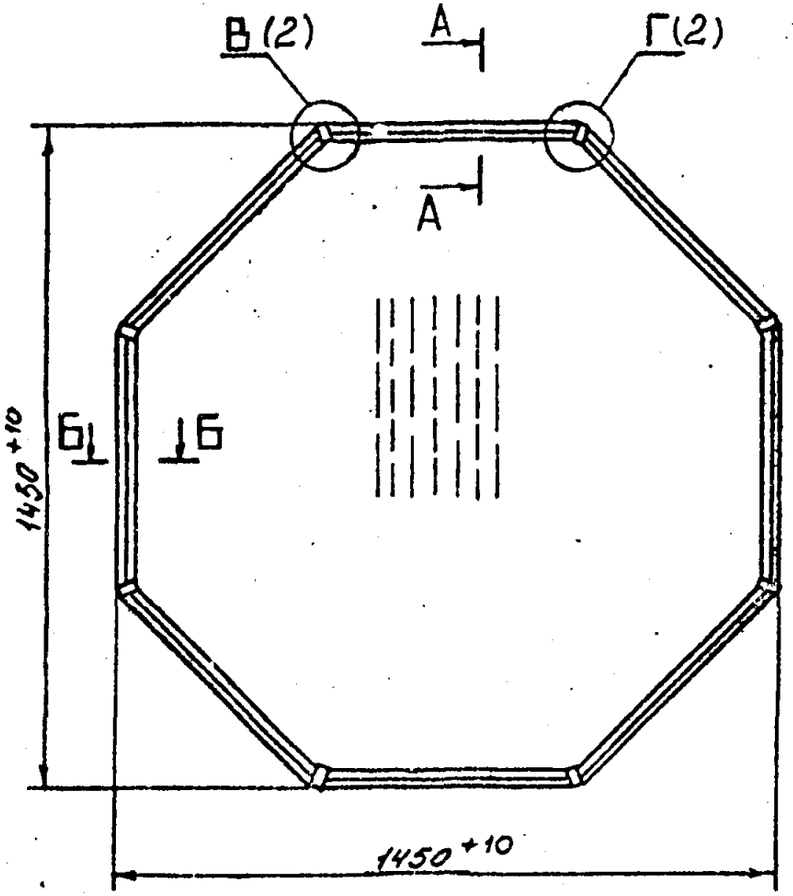


## А - А (1:2)

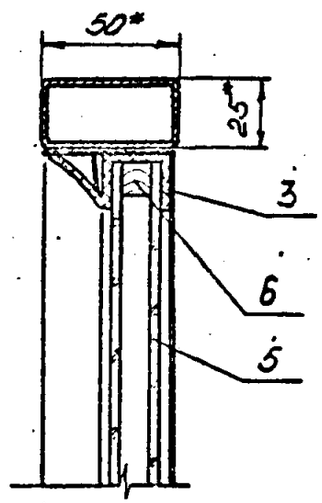


## Б-Б (1:2)

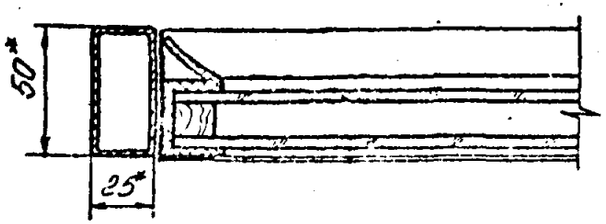


1. * Размеры для справок.
2. Соединение элементов окна между собой, установку уплотнений и остекления осуществлять на монтаже.
3. Перед установкой винтов поз.7 в связях поз.I и вкладышах поз.2 предварительно выполнить отв.Ø5,4 R₂50.
4. Уплотнения поз.3 резать в размер ячейки окна под углом I35° и клеить к внутренним поверхностям связей клеем 88НП по ТУ38-I05.I06I-87.
5. Для остекления окна использовать сборный стеклопакет, предварительно разрезая вкладыши поз.6 под углом I35° по наружному размеру стекол поз.5 и приклеивая их к стеклам клеем 88НП.
6. Для фиксации остекления отогнуть на угол 90° не менее трех "усов" по каждой из внутренних сторон связей.
7. Для остекления окна допускается применение стеклопакетов заводской готовности по ГОСТ 24866-89 с толщиной стекол 4мм и расстоянием между ними I5мм.
8. Остальные технические требования к изготовлению - по пояснительной записке данной серии.

| | | | | | | | |
|---|---|---|---|---|---|---|---|
| | | | | 1.436.2-32.93.1-04.00.00 СБ | | | |
| | | | | Окно многоугольное с одинарным переплетом глуше с двойным остеклением ОМОН145.145-2. Сборочный чертеж | Стадия | Масса | Масштаб |
| Разраб. | Лукьяненко | | | | Р | 56,0 | 1:20 |
| Пров. | Лестова | | | | Лист 1 | Листов 2 | |
| Т.контр. | Адамова | | | | ЦНИИЛМК | | |
| Рук.пр. | Агапова | | | | | | |
| Н.контр. | Протопопова | | | | | | |
| Утв. | Клименко | | | | | | |

Копировал Ц00120 6 Б Формат А3

В (1:2)

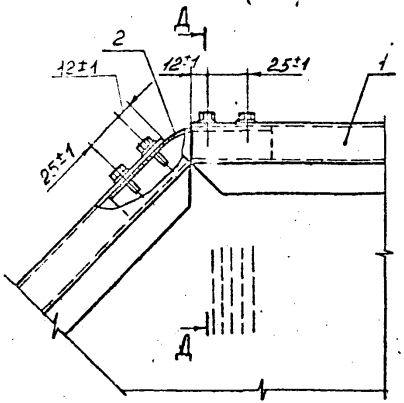


Г (1:2)

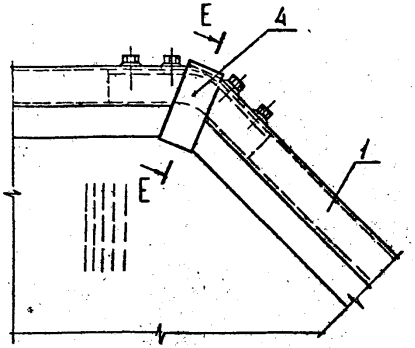


Д–Д (1:2)

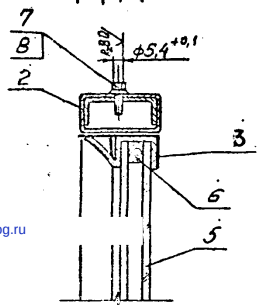


Е–Е (1:2)

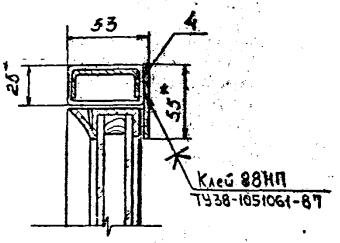


gost.e-ecolog.ru