ТИПОВЫЕ КОНСТРУКЦИИ, ИЗДЕЛИЯ И УЗЛЫ ЗДАНИЙ И СООРУЖЕНИЙ

СЕРИЯ 1.436.2-32.93

ОКНА СТАЛЬНЫЕ КОМПЛЕКТНОЙ ПОСТАВКИ ПОЭЛЕМЕНТНОЙ СБОРКИ

ДЛЯ СТРОЯЩИХСЯ И РЕКОНСТРУИРУЕМЫХ ЗДАНИЙ

С РАЗЛИЧНЫМИ СТЕНОВЫМИ ОГРАЖДЕНИЯМИ С НЕСТАНДАРТНЫМИ СВЕТОВЫМИ ПРОЕМАМИ

ВЫПУСК 1

МАТЕРИАЛЫ ДЛЯ ПРОЕКТИРОВАНИЯ И РАБОЧИЕ ЧЕРТЕЖИ

Ц 00120

gost.e-ecolog.ru

ТИПОВЫЕ КОНСТРУКЦИИ, ИЗДЕЛИЯ И УЗЛЫ ЗДАНИЙ И СООРУЖЕНИЙ

СЕРИЯ 1.436.2-32.93

ОКНА СТАЛЬНЫЕ КОМПЛЕКТНОЙ ПОСТАВКИ ПОЭЛЕМЕНТНОЙ СБОРКИ

ДЛЯ СТРОЯЩИХСЯ И РЕКОНСТРУИРУЕМЫХ ЗДАНИЙ

С РАЗЛИЧНЫМИ СТЕНОВЫМИ ОГРАЖДЕНИЯМИ С НЕСТАНДАРТНЫМИ СВЕТОВЫМИ ПРОЕМАМИ

ВЫПУСК I

МАТЕРИАЛЫ ДЛЯ ПРОЕКТИРОВАНИЯ И РАБОЧИЕ ЧЕРТЕЖИ

Разработаны

ЦНИИпроектлегконструкцией

Главный инженер — В.Д.Шишков

Начальник ООК — П.П.Кашкинов

Главный конструктор ООК — М.П.Протопопова

ЦНИИпромзданий

Зам. директора института — С.М.Гликин

Зав. отделом СО — Ю.П.Александров

Утверждены

Главпроектом Госстроя России,

письмо от 27.10.93 № 9-3-2/225.

Введены в действие с 01.01.94

ЦНИИпроектлегконструкцией,

приказ от 01.11.93 № 52

ОБОЗНАЧЕНИЕ ДОКУМЕНТА	НАИМЕНОВАНИЕ	СТР.
I.436.2-32.93.I- ПЗ	Пояснительная записка	4
I.436.2-32.93I-00.01.00	Связь СМ	16
I.436.2-32.93I-00.01.00СБ	Связь СМ.	
	Сборочный чертеж	18
I.436.2-32.93I-00.01.01	Уголок	19
I.436.2-32.93I-00.02.00	Связь СМ2	20
I.436.2-32.93I-00.02.00СБ	Связь СМ2.	
	Сборочный чертеж	21
I.436.2-32.93I-00.03.00	Связь СМП	22
I.436.2-32.93I-00.00.01	Стяжка С	23
I.436.2-32.93I-00.03.00СБ	Связь СМП.	
	Сборочный чертеж	24
I.436.2-32.93I-00.03.01	Притвор	25
I.436.2-32.93I-00.04.00	Связь СБ	26
I.436.2-32.93I-00.04.00СБ	Связь СБ.	
	Сборочный чертеж	28
I.436.2-32.93I-00.04.01	Уголок	29
I.436.2-32.93I-00.05.00	Связь СБ2	30
I.436.2-32.93I-00.05.00СБ	Связь СБ2.	
	Сборочный чертеж	31
I.436.2-32.93I-00.06.00	Связь СБП	32
I.436.2-32.93I-00.00.02	Связь С	33
I.436.2-32.93.I-00.06.00СБ	Связь СБП.	
	Сборочный чертеж	34
I.436.2-32.93.I-00.07.00	Связь СБТ	35
I.436.2-32.93.I-00.00.03	Вкладыш косой ВК	36
I.436.2-32.93.I-00.07.00СБ	Связь СБТ.	
	Сборочный чертеж	37
I.436.2-32.93.I-00.08.00	Петля П	38
I.436.2-32.93.I-00.08.01	Полупетля	38
I.436.2-32.93.I-00.08.00СБ	Петля П.	
	Сборочный чертеж	39
I.436.2-32.93.I-00.09.00	Ручка завертка РЗ	40
I.436.2-32.93.I-00.09.01	Ручка	40
I.436.2-32.93.I-00.09.00СБ	Ручка завертка РЗ.	
	Сборочный чертеж	41
I.436.2-32.93.I-00.09.02	Завертка	42
I.436.2-32.93.I-00.09.03	Язык	42
I.436.2-32.93.I-00.10.00	Прибор фрамужный ПФ	43
I.436.2-32.93.I-00.10.11	Крюк	43
I.436.2-32.93.I-00.10.00СБ	Прибор фрамужный ПФ.	
	Сборочный чертеж	44
I.436.2-32.93.I-00.10.01	Направляющая	45
I.436.2-32.93.I-00.10.10	Крюк	46
I.436.2-32.93.I-00.10.10СБ	Крюк.	
	Сборочный чертеж	46

Взам.инв.№ | Подп. и дата | Инв.№ подл.

I.436.2-32.93.I

Стадия Р | Лист 1 | Листов 1

СОДЕРЖАНИЕ

ЦНИИЛМК

I.436.2-32.93.I

Лист 2

Обозначение документа	Наименование	Стр.
I.436.2-32.93.I-00.11.00	Устройство поворотно-откидное ПО	47
I.436.2-32.93.I-00.11.01	Ручка	47
I.436.2-32.93.I-00.11.00СБ	Устройство поворотно- откидное ПО.	
	Сборочный чертеж	48
I.436.2-32.93.I-00.11.10	Кронштейн	49
I.436.2-32.93.I-00.11.10СБ	Кронштейн.	
	Сборочный чертеж	49
I.436.2-32.93.I-00.00.04	Вкладыш угловой ВУ	50
I.436.2-32.93.I-00.00.05	Накладка Д	50
I.436.2-32.93.I-00.00.06	Вкладыш Т-образный ВТ	51
I.436.2-32.93.I-00.00.07	Профиль Р2	51
I.436.2-32.93.I-00.00.08	Профиль Р1	52
I.436.2-32.93.I-00.00.09	Накладка Н	52
I.436.2-32.93.I-01.00.00	Окно прямоугольное с одинарным переплетом глухое с одинарным остеклением ОПОН 187.125-1	53
I.436.2-32.93.I-01.00.00СБ	Окно прямоугольное с одинарным переплетом глухое с одинарным остеклением ОПОН 187.125-1.	
	Сборочный чертеж	54
I.436.2-32.93.I-02.00.00	Окно прямоугольное с одинарным переплетом глухое с двойным остеклением ОПОН 187.125-2	56

Обозначение документа	Наименование	Стр.
I.436.2-32.93.I-02.00.00СБ	Окно прямоугольное с одинарным переплетом глухое с двойным остеклением ОПОН 187.125-2.	
	Сборочный чертеж	57
I.436.2-32.93.I-03.00.00	Окно прямоугольное с двойным переплетом открывающееся с подвесной фрамугой с тройным остеклением ОПРО 247.140-УП	59
I.436.2-32.93.I-03.00.00СБ	Окно прямоугольное с двойным переплетом открывающееся с подвесной фрамугой с тройным остеклением ОПРО 247.140-УП.	
	Сборочный чертеж	60
I.436.2-32.93.I-04.00.00	Окно многоугольное с одинарным переплетом глухое с двойным остеклением ОМОН 145.145-2	64
I.436.2-32.93.I-04.00.02	Раскрой стекла	64
I.436.2-32.93.I-04.00.00СБ	Окно многоугольное с одинарным переплетом глухое с двойным остеклением ОМОН 145.145-2.	
	Сборочный чертеж	65

Документация на конструкции окон данной серии представлена в одном выпуске и содержит пояснительную записку и рабочие чертежи.

I. НАЗНАЧЕНИЕ И ОБЛАСТЬ ПРИМЕНЕНИЯ

Стальные окна комплектной поставки предназначены для строящихся и реконструируемых производственных зданий (отапливаемых и неотапливаемых) с различными стеновыми ограждениями (бетон, кирпич, трехслойные металлические панели) с нестандартными световыми проемами, эксплуатируемых в Iа ... IУ районах по ветровому давлению (СНиП 2.01.07-85), при температурах наиболее холодной пятидневки от минус 12°С до минус 40°С, с неагрессивной и слабой степенью агрессивного воздействия газовых сред и нормальным температуро-влажностным режимом в помещениях (СНиП 2.03.II-85).

Категория производств в производственных зданиях - В,Г,Д (СНиП 2.09.02-85).

Изготовление окон предусматривается на предприятиях строительной индустрии.

2. ТЕХНИЧЕСКИЕ ТРЕБОВАНИЯ

Основные параметры и характеристики окон приведены в табл.I. Устанавливается следующая структура условного обозначения (марки) окон:

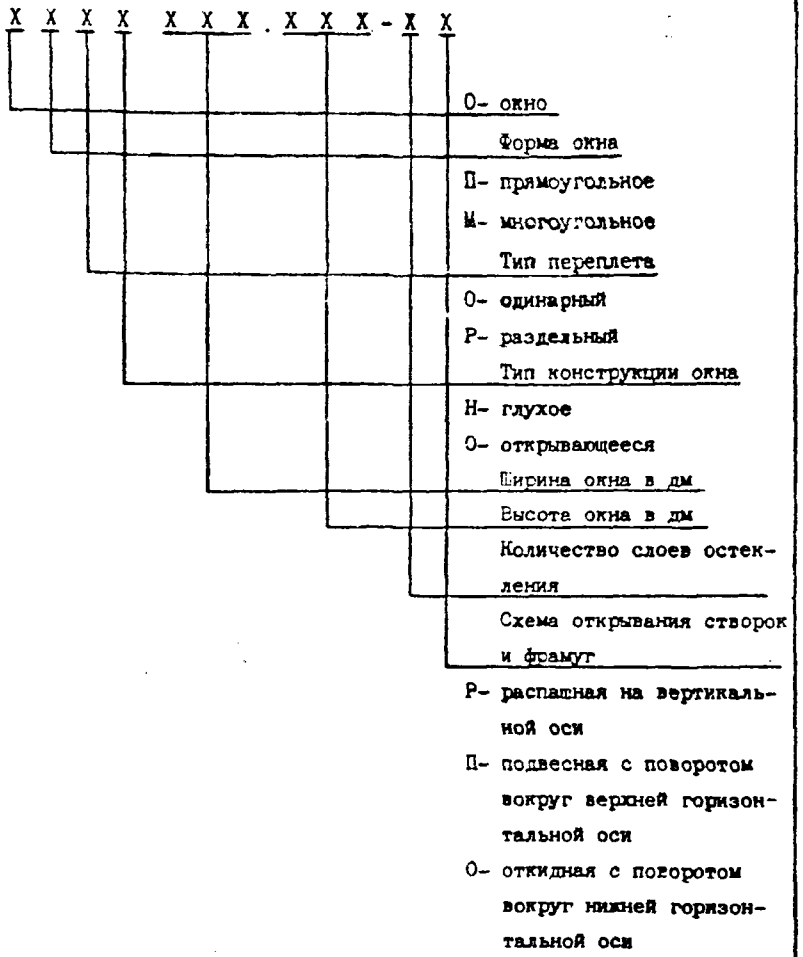

				I.436.2 - 32.93.I-ПЗ			
Разраб.	Протопопова		09.93	Пояснительная записка	Стадия	Лист	Листов
Пров.	Адамович		09.93		Р	1	24
Рук. пр.	Протопопова		09.93		ЦНИИЛМК		
Н. конт.	Борзунова		09.93				
Утв.	Кошкинов						

Формат А4

Взам. инв. № | Подпись и дата | Инв. № подл.

X X X X X X X . X X X - X X

О- окно

Форма окна

П- прямоугольное

М- многоугольное

Тип переплета

О- одинарный

Р- раздельный

Тип конструкции окна

Н- глухое

О- открывающееся

Ширина окна в дм

Высота окна в дм

Количество слоев остекления

Схема открывания створок и фрамуг

Р- распашная на вертикальной оси

П- подвесная с поворотом вокруг верхней горизонтальной оси

О- откидная с поворотом вокруг нижней горизонтальной оси

Взам. инв. № | Подпись и дата | Инв. № подл.

I.436.2 - 32.93.I-ПЗ | Лист 2

Формат А4

Таблица I

Наименование параметров и характеристик	Параметры и характеристики для окон			
	ОПОН I87.I25-I	ОПОН I87.I25-2	ОПРО 247.I40-3П	ОМОН I45.I45-2
Тип конструкции	Сборно - разборный			
Форма окна	Прямоугольная			Многоугольная
Количество рядов остекления	I	2	3	2
Тип окна	Глухое		Открывающееся	Глухое
Габаритные размеры, мм				
по ширине (В)	I875	I875	2475	I450
по высоте (Н)	I250	I250	I400	I450
Способ открывания	-	-	Ручной	-
Максимальное усилие открывания (закрывания) створок, фрамуг, не более, Н	-	-	I00	-
Схема открывания фрамуг	-	-	Подвесная	-
Масса (в сборе с остеклением), не более, кг	46,0	66,0	I92,4	56,0

3. СОСТАВ ИЗДЕЛИЙ

Части, входящие в состав окон указаны в таблице 2.

Таблица 2

Наименование	Марка или размеры мм	Ед. изм.	ОПОН I87.I25-I	ОПОН I87.I25-2	ОПРО 247.I40-3П	ОМОН I45.I45-2
Связи	С.I20	шт			4	
	С.I35				3	
	СМ.60		2			
	СМ.I20		4		4	
	СМ.I35				4	
	СМ2.I20		I			
	СБ.60			2		8
	СБ.II3				I	
	СБ.I20			4		
	СБ.I28				2	
	СБ2.I20			I		
	СМП.II3				2	
	СМП.I28				2	
	СБП.II3				2	
	СБП.I28				2	
	СБТ.II3				I	
Вкладыш угловой	ВУ	шт	4	4	20	
Т-образный	ВТ		2	2	4	
косой	ВК					8
Уплотнения	PI	м	8,4	8,4	9,92	4,8
	P2				9,64	
	Пластина I, ТМЩ-М-5				0,0I5x I5,3	
Остекление (стекло листовое δ= 4 мм)	590xII90	шт	I	2		
	II90xII90		I	2		
	II20xI270				5	
	II90xI340				I	
	I390xI390					2

Инв. № подл. | Подп. и дата | Взам. инв. №

Продолжение табл. 2

Наименование	Марка или размеры мм	Ед. изм.	ОПОН 187.125- -1	ОПОН 18..125- -2	СПРО 247.140- -3П	СМОН 145.145- -2
Вкладыш (брусок деревянный)	15х15	м		8,4	19,56	4,8
Ручка-завертка	РЗ	шт			2	
Прибор фрамужный	ПФ	шт			2	
Устройство поворотно-откидное	ПО	шт			2	
Стяжка	С	шт			12	
Накладка	Н	шт			12	
Накладка	Д	шт	6	6	12	
Накладка	3х25х50 3х25х25	шт			12	8
Винт самонарезающий	В6х14	шт	28	28	162	32
Шайба уплотнительная	ШУ6	шт	28	28	162	32

4. НОМЕНКЛАТУРА ЭЛЕМЕНТОВ (ОТПРАВОЧНЫХ МАРОК)

4.1. Номенклатура связей, вошедших в конструкции данной серии приведена в таблице 3.

Стуктура марок связей

С -связь (труба 50х25х2)
М -связь с уголком 20х27
М2 -связь с двумя уголками 20х27
Б -связь с уголком 20х46
Б2 -связь с двумя уголками 20х46
МП -связь с двумя уголками 20х27 (под притвор)
БП -связь с двумя уголками 20х27 (под притвор) и 20х46
БТ -связь с двумя уголками 20х27 (под притвор) и 20х46

Таблица 3

Марка	Сечение	Длина, мм	Масса, кг	Функциональное назначение в конструкциях переплетов
С.60	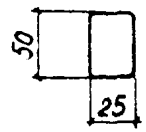	600	1,34	Импосты и связи ячеек под створки и фрамуги
С.75		750	1,67	
С.90		900	2,01	
С.105		1050	2,34	
С.120		1200	2,68	
С.135		1350	3,01	
С.150		1500	3,35	
С.165		1650	3,68	
С.180		1800	4,01	
СМ.30	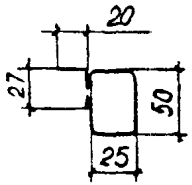	300	0,78	Внешние импосты и связи под одинарное остекление
СМ.53		530	1,37	
СМ.60		600	1,55	
СМ.68		680	1,76	
СМ.75		750	1,93	
СМ.83		830	2,14	
СМ.90		900	2,33	
СМ.98		980	2,53	
СМ.105		1050	2,71	
СМ.113		1130	2,92	
СМ.120		1200	3,10	
СМ.128		1280	3,30	
СМ.135		1350	3,48	
СМ.143		1430	3,69	
СМ.150		1500	3,88	
СМ.158		1580	4,07	
СМ.165		1650	4,26	
СМ.173		1730	4,47	
СМ.180		1800	4,64	

Продолжение таблицы 3

Марка	Сечение	Длина, мм	Масса, кг	Функциональное назначение в конструкциях переплетов
СМ 2.60	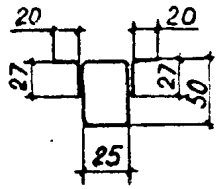	600	I,76	Внутренние импосты и связи под одинарное остекление
СМ 2.75		750	2,I9	
СМ 2.90		900	2,65	
СМ 2,I05		I050	3,08	
СМ 2,I20		I200	3.52	
СМ 2.I35		I350	3,96	
СМ 2.I50		I500	4,4I	
СМ 2.I65		I650	4,84	
СМ.2.I80		I800	5,27	
СВ.30	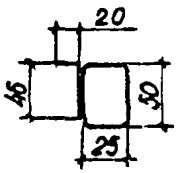	300	0,82	Внешние импосты и связи под двойное остекление
СБ.53		530	I,45	
СВ.60		600	I,64	
СБ.68		680	I,86	
СВ.75		750	2,05	
СВ.83		830	2,27	
СВ.90		900	2,46	
СВ.98		980	2,68	
СБ.I05		I050	2,88	
СВ.II3		II30	3,09	
СБ.I20		I200	3,28	
СВ.I28		I280	3,49	
СВ.I35		I350	3,69	
СВ.I43		I430	3,9I	
СБ.I50		I500	4,I0	
СВ.I58		I580	4,3I	
СВ.I65		I650	4,5I	
СБ.I73		I730	4,73	
СВ.I80		I800	4,9I	
СВ2.60	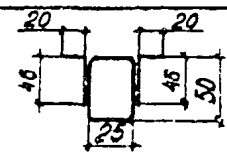	600	I,94	Внутренние импосты и связи под двойное остекление
СВ2.75		750	2,43	
СВ2.90		900	2,9I	
СВ2.I05		I050	3,40	
СВ2.I20		I200	3,88	

Продолжение таблицы 3

Марка	Сечение	Длина, мм	Масса, кг	Функциональное назначение в конструкциях переплетов
СВ2.I35	см. лист 7	I350	4,37	см. лист 7
СВ2.I50		I500	4,85	
СВ2.I65		I650	5,34	
СВ2.I80		I800	5,8I	
СМП.53	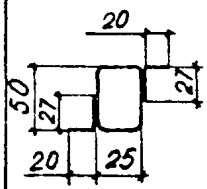	530	I,58	Импосты и связи для притворов под одинарное остекление
СМП.68		680	2,02	
СМП.83		830	2,46	
СМП.98		980	2,9I	
СМП.II3		II30	3,35	
СМП.I28		I280	3,78	
СМП.I43		I430	4,24	
СМП.I58		I580	4,67	
СМП.I73		I730	5,I0	
СВП.53	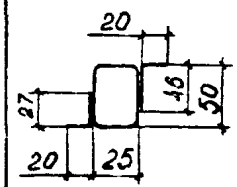	530	I,66	Импосты и связи для притворов под двойное остекление
СВП.68		680	2,I2	
СВП.83		830	2,59	
СВП.98		980	3,05	
СВП.II3		II30	3,5I	
СВП.I28		I280	3,96	
СВП.I43		I430	4,44	
СВП.I58		I580	4,90	
СВП.I73		I730	5,36	
СВТ.53	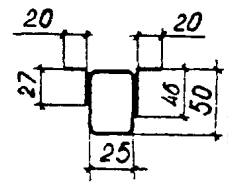	530	I,85	Импосты и связи для притворов под двойное остекление
СВТ.68		680	2,3I	
СВТ.83		830	2,78	
СВТ.98		980	3,24	
СВТ.II3		II30	3,70	
СВТ.I28		I280	4,I6	
СВТ.I43		I430	4,63	
СВТ.I58		I580	5,09	
СВТ.I73		I730	5,54	

...ьенклатура доборных элементов для создания на монтаже оконных переплетов приведена в таблице 4.

Таблица 4

Наименование	Марка	Эскиз	Масса, кг	Функциональное назначение в конструкциях оконного переплета
Вкладыш угловой	ВУ		0,16	Соединение импостов и связей между собой
Вкладыш Т-образный	ВТ		0,20	
Вкладыш косой	ВК		0,16	
Накладка	Д		0,01	Декоративная деталь
Накладки				
Накладка, стяжка	Н,С		0,13	Соединение раздельных переплетов
Петля	П		0,30	Связь створок с переплетами
Ручка-завертка	РЗ		0,09	Фиксация створок в положении "Закрыто"
Прибор фрамужный	ПФ		0,20	Устройство для синхронного движения створок двойных переплетов
Устройство поворотно-откидное	ПО		0,76	Фиксация створок в положении "Открыто"
Уплотнения резиновые:				Уплотнение:
Профиль	Р1		0,42 кг/м	стекла;
Профиль	Р2		0,53 кг/м	стеклопакетов;
Пластина ТИИЦ-М-5				притворов
Стекло листовое				Остекление одинарное,
толщиной 4 мм			10,4 кг/м²	создание стеклопакетов

4.6 Номенклатура доборных элементов для крепления окон к несущим конструкциям здания и для архитектурного оформления проема приведена листе 22.

5. ОПИСАНИЕ КОНСТРУКЦИИ

5.1 В основу конструктивного решения окон данной серии положен принцип мозаичности использования отдельных элементов изделий.

5.2 В серии представлены окна четырех типоразмеров, выполненные в едином конструктивном решении и, одновременно, обладающие различными эксплуатационными параметрами.

5.3 Основными элементами окон является набор стальных связей, выполненных из прямоугольной трубы с приваренными на контактной сварке специальными гнутыми элементами уголкового сечения.

Длина связей принята из условия возможности создания из них окон практически любых стандартных и нестандартных размеров, по ширине и (или) длине в диапазоне от 0,6 м до 6,0 м.

В зависимости от функционального назначения связей их сечения различны и условно могут быть разделены на четыре типа:

-прямоугольная труба без приваренных уголковых профилей. Марка С.

-прямоугольная труба с односторонней приваркой уголковых профилей под стекло или стеклопакет. МаркиСМ, СБ.

-прямоугольная труба с двухсторонней приваркой уголковых профилей, расположенных в одной плоскости. Марки СМ2, СБ2, СБГ.

-прямоугольная труба с двухсторонней приваркой уголковых профилей, расположенных по противоположным сторонам трубы. Марки СМП, СБП.

5.4 Принцип поэлементной поставки окон с их окончательным монтажом на строительной площадке обеспечивается наличием в конструкциях съемных металлических вкладышей, стяжек и накладок. Механизмы открывания створок и фрамуг, элементы уплотнения остекления и притворов, петли створок и фрамуг также съемные.

5.5 Формирование окна любого типоразмера осуществляется в следующем порядке:

Исходя из необходимой области применения (температура наиболее холодной пятидневки) определяется тип переплета окна (одинарный, двойной) и количество рядов остекления. Одинарные переплеты с одинарным остеклением могут применяться при температурах не ниже

Инв. № подл. | Подп. и дата | Взам. инв. №

минус 12°С, одинарные переплеты с двойным остеклением (стеклопакеты) могут применяться при температурах не ниже минус 24°С, раздельные переплеты с двойным остеклением (два отдельных стекла) могут применяться при температурах наружного воздуха не ниже минус 30°С, при более низких температурах наружного воздуха (до минус 40°С) должны применяться раздельные переплеты с тройным остеклением (стеклопакет плюс стеклопакет);

исходя из размеров проектов в стенах определяются размеры окон;

из рекомендуемой номенклатуры изделий по таблице 3 подбираются длины и типы связей, при этом учитывается необходимость устройства в окне открывающихся и протирочных створок и фрамуг;

в зависимости от количества и типа открывающихся створок и фрамуг выбираются механизмы открывания;

для выбранной конструкции окна определяется расход резиновых уплотнений, стекла и др. материалов;

выбираются необходимые доборные элементы, обеспечивающие связи окна с несущими конструкциями здания и выполняющие декоративные функции;

определенные таким образом количество и тип составляющих элементов окна сводятся в таблицу для заказа заводу-изготовителю.

При заказе следует учитывать, что для нестандартных проектов возможна доработка крайних связей и импостов в построенных условиях.

5.6. При проектировании окон следует учитывать возможность создания конструкций как прямоугольной (с использованием вкладышей с углом гиба 90°) так и многоугольной формы (с использованием вкладышей с углом гиба 135°).

6. ТРЕБОВАНИЯ К ИЗГОТОВЛЕНИЮ

6.1. Конструкции окон должны изготавливаться в соответствии с требованиями рабочих чертежей и пояснительной записки данной серии.

6.2. Основные материалы размеры деталей и сборочных единиц должны соответствовать указанным в чертежах.

6.3. Заготовки из листового проката и гнутых профилей должны быть очищены от коррозии и загрязнений любым способом, не ухудшающим структуру металла и не понижающим прочность деталей.

6.4. Детали, изготовленные из резины, не должны иметь разрывов и более одной склейки по длине детали.

6.5. Предельные отклонения размеров металлических заготовок по 14 квалитету ГОСТ 2533-7 и ГОСТ 25348.

6.6. Допуски прямолинейности связей не должны превышать 1,0 мм на длине до 1,0 м и 1,5 мм на длине до 2,0 м.

6.7. Предельные отклонения угла реза металлических деталей ±1°.

6.8. Сварка элементов окон должна осуществляться в среде углекислого газа по технологическому процессу, разработанному заводом-изготовителем на основании рабочих чертежей и пояснительной записки настоящей серии.

6.9. Шероховатость обработанной поверхности деталей, выполненных без чертежа, не должна быть более R_z=160 по ГОСТ 2789.

6.10. Типы, конструктивные элементы и предельные отклонения сварных соединений должны соответствовать ГОСТ 14771.

6.11. Устранение дефектов сварных швов в одном и том же месте допускается не более одного раза с последующей проверкой отделом технического контроля (ОТК) завода-изготовителя.

6.12. Для покрытия стальных элементов окон использовать эмаль ПФ-1189 по ТУ6-10-1710-86 в два слоя без грунтовки с общей толщиной лакокрасочного покрытия 40÷50 мкм. Допускается замена эмали ПФ-1189 на грунтовку ГФ-021 по ГОСТ 25129 (в один слой толщиной не менее 15 мкм) с последующим покрытием эмалью ПФ-115 по ГОСТ 6465 (в два слоя с толщиной каждого слоя не менее 20 мкм). По качеству поверхности покрытие должно соответствовать У классу ГОСТ 9.032.

6.13. По согласованию с заказчиком допускается поставка элементов окон только огрунтованными.

6.14. Грунтовка элементов окон должна производиться после проверки качества сварных швов.

6.15. В собранных окнах должна обеспечиваться:

надежная фиксация стекла или стеклопакетов уплотнителями по периметру ячеек;

заданный размер зазора притворов (не более 10 мм);

открывание створок и фрамуг с усилием не более 100 Н.

6.16. Тип и количество поставляемых заводом-изготовителем составных частей изделий определяются комплектовочной ведомостью.

6.17. Поставка стекол, а также сборных стеклопакетов и стеклопакетов заводской готовности осуществляются по согласованию с заводом-изготовителем.

6.18. Маркировка элементов окон должна осуществляться в местах, указанных на чертежах по трафарету эмалями черного цвета МЦ-184 по ГОСТ 18335, ПФ-115 по ГОСТ 6465 или другой несмываемой краской контрастного цвета шрифтом 10-20 мм по ГОСТ 2930.

6.19. Маркировка транспортного пакета должна осуществляться по ГОСТ 14192.

7. УПАКОВКА

7.1. Упаковка элементов окон должна обеспечивать их сохранность при транспортировании. Длинномерные элементы окон (связи, ригеля нащельника укладываются в пачки с прокладками из деревянных брусьев, стянутых упаковочной лентой по ГОСТ 3560 для предохранения от перемещения элементов относительно друг друга.

7.2. Механизмы открывания, резиновые профили, петли, метизы и т.д. упаковываются в деревянные ящики по ГОСТ 2991. Допускается упаковка в металлические ящики, изготовленные по чертежам завода-изготовителя.

7.3. Перед упаковкой изделий, ящик с внутренней стороны должен быть выложен упаковочной бумагой по ГОСТ 515.

7.4. Документация, прилагаемая к изделиям, должна быть завернута в пакет из водонепроницаемой бумаги по ГОСТ 8828 или в полиэтиленовую пленку по ГОСТ 10354 и уложена в ящик или выслана почтовым отправлением не позднее трех дней со дня отправки изделий заказчику.

8. ПРАВИЛА ПРИЕМКИ

8.1. Для проверки соответствия окон требованиям настоящей типовой серии на заводе-изготовителе проводятся приемо-сдаточные испытания.

8.2. Приемо-сдаточным испытаниям подлежит каждая отправочная марка, при этом проверяются:

соответствие применяемых материалов и комплектующих изделий, указанным в чертежах;

геометрические параметры;

качество сварных швов;

качество покрытия;

комплектность;

маркировка и упаковка.

8.3. Один комплект конструкций окна из трехсот штук должен подвергаться контрольной сборке, при этом проверяются:

качество сборки;

надежность фиксации стекла в ячейке;

величина зазоров в зонах притворов;

работоспособность механизмов открывания;

8.4. Поставка изделий производится партиями. В состав партии должны входить элементы окон, изготовленные по одной технологии в количестве, определенном наряд-заказом или по соглашению сторон.

8.5. Потребитель имеет право производить контрольную выборочную проверку соответствия окон требованиям раздела 6 настоящей пояснительной записки.

9. МЕТОДЫ КОНТРОЛЯ

9.1. Марки и качество исходных материалов и комплектующих изделий проверяются по документам заводов-поставщиков о качестве.

9.2. Проверка геометрических параметров элементов изделий производится при операционном контроле штангенциркулем ШТ-III по ГОСТ 166, угломером по ГОСТ 5278, металлической линейкой по ГОСТ 427, рулеткой РЗ-10 по ГОСТ 7502. Проверка плоскостности и прямолинейности производится натянутой стороной и металлической линейкой по ГОСТ 427.

9.3. Качество сварных швов проверяется по ГОСТ 3242.

9.4. Качество защитно-декоративного покрытия проверяется внешним осмотром, толщина покрытий, наносимых на элементы изделий на заводе-изготовителе, измеряется толщиномером МТ-50МЦ по ГОСТ 11358.

9.5. Качество сборки элементов окон проверяется внешним осмотром, металлической линейкой, рулеткой, штангенциркулем, опробованием действия подвижных соединений.

9.6. Усилие открывания (закрывания) створок определяется в рабочем положении с помощью динамометра по ГОСТ 13837.

Инв.№ подл. | Подпись и дата | Взам.инв.№

9.7. Маркировка и упаковка изделий проверяется внешним осмотром.

Примечание. Указанные в разделе "Методы контроля" инструменты могут быть заменены другими, аналогичными по назначению, но классом точности не ниже указанных.

IO. ТРАНСПОРТИРОВАНИЕ И ХРАНЕНИЕ

IO.I. Транспортирование упакованных элементов окон может производиться всеми видами транспорта при соблюдении Правил перевозок, действующих на конкретном виде транспорта. Размещение груза должно производиться с учетом максимального использования вместимости транспортных средств.

IO.2. Погрузка и разгрузка упакованных изделий производится способом, исключающим повреждение защитно-декоративного покрытия элементов конструкций.

IO.3. При хранении изделия должны предохраняться от механических повреждений и воздействия влаги. Условия хранения элементов окон у изготовителя и потребителя - ОЖ2 по ГОСТ I5I50.

II. УКАЗАНИЯ ПО МОНТАЖУ И ЭКСПЛУАТАЦИИ

II.I. Правила монтажа и эксплуатации окон регламентируются рабочими чертежами и пояснительной запиской настоящей серии.

II.2. Примеры компановки элементов окон для создания изделий и наиболее характерные узлы привязок окон к конструкциям зданий даны в приложении I и 2 к пояснительной записке.

Пример компановки окон различных типоразмеров в здании

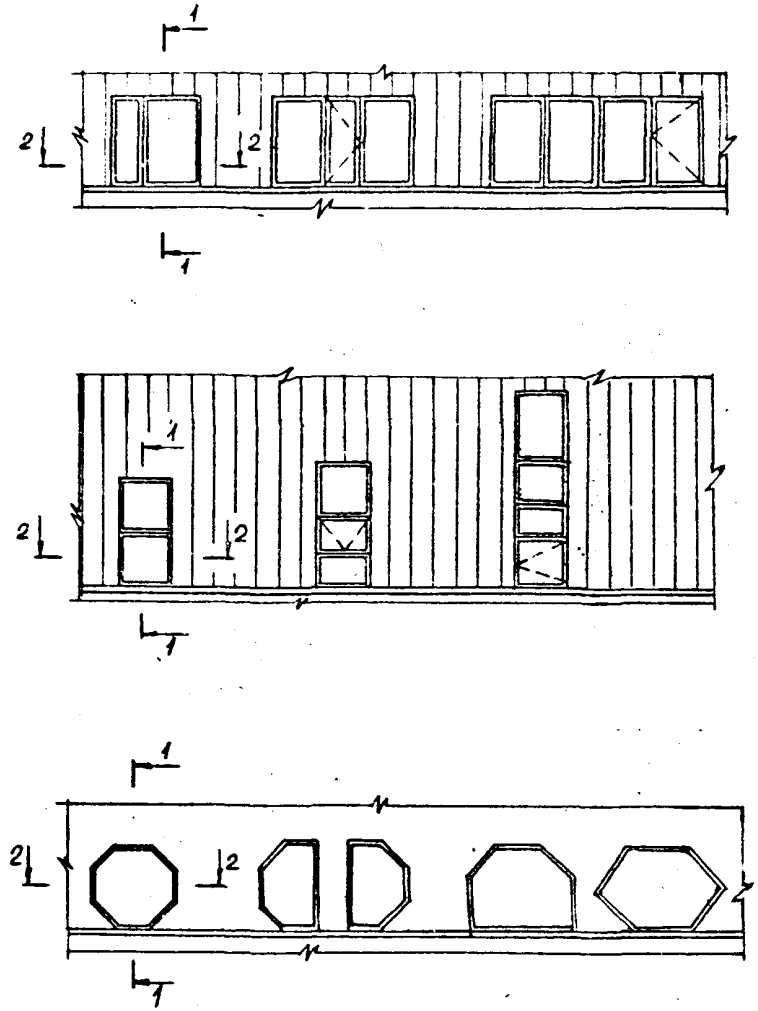

Крепление окон с одинарными переплетами к стенам из кирпича, бетонных и железобетонных стеновых панелей

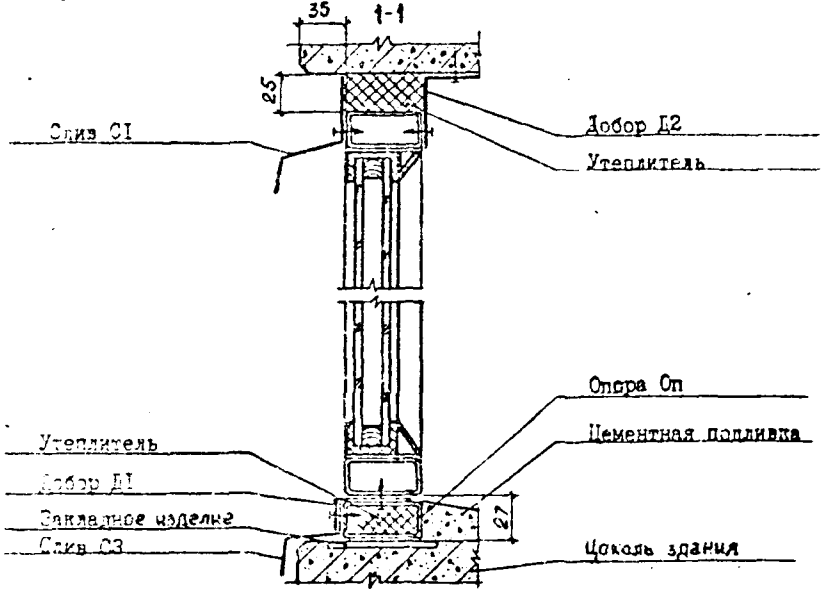

2-2

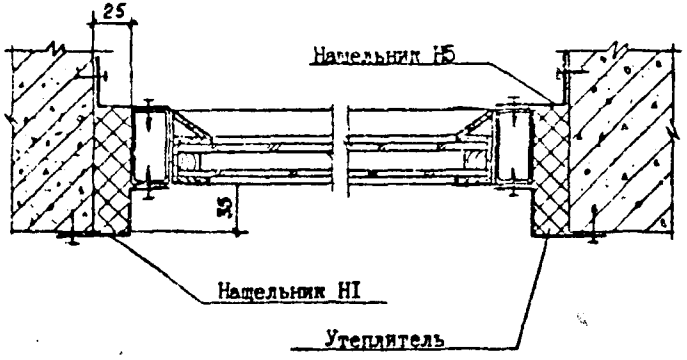

Крепление окон с одинарными переплетами к стенам из трехслойных металлических панелей

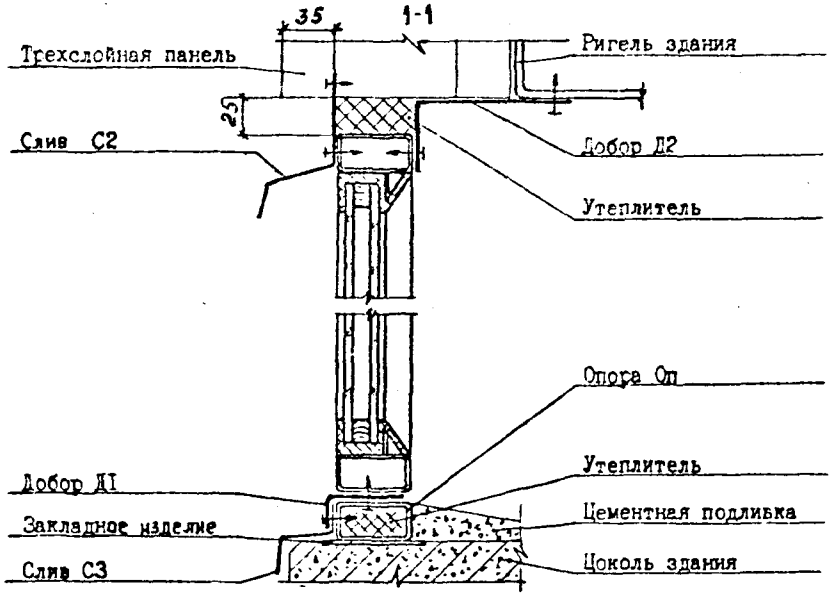

2-2

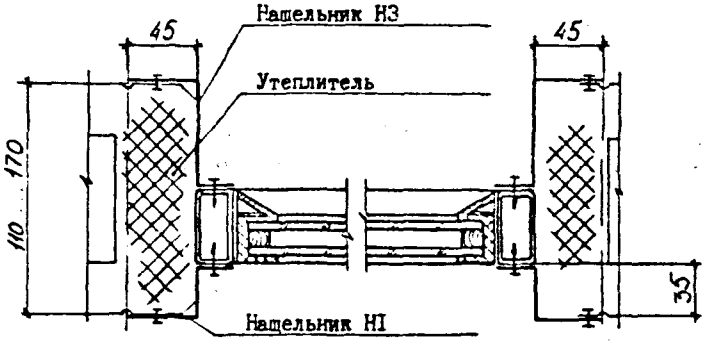

Крепление окон с двойными переплетами к стенам из кирпича, бетонных и железобетонных панелей

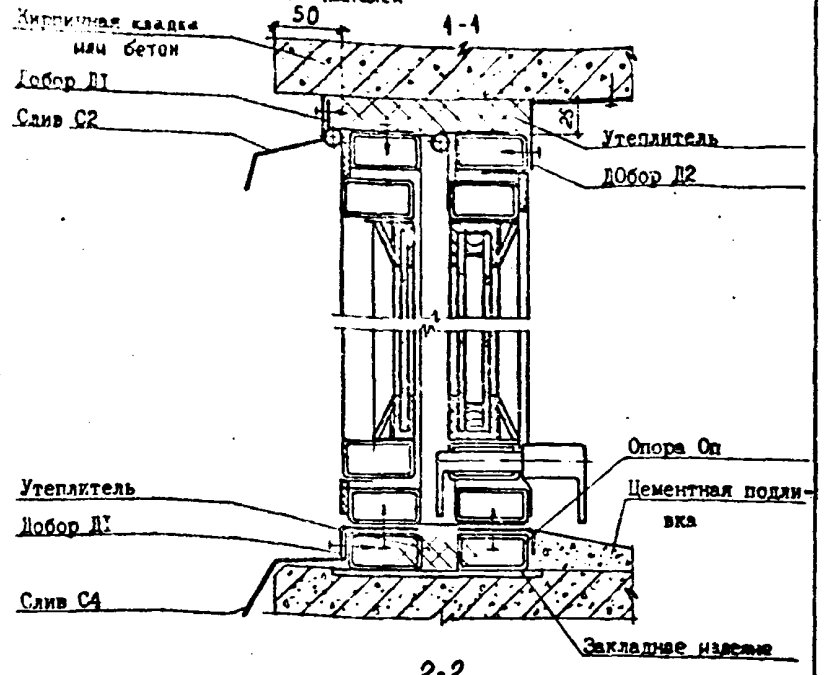

2-2

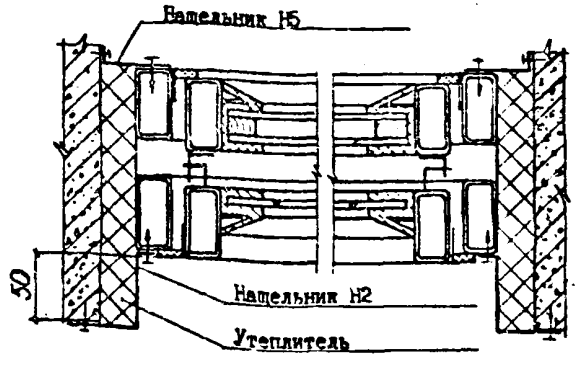

Крепление окон с двойными переплетами к стенам из трехслойных металлических панелей

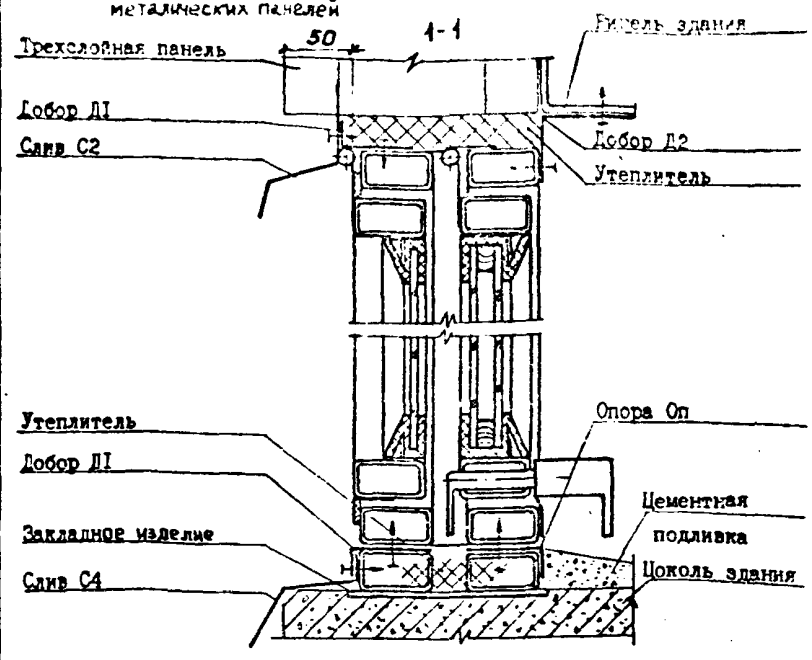

2-2

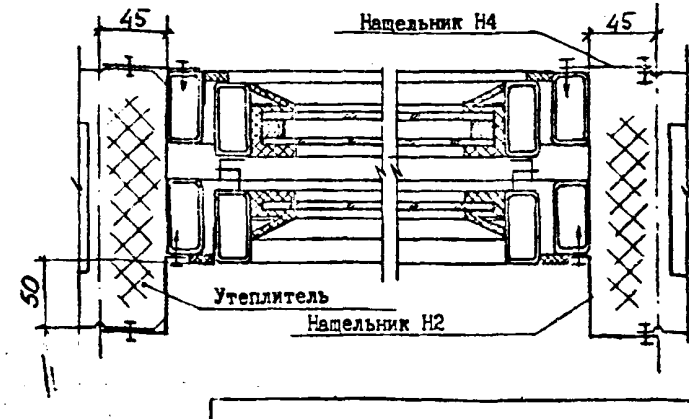

Крепление окон с одинарными переплетами к стенам из профилированного листа

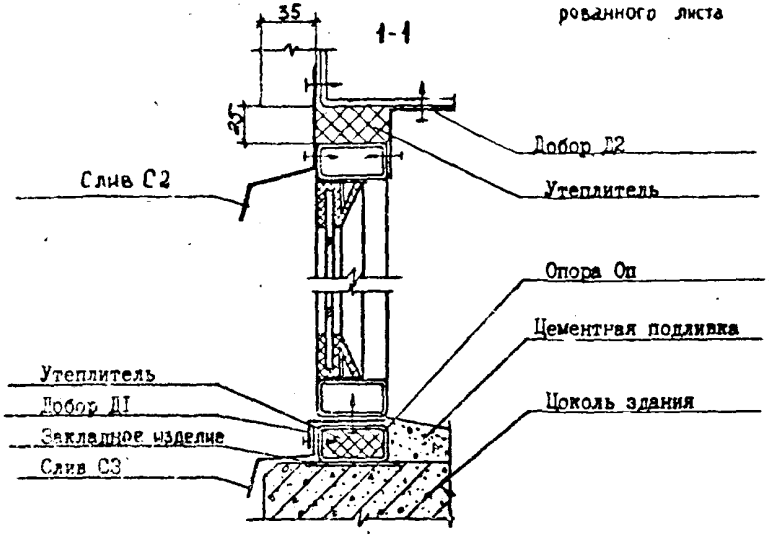

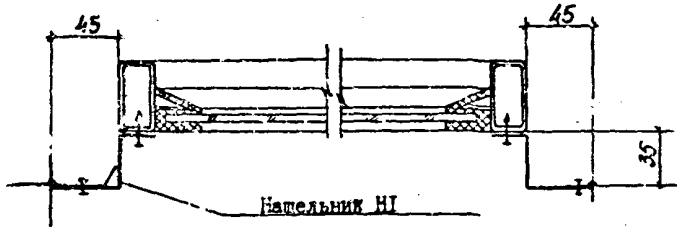

Номенклатура доборных элементов для крепления и оформления окон в проеме здания.

НАИМЕНОВАНИЕ	МАРКА	ЭСКИЗ	МАТЕРИАЛ	МАССА 1 м
НАЩЕЛЬНИК	Н1	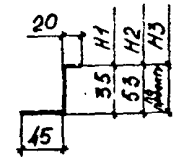	Сталь оцинкованная 0,7	0,61
НАЩЕЛЬНИК	Н2			0,72
НАЩЕЛЬНИК	Н3			
НАЩЕЛЬНИК	Н4			0,4
НАЩЕЛЬНИК	Н5	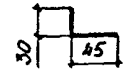		0,46
СЛИВ	С1	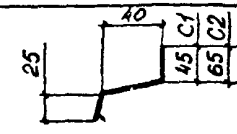		0,7
СЛИВ	С2			0,82
СЛИВ	С3	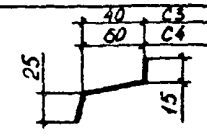		0,52
СЛИВ	С4			0,64
ДОБОР	Д1	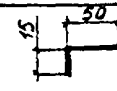	Сталь листовая 2,0	1,0
ДОБОР	Д2	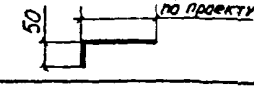		
ОПОРА	Оп	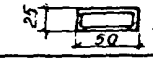	Труба 50 х 25 х2	0,023

Прочие параметры определяются по конкретному проекту

Перечень ГОСТов, на которые даны ссылки в ПЗ

Обозначение документа	Наименование документа	Номер пункта, в котором дается ссылка
ГОСТ 9.032-74	ЕСЗКС. Покрытия лакокрасочные. Группы, технические требования и обозначения.	6.12
ГОСТ 166-89	Штангенциркули. Технические условия.	9.2
ГОСТ 427-75	Линейки измерительные металлические. Технические условия.	9.2
ГОСТ 515-77	Бумага упаковочная битумированная и дегтевая. Технические условия.	7.3
ГОСТ 2789-73	Шероховатость поверхности. Параметры и характеристики.	6.9
ГОСТ 2930-62	Приборы измерительные. Штифты и знаки.	6.18
ГОСТ 2991-85	Ящики дощатые неразборные для грузов массой до 500 кг. Общие технические условия.	7.2
ГОСТ 3242-79	Соединения сварные. Методы контроля качества.	9.3
ГОСТ 3560-73	Лента стальная упаковочная. Технические условия.	7.1
ГОСТ 5378-88	Угломеры с нониусом. Технические условия.	9.2
ГОСТ 6465-76	Эмаль ПФ-115. Технические условия.	6.12;6.18
ГОСТ 7502-89	Рулетки измерительные металлические. Технические условия.	9.2
ГОСТ 8828-89	Бумага двухслойная упаковочная. Общие технические условия.	7.4
ГОСТ 10354-82	Пленка полиэтиленовая. Технические условия.	7.4
ГОСТ 11358-89	Толщиномеры и стенкомеры индикаторные с ценой деления 0,01 и 0,1 мм. Технические условия.	9.4
ГОСТ 13837-79	Динамометры общего назначения. Технические условия.	9.6

Обозначение документа	Наименование документа	Номер пункта, в котором дается ссылка
ГОСТ 14192-77	Маркировка грузов.	6.19
ГОСТ 14771-76	Дуговая сварка в защитном газе. Соединения сварные. Основные типы, конструктивные элементы и размеры.	6.10
ГОСТ 15150-69	Машины, приборы и другие технические изделия. Исполнения для различных климатических районов. Категории, условия эксплуатации, хранения и транспортирования в части воздействия климатических факторов внешней среды.	10.3
ГОСТ 18335-83	Эмаль НЦ-184. Технические условия.	6.18
ГОСТ 25129-82	Грунтовка ГФ-021. Технические условия.	6.12
ГОСТ 25347-82	ЕСДП. Поля допусков и рекомендуемые посадки.	6.5
ГОСТ 25348-82	Основные нормы взаимозаменяемости. ЕСДП. Ряды допусков, основных отклонений и поля допусков для размеров свыше 3150 мм.	6.5

21661

Инв. № подл.	Подп. и дата	Взам. инв. №

Формат	Зона	Поз	Обозначение	Наименование	Кол. на исполн. 1.436.2-32.93.1-00.01.00 -										Примеч.
					-	01	02	03	04	05	06	07	08	09	
				Документация											
А3			1.436.2-32.93.1-00.01.00СБ	Сборочный чертеж	X	X	X	X	X	X	X	X	X	X	
				Детали											
А3		1	1.436.2-32.93.1-00.01.01	Уголок	1										
			-01	Уголок		1									
			-02	Уголок			1								
			-03	Уголок				1							
				Лит											
				Код	СМ.30	СМ.53	СМ.60	СМ.68	СМ.75	СМ.83	СМ.90	СМ.98	СМ.105	СМ.113	

				1.436.2-32.93.1-00.01.00
Разраб.	Беринова	[illegible]	[illegible]	Связь СМ
Пров.	Лукьяненко	[illegible]	[illegible]	
Т.контр.	Адамович	[illegible]	[illegible]	
Рук. пр.	Агапова	[illegible]	[illegible]	
Н.контр.	Протопопова	[illegible]	[illegible]	

Стадия	Лист	Листов
Р	1	4

ЦНИИЛМК

Копировал

Формат А4

Инв. № подл.	Подп. и дата	Взам. инв. №

Формат	Зона	Поз	Обозначение	Наименование	Кол. на исполн. 1.436.2-32.93.1-00.01.00-										Примеч.
					-	01	02	03	04	05	06	07	08	09	
А3		1	1.436.2-32.93.1-00.01.01 04	Уголок					1						
			-05	Уголок						1					
			-06	Уголок							1				
			-07	Уголок								1			
			-08	Уголок									1		
			-09	Уголок										1	
				Связь											
				Труба 50×25×2-10пс											
				ГОСТ 8645-68											
Б4		2	1.436.2-32.93.1-00.01.02	L=300h14	1										0,67кг
			-01	L=530h14		1									1,18кг
			-02	L=600h14			1								1,34кг
			-03	L=680h14				1							1,52кг
			-04	L=750h14					1						1,67кг
			-05	L=830h14						1					1,85кг
			-06	L=900h14							1				2,01кг
			-07	L=980h14								1			2,19кг
			-08	L=1050h14									1		2,34кг
			-09	L=1130h14										1	2,52кг

1.436.2-32.93.1-00.01.00.	Лист 2

Копировал

Формат А4

Инв. № подл.	Подп. и дата	Взам. инв. №

Формат	Зона	Поз.	Обозначение	Наименование	Кол. на испол. 1.436.2-32.931-00.01.00- 10	11	12	13	14	15	16	17	18	Прим.
				Документация										
А3			1.436.2-32.931-00.01.000Б	Сборочный чертеж	X	X	X	X	X	X	X	X	X	
				Детали										
А3		1	1.436.2-32.931+00.01.01-10	Уголок	1									
			-11	Уголок		1								
			-12	Уголок			1							
			-13	Уголок				1						
			-14	Уголок					1					
			-15	Уголок						1				
			-16	Уголок							1			

Лит.	Кол.	СЧ.120	СЧ.128	СЧ.135	СЧ.143	СЧ.150	СЧ.158	СЧ.165	СЧ.173	СЧ.180

1.436.2-32.931+00.01.00

Лист 3

Копировал Формат А4

Инв. № подл.	Подп. и дата	Взам. инв. №

Формат	Зона	Поз.	Обозначение	Наименование	Кол. на испол. 1.436.2-32.931+00.01.00- 10	11	12	13	14	15	16	17	18	Прим.
А3		1	1.436.2-32.931+00.01.01-17	Уголок								1		
			-18	Уголок									1	
				Связь										
				Труба 50×25×2-10пс										
				ГОСТ 8545-68										
Б4		2	1.436.2-32.931+00.01.02-10	$L = 1200 \pm 14$	1									2,68кг
			-11	$L = 1280 \pm 14$		1								2,85кг
			-12	$L = 1350 \pm 14$			1							3,01кг
			-13	$L = 1430 \pm 14$				1						3,19кг
			-14	$L = 1500 \pm 14$					1					3,35кг
			-15	$L = 1580 \pm 14$						1				3,52кг
			-16	$L = 1650 \pm 14$							1			3,68кг
			-17	$L = 1730 \pm 14$								1		3,85кг
			-18	$L = 1800 \pm 14$									1	4,01кг

1.436.2-32.931-00.01.00

Копировал Формат А4

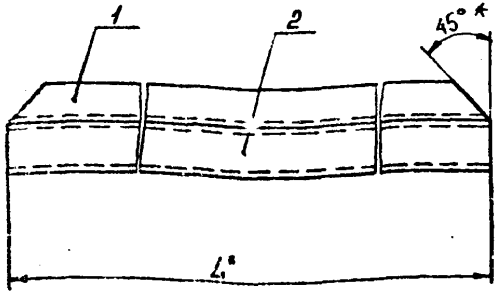

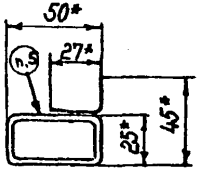

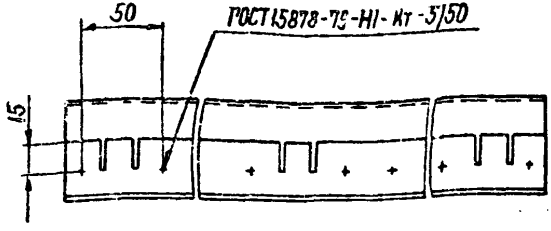

Обозначение	Марка	L, мм	Масса, кг
1.436.2-32.93.1-00.01.00	СМ.30	300	0,78
-01	СМ.53	530	1,37
-02	СМ.60	600	1,55
-03	СМ.68	680	1,76
-04	СМ.75	750	1,93
-05	СМ.83	830	2,14
-06	СМ.90	900	2,33
-07	СМ.98	980	2,53
-08	СМ.105	1050	2,71
-09	СМ.113	1130	2,92
-10	СМ.120	1200	3,10
-11	СМ.128	1280	3,30
-12	СМ.135	1350	3,48
-13	СМ.143	1430	3,69
-14	СМ.150	1500	3,88
-15	СМ.158	1580	4,07
-16	СМ.165	1650	4,26
-17	СМ.173	1730	4,47
-18	СМ.180	1800	4,64

1. * Размеры для справок.
2. h14; $\pm \frac{IT14}{2}$

3. Шероховатость поверх. дет. Б4 в местах реза Rz160.
4. Покрытие - по пояснительной записке 1.436.2-32.93.1ПЗ
5. Маркировать по таблице. Шрифт и способ нанесения - по пояснительной записке 1.436.2-32.93.1-ПЗ

Разраб	Беринова	[illegible]	[illegible]
Пров	Лукьяненко	[illegible]	[illegible]
Т.контр	Адамович	[illegible]	[illegible]
Рук.пр	Агапова	[illegible]	[illegible]
Н.контр	Протопопова	[illegible]	[illegible]

1.436.2-32.93.1-00.01.00СБ

Связь СМ
Сборочный чертеж

Стадия	Масса	Масштаб
Р	См. табл	1:2

Лист | Листов 1

ЦНИИЛМК

Инв. № подл. | Подп. и дата | Взам. инв. №

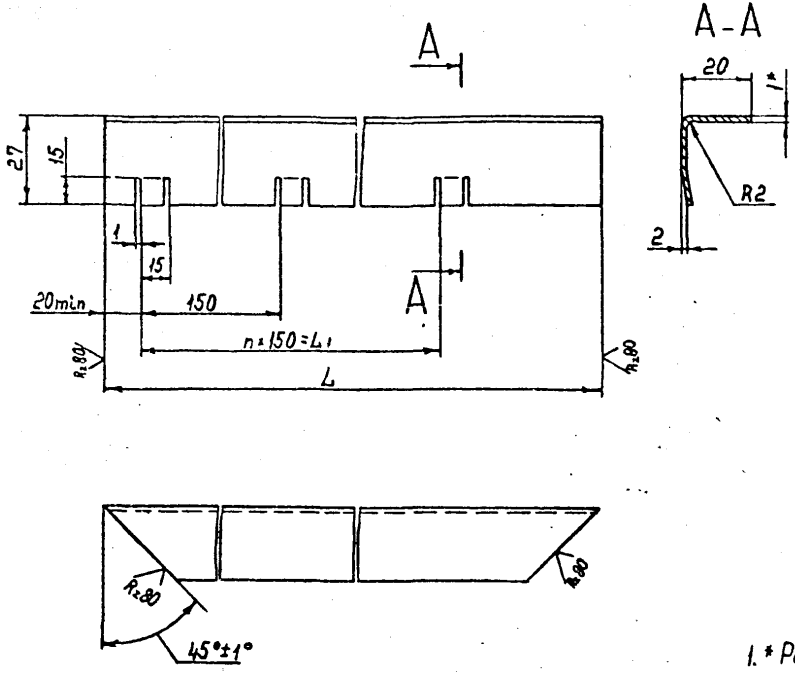

Обозначение	Размеры, в мм		n	Масса, кг
	L	L1		
1.436.2-32.93.1-00.01.01	300	150	1	0,11
-01	530	450	3	0,19
-02	600	450	3	0,21
-03	680	600	4	0,24
-04	750	600	4	0,26
-05	830	750	5	0,29
-06	900	750	5	0,32
-07	980	900	6	0,34
-08	1050	900	6	0,37
-09	1130	1050	7	0,40
-10	1200	1050	7	0,42
-11	1280	1200	8	0,45
-12	1350	1200	8	0,47
-13	1430	1350	9	0,50
-14	1500	1350	9	0,53
-15	1580	1500	10	0,55
-16	1650	1500	10	0,58
-17	1730	1650	11	0,61
-18	1800	1650	11	0,63

1. * Размер для справок.
2. $h14; \pm \frac{IT14}{2}$

Разраб	Беринова		
Пров	Лукьяненко		
Т.контр	Адамович		
Рук.пр	Агапова		
Н.контр	Протопопова		

1.436.2-32.93.1-00.01.01

Уголок

Стадия	Масса	Масштаб
Р	см. табл	1:1

Лист | Листов 1

Лента 08пс-М-НТ-3-0
1,0×45 ГОСТ503-81

ЦНИИЛМК

Инв. № подл. | Подп. и дата | Взам. инв. №

Инв.№ подл.	Подп. и дата	Взам. инв.№

Формат	Зона	Поз.	Обозначение	Наименование	Кол. на испол. 1436.2-32.93.1-00.02.00-									Примеч.
					-	01	02	03	04	05	06	07	08	
				Документация										
А3			1436.2-32.93.1-00.02.00СБ	Сборочный чертеж										
				Детали										
А3		1	1436.2-32.93.1-00.01.01-02	Уголок	2									
			-04	Уголок		2								
			-06	Уголок			2							

Материал	СМ2.60	СМ2.75	СМ2.90	СМ2.105	СМ2.120	СМ2.135	СМ2.150	СМ2.165	СМ2.180
Код									

Разраб.	Протопопов		08.93
Пров.	Асанович		08.93
Т.контр.	Борзунов		08.93
Рук.пр.	Протопопов		08.93
Н.контр.	Берилов		08.93

1.436.2-32.93.1-00.02.00

Связь СМ2

Стадия	Лист	Листов
Р	1	2

ЦНИИ ЛМК

Копировал Формат А4

Инв.№ подл.	Подп. и дата	Взам. инв.№

Формат	Зона	Поз.	Обозначение	Наименование	Кол. на испол. 1436.2-32.93.1-00.02.00-									Примеч.
					-	01	02	03	04	05	06	07	08	
А3		1	1436.2-32.93.1-00.02.00-08	Уголок				2						
			-10	Уголок					2					
			-12	Уголок						2				
			-14	Уголок							2			
			-16	Уголок								2		
			-18	Уголок									2	
				Связь										
				Труба 50×25×2-10пс										
				ГОСТ 8645-68										
Б4		2	1436.2-32.93.1-00.02.01	L=600 h14	1									1,34кг
			-01	L=750 h14		1								1,67кг
			-02	L=900 h14			1							2,01кг
			-03	L=1050 h14				1						2,34кг
			-04	L=1200 h14					1					2,68кг
			-05	L=1350h14						1				3,01кг
			-06	L=1500 h14							1			3,35кг
			-07	L=1650 h14								1		3,68кг
			-08	L=1800 h14									1	4,01кг

1.436.2-32.93.1-00.02.00

Лист 2

Копировал Формат А4

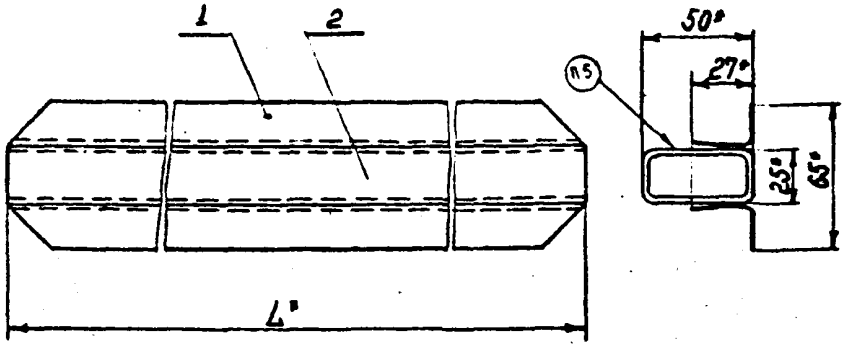

Обозначение	Марка	L, мм	Масса, кг
1.436.2-32.93.1-00.02.00	СМ2.60	600	1,76
-01	СМ2.75	750	2,19
-02	СМ2.90	900	2,65
-03	СМ2.105	1050	3,08
-04	СМ2.120	1200	3,52
-05	СМ2.135	1350	3,95
-06	СМ2.150	1500	4,41
-07	СМ2.165	1650	4,84
-08	СМ2.180	1800	5,27

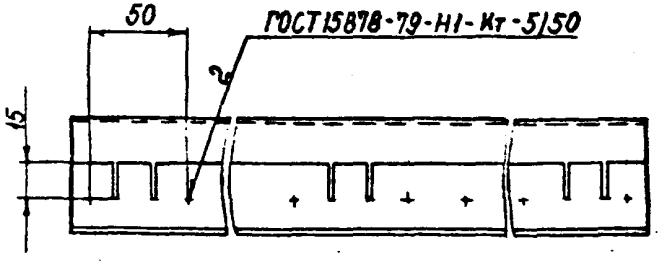

1. * Размер для справок
2. h14; ± IT14/2
3. Шероховатость поверх. дет. Б4 в местах реза R_z 160
4. Покрытие - по пояснительной записке 1.436.2-32.93.1-ПЗ
5. Маркировать по таблице. Шрифт и способ нанесения по пояснительной записке 1.436.2-32.93.1-ПЗ

Разраб	Протопопова		07.93
Пров	Адамович		07.93
Т.контр	Борзунова		08.93
Рук.пр	Протопопова		07.93
Н.контр	Беринова		07.93

1.436.2-32.93.1-00.02.00СБ

Связь СМ2

Сборочный чертеж

Стадия	Масса	Масштаб
Р	см. табл	1:2
Лист	Листов 1	

ЦНИИЛМК

Инв.№ подл. | Подп. и дата | Взам. инв.№

Инв. № подл.	Подп. и дата	Взам. инв. №

Формат	Зона	Поз	Обозначение	Наименование	Кол. на исполн. 1.436.2-32.93.1-00.03.00 -								
					-	01	02	03	04	05	06	07	08
				Документация									
А3			1.436.2-32.93.1-00.03.00 СБ	Сборочный чертеж	X	X	X	X	X	X	X	X	X
				Детали									
А3		1	1.436.2-32.93.1-00.01.01 01	Уголок	1								
			-03	Уголок		1							
			-05	Уголок			1						
				Лит.									
				Код	СМП.53	СМП.68	СМП.83	СМП.98	СМП.113	СМП.128	СМП.143	СМП.158	СМП.173

Разраб.	Берчикова	[illegible]	[illegible]
Пров.	Лукьяненко	[illegible]	[illegible]
Т.контр.	Адамович	[illegible]	[illegible]
Рук.ор.	Агапова	[illegible]	[illegible]
Н.контр.	Протопопова	[illegible]	[illegible]

1.436.2-32.93.1-00.03.00

Связь СМП

Стадия	Лист	Листов
Р	1	3

ЦНИИЛИК

Копировал

Формат А4

Инв. № подл.	Подп. и дата	Взам. инв. №

Формат	Зона	Поз	Обозначение	Наименование	Кол. на исполн. 1.436.2-32.93.1-00.03.00 -										Примеч.
					-	01	02	03	04	05	06	07	08		
А3		1	1.436.2-32.93.1-00.01.01-07	Уголок				1							
			-09	Уголок					1						
			-11	Уголок						1					
			-13	Уголок							1				
			-15	Уголок								1			
			-17	Уголок									1		
А3		2	1.436.2-32.93.1-00.03.01	Притвор	1										
			-01	Притвор		1									
			-02	Притвор			1								
			-03	Притвор				1							
			-04	Притвор					1						
			-05	Притвор						1					
			-06	Притвор							1				
			-07	Притвор								1			
			-08	Притвор									1		

1.436.2-32.93.1-00.03.00

Копировал

Лист 2

Ц.00120 23

Поз.	Обозначение	Наименование	Кол. на испол. 1.436.2-32.93.1-00.03.00 -								Примеч.
			-	01	02	03	04	05	06	07	08	
		Сталь										
		Трубы 30×25×2-10пс ГОСТ 8645-68										
54	3 1.436.2-32.93.1-00.03.02	L=530 h14	1				1					1,18 кг.
	-01	L=680 h14		1								1,52 кг.
	-02	L=830 h14			1							1,85 кг.
	-03	L=980 h14				1						2,19 кг.
	-04	L=1130 h14					1					2,52 кг.
	-05	L=1280 h14						1				2,85 кг.
	-06	L=1430 h14							1			3,19 кг.
	-07	L=1580 h14								1		3,52 кг.
	-08	L=1730 h14									1	3,86 кг.

1.436.2-32.93.1-00.03.00

Альбом 3

Копировал

Формат А4

Инв. № подл. | Подп. и дата | Взам. инв. №

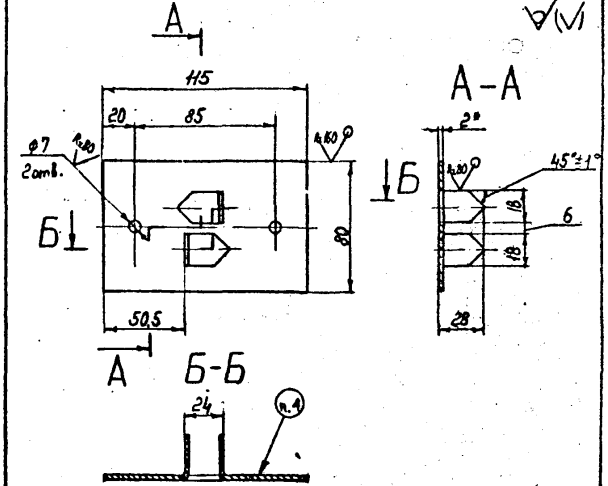

1. * Размер для справок.
2. H14, h14 ± IT14/2.
3. Покрытие - по пояснительной записке 1.436.2-32.93.1-ПЗ.
4. Маркировать „С". Шрифт и способ нанесения - по пояснительной записке 1.436.2-32.93.1-ПЗ.

					1.436.2-32.93.1-00.00.01		
					Стяжка С	Стадия: Р	Масса: 0,13	Масштаб: 1:2
Разраб	Беринова					Лист	Листов 1
Пров	Лукьяненко						
Т.контр	Адамович				Б-ПН-2 ГОСТ 19903-74		
Рук. пр	Азарова				Лист 3/м ОК 360В-IV ГОСТ 16523-89	ЦНИИЛМК	
Н.контр	Протопопов						

Инв. № подл. | Подп. и дата | Взам. инв. №

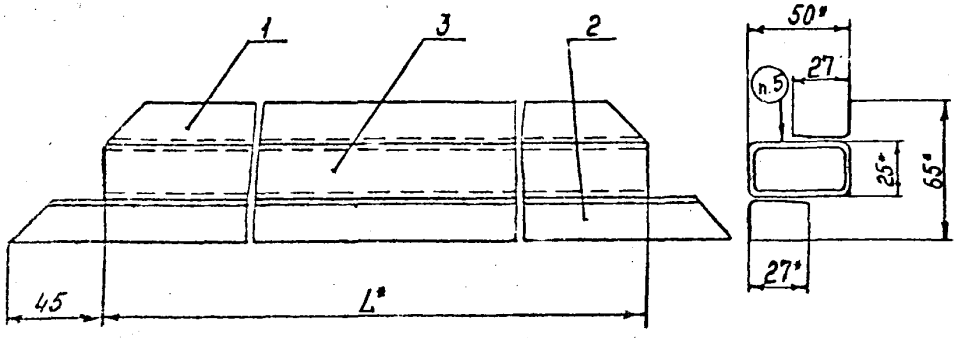

Обозначение	Марка	Размеры, в мм L	Размеры, в мм L1	Масса, кг
1.436.2-32.93.1-00.03.00	СМП.53	530	620	1,58
-01	СМП.68	680	770	2,02
-02	СМП.83	830	920	2,46
-03	СМП.98	980	1170	2,91
-04	СМП.113	1130	1220	3,35
-05	СМП.128	1280	1370	3,78
-06	СМП.143	1430	1520	4,24
-07	СМП.158	1580	1670	4,67
-08	СМП.173	1730	1820	5,10

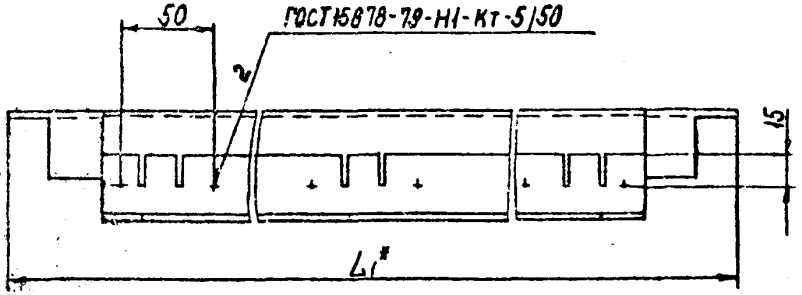

1. * Размеры для справок.
2. h14; $\pm \frac{IT14}{2}$
3. Шероховатость поверх. дет. Б4 в местах реза R_z 160.
4. Покрытие - по пояснительной записке 1.436.2-32.93.1-ПЗ.
5. Маркировать по таблице. Шрифт и способ нанесения - по пояснительной записке 1.436.2-32.93.1-ПЗ

Разраб	Беринова		
Пров	Лучьяненко		
Т.контр	Адамович		
Рук.пр	Агапова		
Н.контр	Протопопов		

1.436.2-32.93.1-00.03.00СБ

Связь СМП

Сборочный чертеж

Стадия	Масса	Масштаб
Р	См. табл	1:2
Лист	Листов 1	

ЦНИИЛМК

Инв.№ подл. | Подп. и дата | Взам.инв.№ | Инв.№ дубл. | Подп. и дата

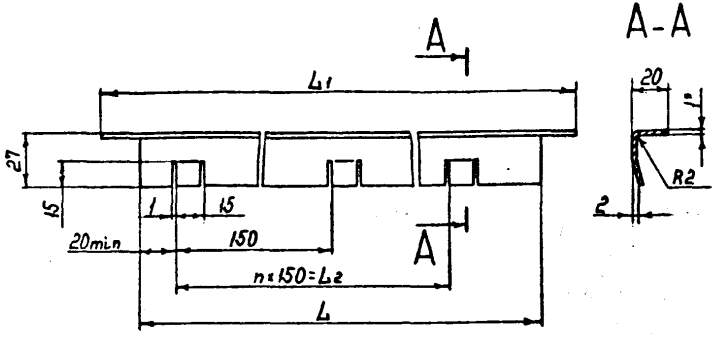

Обозначение	Размеры, в мм			n	Масса, кг
	L	L1	L2		
1.436.2-32.93.1-00.03.01	580	620	450	3	0,21
-01	730	770	600	4	0,26
-02	880	920	750	5	0,32
-03	1130	1170	1050	7	0,37
-04	1180	1220	1050	7	0,42
-05	1330	1370	1200	8	0,47
-06	1480	1520	1350	9	0,53
-07	1630	1670	1500	10	0,58
-08	1780	1820	1650	11	0,63

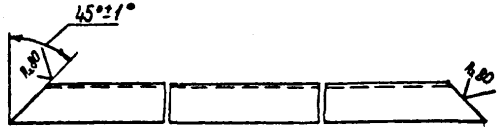

1.* Размер для справок
2. h14; $\pm \frac{JT14}{2}$

Разраб	Беринова		08.06.93
Пров	Лукьяненко		10.06.93
Т.контр	Адамович		11.06.93
Рук.пр	Агапова		11.06.93
Н.контр	Протопопова		11.06.93

1.436.2-32.93.1-00.03.01

Притвор

Стадия	Масса	Масштаб
Р	См. табл	1:2

Лист | Листов 1

Лента 08пс-М-НТ-3-0
1,0×45 ГОСТ503-81

ЦНИИЛМК

Инв.№ подл. | Подп. и дата | Взам. инв.№

Инв. № подл.	Подп. и дата	Взам. инв. №

Формат	Зона	Поз	Обозначение	Наименование	Кол. на исполн. 1.436.2-32.93.1-00.04.00-										
					-	01	02	03	04	05	06	07	08	09	Примеч.
				Документация											
А3			1.436.2-32.93.1-00.04.00 СБ	Сборочный чертеж	X	X	X	X	X	X	X	X	X	X	
				Детали											
А3		1	1.436.2-32.93.1-00.04.01	Уголок	1										
			-01	Уголок		1									
			-02	Уголок			1								
			-03	Уголок				1							
				Лит											
				Ход	СБ.30	СБ.53	СБ.60	СБ.68	СБ.75	СБ.83	СБ.90	СБ.98	СБ.105	СБ.113	

1.436.2-32.93.1-00.04.00

Разраб.	Беринова	Терин	01.06.93
Пров.	Лукьяненко	[illegible]	01.06.93
Т.контр.	Адамович	[illegible]	01.06.93
Рук. пр.	Агапова	[illegible]	01.06.93
Н.контр.	Протопопова	[illegible]	01.06.93

Связь СБ

Стадия	Лист	Листов
Р		4

ЦНИИЛМК

Копировал Формат А4

Инв. № подл.	Подп. и дата	Взам. инв. №

Формат	Зона	Поз	Обозначение	Наименование	Кол. на исполн. 1.436.2-32.93.1-00.04.00-										Примеч.
					-	01	02	03	04	05	06	07	08	09	
А3		1	1.436.2-32.93.1-00.04.01-04	Уголок					1						
			-05	Уголок						1					
			-06	Уголок							1				
			-07	Уголок								1			
			-08	Уголок									1		
			-09	Уголок										1	
				Связь											
				Труба 50×25×2-10пс											
				ГОСТ 8645-68											
Б4		2	1.436.2-32.93.1-00.04.02	L=300h14	1										0,67кг
			-01	L=530h14		1									1,18кг
			-02	L=600h14			1								1,34кг
			-03	L=680h14				1							1,52кг
			-04	L=750h14					1						1,67кг
			-05	L=830h14						1					1,85кг
			-06	L=900h14							1				2,01кг
			-07	L=980h14								1			2,19кг
			-08	L=1050h14									1		2,34кг
			-09	L=1130h14										1	2,52кг

1.436.2-32.93.1-00.04.00

Лист 2

Копировал Формат А4

Ц.00120 27

26

Инв. № подл.	Подп. и дата	Взам. инв. №

Формат	Зона	Поз.	Обозначение	Наименование	Кол. на исполн. 1.436.2-32.93.1-00.04.00- 10	11	12	13	14	15	16	17	18	Примеч.
				Документация										
А3			1.436.2-32.93.1-00.04.00СБ	Сборочный чертеж										
				Детали										
А3		1	1.436.2-32.93.1-00.04.01	Уголок	1									
			-11	Уголок		1								
			-12	Уголок			1							
			-13	Уголок				1						
			-14	Уголок					1					
			-15	Уголок						1				
			-16	Уголок							1			

Инв. №	Код	СБ.120	СБ.128	СБ.135	СБ.143	СБ.150	СБ.158	СБ.165	СБ.173	СБ.180
Инв. №										

Копировал Формат А4

Инв. № подл.	Подп. и дата	Взам. инв. №

Формат	Зона	Поз.	Обозначение	Наименование	Кол. на исполн. 1.436.2-32.93.1-00.04.00- 10	11	12	13	14	15	16	17	18	Примеч.
А3	1		1.436.2-32.93.1-00.04.01-17	Уголок								1		
			-18	Уголок									1	
				Связь										
				Труба 50х25х2-10пс ГОСТ 8645-68										
А4	2		1.436.2-32.93.1-00.04.02-10	L = 1200h14	1									2,68 кг
			-11	L = 1280h14		1								2,85 кг
			-12	L = 1350h14			1							3,01 кг
			-13	L = 1430h14				1						3,19 кг
			-14	L = 1500h14					1					3,35 кг
			-15	L = 1580h14						1				3,52 кг
			-16	L = 1650h14							1			3,68 кг
			-17	L = 1730h14								1		3,86 кг
			-18	L = 1800h14									1	4,01 кг

Копировал Формат А4

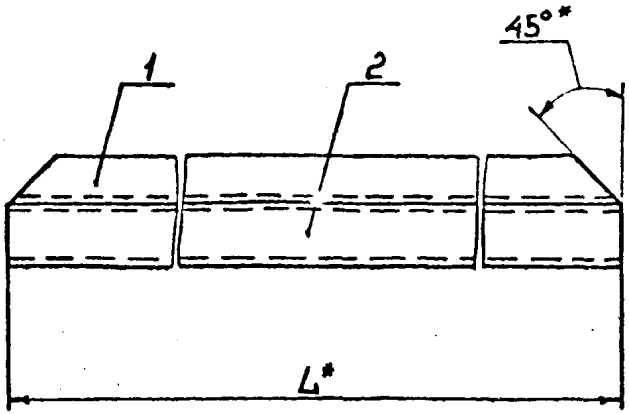

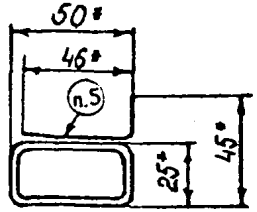

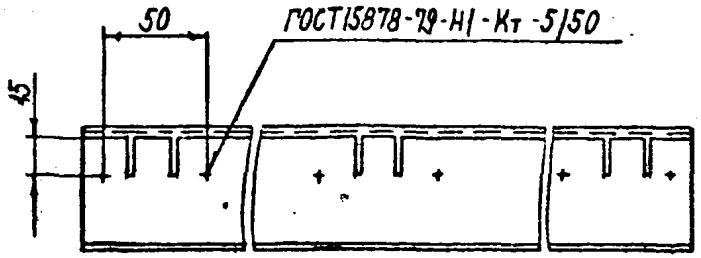

Обозначение	Марка	L, мм	Масса, кг
1.436.2-32.93.1-00.04.00	СБ.30	300	0,82
-01	СБ.53	530	1,45
-02	СБ.60	600	1,64
-03	СБ.68	680	1,86
-04	СБ.75	750	2,05
-05	СБ.83	830	2,27
-06	СБ.90	900	2,46
-07	СБ.98	980	2,68
-08	СБ.105	1050	2,87
-09	СБ.113	1130	3,09
-10	СБ.120	1200	3,28
-11	СБ.128	1280	3,49
-12	СБ.135	1350	3,69
-13	СБ.143	1430	3,91
-14	СБ.150	1500	4,10
-15	СБ.158	1580	4,31
-16	СБ.165	1650	4,51
-17	СБ.173	1730	4,73
-18	СБ.180	1800	4,91

1. * Размеры для справок.
2. h14; $\pm \frac{IT14}{2}$

3. Шероховатость поверх. дет. Б4 в местах реза Rz 160.
4. Покрытие - по пояснительной записке 1.436.2-32.93.1-ПЗ
5. Маркировать по таблице. Шрифт и способ нанесения по пояснительной записке 1.436.2-32.93.1-ПЗ.

Разраб.	Беринова	[signature]	09.06.93
Пров.	Лукьяненко	[signature]	10.06.93
Т.контр.	Адамович	[signature]	11.06.93
Рук.пр.	Агапова	[signature]	[illegible]
Н.контр.	Протопопов	[signature]	11.06.93

1.436.2-32.93.1-00.04.00СБ

Связь СБ
Сборочный чертеж

Стадия	Масса	Масштаб
Р	См. табл	1:2
Лист	Листов 1	

ЦНИИЛМК

Н.в. № подл. | Подп. и дата | Взам. инв. №

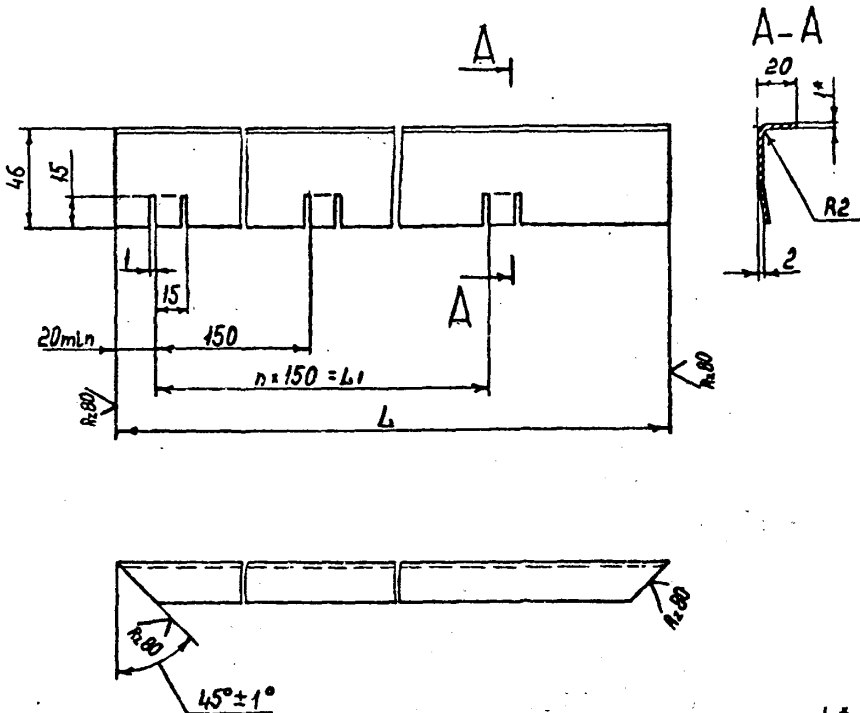

Обозначение	Размеры, в мм L	L1	n	Масса, кг
1.436.2-32.93100.04.01	300	150	1	0,15
-01	530	450	3	0,27
-02	600	450	3	0,30
-03	680	600	4	0,34
-04	750	600	4	0,38
-05	830	750	5	0,42
-06	900	750	5	0,45
-07	980	900	6	0,49
-08	1050	900	6	0,53
-09	1130	1050	7	0,57
-10	1200	1050	7	0,60
-11	1280	1200	8	0,64
-12	1350	1200	8	0,68
-13	1430	1350	9	0,72
-14	1500	1350	9	0,75
-15	1580	1500	10	0,79
-16	1650	1500	10	0,83
-17	1730	1650	11	0,87
-18	1800	1650	11	0,90

1. * Размер для справок
2. h14, $\pm \frac{JT14}{2}$

Разраб.	Беринова	[signature]	[illegible]
Пр.пов.	Лукьяненко	[signature]	[illegible]
Т.контр.	Адамович	[signature]	[illegible]
Рук.пр.	Агапова	[signature]	[illegible]
Н.контр.	Протопопова	[signature]	[illegible]

1.436.2-32.93100.04.01

Уголок

Стадия	Масса	Масштаб
Р	См. табл	1:2

Лист | Листов 1

Лента 08пс-М-НТ-3-0
1,0×64 ГОСТ 503-81

ЦНИИЛМК

Инв. № подл. | Подп. и дата | Взам. инв. №

Инв. № подл. | Подп. и дата | Взам. инв. №

Формат	Зона	Поз.	Обозначение	Наименование	Кол. на испол. 1.436.2-32.93.1-00.05.00-									Примеч.
					-	01	02	03	04	05	06	07	08	
				Документация										
А3			1.436.2-32.93.1-00.05.00 СБ	Сборочный чертеж										
				Детали										
А3		1	1.436.2-32.93.1-00.04.01-02	Уголок	2									
			-04	Уголок		2								
			-06	Уголок			2							

Лит

Кол	СБ2.50	СБ2.75	СБ2.90	СБ2.105	СБ2.120	СБ2.135	СБ2.150	СБ2.165	СБ2.180

1.436.2-32.93.1-00.05.00

Разраб	Беринова		
Пров	Лукьяненко		
Контр	Аганович		
Рук. пр	Акопова		
Н. контр	Протопопова		

Связь СБ2

Стадия	Лист	Листов
Р	1	2

ЦНИИЛМК

Копировал Формат А4

Инв. № подл. | Подп. и дата | Взам. инв. №

Формат	Зона	Поз.	Обозначение	Наименование	Кол. на испол. 1.436.2-32.93.1-00.05.00-									Примеч.
					-	01	02	03	04	05	06	07	08	
А3		1	1.436.2-32.93.1-00.04.01-08	Уголок				2						
			-10	Уголок					2					
			-12	Уголок						2				
			-14	Уголок							2			
			-16	Уголок								2		
			-18	Уголок									2	
				Связь										
				Труба 50×25×2-10пс										
				ГОСТ 8645-68										
Б4		2	1.436.2-32.93.1-00.05.01	L = 600 h14	1									1,34 кг
			-01	L = 750 h14		1								1,67 кг
			-02	L = 900 h14			1							2,01 кг
			-03	L = 1050 h14				1						2,34 кг
			-04	L = 1200 h14					1					2,68 кг
			-05	L = 1350 h14						1				3,01 кг
			-06	L = 1500 h14							1			3,35 кг
			-07	L = 1650 h14								1		3,68 кг
			-08	L = 1800 h14									1	4,01 кг

1.436.2-32.93.1-00.05.00

Лист 2

Копировал Формат А4

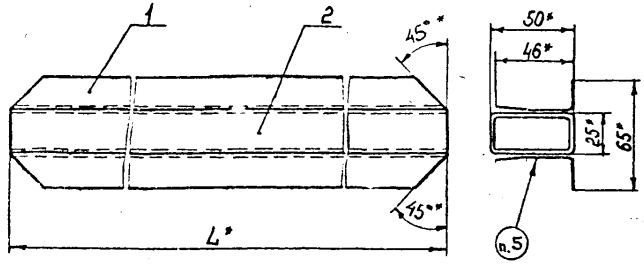

Обозначение	Марка	L, мм	Масса, кг
1.436.2-32.93.1-00.05.00	СБ2.60	600	1,94
-01	СБ2.75	750	2,43
-02	СБ2.90	900	2,91
-03	СБ2.105	1050	3,40
-04	СБ2.120	1200	3,88
-05	СБ2.135	1350	4,37
-06	СБ2.150	1500	4,85
-07	СБ2.165	1650	5,34
-08	СБ2.180	1800	5,81

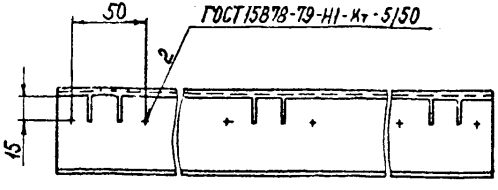

1. * Размеры для справок.
2. $h14_{-} \pm \frac{IT14}{2}$
3. Шероховатость поверх. дет. 64 в местах реза R_z 160.
4. Покрытие - по пояснительной записке 1.436.2-32.93.1-ПЗ
5. Маркировать по таблице. Шрифт и способ нанесения по пояснительной записке 1.436.2-32.93.1-ПЗ.

Разраб	Беринова		
Пров	Лукьяненко		
Т.контр	Аванесян		
Рук.пр	Агапова		
Н.контр	Протопопов		

1.436.2-32.93.1-00.05.00СБ

Связь СБ2.

Сборочный чертеж

Стадия	Масса	Масштаб
Р	См. табл	1:2
Лист	Листов 1	

ЦНИИЛМК

Инв. № подл. | Подп. и дата | Взам. инв. №

Формат	Зона	Поз	Обозначение	Наименование	Кол на испол. 1.436.2-32.93.1-00.06.00-									Приме-чание
					-	01	02	03	04	05	06	07	08	
				Документация										
А3			1.436.2-32.93.1-00.06.00 СБ	Сборочный чертеж	X	X	X	X	X	X	X	X	X	
				Детали										
А3		1	1.436.2-32.93.1-00.03.01-01	Притвор	1									
			-03	Притвор		1								
			-05	Притвор			1							

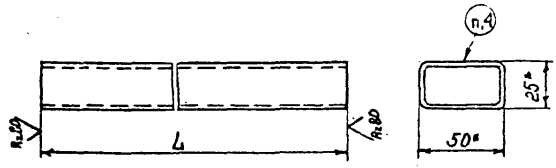

Обозначение	Марка	L, мм	Масса, кг
1.436.2-32.93.1-00.00.02	С. 60	600	1,34
-01	С. 75	750	1,67
-02	С. 90	900	2,01
-03	С. 105	1050	2,34
-04	С. 120	1200	2,68
-05	С. 135	1350	3,01
-06	С. 150	1500	3,35
-07	С. 165	1650	3,68
-08	С. 180	1800	4,01

1. * Размеры для справок.
2. h14.
3. Покрытие – по пояснительной записке 1.436.2-32.93.1-ПЗ.
4. Маркировать по таблице. Шрифт и способ нанесения – по пояснительной записке 1.436.2-32.93.1-ПЗ.

Разраб	Беринова			1.436.2-32.93.1-00.00.02			
Пров	Лукьяненко			Связь С	Ставия	Масса	Масштаб
Т.контр	Иванович				Р	См. табл	1:2
Рук.пр	Агапова			Труба 50×25×2-10пс ГОСТ 8645-68	Лист	Листов 1	
Н. контр	Протопопова				ЦНИИЛМК		

Инв. № подл. | Подп. и дата | Взам. инв. №

Обозначение	Наименование	Кол. на исполн. 1.436.2-32.93.1-00.06.00 -								Примеч.
		-	01	02	03	04	05	06	07	08	
	Связь										
	Труба 50×25×2-10пс										
	ГОСТ 8645-68										
1.436.2-32.93.1-00.06.01	L=530h14	1									1,19кг
-01	L=680h14		1								1,52кг
-02	L=830h14			1							1,85кг
-03	L=980h14				1						2,19кг
-04	L=1130h14					1					2,52кг
-05	L=1280h14						1				2,85кг
-06	L=1430h14							1			3,19кг
-07	L=1580h14								1		3,52кг
-08	L=1730h14									1	3,86кг

Лист 3

1.436.2-32.93.1-00.06.00

Копировал

Формат А4

Инв. № подл. | Подп. и дата | Взам. инв. №

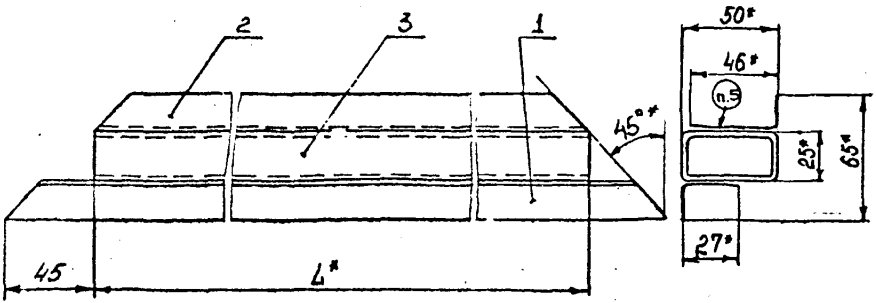

Обозначение	Марка	Размеры, мм L	L1	Масса, кг
1.436.2-32.93100.06.00	СБП.53	530	620	166
-01	СБП.68	680	770	2,12
-02	СБП.83	830	920	2,59
-03	СБП.98	980	1170	3,05
-04	СБП.113	1130	1220	3,51
-05	СБП.128	1280	1370	3,95
-06	СБП.143	1430	1520	4,44
-07	СБП.158	1580	1670	4,90
-08	СБП.173	1730	1820	5,36

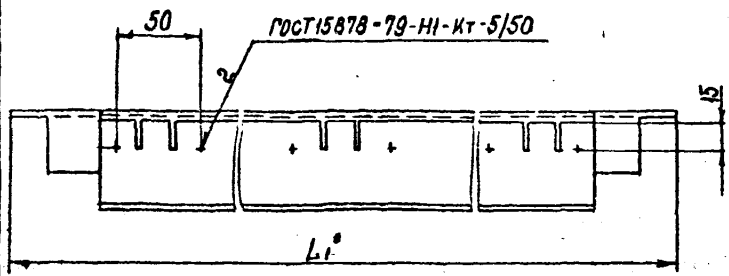

1. * Размеры для справок.
2. h14; $\pm \frac{IT14}{2}$
3. Шероховатость поверх. дет. Б4 в местах реза R_z 150.
4. Покрытие - по пояснительной записке 1.436.2-32.93.1-ПЗ.
5. Маркировать по таблице. Шрифт и способ нанесения - по пояснительной записке 1.436.2-32.93.1-ПЗ.

Разраб	Беринская		
Пров	Ильяшенко		
Т.контр	Азанович		
Рук.пр.	Агапова		
Н.контр	Протопопов		

1.436.2-32.93.1-00.06.00СБ

Связь СБП.

Сборочный чертеж

Стадия	Масса	Масштаб
Р	см. табл.	1:2
Лист	Листов 1	

ЦНИИЛМК

Инв.№ подл. | Подп. и дата | Взам. инв.№

Инв. № подл.	Подп. и дата	Взам. инв. №

Формат	Зона	Поз	Обозначение	Наименование	Кол. на исполн. 1.436.2-32.93.1-00.07.00 -										Примеч.
					-	01	02	03	04	05	06	07	08		
				Документация											
А3			1.436.2-32.93.1-00.07.00 СБ	Сборочный чертеж	X	X	X	X	X	X	X	X	X		
				Детали											
А3		1	1.436.2-32.93.1-00.03.00	Притвор	1										
			-01	Притвор		1									
			-02	Притвор			1								
				Лит											
				Код	СБТ.53	СБТ.68	СБТ.83	СБТ.98	СБТ.113	СБТ.128	СБТ.143	СБТ.158	СБТ.173		

Разраб.	Беринова	[signature]	[illegible]
Пров.	Лукьяненко	[signature]	[illegible]
Т. контр.	Аванович	[signature]	[illegible]
Рук. пр.	Агапова	[signature]	[illegible]
Н. контр.	Протопопова	[signature]	[illegible]

1.436.2-32.93.1-00.07.00

Связь СБТ

Стадия	Лист	Листов
Р	1	3

ЦНИИЛМК

Копировал Формат А4

Инв. № подл.	Подп. и дата	Взам. инв. №

Формат	Зона	Поз	Обозначение	Наименование	Кол. на исполн. 1.436.2-32.93.1-00.07.00 -										Примеч.
					-	01	02	03	04	05	06	07	08		
А3		1	1.436.2-32.93.1-00.03.01-03	Притвор				1							
			-04	Притвор					1						
			-05	Притвор						1					
			-06	Притвор							1				
			-07	Притвор								1			
			-08	Притвор									1		
А3		2	1.436.2-32.93.1-00.04.01-01	Уголок	1										
			-03	Уголок		1									
			-05	Уголок			1								
			-07	Уголок				1							
			-09	Уголок					1						
			-11	Уголок						1					
			-13	Уголок							1				
			-15	Уголок								1			
			-17	Уголок									1		

1.436.2-32.93.1-00.07.00

Лист 2

Копировал Формат А4

Поз.	Обозначение	Наименование	Кол. на исполн. 1.436.2-32.931-00.07.00 -	01	02	03	04	05	06	07	08	Примечание
		Связь										
		Труба 50×25×2-10пс										
		ГОСТ 8645-68										
64	3	1.436.2-32.931-00.07.01	L=530h14	1								1,18кг
		-01	L=680h14		1							1,52кг
		-02	L=830h14			1						1,85кг
		-03	L=980h14				1					2,19кг
		-04	L=1130h14					1				2,52кг
		-05	L=1280h14						1			2,85кг
		-06	L=1430h14							1		3,19кг
		-07	L=1580h14								1	3,52кг
		-08	L=1730h14									3,86кг

1.436.2-32.931-00.07.00

Лист 3

Копировал

Формат А4

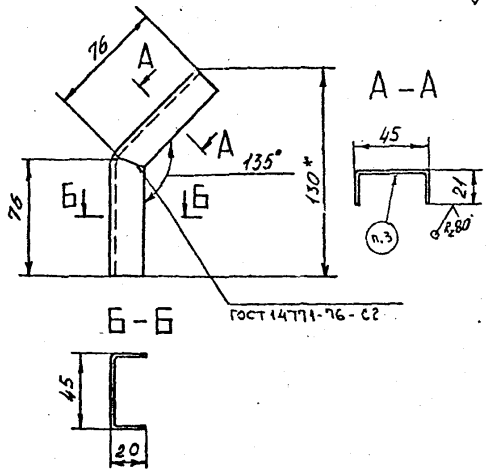

1. *Размеры для справок
2. h14; ±УТ14/2
3. Маркировать "ВК". Шрифт и способ нанесения по пояснительной записке 1.436.2-32.931-П3

Разраб.	Лукьяненко			
Пров.	Агапова			
Т.контр.	Адамович			
Рук. пр.	Агапова			
Н.контр.	Протопопов			

1.436.2-32.931-00.00.03

Вкладыш косой ВК

Стадия	Масса	Масштаб
Р	0,16	1:2

Лист | Листов 1

Лист 2/к Б-ПН-2 ГОСТ 19903-74 / ОК3500-IX ГОСТ 16523-89

ЦНИИЛМК

Инв. № подл. | Подп. и дата | Взам. инв. №

Копировал. ЦОП120 37 Формат А4

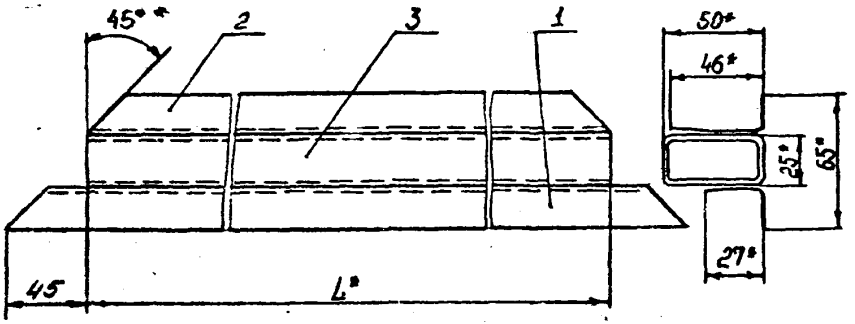

Обозначение	Марка	Размеры, в мм		Масса, кг
		L	L1	
1.436.2-32.93.1-00.07.00	СБТ.53	530	620	1,85
-01	СБТ.68	680	770	2,31
-02	СБТ.83	830	920	2,78
-03	СБТ.98	980	1170	3,24
-04	СБТ.113	1130	1220	3,70
-05	СБТ.128	1280	1370	4,16
-06	СБТ.143	1430	1520	4,63
-07	СБТ.158	1580	1670	5,09
-08	СБТ.173	1730	1820	5,54

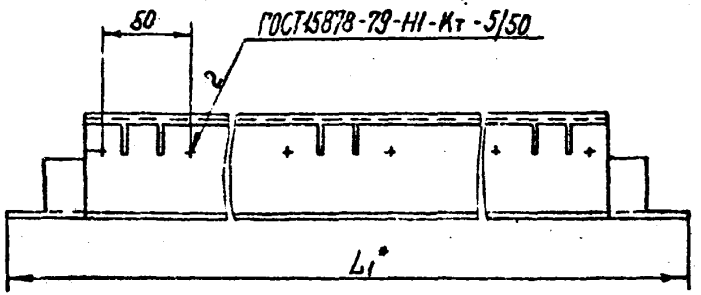

1. * Размеры для справок.
2. h14; $\pm \frac{IT14}{2}$
3. Шероховатость поверх. дет. Б4 в местах реза R_z 160
4. Покрытие - по пояснительной записке 1.436.2-32.93.1-ПЗ.
5. Маркировать по таблице. Шрифт и способ нанесения - по пояснительной записке 1.436.2-32.93.1-ПЗ

Разраб	Беринова		11.93
Пров	Лукьяненко		11.93
Т.контр	Адамович		11.93
Рук.гр	Лещова		11.93
Н.контр	Протопопова		11.93

1.436.2-32.93.1-00.07.00СБ

Связь СБТ.

Сборочный чертеж

Стадия	Масса	Масштаб
Р	См. табл	1:2
Лист	Листов 1	

ЦНИИЛМК

Инв. № подл. | Подп. и дата | Взам. инв. №

		Обозначение	Наименование	Кол.	Приме-чание
			Документация		
А3		1.436.2-32.93.1-00.08.00СБ	Сборочный чертеж		
			Детали		
А4	1	1.436.2-32.93.1-00.08.01	Полупетля	2	
			Стандартные изделия		
	2		Ось 22-10Х5 ГОСТ 9650-71	1	
	3		Шайба 8.31.019 ГОСТ 11371-78	1	
	4		Шплинт 2,5х25-Ц.019 ГОСТ 397-79	1	
			Прочие изделия		
	5		Винт самонарезающий ВВ×14 ТУ36.25.12-13-88	4	
	6		Шайба уплотнительная ШУ6 ТУ36-2130-78	4	

Изм.	Кол.уч.	Лист	№ док.	Подп.	Дата	1.436.2-32.93.1-00.08.00
Разраб.	Бородачева					Петля П
Пров.	Козлова					Стадия: Р; Лист; Листов: 1
Т.контр.	Бородачева					ЦНИИЛМК
Н.контр.	Козлова					
Утв.	Кочнева					

Копировал Формат А4

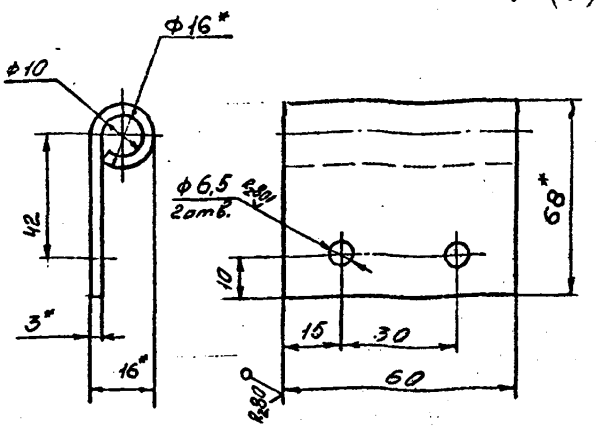

1.* Размеры для справок.
2. Н14; h14; ± IT14/2.
3. Покрытие - по пояснительной записке 1.436.2-32.93.1-ПЗ

Изм.	Кол.уч.	Лист	№ док.	Подп.	Дата	1.436.2-32.93.1-00.08.01
Разраб.	Бородачева					Полупетля
Пров.	Козлова					Стадия: Р; Масса: 0,09; Масштаб: 1:1
Т.контр.	Бородачева					Лист; Листов 1
Н.контр.	Козлова					Лист 2 / К
Утв.	Кочнева					Б-ПН-3 ГОСТ 19903-74; ОК 36С8-Т ГОСТ 16523-89
						ЦНИИЛМК

Копировал Формат А4

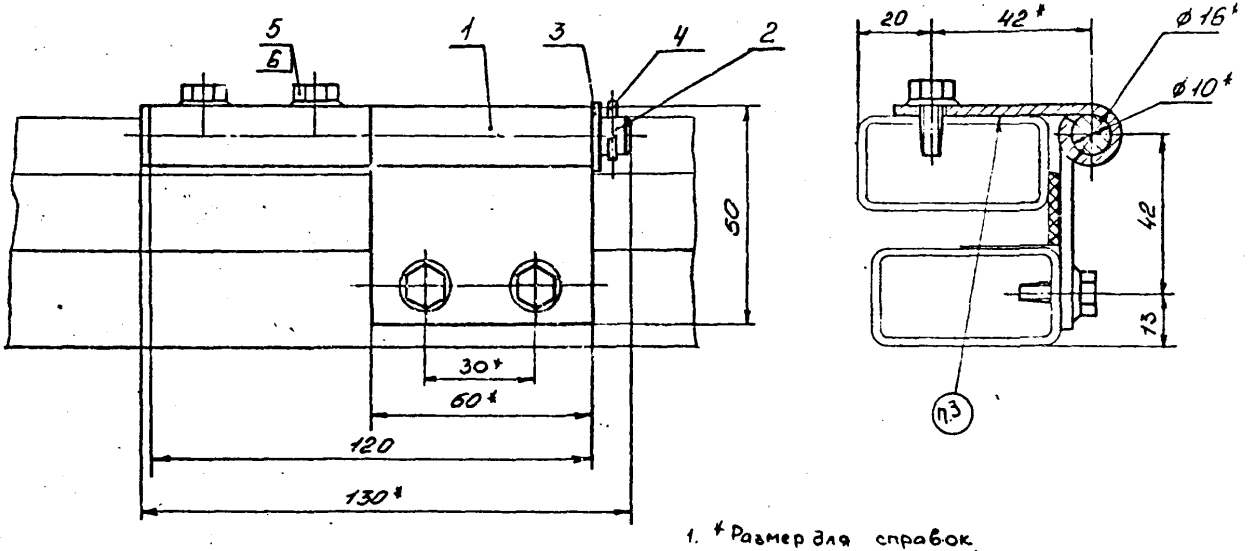

1. * Размер для справок
2. H14, h14; ± УТ14/2
3. Маркировать "П" Шрифт и способ нанесения по пояснительной записке. 1.436.2-32.93.1-.П3

				1.436.2-32.93.1-00.08.00СБ		
				Петля П. Сборочный чертеж	Стадия	Масса	Масштаб
					Р	0,3	1:1
Разраб.	Лукьянова				Лит.	Листов 1
Пров.	Агапова				ЦНИИЛМК	
Т.контр.	Адамович					
Рук.пр.	Агапова					
Н.контр.	Протопопова					

Копировал

Формат А3

Инв.№ подл. | Подп. и дата | Взам. инв.№

Зона	Поз.	Обозначение	Наименование	Кол.	Примеч.
			Документация		
А3		1.436.2-32.93.1-00.09.00 СБ	Сборочный чертеж		
			Детали		
А4	1	1.436.2-32.93.1-00.09.01	Ручка	1	
А4	2	1.436.2-32.93.1-00.09.02	Завертка	1	
А4	3	1.436.2-32.93.1-00.09.03	Язык	1	
			Стандартные изделия		
	4		Штифт 5.6×14 ГОСТ 3128-70	1	

1.436.2-32.93.1-00.09.00

Ручка завертка Р3

Стадия	Лист	Листов
Р		1

ЦНИИЛМК

Копировал

Формат А4

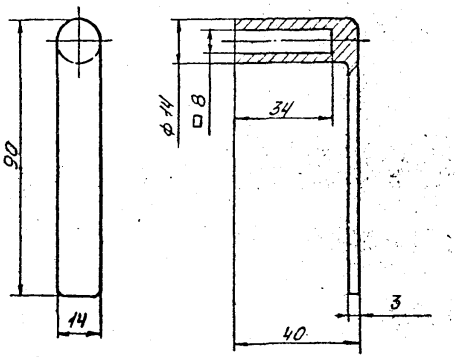

1. Н14; В14; $\pm\frac{IT14}{2}$.

2. Шероховатость поверхностей и покрытие по ГОСТ 538-88.

1.436.2-32.93.1-00.09.01

Ручка

Разраб.	Лукьяненко		
Пров.	Лепова		10.06.93
Т. контр.	Адамович		11.06.93
Рук. пр.	Агапова		11.06.93
Н. контр.	Протопопов		11.06.93

Отливка АЛ9 ГОСТ 1583-89

Стадия	Масса	Масштаб
Р	0,03	1:1

Лист | Листов 1

ЦНИИЛМК

Копировал

Формат А4

Инв. № подл. | Подп. и дата | Взам. инв. №

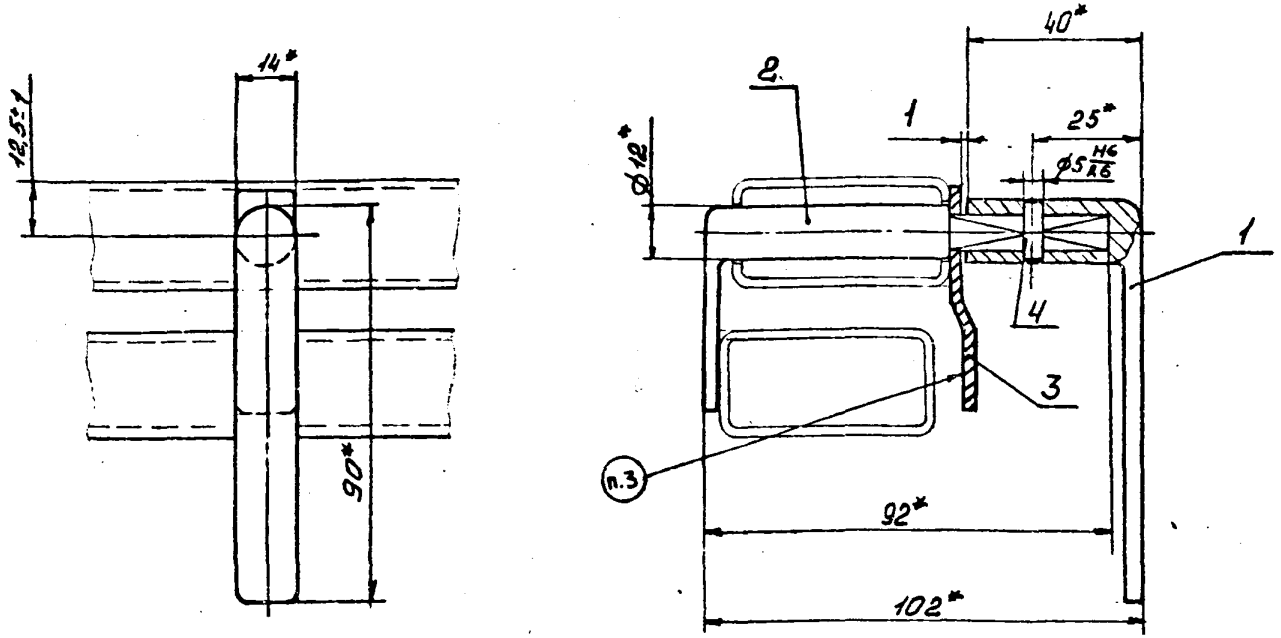

1.* Размеры для справок.
2. Требования к изготовлению по ГОСТ538-88.
3. Маркировать "Р3". Шрифт и способ нанесения по пояснительной записке 1.436.2-32.93.1-ПЗ
4. Сборка при монтаже

				1.436.2-32.93.1-00.09.00СБ			
				Ручка завертка Р3. Сборочный чертеж	Стадия	Масса	Масштаб
Разраб.	Лукьяненко				Р	0,09	1:1
Пров.	Агапова				Лист	Листов 1	
Т. контр.	Адамович						
Рук. пр.	Агапова				ЦНИИЛМК		
Н. контр.	Протопопов						
Утв.	Клишкинов						

Копировал

Формат А3.

Ц00120 42

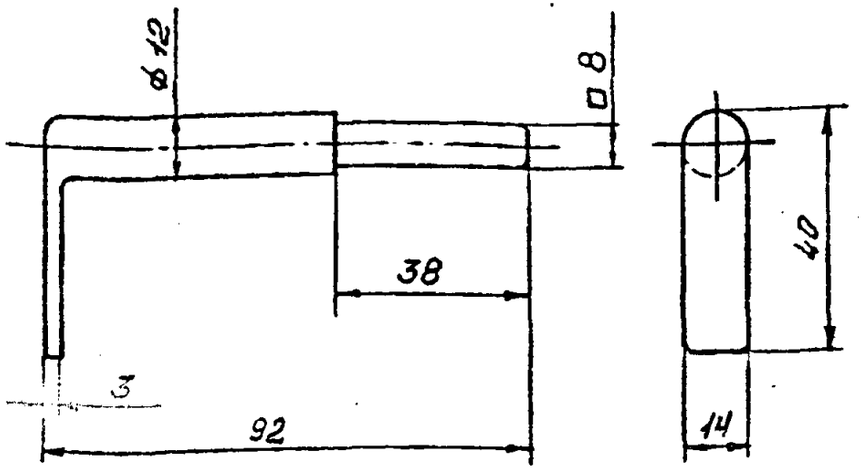

1. H14; h14; $\pm\frac{JT14}{2}$.
2. Шероховатость поверхностей и покрытие - по ГОСТ 538-88.

1.436.2-32.93.1-00.09.02				
Завертка	Стадия	Масса	Масштаб	
	Р	0,03	1:1	
Отливка АЛ9 ГОСТ 1583-89	Лист	Листов 1		
	ЦНИИЛМК			

Копировал

Формат А4

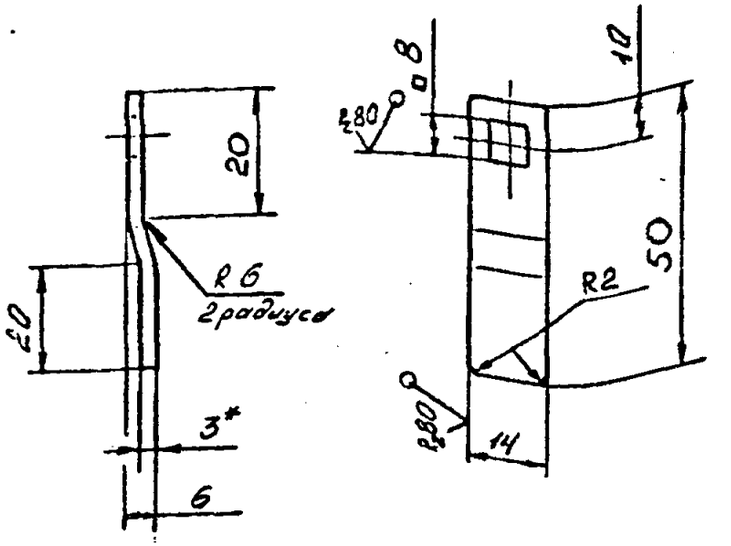

1* Размер для справок.
2. H14; h14; $\pm\frac{JT14}{2}$.
3. Покрытие - по пояснительной записке 1.436.2-32.93.1-ПЗ

1.436.2-32.93.1-00.09.03				
Язык	Стадия	Масса	Масштаб	
	Р	0,013	1:1	
Лист 2/к Б-ПН-3 ГОСТ 19903-74 ОК3508-IV ГОСТ 16523-83	Лист	Листов 1		
	ЦНИИЛМК			

Копировал

Формат А4

Взам. инв. № | Подп. и дата | Инв. № подл.

Ц00120 43

Формат	Поз.	Обозначение	Наименование	Кол.	Примеч.
			Документация		
А3		1.436.2-32.93.1-00.10.00 СБ	Сборочный чертеж		
			Сборочные единицы		
А4	1	1.436.2-32.93.1-00.10.10	Крюк	1	
			Детали		
А3	2	1.436.2-32.93.1-00.10.01	Направляющая	1	
			Стандартные изделия		
	3		Винт самонарезающий В6×14 ТУ36.25.12-13-88	4	
	4		Шайба уплотнительная ШУ6 ТУ36-2130-78	4	

1.436.2-32.93.1-00.10.00

Прибор фрамужный ПФ

Стадия: Р | Лист | Листов: 1

ЦНИИЛМК

Копировал

Формат А4

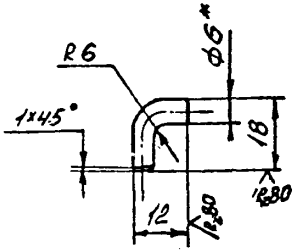

1.* Размер для справок.
2. H14; h14;

1.436.2-32.93.1-00.10.11

Крюк

Стадия	Масса	Масштаб
Р	0,005	1:1

Круг 6-В ГОСТ 2590-88 / Ст3 ГОСТ 535-88

ЦНИИЛМК

Копировал

Формат А4

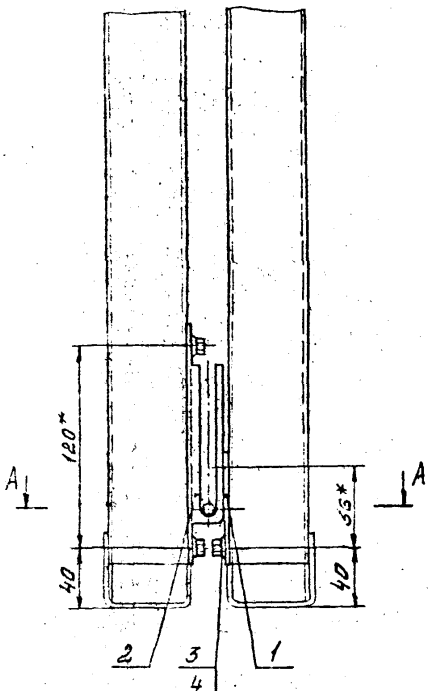

A - A

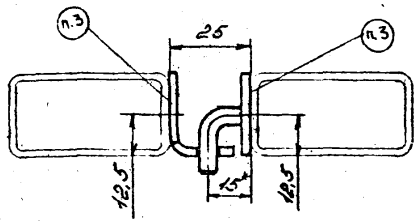

1. *Размер для справок
2. H14; h14; ± УТ14/2.
3. Маркировать "ПФ". Шрифт и способ нанесения по пояснительной записке 1.436.2-32.93.1-ПЗ

				1.436.2-32.93.1-00.10.00СБ			
				Прибор фрамужный ПФ. Сборочный чертеж	Стадия	Масса	Масштаб
					Р	0.2	1:1
Разраб.	[illegible]	[illegible]	[illegible]		Лист	Листов 1	
Пров.	[illegible]	[illegible]	[illegible]		ЦНИИЛМК		
Т.контр.	[illegible]	[illegible]	[illegible]				
Рук.пр.	[illegible]	[illegible]	[illegible]				
Н.контр.	[illegible]	[illegible]	[illegible]				

Копировал

Формат А4

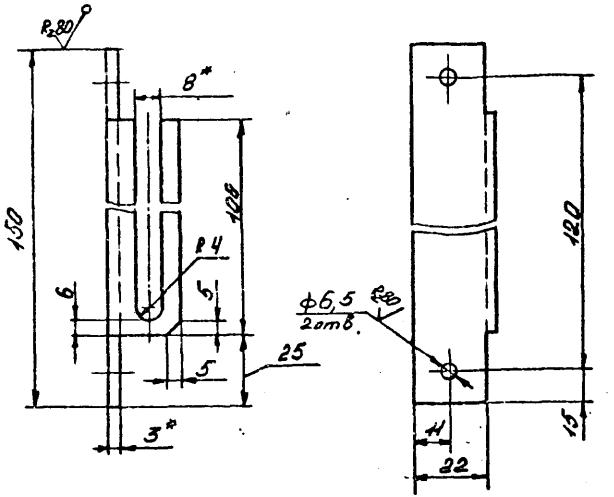

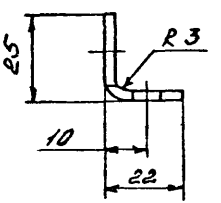

1.* Размеры для справок.

2. H14; h14; $\pm \frac{JT14}{2}$.

3. Покрытие - по пояснительной записке 1.436.2-32.93.1-ПЗ

				1.436.2-32.93.1-00.10.01			
				Направляющая	Стадия	Масса	Масштаб
					Р	0,12	1:1
Разраб.	Лукьянова		11.06.95		Лист	Листов	
Пров.	Агапова		10.06.95				
Т.контр.	Адамович		11.06.95				
Рук.пр.	Агапова		11.06.95	Лист 6-ПН-3 ГОСТ 19903-74	ЦНИИЛМК		
Н.контр.	Протопопов		11.06.95	ОК360В-IV ГОСТ 16523-89			

Копировал Ц00127 46 Формат А3

		Обозначение	Наименование	Кол.	Примеч.
			Документация		
		1.436.2-32.93.1-00.10.10 СБ	Сборочный чертеж		
			Детали		
4	1	1.436.2-32.93.1-00.10.11	Крюк	1	
5	2	1.436.2-32.93.1-00.10.12	Пластина		
			Лист Б-ПН-3 ГОСТ 19903-74		
			ОК3608-Т ГОСТ 16523-89		
			25В.14×66h14	1	0,04кг

1.436.2-32.93.1-00.10.10

Крюк

Лит. Р | Лист | Листов 1

ЦНИИЛМК

Копировал

Формат А4

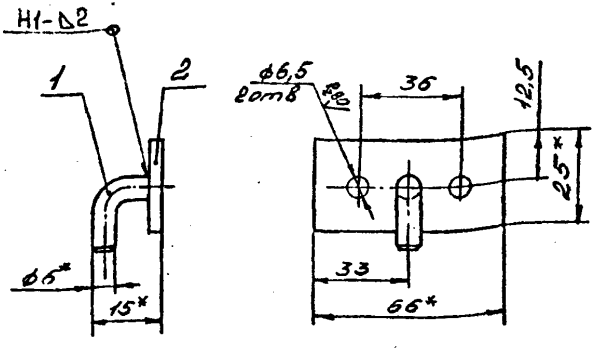

1. * Размеры для справок.
2. Сварку выполнять в среде углекислого газа по ГОСТ 14771-76.
3. H14; $\pm \frac{IT14}{2}$;
4. Покрытие - по пояснительной записке 1.436.2-32.93.1-ПЗ

Изм.	Лист	№ докум.	Подп.	Дата
Разраб.		Крюк		
Пров.				
Т. контр.				
Рук. гр.				
Н. контр.				

1.436.2-32.93.1-00.10.10 СБ

Крюк. Сборочный чертеж

Стад. Р | Масса 0,045 | Масштаб 1:1

Лист | Листов 1

ЦНИИЛМК

Копировал

Формат А4

Зона	Поз.	Обозначение	Наименование	Кол.	Примеч.
			Документация		
А3		1.436.2-32.93.1-00.11.00 СБ	Сборочный чертеж		
			Сборочные единицы		
А4	1	1.436.2-32.93.1-00.11.10	Кронштейн	2	
	2	-01	Кронштейн	1	
			Детали		
А4	3	1.436.2-32.93.1-00.11.01	Ручка	1	
			Стандартные изделия		
	4		Винт самонарезающий В6×14 ТУ36.25.12-13-88	6	
	5		Шайба уплотнительная ШУ-6 ТУ36-2130	6	
	6		Шайба 6.01.019 ГОСТ 11371-78	1	
	7		Шплинт 1,6×15-001 ГОСТ 397-79	1	

1.436.2-32.93.1-00.11.00

Устройство поворотно-откидное ПО

Разраб.	Лукьяненко		
Пров.	Агапова		
Рук. пр.	Агапова		
Н. контр.	Протопопова		

Стадия	Лист	Листов
Р		1

ЦНИИЛМК

Копировал

Формат А4

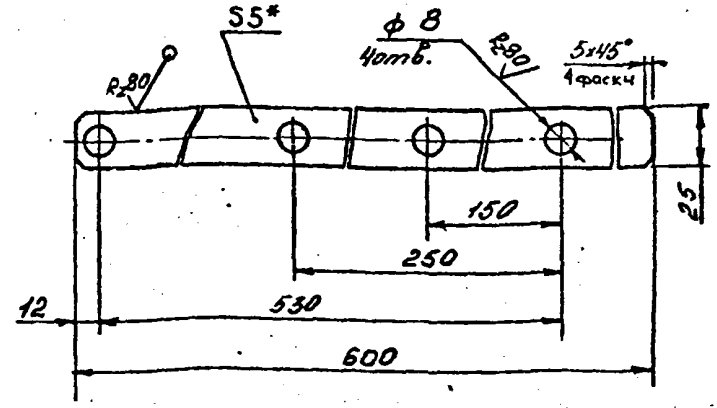

1. * Размер для справок.
2. H14; h14; $\pm \frac{JT14}{2}$.
3. Покрытие - по пояснительной записке 1.436.2-32.93.1-ПЗ.

1.436.2-32.93.1-00.11.01

Ручка

Разраб.	Лукьяненко		
Пров.	Агапова		
Т. контр.	Адамович		
Рук. пр.	Агапова		
Н. контр.	Протопопова		

Стадия	Масса	Масштаб
Р	0,58	1:2

Лист 5-6-ПН ГОСТ 19903-74
С235 ГОСТ 27772-88

Лист | Листов 1

ЦНИИЛМК

Копировал

Ц00120 48

Формат А4

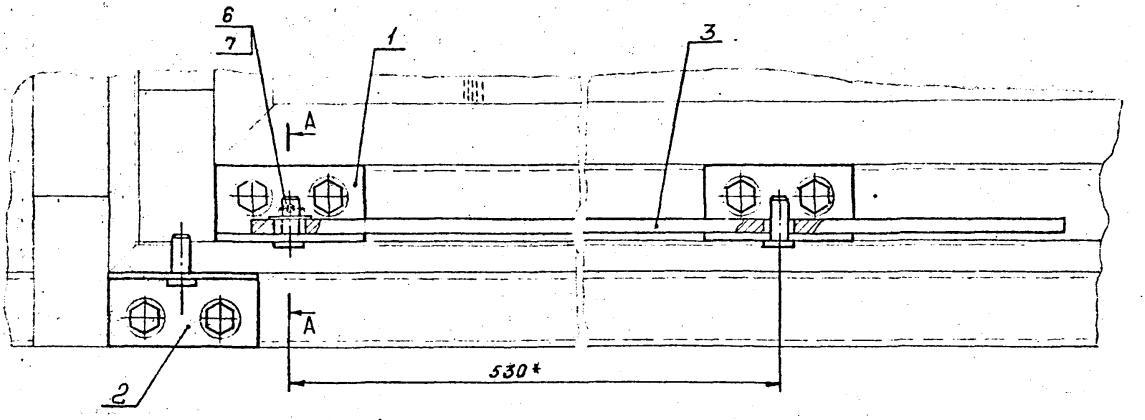

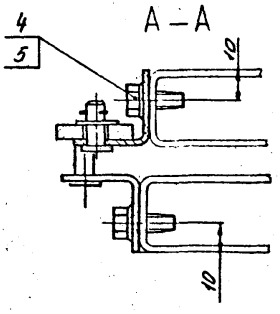

1. * Размер для справок 21661
2. h14; ± JT14/2
3. Маркировать "ПО" Шрифт и способ нанесения по пояснительной записке 1.436.2-32.93-ПЗ
4. Сборка при монтаже

					1.436.2-32.93-00.11.10СБ		
Разраб.	Шкарина			Устройство поворотно-откидное ПО	Стадия	Масса	Масштаб
Пров.	Зуева				Р	0,76	1:1
Т.контр.	Котова			Сборочный чертеж	Лист	Листов	
Рук.гр.	Котова				ЦНИИЭПМК		
Н.контр.	Трегубова						

Копировал

Формат А3

Обозначение	Наименование		Прим
	Документация		
1.436.2-32.93.1-00.11.10СБ	Сборочный чертеж		
	Детали		
1 1.436.2-32.93.1-00.11.01	Упор		
	Уголок 25×25×2 ГОСТ 19771-74		
	С235 ГОСТ 27772-88		
	L = 50 В 15	1	0,04 кг
	Стандартные изделия		
2	Ось 22-6Х5×14Ст3		
	ГОСТ 9650-76	1	0,004 кг
Различия	исполнений		
1.436.2-32.93.1-00.11.10 и	1.436.2-32.93.1-00.11.10-01		
по сборочному	чертежу		

Разраб.	Лукьяненко		
Пров.	Акалова		
Т.контр.	Адамович		
Рук.пр.	Акалова		
Н.контр.	Протопопов		

1.436.2-32.93.1-00.11.10

Кронштейн

Стадия	Лист	Листов
Р		1

ЦНИИЛМК

Копировал

Формат А4

Рис.1

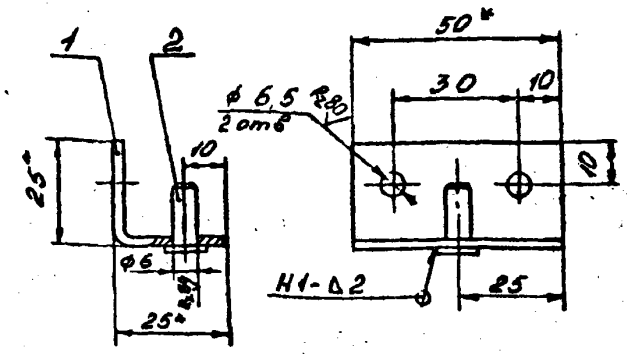

Рис.2

Остальное см. рис.1

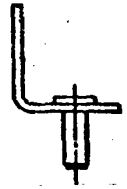

Обозначение	Рис.
1.436.2-32.93.1-00.11.10	1
-01	2

1. Сварной шов выполнять в среде углекислого газа по ГОСТ 14771-76.
2. * Размеры для справок.
3. $\frac{\text{УТ14}}{2}$.
4. Покрытие - по пояснительной записке 1.436.2-32.93.1-ПЗ

Разраб.	Лукьяненко		
Пров.	Борзунова		
Т.контр.	Адамович		
Рук.пр.	Акалова		
Н.контр.	Протопопов		

1.436.2-32.93.1-00.11.10СБ

Кронштейн. Сборочный чертеж

Стадия	Масса	Масштаб
Р	0,044	1:1
Лист	Листов 1	

ЦНИИЛМК

Копировал

Формат А4

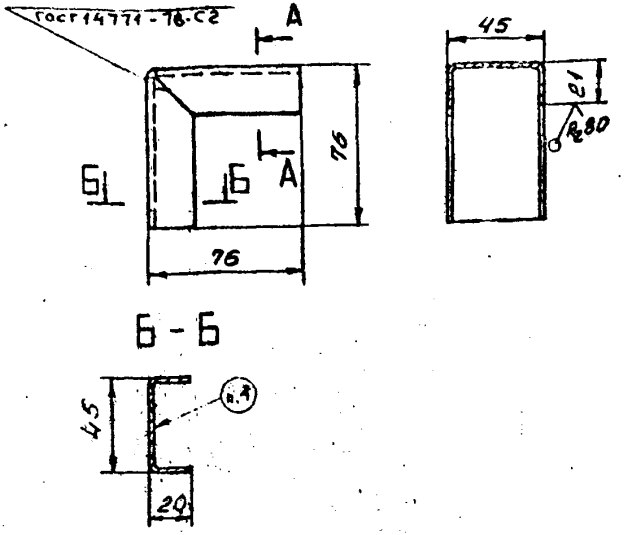

1. h14; ± $\frac{IT14}{2}$.
2. Радиусы гиба R 2 мм
3. Покрытие - по пояснительной записке 1.436.2-32.93.1-ПЗ
4. Маркировать „ВУ". Шрифт и способ нанесения по пояснительной записке 1.436.2-32.93.1-ПЗ

				1.436.2-32.93.1-00.00.04
				Вкладыш угловой ВУ
Разраб.	Лукьяненко			Стадия: Р; Масса: 0,157; Масштаб: 1:2
Пров.	Агапова			Лист; Листов 1
Т. контр.	Адамович			Лист 2/к Б-ПН-2 ГОСТ 19903-74; ОК 3608-ГГ ГОСТ 16523-83
Рук.	Агапова			ЦНИИЛМК
Н. контр.	Протопопов			

Копировал

Формат А4

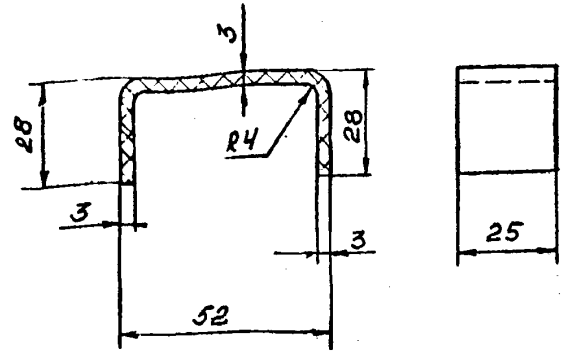

Предельные отклонения по ГОСТ 11710-66

				1.436.2-32.93.1-00.00.05
				Накладка Д
Разраб.	Лукьяненко			Стадия: Р; Масса: 0,009; Масштаб: 1:1
Пров.	Агапова			Лист; Листов 1
Т. контр.	Адамович			ПАБ-210/30 ОСТ6-06-С9-83
Рук.	Агапова			ЦНИИЛМК
Н. контр.	Протопопов			

Инв. № подл. | Подп. и дата | Взам. инв. №

Копировал

Формат А4

✓ (✓)

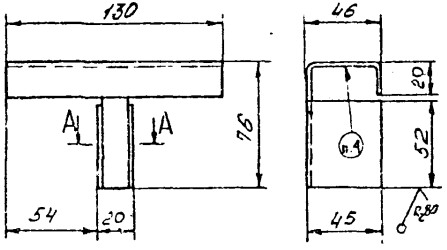

А–А



1. R14, $t\frac{\delta T14}{2}$.
2. Радиусы гиба R2 мм
3. Покрытие - по пояснительной записке 1.436.2-32.93.1-ПЗ.
4. Маркировать „ВТ". Шрифт и способ нанесения - по пояснительной записке 1.436.2-32.93.1-ПЗ

				1.436.2-32.93.1-00.00.06		
				Вкладыш Т-образный ВТ	Р	0,2	1:2
					Лист	Листов 1
				Лист е/к 5-ПН-2ГОСТ 19903-74 / ОК 3505-4ГОСТ 16523-69	ЦНИИЛМК	

Копировал

Формат А4

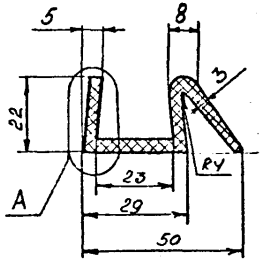

А (2:1)

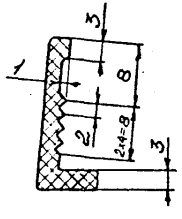

1. Условия эксплуатации: рабочая среда - воздух, температурный интервал: $-40° < t < 50°C$
2. Скругление углов R = 0,8 мм.
3. Масса 1 пог. метра 0,53 кг

				1.436.2-32.93.1-00.00.07		
				Профиль Р2	Р	Масса: См. п.4	Масштаб: 1:1
Разраб.	Пикалиценко				Лист	Листов 1
Пров.	Агапова			Резиновая смесь НО-68-1 ТУ 38-005-204-71	ЦНИИЛМК	
Т. контр.	Абашкин					
Рук. пр.	Агапова					
Н. контр.	Протопопов					

Копировал

Формат А4

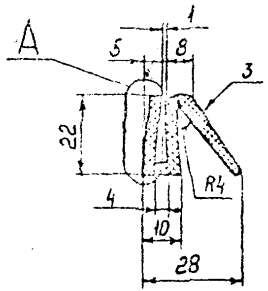

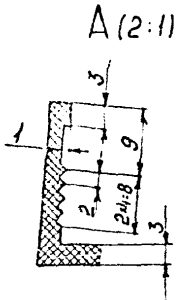

1. H14, h14 $\pm \frac{JT14}{2}$
2. Условия эксплуатации: рабочая среда - воздух,
   • температурный интервал: $-40 < t < 50°C$
3. Скругление углов R=0,8мм
4. Масса 1 пог.м = 0,42кг

1.436.2-32.93.1-00.00.08			
Профиль Р1	Р	Ст. ТТ п.4	1:1
Резиновая смесь НО-58-1 ТЭ 38-006-204-71	ЦНИИЛМК		

Копировал Формат А4

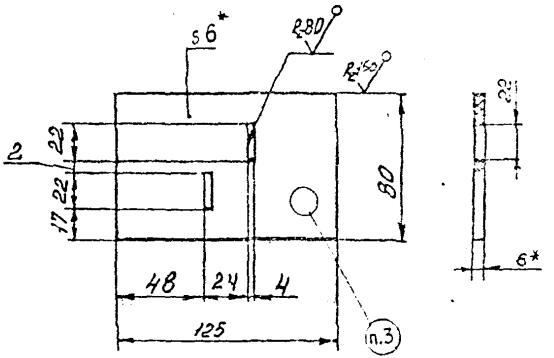

1.* Размер для справок.
2. Предельные отклонения по ГОСТ 11710-66
3. Маркировать "Н". Шрифт и способ нанесения по пояснительной записке 1.436.2-32.93.1-ПЗ

1.436.2-32.93.1-00.00.09			
Накладка Н	Р	0,06	1:2
Полиэтилен высокой плотности 2.1.05-60 ТЭ 6-05-14	ЦНИИЛМК		

Копировал Формат

Формат	Зона	Поз	Обозначение	Наименование	Кол	Примеч.
				Документация		
А3			1.436.2-32.93.1-01.00.00 СБ	Сборочный чертеж		
				Сборочные единицы		
А4		1	1.436.2-32.93.1-00.01.00-02	Связь СМ-60	2	
А4		2	1.436.2-32.93.1-00.01.00-10	Связь СМ.120	4	
А4		3	1.436.2-32.93.1-00.02.00-04	Связь СМ2.120	1	
				Детали		
А4		4	1.436.2-32.93.1-00.00.04	Вкладыш угловой ВУ	4	
А4		5	1.436.2-32.93.1-00.00.05	Накладка	6	
А4		6	1.436.2-32.93.1-00.00.06	Вкладыш Т-образный ВТ	2	
А4		7	1.436.2-32.93.1-00.00.08	Уплотнение		
				Профиль Р1		
				L=8400 h15	1	
				Остекление		
				Стекло листовое		
				М6-СВР-4 ГОСТ 111-90		
Б4		8	1.436.2-32.93.1-01.00.01	(590×1190) h14	1	7,3кг
		9	1.436.2-32.93.1-01.00.02	(1190×1190) h14	1	14,73кг

Подп. и дата | Взам. инв. №

Разраб	Беринова	[illegible]	25.08.93	1.436.2-32.93.1-01.00.00
Пров	[illegible]	[illegible]	09.93	Одно прямоугольное с одинарным переплетом глухое с одинарным остеклением ОПОН 187.125-1
Рук.пр	[illegible]	[illegible]	09.93	
Н.контр	[illegible]	[illegible]	09.93	
Утв	Калинина	[illegible]	09.93	

Стадия | Лист | Листов: Р | 1 | 1

ЦНИИ ЛМК

Инв. № подл.

Копировал Формат А4

Формат	Зона	Поз	Обозначение	Наименование	Кол	Примеч.
				Стандартные изделия		
		10		Винт самострезающий 8б×14 ТУ36.25.12-13-88	28	
		11		Шайба уплотнительная ШУ6 ТУ36-2130-78	28	

Взам. инв. №

Подп. и дата

Инв. № подл.

1.436.2-32.93.1-01.00.00 Лист 2

Копировал Ц.СО120 54 Формат А

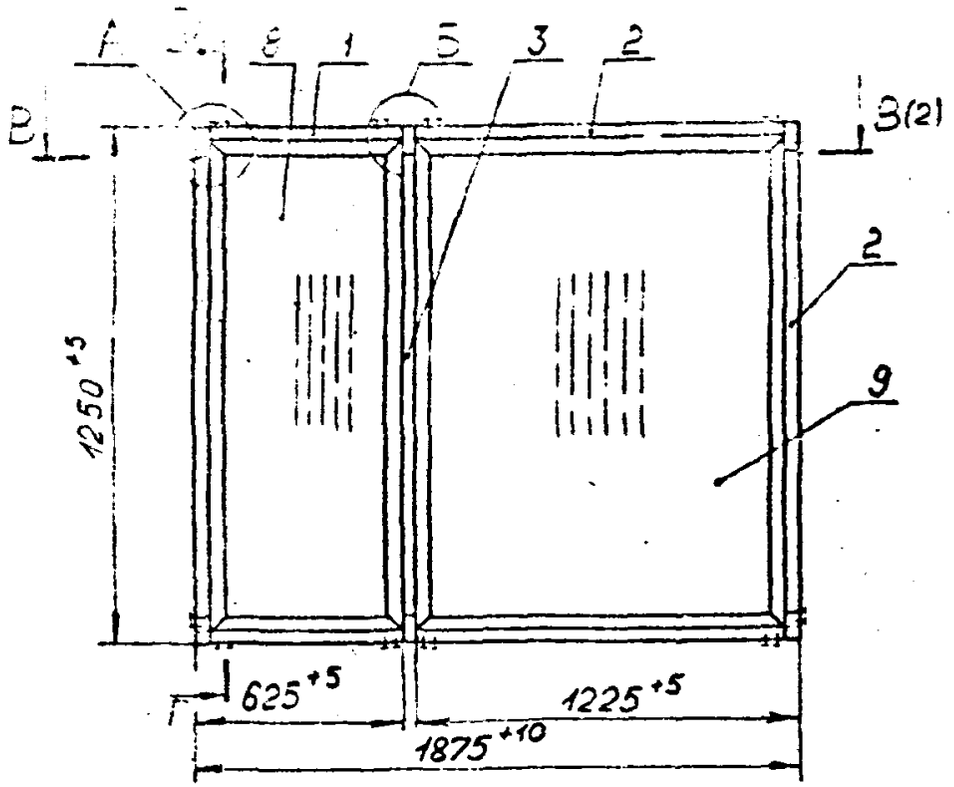

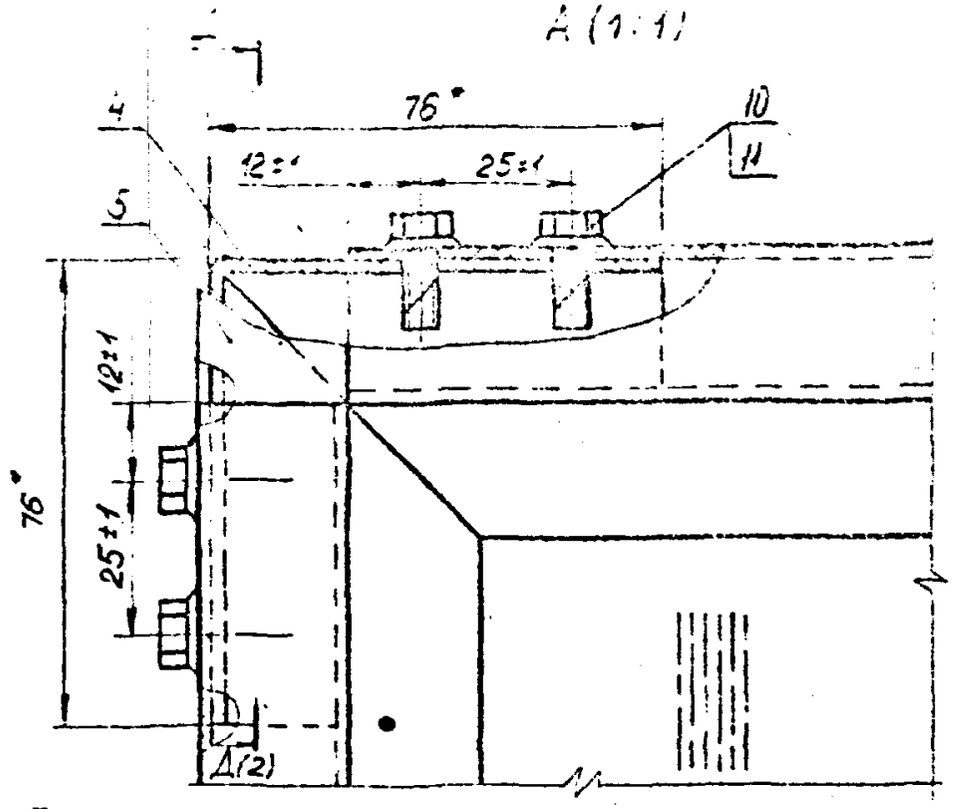

1. *Размеры для справок.
2. Соединение элементов окон между собой, установку уплотнений и остекления осуществлять на монтаже.
3. Перед установкой винтов поз. 10 в связях поз.1-3 и вкладышах поз.4 и 6 предварительно выполнить отв. ⌀ 5,4-0,1 R=80.
4. Уплотнения поз.7 резать в размер ячеек окна под углом 45° и клеить к внутренним поверхностям связей клеем 88НП по ТУ38-105.10 [illegible].
5. Для остекления окна использовать стекло толщиной 4 мм.
6. Для фиксации остекления отогнуть на угол 90° не менее трех "усов" по каждой из внутренних сторон связей.
7. Накладки поз. 5 устанавливать на клей 88НП по ТУ38-105.1051-87.
8. Остальные технические требования к изготовлению по [illegible] записке данной серии.

				1.436.2-32.93.1-01.00.00СБ			
				Окно прямоугольное с одинарным переплетом глухое с одинарным остеклением ОПОН 187.125-1. Сборочный чертеж	Стадия	Масса	Масштаб
Разраб.	Абамович	[illegible]	[illegible]		Р	46.0	1:20
Провер.	Борзунова	[illegible]	[illegible]		Лист 1		Листов 2
Т.конт.	Абамович	[illegible]	[illegible]				
Рук.пр.	Протопопова	[illegible]	[illegible]				
Н.конт.	Протопопова	[illegible]	[illegible]				
Утв.	Калашников	[illegible]	[illegible]				

В-В (1:2)

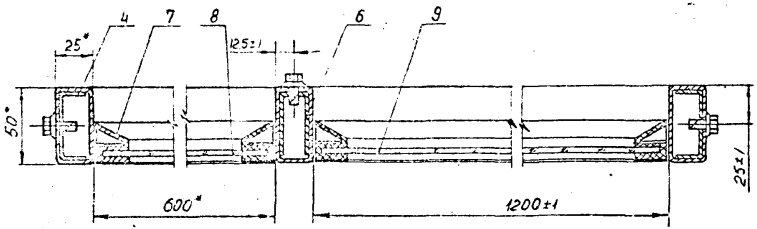

Г - Г (1:2)

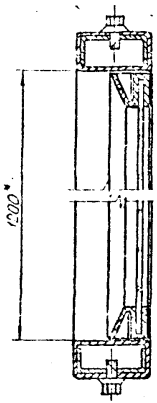

Д - Д (1:2)

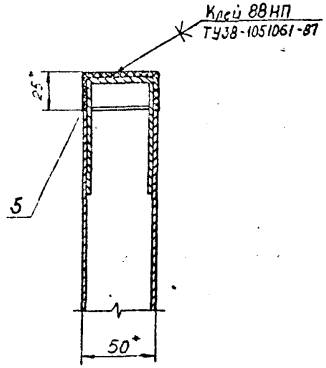

Е - Е (1:2)

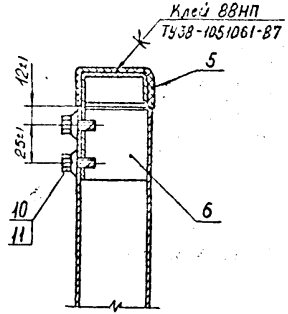

Формат	Зона	Поз.	Обозначение	Наименование	Кол.	Примеч.
				Документация		
			1.436.2-32.93.1-02.00.00СБ	Сборочный чертеж		
				Сборочные единицы		
А4		1	1.436.2-32.93.1-00.04.00-02	Связь СБ.60	2	
		2	-10	Связь СБ.120	4	
А4		3	1.435.2-32.93.1-00.05.00-04	Связь СБ2.120	1	
				Детали		
А4		4	1.436.2-32.93.1-00.00.04	Вкладыш угловой ВУ	4	
А4		5	1.436.2-32.93.1-00.00.05	Накладка	6	
А4		6	1.436.2-32.93.1-00.00.06	Вкладыш Т-образный ВТ	2	
А4		7	1.436.2-32.93.1-00.00.07	Уплотнение		
				Профиль Р2		
				L=8400 h15	1	
				Остекление		
				Стекло листовое		
				М6-СВР-4 ГОСТ111-90		
Б4		8	1.436.2-32.93.1-02.00.01	(590×1190) h14	2	
		3	1.436.2-32.93.1-02.00.02	(1190×1190) h14	2	

Разраб.	Протопопова		08.93
Пров.	Адамович		08.93
Рус. пр.	Протопопова		08.93
Н. контр.	Борзунова		08.93
Утв.	Кошкинов		08.93

1.436.2-32.93.1-02.00.00

Окно прямоугольное с одинарным переплетом глухое с двойным остеклением ОПОН 187.125-2

Стадия	Лист	Листов
Р	1	2

ЦНИИ ЛМК

Формат	Зона	Поз.	Обозначение	Наименование	Кол.	Примеч.
Б4		10	1.436.2-32.93.1-02.00.03	Вкладыш		
				Брусок-2×8 ГОСТ8486-86		
				15×15×8400	1	
				Стандартные изделия		
		11		Винт самонарезающий		
				В6×14 ТУ36.25.12-13-88	28	
		12		Шайба уплотнительная		
				ШУ6 ТУ36-2130-78	28	

Инв. № подл. | Подп. и дата | Взам. инв. №

1.436.2-32.93.1-02.00.00.

Лист 2

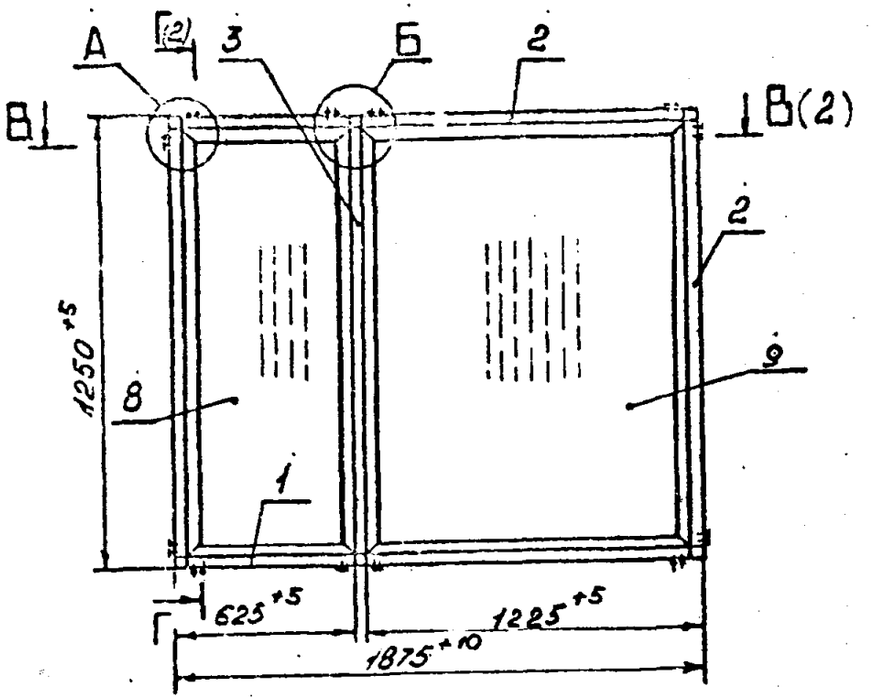

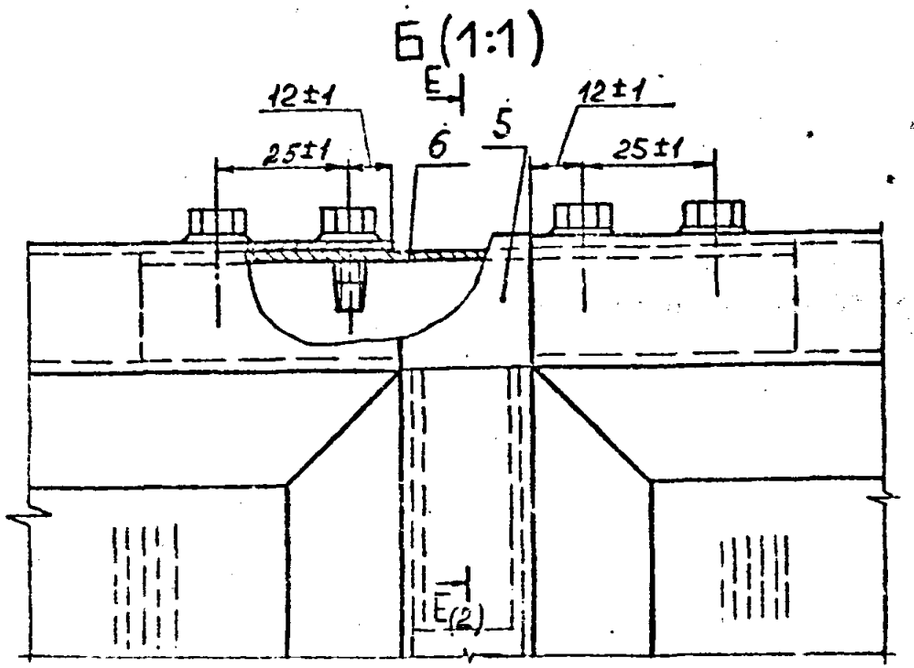

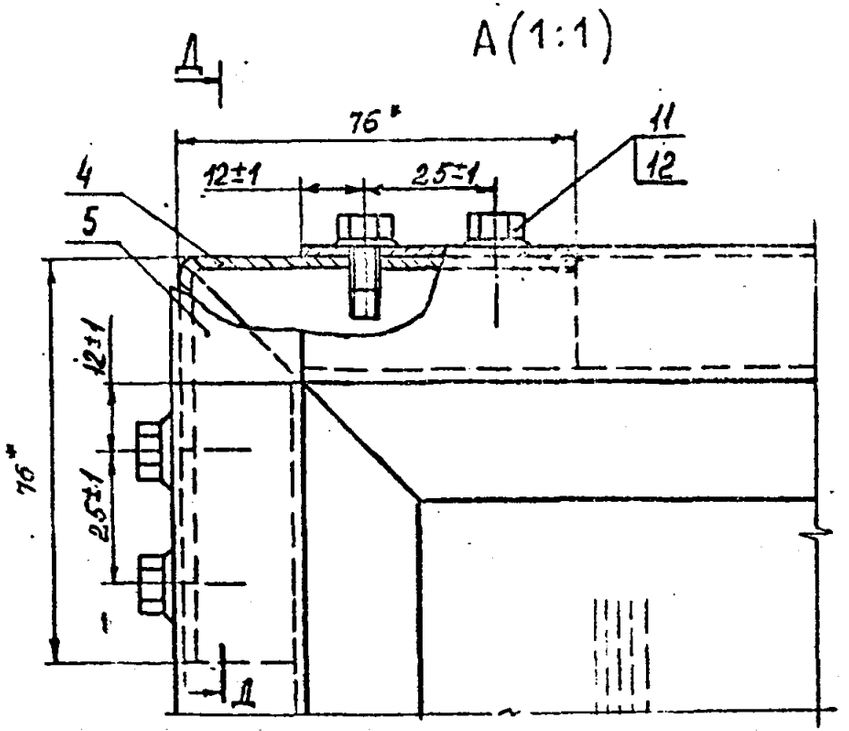

1. * Размеры для справок.
2. Соединение элементов окна между собой, установку уплотнений и остекления осуществлять на монтаже.
3. Перед установкой винтов поз.II в связях поз.I÷3 и вкладышах поз.4,6 предварительно выполнить отв.Ø5,4+0,1 R≈80.
4. Уплотнения поз.7 резать в размер ячеек окна под углом 45° и клеить к внутренним поверхностям связей клеем 88НП по ТУ38-105.1061-87.
5. Для остекления окна использовать сборный стеклопакет, предварительно разрезая вкладыши поз.10 под углом 90° по наружному размеру стекол поз.8,9 и приклеивая их к стеклам клеем 88НП.
6. Для фиксации остекления отогнуть на угол 90° не менее трех "усов" по каждой из внутренних сторон связей.
7. Для остекления окна допускается применение стеклопакетов по ГОСТ 24866 с толщиной стекол 4мм и расстоянием между ними 15мм.
8. Остальные технические требования к изготовлению по пояснительной записке данной серии.

				1.436.2-32.93.1-02.00.00 СБ			
Разраб	Лукьяненко	[illegible]	[illegible]	Окно прямоугольное с одинарным переплетом глухое с двойным остеклением ОПОН 187.125-2. Сборочный чертеж	Стадия	Масса	Масштаб
Пров	Агапова	[illegible]	[illegible]		Р	66,0	1:20
Т.контр	Абанович	[illegible]	[illegible]		Лист 1	Листов 2	
Рук.пр	Агапова	[illegible]	[illegible]		ЦНИИЛМК		
Н.контр	Протопопова	[illegible]	[illegible]				
Утв	Кашкинов	[illegible]	[illegible]				

Копировал Ц00120 58 Формат А3

В-В (1:2)

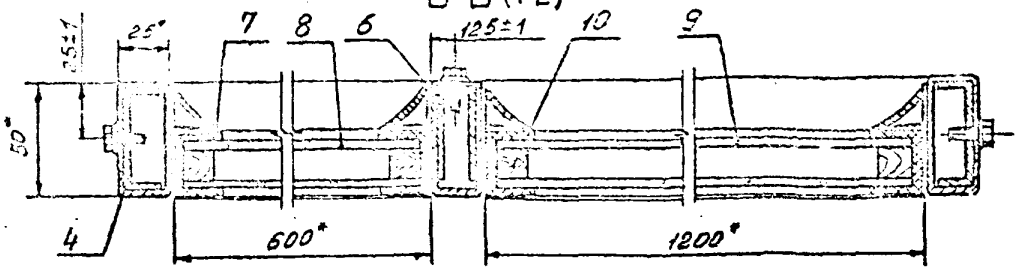

Варианты остекления окна стеклопакетами по ГОСТ 24866.

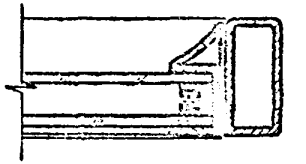

Г-Г (1:2)

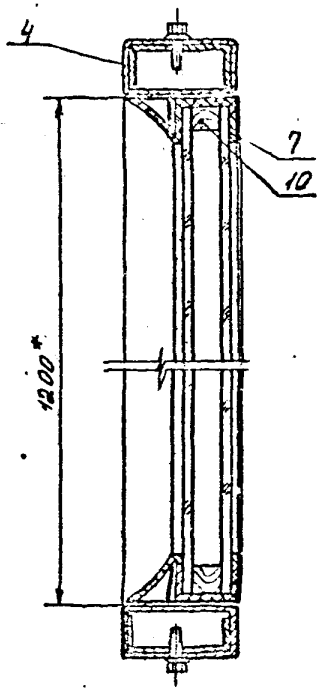

Д-Д (1:2)

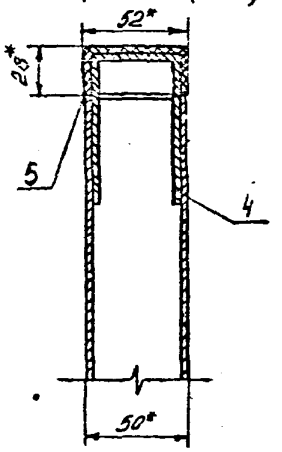

Е-Е (1:2)

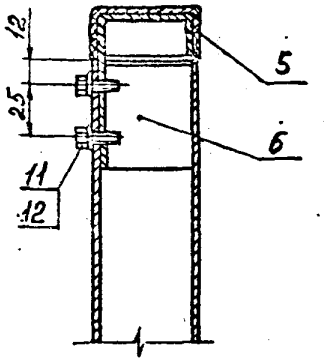

Формат	Зона	Поз.	Обозначение	Наименование	Кол.	Примеч.
				Документация		
			1.436.2-32.93.1-03.00.00 СБ	Сборочный чертеж		
				Сборочные единицы		
А4		1	1.436.2-32.93.1-00.01.00-10	Связь СМ.120	4	
		2	-12	Связь СМ.135	4	
А4		3	1.436.2-32.93.1-00.03.00-04	Связь СМП.113	2	
		4	-05	Связь СМП.128	2	
А4		5	1.436.2-32.93.1-00.04.00-09	Связь СБ.113	1	
		6	-11	Связь СБ.128	2	
А4		7	1.436.2-32.93.1-00.06.00-04	Связь СБП.113	2	
		8	-05	Связь СБП.128	2	
А4		9	1.436.2-32.93.1-00.07.00-04	Связь СБТ.113	1	
А4		10	1.436.2-32.93.1-00.08.00	Петля П	6	
А4		11	1.436.2-32.93.1-00.09.00	Ручка-завертка Р3	2	
А4		12	1.436.2-32.93.1-00 10 00	Прибор фрамужный ПФ	2	
Б4		13	1.436.2-32.93.1-00.11.00	Устройство поворотно-откидное ПО	2	
				Детали		
А4		14	1.436.2-32.93.1-00 00.01	Стяжка С	12	
А4		15	1.436.2-32.93.1-00.00.02-04	Связь С.120	4	
		16	-05	Связь С.135	2	
		17	1.436.2-32.93.1-00.00 04	Вкладыш угловой ВУ	20	

Инв.№ подл. | Подп. и дата | Взам.инв.№

1.436.2-32.93.1-03 00.00

Разраб.	Гатилов			Окно прямоугольное с двойным переплетом открывающимся с подвесной фрамугой с тройным остеклением ОПРО 247.140-3П	Стадия	Лист	Листов
Нач.отд.	Адамович				Р	1	3
Нач.гр.	Ковалева				ЦНИИ ЛМК		
Конс.							
Н.контр.	Безуглова						
Утв.	Гаврилов						

Инв.№ подл. | Подп. и дата | Взам.инв.№

Формат	Зона	Поз.	Обозначение	Наименование	Кол.	Примеч.
А4		18	1.436.2-32.93.1-00.00.05	Накладка	12	
А2		19	1.436.2-32.93.1-00.00.06	Вкладыш Теплозный ВТ	4	
А4		20	1.436.2-32.93.1-00.00.07	Профиль Р2		
				L = 9640 h15	1	
А4		21	1.436.2-32.93.1-00.00.08	Профиль Р1		
				L = 9920 h15	1	
А4		22	1.436.2-32.93.1-00.00.09	Накладка К	12	
Б4		23	1.436.2-32.93.1-03.00.01	Уплотнение		
				Пластина 1, лист ТМКЩ-		
				-М-5 ГОСТ 7338-77		
				(15 x 15300) h15	1	
				Остекление		
				Стекло листовое		
				М6-СЗР-4 ГОСТ 111-90		
Б4		24	1.436.2-32.93.1-03.00.02	(1120 x 1270) h14	5	
		25	-01	(1190 x 1340) h14	1	
Б4		26	1.436.2-32.93.1-03.00.03	Вкладыш		
				Брусок-2-в ГОСТ 8486-86		
				(15 x 15 x 19560) h15	1	
Б4		27	1.436.2-32.93.1-03.00.04	Накладка		
				ПАБ-210/30 ОСТ6-06-С9-83		
				(3 x 25 x 25) h15	12	
				Стандартные изделия		
		28		Винт саморезающий		
				В6 x 14 ТУ36.25.12-13-93		
		29		Шайба уплотнительная		
				ШУБ ТУ36-2130-78	152	

1.436.2-32.93.1-03.00.00 Лист 2

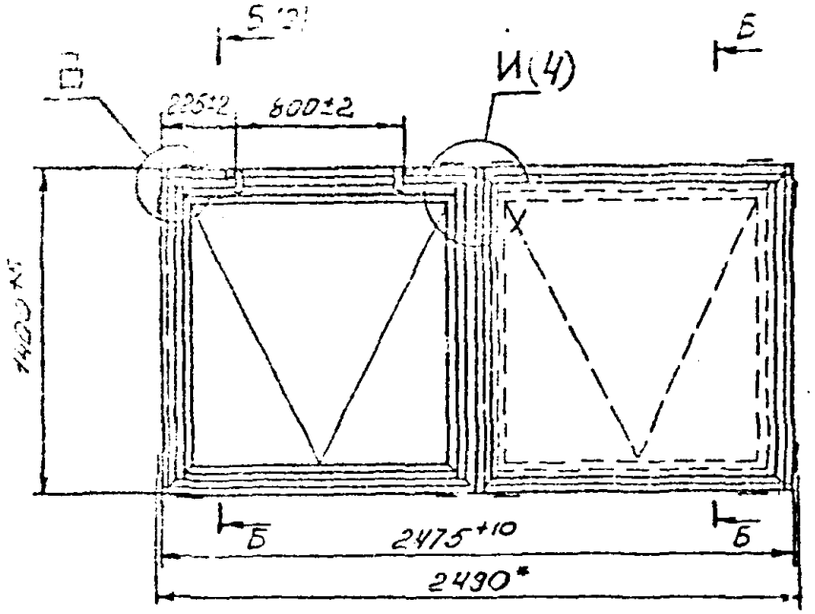

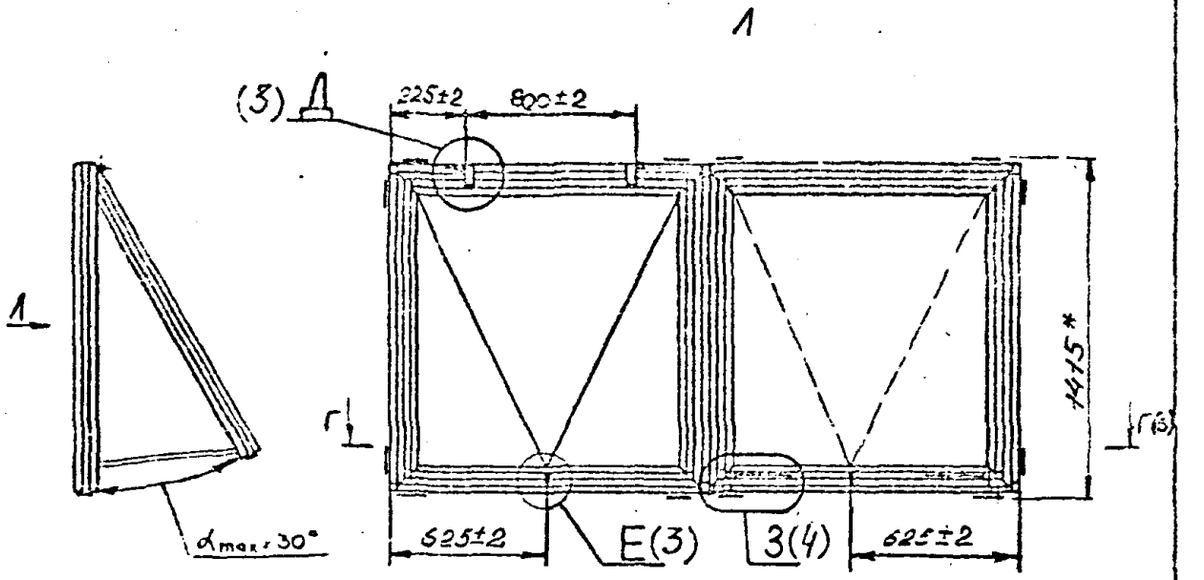

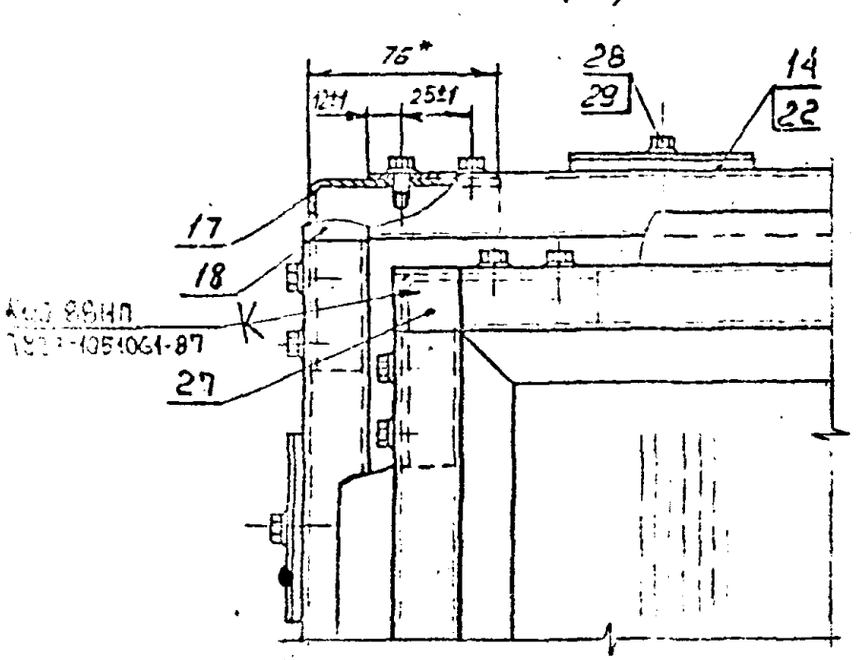

1. * Размеры для справок
2. Соединение элементов окна между собой, установку уплотнений и остекления осуществлять на монтаже.
3. Перед установкой винтов поз.28 предварительно подготовить под них отв.Ø5,4$^{+0,1}$ R_z80.
4. Уплотнения поз.20,21 резать в размер ячеек окна под углом 45° и клеить к внутренним поверхностям связей клеем 88НП по ТУ38-105.1061-87.
5. Уплотнение поз.23 резать по внешнему размеру элементов окна под углом 90° и клеить клеем 88НП.
6. Для остекления окна использовать листовое стекло и сборные стеклопакеты, предварительно разрезая вкладыши поз.26 под углом 90° по наружному размеру стекол поз.24 и приклеивая их к стеклам поз.24 клеем 88НП.
7. Для фиксации остекления отогнуть на угол 90° не менее трех "усов" по каждой из внутренних сторон связей.
8. В качестве двойного остекления окна допускается применение стеклопакетов по ГОСТ 24866-89.
9. Несоосность петель относительно их общей оси не более 1мм.
10. При установке ручек-заверток поз.11 подготовить под них сквозные отверстия Ø13$^{+0,5}$мм R_z80 и пазы (по месту) в притворах.
11. Остальные технические требования к изготовлению - по пояснительной записке 1.436.2-32.93.1-ПЗ

				1.436.2-32.93.1-03.00.00СБ			
				Окно прямоугольное с двойным переплетом открывающееся с подвижной фрамугой с тройным остеклением ОПРО 247.140-3П. Сборочный чертеж	Стадия	Масса	Масштаб
Разраб	Лукьяненко				Р	122,4	1:20
Пров	Агапова				Лист 11	Листов 4	
Т.контр	Адамович				ЦНИИЛМК		
Рук.пр	Агапова						
Н.контр	Протопопов						
Утв	Кошкинов						

Копировал Ц00120 61 Формат А3

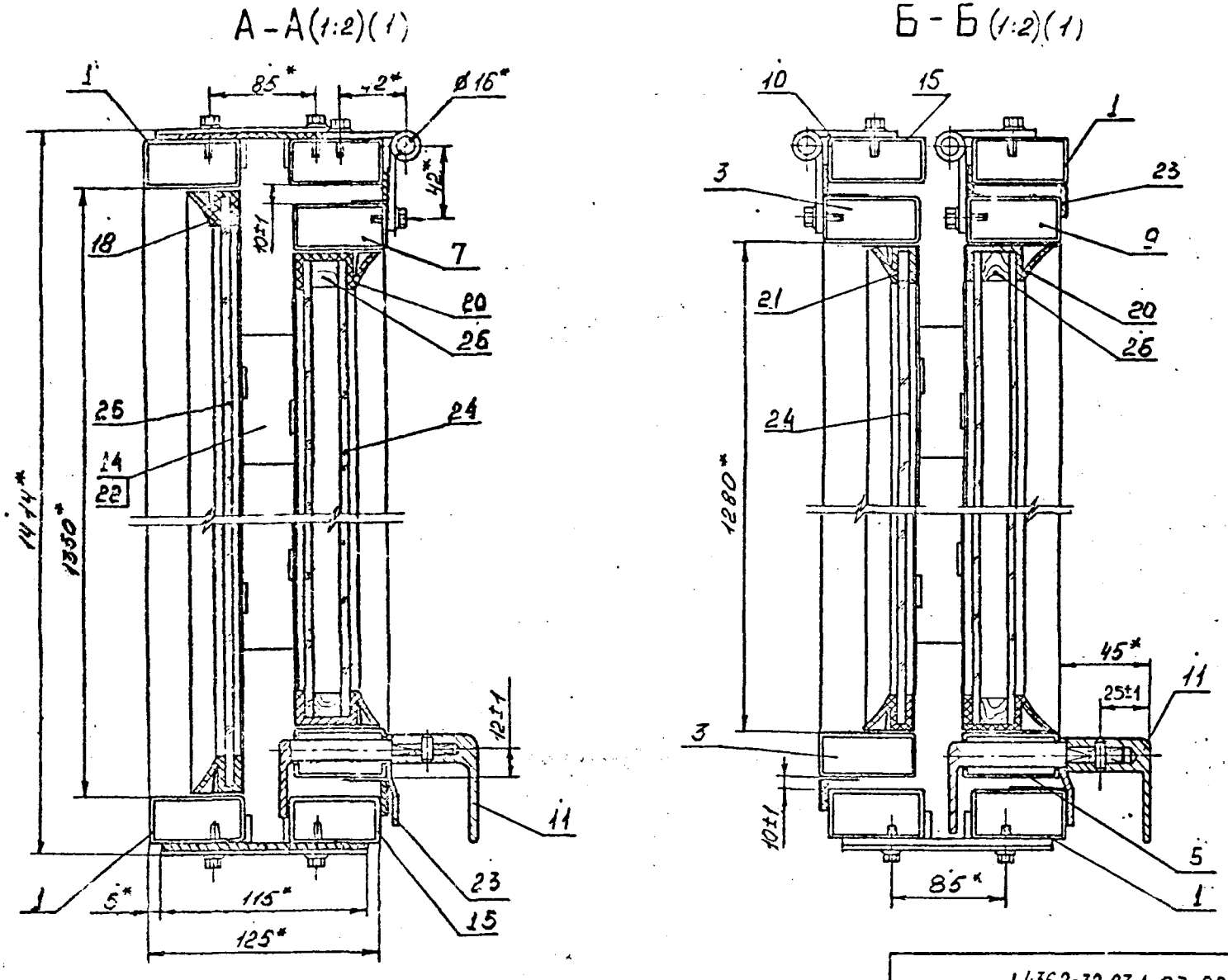

1.436.2-32.93.1-03.00.00 СБ

Лист 2

Копировал Ц,00120 62 Формат А3

Г – Г (1:2)(1)

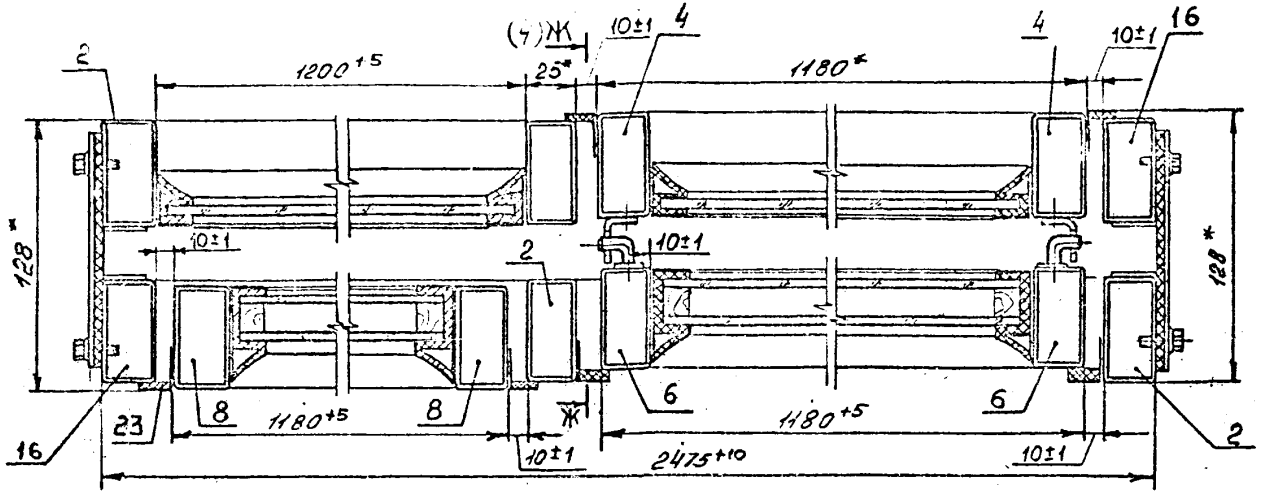

Д (1:2)(1)

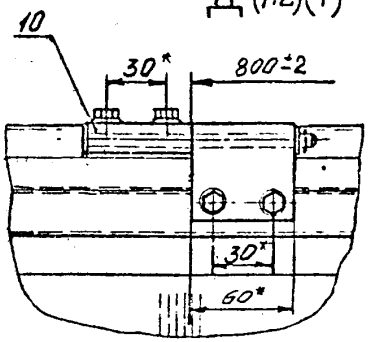

Е (1:2)(1)

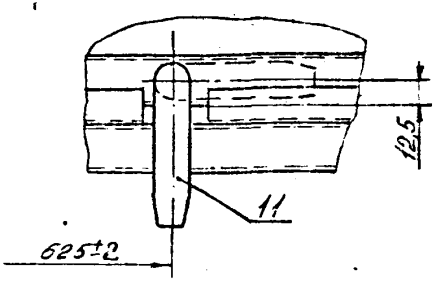

Схема расположения стяжек поз 14

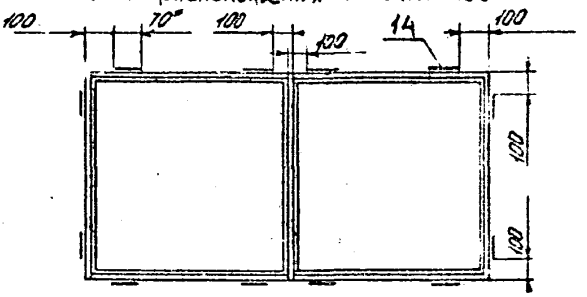

Ж–Ж ○(1:2)(3)

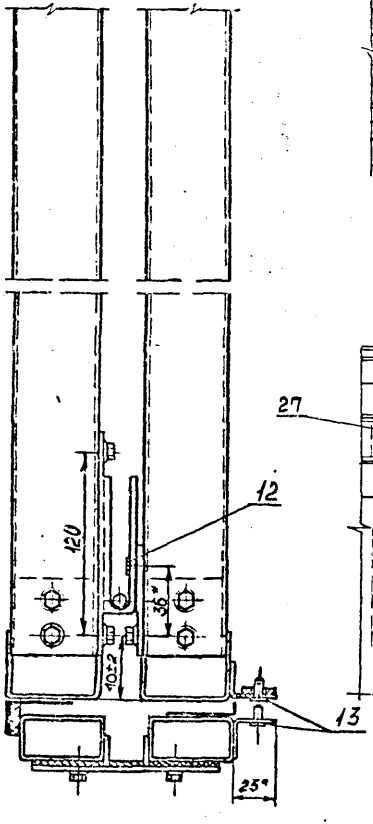

З (1:2)(1)

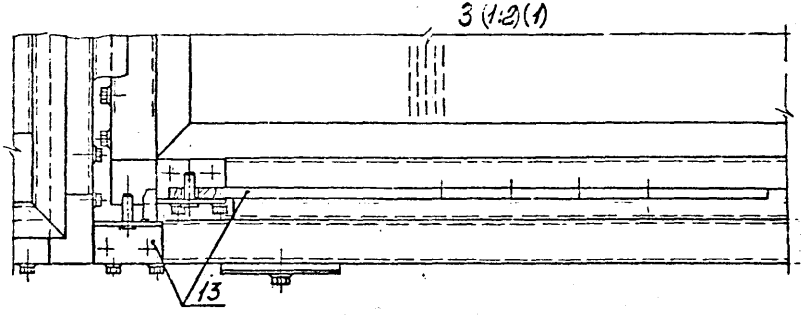

И (1:2)(1)

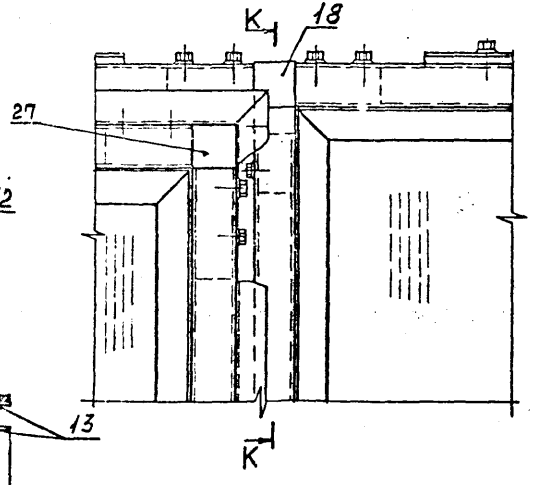

К – К

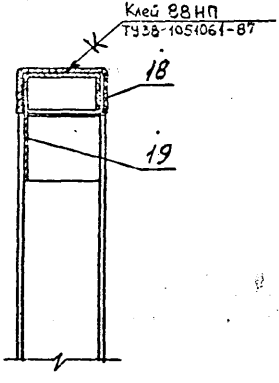

		Обозначение	Наименование		Примеч
			Документация		
		1.436.2-32.93.1-04.00.00 СБ	Сборочный чертеж		
			Сборочные единицы		
	1	1.436.2-32.93.1-00.04.00-02	СВ936 СБ.60	8	
			Детали		
	2	1.436.2-32.93.1-00.00.03	Вкладыш косой ВК	8	
	3	1.436.2-32.93.1-00.00.07	Уплотнение		
			Профиль Р2		
			L=4800 h14	1	
	4	1.436.2-32.93.1-04.00.01	Накладка		
			ПА6-210/30 ОСТ6-06-С9-83		
			(3×25×55) h15	8	
	5	1.436.2-32.93.1-04.00.02	Раскрой стекла	2	
	6	1.436.2-32.93.1-04.00.03	Вкладыш		
			Брусок -2×6 ГОСТ8485-86		
			15×15×4800	1	
			Стандартные изделия		
	7		Винт самонарезающий		
			Вх14 ТУ36.25.12-13-86	32	
	8		Шайба уплотнительная		
			ШУ6 ТУ36-2130-78	32	

1.436.2-32.93.1-04.00.00

Окно многоугольное с одинарным переплетом глухое с двойным остеклением

ОМОН 145.145-2

Стадия	Лист	Листов
Р		

ЦНИИ ЛМК

Копировал

Формат А4

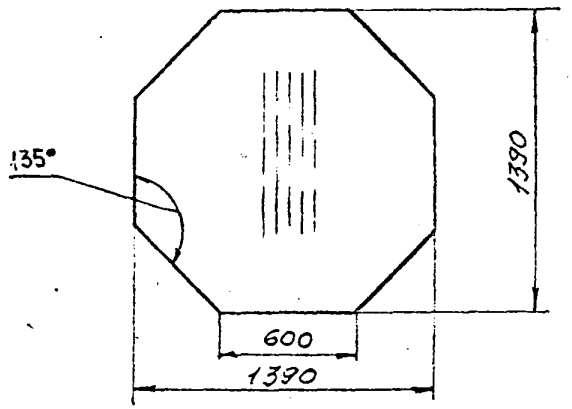

1.436.2-32.93.1-04.00.02

Раскрой стекла

Стадия	Масса	Масштаб
Р	19.47	1:20

Лист | Листов

Стекло листовое Мс-СВР-4 ГОСТ111-90

ЦНИИ ЛМК

Копировал

Формат А4

Взам. инв. №

Подп. и дата

Инв. № подл.

Ц.00120 65

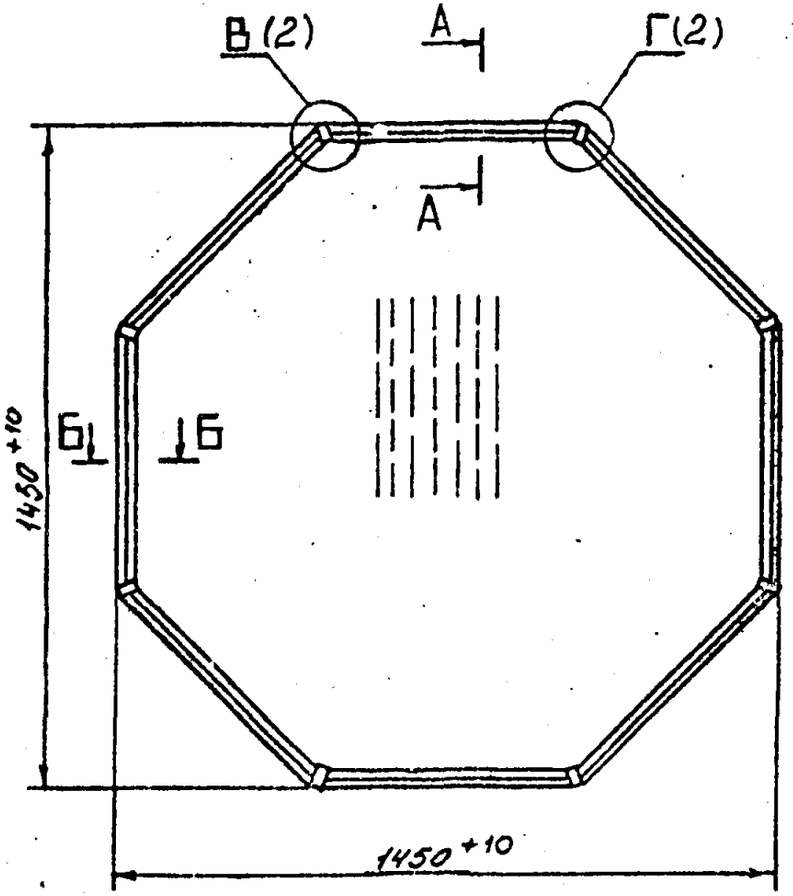

А - А (1:2)

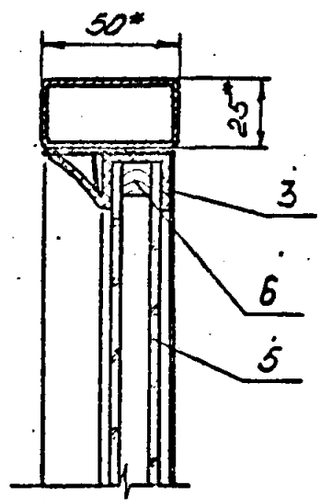

Б-Б (1:2)

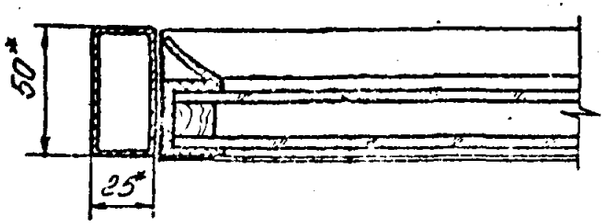

1. * Размеры для справок.
2. Соединение элементов окна между собой, установку уплотнений и остекления осуществлять на монтаже.
3. Перед установкой винтов поз.7 в связях поз.I и вкладышах поз.2 предварительно выполнить отв.Ø5,4 R₂50.
4. Уплотнения поз.3 резать в размер ячейки окна под углом I35° и клеить к внутренним поверхностям связей клеем 88НП по ТУ38-I05.I06I-87.
5. Для остекления окна использовать сборный стеклопакет, предварительно разрезая вкладыши поз.6 под углом I35° по наружному размеру стекол поз.5 и приклеивая их к стеклам клеем 88НП.
6. Для фиксации остекления отогнуть на угол 90° не менее трех "усов" по каждой из внутренних сторон связей.
7. Для остекления окна допускается применение стеклопакетов заводской готовности по ГОСТ 24866-89 с толщиной стекол 4мм и расстоянием между ними I5мм.
8. Остальные технические требования к изготовлению - по пояснительной записке данной серии.

				1.436.2-32.93.1-04.00.00 СБ			
				Окно многоугольное с одинарным переплетом глуше с двойным остеклением ОМОН145.145-2. Сборочный чертеж	Стадия	Масса	Масштаб
Разраб.	Лукьяненко				Р	56,0	1:20
Пров.	Лестова				Лист 1	Листов 2	
Т.контр.	Адамова				ЦНИИЛМК		
Рук.пр.	Агапова						
Н.контр.	Протопопова						
Утв.	Клименко						

Копировал Ц00120 6 Б Формат А3

В (1:2)

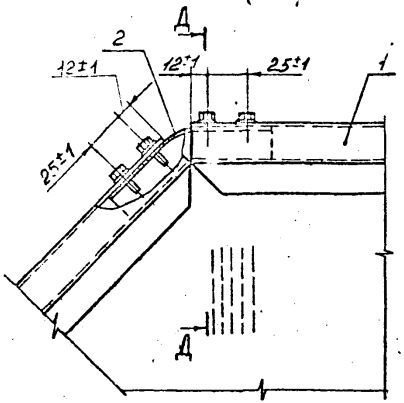

Г (1:2)

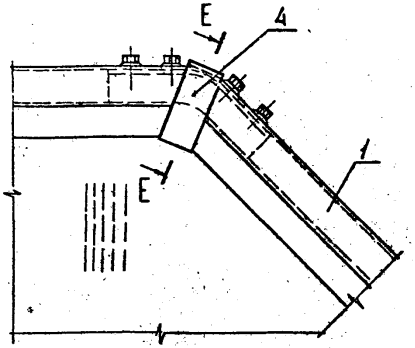

Д–Д (1:2)

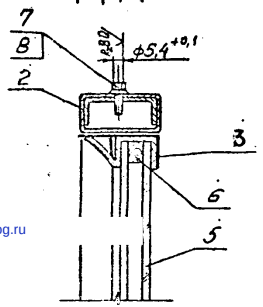

Е–Е (1:2)

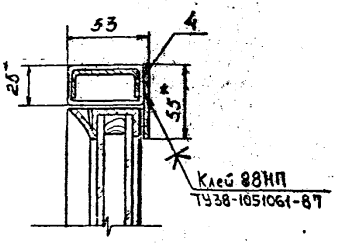

gost.e-ecolog.ru