ТИПОВЫЕ СТРОИТЕЛЬНЫЕ КОНСТРУКЦИИ, ИЗДЕЛИЯ И УЗЛЫ

СЕРИЯ 1.436.3-24

ОКНА С ПЕРЕПЛЕТАМИ ИЗ ГНУТОСВАРНЫХ ПРОФИЛЕЙ, ИЗГОТОВЛЯЕМЫХ ИЗ ОЦИНКОВАННОЙ СТАЛИ ТОЛЩИНОЙ 1,2 ММ

ВЫПУСК 3

МЕХАНИЗМЫ ОТКРЫВАНИЯ

РАБОЧИЕ ЧЕРТЕЖИ

25157-04
ЦЕНА 15-20

Отпускная цена
на момент реализации
указана
в накладной

gost.e-ecolog.ru

АПП ЦИТП

Москва, А-445, Смольная ул., 22

Сдано в печать XII 1991 года

Заказ № 10196 Тираж 5130 экз.

ТИПОВЫЕ СТРОИТЕЛЬНЫЕ КОНСТРУКЦИИ, ИЗДЕЛИЯ И УЗЛЫ

СЕРИЯ 1.436.3-24

ОКНА С ПЕРЕПЛЕТАМИ ИЗ ГНУТОСВАРНЫХ ПРОФИЛЕЙ, ИЗГОТОВЛЯЕМЫХ ИЗ ОЦИНКОВАННОЙ СТАЛИ ТОЛЩИНОЙ 1,2 ММ

ВЫПУСК 3

МЕХАНИЗМЫ ОТКРЫВАНИЯ

РАБОЧИЕ ЧЕРТЕЖИ

РАЗРАБОТАНЫ:
ЦНИИПРОМЗДАНИЙ
Зам. директора института С. М. Гликин
Зав. отделом светопрозрачных ограждений Ю. П. Александров
Главный инженер проекта В. И. Глебочкин

ВНИКТИСтальконструкция
(Челябинский филиал)
Главный инженер института В. К. Серовиков
Заведующий отделом В. Е. Башмаков
Заведующий отделом В. П. Лебедев

УТВЕРЖДЕНЫ:
Главпроектом
Госстроя СССР
письмо от 05.12.90
№ 5/6-924
Введены в действие
ЦНИИПРОМЗДАНИЙ
с 01.06.92
Приказ от 23.05.91 №55

© АПП ЦИТП, 1991

Обозначение документа	Наименование	Стр.
1.436.3 - 24.3 - ТО	Техническое описание	5
1.436.3 - 24.3 - ТТ	Технические требования	17
1.436.3 - 24.3 - 100	Прибор - стержень ПС1	20
1.436.3 - 24.3 - 100 СБ	Прибор - стержень ПС1. Сборочный чертеж	22
1.436.3 - 24.3 - 100 - 01	Прибор - стержень ПС1.1	24
1.436.3 - 24.3 - 100 - 01 СБ	Прибор - стержень ПС1.1. Сборочный чертеж	26
1.436.3 - 24.3 - 110	Кронштейн	28
1.436.3 - 24.3 - 110 СБ	Кронштейн. Сборочный чертеж	29
1.436.3 - 24.3 - 101	Стержень	30
1.436.3 - 24.3 - 102	Угольник	31
1.436.3 - 24.3 - 104	Палец	32
1.436.3 - 24.3 - 105	Шайба	33
1.436.3 - 24.3 - 106	Палец	34
1.436.3 - 24.3 - 111	Корпус	35
1.436.3 - 24.3 - 111 - 01	Корпус	36
1.436.3 - 24.3 - 112	Угольник	37
1.436.3 - 24.3 - 200	Механизм рычажный МР1	38
1.436.3 - 24.3 - 200 СБ	Механизм рычажный МР1. Сборочный чертеж	40
1.436.3 - 24.3 - 200 - 01	Механизм рычажный МР1.1	41
1.436.3 - 24.3 - 200 - 01 СБ	Механизм рычажный МР1.1 Сборочный чертеж	43
1.436.3 - 24.3 - 200 - 02	Механизм рычажный МР1.2	44
1.436.3 - 24.3 - 200 - 02 СБ	Механизм рычажный МР1.2 Сборочный чертеж	46
1.436.3 - 24.3 - 200 - 03	Механизм рычажный МР1.3	47
1.436.3 - 24.3 - 200 - 03 СБ	Механизм рычажный МР1.3 Сборочный чертеж	49

1.436.3 - 24.3

Изм.	Лист	№ докум.	Подп.	Дата
Разраб.		Губорева		10.11.
Пров.		Лебедев		10.11.
ГИП		Феропонтов		12.11.
Н.контр.		Ольховская		12.11.
Утв.		Лебедев		12.11.

Содержание

Лит.	Лист	Листов
	1	3

ВНИИТИстальконструкция
Челябинский филиал

Обозначение документа	Наименование	Стр.
1.436.3-24.3-210	Барабан	50
1.436.3-24.3-210 СБ	Барабан. Сборочный чертеж	51
1.436.3-24.3-220	Кронштейн	52
1.436.3-24.3-220 СБ	Кронштейн. Сборочный чертеж	53
1.436.3-24.3-201	Кронштейн	54
1.436.3-24.3-202	Ось	55
1.436.3-24.3-203	Ось	56
1.436.3-24.3-204	Поводок	57
1.436.3-24.3-205	Поводок	58
1.436.3-24.3-206	Кронштейн	59
1.436.3-24.3-207	Кронштейн	60
1.436.3-24.3-211	Чашка	61
1.436.3-24.3-212	Кронштейн	62
1.436.3-24.3-221	Кронштейн	63
1.436.3-24.3-222	Скоба	64
1.436.3-24.3-300	Механизм рычажный МР2	65
1.436.3-24.3-300 СБ	Механизм рычажный МР2 Сборочный чертеж	67
1.436.3-24.3-300-01	Механизм рычажный МР2.1	69
1.436.3-24.3-300-01 СБ	Механизм рычажный МР2.1 Сборочный чертеж	70
1.436.3-24.3-310	Барабан	72
1.436.3-24.3-310 СБ	Барабан. Сборочный чертеж	73
1.436.3-24.3-320	Направляющая	74
1.436.3-24.3-320 СБ	Направляющая. Сборочный чертеж	75
1.436.3-24.3-301	Кронштейн	76
1.436.3-24.3-302	Рычаг	77
1.436.3-24.3-305	Угольник	78
1.436.3-24.3-306	Скоба	79
1.436.3-24.3-307	Кронштейн	80

Инв. № подл. | Подп. и дата | Взам. инв. № | Инв. № дубл. | Подп. и дата

Обозначение документа	Наименование	Стр.
1.436.3-24.3-400	Прибор фрамужный ПФ1	81
1.436.3-24.3-400СБ	Прибор фрамужный ПФ1 Сборочный чертеж	83
1.436.3-24.3-400-01	Прибор фрамужный ПФ1.1	85
1.436.3-24.3-400-01СБ	Прибор фрамужный ПФ1.1 Сборочный чертеж	86
1.436.3-24.3-410	Кронштейн	87
1.436.3-24.3-410 СБ	Кронштейн. Сборочный чертеж	88
1.436.3-24.3-410-01	Кронштейн	89
1.436.3-24.3-410-01 СБ	Кронштейн. Сборочный чертеж	90
1.436.3-24.3-420	Направляющая	91
1.436.3-24.3-420 СБ	Направляющая. Сборочный чертеж	92
1.436.3-24.3-401	Рычаг	93
1.436.3-24.3-402	Ось	94
1.436.3-24.3-405	Планка	95
1.436.3-24.3-406	Ось	96
1.436.3-24.3-411	Уголькик	97
1.436.3-24.3-412	Скоба	98

Настоящий выпуск „Механизмы открывания. Рабочие чертежи" содержит следующие типы механизмов открывания фрамуг окон с двумя способами крепления этих механизмов – на винтах и на сварке:

1. Прибор – стержень ПС1
2. Механизм рычажный МР1
3. Механизм рычажный МР2
4. Прибор фрамужный ПФ

1. НАЗНАЧЕНИЕ

1.1. Прибор-стержень ПС (1.436.3-24.3-100 и 1.436.3-24.3-100-01) предназначен для открывания фрамуг нижнего яруса окон с одинарными переплетами.

1.2. Механизм рычажный МР1 (1.436.3-24.3-200, 1.436.3-24.3-200-01, 1.436.3-24.3-200-02, 1.436.3-24.3-200-03) предназначен для открывания фрамуг второго и третьего яруса окон с одинарными переплетами.

1.3. Механизм рычажный МР2 (1.436.3-24.3-300; 1.436.3-24.3-300-01) предназначен для открывания фрамуг первого, второго и третьего ярусов окон с раздельными переплетами.

1.4. Прибор фрамужный (1.436.3-24.3-400, 1.436.3-24.3-400-01) устанавливается между рамами окон с раздельными переплетами и предназначен для шарнирной связи внешней и внутренней фрамуг.

Изм.	Лист	№ докум.	Подп.	Дата	1.436.3-24.3-ТО			
Разраб.		Губарева		4.06.91	Техническое описание	Лит.	Лист 1	Листов 12
Пров.		Лебедев		4.06.91		ВНИКТИстальконструкция Челябинский филиал		
ГКП		Ферапонтов		4.06.91				
Н.контр.		Ольховская		4.06.91				
Утв.		Лебедев		20.06.91				

Инв. № подл. | Подп. и дата | Взам. инв. № | Инв. № дубл. | Подп. и дата

2. ТЕХНИЧЕСКИЕ ДАННЫЕ

2.1. Способ открывания – ручной.

Место установки механизмов – внутри помещения

Число открывающихся фрамуг – одна

Угол открывания фрамуг от 12° до 22°

Усилие необходимое для открывания и закрывания фрамуг не более 100Н.

3. ОПИСАНИЕ МЕХАНИЗМОВ И ИХ СОСТАВНЫХ ЧАСТЕЙ

3.1. Прибор – стержень ПС (см. рис. 1) состоит из стержня 3, кронштейна 1. Кронштейн, по которому при открывании (закрывании) свободно скользит стержень, устанавливается на нижний пояс переплета. На стержне имеется прямоугольный изгиб для фиксации фрамуги в открытом положении. В закрытом положении стержень располагается параллельно фронтальной плоскости фрамуги и удерживается в таком положении планкой 4, установленной на нижнем поясе фрамуги. Для открывания фрамуги стержень необходимо вывести из зацепления с планкой, повернуть его примерно на 90°, одновременно толкая его от себя, и зафиксировать на кронштейне. Для закрывания фрамуги стержень необходимо вывести из зацепления с кронштейном и, перемещая его на себя и вправо, ввести в зацепление с планкой.

3.2. Механизм рычажный МР1 (см. рис. 2 и 3) состоит из барабана 1, поводков 2 и 4, кронштейна 3 и запасованного на барабане канатика. Поводок 2 закрепляется на барабане двумя гайками, что дает возможность регулировать плотность закрывания фрамуги. Поводок 4 крепится на фрамуге. Открывание и закрывание фрамуг обеспечивается поворотом барабана за канатик и через систему рычагов.

3.3. Механизм рычажный МР2 (см. рис. 4) состоит из барабана 1, рычага 2, направляющей 3 и запасованного на барабане канатика.

При повороте барабана за канатик, рычаг, поворачиваясь, скользит по направляющей и открывает или закрывает фрамугу.

3.4. Прибор фрамужный (см. рис. 5) состоит из кронштейна 1, рычага 2 и двух направляющих 3. Прибор обеспечивает одновременное открывание (закрывание) внутренней и внешней фрамуг при помощи рычага, скользящего по направляющим, закрепленным на фрамугах.

Прибор крепится с помощью кронштейна между стойками переплетов. На каждую пару фрамуг (внутренняя и внешняя) устанавливаются два прибора.

4. МОНТАЖ

4.1. Распаковку отдельных составных единиц механизмов следует производить с соблюдением мер предосторожности, обеспечивающих сохранность конструкций от механических повреждений

4.2. Произвести внешний осмотр и проверить комплектность изделия

4.3. Расконсервировать покрытые смазкой сборочные единицы механизмов.

4.4. Проверить соответствие сборочных единиц техническим условиям. По результатам проверки составить акт. При соответствии механизмов технической документации изделие принимается для монтажа.

4.5. Монтаж механизмов следует производить методами, обеспечивающими безопасность ведения контактных работ.

4.6. Установка механизмов открывания производится двумя способами:

1) крепление кронштейнов к фрамуге и переплету механически с помощью винтов и гаек (см рис. 1... 5).

2) крепление кронштейнов к фрамуге и переплету путем приварки.

Механизмы рычажные должны быть предварительно собраны согласно сборочным чертежам.

После установки механизмов произвести запасовку канатика обеспечивающую поворот барабана на 180°.

5. ПРОВЕРКА РАБОТЫ И СДАЧА В ЭКСПЛУАТАЦИЮ

5.1. Проверка работы рычажного механизма производится после окончания монтажных работ и внешнего осмотра.

5.2. Проверяется плавное без заеданий и перекосов

движение траверз с усилием не более 100 Н.

5.3. При отсутствии отклонений в процессе испытания механизмов должна быть проведена их обкатка в количестве не менее 50 циклов.

5.4. Механизмы, проверка работы которых прошла удовлетворительно, предъявляются приемной комиссии с предоставлением:

1) проектной документации,

2) паспорта или свидетельства о приемке изделия,

3) приемо-сдаточного акта монтажной организации, в котором должны быть отражены условия и результаты опробования механизмов,

4) документы о согласовании допущенных отклонений от проекта.

Приемочная комиссия, при наличии гарантий завода-изготовителя и монтажной организации об обеспечении основных технических данных и стабильности работы механизмов, составляет акт с выводами и решением о вводе в эксплуатацию предъявленных к приемке механизмов.

На основании подписанного акта заполняются соответствующие разделы паспорта.

6. ТЕХНИЧЕСКОЕ ОБСЛУЖИВАНИЕ

Для поддержания механизмов в исправном состоянии необходимо:

6.1. Раз в три месяца производить осмотр механизмов и смазку трущихся элементов.

6.2. Во время эксплуатации механизмов должны

вестись учет технического обслуживания, видов ремонта, особых замечаний по эксплуатации и аварийным случаям (см. табл.)

6.3. Состав специалистов для технического обслуживания определяет потребитель.

6.4. К работе по обслуживанию механизмов должны допускаться лица, прошедшие обучение и инструктаж по технике безопасности.

Перечень возможных неисправностей

Наименование неисправности, внешнее проявление и дополнительные признаки	Вероятная причина	Меры устранения
Неплотное закрывание фрамуг	Недостаточно прочно закреплены кронштейны. Неправильно отрегулирована длина поводка	Проверить наличие крепежа. Обеспечить надежное крепление кронштейнов. Отрегулировать длину поводка
При вращении ведомого вала фрамуга не открывается	Нет связи рычагов, допущены перекосы рычагов относительно фрамуги	Обеспечить соединение рычагов. Ликвидировать перекосы.

Монтаж стержневого механизма ПС1

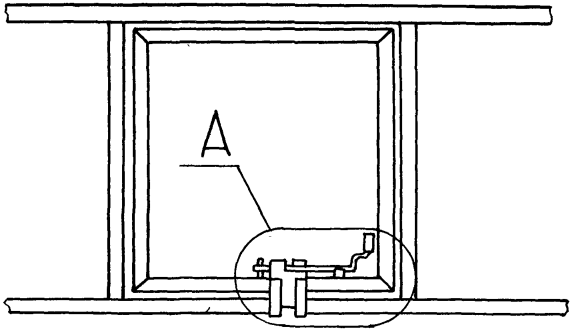

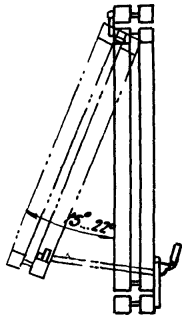

А (1:2)

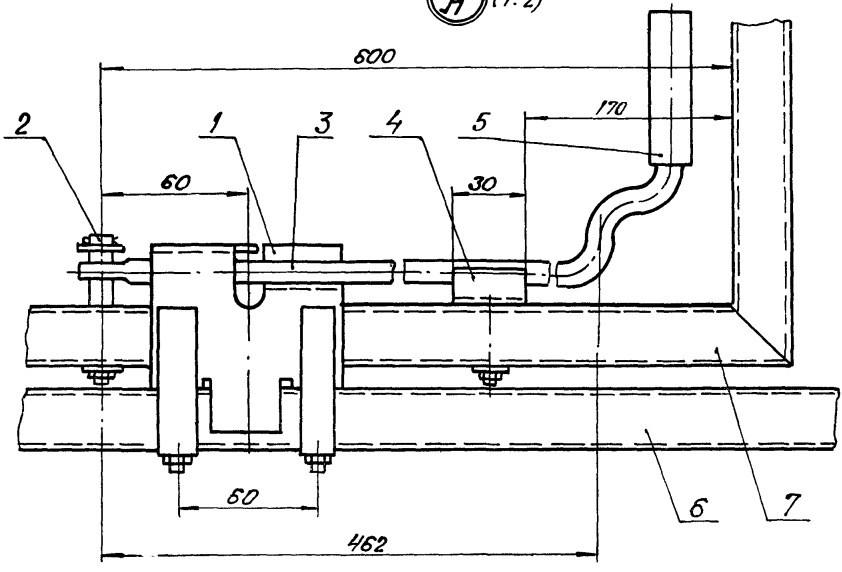

1- кронштейн, 2- палец, 3- стержень
4- планка, 5- ручка, 6- переплет, 7- фрамуга

Рис. 1

Монтаж механизма рычажного МР1

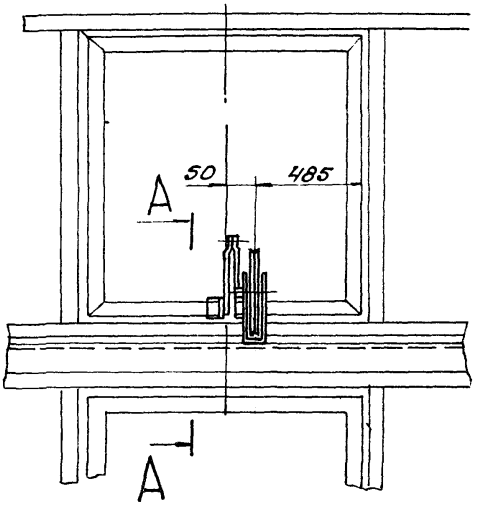

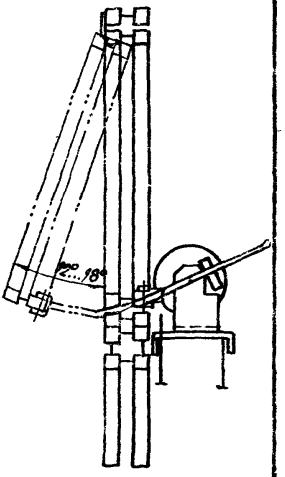

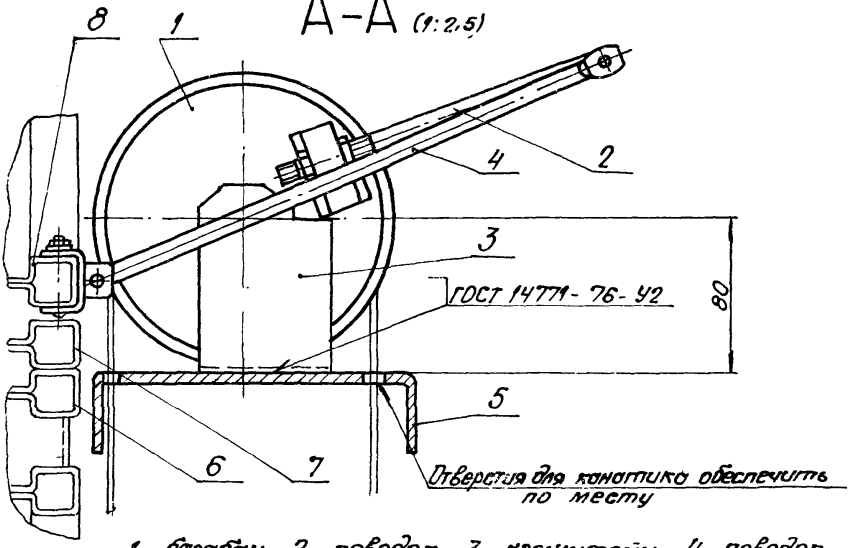

1 - барабан, 2 - поводок, 3 - кронштейн, 4 - поводок, 5 - ригель, 6 - балка, 7 - переплет, 8 - фрамуга

Рис. 2

Вариант крепления механизма рычажного к переплету

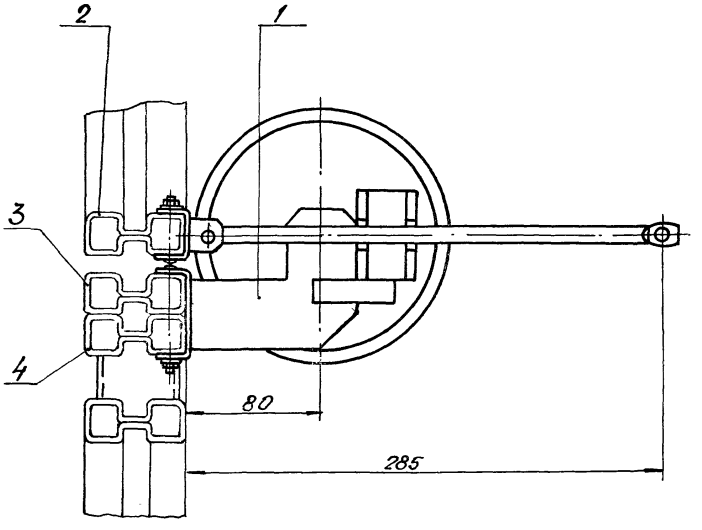

1- кронштейн, 2- фрамуго,
3- переплет, 4- балка

Рис. 3

Монтаж механизма рычажного МР2 и фрамужного прибора

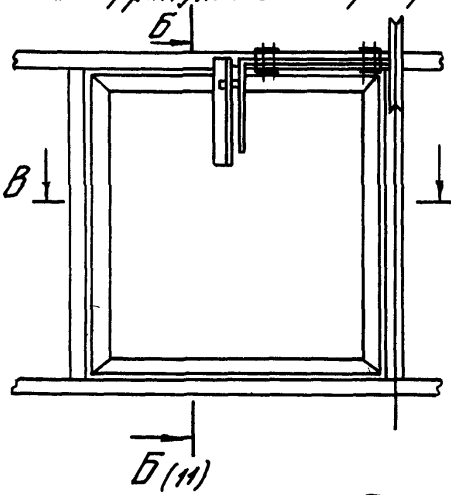

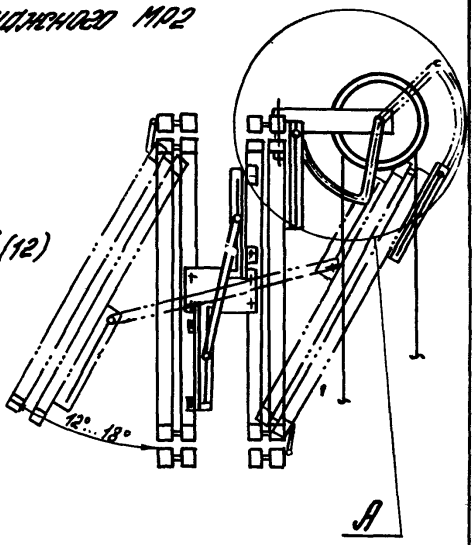



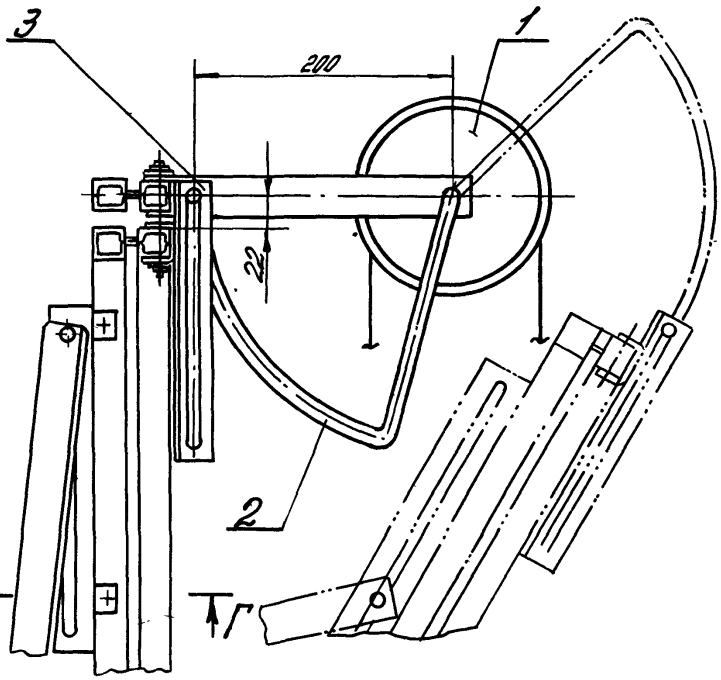

1- барабан, 2- рычаг, 3- направляющая

Рис. 4

Б-Б (1:2,5) (10)

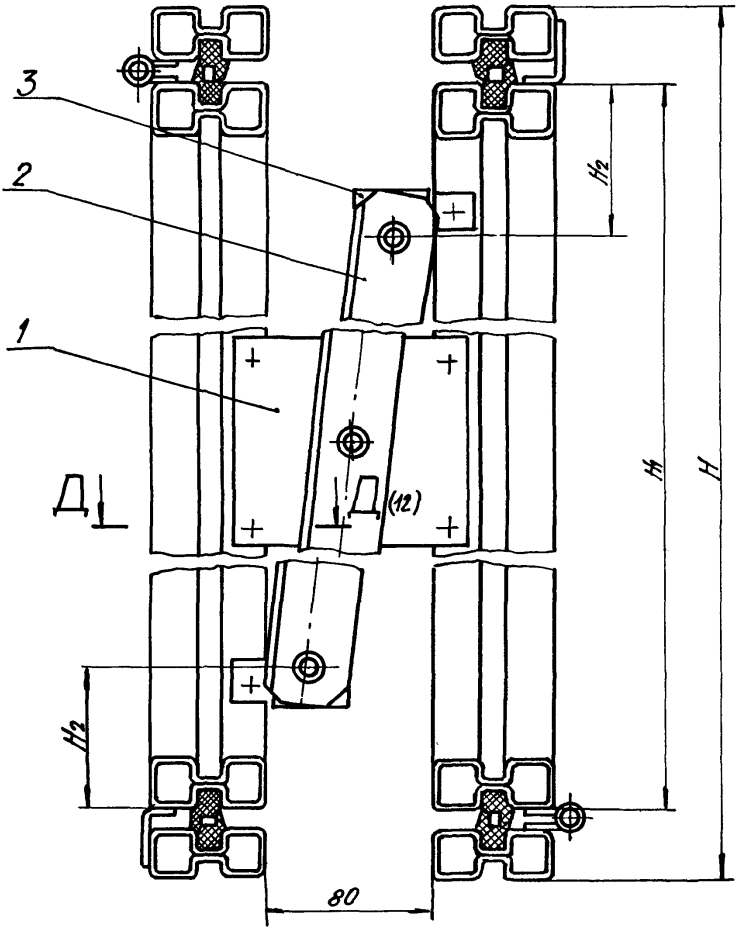

1- кронштейн, 2 - рычаг, 3- направляющая

H	H_1	H_2
1745	1675	357±1
1945	1075	57±1

Рис. 5

В-В (1:2.5) (10)

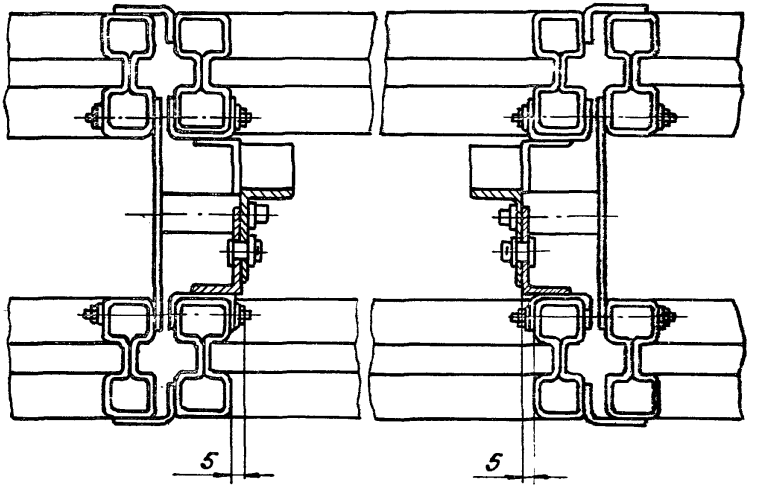

Г-Г (1:1) (10)

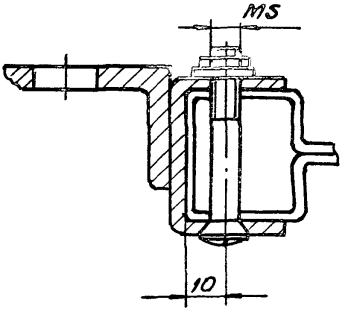

Д - Д (1:1) (11)

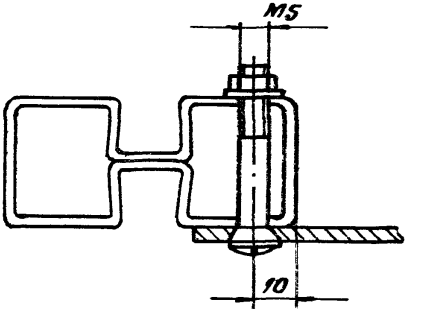

Рис. 6

1. ТРЕБОВАНИЯ К КОНСТРУКЦИИ

1.1. Механизмы должны изготавливаться по рабочим чертежам данного выпуска в соответствии с требованиями технических условий ТУ 36.26.11.01-01.87

1.2. Механизмы выполняются с ручным открыванием фрамуг.

2. ТРЕБОВАНИЯ К МАТЕРИАЛАМ

2.1. Качество материалов должно соответствовать требованиям государственных и отраслевых стандартов или технических условий.

Соответствие применяемых материалов предъявляемым требованиям должно подтверждаться сертификатами заводов-поставщиков, а при отсутствии – данными испытаний заводской лаборатории.

3. ТРЕБОВАНИЯ К ДЕТАЛЯМ

3.1. Комплектующие детали механизмов открывания должны быть без заусенцев.

3.2. Неуказанная шероховатость поверхностей деталей должна быть не ниже $\sqrt{12{,}5}$ по ГОСТ 2789-73.

3.3. Неуказанные предельные отклонения размеров: H14, h14; $\pm \frac{IT14}{2}$

Изм	Лист	№ докум.	Подп.	Дата	1.436.3-24.3-ТТ		
Разраб.		Губарева		4.06.91	Технические требования	Лит.	Лист 1 / Листов 3
Пров		Лебедев		4.06.91			
ГКП		Ферапонтов		17.06.91		ВНИКТИстальконструкция Челябинский	
Н.контр.		Онуховская					

Подп. и дата | Взам. инв. № | Инв. № дубл. | Подп. и дата

3.4. Отклонение от прямолинейности линейных элементов не должно быть более ±1мм на длине 1м, с добавлением ±0,5мм на каждый последующий метр и не более ±3мм по всей длине и высоте по ГОСТ 23344-78.

3.5. Технология изготовления деталей должна обеспечить их взаимозаменяемость.

3.6. Неуказанные предельные отклонения угловых размеров по ГОСТ 8908-81.

4. ТРЕБОВАНИЯ К СБОРКЕ

4.1. Поступающие на сборку детали должны быть очищены от стружки и загрязнений, иметь клеймо ОТК или другие сопроводительные документы, удостоверяющие их качество.

4.2. Сборка должна производиться на участке, оборудованном приспособлениями, обеспечивающими точность, указанную в чертежах.

4.3. При сборке деталей не допускается применение прокладок, клиньев и прочих компенсаторов, не предусмотренных чертежами.

4.4. Трущиеся поверхности должны смазываться графитовой смазкой по ГОСТ 3333-80 или другой равноценной по качеству.

4.5. Контроль качества сборки должен производить ОТК завода-изготовителя.

Контроль качества сварных швов производить в неокрашенном виде по ГОСТ 3242-79.

5. ТРЕБОВАНИЯ К ДЕКОРАТИВНЫМ ЗАЩИТНЫМ ПОКРЫТИЯМ

5.1. Поверхности механизмов, подлежащих окраске, должны быть очищены от грязи, масел и ржавчины.

5.2. Окраска механизмов должно производиться двумя слоями эмали ПФ-1189 по ТУ 6-10-17 10-79.

5.3. Окрашенные поверхности должны быть ровными, гладкими, без подтеков и не иметь отслоений.

Инв.№ подл. | Подп. и дата | Взам. инв.№ | Инв.№ дубл. | Подп. и дата

Изм.	Лист	№ докум.	Подп.	Дата	1.436.3-24.3-ТТ	Лист 3

Формат	Зона	Поз.	Обозначение	Наименование	Кол.	Примечан
				Документация		
А4			1.436.3-24.3-100 СБ	Сборочный чертеж		
				Сборочные единицы		
А4		1	1.436.3-24.3-110	Кронштейн	1	
				Детали		
А4		2	1.436.3-24.3-101	Стержень	1	
А4		3	1.436.3-24.3-102	Угольник	1	
Б4		4	1.436.3-24.3-103	Ручка		
				Трубка 1м 10×3		
				ГОСТ 5406-78		
				L=70мм	1	0,014кг
А4		5	1.436.3-24.3-104	Палец	1	
А4		6	1.436.3-24.3-105	Шайба	1	

Изм.	Лист	N докум.	Подп.	Дата
	Разраб.	Губарева	[signature]	11.06.91
	Пр.	Лебедев	[signature]	12.06.91
		Ферапонтов	[signature]	12.06.91
	Контр.	Ольховская	[signature]	13.06.91
	Н.	[illegible]	[signature]	12.06.91

1.436.3-24.3-100

Прибор - стержень ПС1

Лит.	Лист	Листов
	1	2

ВНИКТИ сталь конструкция Челябинский филиал

Формат	Зона	Поз.	Обозначение	Наименование	Кол.	Примечан.
				Стандартные изделия		
		8		Винт М5-6g×35.56		
				ГОСТ 17474-80	3	
		10		Гайка М5-6Н.6		
				ГОСТ 5916-70	4	
		12		Шайба 5.02.Ст3кп		
				ГОСТ 11371-78	4	
		14		Шплинт 2×14		
				ГОСТ 397-79	1	

1.436.3-24.3-100 СБ

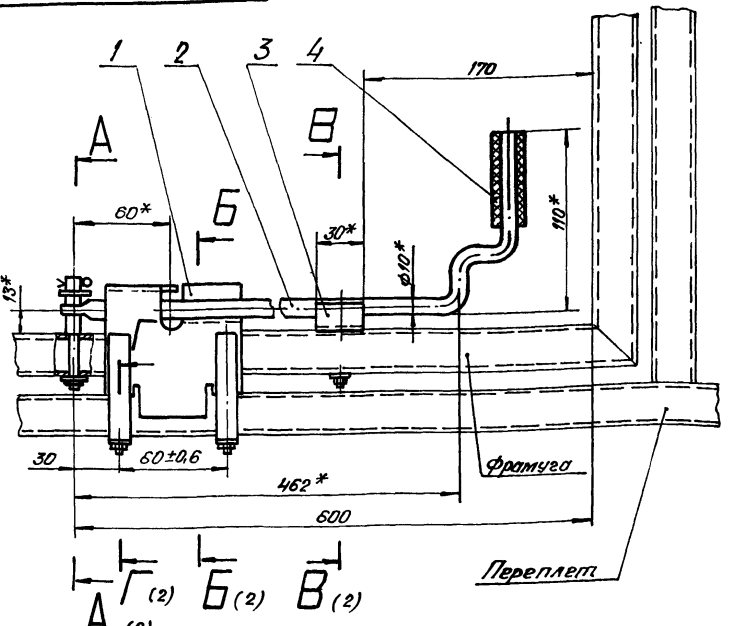

1.* Размеры для справок.

2. Под детали поз. 5 и 8 сверлить отверстия диаметром 5,8 мм.

Изм.	Лист	№ докум.	Подп.	Дата
Разраб.		Губарева		11.06.91
Пров.		Лебедев		12.06.91
Т.контр.		Воронцова		17.06.91
ГИП		Дерюгинтов		13.06.91
Н.контр.		Ольховская		17.06.91
Утв.		Лебедев		17.06.91

1.436.3-24.3-100 СБ

Прибор-стержень ПС1.

Сборочный чертеж

Лит.	Масса	Масштаб
	0,64	1:2,5
Лист 1	Листов 2	

ВНИКТИстальконструкция
Челябинский филиал

А-А (1:1) (1)

Б-Б (1:2) (1)

В-В (1:1) (1)

Г-Г (1:1) (1)

Формат	Зона	Поз.	Обозначение	Наименование	Кол.	Примеч
				Документация		
А4			1.436.3-24.3-100-01СБ	Сборочный чертеж		
				Детали		
А4		1	1.436.3-24.3-101	Стержень	1	
Б4		2	1.436.3-24.3-103	Ручка		
				Трубка 1М 10×3		
				ГОСТ 5496-78		
				L = 70мм	1	0.014кг
А4		3	1.436.3-24.3-105	Шайба	1	
А4		4	1.436.3-24.3-106	Палец	1	
Б4		5	1.436.3-24.3-107	Планка		
				Лист 2/К 2.5 ГОСТ 19903-74		
				ОК 3608Ч ГОСТ 16523-89		
				30h14×30h14	1	0.02кг
А4		6	1.436.3-24.3-111-01	Корпус	1	

Изм.	Лист	№ докум.	Подп.	Дата
Разраб.		Губарева		16.04.91
Пров.		Лебедев		16.04.91
ГКП		Ферапонтов		18.04.91
Н.контр.		Пьяковская		19.04.91
Утв.		Лебедев		19.04.91

1.436.3-24.3-100-01

Прибор - стержень ПС1.1

Лит.	Лист	Листов
	1	2

ВНИКТИстальконструкция
Челябинский филиал

Формат	Зона	Поз.	Обозначение	Наименование	Кол.	Примеч.
				Стандартные изделия		
		8		Шплинт 2×14		
				ГОСТ 397-79	1	

Инв. № подл. | Подп. и дата | Взам. инв. № | Инв. № дубл. | Подп. и дата

1.436.3-24.3-100-01СБ

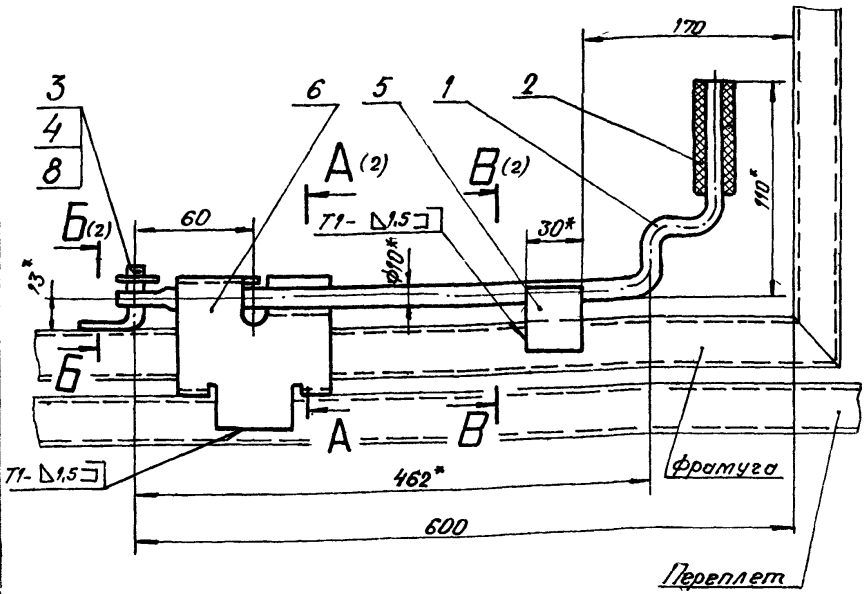

1. Электрод типа Э42 ГОСТ 9467-75
2. Сварные швы по ГОСТ 14771-76.
3* Размеры для справок.
4. $h14; \pm \frac{IT14}{2}$
5. Шероховатость поверхностей деталей БЧ: обработанных – 12.5, остальных – ∇.

Изм.	Лист	№ докум	Подп.	Дата
Разраб.		Губарева		11.06.91
Пров		Лебедев		11.06.91
Т.контр.		Воронцова		12.06.91
ГКП		Ферапонтов		13.06.91
Н.контр.		Ольховская		13.06.91
[illegible]		[illegible]		[illegible]

1.436.3-24.3-100-01 СБ

Прибор-стержень ПС1.1
Сборочный чертеж

Лит.	Масса	Масштаб
	0,6	1:2,5

Лист 1 Листов 2

ВНИКТИсталь конструкция
Челябинский филиал

Инв. № подл. | Подп. и дата | Взам. инв. № | Инв. № дубл. | Подп. и дата

А-А (1:2) (1)

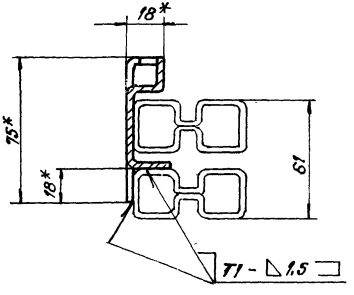

Б-Б (1:2) (1)

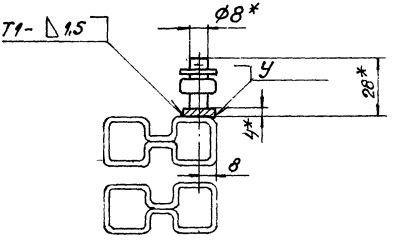

В-В (1:1) (1)

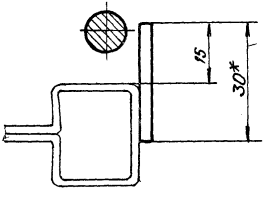

Формат	Зона	Поз.	Обозначение	Наименование	Кол.	Приме-чание
				Документация		
А4			1.436.3-24.3-110 СБ	Сборочный чертеж		
				Детали		
А4		1	1.436.3-24.3-111	Корпус	1	
А4		2	1.436.3-24.3-112	Угольник	2	

Изм.	Лист	№ докум.	Подп.	Дата
Разраб.		Губарева		16.06.91
Пров.		Лебедев		16.06.91
Т.контр.		Ферапонтов		18.06.91
Н.контр.		Ольховская		16.06.91
Утв.		Лебедев		16.06.91

1.436.3-24.3-110

Кронштейн

Лит.	Лист	Листов
		1

ВНИКТИстальконструкция
Челябинский филиал

1.436.3-24.3-110СБ

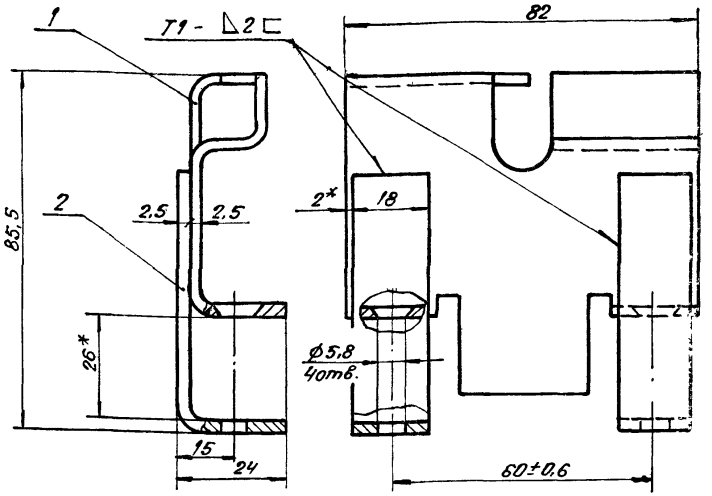

1. Электрод типа Э42 ГОСТ 5264-80.
2. Сварные швы по ГОСТ 14771-76.
3. * Размеры для исполнения, остальные для справок.
4. $\pm \frac{IT14}{2}$

Изм.	Лист	№ докум.	Подп.	Дата
Разраб.		Губарева		11.06.91
Пров.		Лебедев		11.06.91
Т.контр.		Воронцово		12.06.91
ГКП		Ферапонтов		13.06.91
Н.контр.		Плюховская		13.06.91
Утв.		Лебедев		13.06.91

1.436.3-24.3-110СБ

Кронштейн
Сборочный чертеж

Лит.	Масса	Масштаб
	0.17	1:1
Лист	Листов 1	

ВНИИКТИстальконструкция
Челябинский филиал

1.436.3-24.3-10

12,5 √(√)

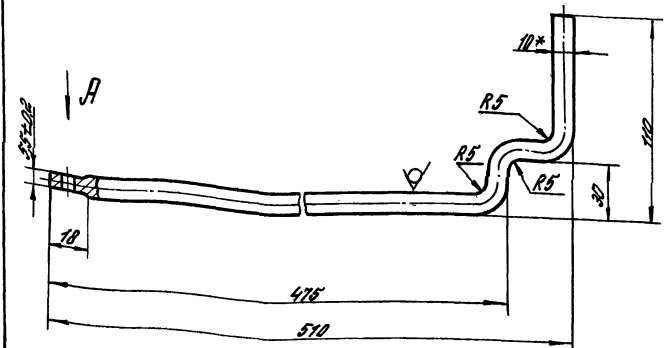

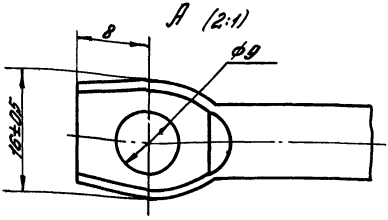

1. Размер для справок.
2. Длина развертки 597 мм.
3. H14; h14; $\pm \frac{IT14}{2}$

Изм.	Лист	№ докум.	Подп.	Дата
Разраб.		Губарева		11.06.91
Пров.		Лебедев		12.06.91
Т.контр.		Воронцова		12.06.91
Г.К.П.		Ферапонтов		13.06.91
Н.контр.		Ольховская		13.06.91
Утв.		Лебедев		12.06.91

1.436.3-24.3-101

Стержень

Лит.	Масса	Масштаб
	0,39	1:2

Лист | Листов 1

Круг 8-8 ГОСТ 2591-88 / Ст 3-I ГОСТ 535-88

ВНИКТИ стальконструкция Челябинский филиал

1.436.3-24.3-102

12,5 (√)

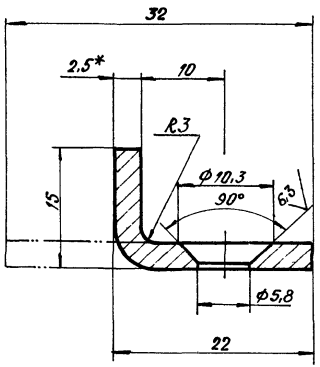

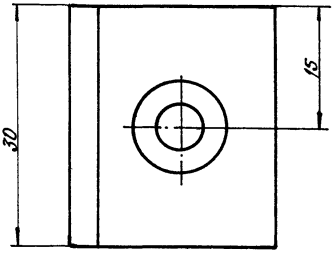

1.* Размер для справок.

2. H14; h14; $\pm \frac{IT14}{2}$

					1.436.3-24.3-102			
Изм.	Лист	№ докум.	Подп.	Дата	Угольник	Лит.	Масса	Масштаб
Разраб.		Губарева		11.06.91			0,018	2.1
Пров.		Лебедев		12.06.91		Лист	Листов 1	
Т.контр.		Воронцова		12.06.91				
ГКП		Ферапонтов		13.06.91	Лист Г/к 2,5 ГОСТ 19903-74 / ОК 360 В 4 ГОСТ 16523-89	ВНИКТИ Металлконструкция Челябинский филиал		
Н.контр.		Ольховская		13.06.91				
Утв.		Лебедев		06.91				

1.436.3-24.3-104

12.5

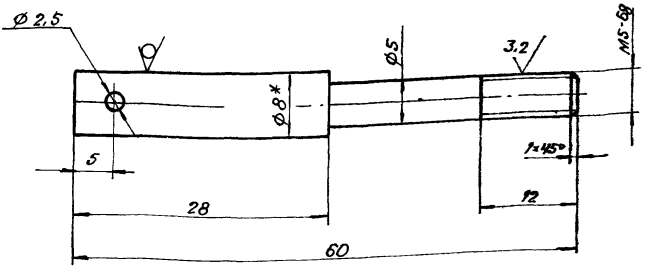

1.* Размер для справок.

2. H14, h14, $\pm \frac{IT14}{2}$.

Изм.	Лист	№ докум.	Подп.	Дата
Разраб.		Губарева		16.04.91
Пров.		Лебедев		16.04.91
Т.контр.		Воронцова		16.04.91
ГКП		Фирсанов		18.04.91
Н.контр.		Ольховская		15.04.91
Утв.		Лебедев		8.04.91

1.436.3-24.3-104

Палец

Лит.	Масса	Масштаб
	0.018	2:1

Лист | Листов 1

Круг В-В ГОСТ 2591-88 / Ст3-1 ГОСТ 535-88

ВНИКТИстальконструкция Челябинский филиал

1.436.3-24.3-105

12,5

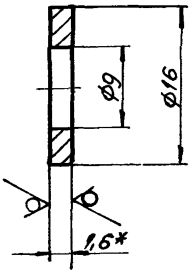

1.* Размер для справок.

2. H14, h14.

Изм.	Лист	№ докум.	Подп.	Дата	1.436.3-24.3-105		
Разраб.		Губарева		2.06.91	Шайба	Лит.	Масса	Масштаб
Пров.		Лебедев		2.06.91			0,002	2:1
Т.контр.		Баронцова		2.06.91		Лист	Листов 1
ГКП		Фараонтов		2.06.91	Лист 2/К 1.6 ГОСТ 19903-74 / ОК360В4 ГОСТ 16523-89	ВНИИМонтажконструкция Челябинский филиал	
Н.контр.		Ильяшевская		2.06.91			
Утв.							

Инв.№ подл. | Подп. и дата | Взам.инв.№ | Инв.№ дубл. | Подп. и дата

1.436.3-24.3-106

12,5

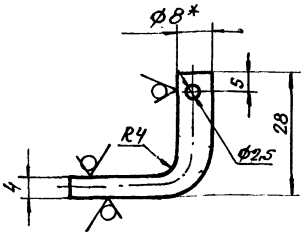

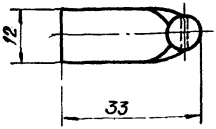

1. * Размер для справок

2. $H14;\ h14;\ \pm\frac{IT14}{2}$.

3. Длина развертки 51мм.

				1.436.3-24.3-106	
Изм.	Лист	№ докум.	Подп.	Дата	Палец
Разраб.		Губарева		11.06.91	
Пров.		Лебедев		12.06.91	
Т.контр.		Воронцова		17.06.91	
ГКП		Фераонтов		13.06.91	
Н.контр.		Ольховская		14.06.91	Круг 10-В ГОСТ 2590-88 / Ст3-1 ГОСТ 535-88
Утв.		Лобарев		17.06.91	ВНИКТИстальконструкция Челябинский филиал

Лит.	Масса	Масштаб
	0,02	1:1
Лист	Листов 61	

1.436.3-24.3-111

12,5 (√)

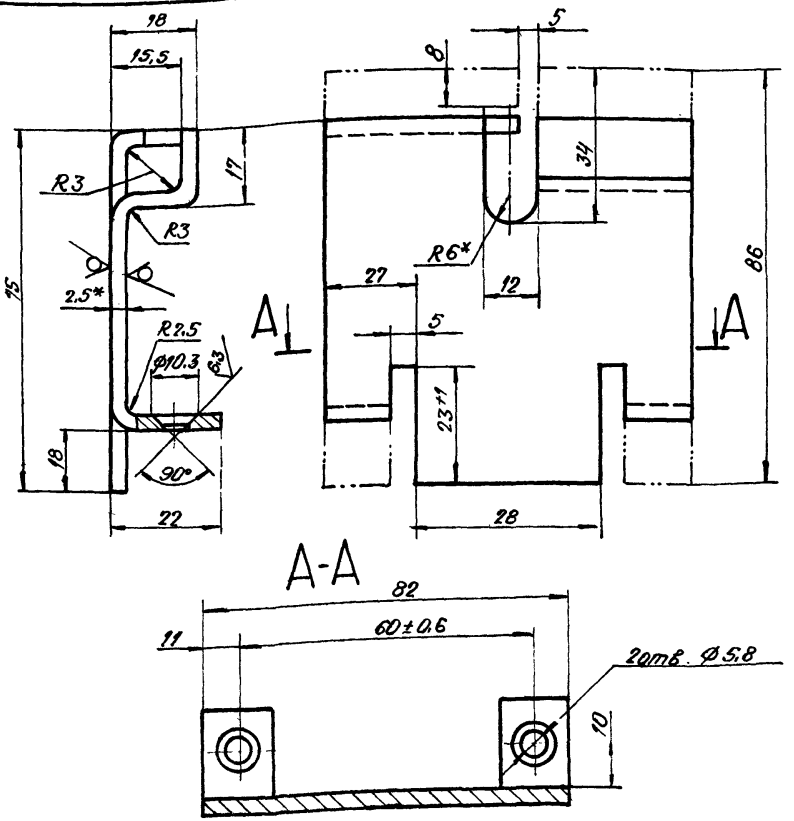

1.* Размеры для справок.

2. H14, h14, $\pm\frac{IT14}{2}$.

					1.436.3-24.3-111			
Изм.	Лист	№ докум.	Подп.	Дата	Корпус	Лит.	Масса	Масштаб
Разраб.		Губарева		11.06.91			0,13	1:1
Пров.		Лебедев		12.06.91				
Т.контр.		Воронцова		12.06.91		Лист	Листов 1	
ГКП		Ферапонтов		13.06.91				
Н.контр.		Ольховская		13.06.91	Лист 2/к 2,5ГОСТ 19903-74 / ОК360В4ГОСТ 165[illegible]	ВНИКТИсталь конструкция Челябинский филиал		
				12.06.91				

Подп. и дата | Инв. № дубл. | Взам. инв. № | Подп. и дата | Инв. № подл.

1.436.3-24.3-111-01

12,5 (√)

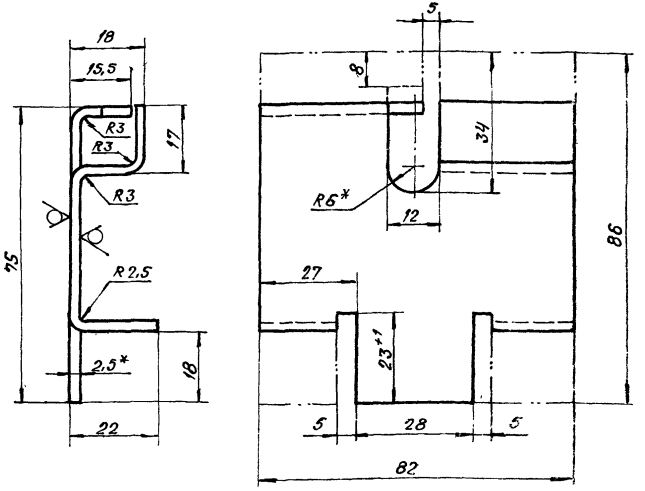

1.* Размеры для справок.

2. H14; h14; $\pm \frac{IT14}{2}$

					1.436.3-24.3-111-01			
					Корпус	Лит.	Масса	Масштаб
							0,13	1:1
						Лист	Листов 1	
Лист	№ докум.	Подп.	Дата					
раб.	Губарева		11.06.91					
ов.	Лебедев		12.06.91					
нтр.	Воронцова		12.06.91					
П	Ферапонтов		13.06.91					
нтр.	Ольховская		12.06.91					
в.	Лебедев							

Лист 2/к 2.5 ГОСТ 19903-74 ОК 36084 ГОСТ 16523-89

ВНИКТИстальконструкция Челябинский филиал

1.436.3-24.3-112

12,5

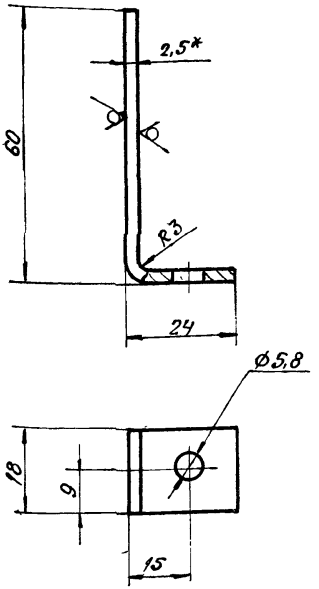

1. * Размер для справок.
2. Длина развертки 80мм.
3. H14, h14, $\pm\frac{IT14}{2}$.

					1.436.3-24.3-112			
Изм.	Лист	№ докум	Подп	Дата	Угольник	Лит.	Масса	Масштаб
Разраб.		Губарева		11.06.91			0,028	1:1
Пров.		Лебедев		11.06.91		Лист	Листов 1	
Т.контр		Воронцова		11.06.91				
ГКП		Ферапонтов		13.06.91	Лист г/к 2,5 ГОСТ 19903-74 / ОК 36084 ГОСТ 16523-89	ВНИКТИстальконструкция Челябинский филиал		
Н.контр.		Ольховская		13.06.91				
Утв.		Лебедев		11.06.91				

Формат	Зона	Поз	Обозначение	Наименование	Кол.	Примечан
				Документация		
А4			1.436.3-24.3-200 СБ	Сборочный чертеж		
				Сборочные единицы		
А4		1	1.436.3-24.3-210	Барабан	1	
				Детали		
А4		2	1.436.3-24.3-201	Кронштейн	1	
		3	-01	Кронштейн	1	
А4		4	1.436.3-24.3-202	Ось	2	
А4		5	1.436.3-24.3-203	Ось	1	
А4		6	1 436.3-24.3-204	Поводок	1	
А4		7	1.436 3-24.3-205	Поводок	1	
А4		8	1.436.3-24.3-206	Кронштейн	1	
				Стандартные изделия		
		11		Винт ВМ5-6g×35.56		
				ГОСТ 17474-80	4	

Изм.	Лист	№ докум.	Подп.	Дата
Разраб.		Губарева		16.04.91
Пров.		Лебедев		16.04.91
ГКП		Фролонтов		18.06.91
Н.контр.		Ольховской		16.04.91
Утв.		Лебедев		18.04.91

1.436.3-24.3-200

Механизм рычажный МР1

Лит	Масса	Масштаб
	1	2

ВНИИКТИстальконструкция
Челябинский филиал

Формат	Зона	Поз	Обозначение	Наименование	Кол.	Примеч
		12		Гайка М10-6Н.6		
				ГОСТ 5915-70	2	
		13		Гайка М5-6Н.6		
				ГОСТ 5916-70	4	
		14		Шайба 5.02 Ст3кп		
				ГОСТ 11371-78	4	
				Шайбы ГОСТ 9649-78		
		15		6.02 Ст3	4	
		16		10.02 Ст3	2	
				Шплинты ГОСТ 397-79		
		18		1,6 × 12	4	
		19		2,5 × 20	2	
		22		Канатик льняной		
				ф6мм ГОСТ 1765-89	5м	

1.436.3-24.3-200 СБ

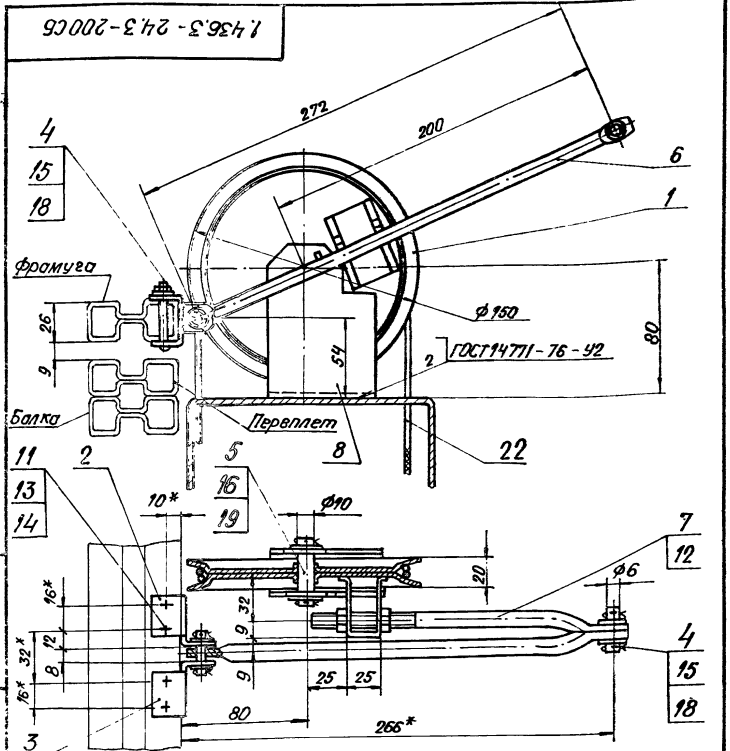

1. Электрод типа Э42 ГОСТ 9467-75.
2. * Размеры для исполнения, остальные для справок.
3. Под винты поз. 11 сверлить отверстия диаметром 5,8 мм.
4. $\pm \frac{IT14}{2}$.

Изм.	Лист	№ докум.	Подп.	Дата
Разраб.		Губарева		12.06.91
Пров.		Лебедев		12.06.91
Т.контр.		Воронцово		12.06.91
Н.КЛ		Феропонтов		13.06.91
Н.контр.		Ольховская		14.06.91
Утв.		Лебедев		12.06.91

Механизм рычажный МР1. Сборочный чертеж

Лит.	Масса	Масштаб
	1,31	1:2,5

Лист | Листов 1

ЭПКТИстальконструкция Челябинский филиал

Формат	Зона	Поз.	Обозначение	Наименование	Кол	Примечан
				Документация		
А4			1.436.3 - 24.3 - 200-01СБ	Сборочный чертеж		
				Сборочные единицы		
А4		1	1.436.3 - 24.3 - 210	Барабан	1	
А4		2	1.436.3 - 24.3 - 220	Кронштейн	1	
				Детали		
А4		3	1.436.3 - 24.3 - 201	Кронштейн	1	
		4	-01	Кронштейн	1	
А4		5	1.436.3 - 24.3 - 202	Ось	2	
А4		6	1.436.3 - 24.3 - 203	Ось	1	
А4		7	1.436.3 - 24.3 - 204	Поводок	1	
А4		8	1.436.3 - 24.3 - 205	Поводок	1	
				Стандартные изделия		
				Винты ГОСТ 17474-80		
		11		ВМ5-6g × 35.56	4	

Подп. и дата | Инв. № дубл. | Взам. инв. № | Подп. и дата | Инв. № подл.

Изм.	Лист	№ докум.	Подп.	Дата
Разраб.		Гибарева	[signature]	16.06.91
Пров.		Лебедев	[signature]	16.06.91
ГКП		Ферапонтов	[signature]	18.06.91
Н.контр.		Ольховская	[signature]	[illegible]
[illegible]		[illegible]	[signature]	[illegible]

1.436.3 - 24.3 - 200 - 01

Механизм рычажный МР 1.1

Лит	Лист	Листов
	1	2

ВНИКТИсталь конструкция Челябинский филиал

Формат	Зона	Поз	Обозначение	Наименование	Кол.	Примечан
		12		BM5-6g × 65.56	2	
		13		Гайка М10-6Н.6		
				ГОСТ 5915-70	2	
		14		Гайка М5-6Н.6		
				ГОСТ 5916-70	6	
		16		Шайба 5.02 Ст3кп		
				ГОСТ 11371-78	6	
				Шайбы ГОСТ 9649-78		
		18		6.02. Ст3	4	
		19		10.02. Ст3	2	
				Шплинты ГОСТ 397-79		
		21		1.6 × 12	4	
		22		2.5 × 20	2	
		25		Канатик льняной		
				ф6мм ГОСТ 1765-89	5м	

1.436.3-24.3-200-01СБ

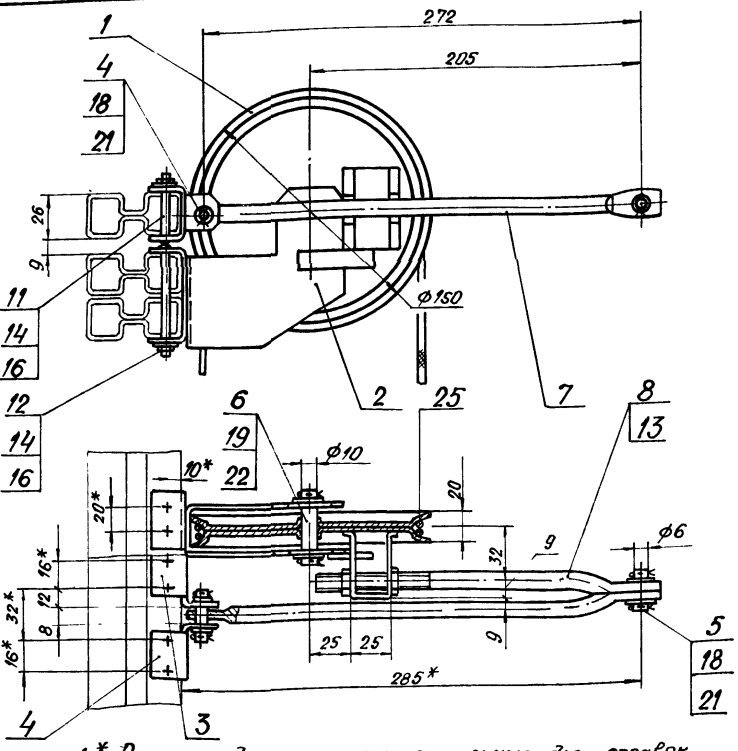

1* Размеры для исполнения, остальные для справок

2 Под винты поз 11 и 12 сверлить отверстия диаметром 5,8 мм

3. $\pm \frac{IT14}{2}$.

Изм	Лист	№ докум.	Подп	Дата
Разраб		Губерева		11.06.91
Пров		Лебедев		11.06.91
Т.контр		Воронцова		11.06.91
ГКП		Фероконтов		18.06.91
Н.контр		Ольховская		18.06.91
Утв		Лебедев		20.06.91

1.436.3-24.3-200-01 СБ

Механизм рычажный МР11. Сборочный чертеж

Лит	Масса	Масштаб
	1,3	1:2,5
Лист	Листов 1	

ВНИКТИстальконструкция Челябинский филиал

Инв. № подл. | Подп. и дата | Взам. инв. № | Инв. № дубл. | Подп. и дата

Формат	Зона	Поз.	Обозначение	Наименование	Кол.	Примеч.
				Документация		
А4			1.436 3 - 24.3 - 200-02СБ	Сборочный чертеж		
				Сборочные единицы		
А4		1	1.436.3 - 24.3 - 210	Барабан	1	
				Детали		
А4		2	1.436.3 - 24.3 - 202	Ось	2	
А4		3	1.436.3 - 24.3 - 203	Ось	1	
А4		4	1.436.3 - 24.3 - 204	Поводок	1	
А4		5	1.436 3 - 24.3 - 205	Поводок	1	
А4		6	1.436.3 - 24.3 - 206	Кронштейн	1	
А4		7	1.436 3 - 24.3 - 207	Кронштейн	2	
				Стандартные изделия		
		10		Гайка М10 - 6Н.6		
				ГОСТ 5915 - 70	2	

Изм.	Лист	№ докум.	Подп.	Дата
Разраб.	Губарева	[illegible]		16.06.91
Пров.	Лебедев	[illegible]		16.06.91
ГИП	Ф[illegible]нтов	[illegible]		18.06.91
Контр.	О[illegible]овская	[illegible]		19.06.91
[illegible]	[illegible]	[illegible]		[illegible]

1.436.3 - 24.3 - 200-02

Механизм рычажный МР1.2

Лит	Лист	Листов
	1	2

ВНИКТИстальконструкция

Челябинский [illegible]

Формат	Зона	Поз.	Обозначение	Наименование	Кол.	Примеч.
				Шайбы ГОСТ 9649-78		
		12		6.02. Ст3	4	
		13		10.02. Ст3	2	
				Шплинты ГОСТ 397-79		
		15		6,6 х 12	4	
		16		2,5 х 20	2	
		18		Канатик льняной		
				ф 6мм ГОСТ 1765-89	5м	

Инв. № подл. | Подп. и дата | Взам. инв. № | Инв. № дубл. | Подп. и дата

1436.3-24.3-200-02СБ

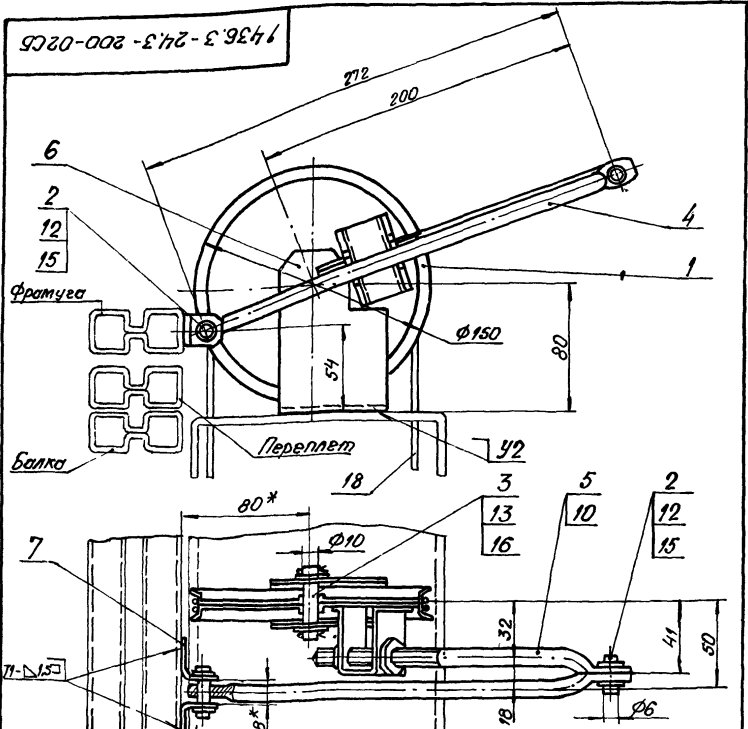

1 Электрод типа Э42 ГОСТ 9467-75.

2 Сварные швы по ГОСТ 14771-76

3.* Размеры для исполнения, остальные для справок.

4. Н14, $\pm \frac{IT14}{2}$

Изм	Лист	№ докум	Подп	Дата
Разраб.		Губарева		11.06.91
Пров.		Лебедев		12.06.91
Т.контр		Воронцова		12.06.91
ГКП		Ферапонтов		13.06.91
Н.контр.		Ольховская		13.06.91
Утв.		Лебедев		13.06.91

1.436.3-24.3-200-02 СБ

Механизм рычажный МР 1.2. Сборочный чертеж

Лит	Масса	Масштаб
	1,3	1:2,5

Лист | Листов 1

ВНИКТИстальконструкция Челябинский филиал

Формат	Зона	Поз.	Обозначение	Наименование	Кол.	Примеч.
				Документация		
А4			1.436.3-24.3-200-03СБ	Сборочный чертеж		
				Сборочные единицы		
А4		1	1.436 3-24.3-210	Барабан	1	
				Детали		
А4		2	1.436.3-24.3-202	Ось	2	
А4		3	1.436.3-24.3-203	Ось	1	
А4		4	1.436 3-24.3-204	Поводок	1	
А4		5	1.436 3-24.3-205	Поводок	1	
А4		6	1.436.3-24 3-207	Кронштейн	2	
А4		7	1.436.3-24.3-221	Кронштейн	1	
Б4		8	1.436.3-24.3-223	Упор		
				Лист 2/к 2.5ГОСТ 19903-74 ОК36084ГОСТ 16523-89		
				15h14 × 25h14	1	

Изм	Лист	№ докум.	Подп.	Дата
Разраб.		Губарева		16.06.91
Пров.		Лебедев		16.06.91
ГКП		Ферапонтов		18.06.91
Н.контр.		Ольховская		19.06.91
[illegible]		Лебедев		18.06.91

1.436.3-24.3-200-03

Механизм рычажный МР1.3

Лит	Лист	Листов
	1	2

ВНИКТИ сталь конструкция Челябинский филиал

Зона	Поз.	Обозначение	Наименование	Кол.	Примеч.
			Стандартные изделия		
	10		Гайка М10-6Н.6		
			ГОСТ 5915-70	2	
			Шайбы ГОСТ 9649-72		
	12		6.02. Ст3	4	
	13		10.02. Ст3	2	
			Шплинты ГОСТ 397-79		
	15		1,6 х12	4	
	16		2,5 х20	2	
	18		Канатик льняной		
			ф6мм ГОСТ 1785-89	5м	

1.436.3-24.3-200-03СБ

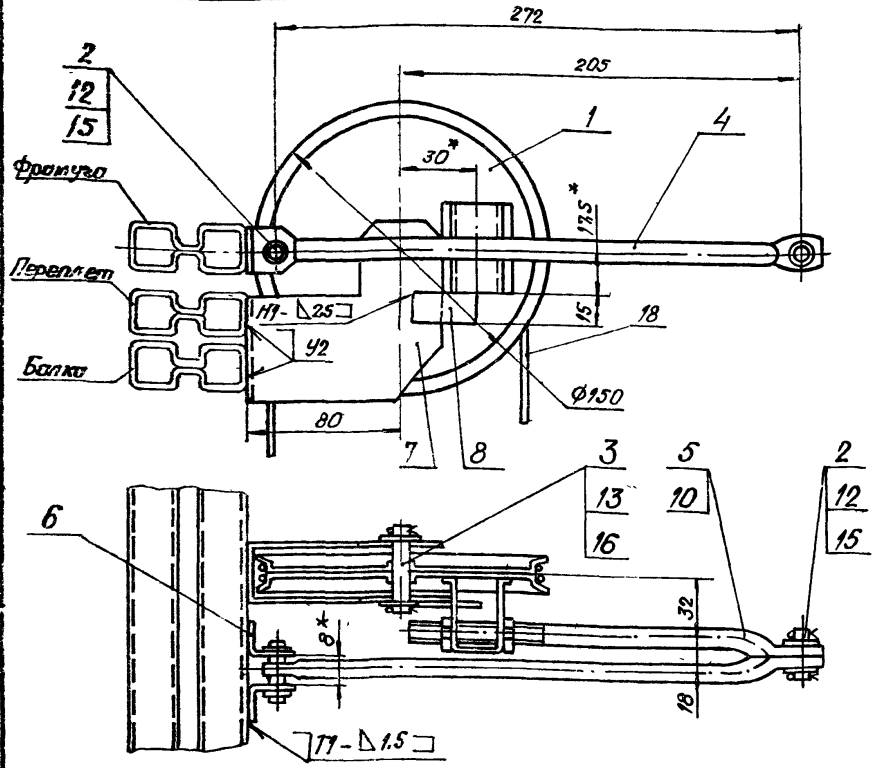

1. Электрод типа Э42 ГОСТ 9467-75

2. Сварные швы по ГОСТ 14771-76.

3.* Размеры для исполнения, остальные для справок

4. Н14;

					1.436.3-24.3-200-03СБ			
Изм.	Лист	№ докум.	Подп.	Дата	Механизм рычажный МР1.3. Сборочный чертеж	Лит	Масса	Масштаб
Разраб.		Губарева		11.06.91			1,28	
Пров.		Лебедев		11.06.91		Лист		
Т.контр.		Воронцова		12.06.91				
ГКП		Фарапонтов		13.06.91		ВНИКТИстальконс. Челябинск.		
Н.контр.		Быховская		13.06.91				
Утв.		Лебедев		14.06.91				

Формат	Зона	Поз.	Обозначение	Наименование	Кол	Примеч
				Документация		
А4			1 436 3 - 24.3 = 210 СБ	Сборочный чертеж		
				Детали		
А4		1	1.436.3 - 24.3 - 211	Чашка	2	
А4		2	1.436.3 - 24.3 - 212	Кронштейн	1	

Изм.	Лист	№ докум.	Подп.	Дата
Разраб.		Губарева	[illegible]	16.06.91
Пров.		Лебедев	[illegible]	16.06.91
ГКП		Ферапонтов	[illegible]	18.06.91
Н.контр.		Ольховская	[illegible]	[illegible]
Утв.		Лебедев	[illegible]	18.06.91

1.436.3 - 24.3 - 210

Барабан

Лит	Лист	Листов
		1

ВНИКТИ сталь конструкция
Челябинский филиал

1.436.3-24.3-210 СБ

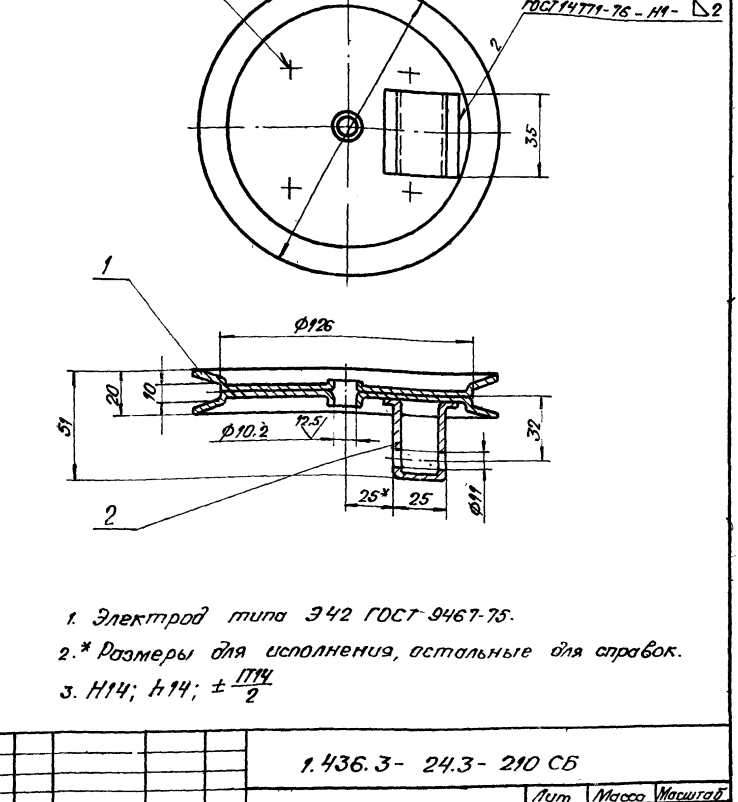

1. Электрод типа Э42 ГОСТ 9467-75.

2.* Размеры для исполнения, остальные для справок.

3. Н14; h14; $\pm \frac{П14}{2}$

Изм	Лист	№ докум.	Подп	Дата
Разраб		Губарева		11.06.91
Пров		Лебедев		2.06.91
Т.контр.		Воронцова		12.06.91
ГКП		Ферапонтов		13.06.91
Н.контр		Ольховская		2.06.91
		Лебедев		13.06.91

1.436.3-24.3-210 СБ

Барабан.
Сборочный чертеж

Лит	Масса	Масштаб
	0,6	1:2

Лист - Листов 1

ВНИКТИ сталь конструкция
Челябинский филиал

Подп. и дата | Взам. инв. № | Инв. № дубл. | Подп. и дата | Инв. № подл.

Формат	Зона	Поз.	Обозначение	Наименование	Кол.	Примеч.
				Документация		
А4			1.436 3-24 3-220	Сборочный чертеж		
				Детали		
А4		1	1.436.3-24.3-221	Кронштейн	1	
А4		2	1.436.3-24.3-222	Скоба	1	
Б4		3	1.436.3-24.3-223	Упор		
				Лист 2/К 2.5 ГОСТ 19903-74 / ОК360В4 ГОСТ 16523-89		
				15 h 14 × 25 h 11	1	

Изм.	Лист	№ докум.	Подп.	Дата
Разраб.		Губарева		16.06.91
Пров.		Лебедев		16.06.91
Т. контр.		Ферапонтов		18.06.91
Н. контр.		Ольховская		18.06.91
ГИП				

1.436 3-24 3-220

Кронштейн

Лит.	Лист	Листов
		1

ВНИИТИстальконструкция
Челябинский филиал

1.436.3-24.3-220 СБ

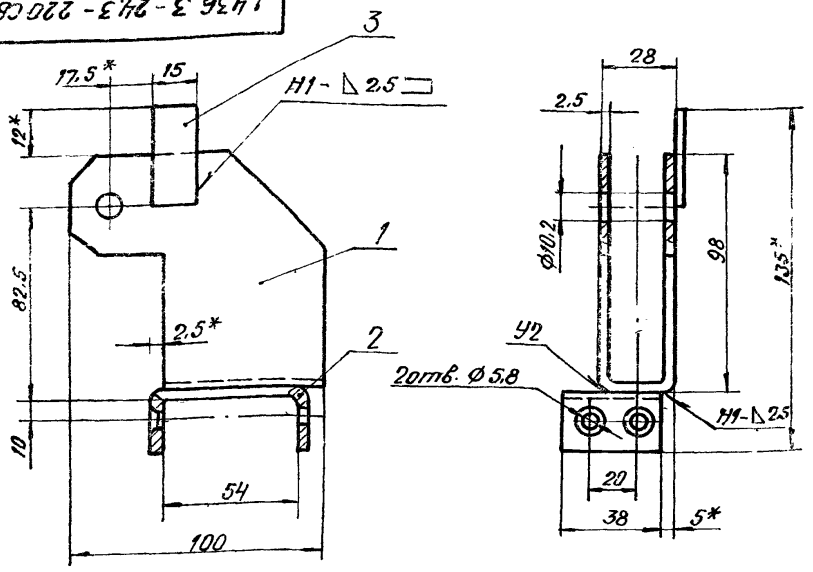

1. Электрод типа Э42 ГОСТ 9467-75.

2. Сварные швы по ГОСТ 14771-76.

3* Размеры для исполнения, остальные для справок.

4. H14; h14; $\pm\frac{IT14}{2}$.

5. Шероховатость поверхностей деталей БЧ: обработанных – $\overset{25}{\vee}$, остальных – $\overset{\vee}{\vee}$

					1.436.3 - 24.3 - 220 СБ			
Изм.	Лист	№ докум.	Подп.	Дата	Кронштейн. Сборочный чертеж	Лит	Масса	Масштаб
Разраб.		Губарева		16.06.91			0,26	1:2
Пров.		Лебедев		16.06.91		Лист	Листов 1	
Т.контр.		Воронцова		18.06.91				
ГКП		Ферапонтов		18.06.91	Лист г/к 2,5 ГОСТ 19903-74 / ОК 360 В4 ГОСТ 16523-89	ВНИКТИстальконструкция Челябинский [illegible]		
Н.контр.		Плыховская		18.06.91				
Утв.		Лебедев		[illegible]				

1. 436. 3- 24.3-201 - изображено

1. 436. 3 - 24.3 - 201- 01 - зеркальное отражение

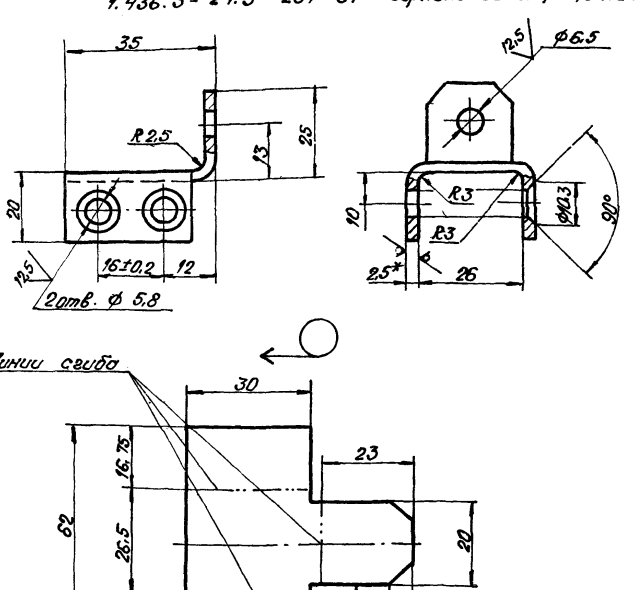

1.* Размер для справок.

2. H14; h14; $\pm\frac{IT14}{2}$

					1.436.3 - 24.3 - 201			
Изм.	Лист	№ докум.	Подп.	Дата	Кронштейн	Лит.	Масса	Масштаб
Разраб.		Губарева		1.04.91			0,04	1:1
Пров.		Лебедев		11.04.91		Лист	Листов 1	
Т.контр.		Воронцова		12.04.91				
ГКП		Фераконтов		12.04.91				
Н.контр.		Ольховская		12.04.91	Лист 2/к 2.5 ГОСТ 19903-74 ОК 360 84 ГОСТ 16523-89	ВНИКТИстальконструкция Челябинский филиал		
Утв.		Лебедев		12.04.91				

1.436.3-24.3-202

125 √(√)

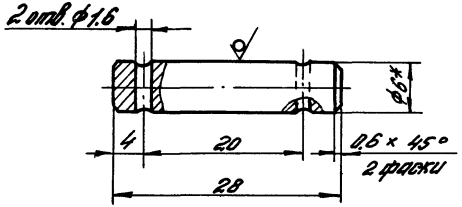

1.* Размер для справок

2. H14, h14, ± $\frac{IT14}{2}$

					1.436.3 - 24.3 - 202			
Изм.	Лист	N докум.	Подп.	Дата	Ось	Лит.	Масса	Масшт.
Разраб.		Губарева		11.06.91			0,06	2:1
Пров.		Лебедев		12.06.91		Лист	Листов 1	
Т.контр.		Воронцова		12.06.91				
ГКП		Фрейтенгер		12.06.91	Круг 6-8 ГОСТ 2590-88	Инжиниторгсталькомстрикция		
Н.контр.		Ольховский		13.06.91	Ст3-1 ГОСТ 535-88	Челябинский филиал		
Утв.		Лебедев		19.06.91				

1.436.3-24.3-203

12.5

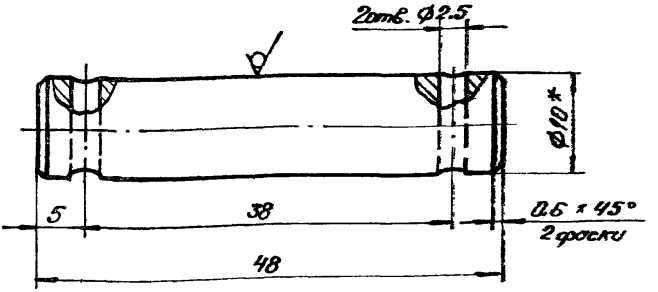

1.* Размер для справок.

2. Неуказанные предельные отклонения размеров: H14, h14, $\pm \frac{IT14}{2}$.

					1.436.3-24.3-203			
Изм	Лист	№ докум.	Подп.	Дата	Ось	Лит.	Масса	Масштаб
Разраб.		Губарева		11.06.91			0.03	2:1
Пров.		Лебедев		12.06.91		Лист	Листов 1	
Т.контр.		Воронцова		12.06.91				
ГКП		Ферапонтов		12.06.91	Круг 10-В ГОСТ 2590-88 / Ст3-1 ГОСТ 535-88	ВНИИКТИ Металлоконструкция Челябинский филиал		
Н.контр.		Ольховская		...91				
Утв.		Лебедев		12.06.91				

1.436.3-24.3-204

12,5 (√)

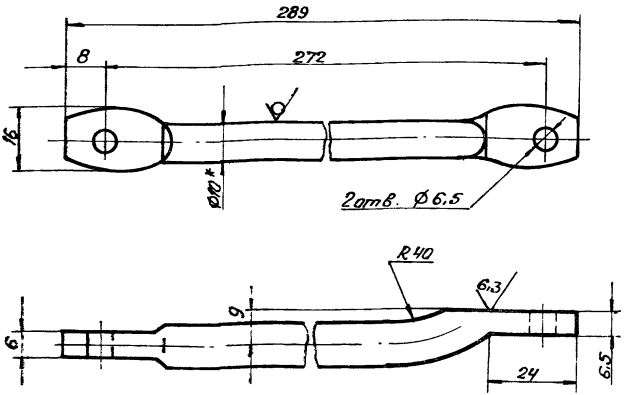

1.* Размер для справок.

2. H14; h14; $\pm\frac{IT14}{2}$.

					1.436.3-24.3-204			
Изм.	Лист	№ докум.	Подп.	Дата	Поводок	Лит.	Масса	Масштаб
Разраб.		Губарева		9.04.91			0,18	1:1
Пров.		Лебедев		9.04.91				
Т.контр.		Воронцова		12.04.91		Лист	Листов 1	
ГКП		Ферапонтов		13.04.91	Круг 10-В ГОСТ 2590-88 / Ст3-1 ГОСТ 535-88	ВНИКТИ Металлоконструкция Челябинский филиал		
Н.контр.		Плеховская		15.04.91				
Утв.		Лебедев		6.04.91				

Инв. № подл. | Подп. | Дата | Взам. инв. № | Инв. № дубл. | Подп. и дата

1.436.3-243-205

$\sqrt{}$ 12.5 ($\sqrt{}$)

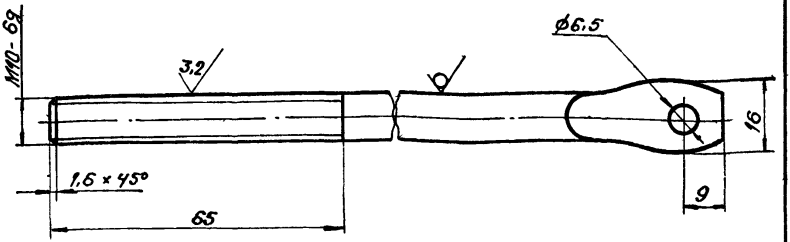

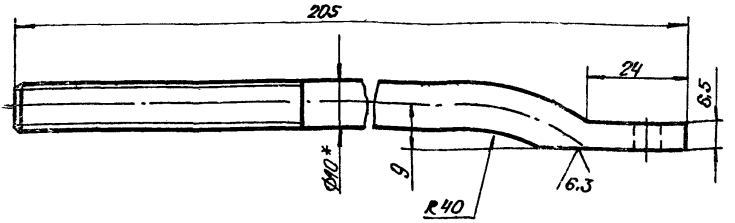

1.* Размер для справок.

2. H14; h14; $\pm \frac{IT14}{2}$.

				1.436.3-243-205	
Изм.	Лист	№ докум.	Подп.	Дата	
Разраб.		Губарева		11.06.91	Поводок
Пров.		Лебедев		12.06.91	
Т.контр.		Вранцова		12.06.91	
ГИП		Фералонтов		13.06.91	
Н.контр.		Ольховская		14.06.91	
Утв.		Лебедев		15.06.91	

Лит	Масса	Масштаб
	0,12	1:1
Лист	Листов 1	

Круг $\frac{10\text{-}В\ ГОСТ\ 2590\text{-}88}{Ст3\text{-}1\ ГОСТ\ 535\text{-}88}$

ВНИИСтальконструкция
Челябинский филиал

1.436.3 - 24.3 - 206

12,5

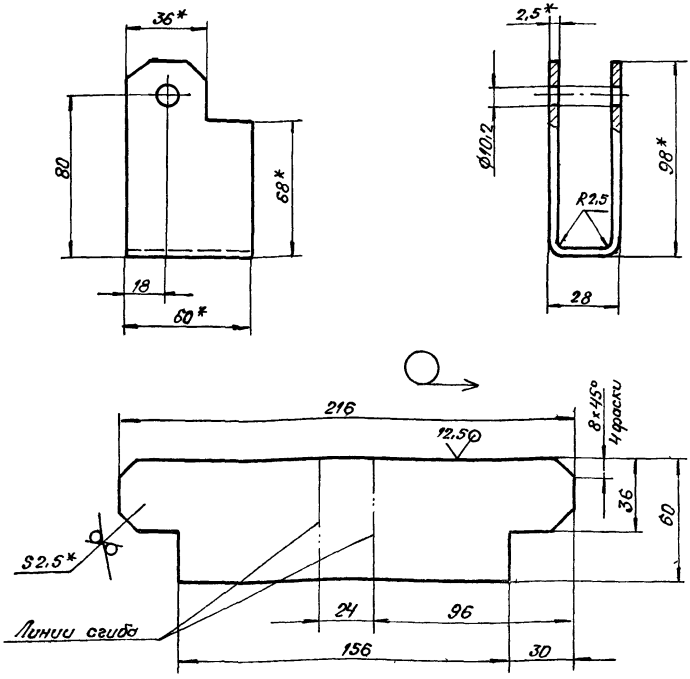

1.* Размер для справок.

2. H14; h14; ± $\frac{IT14}{2}$.

Изм.	Лист	№ докум.	Подп.	Дата
Разраб		Губарева		16.06.91
Пров		Лебедев		
Т.контр.		Воронцова		
ГКП		Ферапонтов		18.06.91
Н.контр		Ольховская		
Утв.				

1.436.3 - 24.3 - 206

Кронштейн

Лит.	Масса	Масштаб
	0,21	1:2

Лист | Листов 1

Лист 2/К 2,5 ГОСТ 19903-74 / ОК 36084 ГОСТ 16523-89

ВНИ... ...альконструкция Челябинский филиал

Инв. № подл. | Подп. и дата | Взам. инв. № | Инв. № дубл. | Подп. и дата

1.436.3-24.3-207

12,5 (√)

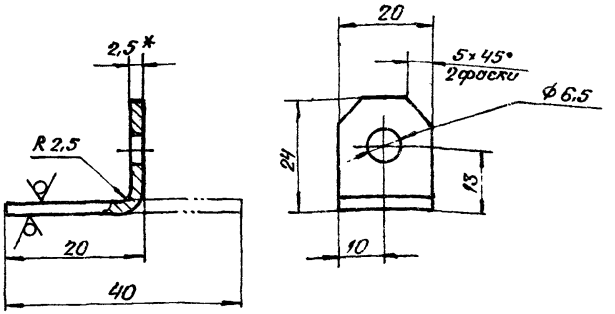

1.* Размер для справок.

2. H14; h14, $\pm \frac{IT14}{2}$

					1.436.3 - 24.3 - 207			
Изм.	Лист	№ докум	Подп.	Дата	Кронштейн	Лит.	Масса	Масштаб
Разраб.		Губарева		11.06.91			0,015	1:1
Пров.		Лебедев		12.06.91		Лист	Листов 1	
Контр.		Воронцова		12.06.91				
Н.П.		Ферапонтов		13.06.91	Лист г/к 2.5 ГОСТ 19903-74 / ОК36 ОВ4 ГОСТ 16523-89	ВНИКТИстальконструкция Челябинский филиал		
Контр.		Ольховская		13.06.91				
Утв.		Лебедев		13.06.91				

1.436.3-24.3-211

12.5

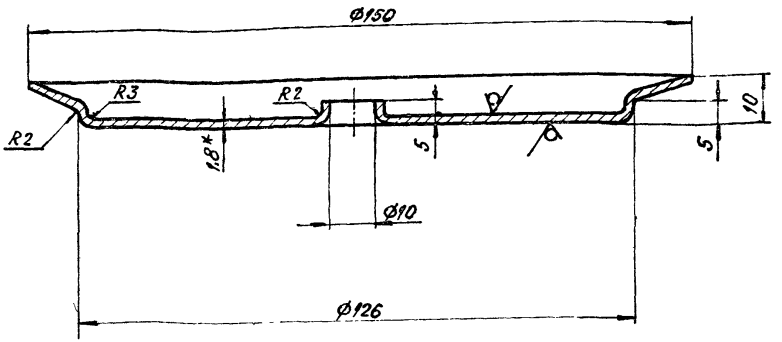

1.* Размер для справок.

2. $H14,\ h14,\ \pm\frac{IT14}{2}$

					1.436.3-24.3-211			
Изм	Лист	№ докум	Подп	Дата	Чашка	Лит.	Масса	Масштаб
Разраб		Губарева		11.06.91			0,26	1:1
Пров		Лебедев		12.06.91		Лист	Листов 1	
Т.контр		Воронцова		12.06.91				
ГКП		Ферапонтов		13.06.91	Лист Г/К 1,8 ГОСТ 19903-74 / ОК 360 В 4 ГОСТ 16523-89	ВНИКТИстальконструкция Челябинский филиал		
Н.контр.		Ольховская		13.06.91				
Утв		Лебедев		13.06.91				

12.5

1.* Размер для справок

2. Длина развертки 105 мм.

3. $H14$; $h14$; $\pm \frac{IT14}{2}$.

					1.436.3-24.3-212		
Изм.	Лист	№ докум.	Подп.	Дата	Кронштейн	Лит.	Масса	Масштаб
Разраб.		Зубарева		11.91			0,08	1:1
Пров.		Лебедев		12.91		Лист	Листов 1
Т.контр.		Воронцова		12.91			
ГКП		Ферапонтов		12.91	Лист г/к 2.5 ГОСТ 19903-74 ОК 360 84 ГОСТ 16523-89	ВНИКТИстальконструкция Челябинский филиал	
Н.контр.		Ольховская		12.91			
Утв.		Лебедев		12.91			

1.436.3-24.3-221

12,5

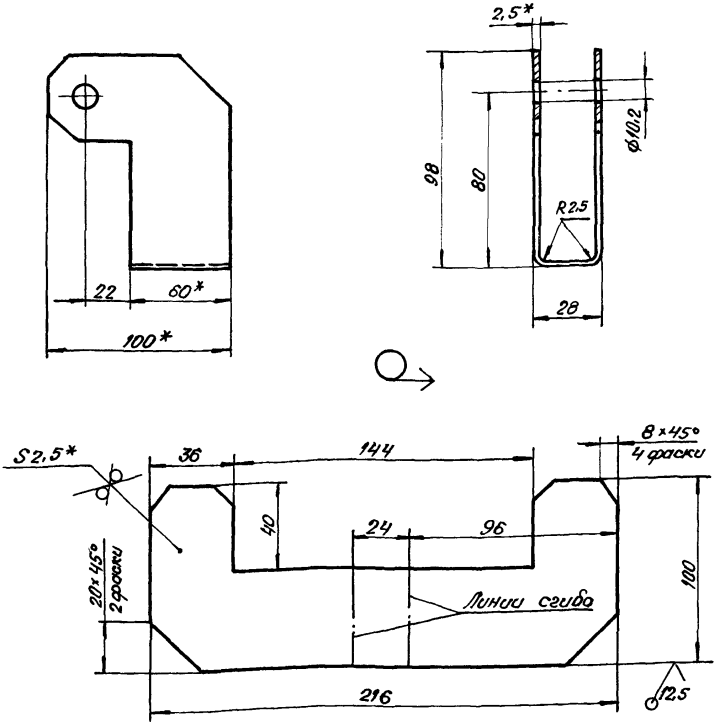

1.* Размеры для справок.

2. H14, h14, $\pm \frac{IT14}{2}$.

Изм.	Лист	№ докум.	Подп.	Дата
Разраб.		Губарева		11.06.91
Пров.		Лебедев		11.06.91
Т.контр.		Воронцова		12.06.91
ГКП		Ферапонтов		13.06.91
Н.контр.		Ольховская		13.06.91
Утв.		Лебедев		13.06.91

1.436.3-24.3-221

Кронштейн

Лит.	Масса	Масштаб
	0,24	1:2

Лист | Листов 1

Лист 2 | 2,5 ГОСТ 19903-74 / К ПК360 В4 ГОСТ 16523-89

В.НИКТИ Металлоконструкция Челябинский филиал

1.436.3-24.3-222

12.5

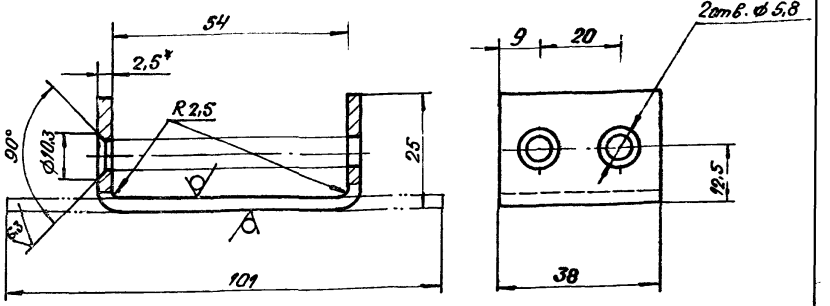

1.* Размер для справок.

2. $H14;\ h14;\ \pm\frac{IT14}{2}$.

Изм.	Лист	№ докум.	Подп.	Дата
Разраб.		Губарева		4.06.91
Пров.		Лебедев		4.06.91
Н.контр.		Воронцова		11.06.91
ГИП		Серапионтов		13.06.91
Н.контр.		Ольховская		13.06.91
Утв.		Лебедев		5.06.91

1.436.3-24.3-222

Скоба

Лит.	Масса	Масштаб
	0,07	1:1
Лист	Листов 1	

Лист 2/К 2.5 ГОСТ 19903-74
ОК 360 В 4 ГОСТ 16523-89

ВНИИМеталлоконструкция
Челябинский филиал

Формат	Зона	Поз	Обозначение	Наименование	Кол.	Примечан
				Документация		
А4			1.436.3 - 24.3 - 300 СБ	Сборочный чертеж		
				Сборочные единицы		
А4		1	1.436.3 - 24.3 - 310	Барабан	1	
А4		2	1.436.3 - 24.3 - 320	Направляющая	1	
				Детали		
А4		5	1.436.3 - 24.3 - 301	Кронштейн	1	
		6	-01	Кронштейн	1	
А4		7	1.436.3 - 24.3 - 302	Рычаг	1	
				Стандартные изделия		
		11		Винт ВМ5 - 6g × 35.56		
				ГОСТ 17474-80	6	

1.436 3 - 24.3 - 300

Изм.	Лист	№ докум	Подп.	Дата
Разраб		Губарева		16.05.91
Пров		Лебедев		17.05.91
ГКП		Федоронтов		18.06.91
Н.контр		Ольховская		19.06.91
Утв		Лебедев		19.06.91

Механизм рычажный МР2

Лит	Лист	Листов
	1	7

ВНИКТИсталь конструкция
Челябинский филиал

Формат	Зона	Поз	Обозначение	Наименование	Кол.	Примеч
		13		Гайка М5-6Н.6		
				ГОСТ 5916-70	6	
		15		Шайба 5.02 Ст3кп		
				ГОСТ 11371-78	6	
		17		Шайба 10.02 Ст3		
				ГОСТ 9649-78	1	
		19		Шплинт 2,5 х 20		
				ГОСТ 397-79	1	
		21		Канатик льняной		
				ф6мм ГОСТ 1765-89	5м	

1.436.3-24.3-300 СБ

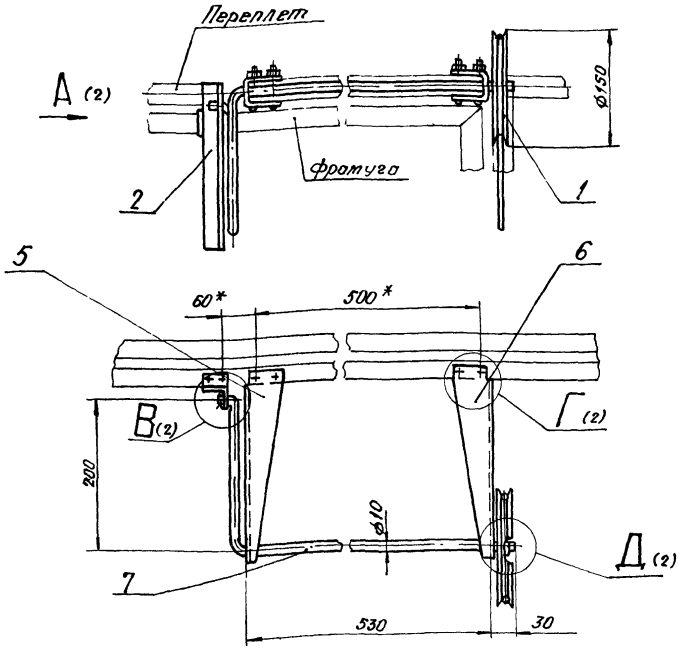

1. Электрод типа Э42 ГОСТ 9467-75

2* Размеры для исполнения, остальные для справок

3 Под винты поз. 11 сверлить отверстия диаметром 5,8 мм

$4 \pm \frac{1T14}{2}$

Изм	Лист	№ докум	Подп	Дата
Разраб		Губарева		06.91
Пров		Лебедев		06.91
Т.контр		Воронцова		12.06.91
ГКП		Ферапонтов		13.06.91
Н.контр		Ольховская		10.06.91
Утв		Лебедев		2.06.91

1 436.3-24.3-300 СБ

Механизм рычажный МР 2. Сборочный чертеж

Лит	Масса	Масштаб
	2,33	1 5

Лист 1 | Листов 2

ВНИКТИ Итальконструкция Челябинский филиал

Подп и дата | Взам. инв. № | Инв № дубл. | Подп и дата | Инв № подл

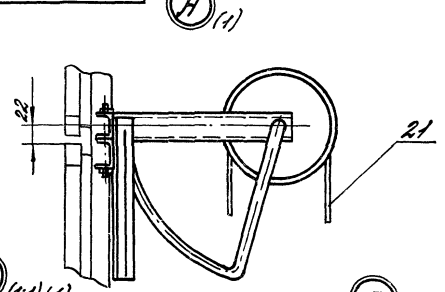
А (1)
22
21

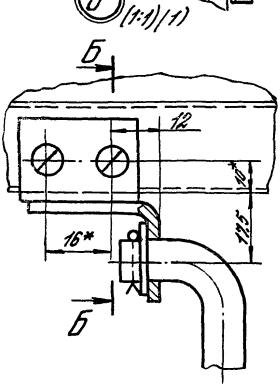
В (1:1)(1)
Б
12
10*
16*
11,5
Б

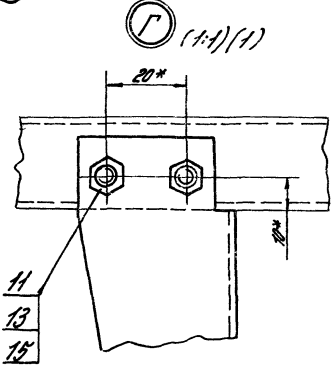
Г (1:1)(1)
20*
10*
11
13
15

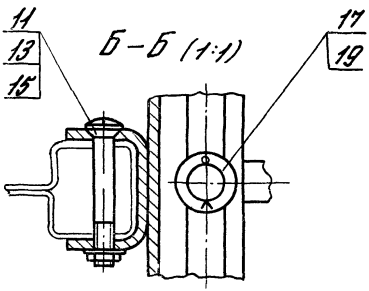
11
13
15
Б – Б (1:1)
17
19

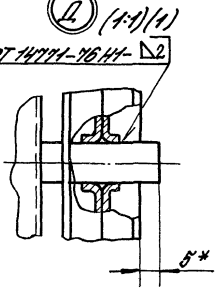
Д (1:1)(1)
ГОСТ 14771-76 Н4 - Д2
5*

Формат	Зона	Поз	Обозначение	Наименование	Кол.	Примеч.
				Документация		
А4			1.436 3- 24.3 -300-01 СБ	сборочный чертеж		
				Сборочные единицы		
А4		1	1 436.3- 24.3- 310	Барабан	1	
				Детали		
А4		3	1.436.3 - 24.3-302	Рычаг	1	
А4		4	1.436 3- 24 3- 305	Угольник	1	
А4		5	1.436.3 - 24.3-307	Кронштейн	1	
		6	- 01	Кронштейн	1	
				Стандартные изделия		
		9		Шайба 10.02 Ст3		
				ГОСТ 9649-78	1	
		10		Шплинт 2,5×20		
				ГОСТ 397-79	1	
		11		Канатик льняной		
				ф6мм ГОСТ 1765-89	5м	

Подп. и дата | Инв. № дубл. | Взам. инв. № | Подп. и дата | Инв. № подл.

Изм.	Лист	№ докум	Подп	Дата
Разраб		Губарева	[signature]	16.06.91
Пров.		Лебедев	[signature]	16.06.91
ГКП		Ферапонтов	[signature]	18.06.91
Н.контр		Ольховская	[signature]	19.06.91
Утв				

1 436 3 - 24.3 - 300 - 01

Механизм рычажный МР2.1

Лит.	Лист	Листов
		1

ВНИКТИстальконструкция Челябинский [illegible]

1.436.3-24.3-300-01СБ

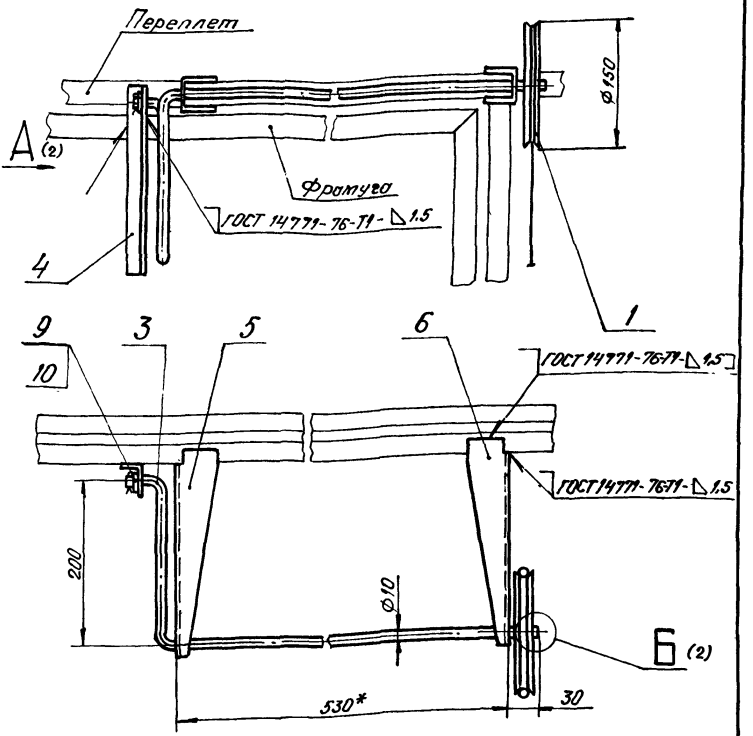

1. Электрод типа Э42 ГОСТ 9467-75.
2. * Размеры для исполнения, остальные для справок.
3. $h14; \pm \frac{IT14}{2}$

Изм.	Лист	N докум.	Подп.	Дата
Разраб.	Губарева			4.06.91
Пров.	Лебедев			4.06.91
Т.контр.	Воронцова			4.06.91
ГКП	Ферапонтов			13.06.91
Н.контр.	Ольховская			
Утв.	Лебедев			

1.436.3-24.3-300-01СБ

Механизм рычажный МР 2.1. Сборочный чертеж

Лит.	Масса	Масштаб
	2.27	1:5
Лист 1	Листов 2	

ВНИКТИстальконструкция Челябинский филиал

А (1:4)(1)

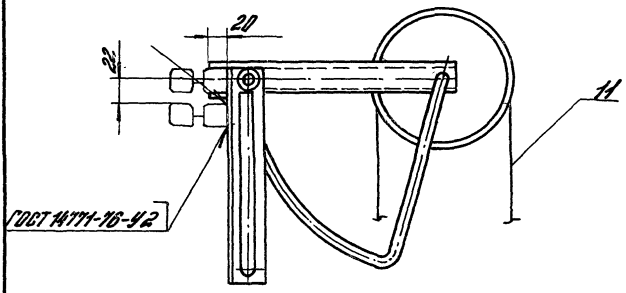

Б (1:1)(1)

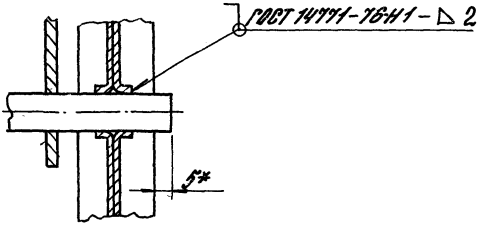

Зона	Поз.	Обозначение	Наименование	Кол.	Примеч
			Документация		
		1.436 3-24.3-310 СБ	Сборочный чертеж		
			Детали		
	1	1436 3-24 3-291	Чашка	2	

Изм.	Лист	№ докум.	Подп.	Дата
Разраб.		Губарева		16.06.91
Пров.		Лебедев		16.06.91
Т.контр.		Фералонтов		18.06.91
Н.контр.		Ольховатая		18.06.91
Утв.		Лебедев		18.06.91

1.436.3-24.3-310

Барабан

Лит.	Масса	Масштаб
		1

ВНИИТИстальконструкция
Челябинский филиал

1.436.3-24.3-310 СБ

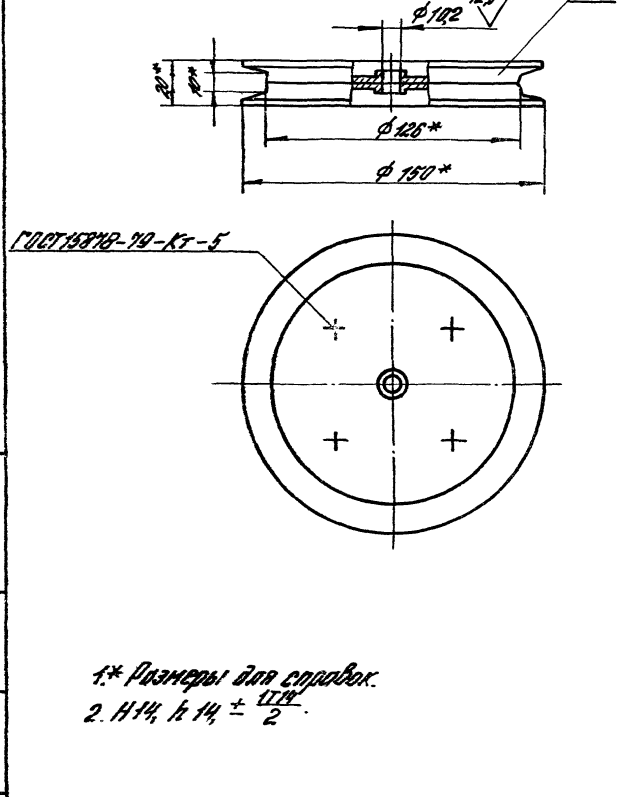

1.* Размеры для справок.

2. H14, h14, $\pm \frac{IT14}{2}$.

					1.436.3-24.3-310 СБ			
Изм.	Лист	№ докум.	Подп.	Дата	Барабан Сборочный чертеж	Лит.	Масса	Масштаб
Разраб.		Губарева		11.06.91			0,53	1:2
Пров.		Лебедев		12.06.91		Лист	Листов 1	
Т.контр.		Воронцова		12.06.91		ВНИКТИстальконструкция		
ГКП		Фомичев		12.06.91				
Н.контр.		Ольховская		13.06.91				
Утв.		Лебедев		13.06.91				

Инв. № подл. | Подп. и дата | Взам. инв. № | Инв. № дубл. | Подп. и дата

Формат	Зона	Поз	Обозначение	Наименование	Кол.	Примеч.
				Документация		
А4			1.436.3-24.3-320 СБ	Сборочный чертеж		
				Детали		
А4		1	1.436.3-24.3-305	Угольник	1	
А4		2	1.436.3-24.3-306	Скоба	1	

Изм	Лист	№ докум.	Подп.	Дата
Разраб		Губарева		18.06.91
Пров		Лебедев		18.06.91
ГКП		Фералонтов		18.06.91
Н.контр.		Ольховская		18.06.91
Утв.		Лебедев		

1.436.3-24.3-320

Направляющая

Лит	Лист	Листов
		1

ВНИИКТИстальконструкция
Челябинский филиал

1.436.3-24.3-320СБ

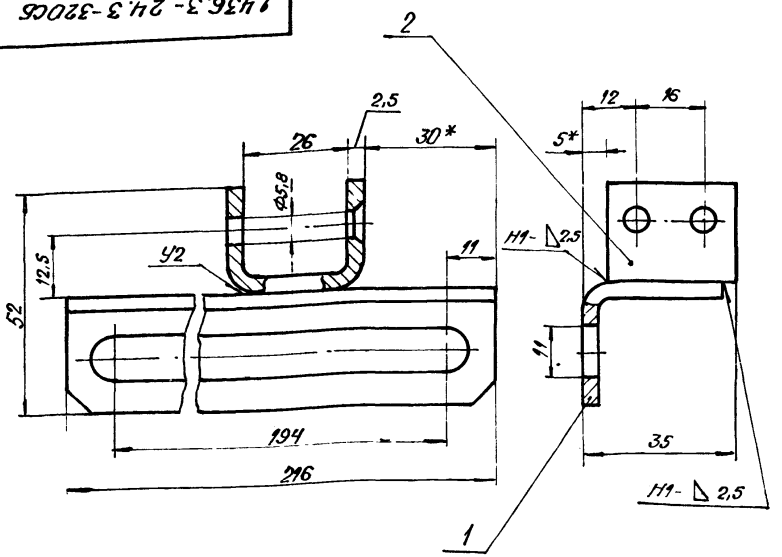

1. Электрод типа Э42 ГОСТ 9467-75
2. Сварные швы по ГОСТ 14771-76.
3. * Размеры для исполнения, остальные для справок
4. $\pm \frac{IT14}{2}$.

Изм	Лист	№ докум	Подп	Дата
Разраб		Губарева		11.06.91
Пров		Лебедев		12.06.91
Т.контр		Воронцова		17.10.91
ГИП		Ферапонтов		12.06.91
Н.контр		Ольховская		11.06.91

1.436.3-24.3-320СБ

Направляющая.

Сборочный чертеж

Лит	Масса	Масштаб
	0,26	1:1
Лист	Листов 1	

ВНИКТИстальконструкция
Челябинский филиал

1.436.3 - 24.3 - 301

1.436.3 - 24.3 - 301 - изображено

1.436.3 - 24.3 - 301 - 01 - зеркальное отражение

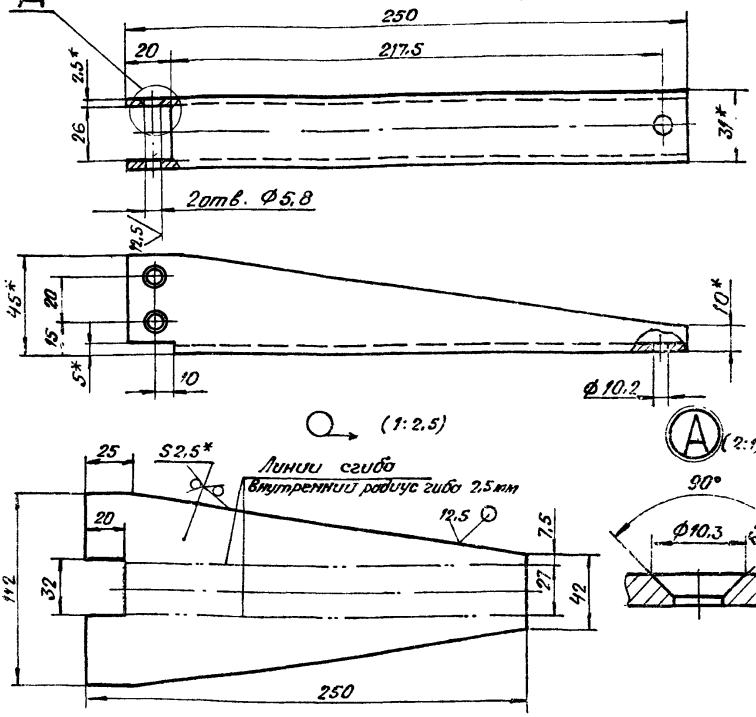

1. * Размеры для справок.

2. H14; h14; ± $\frac{IT14}{2}$

				1.436.3 - 24.3 - 301			
Лист	№ докум.	Подп.	Дата	Кронштейн	Лит.	Масса	Масштаб
Разраб.	Губарева		16.06.91			0,37	1:2
Пов.	Лебедев		16.06.91				
Контр.	Во[illegible]цова		16.06.91		Лист	Листов 1	
Гл.	Ф[illegible]нтов		18.06.91				
Контр.	Ол[illegible]ая		[illegible]	Лист г/к 2,5 ГОСТ 19903 - 74 / ОК 360 В 4 ГОСТ 16523 - 89	ВНИКТИ Металлоконструкция Челябинский филиал		

1.436.3-24.3-302

12,5 √(√)

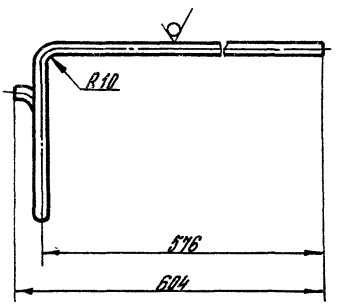

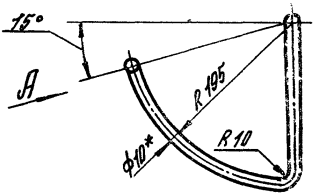

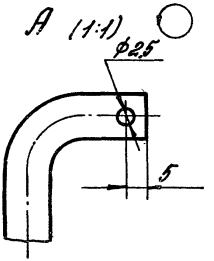

1.* Размер для справок
2. Длина развертки 1045 мм.
3. Н14, h14, $\pm \frac{IT14}{2}$

					1.436.3-24.3-302			
Изм.	Лист	№ докум.	Подп.	Дата	Рычаг	Лит.	Масса	Масштаб
Разраб.		Губарева		11.06.91			0,6	1:5
Пров.		Лебедев		12.06.91		Лист	Листов	
Т.контр.		Воронцова		12.06.91				
ГКП		Федапонтов		13.06.91	Круг 10-8 ГОСТ 2590-88 / Ст3-1 ГОСТ 535-88	ВНИКТИ стальконструкция Челябинский филиал		
Н.контр.		Сыховская		13.06.91				
Утв.		Лебедев		12.06.91				

1.436.3-24.3-305

12,5

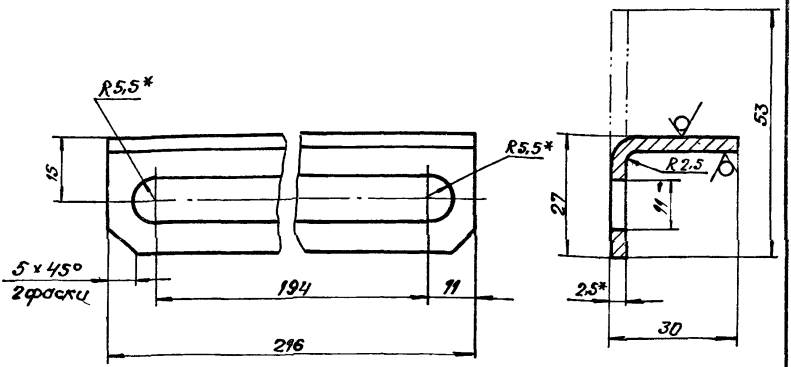

1. * Размеры для справок.

2. H14, h14, $\pm\frac{IT14}{2}$

					1.436.3-24.3-305			
Изм.	Лист	№ докум.	Подп.	Дата	Угольник	Лит.	Масса	Масштаб
Разраб.		Губарева		16.06.91			0,17	1:1
Пров.		Лебедев		16.06.91		Лист	Листов 1	
Т.контр.		Воронцова		16.06.91				
ГКП		Ферапонтов		18.06.91				
Н.контр.		Плаховская			Лист г/к 2,5 ГОСТ 19903-74 / ОК 360В 4 ГОСТ 16523-89	ВНИКТИ Металлоконструкция Челябинский филиал		
Утв.		Лебедев						

1.436.3-24.3-306

12.5 √ (√)

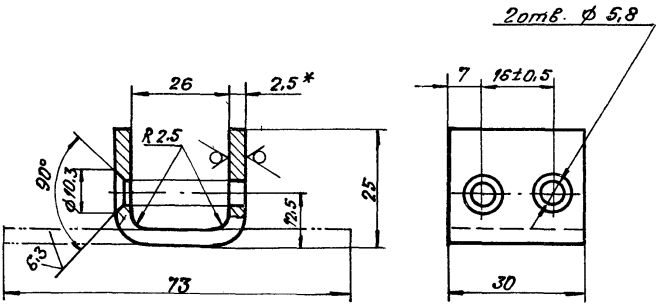

1.* Размер для справок.

2. H14, h14; $\pm \frac{IT14}{2}$.

					1.436.3-24.3-306			
Изм.	Лист	№ докум.	Подп.	Дата	Скоба	Лит.	Масса	Масштаб
Разраб.		Губарева		16.06.91			0,04	1:1
Пров.		Лебедев		16.06.91		Лист	Листов 1	
Т.контр		Воронцова		16.06.91				
ГКП		Ферапонтов		18.06.91	Лист 2/2,5 ГОСТ 19903-74 / К ОК 3608 4 ГОСТ 16523-89	ВНИКТИ стальконструкция Челябинский филиал		
Н.контр		Ольховская						
Утв		Лебедев		18.06.91				

1.436.3-24.3-307

1.436.3-24.3-307 – изображено

1.436.3-24.3-307-01 – зеркальное отражение

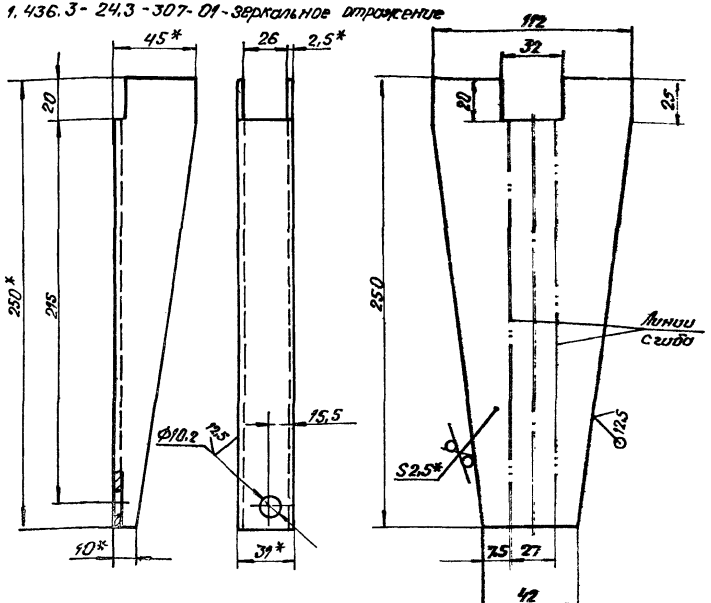

1.* Размеры для справок.

2. $H14;\ h14;\ \pm\frac{IT14}{2}$

Изм.	Лист	№ докум.	Подп.	Дата
Разраб.		Губарева		11.06.91
Пров.		Лебедев		12.06.91
Т. контр.		Воронцова		11.06.91
ГКП		Верапонтов		13.06.91
Н. контр.		Ольховская		13.06.91
Утв.		Лебедев		12.06.91

1.436.3-24.3-307

Кронштейн

Лит.	Масса	Масштаб
	0.37	1:2

Лист	Листов 6

Лист 2/К 2.5 ГОСТ 19903-74 / ОК 360 84 ГОСТ 16523-89

ЦНИИПСК стальконструкция Челябинский филиал

Формат	Зона	Поз.	Обозначение	Наименование	Кол	Примечан
				Документация		
А4			1.436.3 - 24.3 - 400 СБ	Сборочный чертеж		
				Сборочные единицы		
А4		1	1.436.3 - 24.3 - 410	Кронштейн	1	
А4		2	1.436.3 - 24.3 - 420	Направляющая	2	
				Детали		
А4		4	1.436.3 - 24.3 - 401	Рычаг	1	
А4		5	1.436.3 - 24.3 - 402	Ось	2	
				Стандартные изделия		
		8		Винт ВМ5 - 6g × 35.56		
				ГОСТ 17474 - 80	8	
		10		Гайка М5 - 6Н.6		
				ГОСТ 5916 - 70	8	

1.436.3 - 24.3 - 400

Изм	Лист	№ докум.	Подп.	Дата
Разраб.		Губарева		
Пров.		Лебедев		
ГКП		Ферапонтов		
Н. контр.		Пльховская		

Прибор сорамужный ПФ1

Лит	Лист	Листов
	1	2

ВНИКТИ стальконструкция
Челябинский фи...

Формат	Зона	Поз	Обозначение	Наименование	Кол	Примечан
		12		Шайба 5.02 Ст3кп		
				ГОСТ 11371-78	8	
		14		Шайба 10.02 Ст3		
				ГОСТ 9649-78	3	
		16		Штифт 2.5 х 20		
				ГОСТ 397-79	2	

1.436.3-24.3-400 СБ

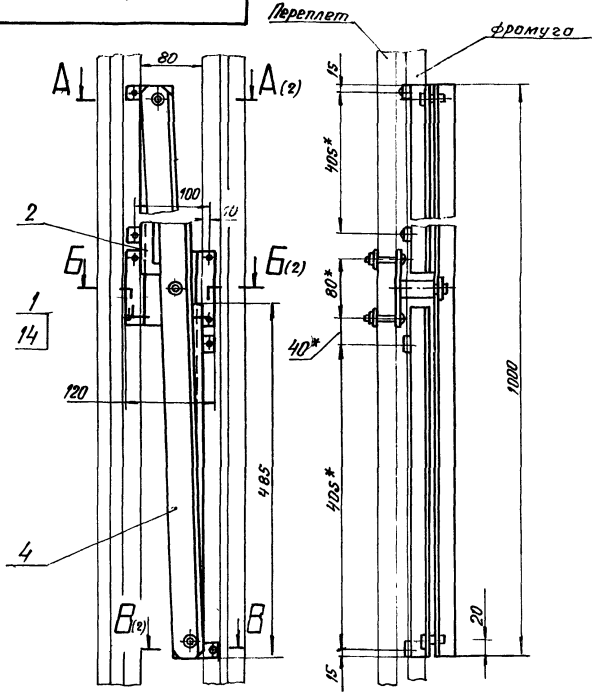

1.* Размеры для исполнения, остальные для справок.

2. Под винты поз. 8 сверлить отверстия диаметром 5,8мм.

3. $\pm \frac{IT14}{2}$.

Изм	Лист	№ докум.	Подп.	Дата
Разраб.		Губарева	[illegible]	[illegible]
Пров.		Лебедев	[illegible]	[illegible]
Т.контр.		Воронцова	[illegible]	12.06.91
ГКП		Ферапонтов	[illegible]	13.06.91
Н.контр.		Ольховская	[illegible]	3.06.91

1.436.3-24.3-400 СБ

Прибор фрамужный ПФ1. Сборочный чертеж

Лит.	Масса	Масштаб
	3,1	1:5

Лист 1 | Листов 2

ВНИКТИ Стальконструкция Челябинский филиал

Подп. и дата | Взам. инв. № | Инв. № дубл. | Подп. и дата | Инв. № подл.

А-А (1:1) (1)

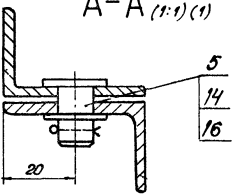

Б-Б (1:2) (1)

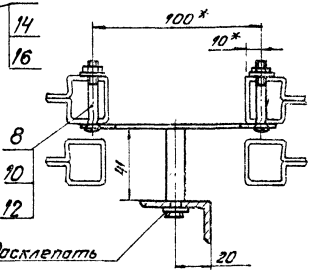

В-В (1:1) (1)

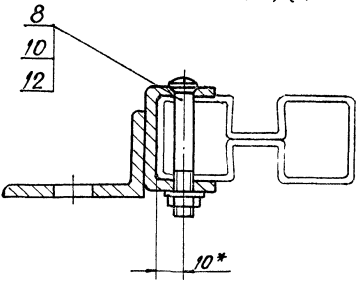

Формат	Зона	Поз.	Обозначение	Наименование	Кол.	Примеч.
				Документация		
А4			1.436.3-243-400-01СБ	Сборочный чертеж		
				Сборочные единицы		
А4		1	1.436.3-24.3-410-01	Кронштейн	1	
				Детали		
А4		2	1.436 3-24 3-401	Рычаг	1	
А4		3	1.436 3-24.3-402	Ось	2	
А4		4	1.436.3-243-411	Угольник	2	
				Сборочные единицы		
		7		Шайба 10.02 Ст3 ГОСТ 9649-78	3	
		8		Шплинт 2.5×20 ГОСТ 397-79	2	

Изм.	Лист	№ докум.	Подп.	Дата
Разраб.		Гуварева		16.06.91
Пров.		Лебедев		16.06.91
ГКП		Сафронтов		17.06.91
Н. контр.		Ольховская		17.06.91
Утв.		Лебедев		18.06.91

1.436.3-24.3-400-01

Прибор фрамужный ПФ1.1

Лит	Лист	Листов
		1

ВНИКТИстальконструкция Челябинский филиал

Инв. № подл. | Подп. и дата | Взам. инв. №

Подп. и дата

1.436.3-24.3-400-01СБ

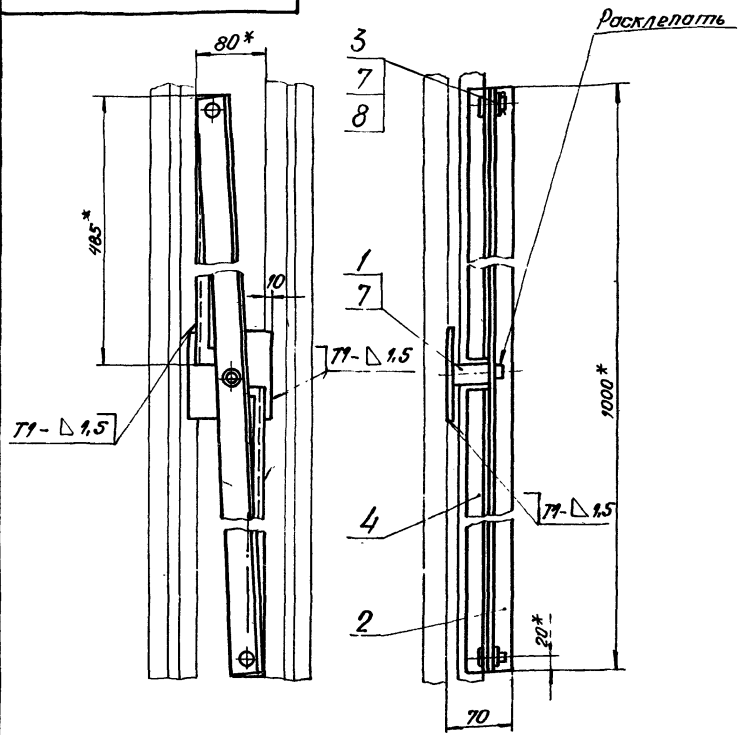

1. Электрод типа Э42 ГОСТ 9467-75.
2. Сварные швы по ГОСТ 14771-76
3.* Размеры для справок.

Изм.	Лист	№ докум.	Подп.	Дата
Разраб.		Губарева		11.06.91
Пров.		Лебедев		11.06.91
Т.контр.		Воронцова		12.06.91
ГКП		Ферапонтов		13.06.91
Н.контр.		Ольховская		13.06.91
Утв		Лебедев		13.06.91

1.436.3-24.3-400-01СБ

Прибор фрамужный ПФ1.1. Сборочный чертеж

Лит	Масса	Масштаб
	3,05	1:5

Лист | Листов 1

ВНИКТИ Металлконструкция Челябинский филиал.

Формат	Зона	Поз.	Обозначение	Наименование	Кол.	Примеч.
				Документация		
А4			1.436.3-24.3-410 СБ	Сборочный чертеж		
				Детали		
А4		1	1.436.3-24.3-405	Планка	1	
А4		2	1.436.3-24.3-406	Ось	1	

Инв. № подл. | Подп. и дата | Взам. инв. № | Инв. № дубл. | Подп. и дата

Изм.	Лист	№ докум.	Подп.	Дата
Разраб.		Губарева		16.06.91
Пров.		Лебедев		16.06.91
ГКП		Верапонтов		18.06.91
Н. контр.		Ольховская		19.06.91
Утв.		Лебедев		19.01.94

1.436.3-24.3-410

Кронштейн

Лит.	Лист	Листов
		1

ВНИИКТИстальконструкция
Челябинский филиал

1.436.3-24.3-410 СБ

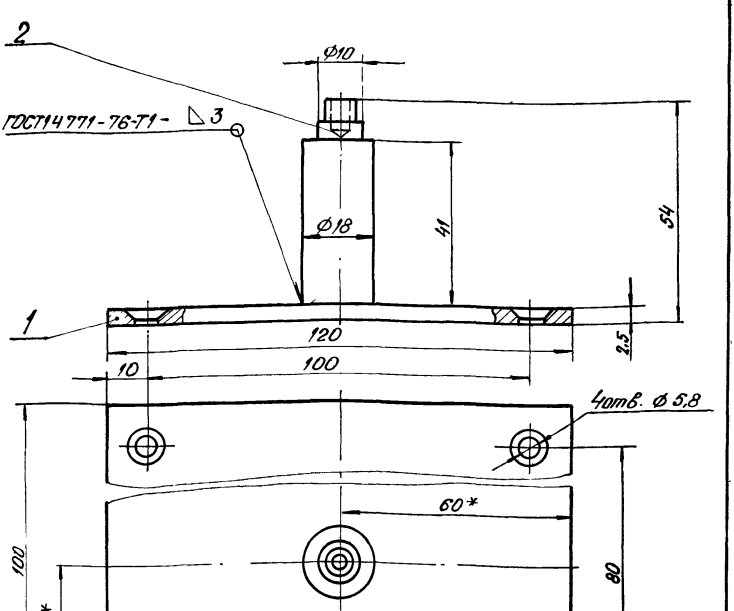

1. Электрод типа Э42 ГОСТ 9467-75.
2. * Размеры для исполнения, остальные для справок.
3. $\pm \frac{IT14}{2}$

Изм.	Лист	№ докум.	Подп.	Дата
Разраб		Гуфорева		4.06.91
Пров.		Лебедев		12.06.91
Т.контр		Воронцова		13.06.91
ГКП		Феропонтов		13.06.91
Н.контр.		Отраковская		14.06.91
Утв		Лебедев		14.06.91

1.436.3-24.3-410 СБ

Кронштейн.
Сборочный чертеж

Лит.	Масса	Масштаб
	0,31	1:1
Лист	Листов 1	

ВНИКТИстальконструкция
Челябинский филиал

Формат	Зона	Поз.	Обозначение	Наименование	Кол.	Примеч
				Документация		
А4			1.436.3-24.3-410-01 СБ	Сборочный чертеж		
				Детали		
Б4		1	1.436.3-24.3-405-01	Пластина		
				Лист $\frac{2}{К}$ / 2,5 ГОСТ 19903-74 / ОК 360В4 ГОСТ 16523-89		
				100 h 14 × 100 h 14	1	0,195 кг
А4		2	1.436.3-24.3-406	Ось	1	

Инв. № подл. | Подп. и дата | Взам. инв. № | Инв. № дубл. | Подп. и дата

Изм.	Лист	№ докум.	Подп.	Дата
Разраб.		Губарева		06.91
Пров.		Лебедев		06.91
ГКП		Фирсанов		06.91
Н. контр.		Ольховская		06.91
Утв.		Лебедев		06.91

1.436.3-24.3-410-01

Кронштейн

Лит	Лист	Листов
		1

ЗНИКТИстальконструкция
Челябинский филиал

1.436.3-24.3-410-01 СБ

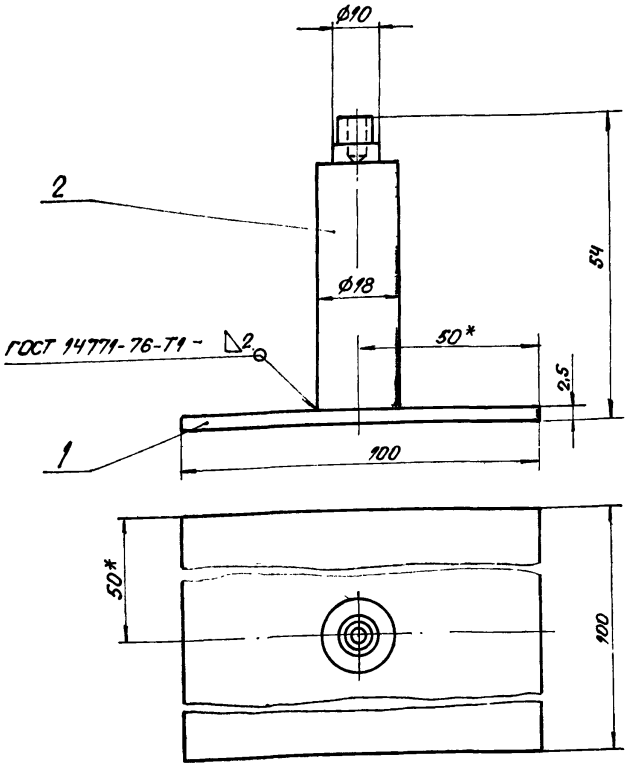

1. Электрод типа Э42 ГОСТ 9467-75.

2 * Размеры для исполнения, остальные для справок.

					1.436.3-24.3-410-01 СБ		
Изм.	Лист	№ докум.	Подп.	Дата		Лит.	Масса	Масштаб
Разраб.		Губарева		11.06.91	Кронштейн. Сборочный чертеж		0.36	1:1
Прав.		Лебедев		11.06.91				
Т. контр.		Воронцова		12.06.91		Лист	Листов 1	
ГКП		Ферапонтов		13.06.91		ВНИКТИ стальконструкция Челябинский филиал		
Н. контр.		Ольховская		13.06.91				
Утв.		Лебедев		14.06.91				

Формат	Зона	Поз.	Обозначение	Наименование	Кол.	Примеч.
				Документация		
А4			1.436.3-24.3-420СБ	Сборочный чертеж		
				Детали		
А4		1	1.436.3-24.3-419	Угольник	1	
А4		2	1.436.3-24.3-418	Скоба	2	

Инв. № подл. | Подп. и дата | Взам. инв. № | Инв. № дубл. | Подп. и дата

Изм.	Лист	№ докум.	Подп.	Дата
Разраб.		Губарева		14.06.91
Пров.		Лебедев		14.06.91
ГИП		Фролов		18.06.91
Н.контр.		Ольховская		19.06.91
Нач.				

1436 3-24.3-420

Направляющая

Лит	Лист	Листов
		1

ВНИИСтальконструкция
Челябинский филиал

1.436.3-24.3-420 СБ

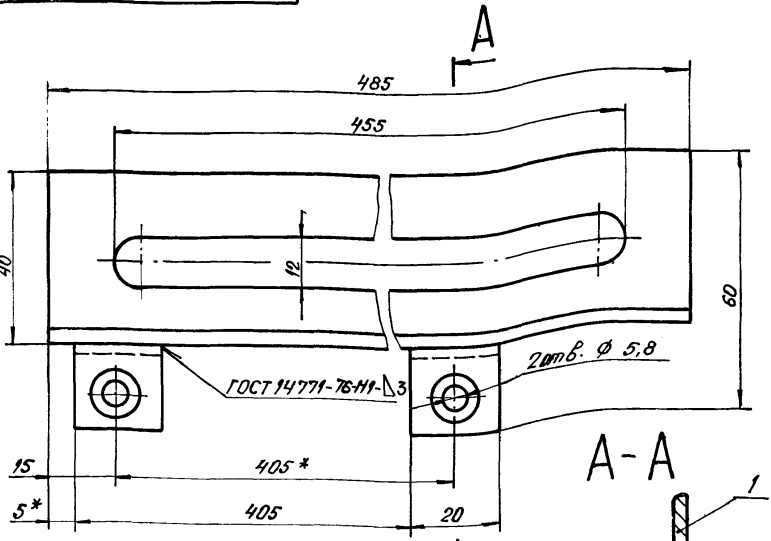

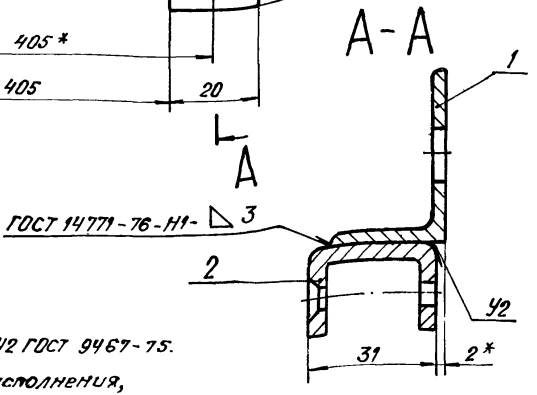

1. Электрод типа Э42 ГОСТ 9467-75.
2. * Размеры для исполнения, остальные для справок.
3. $H14, h14, \pm \frac{IT14}{2}$

Изм.	Лист	№ докум.	Подп.	Дата
Разраб.		Губарева		11.01.91
Пров.		Лебедев		12.01.91
Н.контр.		Воронцова		12.01.91
ГИП		Фералантов		13.01.91
Н.контр.		Ольховская		13.01.91
Утв.		Лебедев		13.01.91

1.436.3-24.3-420 СБ

Направляющая. Сборочный чертеж

Лит.	Масса	Масштаб
	0,64	1:1
Лист	Листов 1	

ВНИИКТИстальконструкция. Челябинский филиал

1.436.3 - 24.3 - 401

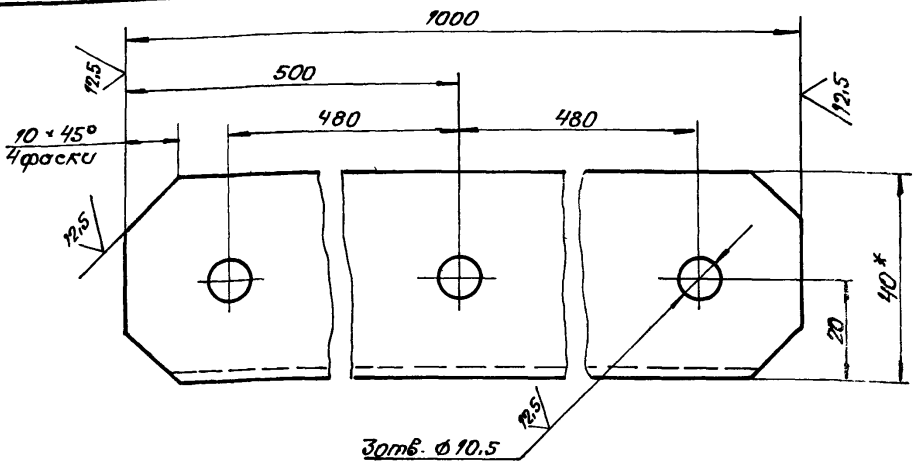

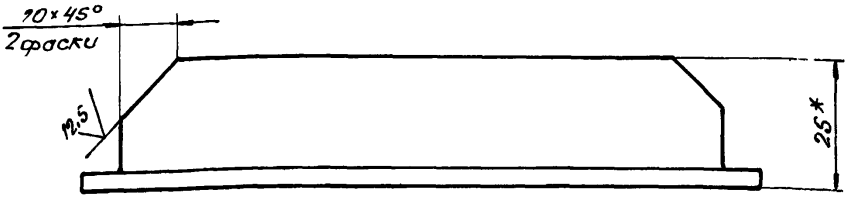

1. * Размеры для справок.
2. $H14, h14, \pm \frac{IT14}{2}$.

Изм.	Лист	№ докум.	Подп.	Дата
Разраб.		Губарева		16.06.91
Пров.		Лебедев		16.06.91
Т.контр.		Воронцова		16.06.91
ГКП		Ферапонтов		18.06.91
Н.контр.		Охловская		18.06.91
Утв.		Лебедев		20.06.91

1.436.3 - 24.3 - 401

Рычаг

Лит.	Масса	Масштаб
	1,46	1:1
Лист	Листов 1	

Уголок 40×25×3-В ГОСТ 8510-86
Ст3-1 ГОСТ 535-88

ВНИИКТИстальконструкция
Челябинский филиал

12.5

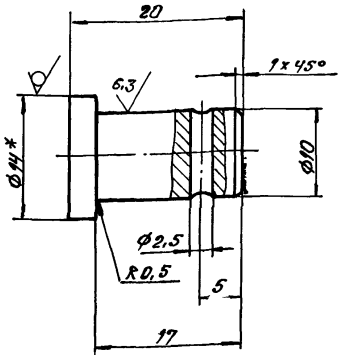

1.* Размер для справок.

2. $H14$, $h14$; $\pm \frac{IT14}{2}$

Изм.	Лист	№ докум.	Подп.	Дата
Разраб.		Губарева		16.06.91
Пров.		Лебедев		16.06.91
Т.контр.		Воронцово		16.06.91
ГКП		Ферапонтов		18.06.91
Н.контр.		Ольховская		18.06.91
Утв.		Лебедев		18.06.91

1.436.3-24.3-402

Ось

Лит.	Масса	Масштаб
	0,013	2:1
Лист	Листов 1	

Круг $\frac{14\text{-}8\ ГОСТ\ 2590\text{-}88}{Ст3\text{-}1\ ГОСТ\ 535\text{-}88}$

ВНИКТИстальконструкция
Челябинский филиал

1.436.3-24.3-405

12.5

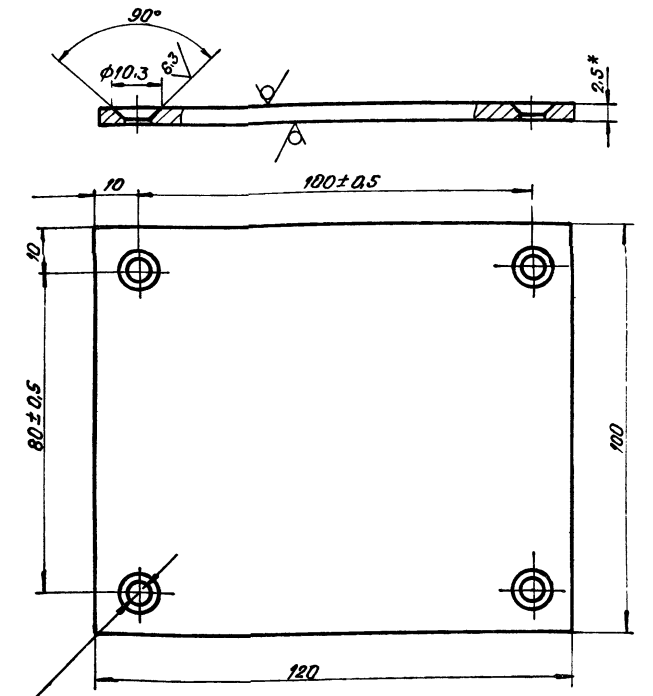

1.* Размер для справок.

2. H14, h14, $\pm \frac{IT14}{2}$

					1.436.3-24.3-405			
Изм.	Лист	№ докум.	Подп.	Дата	Планка	Лит.	Масса	Масштаб
Разраб.		Губарева		11.06.91			0,22	1:1
Пров.		Лебедев		12.06.91		Лист	Листов 1	
Т.контр.		Воронцова		12.06.91				
ГКП		Ферапонтов		12.06.91	Лист 2/К 2,5 ГОСТ 19903-74 / ОК 36084 ГОСТ 16523-89	ВНИКТИ Стальконструкция Челябинский филиал		
Н.контр.		Ольховский		12.06.91				
Утв.		Лебедев		12.06.91				

1.436.3-24.3-406

12.5

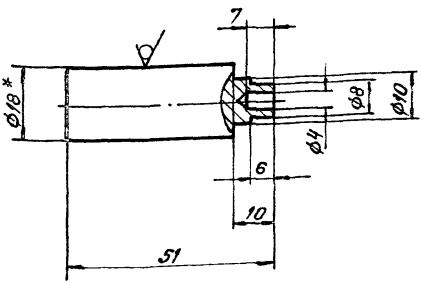

1.* Размер для справок.

2. $H14$; $h14$; $\pm \frac{IT14}{2}$.

Изм.	Лист	№ докум.	Подп.	Дата
Разраб.		Гуварева		11.06.91
Пров.		Лебедев		12.06.91
Т.контр.		Воронцова		12.06.91
ГКП		Фараонтов		13.06.91
Н.контр.		Ольховская		13.06.91

1.436.3-24.3-406

Ось

Круг 18-8 ГОСТ 2590-88 / Ст3-1 ГОСТ 535-88

Лит.	Масса	Масштаб
	0,085	1:1
Лист	Листов 1	

ВНИКТИстальконструкция
Челябинский филиал

1.436.3-24.3-411

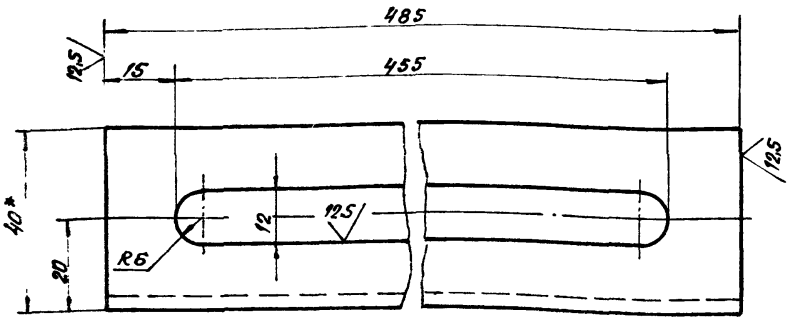

1.* Размер для справок.

2. H14, h14, $\pm \frac{IT14}{2}$

					1.436.3-24.3-411			
Изм.	Лист	№ докум.	Подп.	Дата	Угольник	Лит.	Масса	Масштаб
Разраб.		Губарева		11.06.91			0,59	1:1
Пров.		Лебедев		11.06.91				
Т.контр.		Воронцова		12.11.91		Лист	Листов 1	
ГКП		Ферапонтов		12.06.91	Уголок $\frac{40\times25\times3\ ВГОСТ\ 8510-86}{Ст3-1\ ГОСТ\ 535-88}$	ВНИКТИстальконструкция Челябинский		
Н.контр.		Пахомовская		11.06.91				
Утв.		Лебедев		12.06.91				

1.436.3-24.3-412

12,5

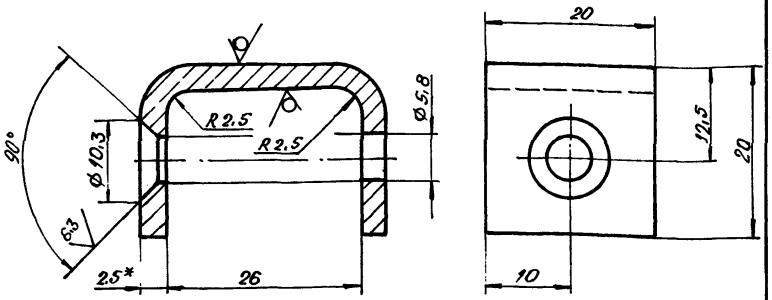

1.* Размер для справок.

2. Длина развертки 63 мм.

3. H14; h14; $\pm \frac{\Pi 14}{2}$.

				1.436.3-24.3-412			
Изм.	Лист	№ докум.	Подп.	Дата	Скоба	Лит.	Масса	Масштаб
Разраб.	Губарева			11.06.91			0,024	2:1
Пров.	Лебедев			11.06.91		Лист	Листов 1
Т.контр	Воронцова			11.06.91			
ГКП	Ферапонтов			13.06.91	Лист 2/ 2,5 ГОСТ 19903-74 / КОК 36084 ГОСТ 16523-89	ВНИКТИ сталь конструкция Челябинский филиал	
Н.контр.	Ольховская			13.06.91			
Утв.	Лебедев			13.06.91			

gost.e-ecolog.ru