ТИПОВЫЕ СТРОИТЕЛЬНЫЕ КОНСТРУКЦИИ, ИЗДЕЛИЯ И УЗЛЫ

СЕРИЯ 1.436.3-24

ОКНА С ПЕРЕПЛЕТАМИ ИЗ ГНУТОСВАРНЫХ ПРОФИЛЕЙ, ИЗГОТОВЛЯЕМЫХ ИЗ ОЦИНКОВАННОЙ СТАЛИ ТОЛЩИНОЙ 1,2 ММ

ВЫПУСК 2

ОКНА С РАЗДЕЛЬНЫМИ ПЕРЕПЛЕТАМИ

РАБОЧИЕ ЧЕРТЕЖИ

25157-03

Отпускная цена
на момент реализации
по счет-накладной

gost.e-ecolog.ru

АПП ЦИТП

Москва, А-445, Смольная ул., 22

Сдано в печать 11 1991 года

Заказ № 10195 Тираж 5130 экз.

ТИПОВЫЕ СТРОИТЕЛЬНЫЕ КОНСТРУКЦИИ, ИЗДЕЛИЯ И УЗЛЫ

СЕРИЯ 1.436.3-24

ОКНА С ПЕРЕПЛЕТАМИ ИЗ ГНУТОСВАРНЫХ ПРОФИЛЕЙ, ИЗГОТОВЛЯЕМЫХ ИЗ ОЦИНКОВАННОЙ СТАЛИ ТОЛЩИНОЙ 1,2 ММ

ВЫПУСК 2

ОКНА С РАЗДЕЛЬНЫМИ ПЕРЕПЛЕТАМИ

РАБОЧИЕ ЧЕРТЕЖИ

РАЗРАБОТАНЫ:
ЦНИИПРОМЗДАНИЙ
Зам.директора института
С.М.Гликин
Зав.отделом светопрозрачных ограждений
Ю.П. Александров
Главный инженер проекта
В.И.Глебочкин

УТВЕРЖДЕНЫ:
Главпроектом
Госстроя СССР
письмо от 05.12.90
№ 5/6-924
Введены в действие
ЦНИИПРОМЗДАНИЙ
с 01.06.92
Приказ от 23.05.91 №55

© АПП ЦИТП, 1991

Обозначение документа	Наименование	Стр.
1.436.3-24.1-ТТ	Технические требования	
1.436.3-24.2-1	Окно ОГР18.12-1.2; ОГР18.18-1.2	3
-2	Переплет П2-2; П3-2	7
-3	Створки С1... С4	8
-4	Обвязка створки ОС1... ОС4	10
-5	Окно ОГР20.12-1.2; ОГР20.18-1.2	11
-6	Переплет П4-2; П5-2	13
-7	Окно ОГР30.12-1.2; ОГР30.18-1.2	14
-8	Переплет П10-2; П11-2	16
-9	Окно ОГР40.12-1.2; ОГР40.18-1.2	17
-10	Переплет П12-2; П13-2	19
-11	Окно ОГР48.12-1.2; ОГР48.18-1.2	20
-12	Переплет П14-2; П15-2	22
-13	Окно ОГР60.12-1.2; ОГР60.18-1.2	23
-14	Переплет П16-2; П17-2	25
-15	Окно ОТР18.12-1.2; ОТР18.18-1.2	26
-16	Окно ОТР20.12-1.2; ОТР20.18-1.2	29
-17	Окно ОТР30.12-1.2; ОТР30.12-1.2	31
-18	Переплет П10-3; П11-3	33
-19	Окно ОТР40.12-1.2; ОТР40.18-1.2	34
-20	Переплет П12-3; П13-3	36
-21	Окно ОТР48.12-1.2; ОТР48.18-1.2	37
-22	Переплет П14-3; П15-3	39
-23	Окно ОТР60.12-1.2; ОТР60.18-1.2	40

1.436.3-24.2

				Стадия	Лист	Листов
ГИП	Сидоренкин		Содержание	Р	1	
Н.контр.	Копейка			ЦНИИПромзданий		
Инж. Тг.	Константинова					

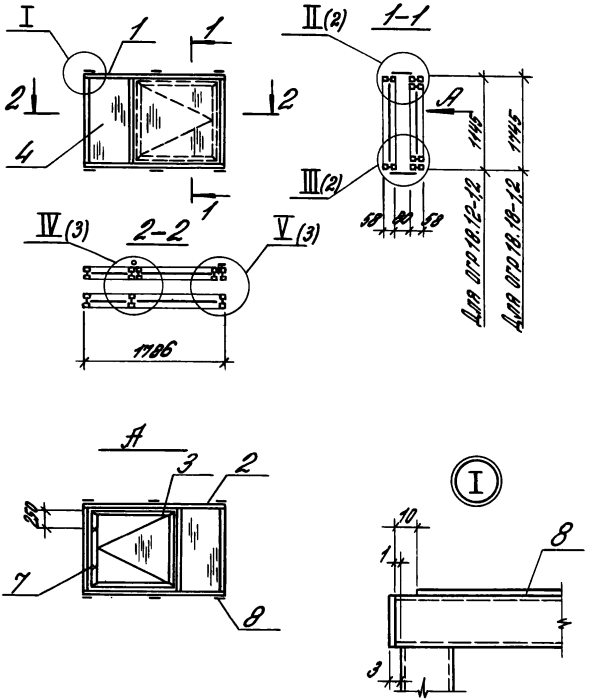

				1.436.3-24.2-1			
				Окно	Стадия	Лист	Листов
					Р	1	4
ГИП	Глебочкин			ОГР 18.12-1,2; ОГР 18.18-1,2	ЦНИИПРОМЗДАНИЙ		
Н. контр.	Копейка						
Инж. I к	Константинова						

Инв. № подл. | Подпись и дата | Взам. инв.

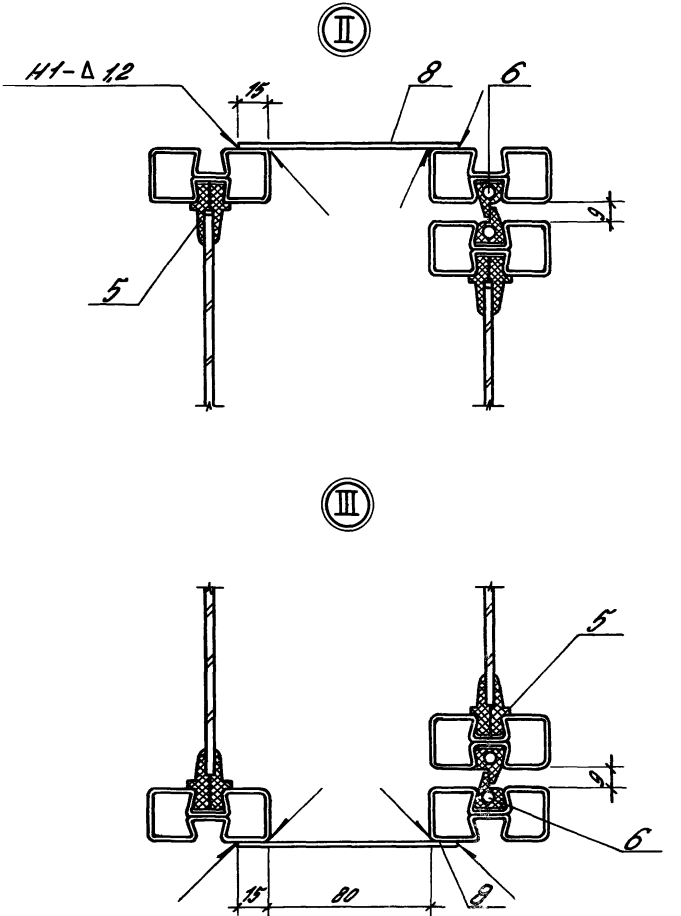

1. Сварные швы по ГОСТ 14771-76
2. Планку паз 8 приварить перед окраской переплетов и установкой уплотнителей

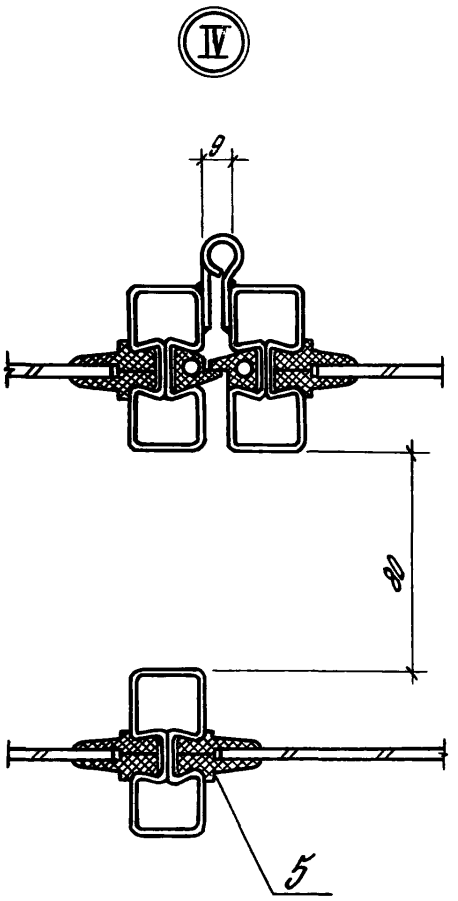
IV
V
g
g
5
6
a
a
5

Поз.	Наименование	Количество на окно		Обозначение документа
		ОГР18.12-1.2	ОГР18.18-1.2	
1	Переплет П2	1		1.436.3-24.1-2
	П3		1	
2	Переплет П2-2	1		1.436.3-24.2-2
	П3-2		1	
3	Створка С1	1		1.436.3-24.2-3
	С2		1	
4	Стекло 1080×530×4	2		ГОСТ 111-78
	1080×1150×4	1		
	1010×1080×4	1		
	1680×530×4		2	
	1680×1150×4		1	
	1610×1080×4		1	
5	Профиль резиновый Р4, пог.м	30,0	39,6	1.436.3-24.1-69
6	Профиль резиновый Р3, пог.м	9,1	11,5	1.436.3-24.1-71
7	Заверткa	2	2	1.436.3-24.1-26
8	Планка 110×180×3	6	6	Ст3пс ГОСТ380-88
	Масса окна, кг	80,3	111,8	

Инв.№ подл. | Подпись и дата | Взам.инв.№

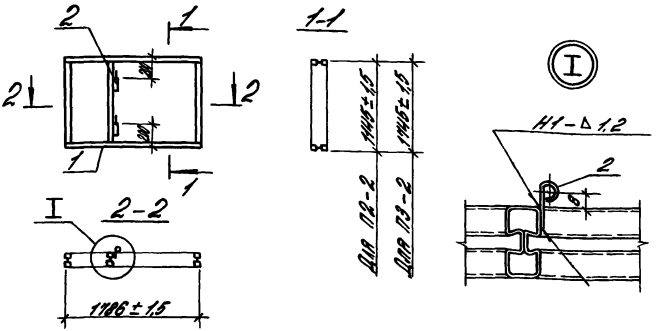

Поз.	Наименование	Количество на переплет		Обозначение документа
		П2-2	П3-2	
1	Переплет П2	1		1.436.3-24.1-2
	П3		1	
2	Полупетля ПП1	2	2	1.436.3-24.1-19
	Масса переплета, кг	14,2	17,9	

Сварные швы по ГОСТ 14771-76

ГИП	Глебочкин			1.436.3-24.2-2
Н. контр.	Колейка			Переплет П2-2; П3-2
Инж. I к.	Константинова			

Стадия	Лист	Листов
Р		1

ЦНИИПРОМЗДАНИЙ

25157-03 8

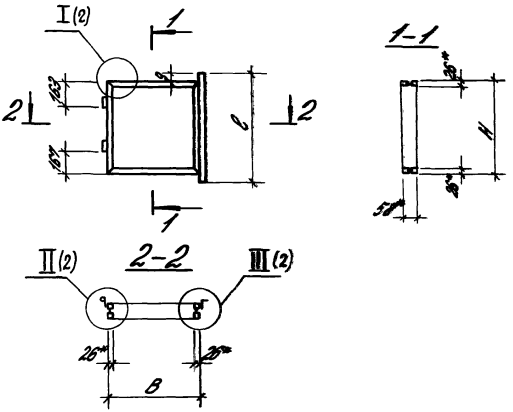

Наименование	Размеры, мм		
	H	B	l
Створка C1	1075 ± 1,5	1146 ± 1,5	1093 - 2,0
C2	1675 ± 1,5	1146 ± 1,5	1693 - 2,0
C3	1075 ± 1,5	721 ± 1,0	1093 - 2,0
C4	1675 ± 1,5	721 ± 1,0	1693 - 2,0

* Размеры для справок

ГИП	Глебочкин		
Н.контр.	Копейка		
Инж. I к	Константинова		

1.436.3 - 24.2-3

Створка C1...C4

Стадия	Лист	Листов
Р	1	2

ЦНИИПРОМЗДАНИЙ

25157-03 9

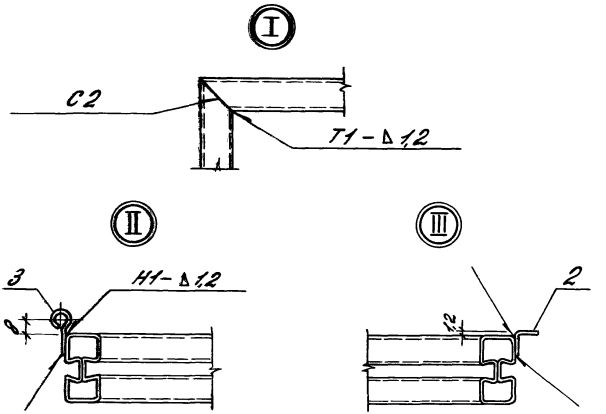

Сварные швы по ГОСТ 14771-76

Поз.	Наименование	Количество на отправку С1	С2	С3	С4	Обозначение документа
1	Обвязка отправки ОС1	2	2			1.436.3-24.2-4
	ОС2	2		2		
	ОС3		2		2	
	ОС4			2	2	
2	Противовес	1	1	1	1	1.436.3-24.1-24
3	Корпус тепляка КП2	2	2	2	2	1.436.3-24.1-25
	Масса отправки, кг	9,4	11,9	7,6	10,2	

Rz 80 √(√)

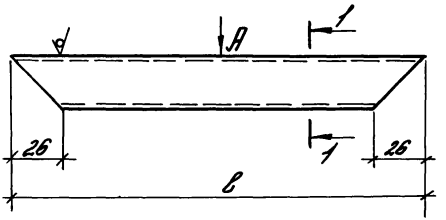

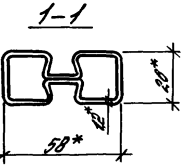

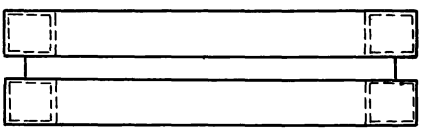

Наименование	ℓ, мм	Масса, кг
Обвязка створки ОС1	1146	2,26
ОС2	1075	2,12
ОС3	1675	3,33
ОС4	721	1,40

* Размеры для справок

				1.436.3-24.2-4			
				Обвязка створки ОС1 ... ОС4	Стадия	Масса	Масштаб
					Р	См. табл.	1:2
					Лист	Листов 1	
ГИП	Гребоцкий			Профиль стальной замкнутый 58×26×1,2	ЦНИИПРОМЗДАНИЙ		
Н. контр.	Копейка						
Инж. I к	Константинова						

25157-03 11

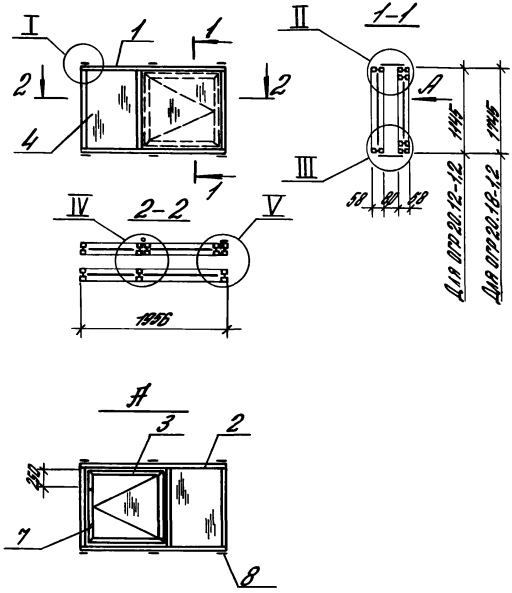

Узлы I...V см. 1.436.3-24.2-1

				1.436.3-24.2-5			
				Окно	Стадия	Лист	Листов
					Р	1	2
Гип	Глебочкин			ОГР 20.12-1,2; ОГР 20.18-1,2	ЦНИИПРОМЗДАНИЙ		
Н. контр.	Копейка						
Инж. I к.	Константинова						

Инв. № подл. | Подпись и дата | Взам. инв. №

25157-03 12

Поз.	Наименование	Количество на окно		Обозначение документа
		ОГР20.12-1,2	ОГР20.18-1,2	
1	Переплет П4	1		1.436.3-24.1-6
	П5		1	
2	Переплет П4-2	1		1.436.3-24.2-6
	П5-2		1	
3	Створка С1	1		1.436.3-24.2-3
	С2		1	
4	Стекло 1080×700×4	2		ГОСТ 111-78
	1080×1150×4	1		
	1010×1080×4	1		
	1680×700×4		2	
	1680×1150×4		1	
	1610×1080×4		1	
5	Профиль резиновый Р1, пог.м	31,3	40,9	1.436.3-24.1-69
6	Профиль резиновый Р3, пог.м	9,1	11,5	1.436.3-24.1-71
7	Заверткa	2	2	1.436.3-24.1-26
8	Планка 110×100×3	6	6	Ст 3 пс ГОСТ 380-88
	Масса окна, кг	85,6	119,1	

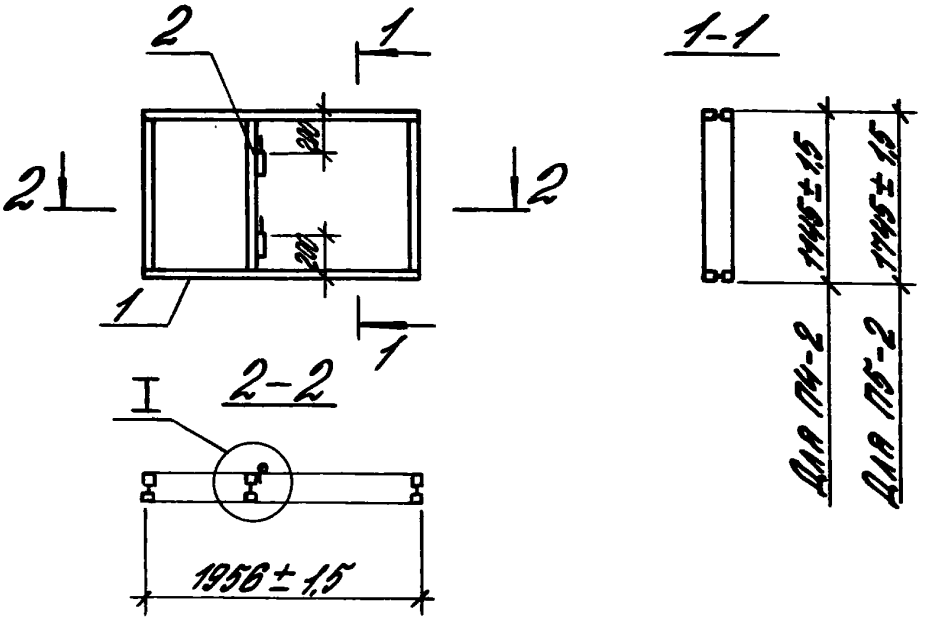

Узел I см. 1.436.3-24.2-2

Поз.	Наименование	Количество на переплет		Обозначение документа
		П4-2	П5-2	
1	Переплет П4	1		1.436.3-24.1-6
	П5		1	
2	Полупетля ПП1	2	2	1.436.3-24.1-19
	Масса переплета, кг	14,9	18,6	

Инв. № подл. | Подпись и дата | Взам. инв. №

ГИП	Глебочкин		
Н. контр.	Копейка		
Инж. 1к	Константинова		

1.436.3-24.2-6

Переплет П4-2; П5-2

Стадия	Лист	Листов
Р		1

ЦНИИПромзданий

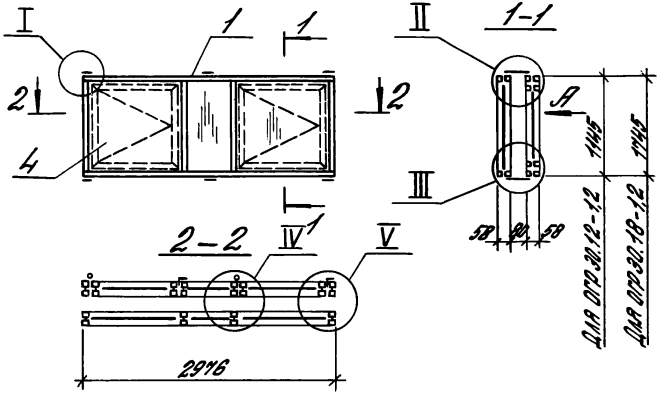

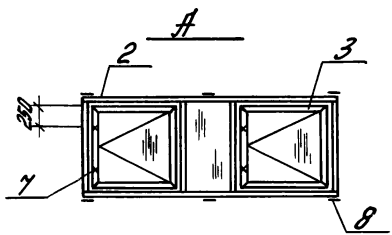

Узлы I...V см. 1.436.3-24.2-1

				1.436.3-24.2-7		
				Окно ОГР30.12-1.2; ОГР30.18-1.2	Стадия	Лист	Листов
					Р	1	2
ГИП	Гребенкин				ЦНИИПРОМЗДАНИЙ		
Н. контр.	Капейка						
Инж. I к.	Константинова						

Поз.	Наименование	Количество на окно		Обозначение документа
		ОГР30.12-1,2	ОГР30.18-1,2	
1	Переплет П10	1		1.436.3-24.1-10
	П11		1	
2	Переплет П10-2	1		1.436.3-24.2-8
	П11-2		1	
3	Створка С1	2		1.436.3-24.2-3
	С2		2	
4	Стекло 1080×530×4	2		ГОСТ 111-78
	1080×1150×4	2		
	1010×1080×4	2		
	1680×530×4		2	
	1680×1150×4		2	
	1610×1080×4		2	
5	Профиль резиновый Р1/пог.м	47,0	61,4	1.436.3-24.1-69
6	Профиль резиновый Р3/пог.м	18,2	23,0	1.436.3-24.1-71
7	Завертка	4	4	1.436.3-24.1-26
8	Планка 110×100×3	6	6	Ст 3пс ГОСТ 380-88
	Масса окна, кг	132,0	182,7	

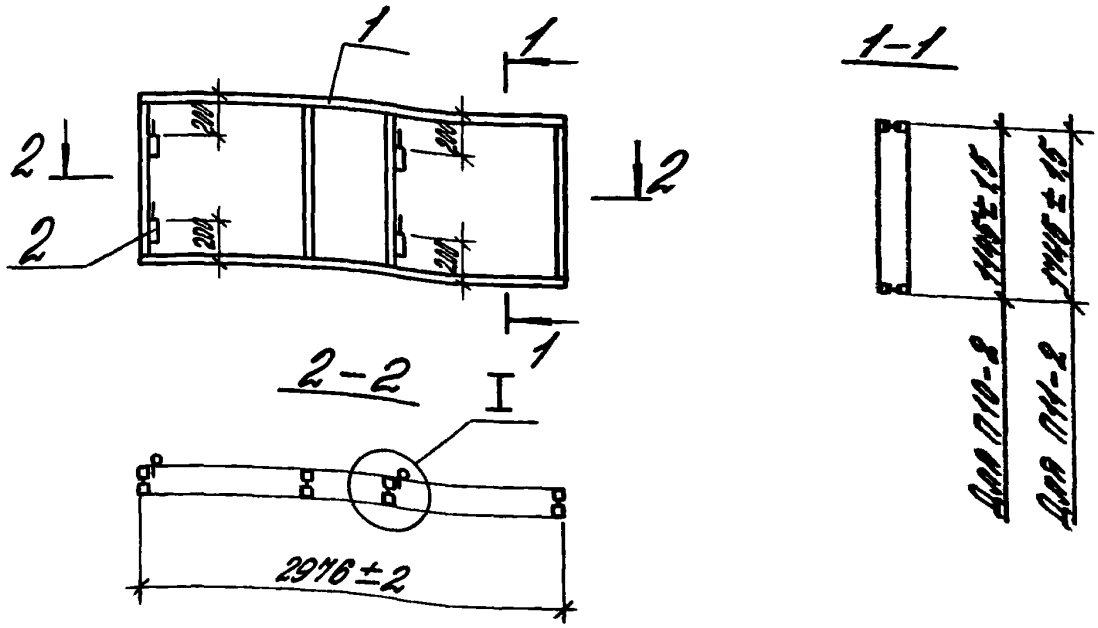

Узел I см. 1.436.3-24.2-2

Поз.	Наименование	Количество на переплет		Обозначение документа
		П10-2	П11-2	
1	Переплет П10	1		1.436.3-24.1-10
	П11		1	
2	Полупетля ПП1	4	4	1.436.3-24.1-19
	Масса переплета, кг	21,6	26,4	

				1.436.3-24.2-8
ГИП	Глебочкин			Переплет П10-2, П11-2
Н.контр.	Копейка			
Инж.Iк	Константинова			

Стадия	Лист	Листов
Р		1

ЦНИИПРОМЗДАНИЙ

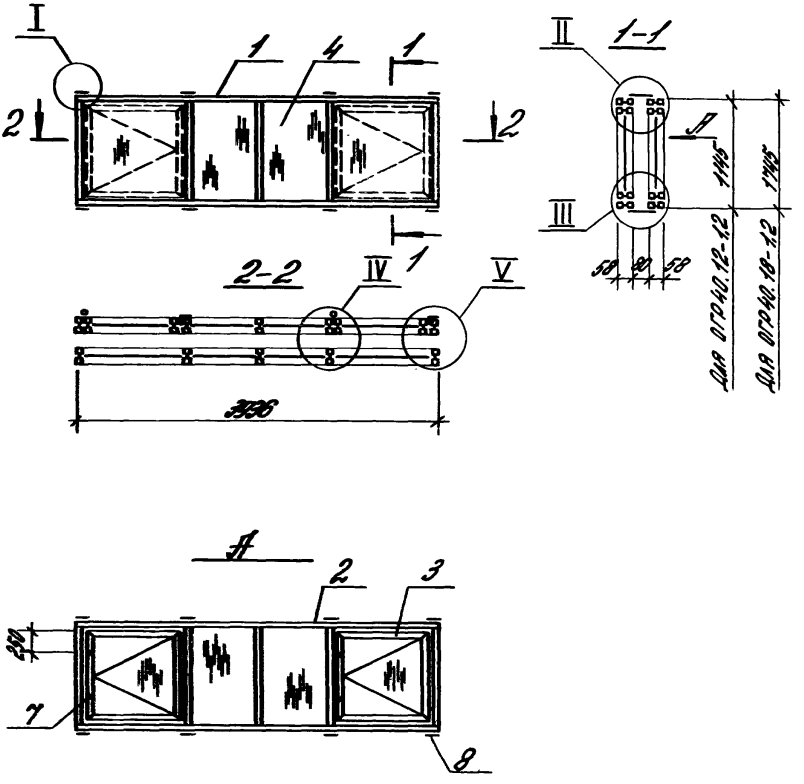

Узлы I...V см. 1.436.3-24. 2-1

				1.436.3-24.2-9			
				Окно	Стадия	Лист	Листов
					Р	1	2
ГИП	Глебочкин			ОГР40.12-1,2; ОГР40.18-1,2	ЦНИИ[illegible]		
Н.контр.	Котельн						
Инж. I к.	Константин						

25157 - 01 18

Поз.	Наименование	Количество на окно		Обозначение документа
		ОГР 40.12-1.2	ОГР 40.18-1.2	
1	Переплет П12	1		1.436.3-24.1-12
	П13		1	
2	Переплет П12-2	1		1.436.3-24.2-10
	П13-2		1	
3	Створка С1	2		1.436.3-24.2-3
	С2		2	
4	Стекло 1080×725×4	4		ГОСТ 111-78
	1080×1150×4	2		
	1010×1080×4	2		
	1680×725×4		4	
	1680×1150×4		2	
	1610×1080×4		2	
5	Профиль резиновый Р1, пог.м	62,9	82,1	1.436.3-24.1-69
6	Профиль резиновый Р3, пог.м	18,2	23,0	1.436.3-24.1-71
7	Завертка	4	4	1.436.3-24.1-26
8	Планка 110×100×3	8	8	Ст3пс ГОСТ 380-88
	Масса окна, кг	166,8	234,5	

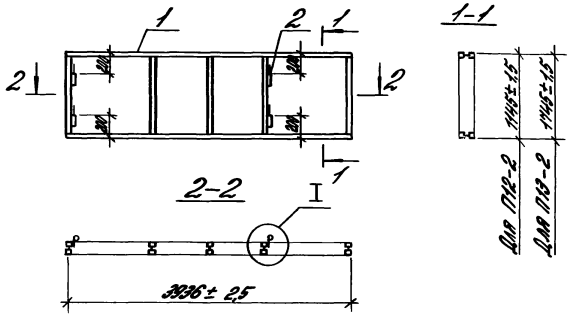

Узел I см. 1.436.3-24.2-2

Поз.	Наименование	Количество на переплет		Обозначение документа
		П12-2	П13-2	
1	Переплет П12	1		1.436.3-24.1-12
	П13		1	
2	Полупетля ПГН	4	4	1.436.3-24.1-19
	Масса переплета, кг	27,6	33,7	

ГИП	Глебочкин			1.436.3-24.2-10
Н. контр.	Копейка			Переплет П12-2; П13-2
Инж. I к.	Константинова			

Стадия	Лист	Листов
Р		1

ЦНИИПРОМЗДАНИЙ

Инв. № подл. | Подпись и дата | Взам. инв. №

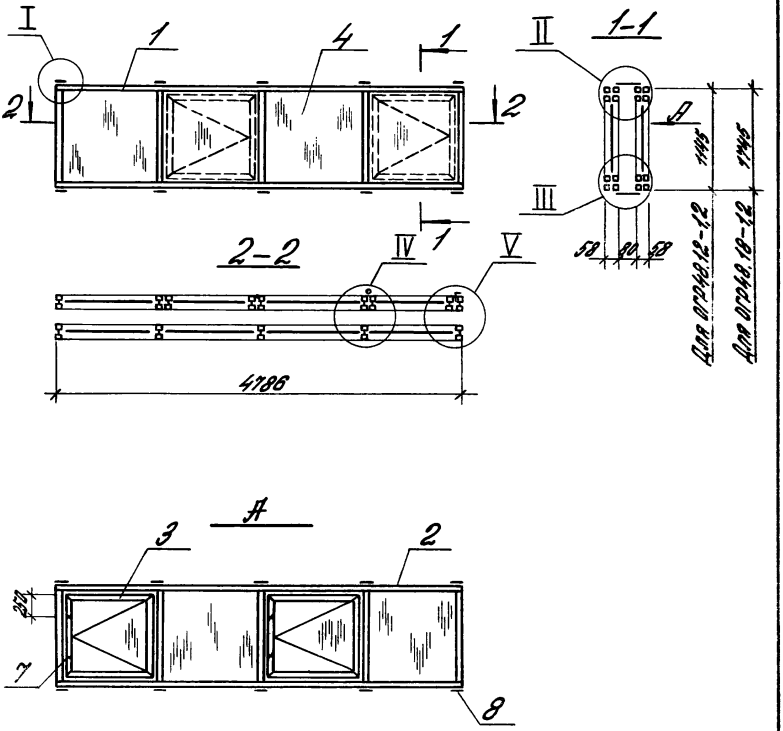

Узлы I...V см. 1.436.3-24.2-1

				1.436.3-24.2-11		
				Окно ОГР48.12-12; ОГР48.18-12	Стадия	Лист	Листов
					Р	1	2
ГИП	Гавбочкин				ЦНИИПРОМЗДАНИЙ		
Н.контр.	Конвантинова						

Поз	Наименование	Количество на окно		Обозначение документа
		ОГР48.12-1,2	ОГР48.18-1,2	
1	Переплет П14	1		1.436.3-24.1-14
	П15		1	
2	Переплет П14-2	1		1.436.3-24.2-12
	П15-2		1	
3	Створка С1	2		1.436.3-24.2-3
	С2		2	
4	Стекло 1080×1150×4	4		ГОСТ 111-78
	1010×1080×4	4		
	1680×1150×4		4	
	1610×1080×4		4	
5	Профиль резиновый Р1, пог.м	69,7	88,9	1.436.3-24.1-69
6	Профиль резиновый Р3, пог.м	18,2	23,0	1.436.3-24.1-71
7	Заверткa	4	4	1.436.3-24.1-26
8	Планка 110×100×3	10	10	Ст 3пс ГОСТ 380-88
	Масса окна, кг	190,7	264,9	

Инв.№ подл. | Подпись и дата | Взам.инв.№

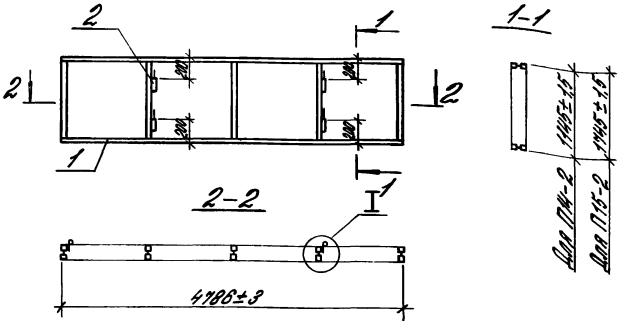

Узел I см. 1.436.3-24. 2-2

Поз.	Наименование	Количество на переплет		Обозначение документа
		П14-2	П15-2	
1	Переплет П14	1		1.436.3-24.1-14
	П15		1	
2	Полупетля ПП1	4	4	1.436.3-24.1-19
	Масса переплета, кг	31,1	31,1	

				1.436.3-24.2-12
				Переплет П14-2; П15-2
ГИП	Глебочкин			
Контр.	Копейка			
Инж. I к.	Константинова			

Стадия	Лист	Листов
Р		1

ЦНИИПРОМЗДАНИЙ

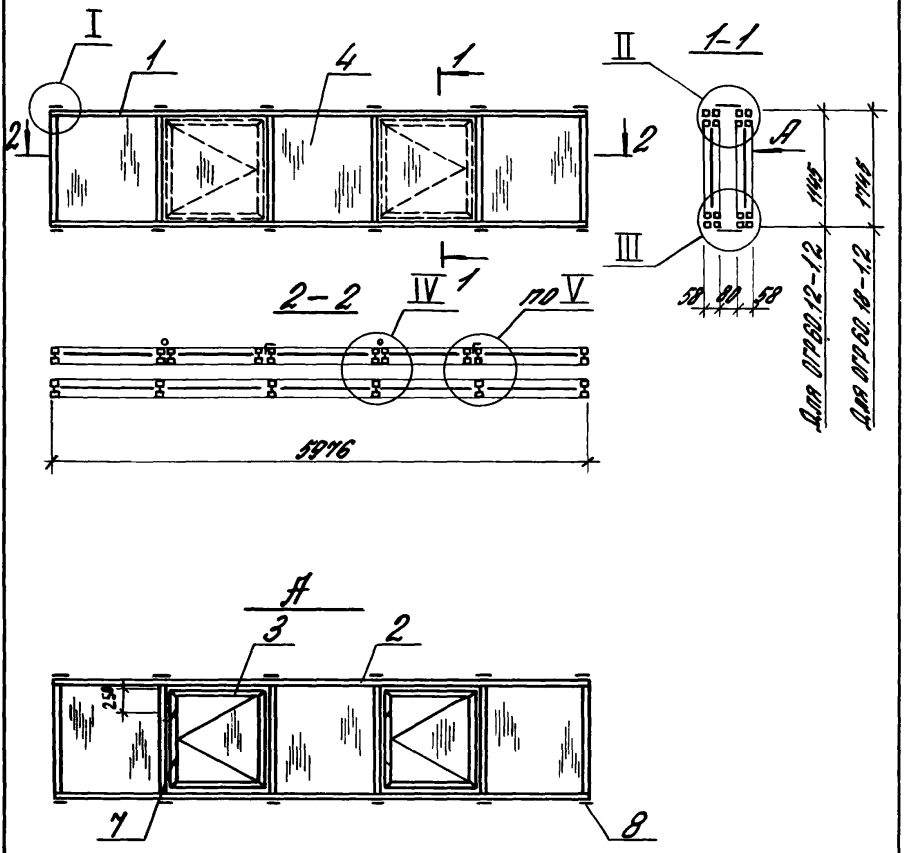

Узлы I...V см. 1.436.3-24.2-1

				1.436.3-24.2-13		
				Окно ОГР60.12-1.2; ОГР60.18-1.2	Стадия	Лист	Листов
					Р	1	2
ГИП	Глобинский				ЦНИИПРОМЗДАНИЙ		
Н. контр.	Копейко						
Инж.	Константинова						

Поз.	Наименование	Количество на окно		Обозначение документа
		ОГР60.12-1.2	ОГР60.18-1.2	
1	Переплет П16	1		1.436.3-24.1-16
	П17		1	
2	Переплет П16-2	1		1.436.3-24.2-14
	П17-2		1	
3	Створка С1	2		1.436.3-24.2-3
	С2		2	
4	Стекло 1080×1150×4	8		ГОСТ 111-78
	1010×1080×4	2		
	1680×1150×4		8	
	1610×1080×4		2	
5	Профиль резиновый Р1, пог.м	87,4	111,4	1.436.3-24.1-69
6	Профиль резиновый Р3, пог.м	18,2	23,0	1.436.3-24.1-71
7	Завертка	4	4	1.436.3-24.1-26
8	Планка 110×100×3	12	12	Ст3пс ГОСТ 380-88
	Масса окна, кг	235,7	331,0	

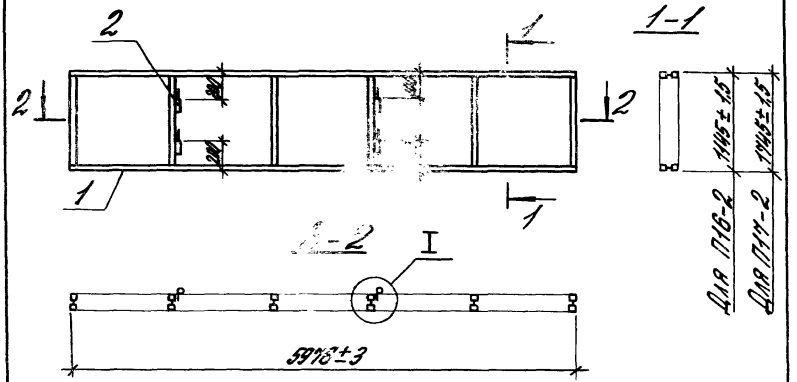

Узел I см. 1.436.3-24.2-2

Поз.	Наименование	Количество на переплет		Обозначение документа
		П16-2	П17-2	
1	Переплет П16	1		1.436.3-24.1-16
	П17		1	
2	Полуметля ПП1	4	4	1.436.3-24.1-19
	Масса переплета, кг	38,1	45,4	

Гл.	Гледов		1.436.3-24.2-14	
Н.отд.	Копец		Переплет П16-2; П17-2	Стадия: Р
Инж.	Конст.			ЦНИИЭП ...

Инв. № подл. | Подпись и дата | Взам. инв. №

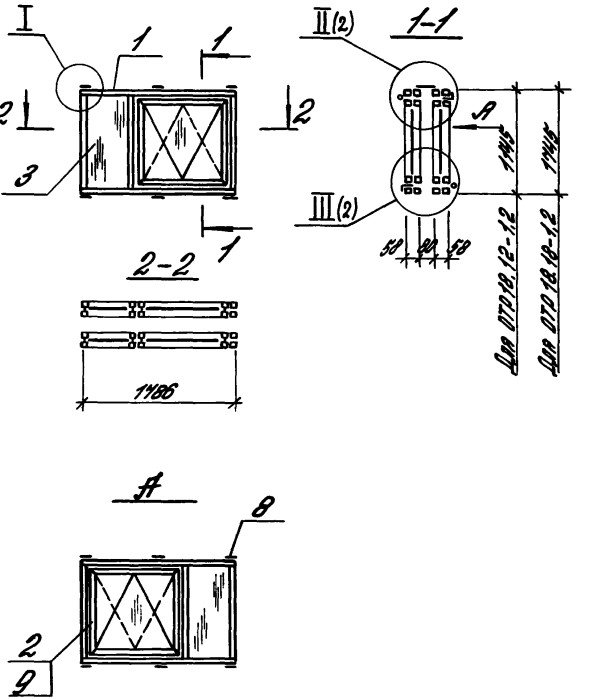

Узел I см. 1.436.3-24.2-1

				1.436.3-24.2-15	
				Окно ОТР18.12-12; ОТР18.18-12	Стадия: Р; Лист: 1; Листов: 3
ГИП	Гневкин				ЦНИИПРОМЗДАНИЙ
Н.контр.	Копелина				
Инж. I к.	Константинова				

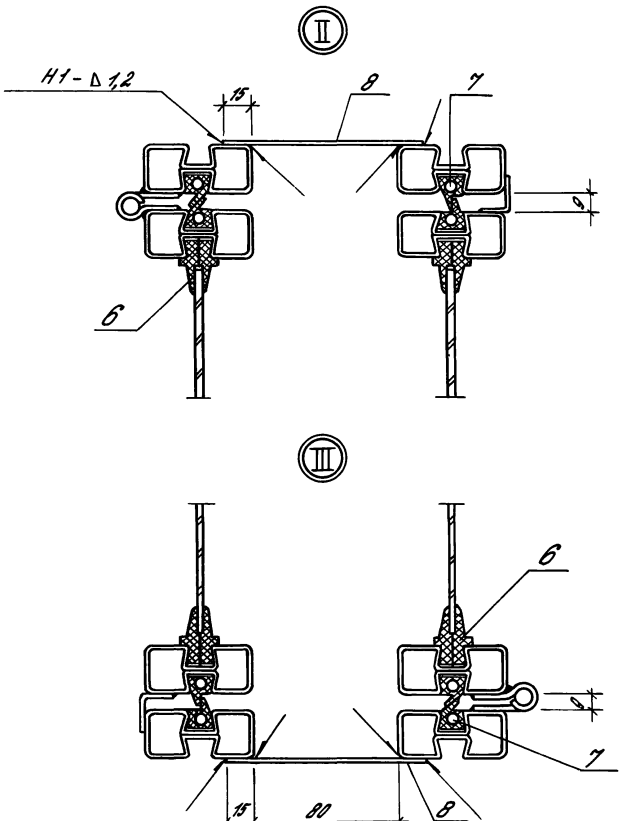

1. Сварные швы по ГОСТ 14771-76
2. Планку поз. 8 приварить перед окраской переплетов и установкой уплотнителей

Поз.	Наименование	Количество на окно		Обозначение документа
		ОТР18.12-1.2	ОТР18.18-1.2	
1	Переплет П2-1	2		1.436.3-24.1-18
	П3-1		2	
2	Фрамуга Ф1	2		1.436.3-24.1-22
	Ф2		2	
3	Стекло 1080×530×4	2		ГОСТ 111-78
	1010×1080×4	2		
	1680×530×4		2	
	1610×1080×4		2	
6	Профиль резиновый Р4, пог.м	29,4	39,0	1.436.3-24.1-69
7	Профиль резиновый Р3, пог.м	18,2	23,0	1.436.3-24.1-71
8	Планка 110×100×3	6	6	Ст3пс ГОСТ 380-88
9	Прибор фрамужный	2	2	1.436.3-24.3-400
	Масса окна, кг	95,6	129,2	

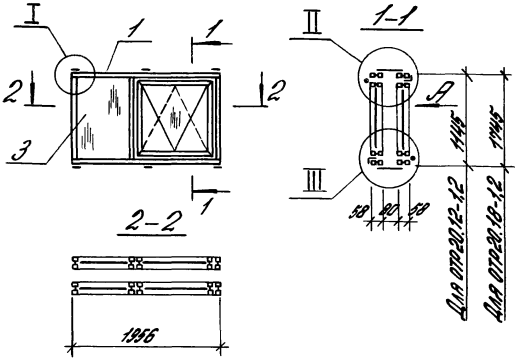

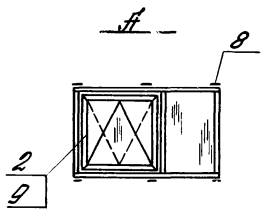

Узел I см. 1.436.3-24.2-1
Узлы II, III см. 1.436.3-24.2-15

				1.436.3-24.2-16	
				Окно ОТР.20.12-1,2; ОТР.20.18-1,2	Стадия: Р; Лист: 1; Листов: 2
ГИП	Глебочкин				ЦНИИПРОМЗДАНИЙ
Н.контр.	Балгейка				
Инж.	Константинова				

Инв. № подл. | Подпись и дата | Взам. инв. №

Поз.	Наименование	Количество на окно		Обозначение документа
		ОТР20.12-1.2	ОТР20.18-1.2	
1.	Переплет П4-1	2		1.436.3-24.1-35
	П5-1		2	
2	Фрамуга Ф1	2		1.436.3-24.1-22
	Ф2		2	
3	Стекло 1080×700×4	2		ГОСТ 111-78
	1010×1080×4	2		
	1680×700×4		2	
	1610×1080×4		2	
6	Профиль резиновый Р4, погм	30,8	40,4	1.436.3-24.1-69
7	Профиль резиновый Р3, погм	18,2	23,0	1.436.3-24.1-71
8	Планка 110×100×3	6	6	Ст 3 пс ГОСТ 380-88
9	Прибор фрамужный	2	2	1.436.3-24.3-400
	Масса окна, кг	100,9	136,5	

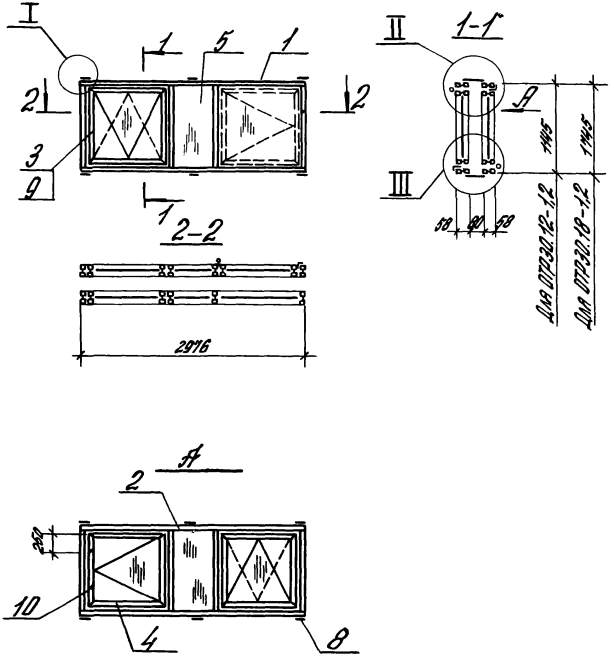

Узел I см. 1.436.3-24.2-1
Узлы II, III см. 1.436.3-24.2-15.

				1.436.3-24.2-17			
				Окно	Стадия	Лист	Листов
					Р	1	2
ГИП	Глебочкин			ОТР 30.12-1,2; ОТР 30.18-1,2	ЦНИИПРОМЗДАНИЙ		
Н. контр.	Копейка						
Инж. I к	Константинова						

Инв. № подл. | Подпись и дата | Взам. инв. №

Поз.	Наименование	Количество на окно		Обозначение документа
		ОТР30.12-1,2	ОТР30.18-1,2	
1	Переплет П10-1	1		1.436.3-24.1-39
	П11-1		1	
2	Переплет П10-3	1		1.436.3-24.2-18
	П11-3		1	
3	Фрамуга Ф1	2		1.436.3-24.1-22
	Ф2		2	
4	Створка С1	1		1.436.3-24.2-3
	С2		1	
5	Стекло 1080×530×4	2		ГОСТ 111-78
	1080×1150×4	1		
	1010×1080×4	3		
	1680×530×4		2	
	1680×1150×4		1	
	1610×1080×4		3	
6	Профиль резиновый Р1, пог.м	46,3	60,7	1.436.3-24.1-69
7	Профиль резиновый Р3, пог.м	27,3	34,5	1.436.3-24.1-71
8	Планка 110×100×3	6	6	Ст 3кп ГОСТ 380-88
9	Прибор фрамужный	2	2	1.436.3-24.3-400
10	Завертка	2	2	1.436.3-24.1-26
	Масса окна, кг	147,4	200,2	

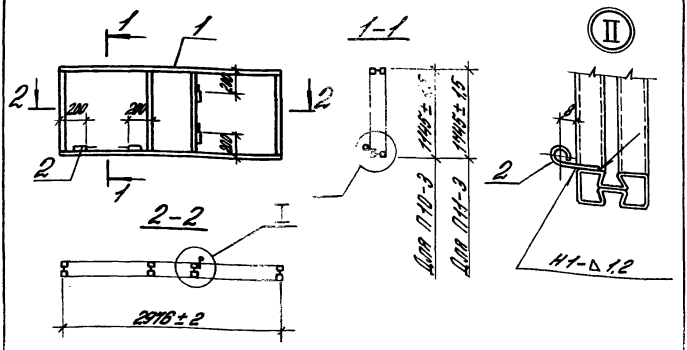

Узел I см. 1.436.3-24.2-2

Поз.	Наименование	Количество на переплет		Обозначение документа
		П10-3	П11-3	
1	Переплет П10	1		1.436.3-24.1-10
	П11		1	
2	Полупетля ПП1	4	4	1.436.3-24.1-10
	Масса переплета, кг	21,6	26,4	

Сварные швы по ГОСТ 14771-76

				1.436.3-24.2-18
ГИП	Глебочкин			Переплет П10-3; П11-3
Н. контр.	Копейка			Стадия Р
Инж. I к.	Константинова			ЦНИИ

Инв. № подл. | Подпись и дата | Взам. инв. №

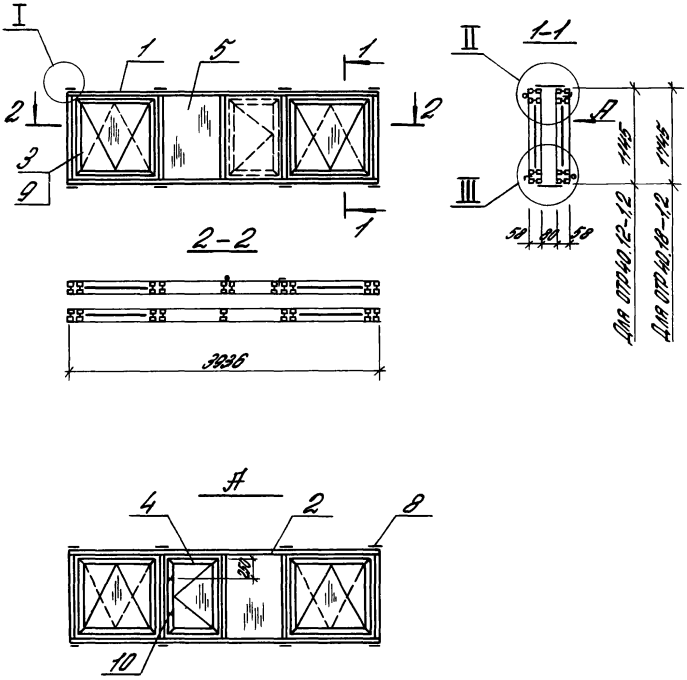

Узел I. см. 1.436.3-24.2-1
Узлы II, III см 1.436.3-24.2-15

				1.436.3-24.2-19			
				Окно	Стадия	Лист	Листов
					Р	1	2
ГИП	Глебочкин			ОТР40.12-1,2; ОТР40.18-1,2	ЦНИИПРОМЗДАНИЙ		
Н.контр.	Копейка						
Инж.I к	Константинова						

Поз.	Наименование	Количество на окно		Обозначение документа
		ОТР40.12-1.2	ОТР40.18-1.2	
1	Переплет П12-1	1		1.436.3-24.1-41
	П13-1		1	
2	Переплет П12-3	1		1.436.3-24.2-20
	П13-3		1	
3	Фрамуга Ф1	4		1.436.3-24.1-22
	Ф2		4	
4	Створка С3	1		1.436.3-24.2-3
	С4		1	
5	Стекло 1080×725×4	3		ГОСТ 111-78
	1010×655×4	1		
	1010×1080×4	4		
	1680×725×4		3	
	1610×655×4		1	
	1610×1080×4		4	
6	Профиль резиновый Р4, пог.м	61,2	80,4	1.436.3-24.1-69
7	Профиль резиновый Р3, пог.м	43,2	55,2	1.436.3-24.1-71
8	Планка 110×100×3	8	8	СТ ЗпсГОСТ 380-88
9	Прибор фрамужный	4	4	1.436.3-24.3-400
10	Заверт.а	2	2	1.436.3-24.1-26
	Масса окна, кг	205,7	277,4	

Инв.№подл. | Подпись и дата | Взам.инв.№

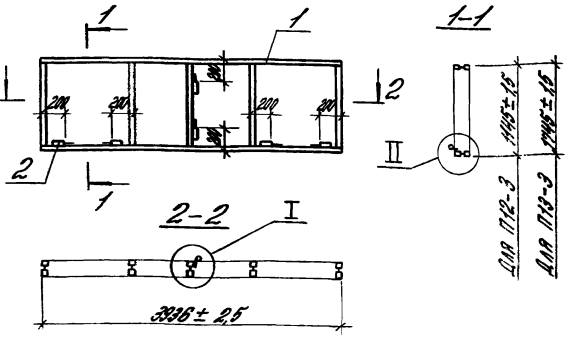

Узел I см. 1.436.3-24.2-2
Узел II см. 1.436.3-24.2-18

Поз.	Наименование	Количество на переплет		Обозначение документа
		П12-3	П13-3	
1	Переплет П12	1		1.436.3-24.1-12
	П13		1	
2	Полупетля ПП1	6	6	1.436.3-24.1-19
	Масса переплета, кг	27,9	34,0	

				1.436.3-24.2-20			
ГИП	Глебовский			Переплет П12-3; П13-3	Стадия	Лист	Листов
Н. контр.	Копейка				Р		1
Инж. I к.	Константинова				ЦНИИПРОМЗДАНИЙ		

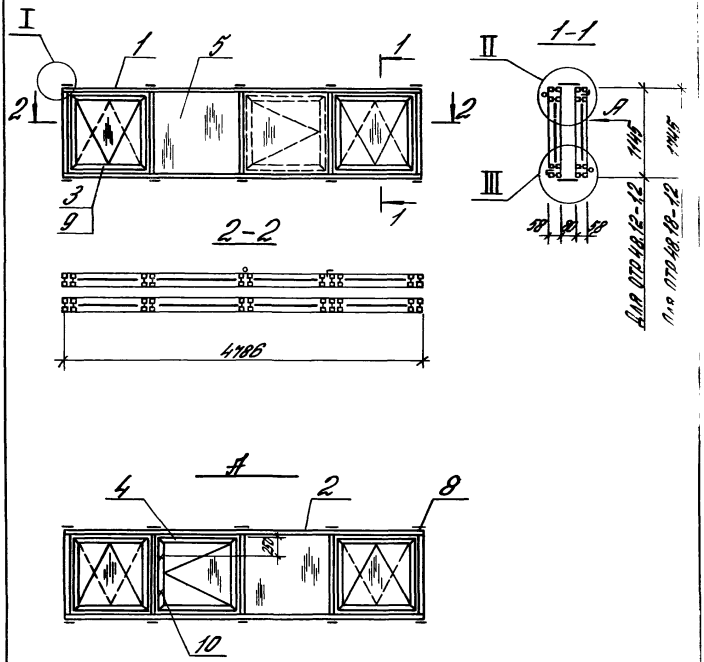

Узел I см. 1.436.3-24.2-1
Узлы II, III см. 1.436.3-24.2-15

				1.436.3-24.2-21			
				Окно	Стадия	Лист	Листов
					Р	1	2
ГИП	Глебоцкий			ОТР 48.12-1,2; ОТР 48.18-1,2	ЦНИИПРОМЗДАНИЙ		
Н. контр.	Копейко						
Инж. I к	Константинова						

Инв. № подл. | Подпись и дата | Взам. инв. №

Поз.	Наименование	Количество на окно		Обозначение документа
		ОТР 48.12-1,2	ОТР 48.18-1,2	
1	Переплет П14-1	1		1.436.3-24.1-43
	П15-1		1	
2	Переплет П14-3	1		1.436.3-24.2-22
	П15-3		1	
3	Фрамуга Ф1	4		1.436.3-24.1-22
	Ф2		4	
4	Створка С1	1		1.436.3-24.2-3
	С2		1	
5	Стекло 1080×1150×4	3		ГОСТ 111-78
	1010×1080×4	5		
	1680×1150×4		3	
	1610×1080×4		5	
6	Профиль резиновый Р1, пог.м	67,6	86,8	1.436.3-24.1-69
7	Профиль резиновый Р3, пог.м	45,5	57,5	1.436.3-24.1-71
8	Планка 110×100×3	10	10	Ст 3пс ГОСТ 380-88
9	Прибор фрамужный	4	4	1.436.3-24.3-400
10	Завертка	2	2	1.436.3-24.3-26
	Масса окна, кг	234,4	316,1	

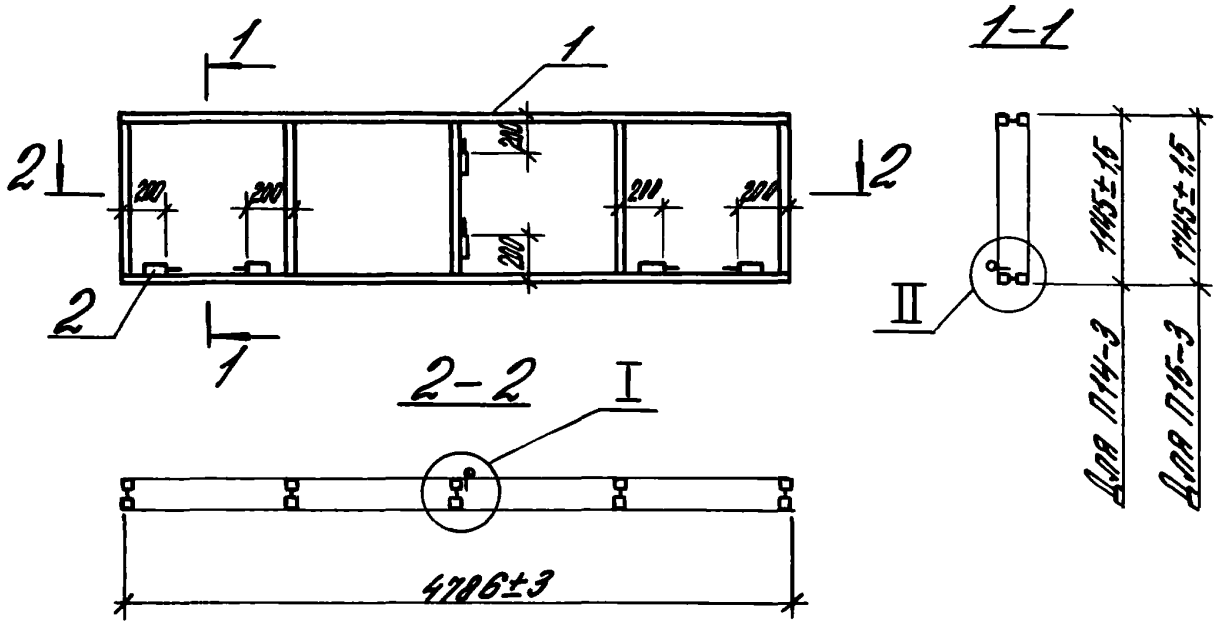

Узел I см. 1.436.3-24.2-2
Узел II см. 1.436.3-24.2-18

Поз	Наименование	Количество на переплет		Обозначение документа
		П14-3	П15-3	
1	Переплет П14	1		1.436.3-24.1-14
	П15		1	
2	Полупетля ПП1	6	6	1.436.3-24.1-19
	Масса переплета, кг	31,4	37,4	

Инв. № подл. | Подпись и дата | Взам. инв. №

			1.436.3-24.2-22
ГИП	Соболевский		Переплет П14-3; П15-3
Н.контр.	Копейка		Стадия Р; Лист; Листов 1
Инж. I к.	Константинова		ЦНИИПромзданий

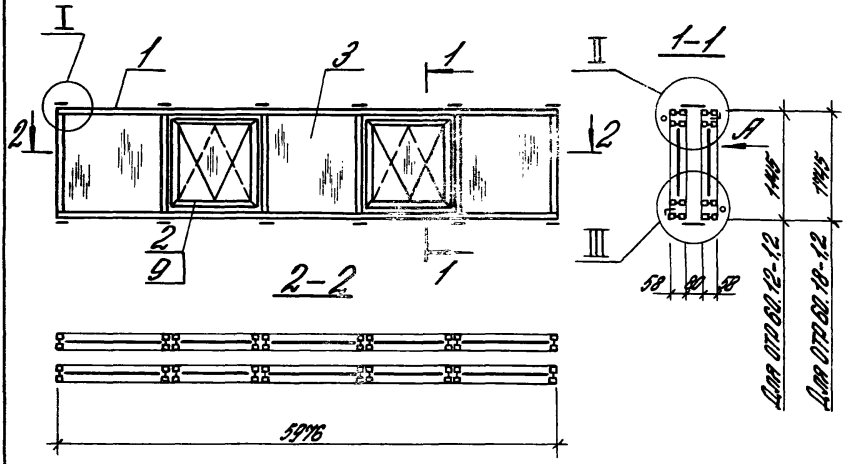

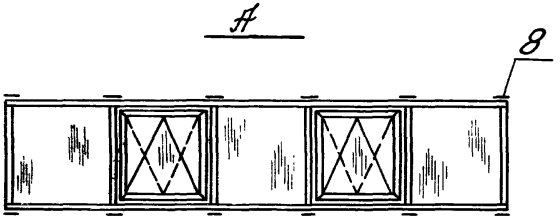

Узел I см. 1.436.3-24.2-1
Узлы II, III см. 1.436.3-24.2-15

				1.436.3-24.2-23	
ГИП	Глебочкин		Окно ОТР 60.12-1,2; ОТР 60.18-1,2	Стадия	Лист
Н. контр.	Колесова			Р	
Инж. I к.	Константинова			ЦНИИЭП	

Поз.	Наименование	Количество на окно		Обозначение документа
		ОТР60.12-1,2	ОТР60.18-1,2	
1	Переплет П16-1	2		1.436.3-24.1-45
	П17-1		2	
2	Фрамуга Ф1	4		1.436.3-24.1-22
	Ф2		4	
3	Стекло 1080×1150×4	6		ГОСТ 111-78
	1010×1080×4	4		
	1680×1150×4		6	
	1610×1080×4		4	
6	Профиль резиновый Р1, пог.м	86,0	110,0	1.436.3-24.1-69
7	Профиль резиновый Р3, пог.м	36,4	46,0	1.436.3-24.1-71
8	Планка 110×180×3	12	12	Ст 3пс ГОСТ 380-88
9	Прибор фрамужный	4	4	1.436.3-24.3-400
	Масса окна, кг	266,4	362,7	

Инв.№ подл. | Подпись и дата | Взам.инв.№

gost.e-ecolog.ru