ТИПОВЫЕ СТРОИТЕЛЬНЫЕ КОНСТРУКЦИИ, ИЗДЕЛИЯ И УЗЛЫ

СЕРИЯ 1.436.3-24

ОКНА С ПЕРЕПЛЕТАМИ ИЗ ГНУТОСВАРНЫХ ПРОФИЛЕЙ, ИЗГОТОВЛЯЕМЫХ ИЗ ОЦИНКОВАННОЙ СТАЛИ ТОЛЩИНОЙ 1,2 ММ

ВЫПУСК 1

ОКНА С ОДИНАРНЫМИ ПЕРЕПЛЕТАМИ

РАБОЧИЕ ЧЕРТЕЖИ

25157-ПР Отпускная цена

igost.e-ecolog.ru

изации

в счет-накладной

АПП ЦИТП

Москва, А-445, Смольная ул., 22

Сдано в печать XII 1991 года

Заказ № 10194 Тираж 5130 экз.

ТИПОВЫЕ СТРОИТЕЛЬНЫЕ КОНСТРУКЦИИ, ИЗДЕЛИЯ И УЗЛЫ

СЕРИЯ 1.436.3-24

ОКНА С ПЕРЕПЛЕТАМИ ИЗ ГНУТОСВАРНЫХ ПРОФИЛЕЙ, ИЗГОТОВЛЯЕМЫХ ИЗ ОЦИНКОВАННОЙ СТАЛИ ТОЛЩИНОЙ 1,2 ММ

ВЫПУСК 1

ОКНА С ОДИНАРНЫМИ ПЕРЕПЛЕТАМИ

РАБОЧИЕ ЧЕРТЕЖИ

РАЗРАБОТАНЫ:
ЦНИИПРОМЗДАНИЙ
Зам. директора института
С. М. Гликин
Зав. отделом светопрозрачных ограждений
Ю. П. Александров
Главный инженер проекта
В. И. Глебочкин

УТВЕРЖДЕНЫ:
Главпроектом
Госстроя СССР
письмо от 05.12.90
№ 5/6-924
Введены в действие
ЦНИИПРОМЗДАНИЙ
с 01.06.92
Приказ от 23.05.91 №55

©АПП ЦИТП, 1991

Обозначение документа	Наименование	Стр.
1.436.3-24.1-ТТ	Технические требования	5
1.436.3-24.1-1	Окно ОГД18.06-1-1,2; ОГД18.12-1-1,2; ОГД18.18-1-1,2	11
-2	Переплет П1; П2; П3	13
-3	Обвязка переплета ОП1... ОП12	14
-4	Заглушка	15
-5	Окно ОГД20.12-1-1,2; ОГД20.18-1-1,2	16
-6	Переплет П4; П5	17
-7	Окно ОГД24.06-1-1,2; ОГД24.12-1-1,2; ОГД24.18-1-1,2	18
-8	Переплет П6; П7; П8	19
-9	Окно ОГД30.06-1-1,2; ОГД30.12-1-1,2; ОГД30.18-1-1,2	20
-10	Переплет П9, П10; П11	21
-11	Окно ОГД40.12-1-1,2; ОГД40.18-1-1,2	22
-12	Переплет П12; П13	23
-13	Окно ОГД48.12-1-1,2; ОГД48.18-1-1,2	24
-14	Переплет П14; П15	25
-15	Окно ОГД60.12-1-1,2; ОГД60.18-1-1,2	26
-16	Переплет П16; П17	27
-17	Окно ОТД18.12-1-1,2; ОТД18.18-1-1,2	28
-18	Переплет П2-1; П3-1	30
-19	Полупетля ПП1	31
-20	Ось	32
-21	Карта петли КП1	33

ГИП	Глебочкин		
Н.контр.	Копейка		
Инж. I к.	Константинова		

1.436.3-24.1

Содержание

Стадия	Лист	Листов
Р	1	3

ЦНИИПРОМЗДАНИЙ

Обозначение документа	Наименование	Стр.
1.436.3-24.1-22	Фрамуга Ф1...Ф3	34
-23	Обвязка фрамуги ОФ1...ОФ5	36
-24	Притвор	37
-25	Карта петли КП2	38
-26	Завертка	39
-27	Упор У1	40
-28	Кронштейн К1	41
-29	Ручка	42
-30	Палец	43
-31	Планка запорная ПЗ1	44
-32	Шайба Ш1	45
-33	Шайба Ш2	46
-34	Окно ОТД 20.12-1-1.2; ОТД 20.18-1-1.2	47
-35	Переплет П4-1; П5-1	48
-36	Окно ОТД 24.12-1-1.2; ОТД 24.18-1-1.2	49
-37	Переплет П7-1; П8-1	50
-38	Окно ОТД 30.12-1-1.2; ОТД 30.18-1-1.2	51
-39	Переплет П10-1; П11-1	52
-40	Окно ОТД 40.12-1-1.2; ОТД 40.18-1-1.2	53
-41	Переплет П12-1; П13-1	54
-42	Окно ОТД 48.12-1-1.2; ОТД 48.18-1-1.2	55
-43	Переплет П14-1; П15-1	56
-44	Окно ОТД 60.12-1-1.2; ОТД 60.18-1-1.2	57
-45	Переплет П16-1; П17-1	58
-46	Окно ОГД 18.12-2-1.2; ОГД 18.18-2-1.2	59

Обозначение документа	Наименование	Стр.
1.436.3-24.1-47	Окно ОГД 20.12-2-1.2; ОГД 20.18-2-1.2	60
-48	Окно ОГД 24.12-2-1.2; ОГД 24.18-2-1.2	61
-49	Окно ОГД 30.12-2-1.2; ОГД 30.18-2-1.2	62
-50	Окно ОГД 40.12-2-1.2; ОГД 40.18-2-1.2	63
-51	Окно ОГД 48.12-2-1.2; ОГД 48.18-2-1.2	64
-52	Окно ОГД 60.12-2-1.2; ОГД 60.18-2-1.2	65
-53	Окно ОТД 18.12-2-1.2; ОТД 18.18-2-1.2	66
-54	Окно ОТД 20.12-2-1.2; ОТД 20.18-2-1.2	68
-55	Окно ОТД 24.12-2-1.2; ОТД 24.18-2-1.2	69
-56	Окно ОТД 30.12-2-1.2; ОТД 30.18-2-1.2	70
-57	Окно ОТД 40.12-2-1.2; ОТД 40.12-2-1.2	71
-58	Окно ОТД 48.12-2-1.2; ОТД 48.18-2-1.2	72
-59	Окно ОТД 60.12-2-1.2; ОТД 60.18-2-1.2	73
-60	Окно ОТД 10.24-2-1.2; ОТД 10.48-2-1.2	74
-61	Переплет П18-1; П19-1	75
-62	Переплет П18; П19	76
-63	Окно ОЖД 18.12-1.2; ОЖД 18.18-1.2	77
-64	Перо	78
-65	Окно ОЖД 48.12-1.2; ОЖД 48.18-1.2	79
-66	Окно ОЖД 60.12-1.2; ОЖД 60.18-1.2	80
-67	Окно ОЖД 10.24-1.2; ОЖД 10.48-1.2	81
-68	Профиль стальной замкнутый 58×26×1.2	82
-69	Профиль резиновый Р1	83
-70	Профиль резиновый Р2	84
-71	Профиль резиновый Р3	85

1. Требования к конструкции

1.1. Окна с переплетами из оцинкованных гнутосварных стальных профилей должны изготавливаться по рабочим чертежам серии 1.436.3-24, выпуски 1,2,3 в соответствии с требованиями технических условий.

1.2. Окна запроектированы с одинарными переплетами глухие и открывающиеся с одинарным или двойным остеклением; с двойными раздельными переплетами глухие и открывающиеся с двойным остеклением; с жалюзийными решетками.

Навеска фрамуг должна выполняться на заводе - изготовителе.

Остекление переплетов производить стеклом толщиной 4 мм ГОСТ 111-78. или стеклопакетами толщиной 23мм ГОСТ 24866-89.

По требованию потребителя с внутренней стороны жалюзийных решеток допускается дополнительная установка сетки 20-2,0-0- ГОСТ 5336 - 80.

1.3. Открывающиеся окна должны быть

			1.436.3-24.1-ТТ
ГИП	Глебовский		Технические требования
Н. контр.	Копейка		Стадия: Р; Лист: 1; Листов: 6
Инж. Т.к.	Константинова		ЦНИИПРОМЗДАНИЙ

снабжены фрамужными приборами и ручными устройствами открывания и закрывания, обеспечивающими надежную фиксацию фрамуг в их открытом и закрытом положениях. Створки должны быть снабжены затворами для фиксации их в закрытом положении.

Усилие при открывании и закрывании фрамуг не должно быть более 100 Н.

Раздельные переплеты в окнах должны быть соединены между собой планками на заводе-изготовителе.

1.4. Конструкция окна должна подвергаться испытаниям:

а) приемо-сдаточным при организации серийного и массового производства окон;

б) типовым при изменении конструкции окон.

Типовые испытания должны включать определение несущей способности окон, сопротивлений теплопередаче, воздухопроницанию и надежности работы устройств открывания при 10000 циклах открывания и закрывания

2. Требования к материалам

Качество материалов должно соответствовать требованиям государственных и отраслевых стандартов или технических условий.

Соответствие применяемых материалов предъявляемым требованиям должно подтверждаться сертификатами заводов поставщиков, а при их отсутствии - данными испытаний заводской лаборатории.

3. Требования к деталям

3.1. Детали, выполняемые в штампах, должны быть без заусенцев.

3.2. Неуказанная чистота поверхности деталей не должна быть ниже R80 по ГОСТ 2789-73.

3.3. Неуказанные предельные отклонения размеров: отверстий H14, валов h14, остальных $\frac{IT14}{2}$.

3.4. Переплеты, их сборочные единицы, сливы, нащельники должны иметь правильную геометрическую форму.

Допускаемые отклонения от номинальных размеров не должны быть более ± 1мм на длине до 1м, с добавлением ± 0,5 мм на каждый

последующий метр и не более ± 3мм на всей длине или высоте по ГОСТ 23344 - 78.

4. Требования к сборке

4.1. Поступающие на сборку детали должны быть очищены от стружки и загрязнений, иметь клейма ОТК или другие документы, удостоверяющие их качество.

4.2. Соединение элементов переплета, фрамуг, створок и других деталей окна должно производиться в приспособлениях, обеспечивающих точность, указанную в чертежах.

Соединение элементов переплетов, фрамуг и жалюзийных решеток, выполненных из оцинкованного гнутого профиля должно производиться в специализированных многопозиционных машинах для сборки и сварки оконных переплетов.

Сварные швы Т-образных соединений, выполненных контактной сваркой, должны быть равнопрочными основному металлу по сопротивлению статическим нагрузкам.

Допускается механизированная сварка в защитных газах по ГОСТ 14771 - 76 с применением сварочной проволоки Ф1,0...1,4мм марки

Св-08Г2С по ГОСТ 2246-70 и ручная дуговая сварка по ГОСТ 5264-80 с применением электродов типа Э42 по ГОСТ 9467-75.

4.3. Сварные швы должны быть равной толщины, без прожогов, шлаковых включений и других дефектов.

Устранение дефектов сварного шва в одном и том же месте допускается не более одного раза.

4.4. Смещение пазов от номинального положения в местах сопряжения элементов переплетов, фрамуг, створок, выполненных из замкнутого профиля не должно быть более 0,5 мм.

4.5. При установке фрамуг в раму переплета обеспечить одинаковый зазор по контуру фрамуги, створки.

4.6. Требования к остеклению переплетов см. выпуск 0 настоящей серии.

4.7. Трущиеся поверхности в петлях и приборах открывания должны быть смазаны в процессе эксплуатации графитной смазкой по ГОСТ 3333-80 или другой равноценной смазкой.

4.8. Косоугольность переплетов, фрамуг, створок, жалюзийных решеток и непрямоугольность их элементов должны быть в пределах поля допуска на линейные размеры.

4.9. Неплоскостность переплетов фрамуг, створок, жалюзийных решеток не должна превышать 1мм на длине 1м и 3мм на всей длине по ГОСТ 23344-78.

4.10. Контроль качества сборки должен производить ОТК завода - изготовителя.

4.11. Контроль качества сварных швов производить в неокрашенном виде по ГОСТ 3242-79.

5. Требования к защитно-декоративным покрытиям

5.1. Поверхности переплетов, фрамуг, створок, жалюзийных решеток и других стальных деталей, подлежащих окраске, должны быть очищены от грязи, масел.

5.2. Окраска должна производиться в два слоя :

1. Слой - грунт ФЛ-03Ж ГОСТ 9109-81;

2. Слой - эмаль ПФ-1189 по ТУ6-10-1710-79.

5.3. Все сварные швы подлежат окраске.

5.4. Окрашенные поверхности должны быть ровными, гладкими, без подтеков и не иметь отслоений.

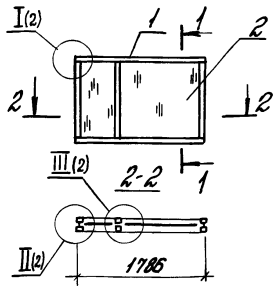

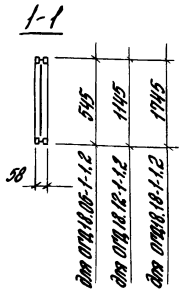

Поз.	Наименование	Количество на окно ОГД 18.06-1-1.2	ОГД 18.12-1-1.2	ОГД 18.18-1-1.2	Обозначение документа
1	Переплет П1	1			1.436.3-24.1-2
	П2		1		
	П3			1	
2	Стекло 480×530×4	1			ГОСТ 111-78
	480×1150×4	1			
	1080×530×4		1		
	1080×1150×4		1		
	1680×530×4			1	
	1680×1150×4			1	
3	Прокладка резиновая, пог.м	10,46	15,26	20,06	1.436.3-24.1-69
	Масса окна, кг	19,9	34,3	48,8	

1.436.3-24.1-1

Окно ОГД 18.06-1-1.2; ОГД 18.12-1-1.2; ОГД 18.18-1-1.2

Стадия	Лист	Листов
Р	1	2

ЦНИИПРОМЗДАНИЙ

ГИП Слебочкин
Н.контр. Колейко
Инж. Константинова

Ⅰ

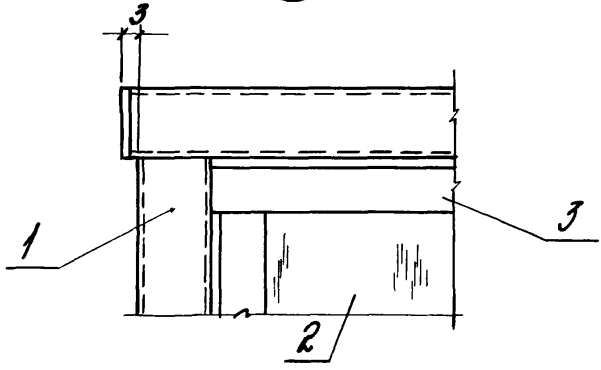

Ⅱ

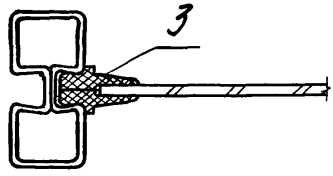

Ⅲ

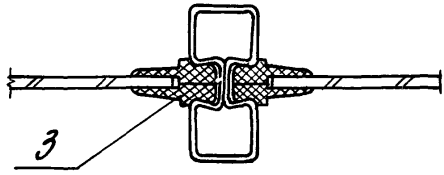

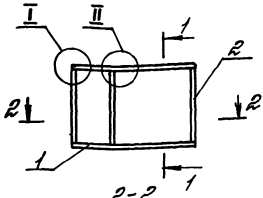

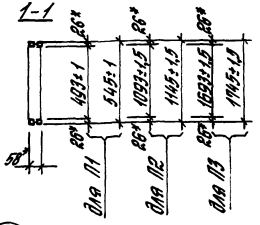

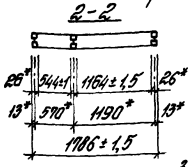

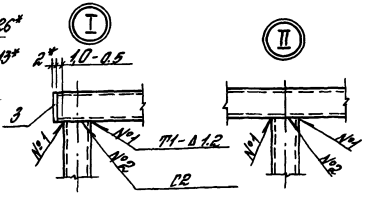

Поз.	Наименование	Количество на переплет			Обозначение документа
		П1	П2	П3	
1	Обвязка переплета ОП1	2	2	2	1.436.3-24.1-3
2	Обвязка переплета ОП2	3			1.436.3-24.1-3
	ОП3		3		
	ОП4			3	
3	Заглушка	8	8	8	1.436.3-24.1-4
	Масса переплета, кг	10,3	13,9	17,6	

1. * Размеры для справок
2. Сварные швы по ГОСТ 14771-76

				1.436.3-24.1-2
ГИП	Плебачкин			Переплет П1, П2, П3
Н.контр.	Копейка			
Инж. I к.	Константинова			

Стадия	Лист	Листов
Р		1

ЦНИИПРОМЗДАНИ

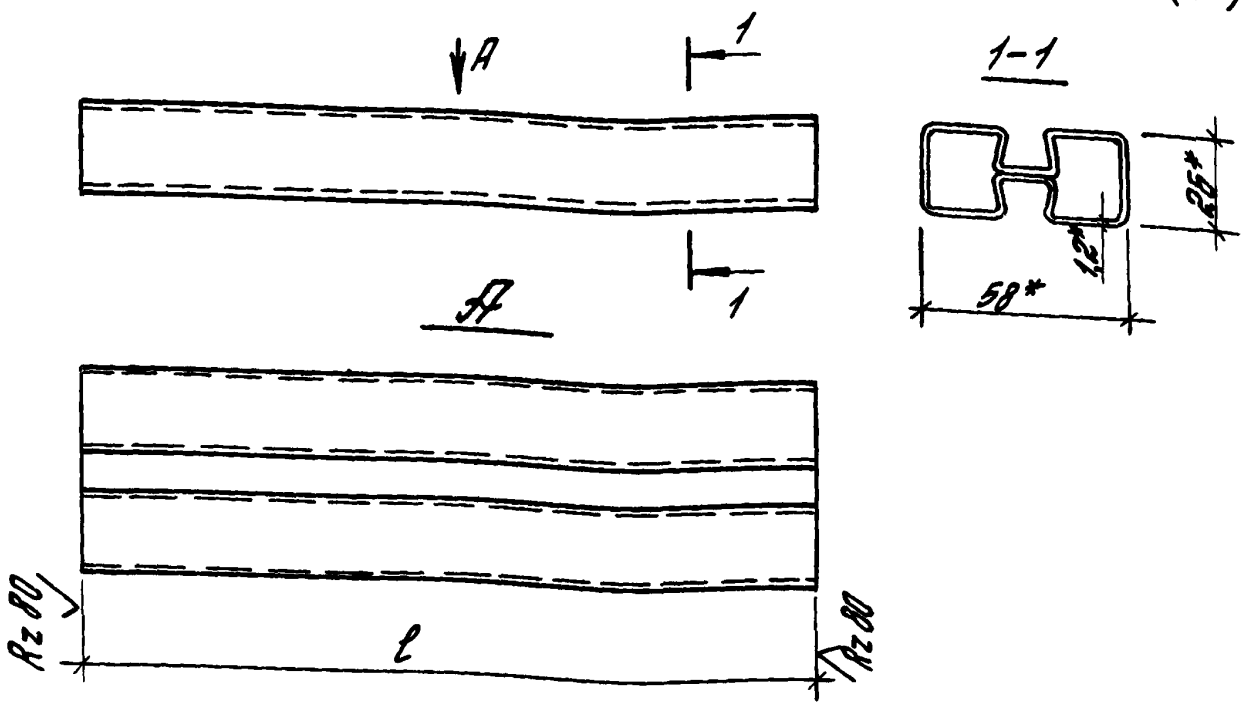

Наименование	ℓ, мм	Масса, кг
Обвязка переплета ОП1	1788 ± 1,5	3,61
ОП2	493 ± 1	1,00
ОП3	1093 ± 1,5	2,21
ОП4	1693 ± 1,5	3,42
ОП5	1958 ± 1,5	3,95
ОП6	2408 ± 2	4,86
ОП7	2978 ± 2	6,01

Наименование	ℓ, мм	Масса, кг
Обвязка переплета ОП8	3938 ± 2,5	7,95
ОП9	4788 ± 3	9,67
ОП10	5978 ± 3	12,07
ОП11	904 ± 1	1,83
ОП12	2347 ± 2	4,74
ОП13	4747 ± 3	9,59

* Размеры для справок

ГИП	Гледочкин		
Н.контр.	Колевка		
Инж. I к.	Константинова		

1.436.3-24.1-3

Обвязка переплета ОП1... ОП12

Стадия	Масса	Масштаб
Р	См. табл.	1:2
Лист	Листов 1	

Профиль стальной замкнутый 58×26×1,2

ЦНИИПРОМЗДАНИЙ

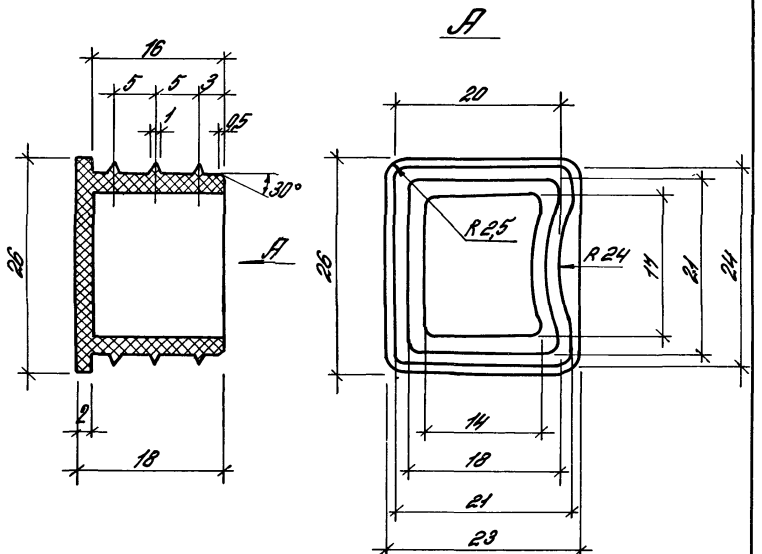

Предельные отклонения размеров: отверстий Н17; валов h 17.

				1.436.3-24.1-4			
				Заглушка	Стадия	Масса	Масштаб
					Р	0,012	2:1
					Лист	Листов 1	
ГИП	Глебочкин			Полиэтилен 210-04 сорт 1 ГОСТ 16338-85 Е	ЦНИИПРОМЗДАНИЙ		
Н. контр.	Копейка						
Инж. I к	Константинова						

Инв. № подл. | Подпись и дата | Взам. инв. №

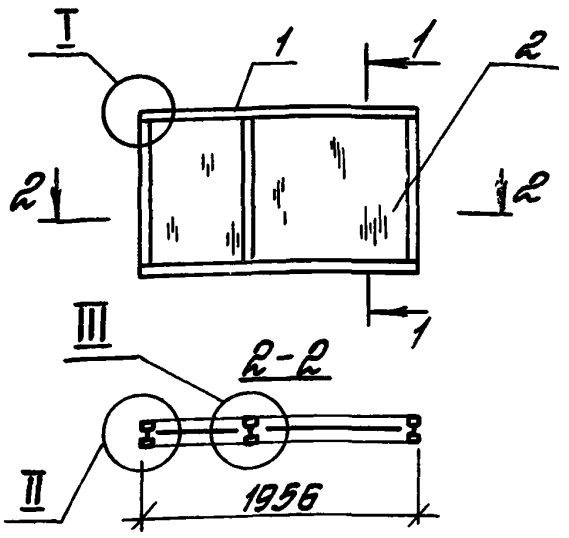

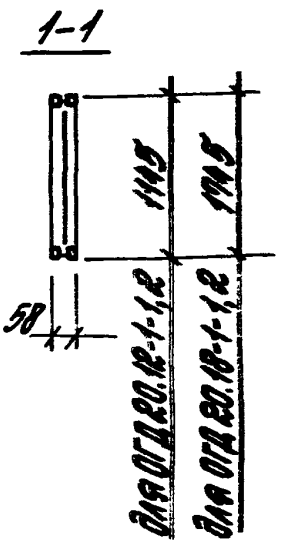

Узлы I ... III см. 1.436.3-24.1-1

Поз.	Наименование	Количество на окно		Обозначение документа
		ОГД20.12-1-1,2	ОГД20.18-1-1,2	
1	Переплет П4	1		1.436.3-24.1-6
	П5		1	
2	Стекло 1080×700×4	1		ГОСТ 111-78
	1080×1150×4	1		
	1680×700×4		1	
	1680×1150×4		1	
3	Профиль резиновый Р1, пог.м	15,9	20,7	1.436.3-24.1-69
	Масса окна, кг	37,0	52,5	

1.436.3-24.1-5

Окно ОГД20.12-1-1,2; ОГД20.18-1-1,2

Стадия	Лист	Листов
Р		1

ЦНИИПРОМЗДАНИЙ

ГИП	Гребочкин	
Н.контр.	Копейко	
Инж. I к.	Константинова	

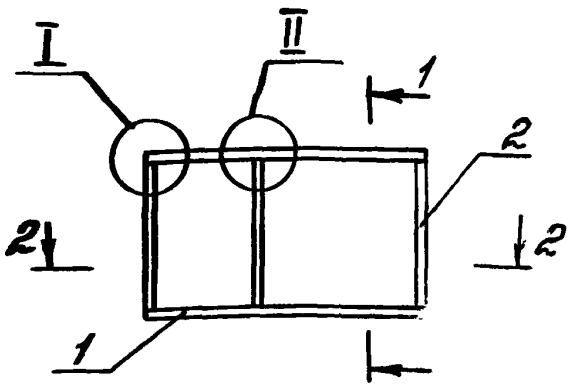

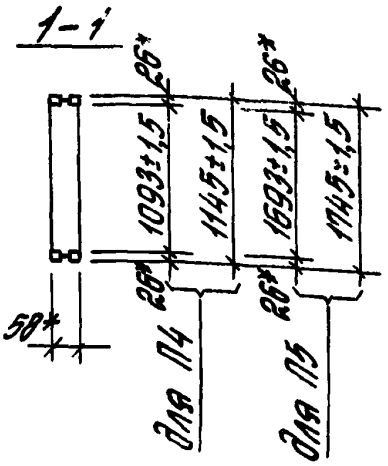

2-2

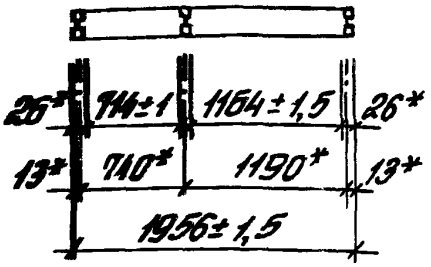

Узлы I, II см. 1.436.3-24.1-2

Поз.	Наименование	Количество на переплет		Обозначение документа
		П4	П5	
1	Обвязка переплета ОП5	2	2	1.436.3-24.1-3
2	Обвязка переплета ОП3	3		1.436.3-24.1-3
	ОП4		3	
3	Заглушка	8	8	1.436.3-24.1-4
	Масса переплета, кг	14,6	18,3	

* Размеры для справок

Инв.№ подл. | Подпись и дата | Взам. инв.№

		1.436.3-24.1-6	
ГИП	Глебочкин	Переплет П4; П5	Стадия: Р; Лист: ; Листов: 1
Н.контр.	Колесова		ЦНИПРОМЗДАНИЙ
Инж. Гр.	Константинова		

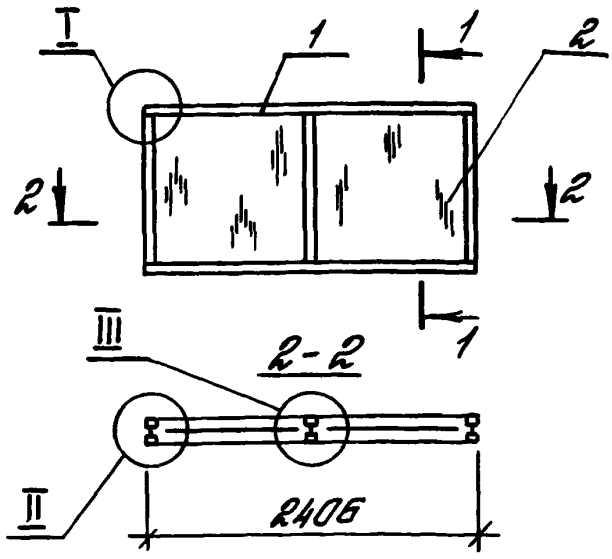

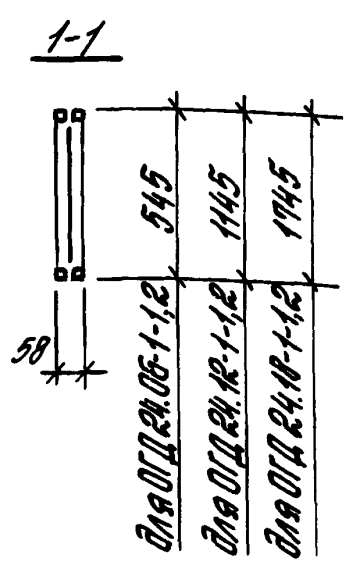

Узлы I ... III см. 1.436.3-24.1-1

Поз.	Наименование	Количество на окно			Обозначение документа
		ОГД24.06-1-1,2	ОГД24.12-1-1,2	ОГД24.18-1-1,2	
1	Переплет П6	1			1.436.3-24.1-8
	П7		1		
	П8			1	
2	Стекло 480 × 1150 × 4	2			ГОСТ 111-78
	1080 × 1150 × 4		2		
	1680 × 1150 × 4			2	
3	Профиль резиновый Р1, пог. м	12,9	17,7	22,5	1.436.3-24.1-69
	Масса окна, кг	25,8	43,9	62,1	

ГИП	Глебочкин	
Н.контр.	Копейка	
Инж.-к	Константинова	

1.436.3-24.1-7

Окно ОГД24.06-1-1,2
ОГД24.12-1-1,2; ОГД24.18-1-1,2

Стадия	Лист	Листов
Р		1

ЦНИИПРОМЗДАНИЙ

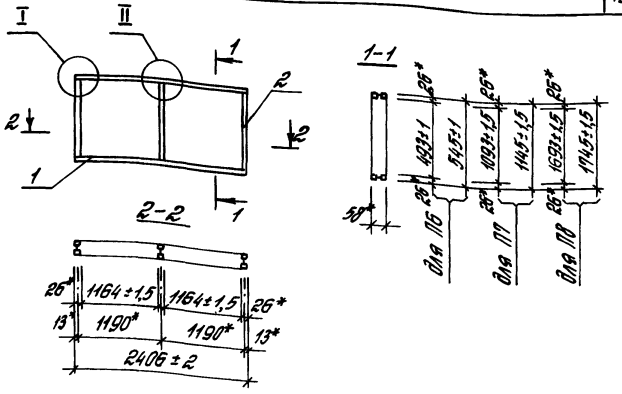

Узлы I, II см. 1.436.3-24.1-2

Поз.	Наименование	Количество на переплет. ПБ	ПГ	ПВ	Обозначение документа
1	Обвязка переплета ОПБ	2	2	2	1.436.3-24.1-3
2	Обвязка переплета ОП2	3			1.436.3-24.1-3
	ОП3		3		
	ОП4			3	
3	Заглушка	8	8	8	1.436.3-24.1-4
	Масса переплета, кг	12,8	16,4	20,1	

* Размеры для справок

Инв.№ подл. | Подпись и дата | Взам.инв.№

		1.436.3-24.1-8	
ГИП	Гладчукин	Переплет ПБ; ПГ; ПВ	Стадия Р; Лист; Листов 1
Н.контр.	Копейка		ЦНИИПРОМЗДАНИЙ
Инж.	Константинова		

25157-02 20

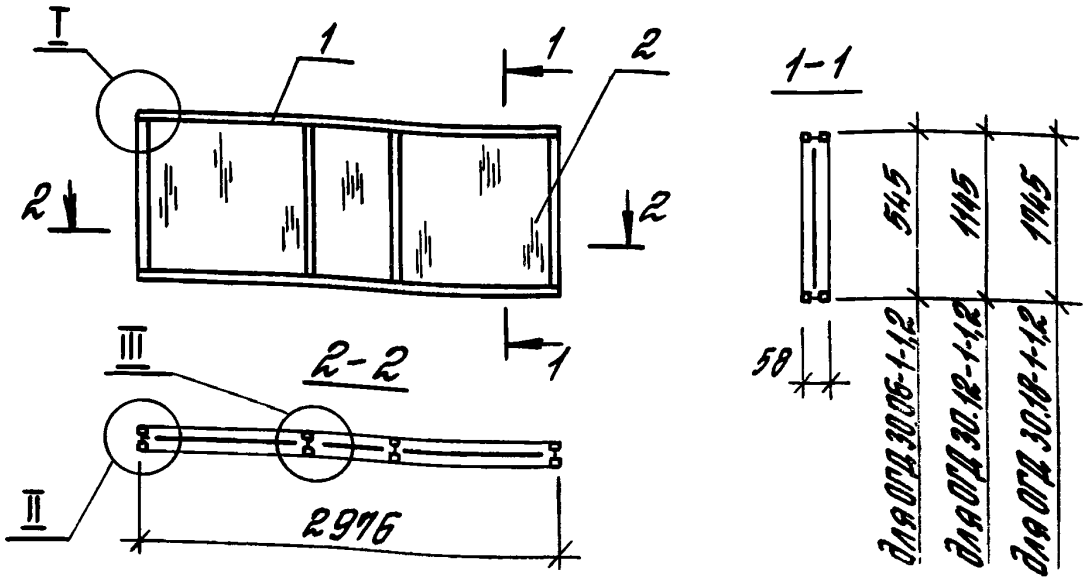

Узлы I ... III см. 1.436.3-24.1-1

Поз.	Наименование	Количество на окно			Обозначение документа
		ОГД30.06-1-1,2	ОГД30.12-1-1,2	ОГД30.18-1-1,2	
1	Переплет П9	1			1.436.3-24.1-10
	П10		1		
	П11			1	
2	Стекло 480×530×4	1			ГОСТ 111-78
	480×1150×4	2			
	1080×530×4		1		
	1080×1150×4		2		
	1680×530×4			1	
	1680×1150×4			2	
3	Профиль резиновый Р1, пог.м	16,9	24,1	31,3	1.436.3-24.1-69
	Масса окна, кг	32,2	55,2	78,0	

ГИП	Гледачкин		
Н.контр.	Копейко		
Инж. I к.	Константинова		

1.436.3-24.1-9

Окно ОГД30.06-1-1,2; ОГД30.12-1-1,2; ОГД30.18-1-1,2

Стадия	Лист	Листов
Р		1

ЦНИИПРОМЗДАНИЙ

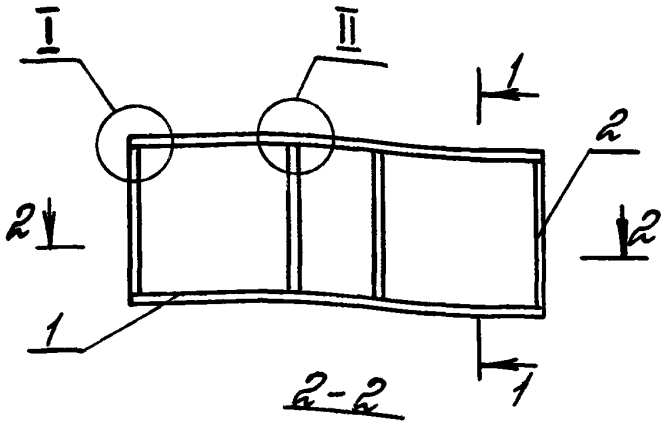

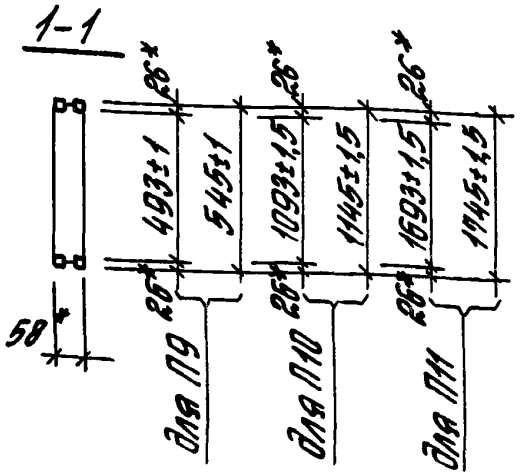

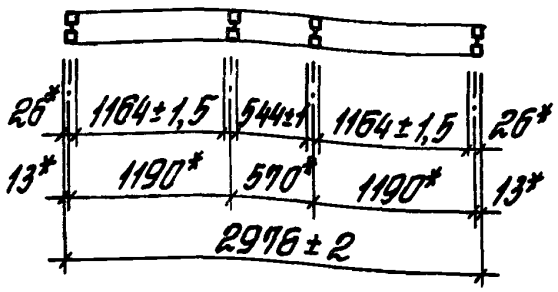

Узлы I, II см. 1.436.3-24.1-2

Поз.	Наименование	Количество на переплет			Обозначение документа
		П9	П10	П11	
1	Обвязка переплета ОП1	2	2	2	1.436.3-24.1-3
2	Обвязки переплета ОП2	4			1.436.3-24.1-3
	ОП3		4		
	ОП4			4	
3	Заглушка	8	8	8	1.436.3-24.1-4
	Масса переплета, кг	16,1	21,0	25,8	

* Размеры для справок

			1.436.3-24.1-10
ГИП	Глебочкин		Переплет П9; П10; П11
Н.контр.	Копейка		
Инж. Ік	Константинова		

Стадия	Лист	Листов
Р		1

ЦНИИПРОМЗДАНИЙ

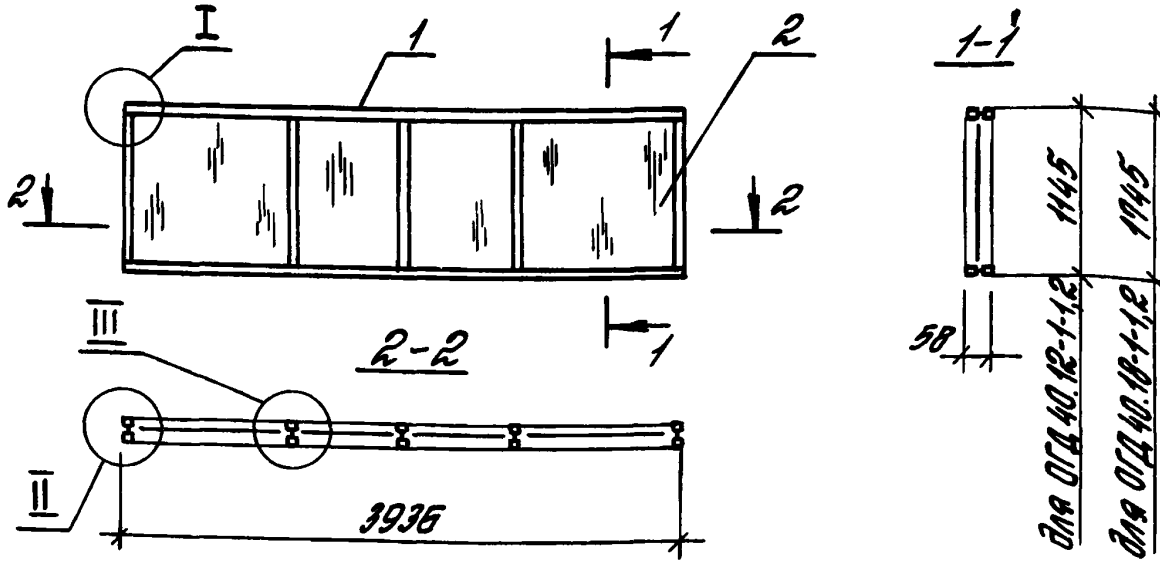

Узлы I ... III см. 1.436.3-24.1-1

Поз.	Наименование	Количество на окно		Обозначение документа
		ОГД40.12-1-1,2	ОГД40.18-1-1,2	
1	Переплет П12	1		1.436.3-24.1-12
	П13		1	
2	Стекло 1080×725×4	2		ГОСТ 111-78
	1080×1150×4	2		
	1680×725×4		2	
	1680×1150×4		2	
3	Профиль резиновый Р1, пог. м	32,1	41,7	1.436.3-24.1-69
	Масса окна, кг	72,3	102,4	

ГИП	Глебочкин		1.436.3-24.1-11
Н.контр.	Копейка		Окна ОГД40.12-1-1,2; ОГД40.18-1-1,2
Инж. 1к	Константинова		Стадия: Р; Лист: ; Листов: 1; ЦНИИПРОМЗДАНИЙ

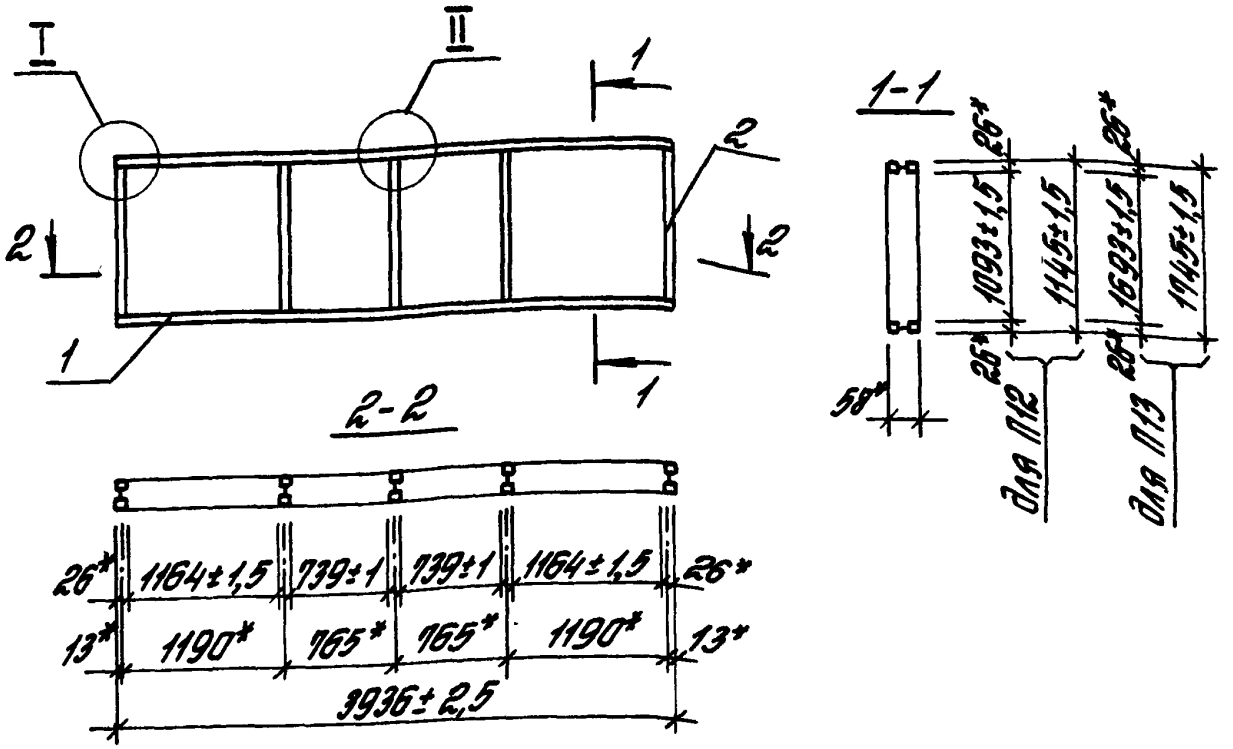

Узлы I, II см. 1.436.3-24.1-2

Поз.	Наименование	Количество на переплет П12	Количество на переплет П13	Обозначение документа
1	Обвязка переплета ОП8	2	2	1.436.3-24.1-3
2	Обвязка переплета ОП3	5		1.436.3-24.1-3
	ОП4		5	
3	Заглушка	8	8	1.436.3-24.1-4
	Масса переплета, кг	27,0	33,1	

* Размеры для справок

				1.436.3-24.1-12
ГИП	Плебачкин			Переплет П12; П13
Н.контр.	Копейка			
Инж. I к.	Константинова			

Стадия	Лист	Листов
Р		1

ЦНИИПРОМЗДАНИЙ

Инв. № подл. | Подпись и дата | Взам. инв. №

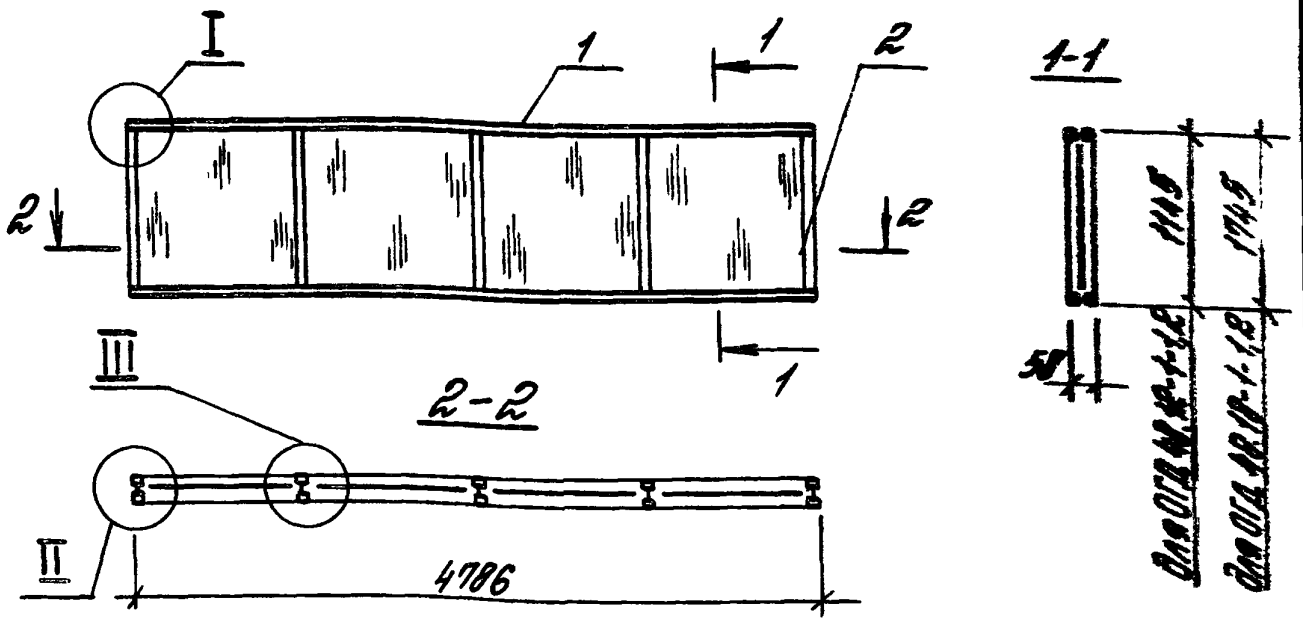

Узлы I ... III ст. 1.436.3-24.1-1

Поз.	Наименование	Количество на окно		Обозначение документа
		ОГД 48.12-1-1,2	ОГД 48.18-1-1,2	
1	Переплет П14	1		1.436.3-24.1-14
	П15		1	
2	Стекло 1080×1150×4	4		ГОСТ 111-78
	1680×1150×4		4	
3	Профиль резиновый Р1, пог. м	35,5	45,1	1.436.3-24.1-69
	Масса окна, кг	85,5	120,5	

ГИП	Глебочкин		

1.436.3-24.1-13

Окно

ОГД 48.12-1-1,2 · ОГД 48.18-1-1,2

Стадия	Лист
Р	

ЛОС

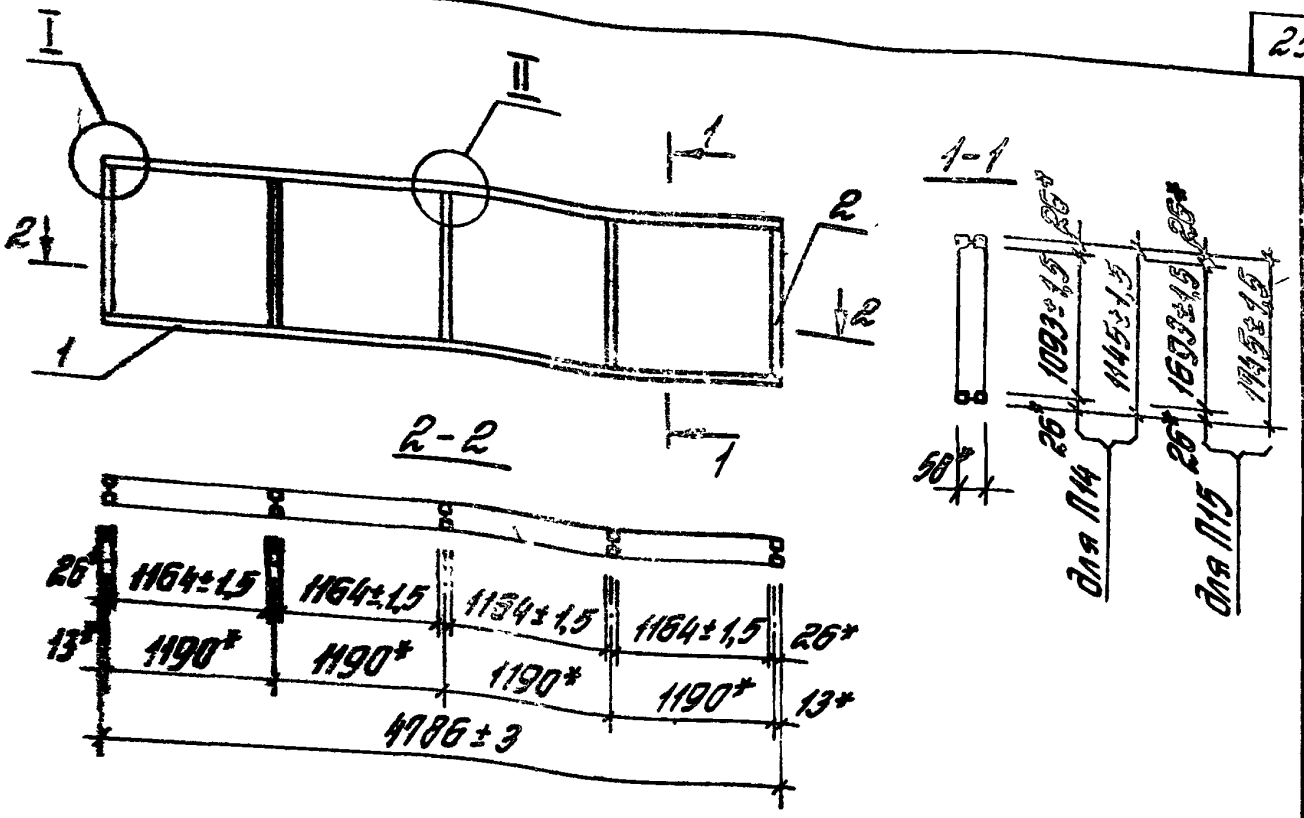

Узлы I, II см. 1.436.3-24.1-2

Поз.	Наименование	Количество на переплет		Обозначение документа
		П14	П15	
1	Обвязка переплета ОП9	2	2	1.436.3-24.1-3
2	Обвязка переплета ОП3	5		1.436.3-24.1-3
	ОП4		5	
3	Заглушка	8	8	1.436.3-24.1-4
	Масса переплета, кг	30,5	36,5	

*Размеры для справок

				1.436.3-24.1-14
ГИП	Гребенюк			Переплет П14; П15
Н. контр.	Хомейка			
Инж. I к	[illegible]			

Стадия	Лист	Листов
Р		1

ЦНИИП[illegible]ЯНИЙ

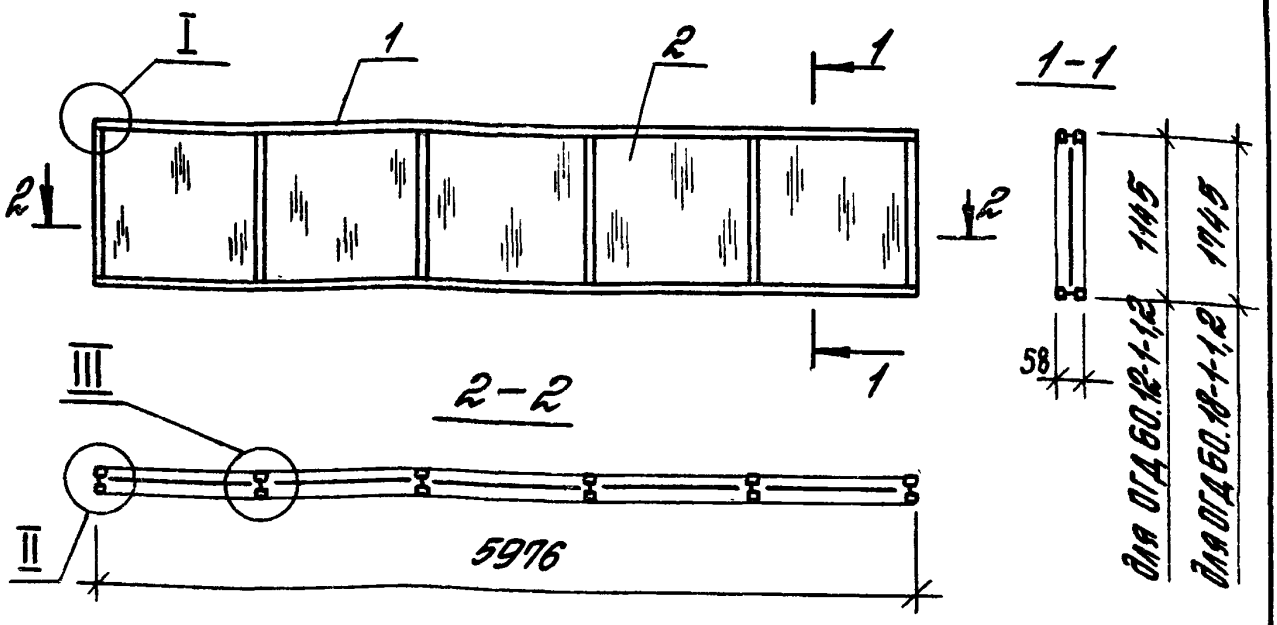

Узлы I ... III см. 1.436.3-24.1-1

Поз.	Наименование	Количество на окно		Обозначение документа
		ОГДБО.12-1-1,2	ОГДБО.18-1-1,2	
1	Переплет П16	1		1.436.3-24.1-16
	П17		1	
2	Стекло 1080×1150×4	5		ГОСТ 111-78
	1680×1150×4		5	
3	Профиль резиновый Р1, пог.м	44,4	56,3	1.436.3-24.1-69
	Масса окна, кг	106,3	149,9	

		1.436.3-24.1-15	
ГИП	Слебочкин	Окно ОГДБО.12-1-1,2; ОГДБО.18-1-1,2	Стадия: Р; Лист; Листов: 1
Н.контр.	Колейка		ЦНИИПромзданий
Инж. Гр.	Константинова		

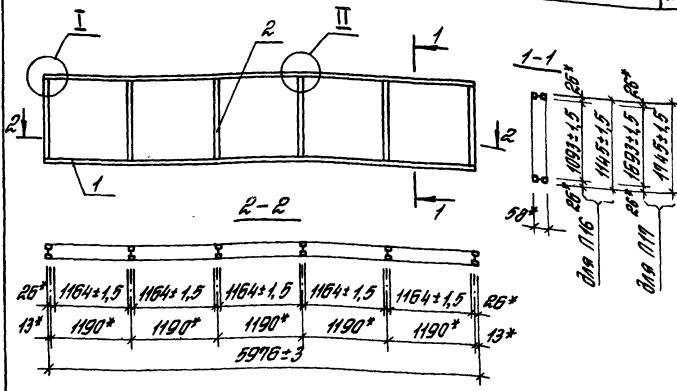

Узлы I, II ст. 1.436.3-24.1-2

Поз.	Наименование	Количество на переплет		Обозначение документа
		П16	П17	
1	Обвязка переплета ОП10	2	2	1.436.3-24.1-3
2	Обвязка переплета ОП3	6		1.436.3-24.1-3
	ОП4		6	
3	Заглушка	8	8	1.436.3-24.1-4
	Масса переплета, кг	37,5	44,8	

* Размеры для справок

				1.436.3-24.1-16
ГИП	Глебочкин			Переплет П16; П17
Н.контр.	Корейка			
Инж. I к	Константинова			

Стадия	Лист	Листов
Р		1

ЦНИИПРОМЗДАНИЙ

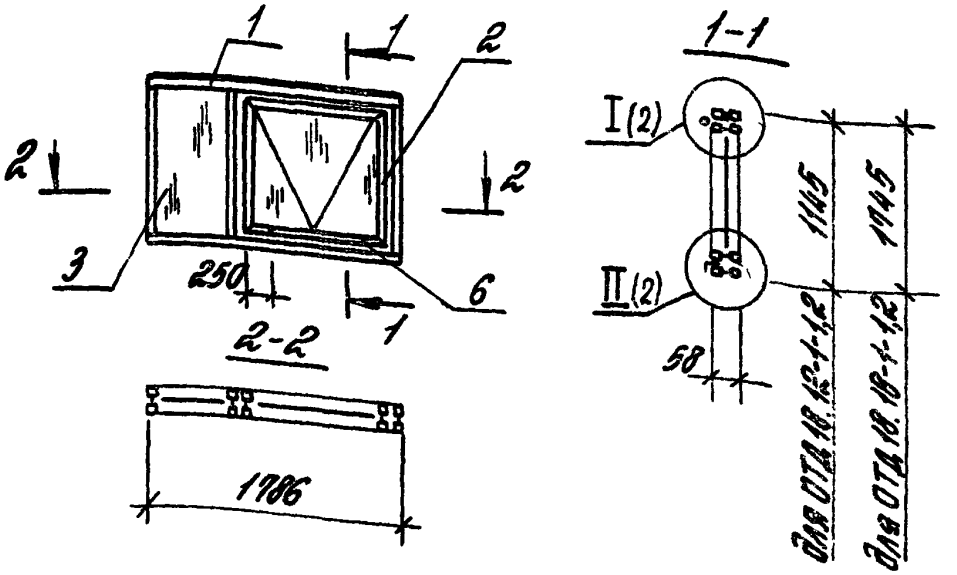

Поз.	Наименование	Количество на окно		Обозначение документа
		ОТД 18.12-1-1,2	ОТД 18.18-1-1,2	
1	Переплет П2-1	1		1.436.3-24.1-18
	П3-1		1	
2	Фрамуга Ф1	1		1.436.3-24.1-22
	Ф2		1	
3	Стекло 1080×530×4	1		ГОСТ 111-78
	1010×1080×4	1		
	1680×530×4		1	
	1610×1080×4		1	
4	Профиль резиновый Р1, пог.м	14,7	19,5	1.436.3-24.1-69
5	Профиль резиновый Р3, пог.м	9,1	11,5	1.436.3-24.1-71
6	Завертка	2	2	1.436.3-24.1-26
	Масса окна, кг	44,4	60,6	

				1.436.3-24.1-17
ГИП	Глебочкин		Окно ОТД 18.12-1-1,2; ОТД 18.18-1-1,2	Стадия Р / Лист 1 / Листов 2
Н.контр.	Копейка			ЦНИИПРОМЗДАНИЙ
Инж. I к	Константинова			

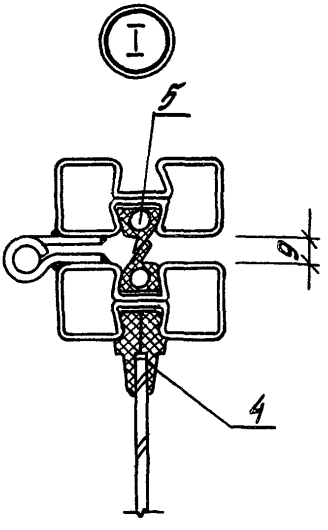

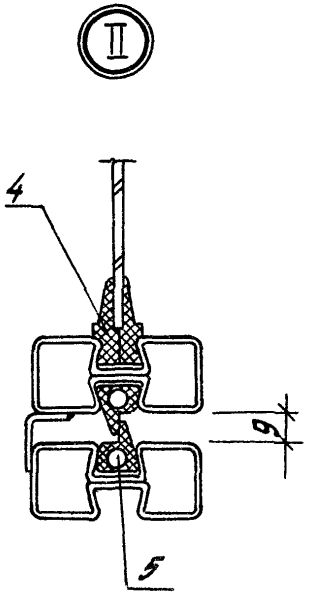

Подпись и дата | Взам. инв. №

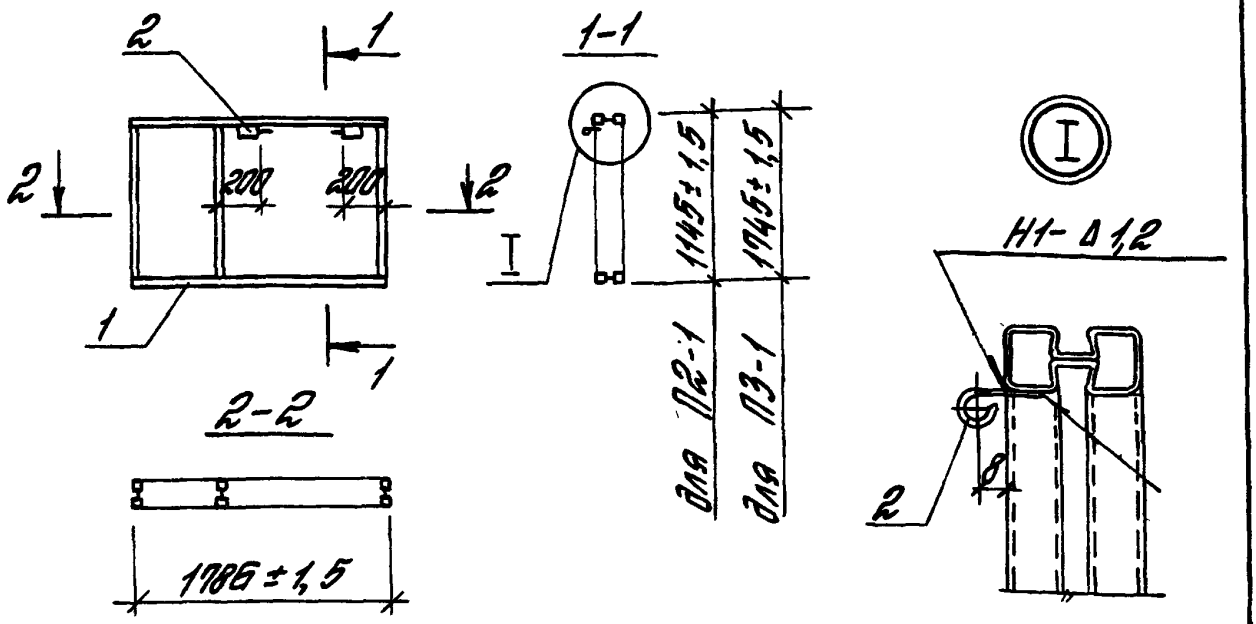

Сварные швы по ГОСТ 14771-76

Поз	Наименование	Количество на переплет		Обозначение документа
		П2-1	П3-1	
1	Переплет П2	1		1.436.3-24.1-2
	П3		1	
2	Полупетля ПП1	2	2	1.436.3-24.1-19
	Масса переплета, кг	14,2	17,9	

ГИП	Глебочкин		1.436.3-24.1-18
Н.контр.	Копейка		Переплет П2-1; П3-1
Инж.Ік.	Константинова		Стадия: Р; Лист; Листов: 1
			ЦНИИПРОМЗДАНИЙ

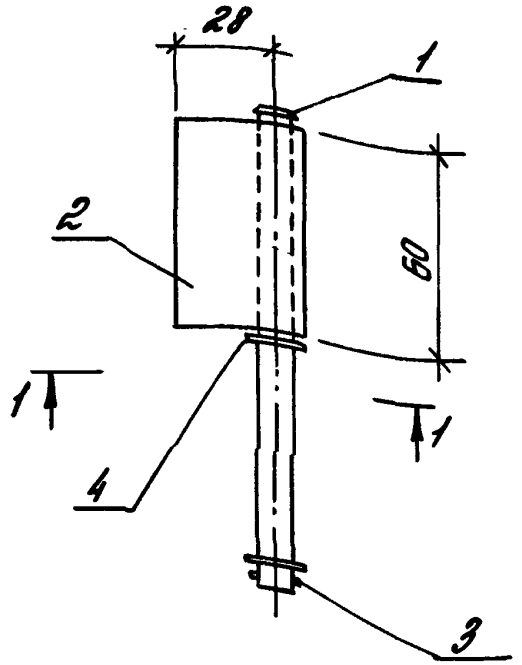

1-1



Марка	Поз.	Наименование	Кол.	Обозначение документа	Масса,
ПП1	1	Ось	1	1.436.3-24.1-20	0,14
	2	Карта петли КП1	1	1.436.3-24.1-21	
	3	Шплинт 3,2×18	1	ГОСТ 397-79	
	4	Шайба 8	2	ГОСТ 11371-78	

				1.436.3-24.1-19
ГИП	Глебочкин		Полупетля ПП1	Стадия: Р; Лист; Листов: 1
Н.контр.	Копейка			ЦНИИПРОМЗДАНИЙ
Инж. I к	Константинова			

Rz 80 √(√)

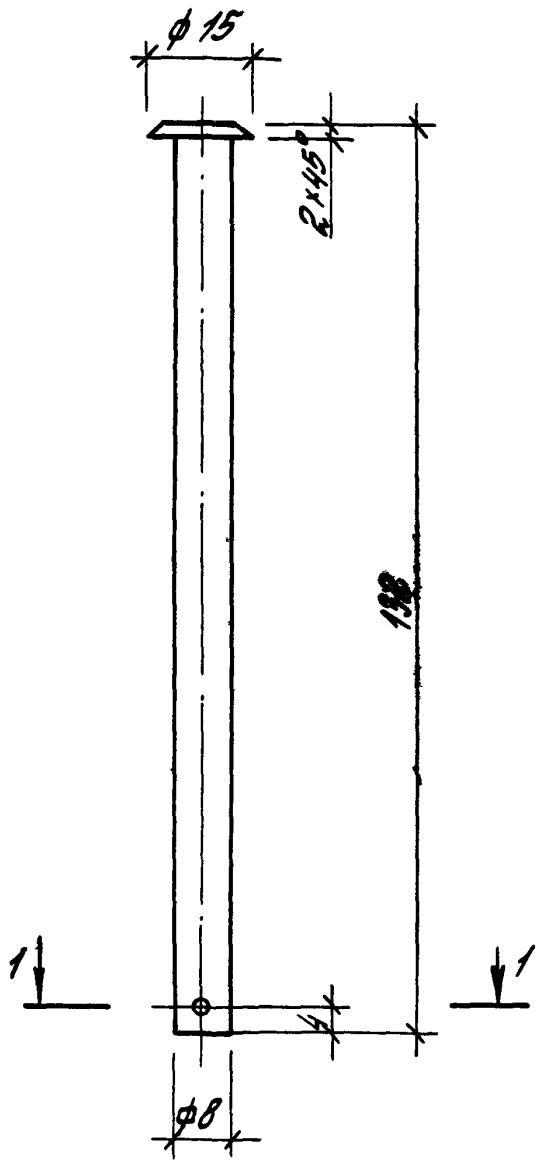

1–1 (2:1)

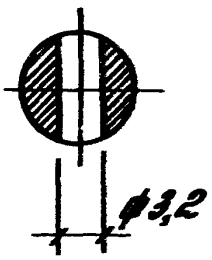

Покрытие: хим. Цтв.30

				1.436.3-24.1-20		
				Ось	Стадия: Р	Масса: 0,05
					Масштаб: 1:1	
ГИП	Глебоукин				Лист	Листов 1
Н.контр.	Копейка			Круг В-8 ГОСТ 2590-88 / Ст3пс2-II ГОСТ 535-88	ЦНИИПРОМЗДАНИЙ	
Инж.Ік.	Константинова					

Rz 80 V (V)

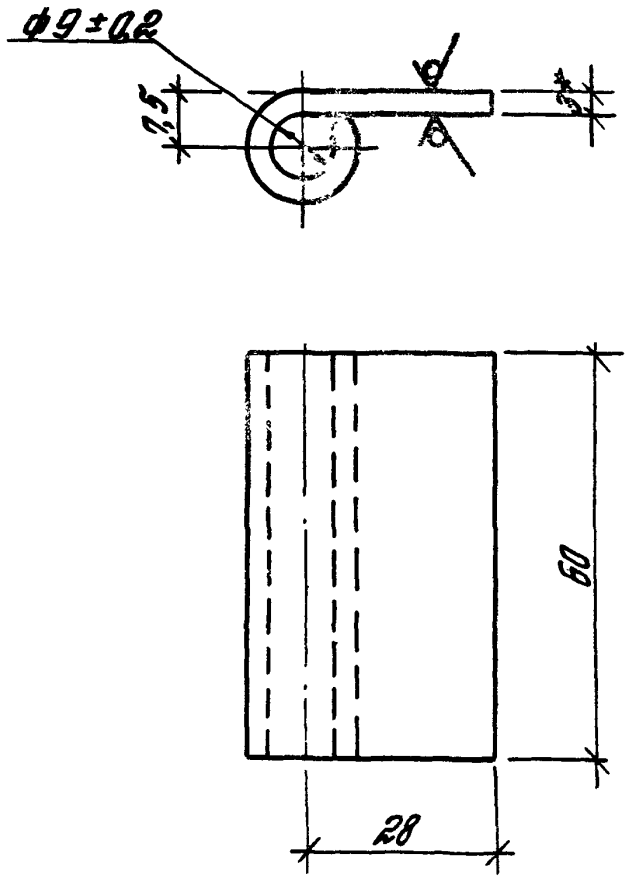

1* Размер для справок
2. Длина заготовки l=64 мм

				1.436.3-24.1-21			
				Карта петли КП1	Стадия	Масса	Масштаб
					Р	0,09	1:1
					Лист	Листов 1	
ГИП	Алебачкин			Лист Б-3х60х64 ГОСТ 19904-90 / К26084-IV-3пс-св ГОСТ 16523-89	ЦНИИПРОМЗДАНИЙ		
Н. контр.	Хлебко						
Инж. I к.	[illegible]						

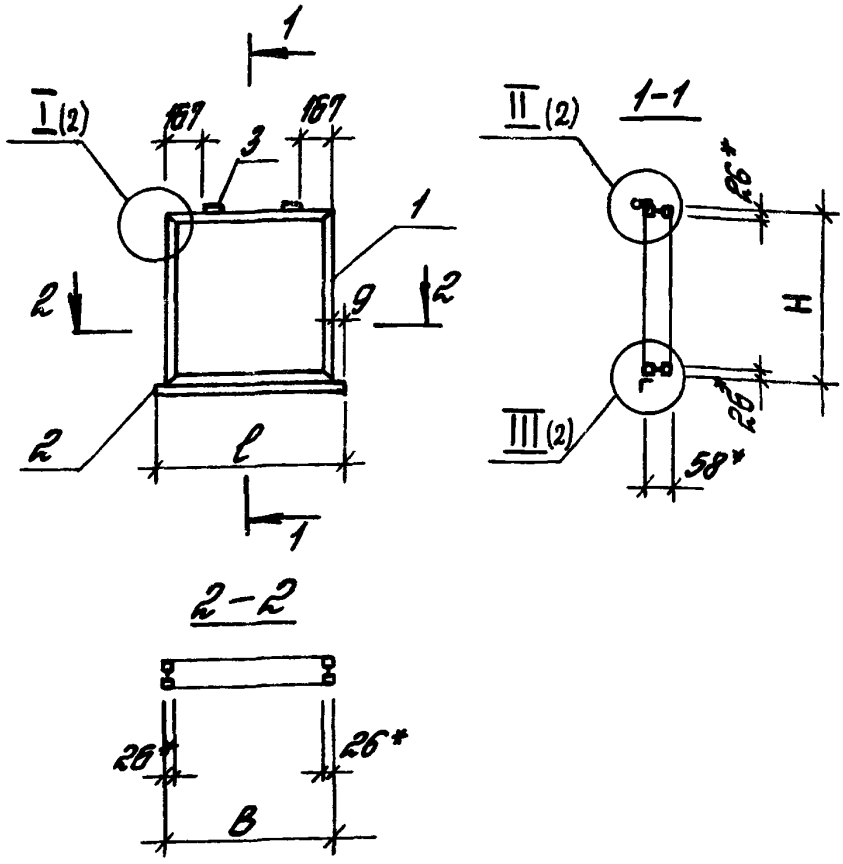

Наименование	Размеры, мм		
	H	B	ℓ
Фрамуга Ф1	1075 ± 1,5	1146 ± 1,5	1164 - 2,0
Ф2	1675 ± 1,5	1146 ± 1,5	1164 - 2,0
Ф3	1075 ± 1,5	886 ± 1,0	904 - 2,0

* Размеры для справок

			1.436.3-24.1-22
ГИП	Гледочкин		Фрамуга Ф1... Ф3
Н. контр.	Копейко		Стадия: Р; Лист: 1; Листов: 2
Инж. Iк	Константинова		ЦНИИПРОМЗДАНИЙ

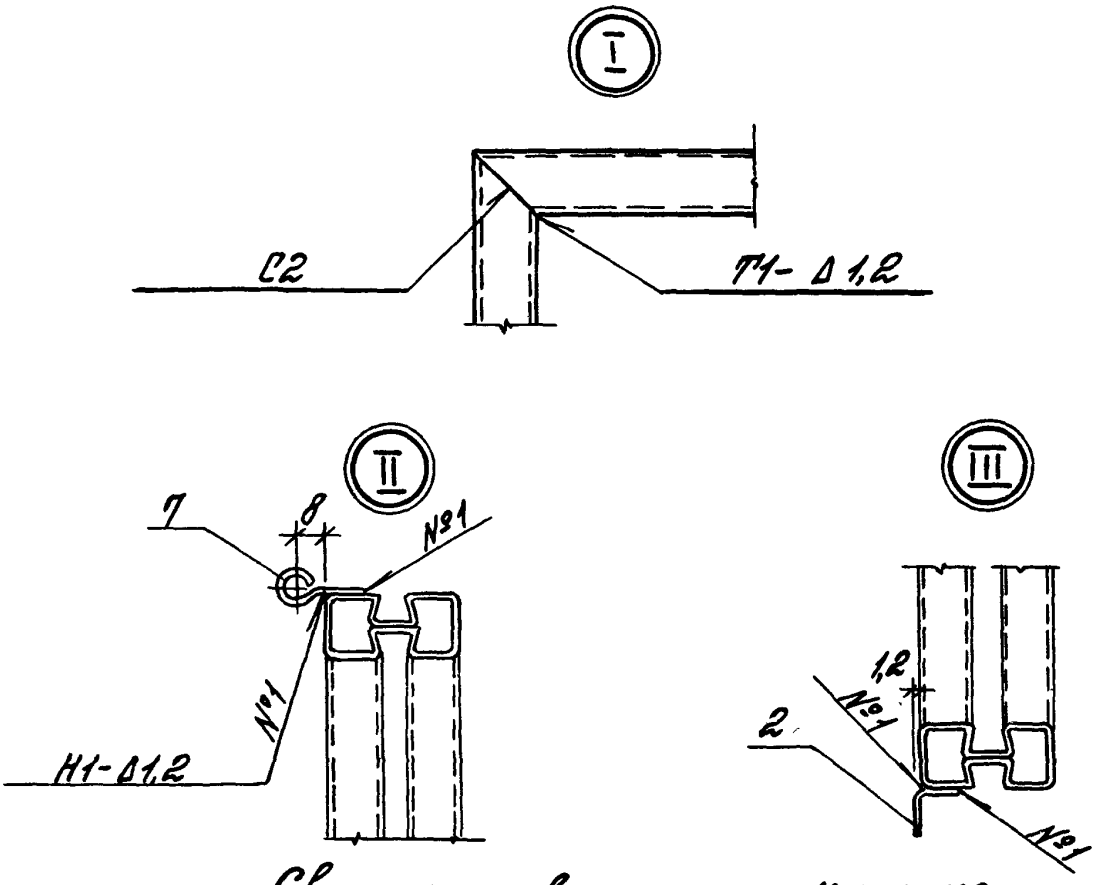

Сварные швы по гост 14771-76

Поз.	Наименование	Количество на фрамугу			Обозначение документа
		Ф1	Ф2	Ф3	
1	Обвязка фрамуги ОФ1	2	2		1.436.3-24.1-23
	ОФ2	2			
	ОФ3		2		
	ОФ4			2	
	ОФ5			2	
2	Притвор	1	1	1	1.436.3-24.1-24
3	Карта петли КП2	2	2	2	1.436.3-24.1-25
	Масса фрамуги, кг	9,4	11,7	8,5	

Rz 80 √(√)

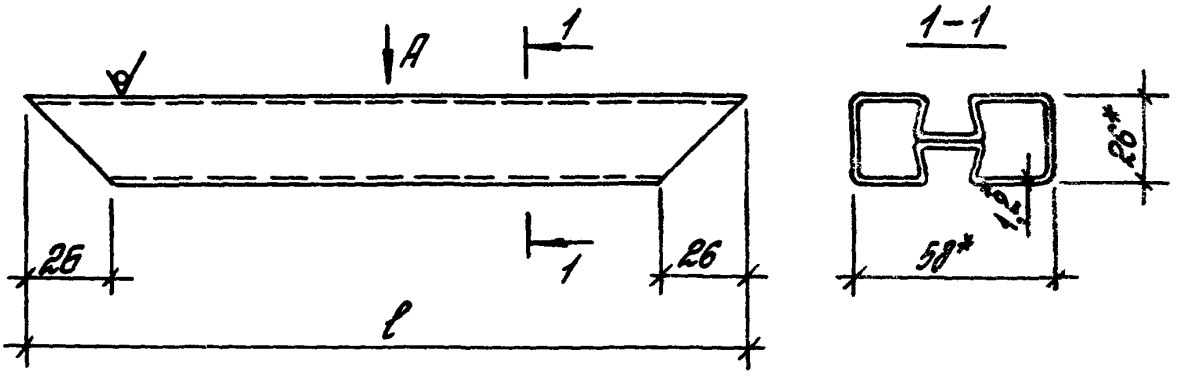

А

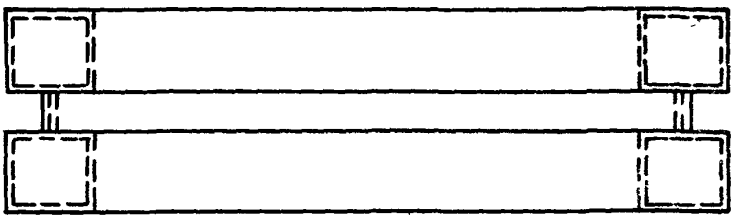

Наименование	ℓ, мм	Масса, кг
Обвязка фрамуги ОФ1	1146 ± 1,5	2,26
ОФ2	1075 ± 1,5	2,12
ОФ3	1675 ± 1,5	3,33
ОФ4	886 ± 1,0	1,74
ОФ5	1075 ± 1,5	2,12

* Размеры для справок

				1.436.3-24.1-23		
				Обвязка фрамуги ОФ1 ... ОФ5	Стадия: Р	Масса: Ст. табл.	Масштаб: 1:2
					Лист	Листов 1
ГИП	Глебочкин			Профиль стальной замкнутый 58×26×1,2	ЦНИИПРОМЗДАНИЙ	
Н.контр.	Копейко					
Инж. I к.	Константинова					

Rz 80 √ (√)

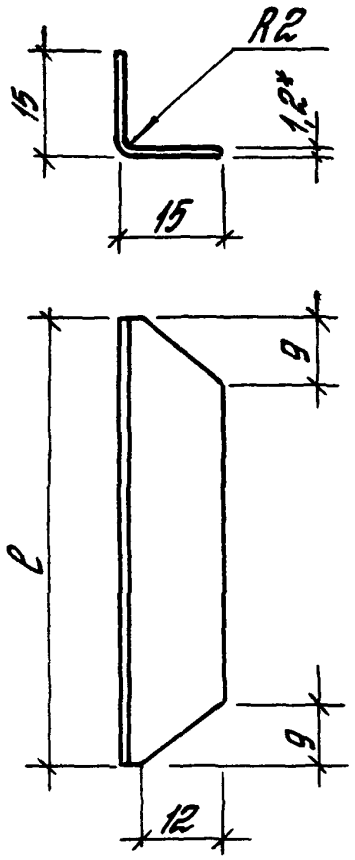

Наименование		ℓ, мм	Масса, кг
Притвор	ℓ1	1164 ± 1,5	0,39
	ℓ2	904 ± 1,0	0,29
	ℓ3	1093 ± 1,5	0,35
	ℓ4	1693 ± 1,5	0,54

1. Ширина заготовки B = 34 мм
2. Предельные отклонения размеров валов – h 14
3. * Размер для справок

			1.436.3-24.1-24
			Притвор
			Стадия: Р; Масса: см. табл.; Масштаб: 1:1
			Лист; Листов
ГИП	Гладочкин		ОЦ Б-ПН-НО-1,2 ГОСТ 19904-90 / Ст3кп-ОН-НО-1 ГОСТ 14918-80
Н.контр.	Копейка		ЦНИИПРОМЗДАН.
Инж.Т.к.	Константинова		

Rz 80 √(√)

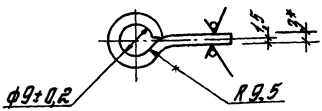

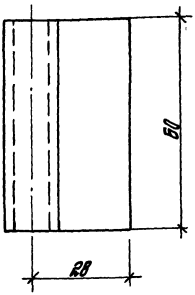

1. *Размер для справок
2. Длина заготовки $l = 64$ мм

				1.436.3-24.1-25			
				Карта петли КП2	Стадия	Масса	Масштаб
					Р	0,09	1:1
					Лист	Листов 1	
ГИП	Глебочкин			Лист 6-3х60х64 ГОСТ 19904-90 / К26084-IV-3пс-сВ ГОСТ 16523-89	ЦНИИПРОМЗДАНИЙ		
Н.контр.	Копейко						
Инж. I к.	Константинова						

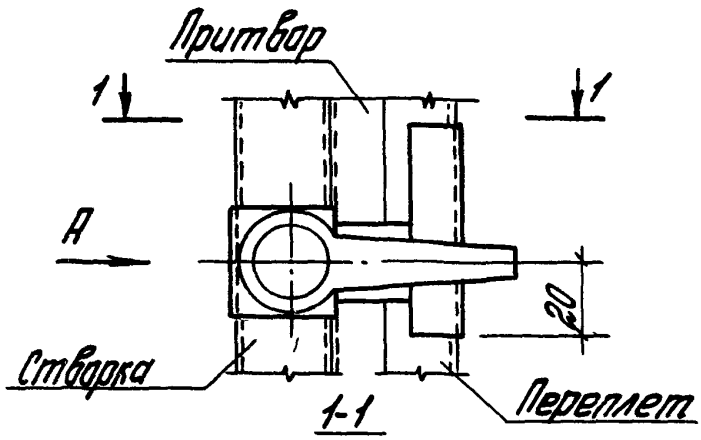

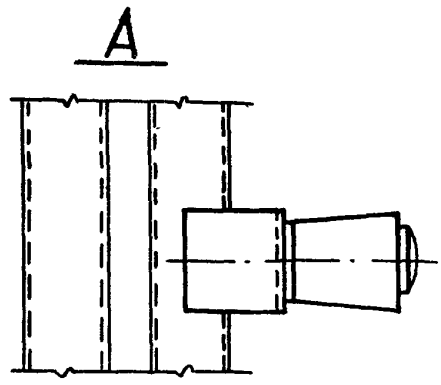

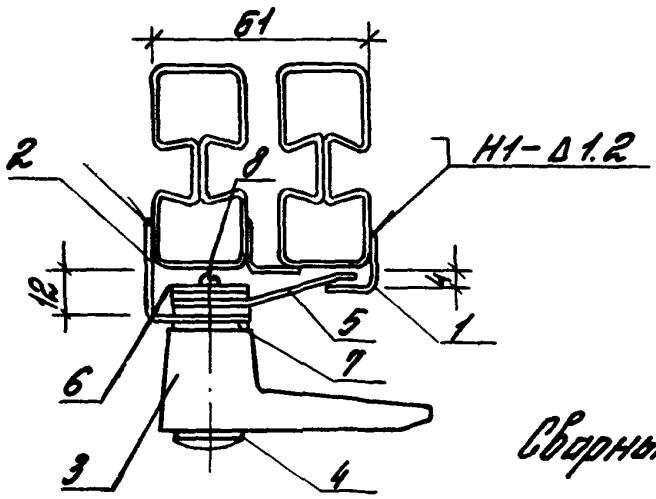

Сварные швы по ГОСТ 14771-76

Марка	Поз	Наименование	Кол	Обозначение документа	Масса, кг
Завертка	1	Упор У1	1	1.436.3-24.1-27	0,21
	2	Кронштейн К1	1	1.436.3-24.1-28	
	3	Ручка	1	1.436.3-24.1-29	
	4	Палец	1	1.436.3-24.1-30	
	5	Планка запорная ПЗ1	1	1.436.3-24.1-31	
	6	Шайба Ш1	1	1.436.3-24.1-32	
	7	Шайба Ш2	3	1.436.3-24.1-33	
	8	Винт М4х10.58	1	ГОСТ 17473-80	

1.436.3-24.1-26

ГИП	Сметанкин		Завертка
Н.контр.	Колесова		
Инж. I к.	Константинова		

Стадия	Лист	Листов
Р		1

ЦНИИЭПомзданий

√(√)

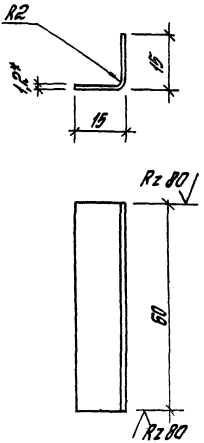

1.* Размер для справок.
2. Предельные отклонения размеров валов – h 14

				1.436.3-24.1-27			
				Упор У1	Стадия	Масса	Масштаб
					Р	0,017	1:1
					Лист	Листов 1	
ГИП				ОЦ Б-ПН-НО-1,2 ГОСТ 19904-90 / Ст 3кп-ОН-НР-1 ГОСТ 14918-80	ЦНИИПРОМЗ		
Н.конт.							
Инж. I к							

25157-02

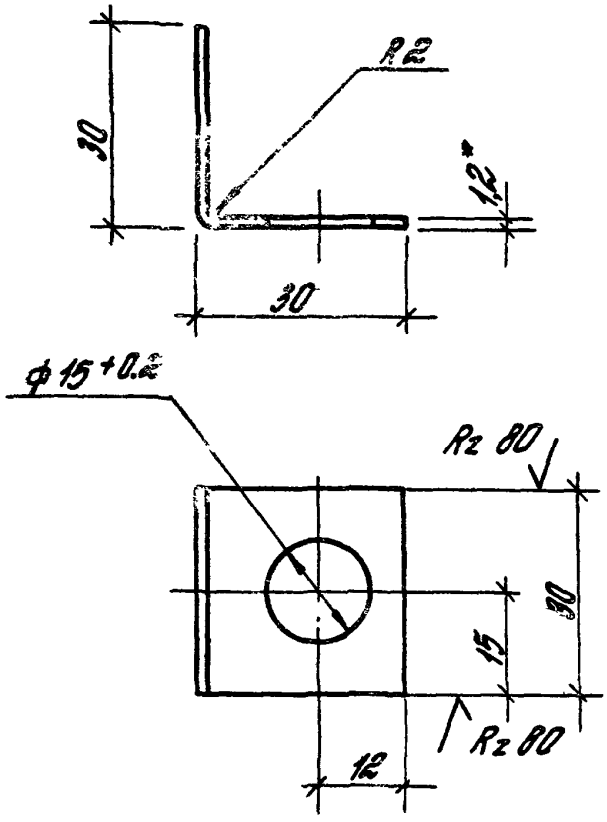

1.* Размер для справок
2. Неуказанные предельные отклонения размеров валов – h 14

				1.436.3-24.1-28			
				Кронштейн К1	Стадия	Масса	Масштаб
					Р	0,011	1:1
					Лист 3	Листов 1	
РИП	Глебочкин			ОЦ Б-ПН-НО-1,2 ГОСТ 19904-90 / Ст3 кп-ОН-НР-1 ГОСТ 14918-80	ЦНИИПРОМЗДАНИЙ		
Н.контр.	Кривейко						
Инж. I к	Константинова						

25157-02 42

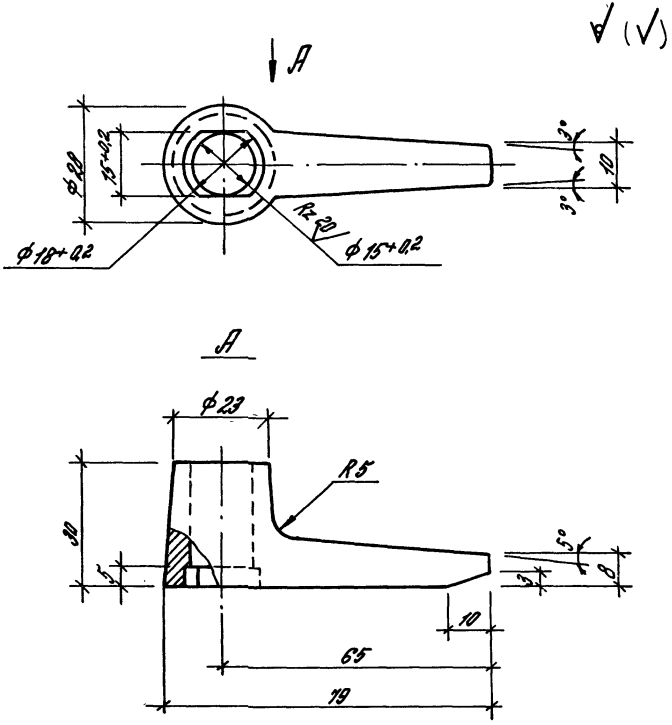

1. Предельные отклонения размеров валов – h 14.
2. Неуказанные литейные радиусы 1мм

				1.436.3-24.1-29			
				Ручка	Стадия	Масса	Масштаб
					Р	0,1	1:1
					Лист	Листов 1	
ГИП	Глебочкин			Сплав ЦАМ4-1 ГОСТ 19424-74	ЦНИИПРОМЗДАНИЙ		
Н. контр.	Копейка						
Инж. I к	Константинова						

Rz 80 √(V)

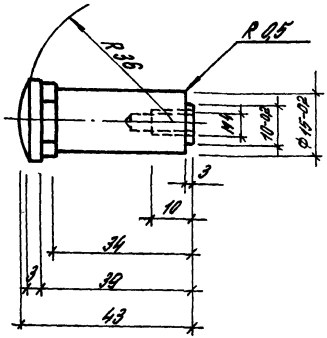

1. Неуказанные предельные отклонения размеров валов - h14
2. Покрытие : хим. 478.30

			1.436.3-24.1-30		
			Палец	Стадия: Р	Масса: 0,06
				Масштаб: 1:1	
				Лист	Листов 1
ГИП	Плевочкин		Круг В 20 ГОСТ 2590-88 Ст 3 пс 2-II ГОСТ 535-88	ЦНИИПРОМЗДАНИЙ	
Н. контр.	Капейка				
Инж.	Константинова				

Rz 80 √(√)

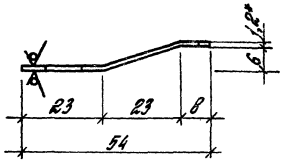

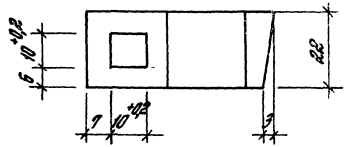

1. *Размер для справок
2. Неуказанные предельные отклонения размеров валов – h 14

				1.436.3-24.1-31		
				Планка запорная ПЗ1	Стадия: Р	Масса: 0,011
						Масштаб: 1:1
					Лист	Листов 1
ГИП	Чебочкин			ОЦ Б-ПН-НО-1,2 ГОСТ 19904-90 Ст3 кп-ОН-НР-1 ГОСТ 14918-80	ЦНИИПРОМЗДАНИЙ	
Н. контр.	Копейко					
Инж. I к.	Константинова					

✓ (✓)

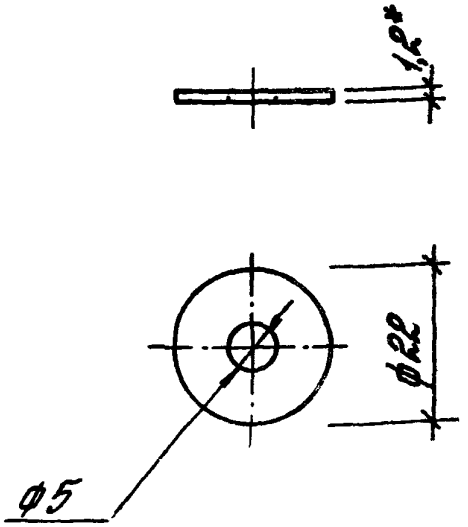

1.* Размер для справок

2. Неуказанные предельные отклонения размеров: – H14; валов – h14

				1.436.3-24.1-32			
				Шайба Ш1	Стадия	Масса	Масштаб
					Р	1:1	
Разр.	Следочкин				Лист	Листов	
Н.контр.	Колейко			ОЦ Б-ПН-НО-1.2 ГОСТ 19904-90 Ст3кп-ОН-НР-1 ГОСТ 14918-80	ЦНИИПРОМЗДАНИЙ		
Инж. I к.	Константинова						

Инв. № подл. | Подпись и дата | Взам. инв. №

25152-08

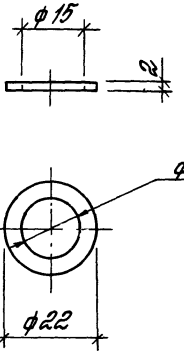

				1.436.3-24.1-33		
				Шайба Ш2	Стадия: Р	Масса: 0,0003	Масштаб: 1:1
					Лист	Листов 1
ГИП	Уледочкин			Сополимер полиамида литьевой АК-80/20 ГОСТ 19459-87	ЦНИИПРОМЗДАНИЙ	
Н.контр.	Копейка					
Инж.Тх	Константинова					

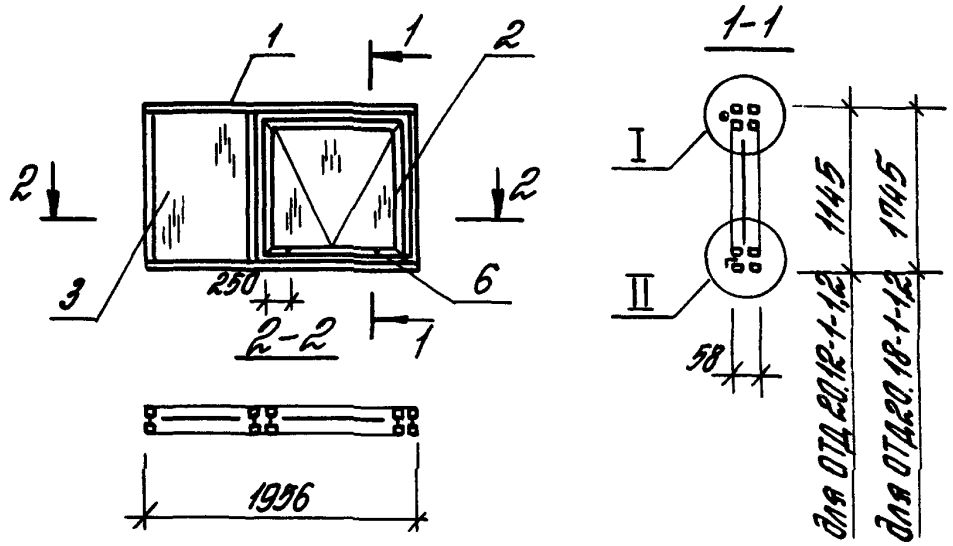

Узлы I, II см. 1.436.3-24.1-17

Поз.	Наименование	Количество на окно		Обозначение документа
		ОТД20.12-1-1.2	ОТД20.18-1-1,2	
1.	Переплет П4-1	1		1.436.3-24.1-35
	П5-1		1	
2	Фрамуга Ф1	1		1.436.3-24.1-22
	Ф2		1	
3	Стекло 1080×700×4	1		ГОСТ 111-78
	1010×1080×4	1		
	1680×700×4		1	
	1610×1080×4		1	
4	Профиль резиновый Р1, пог. м	15,4	20,2	1.426.3-24.1-69
5	Профиль резиновый Р3, пог. м	9,1	11,5	1.426.3-24.1-71
6	Завертка	2	2	1.426.3-24.1-26
	Масса окна, кг.	47,0	64,3	

				1.436.3-24.1-34
ГИП	Глебочкин			Окно ОТД20.12-1-1,2; ОТД20.18-1-1,2
Н.контр.	Колейка			
Инж. I к.	Константинова			

Стадия	Лист	Листов
Р		1

ЦНИИПРОМЗДАНИЙ

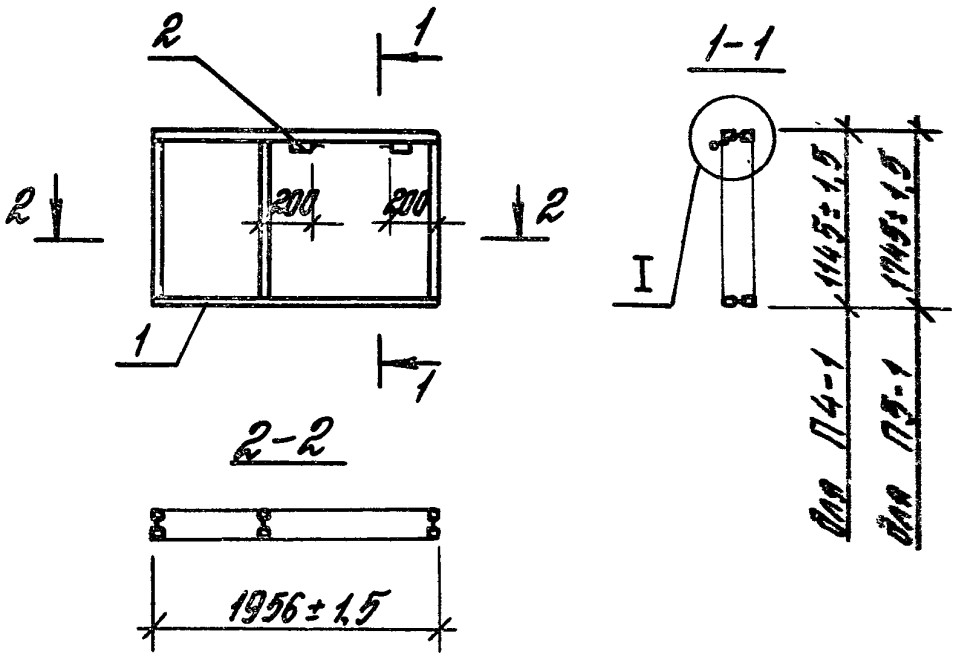

Узел I ст. 1.436.3-24.1-18

Поз	Наименование	Количество на переплет		Обозначение документа
		П4-1	П5-1	
1	Переплет П4	1		1.436.3-24.1-6
	П5		1	
2	Полупетля ПП1	2	2	1.436.3-24.1-19
	Масса переплета, кг	14,9	18,6	

				1.436.3-24.1-35
ГИП	Глебочкин			Переплет П4-1; П5-1
Н.контр.	Копейка			
Инж. I к	Константин			

Стадия	Лист	Листов
Р		1

ЦНИИПРОМЗДАНИЙ

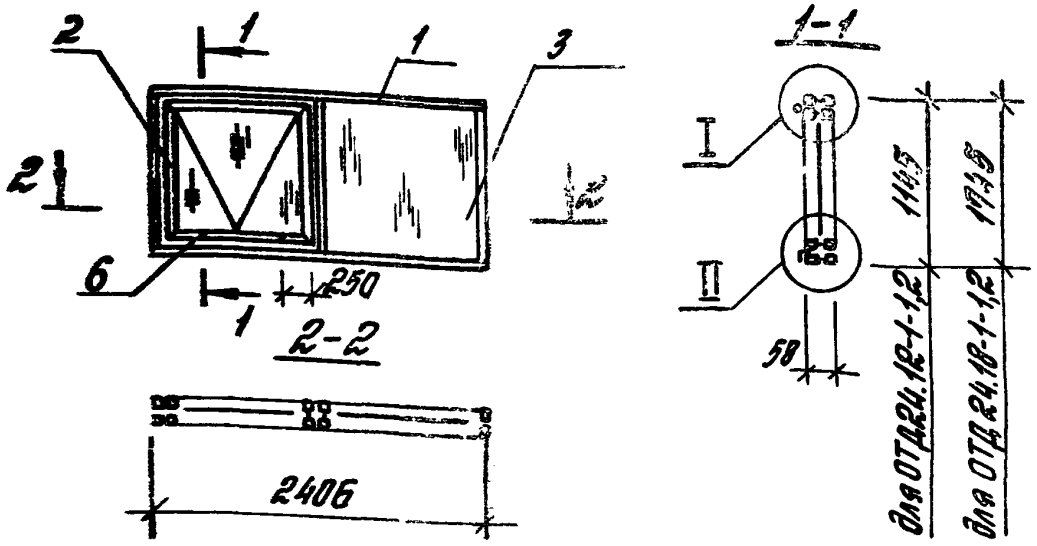

Узлы I, II см. 1.436.3-24.1-17

Поз.	Наименование	Количество на окно		Обозначение документа
		ОТД24.12-1-1,2	ОТД24.18-1-1,2	
1	Переплет П7-1	1		1.436.3-24.1-37
	П8-1		1	
2	Фрамуга Ф1	1		1.436.3-24.1-22
	Ф2		1	
3	Стекло 1080 × 1150 × 4	1		ГОСТ 111 - 78
	1010 × 1080 × 4	1		
	1680 × 1150 × 4		1	
	1610 × 1080 × 4		1	
4	Профиль резиновый Р1, пог.м	17,2	22,0	1.436.3 - 24.1-69
5	Профиль резиновый Р3, пог.м	9,1	11,5	1.436.3 - 24.1-71
6	Завертка	2	2	1.436.3 - 24.1-26
	Масса окна, кг	54,0	74,0	

				1.436.3-24.1-36
ГИП	Глебочкин			Окно ОТД24.12-1-1,2; ОТД24.18-1-1,2
Н.контр.	Корейко			
Инж.I к	Константинова			

Стадия	Лист	Листов
Р		1

ЦНИИПРОМЗДАНИЙ

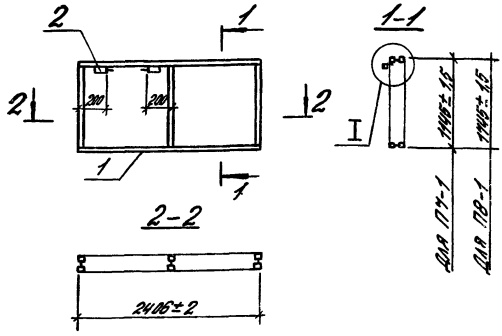

Узел I см. 1.436.3-24.1-18

Поз.	Наименование	Количество на переплет		Обозначение документа
		П7-1	П8-1	
1	Переплет П7	1		1.436.3-24.1-8
	П8		1	
2	Полупетля ПП1	2	2	1.436.3-24.1-19
	Масса переплета, кг	16,7	20,4	

				1.436.3-24.1-37
ГИП	Глебочкин			Переплет П7-1; П8-1
Н. контр.	Копейка			
Инж. I к	Константинова			

Стадия	Лист	Листов
Р		1

ЦНИИПРОМЗДАНИЙ

25157-

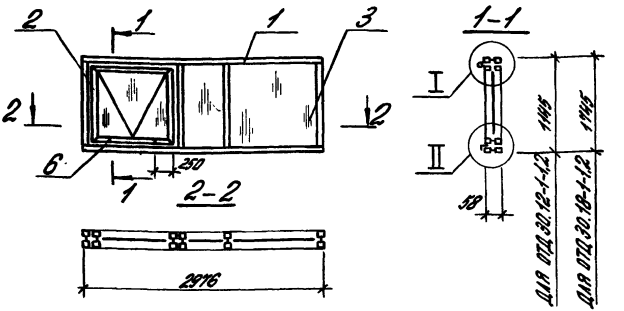

Узлы I, II см. 1.436.3-24.1-17

Поз.	Наименование	Количество на окно		Обозначение документа
		ОТД 30.12-1-1,2	ОТД 30.18-1-1,2	
1	Переплет П10-1	1		1.436.3-24.1-39
	П11-1		1	
2	Фрамуга Ф1	1		1.436.3-24.1-22
	Ф2		1	
3	Стекло 1080×530×4	1		ГОСТ 111-78
	1010×1080×4	1		
	1080×1150×4	1		
	1680×530×4		1	
	1610×1080×4		1	
	1680×1150×4		1	
4	Профиль резиновый Р1, пог.м	23,6	30,8	1.436.3-24.1-69
5	Профиль резиновый Р3, пог.м	9,1	11,5	1.436.3-24.1-71
6	Завертка	2	2	1.436.3-24.1-26
	Масса окна, кг	65,3	89,8	

Взам. инв. №

Подпись и дата

Инв. № подл.

ГИП	Глебовский	
Н. контр.	Копейка	
Инж. I к	Константинова	

1.436.3-24.1-38

Окно

ОТД 30.12-1-1,2; ОТД 30.18-1-1,2

Стадия	Лист	Листов
Р		1

ЦНИИПРОМЗДАНИЙ

25157-02

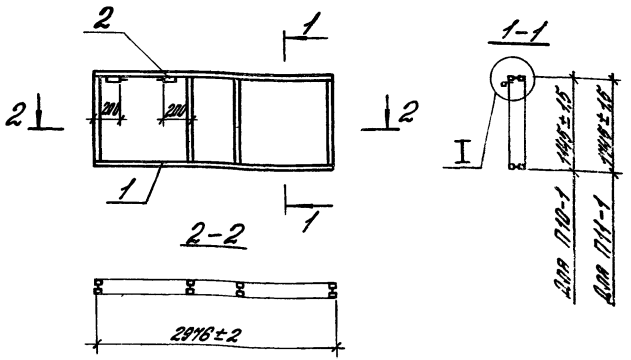

Узел I см. 1.436.3 – 24.1–18

Поз.	Наименование	Количество на переплет		Обозначение документа
		П10-1	П11-1	
1	Переплет П10	1		1.436.3-24.1-10
	П11		1	
2	Полупетля ПП1	2	2	1.436.3-24.1-19
	Масса переплета, кг	24,3	26,1	

1.436.3-24.1-39

ГИП	Главочкин		Переплет П10-1; П11-1
Н. контр.	Колейко		
Инж. I к.	Константинова		

Стадия	Лист	Листов
Р		1

ЦНИИПромзданий

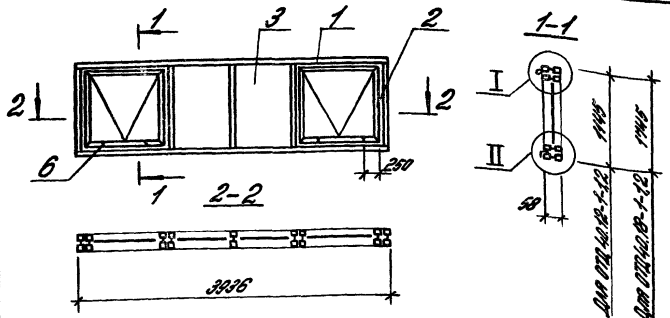

Узлы I, II см. 1.436.3-24.1-17.

Поз.	Наименование	Количество на окно		Обозначение документа
		ОТД 40.12-1-1,2	ОТД 40.18-1-1,2	
1	Переплет П12-1	1		1.436.3-24.1-41
	П13-1		1	
2	Фрамуга Ф1	2		1.436.3-24.1-22
	Ф2		2	
3	Стекло 1080×725×4	2		ГОСТ 111-78
	1010×1080×4	2		
	1680×725×4		2	
	1610×1080×4		2	
4	Профиль резиновый Р1, пог.м	30,8	40,4	1.436.3-24.1-69
5	Профиль резиновый Р3, пог.м	18,2	23,0	1.436.3-24.1-71
6	Завертка	4	4	1.436.3-24.1-
	Масса окна, кг	92,4	125,9	

Инв. № подл. | Подпись и дата | Взам. инв. №

ГИП	Глебочкин	
Н. контр.	Копейка	
Инж. I к.	Константинова	

1.436.3-24.1-40

Окно

ОТД 40.12-1-1,2; ОТД 40.18-1-1,2

Стадия	Лист	Лист
Р		

ЦНИИПРОМЭДН.

25157-02 54

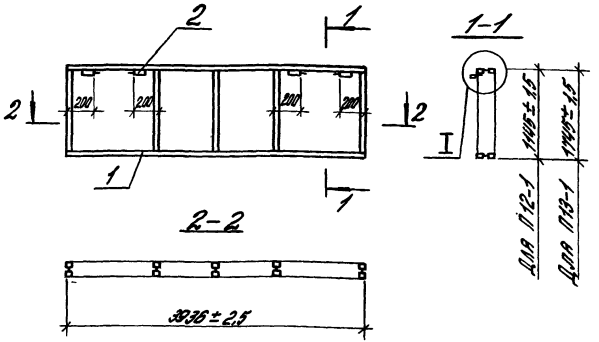

Узел I см. 1.436.3-24.1-18

Поз.	Наименование	Количество на переплет		Обозначение документа
		П12-1	П13-1	
1	Переплет П12	1		1.436.3-24.1-12
	П13		1	
2	Полупетля ПП1	4	4	1.436.3-24.1-19
	Масса переплета, кг	27,6	33,7	

ГИП	Глебочкин		
Н. контр.	Копейка		
Инж. I к.	Константинова		

1.436.3-24.1-41

Переплет П12-1; П13-1

Стадия	Лист	Листов
Р		1

ЦНИИПРОМЗДАНИЙ

25157-02 55

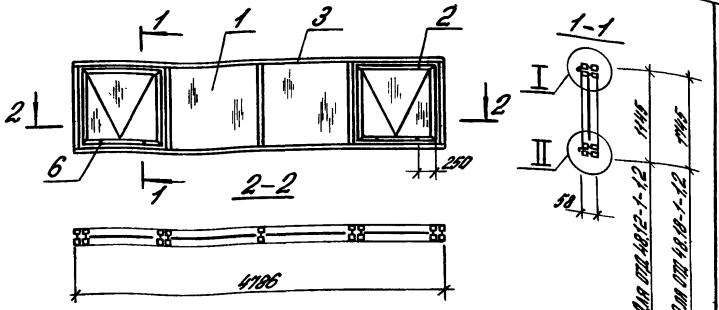

Узлы I, II см. 1.436.3-24.1-17

Поз.	Наименование	Количество на окно		Обозначение документа
		отд 48.12-1-1.2	отд 48.18-1-1.2	
1	Переплет П14-1	1		1.436.3-24.1-43
	П18-1		1	
2	Фрамуга Ф1	2		1.436.3-24.1-22
	Ф2		2	
3	Стекло 1080×1150×4	2		ГОСТ 111-78
	1010×1080×4	2		
	1680×1150×4		2	
	1610×1080×4		2	
4	Профиль резиновый 01, пог.м	34,2	43,8	1.436.3-24.1-69
5	Профиль резиновый 02, пог.м	18,2	23,0	1.436.3-24.1-71
6	Завертка	4	4	1.436.3-24.1-26
	Масса окна, кг	105,6	144,3	

ГИП	Гарбочкин		
Н. контр.	Горелова		
Инж. Ст.	Константинова		

1.436.3-24.1-42

Окно
отд 48.12-1-1.2; отд 48.18-1-1.2

Стадия	Лист	Листов
Р		1

ЦИНИПРОМЗДАНИЙ

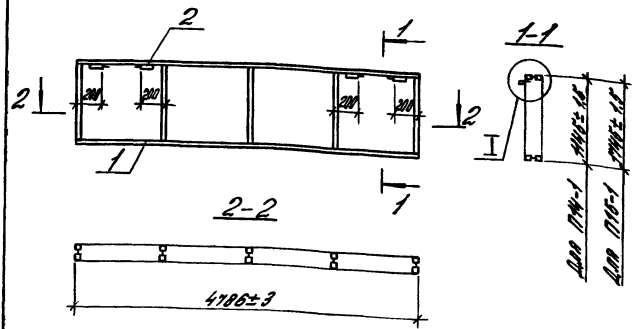

Узел I см. 1.436.3-24.1-18

Поз.	Наименование	Количество на переплет		Обозначение документа
		П14-1	П15-1	
1	Переплет П14	1		1.436.3-24.1-14
	П15		1	
2	Полупетля ПП1	4	4	1.436.3-24.1-19
	Масса переплета, кг	31,1	37,1	

				1.436.3-24.1-43
ГИП	Глебочкин			Переплет П14-1; П15-1
Н.контр.	Копейка			
Инж. I к.	Константинова			

Стадия	Лист	Листов
Р		1

ЦНИИПРОМЗДАНИЙ

25157-02 57

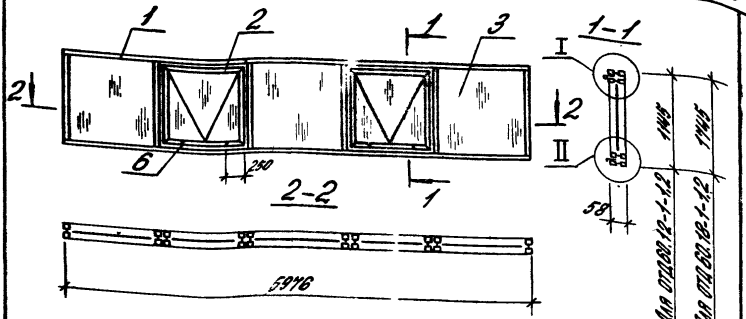

Узлы I, II см. 1.436.3-24.1-17

Поз.	Наименование	Количество на окно		Обозначение документа
		ОТД60.12-1-1,2	ОТД60.18-1-1,2	
1	Переплет П16-1	1		1.436.3-24.1-45
	П17-1		1	
2	Фрамуга Ф1	2		1.436.3-24.1-22
	Ф2		2	
3	Стекло 1080×1150×4	3		ГОСТ 111-78
	1010×1080×4	2		
	1680×1150×4		3	
	1610×1080×4		2	
4	Профиль резиновый Р1, пог.м	43,0	55,0	1.436.3-24.1-69
5	Профиль резиновый Р3, пог.м	18,2	23,0	1.436.3-24.1-71
6	Завертка	4	4	1.436.3-24.1-26
	Масса окна, кг	126,3	173,3	

ГИП	Глебочкин		
Н. контр.	Копейка		
Инж. I к	Константинова		

1.436.3-24.1-44

Окно

ОТД60.12-1-1,2; ОТД60.18-1-1,2

Стадия	Лист	Листов
Р		1

ЦНИИПРОМЗДАНИЙ

Инв. № подл. | Подпись и дата | Взам. инв. №

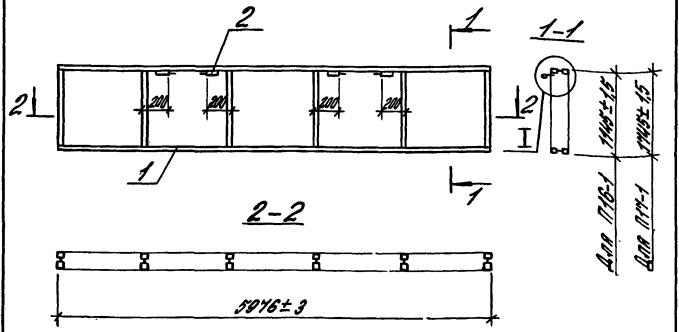

Узел I см. 1.436.3-24.1-18

Поз.	Наименование	Количество на переплет		Обозначение документа
		П16-1	П17-1	
1	Переплет П16	1		1.436.3-24.1-16
	П17		1	
2	Полупетля ПП1	4	4	1.436.3-24.1-19
	Масса переплета, кг	38,1	45,4	

ГИП	Глебочкин		
Н. контр.	Копейка		
Инж. I к	Константинова		

1.436.3-24.1-45

Переплет П16-1; П17-1

Стадия	Лист	Листов
Р		1

ЦНИИПРОМЗДАНИЙ

25157-02 5.9

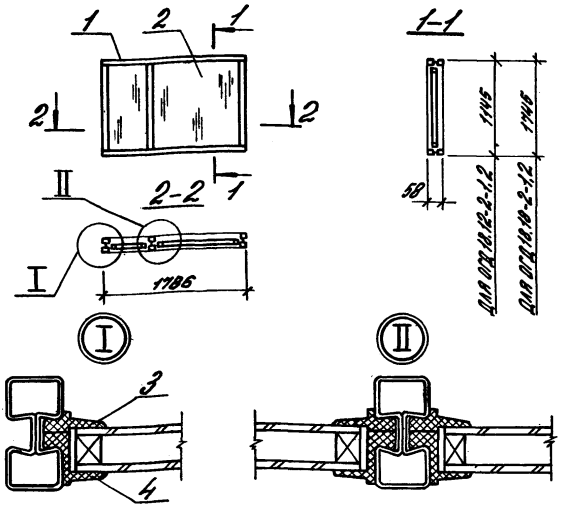

Поз.	Наименование	Количество на окно		Обозначение документа
		ОГД 18.12-2-1,2	ОГД 18.18-2-1,2	
1	Переплет П2	1		1.436.3-24.1-2
	П3		1	
2	Стеклопакет 1080×530×23	1		ГОСТ 24866-89
	1080×1150×23	1		
	1680×530×23		1	
	1680×1150×23		1	
3	Профиль резиновый Р1, пог.м	7,6	10,0	1.436.3-24.1-69
4	Профиль резиновый Р2, пог.м	7,6	10,0	1.436.3-24.1-70
	Масса окна, кг	54,8	80,6	

ГМП	Глебочкин	[подпись]
Н. контр.	Копейка	[подпись]
Инж. I к.	Константинова	[подпись]

1.436.3-24.1-46

Окно
ОГД 18.12-2-1,2; ОГД 18.18-2-1,2

Стадия	Лист	Листов
Р		1

ЦНИИПРОМЗДАНИЙ

Инв. № подл. | Подпись и дата | Взам. инв. №

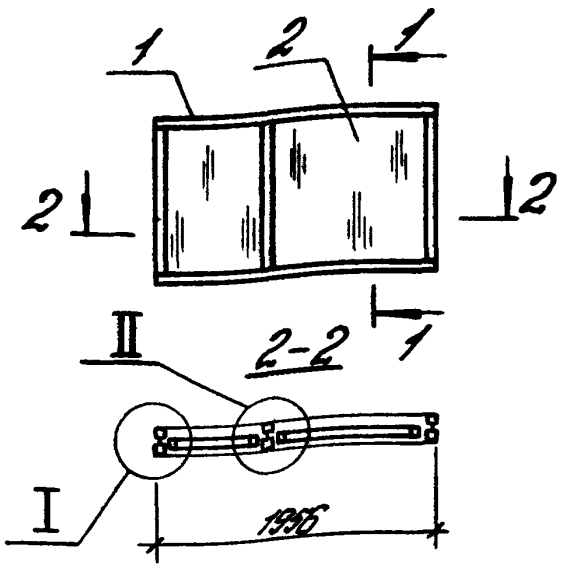

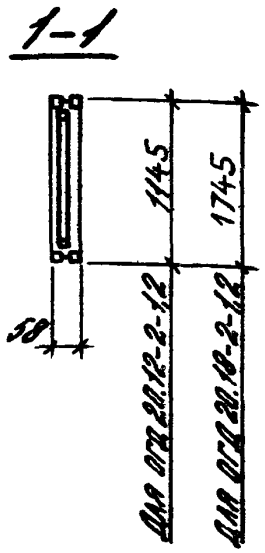

Узлы I, II см. 1436.3-24.1-46

Поз.	Наименование	Количество на окно		Обозначение документа
		ОГД 20.12-2-12	ОГД 20.18-2-12	
1	Переплет П4	1		1.436.3-24.1-6
	П5		1	
2	Стеклопакет 1080×700×23	1		ГОСТ 24866-89
	1080×1150×23	1		
	1680×700×23		1	
	1680×1150×23		1	
3	Профиль резиновый Р1, пог.м.	8,0	10,4	1.436.3-24.1-69
4	Профиль резиновый Р2, пог.м	8,0	10,4	1.436.3-24.1-70
	Масса окна, кг	59,5	87,4	

1.436.3-24.1-47

ГИП	Глебочкин		
Н. контр.	Капейко		
Инж. ТК	Константинова		

Окно

ОГД 20.12-2-12; ОГД 20.18-2-12

Стадия	Лист	Листов
Р		1

ЦНИИПромзданий

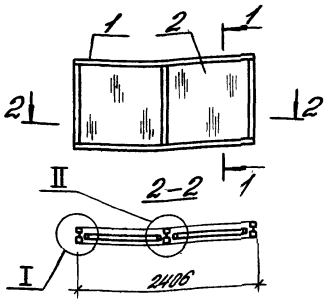

Узлы I, II см. 1.436.3-24.1-46

Поз.	Наименование	Количество на окно ОГД 24.12-2-1.2	Количество на окно ОГД 24.18-2-1.2	Обозначение документа
1	Переплет ПТ	1		1.436.3-24.1-8
	ПВ		1	
2	Стеклопакет 1080×1150×23	2		ГОСТ 24866-89
	1680×1150×23		2	
3	Профиль резиновый П1, пог.м	8,9	11,3	1.436.3-24.1-69
4	Профиль резиновый П2, пог.м	8,9	11,3	1.436.3-24.1-70
	Масса окно, кг	71,8	105,4	

1.436.3-24.1-48

ГИП	Слабочкин		Окно ОГД 24.12-2-1.2; ОГД 24.18-2-1.2	Стадия Р	Лист	Листов 1
Н.контр.	Корейко			ЦНИИПромзданий	
Инж.	Константинова				

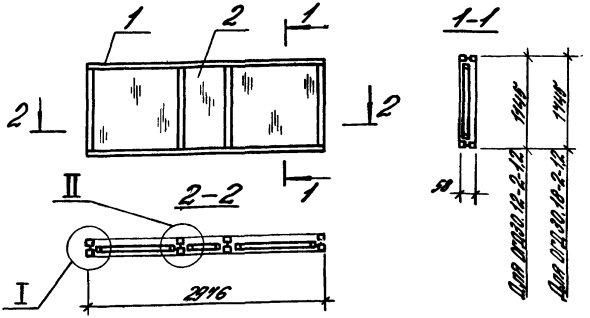

Узлы I, II см. 1.436.3 – 24.1 – 46

Поз.	Наименование	Количество на окно		Обозначение документа
		ОГД 30.12-2-1,2	ОГД 30.18-2-1,2	
1	Переплет П10	1		1.436.3 – 24.1 – 10
	П11		1	
2	Стеклопакет 1080×530×23	1		ГОСТ 24866-89
	1080×1150×23	2		
	1680×530×23		1	
	1680×1150×23		2	
3	Профиль резиновый Р1, пог.м	12,1	15,7	1.436.3 – 24.1 – 69
4	Профиль резиновый Р2, пог.м	12,1	15,7	1.436.3 – 24.1 – 70
	Масса окна, кг	89,6	131,4	

ГИП	Гледочкин		
Н.контр.	Корейка		
Инж. I к	Константинова		

1.436.3 – 24.1 – 49

Окно

ОГД 30.12-2-1,2; ОГД 30.18-2-1,2

Стадия	Лист	Листов
Р		1

ЦНИИПРОМЗДАНИЙ

25157-02 63

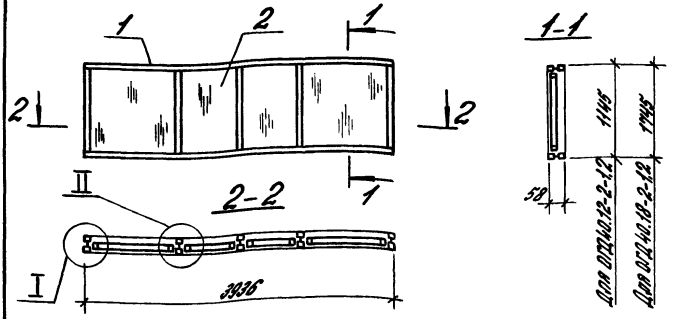

Узлы I, II см. 1.436.3-24.1-46

Поз.	Наименование	Количество на окно		Обозначение документа
		ОГД 40.12-2-1,2	ОГД 40.18-2-1,2	
1	Переплет П12	1		1.436.3-24.1-12
	П13		1	
2	Стеклопакет 1080×725×23	2		ГОСТ 24866-89.
	1080×1150×23	2		
	1680×725×23		2	
	1680×1150×23		2	
3	Профиль резиновый Р1, пог.м	16,0	20,8	1.436.3-24.1-69
4	Профиль резиновый Р2, пог.м	16,0	20,8	1.436.3-24.1-70
	Масса окна, кг	118,0	173,1	

ГИП	Глебочкин		
Н.контр.	Копейка		
Инж.I к.	Константинова		

1.436.3-24.1-50

Окно

ОГД 40.12-2-1,2; ОГД 40.18-2-1,2

Стадия	Лист	Листов
Р		1

ЦНИИПРОМЗДАНИЙ

25157-02

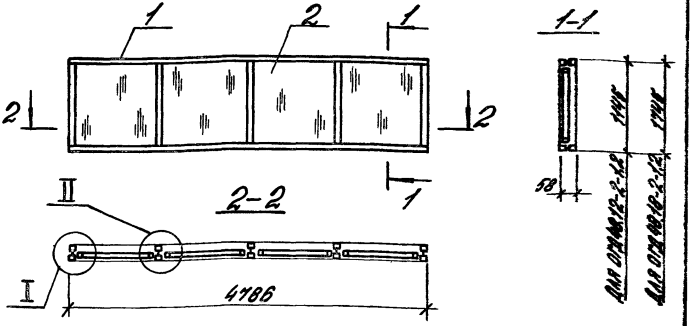

Узлы I, II см. 1.436.3 – 24.1–46

Поз.	Наименование	Количество на окно		Обозначение документа
		ОГД48.12-2-1,2	ОГД48.18-2-1,2	
1	Переплет П14	1		1.436.3-24.1-14
	П15		1	
2	Стеклопакет 1080×1150×23	4		ГОСТ 24866-89
	1680×1150×23		4	
3	Профиль резиновый Р1, пог.м	17,7	22,5	1.436.3-24.1-69
4	Профиль резиновый Р2, пог.м	17,7	22,5	1.436.3-24.1-70
	Масса окна, кг	141,4	207,1	

ГИП	Глебочкин		
Н. контр.	Копейкин		
Инж. I к.	Константинова		

1.436.3-24.1-51

Окно

ОГД48.12-2-1,2; ОГД48.18-2-1,2

Стадия	Лист	Листов
Р		1

ЦНИИПРОМЗДАНИЙ

25157-02 65

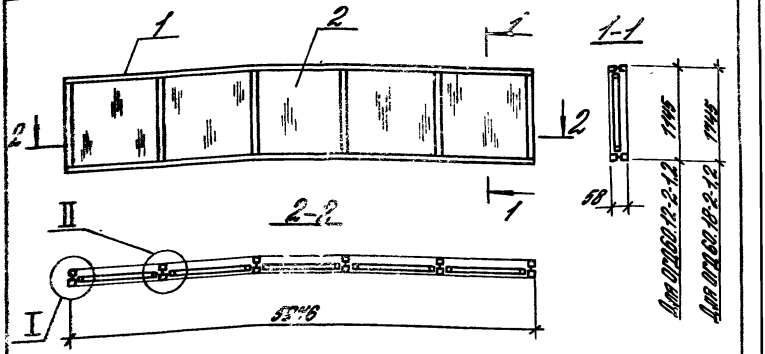

Узлы I, II см. 1.436.3-24.1-46

Пп.	Наименование	Количество на окно		Обозначение документа
		ОГД 60.12-2-1,2	ОГД 60.18-2-1,2	
1	Переплет П16	1		1.436.3-24.1-16
	П17		1	
2	Стеклопакет 1080×1150×23	5		ГОСТ 24866-89
	1680×1150×23		5	
3	Профиль резиновый Р1, пог.м	22,2	28,2	1.436.3-24.1-69
4	Профиль резиновый Р2, пог.м	22,2	28,2	1.436.3-24.1-70
	Масса окна, кг	176,1	258,1	

ГИП	Глебочкин		
Н. контр.	Ковейко		
Инж. тк.	Константинова		

1.436.3-24.1-52

Окно

ОГД 60.12-2-1,2; ОГД 60.18-2-1,2

Стадия	Лист	Листов
Р		1

ЦНИИПРОМЗДАНИЙ

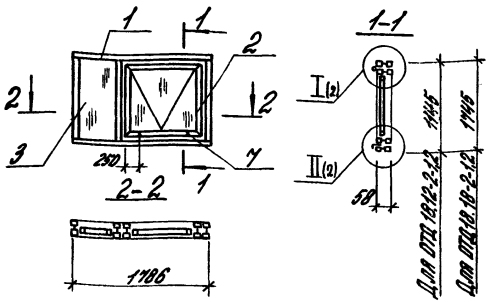

Поз.	Наименование	Количество на окно		Обозначение документа
		ОТД 18.12-2-1,2	ОТД 18.18-2-1,2	
1	Переплет П2-1	1		1.436.3-24.1-18
	П3-1		1	
2	Фрамуга Ф1	1		1.436.3-24.1-22
	Ф2		1	
3	Стеклопакет 1080×530×23	1		ГОСТ 24866-89
	1010×1080×23	1		
	1680×530×23		1	
	1610×1080×23		1	
4	Профиль резиновый Р1, пог.м.	7,3	9,7	1.436.3-24.1-69
5	Профиль резиновый Р2, пог.м.	7,3	9,7	1.436.3-24.1-70
6	Профиль резиновый Р3, пог.м.	9,1	11,5	1.436.3-24.1-71
7	Завертка	2	2	1.436.3-24.1-26
	Масса окна, кг	63,2	90,2	

ГИП	Глебочкин		
Н.контр.	Копейка		
Инж.I к.	Константинова		

1.436.3-24.1-53

Окно

ОТД 18.12-2-1,2; ОТД 18.18-2-1,2

Стадия	Лист	Листов
Р	1	2

ЦНИИПРОМЗДАНИЙ

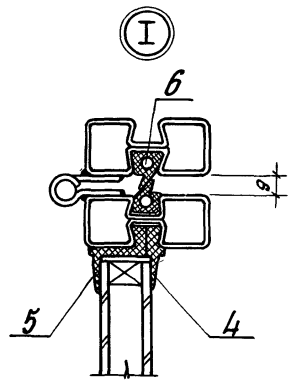
I
6
9
5
4

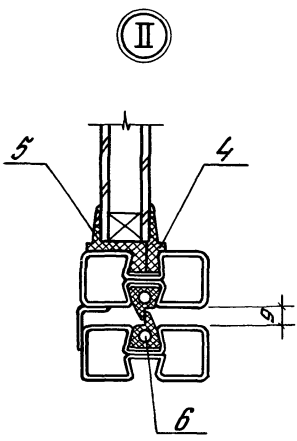
II
5
4
9
6

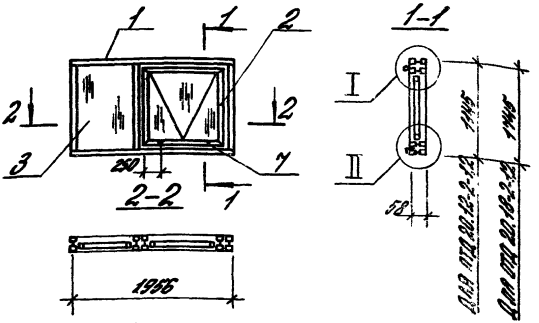

Узлы I, II см. 1.436.3-24.1-53

Поз.	Наименование	Количество на окно		Обозначение документа
		ОТД 20.12-2-1,2	ОТД 20.18-2-1,2	
1	Переплет П4-1	1		1.436.3-24.1-35
	П5-1		1	
2	Фрамуга Ф1	1		1.436.3-24.1-22
	Ф2		1	
3	Стеклопакет 1080×700×23	1		ГОСТ 27866-89
	1010×1080×23	1		
	1680×700×23		1	
	1610×1080×23		1	
4	Профиль резиновый Р1, пог.м	7,7	10,1	1.436.3-24.1-69
5	Профиль резиновый Р2, пог.м	7,7	10,1	1.436.3-24.1-70
6	Профиль резиновый Р3, пог.м	9,1	11,5	1.436.3-24.1-71
7	Завертка	2	2	1.436.3-24.1-26
	Масса окна, кг	68,0	97,1	

ГИП	Глебочкин		
Н.контр.	Копейка		
Инж. I к.	Константинов		

1.436.3-24.1-54

Окно

ОТД 20.12-2-1,2; ОТД 20.18-2-1,2

Стадия	Лист	Листов
Р		1

ЦНИИПРОМЗДАНИЙ

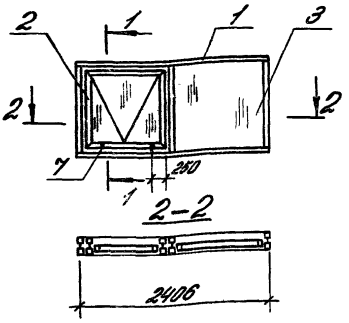

Узлы I, II см 1.436.3-24.1-53

Поз.	Наименование	Количество на окно		Обозначение документа
		ОТД 24.12-2-1,2	ОТД 24.18-2-1,2	
1	Переплет ПУ-1	1		1.436.3-24.1-37
	ПВ-1		1	
2	Фрамуга Ф1	1		1.436.3-24.1-22
	Ф2		1	
3	Стеклопакет 1080×1150×23	1		ГОСТ 24866-89
	1010×1080×23	1		
	1680×1150×23		1	
	1610×1080×23		1	
4	Профиль резиновый Р1, пог.м	8,6	11,0	1.436.3-24.1-69
5	Профиль резиновый Р2, пог.м	8,6	11,0	1.436.3-24.1-70
6	Профиль резиновый Р3, пог.м	9,1	11,5	1.436.3-24.1-71
7	Завертка	2	2	1.436.3-24.1-26
	Масса окна, кг	80,3	115,1	

1.436.3-24.1-55

ГИП	Скворцкин	
Н. контр.	Котейка	
Инж. К.К.	Константинова	

Окно
ОТД 24.12-2-1,2; ОТД 24.18-2-1,2

Стадия	Лист	Листов
Р		1

ЦНИИПромзданий

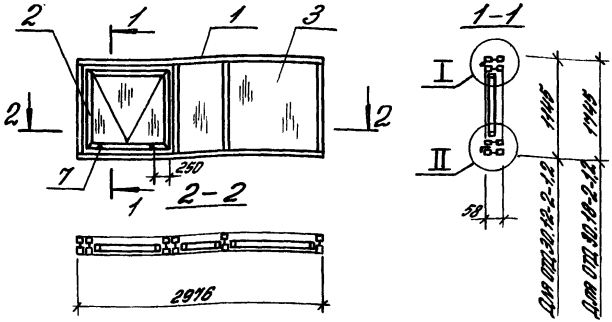

Узлы I, II см. 1.436.3-24.1-53

Поз.	Наименование	Количество на окно		Обозначение документа
		ОТД 30.12-2-1,2	ОТД 30.18-2-1,2	
1	Переплет П.10-1	1		1.436.3-24.1-39
	П11-1		1	
2	Фрамуга Ф1	1		1.436.3-24.1-22
	Ф2		1	
3	Стеклопакет 1080×530×23	1		ГОСТ 24866-89
	1010×1080×23	1		
	1080×1150×23	1		
	1680×530×23		1	
	1610×1080×23		1	
	1680×1150×23		1	
4	Профиль резиновый Р1, пог.м	11,8	15,4	1.436.3-24.1-69
5	Профиль резиновый Р2, пог.м	11,8	15,4	1.436.3-24.1-70
6	Профиль резиновый Р3, пог.м	9,1	11,5	1.436.3-24.1-71
7	Завертка	2	2	1.436.3-24.1-26
	Масса окна, кг	98,1	141,1	

ГИП	Глебочкин		
Н.контр.	Копейка		
Инж.I к	Константинова		

1.436.3-24.1-56

Окно

ОТД 30.12-2-1,2; ОТД 30.18-2-1,2

Стадия	Лист	Листов
Р		1

ЦНИИПРОМЗДАНИЙ

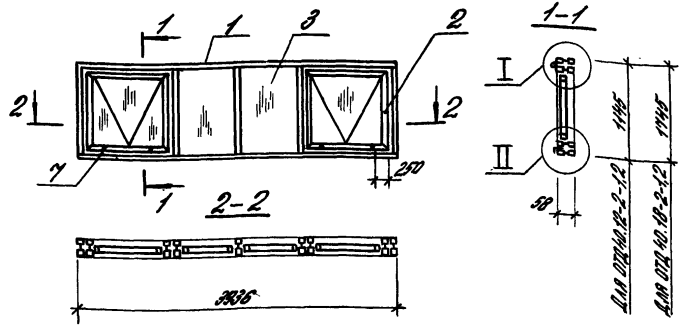

Узлы I, II см. 1.436.3-24.1-53.

Поз.	Наименование	Количество на окно		Обозначение документа
		ОТД 40.12-2-1,2	ОТД 40.18-2-1,2	
1	Переплет П12-1	1		1.436.3-24.1-41
	П13-1		1	
2	Форточка Ф1	2		1.436.3-24.1-22
	Ф2		2	
3	Стеклопакет 1080×725×23	2		ГОСТ 24866-89
	1010×1080×23	2		
	1680×725×23		2	
	1610×1080×23		2	
4	Профиль резиновый Р1, поз.4	15,4	20,2	1.436.3-24.1-69
5	Профиль резиновый Р2, поз.4	15,4	20,2	1.436.3-24.1-70
6	Профиль резиновый Р3, поз.4	18,2	23,0	1.436.3-24.1-71
7	Завертка	4	4	1.436.3-24.1-25
	Масса окна, кг	134,7	192,2	

Инв. № подл. | Подпись и дата | Взам. инв. №

1.436.3-24.1-57

ГИП	Глебочкин	
Н. контр.	Колейко	
Инж. К	Константинова	

Окно ОТД 40.12-2-1,2; ОТД 40.18-2-1,2

Стадия	Лист	Листов
Р		

ЦНИИПромзданий

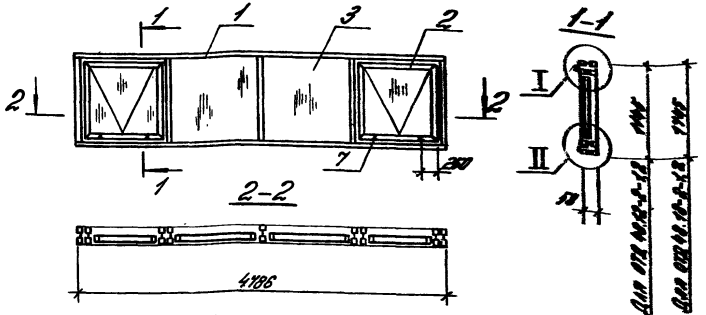

Узлы I, II см. 1.436.3-24.1-53

Поз.	Наименование	Количество на окно		Обозначение документа
		ОТД 48.12-2-1,2	ОТД 48.18-2-1,2	
1	Переплет П14-1	1		1.436.3-24.1-43
	П15-1		1	
2	Фрамуга Ф1	2		1.436.3-24.1-22
	Ф2		2	
3	Стеклопакет 1080×1150×23	2		ГОСТ 24866-89
	1010×1080×23	2		
	1680×1150×23		2	
	1610×1080×23		2	
4	Профиль резиновый Р1, пог.м	17,1	21,9	1.436.3-24.1-69
5	Профиль резиновый Р2, пог.м	17,1	21,9	1.436.3-24.1-70
6	Профиль резиновый Р3, пог.м	18,2	23,0	1.436.3-24.1-71
7	Завертка	4	4	1.436.3-24.1-26
	Масса окна, кг	158,2	226,3	

ГИП	Глебочкин		
Н. контр.	Копейка		
Инж. I к	Константинова		

1.436.3-24.1-58

Окно

ОТД 48.12-2-1,2; ОТД 48.18-2-1,2

Стадия	Лист	Листов
Р		1

ЦНИИПРОМЗДАНИЙ

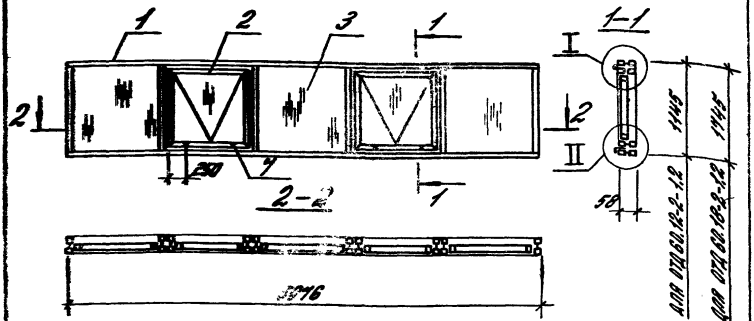

Узлы I, II см. 1.436.3-24.1-53

Поз.	Наименование	Количество на окно		Обозначение документа
		ОТД 60.12-2-1,2	ОТД 60.18-2-1,2	
1	Переплет П16-1	1		1.436.3-24.1-45
	П17-1		1	
2	Фрамуга Ф1	2		1.436.3-24.1-22
	Ф2		2	
3	Стеклопакет 1080×1150×23	3		ГОСТ 24866-89
	1010×1000×23	2		
	1680×1150×23		3	
	1610×1080×23		2	
4	Профиль резиновый Р1, пог.м.	21,5	27,5	1.436.3-24.1-69
5	Профиль резиновый Р2, пог.м.	21,5	27,5	1.436.3-24.1-70
6	Профиль резиновый Р3, пог.м.	18,2	23,0	1.436.3-24.1-71
7	Завертка	4	4	1.436.3-24.1-26
	Масса окна, кг	192,8	277,3	

ГИП	Гребенник		
Н. контр.	Колейко		
Инж. I к.	[illegible]		

1.436.3-24.1-59

Окно

ОТД 60.12-2-1,2; ОТД 60.18-2-1,2

Стадия	Лист	Листов
Р		1

ЦНИИПРОМЗДАНИЙ

25157-03 74

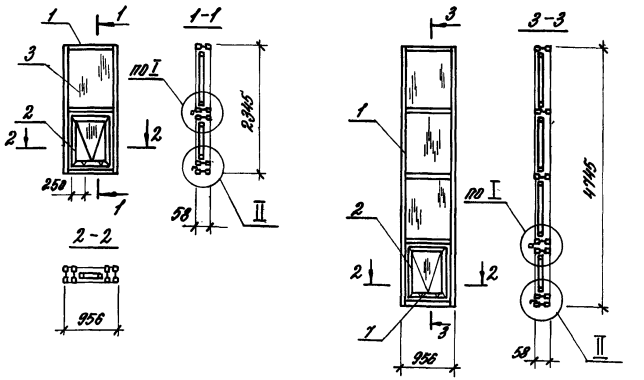

Узлы I, II см. 1.436.3-24.1-53

Поз.	Наименование	Количество на окно		Обозначение документа
		ОТД.10.24-2-1,2	ОТД.10.48-2-1,2	
1	Переплет П 18-1	1		1.436.3-24.1-61
	П 19-1		1	
2	Фрамуга ф3	1	1	1.436.3-24.1-22
3	Стеклопакет 1160×890×23	1	3	ГОСТ 24866-89
	1010×820×23	1	1	
4	Профиль резиновый Р1, по ГМ	7,8	15,85	1.436.3-24.1-69
5	Профиль резиновый Р2, по ГМ	7,8	15,85	1.436.3-24.1-78
6	Профиль резиновый Р3, по ГМ	8,3	8,3	1.436.3-24.1-71
7	Завертка	2	2	1.436.3-24.1-26
	Масса окна, кг	67,6	125,0	

ГИП	Глебочкин		
Н.контр.	Копейка		
Инж. I к	Константинова		

1.436.3-24.1-60

Окно

ОТД.10.24-2-1,2; ОТД.10.48-2-1,2

Стадия	Лист	Листов
Р		1

ЦНИИПРОМЗДАНИЙ

25157-02

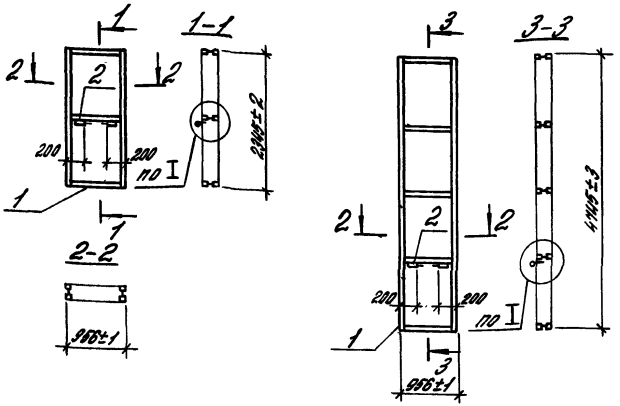

Узел I см. чертеж 1.436.3-24.1-18

Поз.	Наименование	Количество на переплет		Обозначение документа
		П18-1	П19-1	
1	Переплет П18	1		1.436.3-24.1-62
	П19		1	
2	Полупетля ПП1	2	2	1.436.3-24.1-19
	Масса переплета, кг	15,4	28,7	

ГИП	Глебочкин		
Н. контр.	Копейка		
Инж. I к.	Константинова		

1.436.3-24.1-61

Переплет П18-1; П19-1

Стадия	Лист	Листов
Р		1

ЦНИИПРОМЗОРНИЙ

Инв. № подл. | Подпись и дата | Взам. инв. №

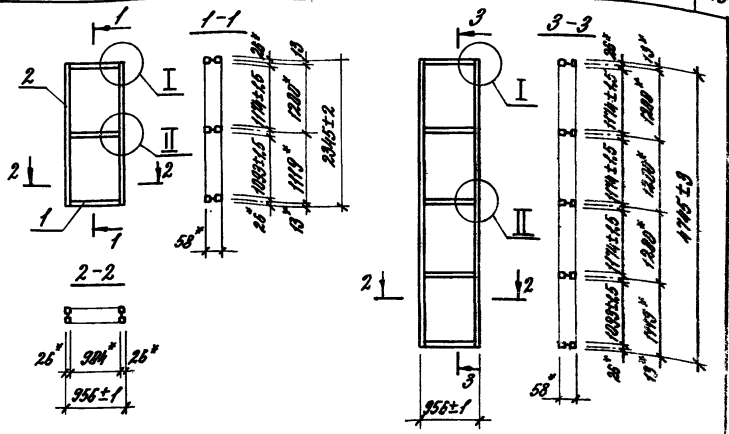

Узлы I, II см. 1.436.3-24.1-2

Поз.	Наименование	Количество на переплет		Обозначение документа
		П18	П19	
1	Обвязка переплета ОП1	3	5	1.436.3-24.1-3
2	ОП2	2		1.436.3-24.1-3
	ОП3		2	
3	Заглушка	8	8	1.436.3-24.1-4
	Масса переплета, кг	15,1	28,4	

* Размеры для справок

1.436.3-24.1-62

ГИП	Рыбачкин		
Н. контр.	Колецка		
Инж. Ік	Константинова		

Переплет П18, П19

Стадия	Лист	Листов
Р		1

ЦНИИпромзданий

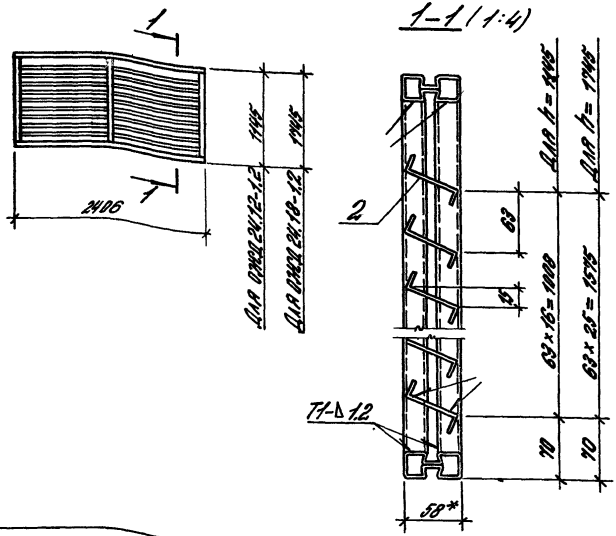

Поз.	Наименование	Количество на окно		Обозначение документа
		ОЖСД 24.12-1,2	ОЖСД 24.18-1,2	
1	Переплет П7	1		1.436.3-24.1-8
	П8		1	
2	Перо С1	34	52	1.436.3-24.1-64
	Масса окна, кг	55,8	80,4	

1.* Размер для справок
2. Сварные швы по ГОСТ 14771-76

				1.436.3-24.1-63
ГИП	Глебочкин		Окно	Стадия: Р; Лист: 1; Листов:
Н. контр.	Копейка		ОЖСД 18.12-1,2; ОЖСД 18.18-1,2	ЦНИИПРОМЗДАНИЙ
Инж. I к.	Константинова			

25157-02 78

Rz 80 √ (√)

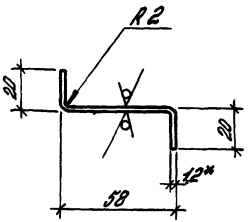

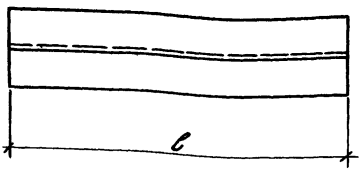

Наименование	l, мм	Масса, кг
Перо l1	1164±1,5	1,16
l2	904±1	0,90

1.* Размер для справок
2. Ширина заготовки B = 93 мм
3. Предельные отклонения размеров валов – h 14

				1.436.3-24.1-64			
				Перо	Стадия	Масса	Масштаб
					Р	См. табл.	1:2
					Лист	Листов 1	
ГИП	Глебочкин			ОЦ Б-ПН-НО-1,2 ГОСТ 19904-90 / Ст 3 кп-ОН-НР-1 ГОСТ 14918-80	ЦНИИПРОМЗДАНИЙ		
Н.контр.	Копейка						
Инж.I к	Константинова						

25157-02 79

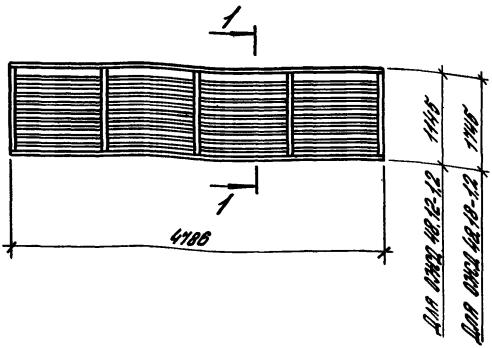

1. Сечение 1-1 см. 1.436.3-24.1-63
2. Сварные швы по ГОСТ 14771-76

Поз.	Наименование	Количество на окно		Обозначение документа
		ОЖД 48.12-1.2	ОЖД 48.18-1.2	
1	Переплет П14	1		1.436.3-24.1-14
	П15		1	
2	Перо В1	68	104	1.436.3-24.1-64
	Масса окна, кг	109,4	157,1	

		1.436.3-24.1-65	
ГИП	Гребенкин		
Н.контр.	Корейко	Окно	Стадия: Р; Лист: ; Листов: 1
Инж.	Константинова	ОЖД 48.12-1.2; ОЖД 48.18-1.2	ЦНИИПромзданий

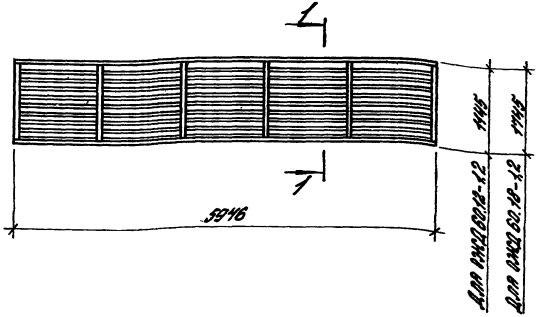

1. Сечение 1-1 см. 1.436.3-24.1-63
2. Сварные швы по ГОСТ 14771-76

Поз.	Наименование	Количество на окно		Обозначение документа
		ОЖД 60.12-1,2	ОЖД 60.18-1,2	
1	Переплет П16	1		1.436.3-24.1-16
	П17		1	
2	Перо ℓ1	85	130	1.436.3-24.1-64
	Масса окна, кг	136,1	195,6	

ГИП	Глебочкин	
Н. контр.	Копейка	
Инж. I к.	Константинова	

1.436.3-24.1-66

Окно

ОЖД 60.12-1,2; ОЖД 60.18-1,2

Стадия	Лист	Листов
Р		1

ЦИНИПРОМЗЕРНИЙ

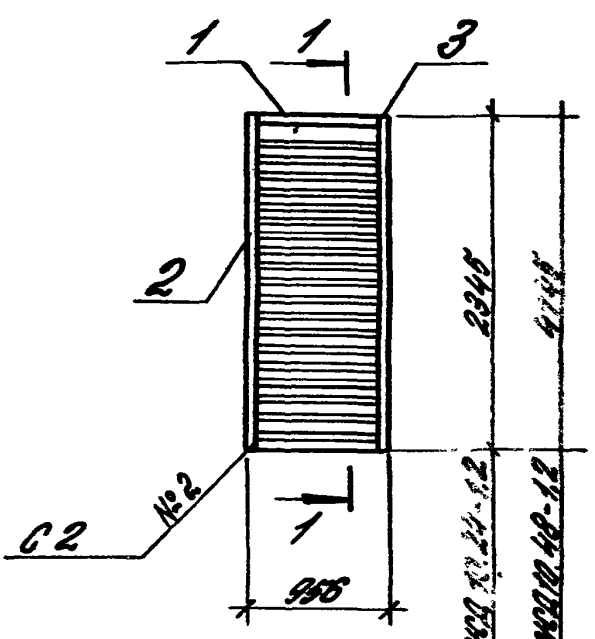

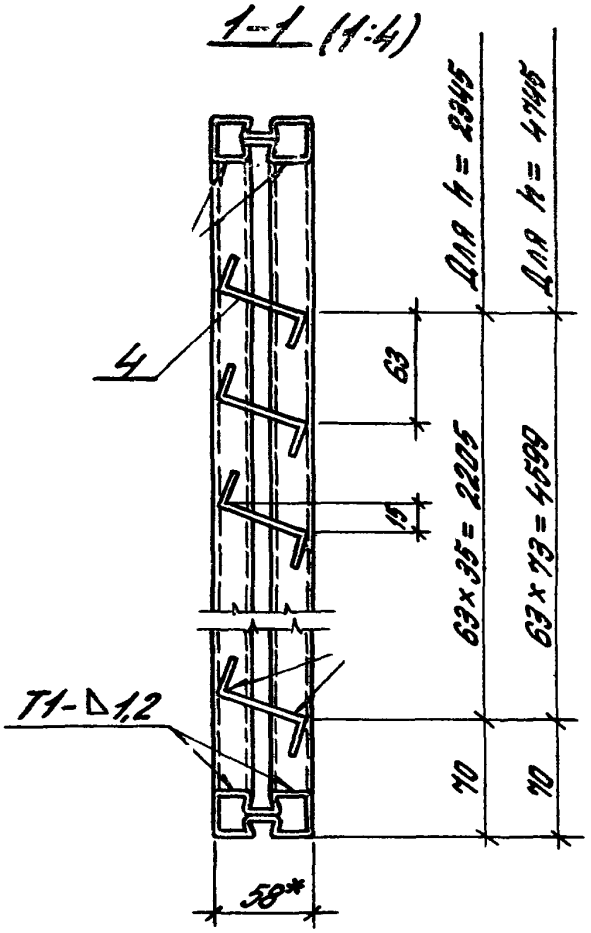

Поз.	Наименование	Количество на окно		Обозначение документа
		ОЗКД 10.24-1.2	ОЗКД 10.48-1.2	
1	Обвязка переплета ОП1	2	2	1.436.3-24.1-3
2	Обвязка переплета ОП2	2		1.436.3-24.1-3
	ОП3		2	
3	Заглушка	8	8	1.436.3-24.1-4
4	Перо С2	36	74	1.436.3-24.1-64
	Масса окна, кг	45,6	89,5	

1.* Размер для справок
2. Сварные швы по ГОСТ 14771-76

Инв.№ подл. | Подпись и дата | Взам. инв.№

1.436.3-24.1-67

ГИП	Слободкин		
Н.контр.	Копейко		
Инж.I к.	Константинова		

Окно
ОЗКД 10.24-1.2; ОЗКД 10.48-1.2

Стадия	Лист	Листов
Р		1

ЦНИИПромзданий

∀ IV.

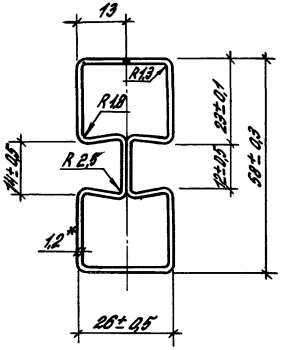

*Размеры для справок

				1.436.3-24.1-68			
				Профиль стальной замкнутый 58×26×1,2	Стадия	Масса	Масштаб
					Р	2,02 кг/м	1:1
					Лист	Листов 1	
ГИП	Глебочкин			ОЦ А-ПУ-0-1.2 ГОСТ 19904-90 / 08 кп ВГ-МТ-УР-2 ГОСТ 14918-80	ЦНИИПРОМЗДАНИЙ		
Н. контр.	Копейка						
Инж. I к	Константинова						

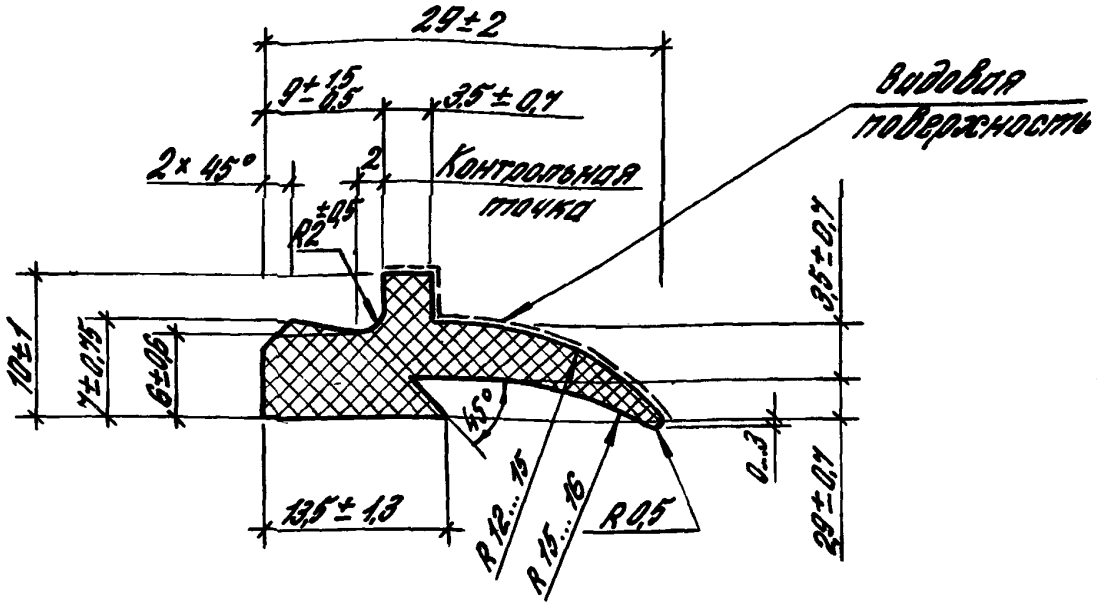

1. Условия работы: давление – атмосферное, рабочая среда – воздух, температура минус 40°С...+70°С.
2. Поставка в бухтах.
3. Остальные технические требования и разбраковка по внешнему виду по ТУ38-105376-82.
4. Маркировка на ярлыках по ТУ38-105376-82, тип II.

				1.436.3-24.1-69			
				Профиль резиновый Р1	Стадия	Масса	Масштаб
					Р	1 п.м 0,15	2:1
					Лист	Листов 1	
ГИП	Глебочкин			Резина группы ВП ТУ 38105376-82	ЦНИИПРОМЗДАНИЙ		
Н.контр.	Копейка						
Инж. I к	Константинова						

Инв. № подл. | Подпись и дата | Взам. инв. №

25157-02

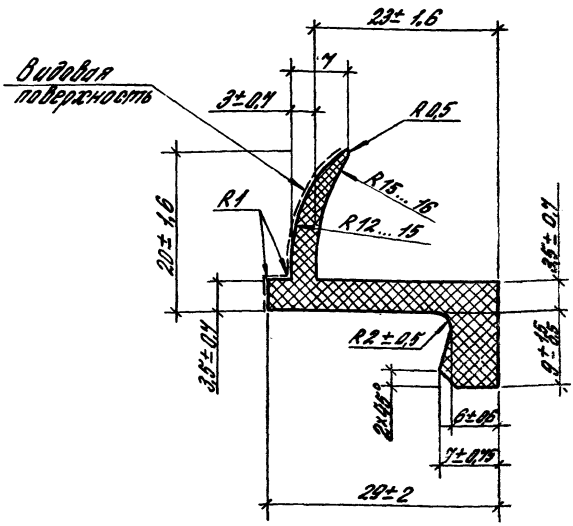

1. Условия работы: давление – атмосферное, рабочая среда – воздух, температура минус 40°С...+ 70°С.
2. Поставка в двухтаре.
3. Остальные технические требования и разбраковка по внешнему виду по ТУ 38-105316-82.
4. Маркировка на ярлыках по ТУ 38-105316-82, тип II.

				1436.3-24.1-70		
				Профиль резиновый Р2	Стадия: Р.	Масса: 1 пм 0,29
						Масштаб: 2:1
ГИП	Гавриков			Резина группы ВП ТУ 38-105316-82	Лист	Листов 1
Н. контр.	Копейка				ЦНИИПромзданий	
Инж. т.к.	Константинова					

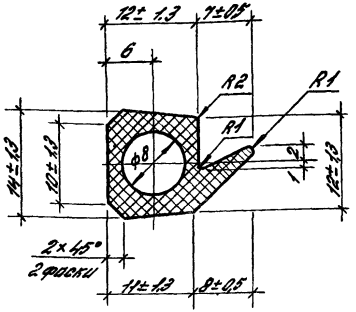

1. Условия работы: давление – атмосферное, рабочая среда – воздух, температура минус 40°С ... + 70°С
2. Поставка в бухтах
3. Остальные технические требования и разбраковка по внешнему виду по ТУ 38-105376-82.
4. Маркировка на ярлыках по ТУ 38-105376-82, тип II.

				1.436.3-24.1-71			
				Профиль резиновый РЗ	Стадия	Масса	Масштаб
					Р	1 пм 0,17	2:1
					Лист	Листов 1	
ГИП	Глебочкин			Резина группы ВП ТУ 38105376-82	ЦНИИПРОМЗДАНИЙ		
Н. контр.	Копейка						
Инж. Т	Константинова						

gost.e-ecolog.ru

25157-02