ТИПОВЫЕ СТРОИТЕЛЬНЫЕ КОНСТРУКЦИИ, ИЗДЕЛИЯ И УЗЛЫ

СЕРИЯ 1.436.3-21

ОКНА С ПЕРЕПЛЕТАМИ ИЗ ГНУТОСВАРНЫХ СТАЛЬНЫХ ПРОФИЛЕЙ И МЕХАНИЗМЫ ОТКРЫВАНИЯ

ВЫПУСК 7

ОКНА ДЛЯ АДМИНИСТРАТИВНЫХ И БЫТОВЫХ ЗДАНИЙ

Указания по применению и рабочие чертежи

Ц00094

gost.e-ecolog.ru

ТИПОВЫЕ СТРОИТЕЛЬНЫЕ КОНСТРУКЦИИ ИЗДЕЛИЯ И УЗЛЫ

СЕРИЯ 1.436.3-21

ОКНА С ПЕРЕПЛЕТАМИ ИЗ ГНУТОСВАРНЫХ СТАЛЬНЫХ ПРОФИЛЕЙ И МЕХАНИЗМЫ ОТКРЫВАНИЯ

ВЫПУСК 7

ОКНА ДЛЯ АДМИНИСТРАТИВНЫХ И БЫТОВЫХ ЗДАНИЙ

Указания по применению и рабочие чертежи

Разработаны
АП ЦНИИПРОМЗДАНИЙ

Зам. директора института
С.М.Гликин

Заведующий отделом
Ю.П.Александров

Отв. исполнитель
Г.Л.Константинова

Утверждены
управлением проектирования и инженерных изысканий Госстроя России

Письмо от 26.08.93
№ 9-3-3/185

Введены в действие
АП ЦНИИПРОМЗДАНИЙ
с 01.11.93

Приказ от 2.09.93 № 56

Обозначение документа	Наименование	Стр.
1.436.3-21.7-ПЗ	Пояснительная записка	6
1.436.3-21.7-1НИ	Номенклатура окон с двухслойным остеклением	12
1.436.3-21.7-2НИ	Номенклатура окон с трехслойным остеклением	14
1.436.3-21.7-1	Спецификация стекол для окон с двухслойным остеклением	16
1.436.3-21.7-2	Спецификация стекол и стеклопакетов для окон с трехслойным остеклением	18
1.436.3-21.7-3	Номенклатура стекол и стеклопакетов	20
1.436.3-21.7-4	Примеры решения оконных проемов в стене из легкобетонных панелей	21
1.436.3-21.7-5	Примеры решения оконных проемов в стене из кирпича	28
1.436.3-21.7-6	Узел 1. Устройство нижнего горизонтального стыка со стеной из легкобетонных панелей	30

Инв. № подл. | Подпись и дата | Взам. инв. №

Н. контр.	Константинова		
Инж. Тк.	Копейка		

1.436.3-21.7

Содержание

Стадия	Лист	Листов
Р	1	1

ЦНИИПРОМЗДАНИЙ

Обозначение документа	Наименование	Стр.
1.436.3-21.7-7	Узел 2. Устройство верхнего горизонтального стыка окна со стеной из легкобетонных панелей или с кирпичной стеной	33
1.436.3-21.7-8	Узел 3. Устройство вертикального стыка окна со стеной из легкобетонных панелей	36
1.436.3-21.7-9	Узел 4. Устройство вертикального стыка окон	38
1.436.3-21.7-10	Узел 5. Устройство нижнего горизонтального стыка окна с кирпичной стеной	39
1.436.3-21.7-11	Узел 6. Устройство вертикального стыка окна с кирпичной стеной	42
1.436.3-21.7-12	Окно ОГР 9.12-2; ОГР 12.12-2; ОГР 13,5.12-2	44
1.436.3-21.7-13	Окно ОГР 15.12-2; ОГР 18.12-2	48
1.436.3-21.7-14	Окно ОГР 15.15-2	51
1.436.3-21.7-15	Окно ОТР 9.12-2; ОТР 12.12-2; ОТР 13,5.12-2	52
1.436.3-21.7-16	Окно ОТР 15.12-2; ОТР 18.12-2	56
1.436.3-21.7-17	Окно ОТР 15.15-2	59
1.436.3-21.7-18	Окно ОТР 9.18-2; ОТР 12.18-2; ОТР 13,5.18-2; ОТР 9.21-2; ОТР 12.21-2; ОТР 13,5.21-2	60

Инв. № подл. | Подпись и дата | Взам. инв. №

Обозначение документа	Наименование	Стр.
1.436.3-21.7-19	Окно ОТР 15.18-2; ОТР 18.18-2; ОТР 15.21-2; ОТР 18.21-2	64
1.436.3-21.7-20	Переплет П9.12; П12.12; П13,5.12	67
1.436.3-21.7-21	Переплет П15.12; П18.12; П15.15	68
1.436.3-21.7-22	Переплет П9.18; П12.18; П13,5.18; П9.21; П12.21; П13,5.21	69
1.436.3-21.7-23	Переплет П15.18; П18.18; П15.21; П18.21	71
1.436.3-21.7-24	Балка БП1... БП12	72
1.436.3-21.7-25	Створка С9.12; С12.12; С13,5.12; С9.15; С12.15; С13,5.12.	73
1.436.3-21.7-26	Фрамуга Ф9.6; Ф12.6; Ф13,5.6; Ф9.12; Ф12.12; Ф13,5.12; Ф9.15	75
1.436.3-21.7-27	Фрамуга ФВ9.6; ФВ12.6; ФВ13,5.6; ФВ9.12; ФВ12.12; ФВ13,5.12; ФВ9.15	77
1.436.3-21.7-28	Балка Б1...Б6	79
1.436.3-21.7-29	Притвор ПР1... ПР3	80
1.436.3-21.7-30	Пригвор ПР4... ПР6	81
1.436.3-21.7-31	Окно ОГР9.12-3; ОГР12.12-3; ОГР13,5.12-3	82

Инв. № подл. | Подпись и дата | Взам. инв. №

Обозначение документа	Наименование	Стр
1.436.3-21.7-32	Окно ОГР 15.12-3; ОГР 18.12-3	86
1.436.3-21.7-33	Окно ОГР 15.15-3	89
1.436.3-21.7-34	Окно ОТР 9.12-3; ОТР 12-12.3; ОТР 13,5.12-3	90
1.436.3-21.7-35	Окно ОТР 15.12-3; ОТР 18.12-3	94
1.436.3-21.7-36	Окно ОТР 15.15-3	97
1.436.3-21.7-37	Окно ОТР 9.18-3; ОТР 12.18-3; ОТР 13,5.18-3; ОТР 9.21-3; ОТР 12.21-3; ОТР 13,5.21-3	98
1.436.3-21.7-38	Окно ОТР 15.18-3; ОТР 18.18-3; ОТР 15.21-3; ОТР 18.21-3	102
1.436.3-21.7-39	Изделие закладное М1	105
1.436.3-21.7-40	Загушка 3г1	106

Инв. № подл. | Подпись и дата | Взам. инв. №

Общие данные

Выпуск 7 содержит указания по применению, рабочие чертежи окон для административных и бытовых зданий, узлы сопряжения окон со стенами различных конструкций и должен рассматриваться совместно с выпусками 0...3 серии 1.436.3-21 „Окна с переплетами из гнутосварных стальных профилей и механизмы открывания"

1. Конструктивные решения окон

1.1. В работе представлены глухие и открывающиеся окна с двумя раздельными переплетами, имеющие двух или трехслойное остекление.

1.2. Номенклатура окон представлена в документе 1.436.3-21.7-1НИ; 1.436.3-21.7-2НИ, а спецификация стекол и стеклопакетов в документе 1.436.3-21.7-1; 1.436.3-21.7-2.

1.3. Конструктивные решения переплетов, указания по их остеклению, уплотнению притворов, навески фрамуг и установки механизмов открывания представлены в документе 1.436.3-21.0-00 ПЗ. (пункты 1.1, 1.3... 1,7).

2. Характеристика и область применения окон

2.1. Окна предназначены для установки в наружных стенах административных и бытовых зданий, выполненных из кирпича или легкобетонных панелей (серия 1.030.1-1/88).

Окна могут применяться в зданиях, возводимых в Iа.., IV районах России по ветровым нагрузкам.

2.2. Характеристика окон дана в документе 1.436.3-21.0-00 ПЗ (пункты 2.1... 2.3).

При выполнении теплотехнических расчетов приведенное сопротивление теплопередаче окон (R_o) с двухслойным остеклением следует принимать равным 0,34 $м^2 °С/Вт$, а с трехслойным — 0,46 $м^2 °С/Вт$.

Сопротивление воздухопроницанию ($R_и$) при $\Delta p = 10$ Па принимается: в глухих окнах — 1,0 $м^2 \cdot ч \cdot Па/кг$, в открывающихся — 0,26 $м^2 \cdot ч \cdot Па/кг$.

2.3. Конструкции окон следует принимать с учетом разности температуры внутреннего воздуха и средней температуры наиболее холодной пятидневки (обеспеченностью 0,92) по таблице 9 СНиП II-3-79** „Строительная теплотехника".

Инв. № подл. | Подпись и дата | Взам. инв. №

3. Маркировка окон

3.1. Принята следующая структура условного обозначения окон:

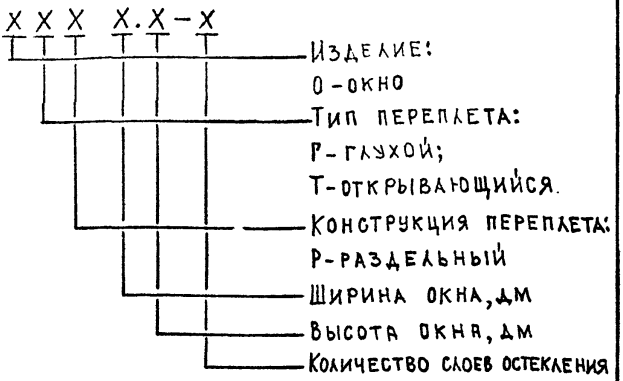

3.2. Примеры условного обозначения окон

Окно глухое с раздельными переплетами с двухслойным остеклением шириной 18 дм, высотой 12 дм:

ОГР 18.12 – 2

То же, открывающееся:

ОТР 18.12 – 2

Окно глухое с раздельными переплетами с трехслойным остеклением шириной 15 дм, высотой 15 дм:

ОГР 15.15 – 3

То же, открывающееся:

ОТР 15.15 – 3

Инв. № подл. | Подп. и дата | Взам. инв. №

4. Рекомендации по установке окон

4.1. Узлы крепления окон со стальными переплетами разработаны применительно к административным и бытовым зданиям со стенами из легкобетонных панелей (серия 1.030.1-1/88 „Стены наружные из однослойных панелей для каркасных общественных зданий, производственных и вспомогательных зданий промышленных предприятий") и кирпича.

4.2. В документах 1.436.3-21.7-4, 1.436.3-21.7-5 показаны примеры заполнения оконных проемов. Конкретные решения заполнения световых проемов окнами, делаются при проектировании.

4.3. При монтаже окон в проемах стен из кирпича и легкобетонных панелей переплеты с помощью крепежных элементов привариваются к стальным пластинам, прикрепленным шурупами к деревянным пробкам, установленным в панелях.

4.4. Герметизация стыков начинается с установки наружных обрамляющих элементов,

затем швы тщательно заполняются уплотняющими материалами и закрываются нащельниками и сливами, на цоколе устанавливается подоконник.

В качестве уплотняющих материалов для узлов принята прокладка ПРП по ГОСТ 19177-81 или прокладка из эластичного морозостойкого пенополиуретана марки ППУ МЭ-1 по ТУ 6-05-1473-76.

Стыки можно герметизировать напылением пенополиуретана марки ППУ-17Н по ТУ 6-05-221-367-76. При герметизации стыков необходимо соблюдать указания по водо-, воздухо- и теплоизоляции стыков наружных стен (СНиП 3.03.01-87 "Несущие и ограждающие конструкции", СНиП 3.04.01-87 "Изоляционные и отделочные покрытия").

5. Комплектность

5.1. Окна должны поставляться потребителю комплектно в соответствии с документом 1.436.3-21.0-00 ПЗ п. 5.1 и 5.2.

6. Указания по остеклению окон

6.1. Остекление переплетов должно производиться в соответствии с указаниями, приведенными в документе 1.436.3-21.0-00 ПЗ п.6.1...6.16.

Инв. № подл. | Подпись и дата | Взам. инв. №

7. Технические требования

7.1. Окна с переплетами из гнутосварных стальных профилей должны изготавливаться по рабочим чертежам настоящего выпуска и соответствовать требованиям документов 1.436.3-21.1-0000ТО и ТУ 36.26.11.01-06-91.

7.2. Техническое описание и указания по монтажу рычажного механизма МР2 для открывания фрамуг окон с раздельными переплетами даны в документе 1.436.3-21.3-000ТО.

7.3. Окна и элементы узлов крепления окон к стенам должны иметь защитные покрытия в соответствии со СНиП 2.03.11-85 „Защита строительных конструкций от коррозии".

Инв. № подл. | Подпись и дата | Взам. инв. №

Марка	Эскиз	в, мм	Площадь окна, м²	Расход материалов на окно, кг			Масса окна, кг
				Сталь	Резина	Стекло	
ОГР 9.12-2	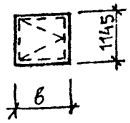	886	1,01	33,3	4,4	16,0	54,0
ОГР 12.12-2		1186	1,36	38,2	5,1	22,3	66,0
ОГР 13,5.12-2		1336	1,53	40,6	5,5	25,4	72,0
ОГР 15.12-2	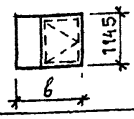	1486	1,70	45,9	6,4	28,1	80,0
ОГР 18.12-2		1786	2,04	51,0	7,1	34,4	93,0
ОГР 15.15-2	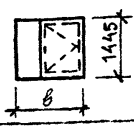	1486	2,15	52,6	7,5	36,1	96,0
ОТР 9.12-2	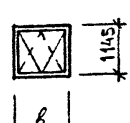	886	1,01	48,6	6,5	14,4	70,0
ОТР 12.12-2		1186	1,36	56,0	7,6	20,4	84,0
ОТР 13,5.12-2		1336	1,53	59,6	8,1	23,4	91,0
ОТР 15.12-2	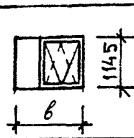	1486	1,70	61,4	8,6	26,5	97,0
ОТР 18.12-2		1786	2,04	68,8	9,6	32,5	111,0

Инв. № подл. | Подпись и дата | Взам. инв. №

Зав. отд.	Александров	
Н. контр.	Константинов	
Инж. Ік	Копейка	

1.436.3-21.7-1 НИ

Номенклатура окон с двухслойным остеклением

Стадия	Лист	Листов
Р	1	2

ЦНИИПРОМЗДАНИЙ

Марка	Эскиз	в, мм	Площадь окна, м²	Расход материалов на окно, кг			Масса окна, кг
				Сталь	Резина	Стекло	
ОТР 15.15-2	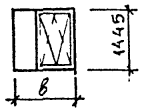	1486	2,15	70,8	10,0	34,2	115,0
ОТР 9.18-2	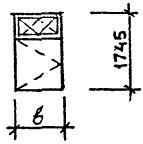	886	1,55	63,7	9,1	22,8	96,0
ОТР 12.18-2		1186	2,07	74,6	10,9	31,9	117,0
ОТР 13,5.18-2		1336	2,33	80,0	11,8	36,4	128,0
ОТР 9.21-2	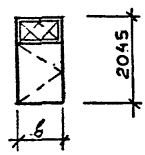	886	1,81	68,8	9,8	27,5	106,0
ОТР 12.21-2		1186	2,42	79,5	11,6	38,1	129,0
ОТР 13,5.21-2		1336	2,73	84,0	12,2	43,7	140,0
ОТР 15.18-2	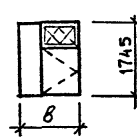	1486	2,59	79,7	9,7	41,6	131,0
ОТР 18.18-2		1786	3,12	90,6	13,6	50,7	155,0
ОТР 15.21-2	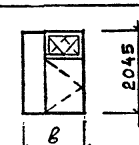	1486	3,04	86,4	12,9	49,5	143,0
ОТР 18.21-2		1786	3,65	97,3	14,6	60,3	172,0

Инв. № подл. | Подпись и дата | Взам. инв. №

Марка	Эскиз	в, мм	Площадь окна, м²	Расход материалов на окно, кг				Масса окна, кг
				Сталь	Резина	Стекло	Стеклопакет	
ОГР 9.12-3	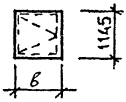	886	1,01	33,3	4,7	8,8	15,1	62,0
ОГР 12.12-3		1186	1,36	38,2	5,4	12,1	21,4	77,0
ОГР 13,5.12-3		1336	1,53	40,6	5,8	13,7	24,5	85,0
ОГР 15.12-3	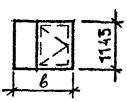	1486	1,70	45,9	6,9	14,9	27,8	96,0
ОГР 18.12-3		1706	2,04	51,0	7,6	18,1	34,1	111,0
ОГР 15.15-3	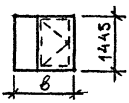	1486	2,15	52,6	8,0	19,0	35,9	116,0
ОТР 9.12-3	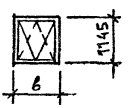	886	1,01	48,6	6,8	7,2	15,1	78,0
ОТР 12.12-3		1186	1,36	56,0	7,9	10,2	21,4	96,0
ОТР 13,5.12-3		1336	1,53	59,6	8,5	11,7	24,5	104,0
ОТР 15.12-3	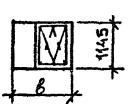	1486	1,70	61,4	9,0	13,2	27,8	111,0
ОТР 18.12-3		1786	2,04	68,8	10,1	16,2	34,1	129,0

Инв. № подл. | Подпись и дата | Взам. инв. №

1.436.3-21.7-2 НИ

Нач. отд. Александров
Гл. констр. Конс-антинов
Инж.-к. Копейка

Номенклатура окон с трехслойным остеклением

Стадия	Лист	Листов
Р	1	2

ЦНИИПромзданий

Марка	Эскиз	в, мм	Площадь окна, м²	Расход материалов на окно, кг				Масса окна, кг
				Сталь	Резина	Стекло	Стекло пакет	
ОТР 15.15-3	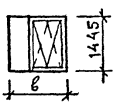	1486	2,15	70,8	10,5	17,1	35,9	134,0
ОТР 9.18-3	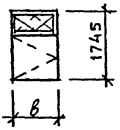	886	1,55	63,7	9,4	12,2	27,2	108,0
ОТР 12.18-3		1186	2,07	74,6	11,3	16,9	31,5	134,0
ОТР 13,5.18-3		1336	2,33	80,0	12,0	19,2	36,1	147,0
ОТР 9.21-3	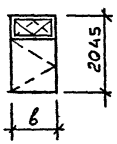	886	1,81	68,0	10,3	14,7	26,8	120,0
ОТР 12.21-3		1186	2,42	79,5	12,1	20,2	38,0	150,0
ОТР 13,5.21-3		1336	2,73	84,0	12,8	23,0	43,5	163,0
ОТР 15.18-3	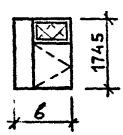	1486	2,59	79,7	13,1	21,6	41,9	156,0
ОТР 18.18-3		1786	3,12	90,6	14,4	26,3	51,2	183,0
ОТР 15.21-3	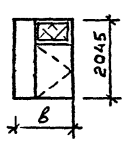	1486	3,04	86,4	13,7	25,7	49,9	176,0
ОТР 18.21-3		1786	3,65	97,3	15,6	31,2	61,1	205,0

Инв. № подл. | Подпись и дата | Взам. инв. №

Марка окна	Размеры стекла, мм			Количество, шт.	Марка окна	Размеры стекла, мм			Количество, шт.
	высота	ширина	толщина			высота	ширина	толщина	
ОГР 9.12-2	1080	820	4	1	ОТР 9.12-2	990	730	4	2
	990	730		1	ОТР 12.12-2	990	1030		2
ОГР 12.12-2	1080	1120		1	ОТР 13,5.12-2	990	1180		2
	990	1030		1	ОТР 15.12-2	1080	560		2
ОГР 13,5.12-2	1080	1270		1		990	730		2
	990	1180		1	ОТР 18.12-2	1080	560		2
ОГР 15.12-2	1080	820		1		990	1030		2
	1080	560		2	ОТР 15.15-2	1380	560		2
	990	730		1		1290	730		2
ОГР 18.12-2	1080	1120		1	ОТР 9.18-2	1080	820		1
	1080	560		2		990	730		1
	990	1030		1		470	730		2
ОГР 15.15-2	1380	820		1	ОТР 12.18-2	1080	1120		1
	1380	560		2		990	1030		1
	1290	730		1		470	1030		2

Инв. № подл. | Подпись и дата | Взам. инв. №

Н. контр.	Константинова		
Инж. Тк	Копейка		

1.436.3-21.7-1

Спецификация стекол для окон с двухслойным остеклением

Стадия	Лист	Листов
Р	1	2

ЦНИИПромзданий

Марка окна	Размеры стекла, мм			Количество, шт.
	высота	ширина	толщина	
ОТР 13,5.21-2	1080	1270	4	1
	990	1180		1
	470	1180		2
ОТР 9.21-2	1380	820		1
	1290	730		1
	470	730		2
ОТР 12.21-2	1380	1120		1
	1290	1030		1
	470	1030		2
ОТР 13,5.21-2	1380	1270		1
	1290	1180		1
	470	1180		2
ОТР 15.18-2	1680	560		2
	1080	820		1
	990	730		1
	470	730		2

Марка окна	Размеры стекла, мм			Количество, шт.
	высота	ширина	толщина	
ОТР 18.18-2	1680	560	4	2
	1080	1120		1
	990	1030		1
	470	1030		2
ОТР 15.21-2	1980	560		2
	1380	820		1
	1290	730		1
	470	730		2
ОТР 18.21-2	1980	560		2
	1380	1120		1
	1290	1030		1
	470	1030		2

Инв. № подл. | Подпись и дата | Взам. инв. №

Марка окна	Размеры стекла, мм			Количество, шт.	Размеры стеклопакета, мм			Количество, шт.
	высота	ширина	толщина		высота	ширина	толщина	
ОГР 9.12-3	1080	820	4	1	990	730	23	1
ОГР 12.12-3	1080	1120		1	990	1030		1
ОГР 13,5.12-3	1080	1270		1	990	1180		1
ОГР 15.12-3	1080	820		1	1080	560		1
	1080	560		1	990	730		1
ОГР 18.12-3	1080	1120		1	1080	560		1
	1080	560		1	990	1030		1
ОГР 15.15-3	1380	820		1	1380	560		1
	1380	560		1	1290	730		1
ОТР 9.12-3	990	730		1	990	730		1
ОТР 12.12-3	990	1030		1	990	1030		1
ОТР 13,5.12-3	990	1180		1	990	1180		1
ОТР 15.12-3	1080	560		1	1080	560		1
	990	730		1	990	730		1
ОТР 18.12-3	1080	560		1	1080	560		1
	990	1030		1	990	1030		1
ОТР 15.15-3	1380	560		1	1380	560		1
	1290	730		1	1290	730		1
ОТР 9.18-3	1080	820		1	990	730		1
	470	730		1	470	730		1

Инв. № подл. | Подпись и дата | Взам. инв. №

1.436.3-21.7-2

Спецификация стекол и стеклопакетов для окон с трехслойным остеклением

Стадия	Лист	Листов
Р	1	2

ЦНИИПРОМЗДАНИЙ

Н. контр. Константинова

Инж. Iк Колейка

Марка окна	Размеры стекла, мм			Количество, шт.	Размеры стеклопакета, мм			Количество, шт.
	высота	ширина	толщина					
ОТР 12.18-3	1080	1120		1	990	1030		1
	470	1030		1	470	1030		1
ОТР 13,5.18-3	1080	1270		1	990	1180		1
	470	1180		1	470	1180		1
ОТР 9.21-3	1380	820		1	1290	730		1
	470	730		1	470	730		1
ОТР 12.21-3	1380	1120		1	1290	1030		1
	470	1030		1	470	1030		1
ОТР 13,5.21-3	1380	1270		1	1290	1180		1
	470	1180	4	1	470	1180	23	1
ОТР 15.18-3	1680	560		1	1680	560		1
	1080	820		1	990	730		1
	470	730		1	470	730		1
ОТР 18.18-3	1680	560		1	1680	560		1
	1080	1120		1	990	1030		1
	470	1030		1	470	1030		1
ОТР 15.21-3	1980	560		1	1980	560		1
	1380	820		1	1290	730		1
	470	730		1	470	730		1
ОТР 18.21-3	1980	560		1	1980	560		1
	1380	1120		1	1290	1030		1
	470	1030		1	470	1030		1

Инв. № подл. | Подпись и дата | Взам. инв. №

Стекло

Размеры, мм			ГОСТ	Размеры, мм			ГОСТ
Высота	Ширина	Толщина		Высота	Ширина	Толщина	
470	730	4	111-90 марки $М_6$	1290	730	4	111-90 марки $М_6$
470	1030			1290	1030		
470	1180			1290	1180		
990	730			1380	560		
990	1030			1380	820		
990	1180			1380	1120		
1080	560			1380	1270		
1080	820			1680	560		
1080	1120			1980	560		
1080	1270						

Стеклопакет

Размеры, мм			ГОСТ	Размеры, мм			ГОСТ
Высота	Ширина	Толщина		Высота	Ширина	Толщина	
470	730	23	24866-89 типа СПО	1290	730	23	24866-89 типа СПО
470	1030			1290	1030		
470	1180			1290	1180		
990	730			1380	560		
990	1030			1680	560		
990	1180			1980	560		
1080	560						

Инв. № подл. | Подпись и дата | Взам. инв. №

Н. контр.	Константинова	
Инж. Iк	Копейка	

1.436.3-21.7-3

Номенклатура стекол и стеклопакетов

Стадия	Лист	Листов
Р		1

ЦНИИПромзданий

Решение оконного проема шириной 0,9 м

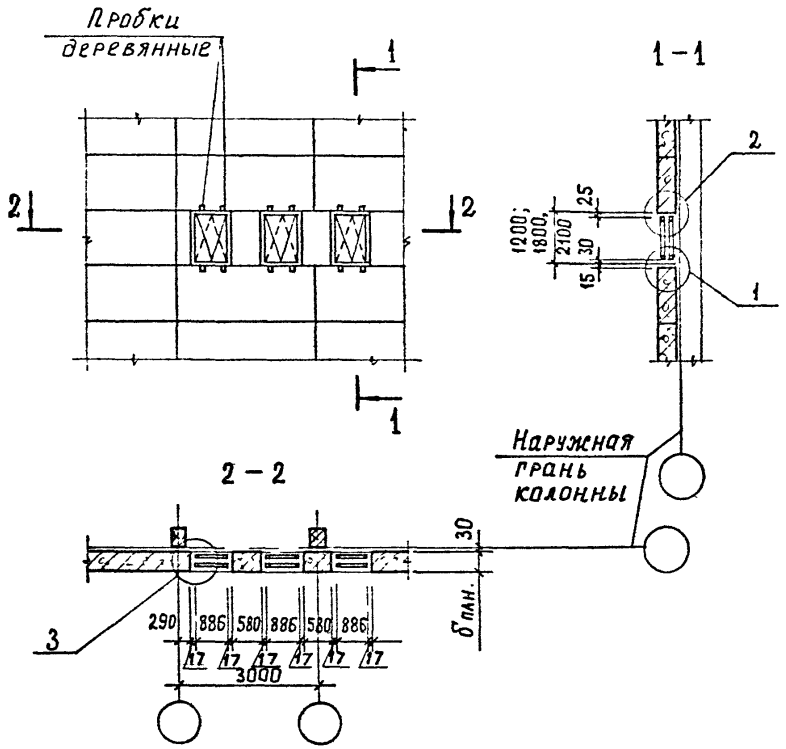

1. Узел 1 см. 1.436.3-21.7-6
2. Узел 2 см: 1.436.3-21.7-7
3. Узел 3 см. 1.436.3-21.7-8
4. Узел 4 см. 1.436.3-21.7-9

				1.436.3-21.7-4		
				Примеры решения оконных проемов в стене из легкобетонных панелей	Стадия	Лист	Листов
					Р	1	7
Н. контр	Колесса				ЦНИИПРОМЗДАНИЙ		
Инж	Константин						

Решение оконного проема шириной 1,8 м

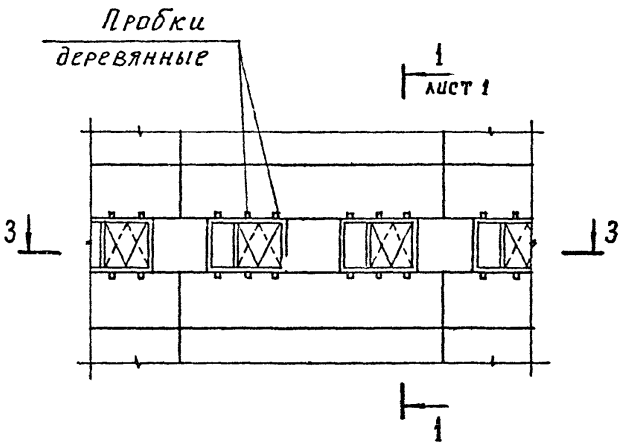

3 – 3

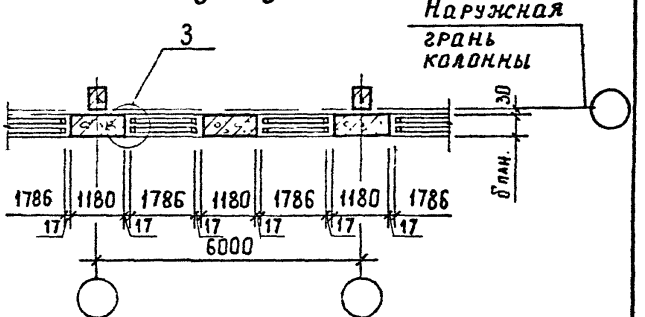

Решение оконного проема шириной 2.4 м

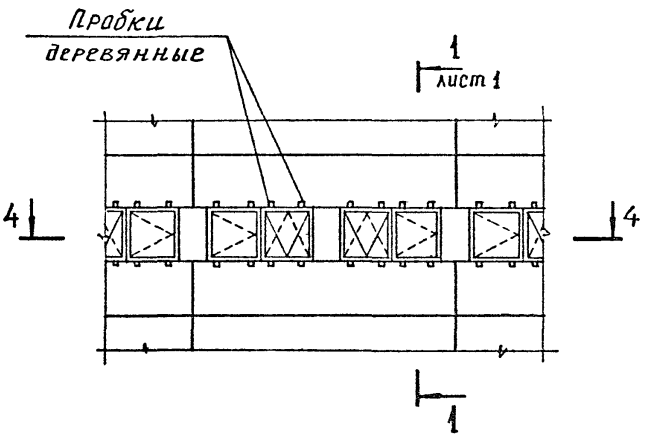

4 – 4

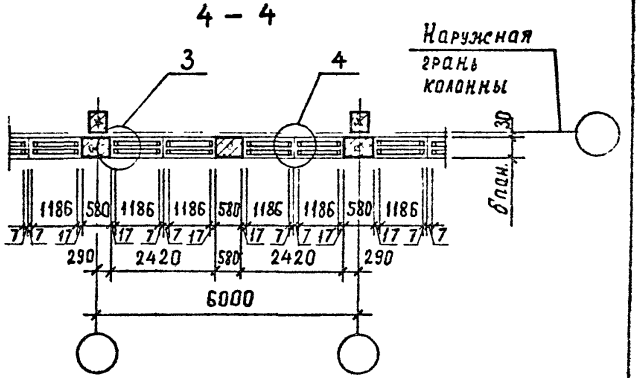

Решение оконного проема шириной 2,7 м

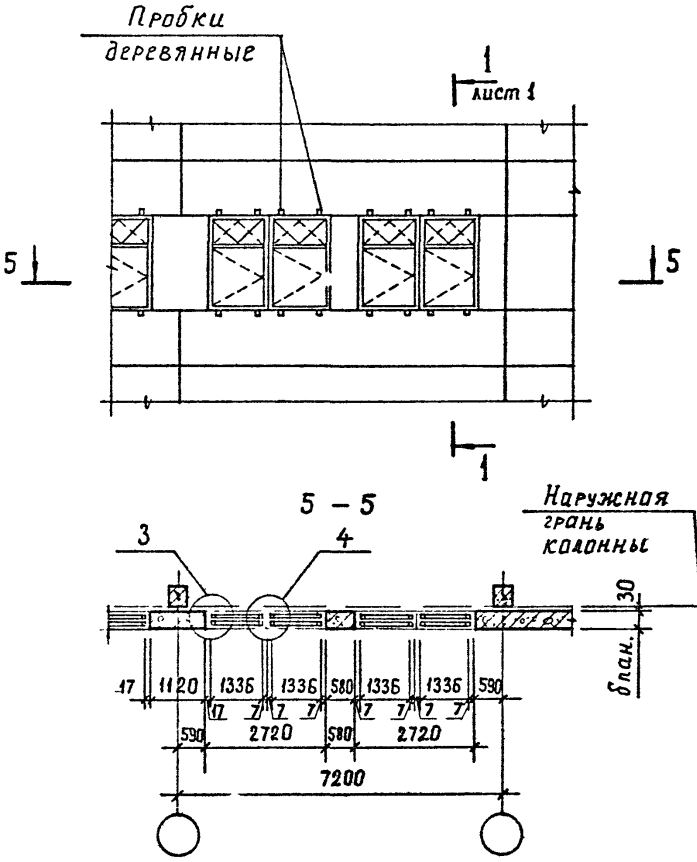

Решение оконного проема шириной 6,0 м

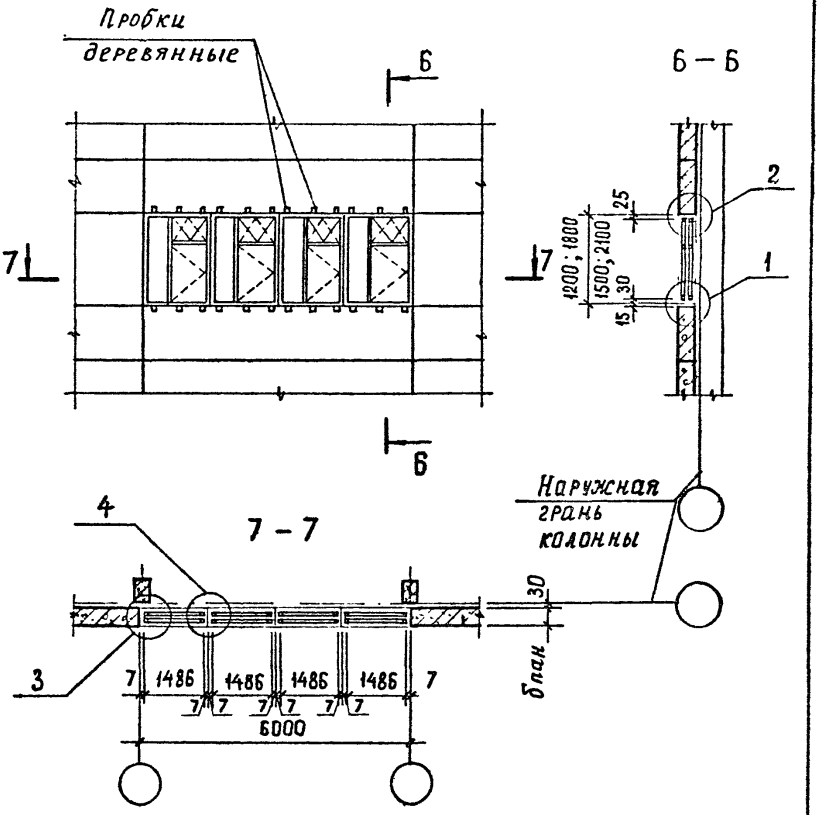

Решение оконного проема шириной 7,2 м

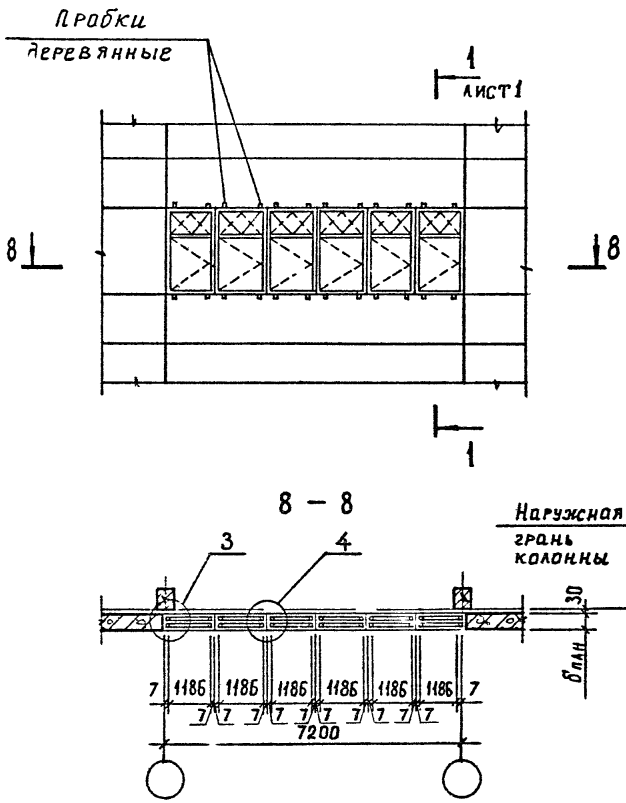

Решение оконного проема шириной 9,0 м

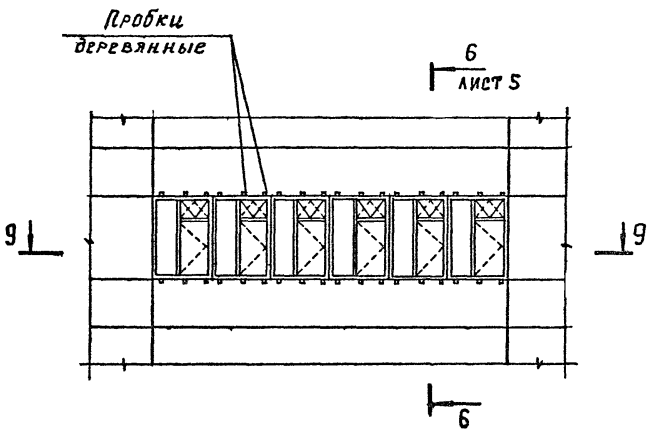

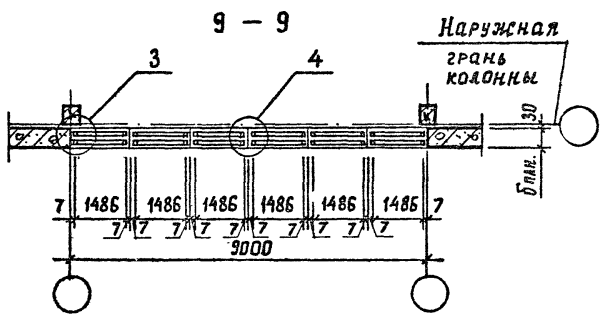

Решение оконного проема шириной 0,9; 1,2; 1,35; 1,5; 1,8 м

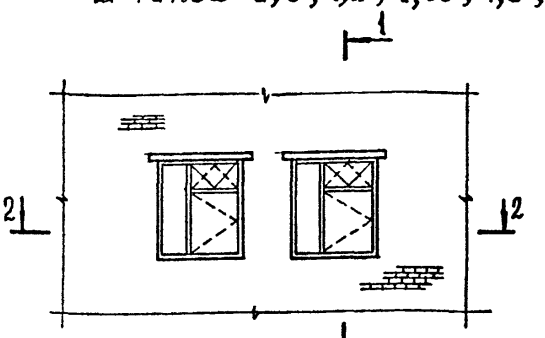

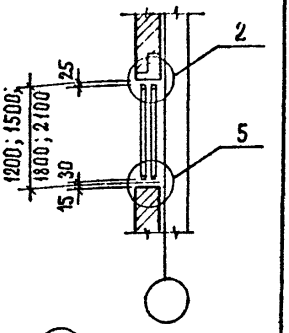

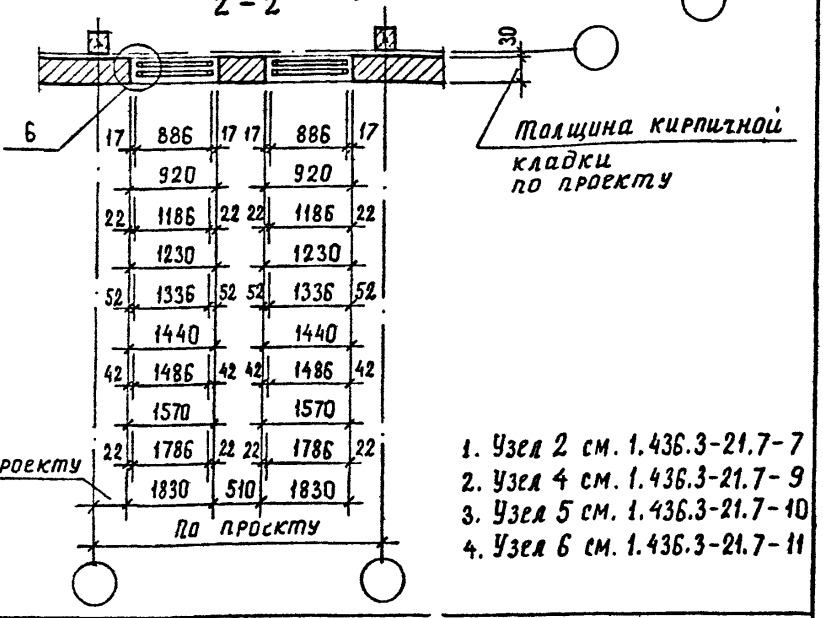

1. Узел 2 см. 1.436.3-21.7-7
2. Узел 4 см. 1.436.3-21.7-9
3. Узел 5 см. 1.436.3-21.7-10
4. Узел 6 см. 1.436.3-21.7-11

		1.436.3-21.7-5	
Примеры решения оконных проемов в стене из кирпича		Стадия: Р	Лист: 1	Листов: 2
Н. контр. Копейка		ЦНИИПРОМЗДАНИЙ	
Инж. Константинова			

Решение оконного проема
шириной 2.4; 2,7; 3,0; 3,6 м

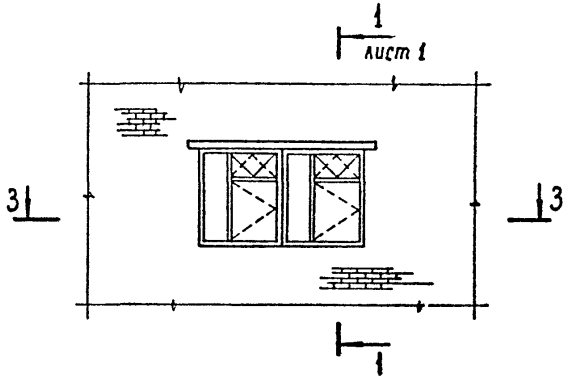

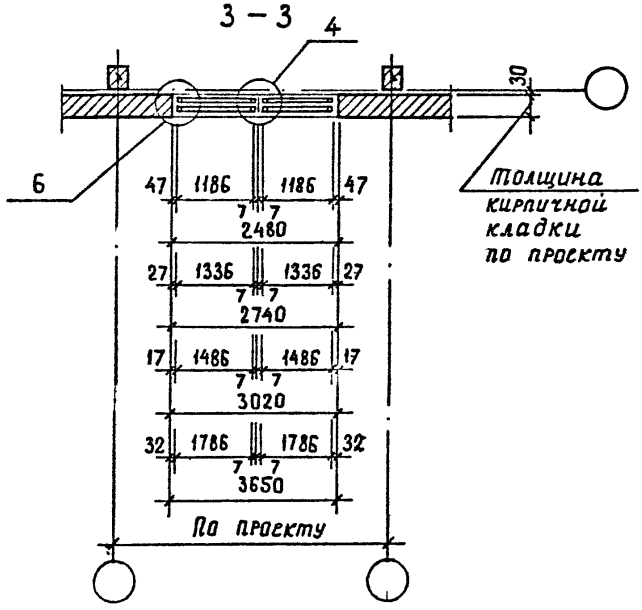

1.436.3 – 21.7 – 5

Лист 2

Крепление

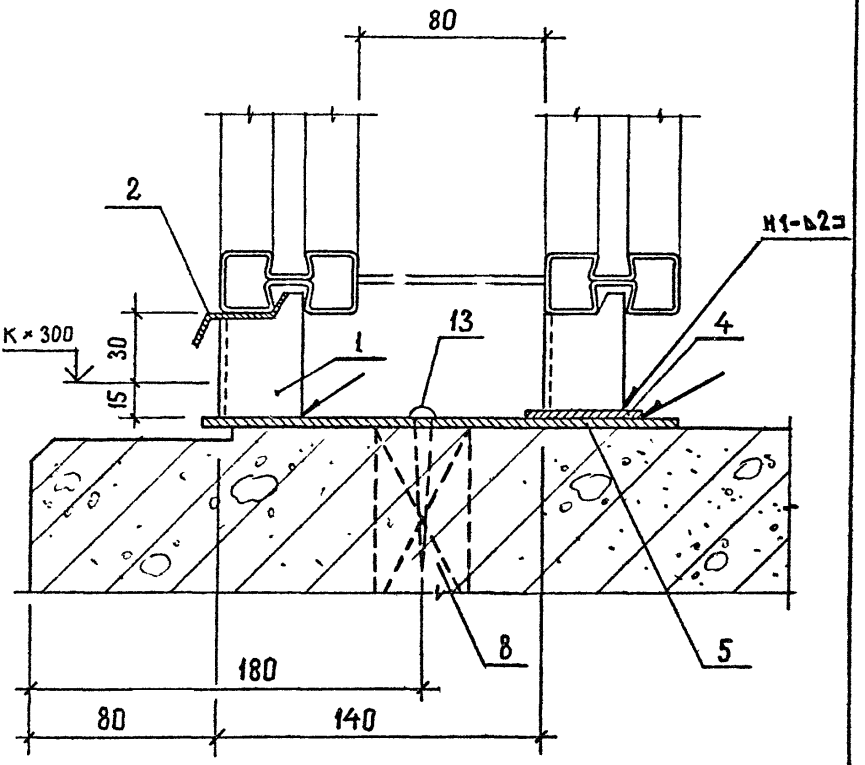

Сварные швы по ГОСТ 14771-76

				1.436.3-21.7-6		
				Узел 1 Устройство нижнего горизонтального стыка окна со стеновой из легкобетонных панелей	Стадия	Лист	Листов
					Р	1	3
					ЦНИИПРОМЗДАНИЙ		
Н.контр	Корочка						
Инж.	Константинова						

Заделка

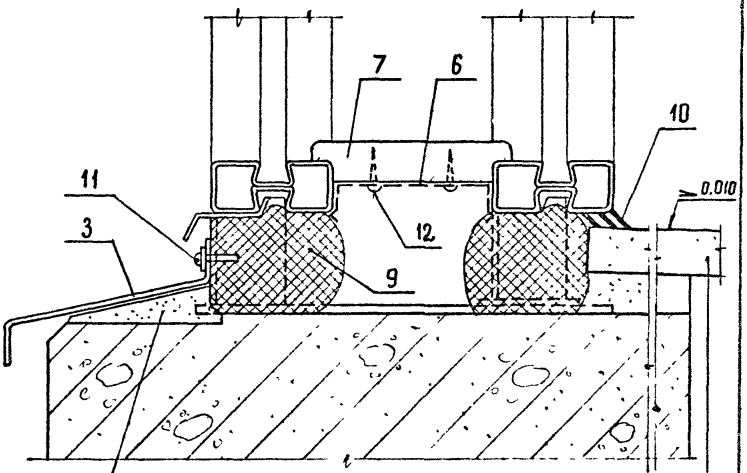

Цементно-песчаный раствор марки 100

Плиты подоконные асбесто-цементные по ТУ 400-1-460-78 на цем. песч. растворе

Поз.	Наименование	Количество на горизонтальный стык, м								Обозначение документа
		0,9	1,8	2,4	2,7	3,0	6,0	7,2	9,0	
1	Сухарь М4, шт	4	6	8	12	12	24	28	36	1.436.3-21.1-00011
2	Нащельник А1, м	0,92	1,82	2,42	2,72	3,02	6,02	7,22	9,02	1.436.3-21.1-00006
3	Слив А2, м	0,92	1,82	2,42	2,72	3,02	6,02	7,22	9,02	1.436.3-21.1-00007
4	Планка 1,8×50×50, шт									
	Рулон х/к $\frac{Б-ПН-1,8\ ГОСТ19904-90}{К2608-Н-08кп-св\ ГОСТ16523-89}$	2	3	4	6	6	12	14	18	
5	Лист $\frac{5\times210\times100\ ГОСТ19903-74}{С235\ ГОСТ27772-88}$, шт	2	3	4	6	6	12	14	18	
6	Защелка М10, шт	2	4	6	6	7	13	15	19	1.436.3-21.1-00016
7	Заглушка 3г1, м	0,9	1,8	2,4	2,7	3,0	6,0	7,2	9,0	1.436.3-21.7-40
8	Пробка антисептированная сеч. 40×40×100, шт	2	3	4	6	6	12	14	18	ГОСТ 8486-86Е
9	Прокладка ПРП-40 К60.300, м	1,8	3,6	4,8	5,4	6,0	12,0	14,4	18,0	ГОСТ 19177-81
10	Мастика тиоколовая АМ-0,5, кг	0,2	0,3	0,4	0,4	0,5	0,9	1,2	1,5	ТУ 84-246-85
11	Винт 3-4,8×19, шт	2	3	3	3	3	7	8	9	ТУ 67-637-84
12	Шуруп 1-3×16, шт	4	8	12	12	14	26	30	38	ГОСТ 1145-80
13	Шуруп 1-6×70, шт	2	3	4	6	6	12	12	18	ГОСТ 1144-80

1.436.3-21.7-6

Лист 3

Крепление

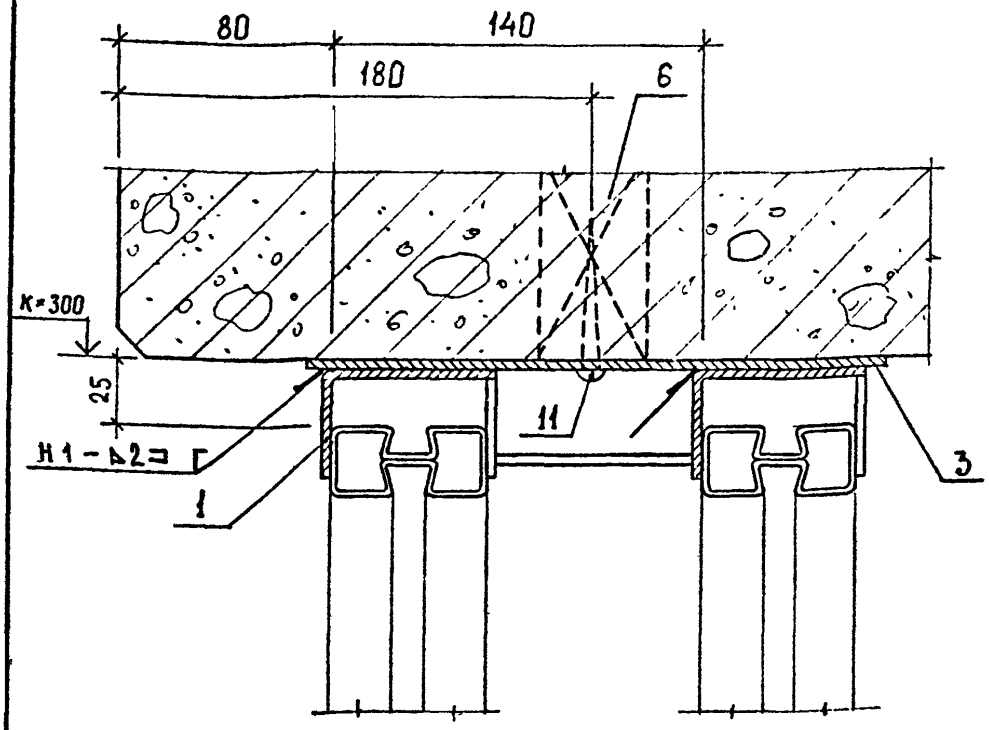

Сварные швы по ГОСТ 14771 - 76

			1.436.3 - 21.7 - 7
			Узел 2 Устройство верхнего горизонтального стыка окна со стеной из легкобетонных панелей или с кирпичной стеной
Стадия	Лист	Листов	
Р	1	3	
ЦНИИПРОМЗДАНИЙ			
Н. контр	Копейка		
Инж.	Константинов		

Заделка

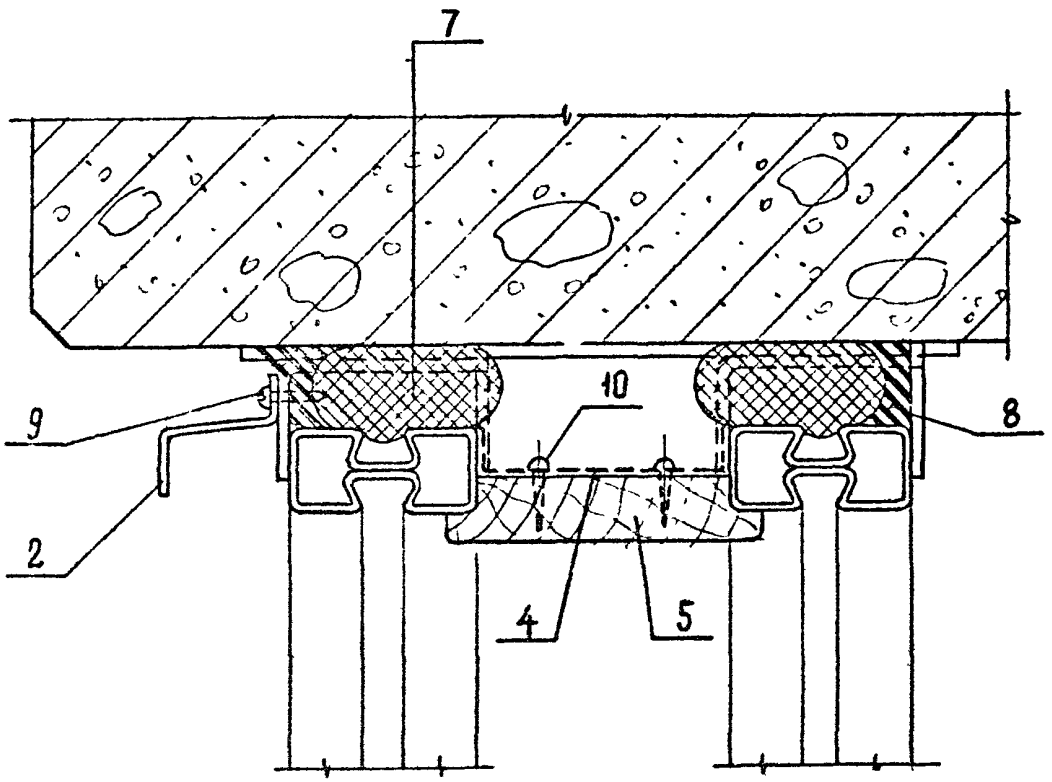

Поз	Наименование	Количество на горизонтальный стык, м								Обозначение документа
		0,9	1,8	2,4	2,7	3,0	6,0	7,2	9,0	
1	Планка М6, шт	4	6	8	12	12	24	28	36	1.436.3-21.1-00012
2	Нащельник А1, м	0,92	1,82	2,42	2,72	3,02	6,02	7,02	9,02	1.436.3-21.1-00006
3	Лист $\frac{5\times210\times100\ ГОСТ\ 19903-74}{С235\ ГОСТ\ 27772-88}$, шт	2	3	4	6	6	12	14	18	
4	Защелка М10, шт	2	4	6	6	7	13	15	19	1.436.3-21.1-00016
5	Заглушка 3г1, м	0,9	1,8	2,4	2,7	3,0	6,0	7,2	9,0	1.436.3-21.7-40
6	Пробка антисептированная сеч. 40×40×100, шт	2	3	4	6	6	12	14	18	ГОСТ 8486-86Е
7	Прокладка ПРП-40 КБО.300, м	1,8	3,6	4,8	5,4	6,0	12,0	14,4	18,0	ГОСТ 19177-81
8	Мастика тиоколовая АМ-0,5, кг	0,2	0,3	0,4	0,4	0,5	0,9	1,2	1,5	ТУ 84-246-85
9	Винт 3-4,8×19, шт	2	3	3	3	3	7	8	9	ТУ 67-637-84
10	Шуруп 1-3×16, шт	4	8	12	12	14	26	30	38	ГОСТ 1145-80
11	Шуруп 1-6×70, шт.	2	3	4	6	6	12	14	18	ГОСТ 1144-80

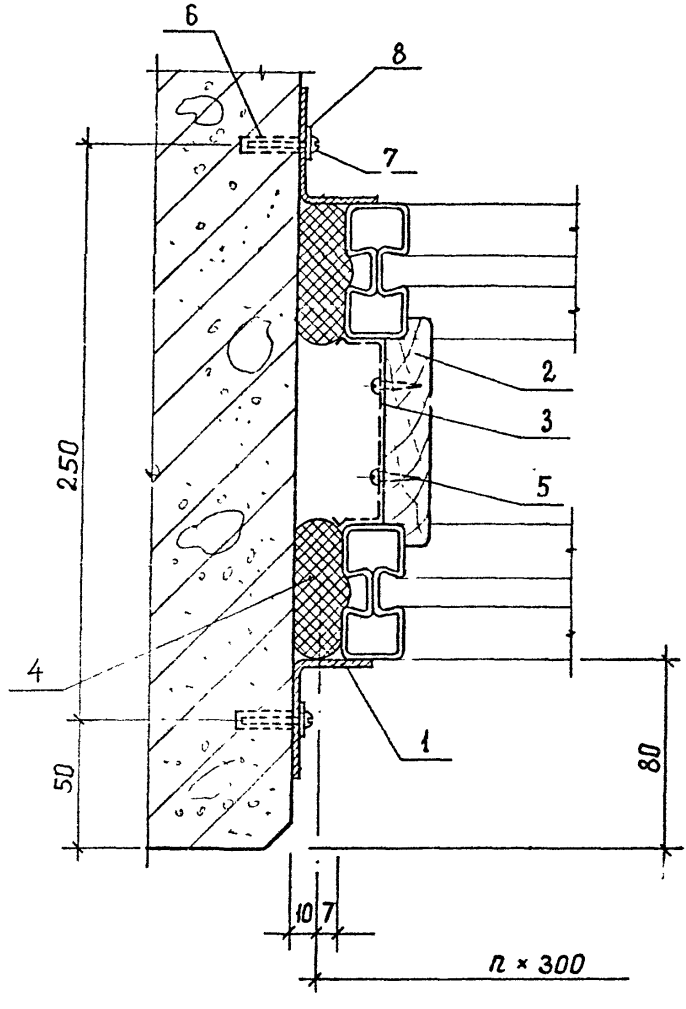

				1.436.3-21.7-8		
				Узел 3 Устройство вертикального стыка окна со стеной из легкобетонных панелей	Стадия	Лист	Листов
					Р	1	2
Н.контр	Колчука				ЦНИИПРОМЗДАНИЙ		
Инж.	Константинова						

Поз	Наименование	Количество на вертикальный стык, м				Обозначение документа
		1,2	1,5	1,8	2,1	
1	Нащельник гн.∠ 50×30×1,8, м					
	Рулон $\frac{Б-ПН-1,8\ ГОСТ\ 19904-90}{К2Б0В-Н-О8кп-сВ\ ГОСТ\ 16523-89}$	2,44	3,04	3,64	4,24	
2	Заглушка 3г 1, м	1,2	1,5	1,8	2,1	1.436.3-21.7-40
3	Защелка, шт	3	4	4	5	1.436.3-21.1-00016
4	Прокладка ПРП-40 К60.300, м	2,4	3,0	3,6	4,2	ГОСТ 19177-81
5	Шуруп 1-3×16, шт	6	6	8	10	ГОСТ 1145-80
6	Дюбель-втулка ДВ-М6					
	ℓ = 30, шт	6	6	8	10	ГОСТ 27320-87
7	Винт М6-8g×16	6	6	8	10	ГОСТ 17475-80
8	Шайба 6	6	6	8	10	ГОСТ 11371-78

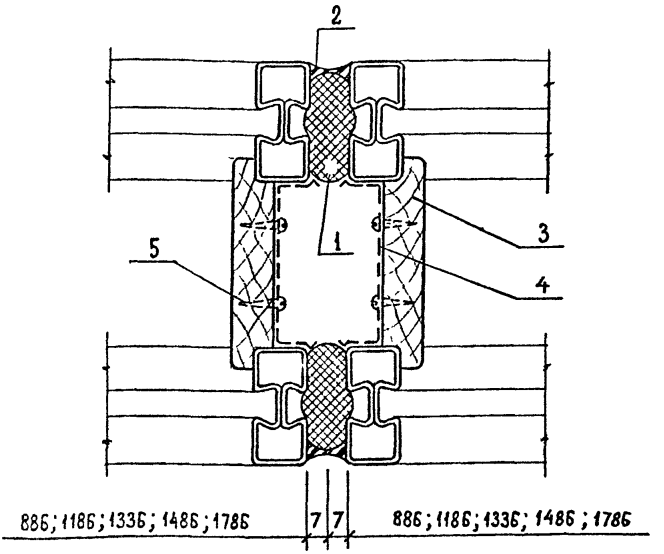

Поз	Наименование	Количество на вертикальный стык, м				Обозначение документа
		1,2	1,5	1,8	2,1	
1	Прокладка ПРП-40 К60.300, м	2,4	3,0	3,6	4,2	ГОСТ 19177-81
2	Мастика тиоколовая АМ-0,5, кг	0,6	0,7	0,9	1,1	ТУ 84-246-85
3	Заглушка 32 1, м	2,4	3,0	3,6	4,2	1.436.3-21.7-40
4	Защелка М10, шт	6	8	8	10	1.436.3-21.1-00016
5	Шуруп 1-3×16, шт	12	16	16	20	ГОСТ 1145-80

			1.436.3-21.7-9	
			Узел 4. Устройство вертикального стыка окон	Стадия: Р; Лист: ; Листов: 1
Н.контр	Копейка			ЦНИИПРОМЗДАНИЙ
Инж	Константинова			

Крепление

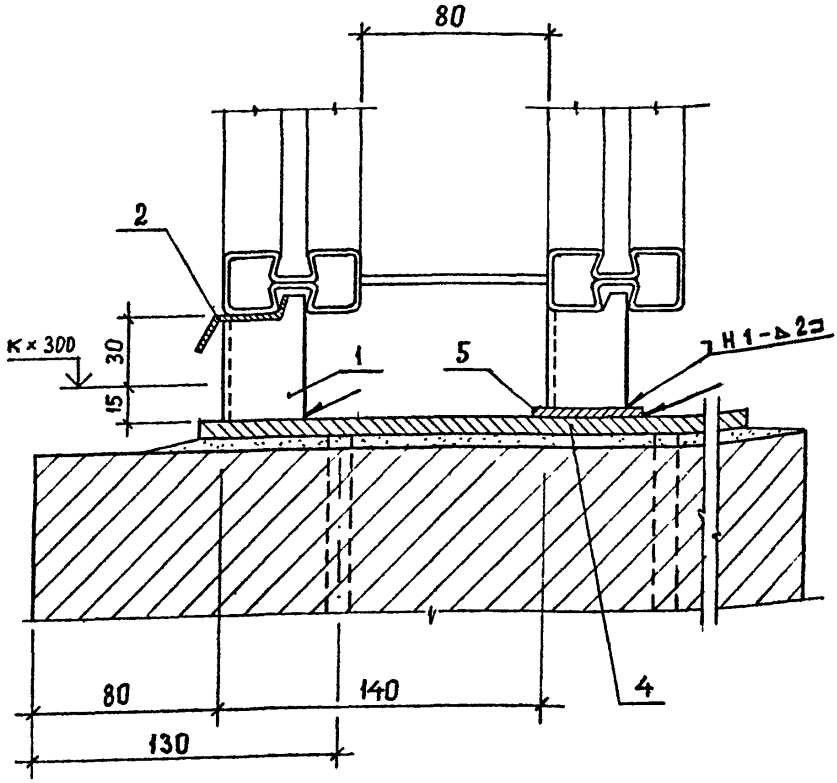

Сварные швы по ГОСТ 14771 - 76

				1.436.3 - 21.7 - 10		
				Узел 5 Устройство нижнего горизонтального стыка окна с кирпичной стеной	Стадия	Лист	Листов
					Р	1	3
Н. контр.	Копейка				ЦНИИПромЗданий		
ГИП	Константинов						

Заделка

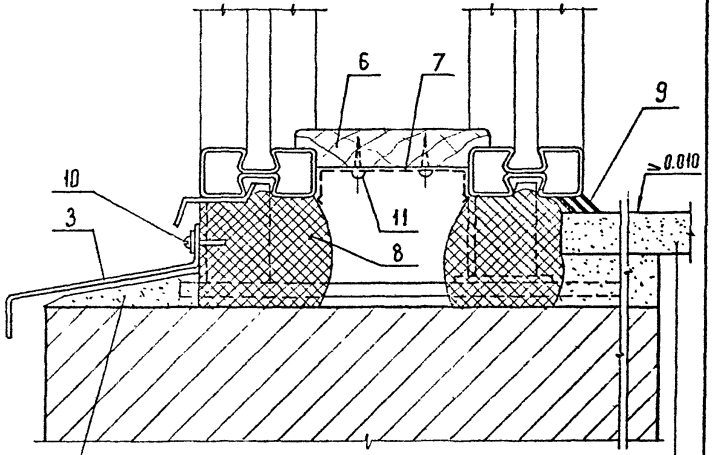

Цементно - песчаный раствор Марки 100

Плиты подоконные асбесто-цементные по ТУ 400-1-460-78 на цем. песч. растворе

Поз	Наименование	Количество на горизонтальный стык, м								Обозначение документа
		0,9	1,2	1,8	2,4	2,7	3,0	6,0		
1	Сухарь М4, шт	4	4	6	8	12	12	24		1.436.3-21.1-00011
2	Нащельник А1, м	0,92	1,22	1,82	2,42	2,72	3,02	6,02		1.436.3-21.1-00006
3	Слив А2, м	0,92	1,22	1,82	2,42	2,72	3,02	6,02		1.436.3-21.1-00007
4	Изделие закладное М1, шт	2	2	3	4	6	6	12		1.436.3-21.7-39
5	Планка 1,8×50×50, шт									
	Рион $^{2}/_{К}$ $\frac{Б-ПН-1,8\ ГОСТ\ 19904-90}{К250Б-Н-08кп-СвГОСТ\ 16523-89}$	2	2	3	4	6	6	12		
6	Заглушка Зг1, м	0,9	1,2	1,8	2,4	2,7	3,0	6,0		1.436.3-21.7-40
7	Защелка М10, шт	2	3	4	6	6	7	13		1.436.3-21.1-00016
8	Прокладка ПРП-40'К60.300, м	1,8	2,4	3,6	4,8	5,4	6,0	12,0		ГОСТ 19177-81
9	Мастика тиоколовая АМ-0,5, кг	0,2	0,2	0,3	0,4	0,4	0,5	0,9		ТУ 84-246-85
10	Винт 3-4,8×19, шт	2	2	3	4	6	6	12		ТУ 67-637-84
11	Шуруп 1-3×16, шт.	4	6	8	12	12	14	26		ГОСТ 1145-80

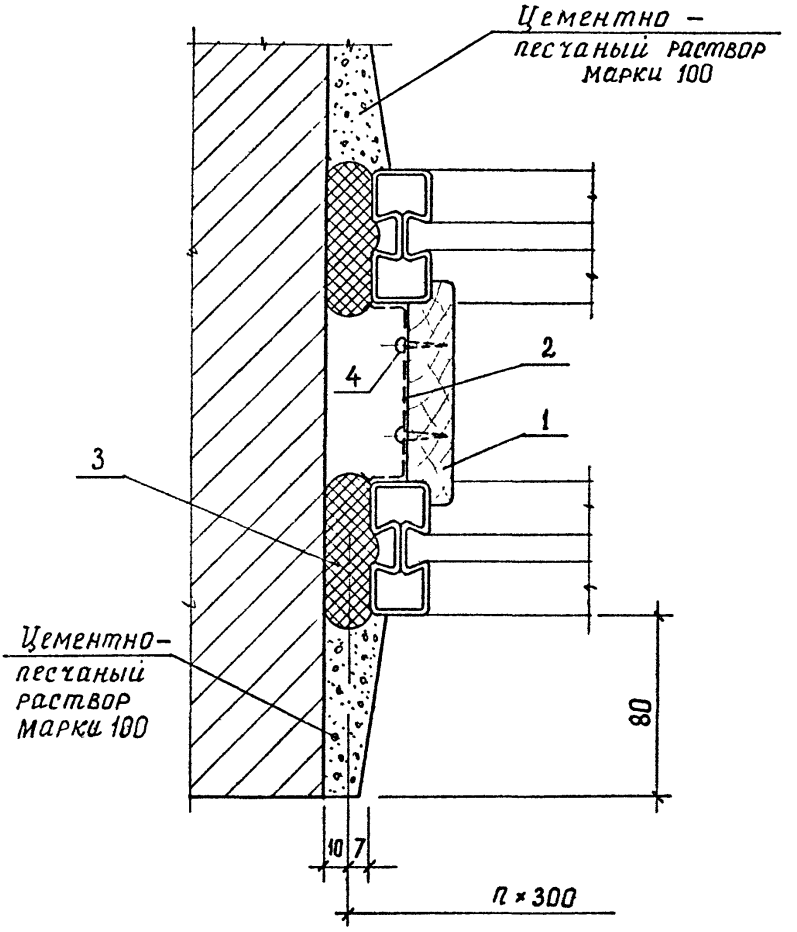

			1.436.3 – 21.7 – 11	
			Узел 6 Устройство вертикального стыка окна с кирпичной стеной	Стадия: Р; Лист: 1; Листов: 2
Н. Контр	К. Лейка			ЦНИИПРОМЗДАНИЙ
Инж	Константинов			

Ц00094 43

Поз.	Наименование	Количество на вертикальный стык, м				Обозначение документа
		1,2	1,5	1,8	2,1	
1	Заглушка Зг 1, м	1,2	1,5	1,8	2,1	1.436.3-21.7-40
2	Защелка М10, шт	3	4	4	5	1.436.3-21.1-00016
3	Прокладка ПРП-40 К60.300, м	2,4	3,0	3,6	4,2	ГОСТ 19177-81
4	Шуруп 1-3×16, шт	6	8	8	10	ГОСТ 1145-80

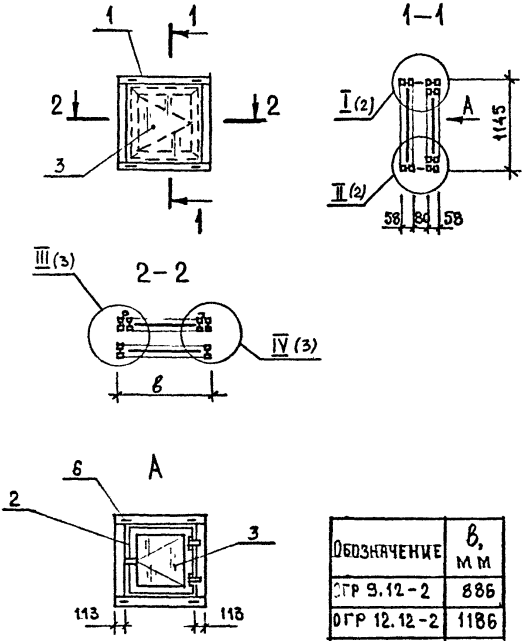

Обозначение	в, мм
ОГР 9.12-2	886
ОГР 12.12-2	1186
ОГР 13,5.12-2	1336

Сварные швы по ГОСТ 14771-76

				1.436.3-21.7-12			
				Окно ОГР 9.12-2; ОГР 12.12-2; ОГР 13,5.12-2	Стадия	Лист	Листов
					Р	1	4
Н. контр.	Константинова				ЦНИИПРОМЗДАНИЙ		
Инж.	Копейко						

Ц00094 45

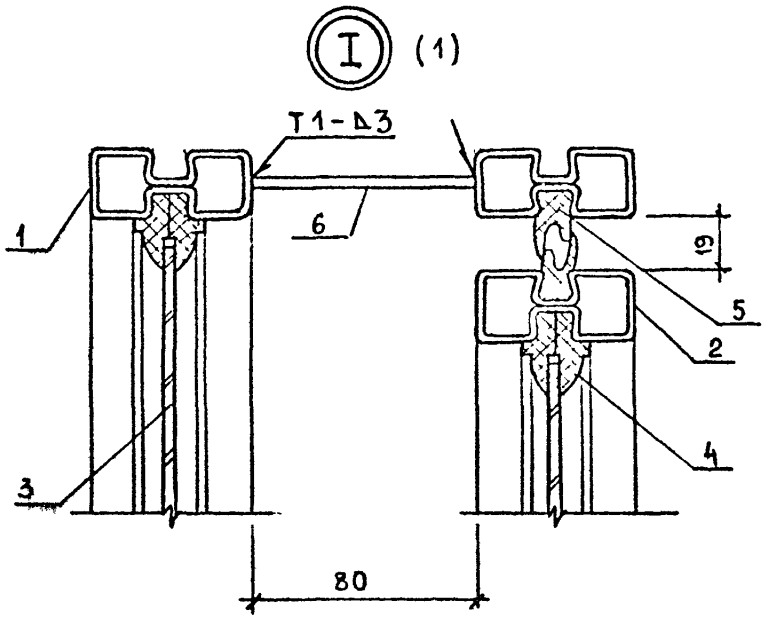

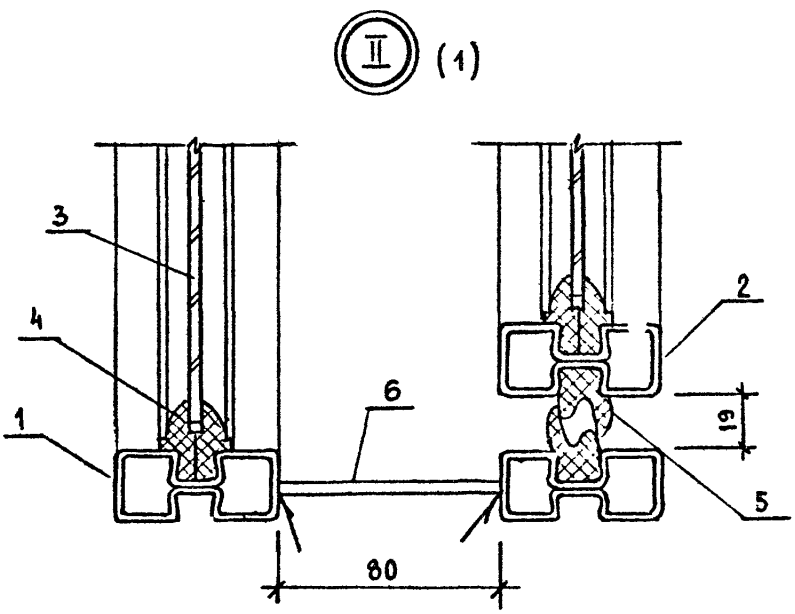

Инв.№ подл. | Подпись и дата | Взам. инв.№

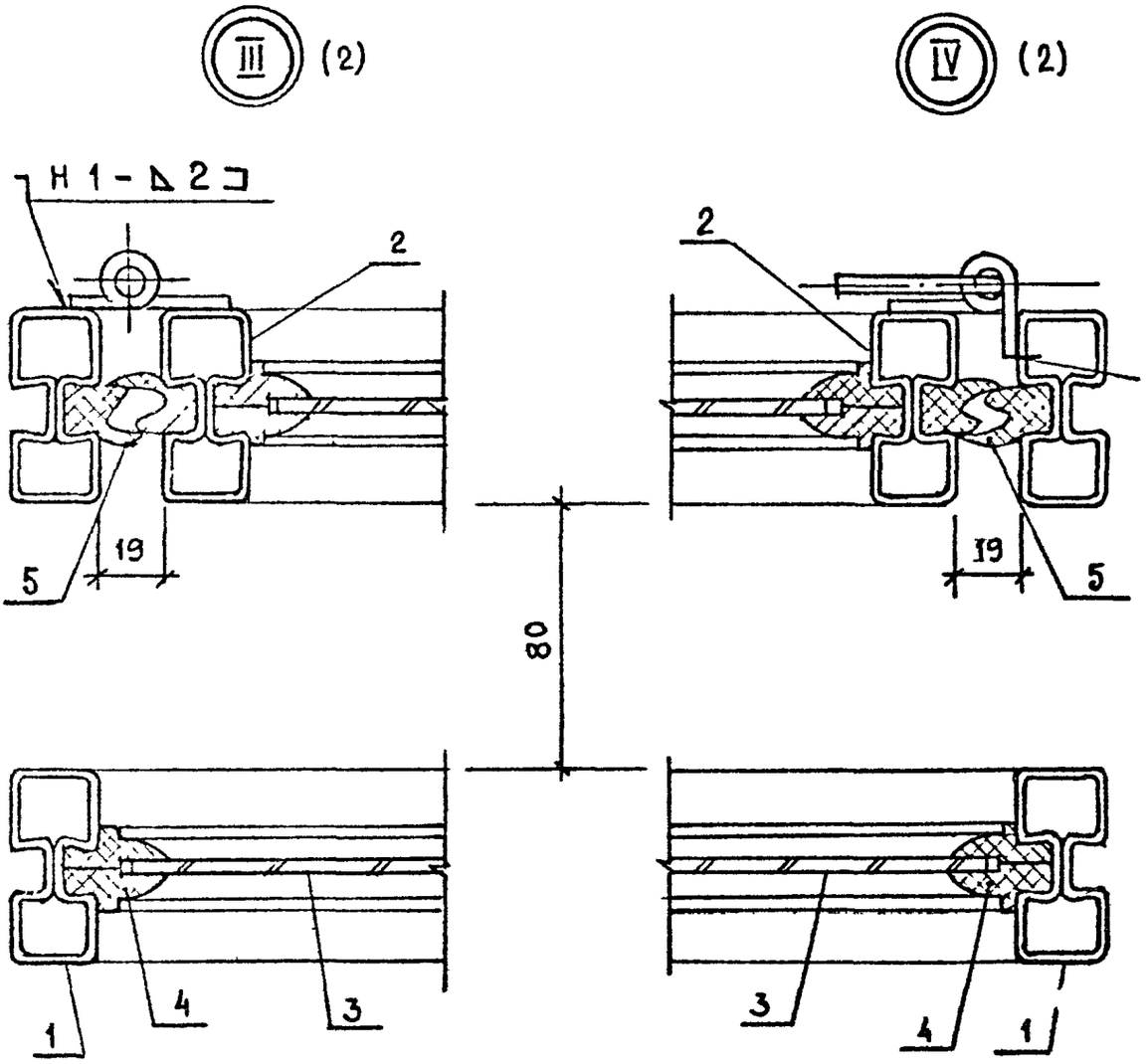

Инв. № подл. | Подпись и дата | Взам. инв. №

Поз.	Наименование	Количество на окно			Обозначение документа
		ОГР 9.12-2	ОГР 12.12-2	ОГР 13,5.12-2	
1	Переплет П 9.12	2			1.436.3-21.7-20
	П 12.12		2		
	П 13,5.12			2	
2	Створка С 9.12	1			1.436.3-21.7-25
	С 12.12		1		
	С 13,5.12			1	
3	Стекло $М_6$ 1080×820×4	1			ГОСТ 111-90
	1080×1120×4		1		
	1080×1270×4			1	
	990×730×4	1			
	990×1030×4		1		
	990×1180×4			1	
4	Профиль резиновый Р-1, пог.м	14,6	17,0	18,2	1.436.3-21.1-00001
5	Профиль резиновый Р-3, пог.м	7,7	8,9	9,5	1.436.3-21.1-00003
6	Планка 80×100×3	4	4	4	1.436.3-21.3-412
	Масса, кг	54,0	66,0	72,0	

Инв. № подл. | Подпись и дата | Взам. инв. №

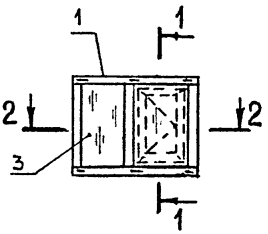

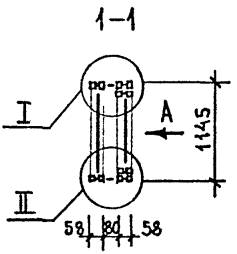

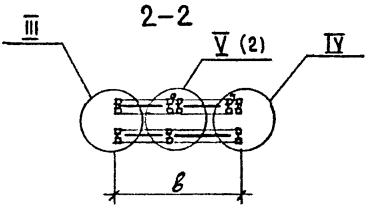

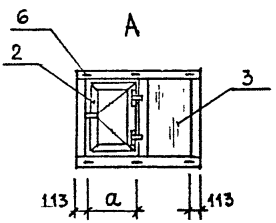

Обозначение	в, мм	а, мм
ОГР 15.12-2	1486	630
ОГР 18.12-2	1786	780

1. Узлы I...IV см. 1.436.3-21.7-12
2. Сварные швы по ГОСТ 14771-76

			1.436.3-21.7-13		
			Окно ОГР 15.12-2; ОГР 18.12-2	Стадия	Лист	Листов
				Р	1	3
Н. контр.	Константинова			ЦНИИПРОМЗДАНИЙ		
Инж. Ік.	Копейка					

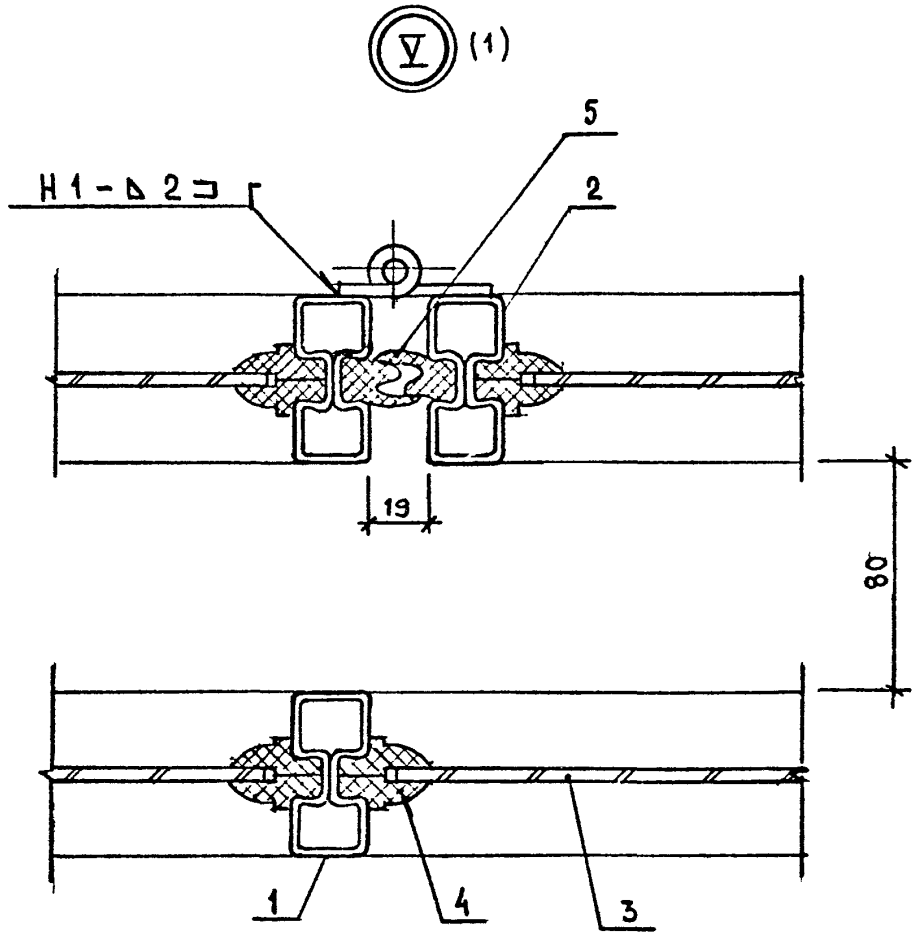

Инв. № подл. | Подпись и дата | Взам. инв. №

Поз.	Наименование	Количество на окно		Обозначение документа
		ОГР 15.12-2	ОГР 18.12-2	
1	Переплет П 15.12	2		1.436.3-21.7-21
	П 18.12		2	
2	Створка С 9.12	1		1.436.3-21.7-25
	С 12.12		1	
3	Стекло $М_6$ 1080×820×4	1		ГОСТ 111-90
	1080×1120×4		1	
	1080×560×4	2	2	
	990×730×4	1		
	990×1030×4		1	
4	Профиль резиновый Р-1, пог.м	27,9	30,3	1.436.3-21.1-00001
5	Профиль резиновый Р-3, пог.м	7,7	8,9	1.436.3-21.1-00003
6	Планка 80×100×3	6	6	1.436.3-21.3-412
	Масса, кг	80,0	93,0	

Инв.№ подл. | Подпись и дата | Взам.инв.№

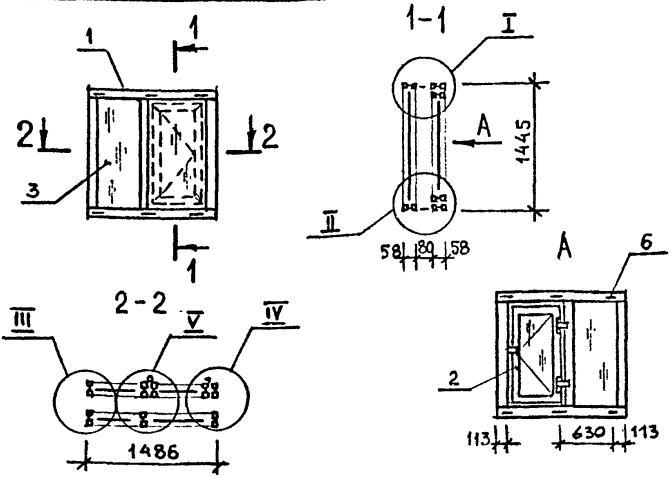

1. Узлы I... IV см. 1.436.3-21.7-12
2. Узел V см. 1.436.3-21.7-13
3. Сварные швы по ГОСТ 14771-76

Марка	Поз.	Наименование	Кол.	Обозначение документа	Масса, кг
ОГР 15.15-2	1	Переплет П 15.15	2	1.436.3-21.7-21	96,0
	2	Створка С 9.15	1	1.436.3-21.7-25	
	3	Стекло М6 1380×820×4	1	ГОСТ 111-90	
		1380×560×4	2		
		1290×730×4	1		
	4	Профиль резиновый Р-1, пог.м	32,7	1.436.3-21.1-00001	
	5	Профиль резиновый Р-3, пог.м	8,9	1.436.3-21.1-00003	
	6	Планка 80×100×3	6	1.436.3-21.3-412	

Взам. инв. N | Подпись и дата | Инв. N подл.

		1.436.3-21.7-14	
Н. контр.	Константинова	Окно ОГР 15.15-2	Стадия: Р; Лист: ; Листов: 1
Инж. К.	Копейка		ЦНИИПРОМЗДАНИЙ

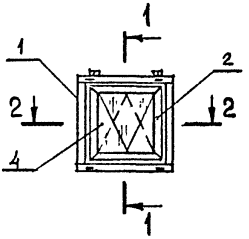

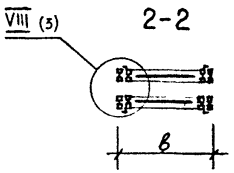

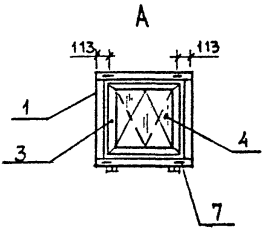

Обозначение	в, мм
ОТР 9.12-2	886
ОТР 12.12-2	1186
ОТР 13,5.12-2	1336

Сварные швы по ГОСТ 14771-76

				1.436.3-21.7-15		
				Окно ОТР 9.12-2; ОТР 12.12-2; ОТР 13,5.12-2	Стадия	Лист	Листов
					Р	1	4
Н. контр.	Константинова				ЦНИИПРОМЗДАНИЙ		
Инж. Ік	Копейка						

Инв. № подл. | Подпись и дата | Взам. инв. №

VI (1)

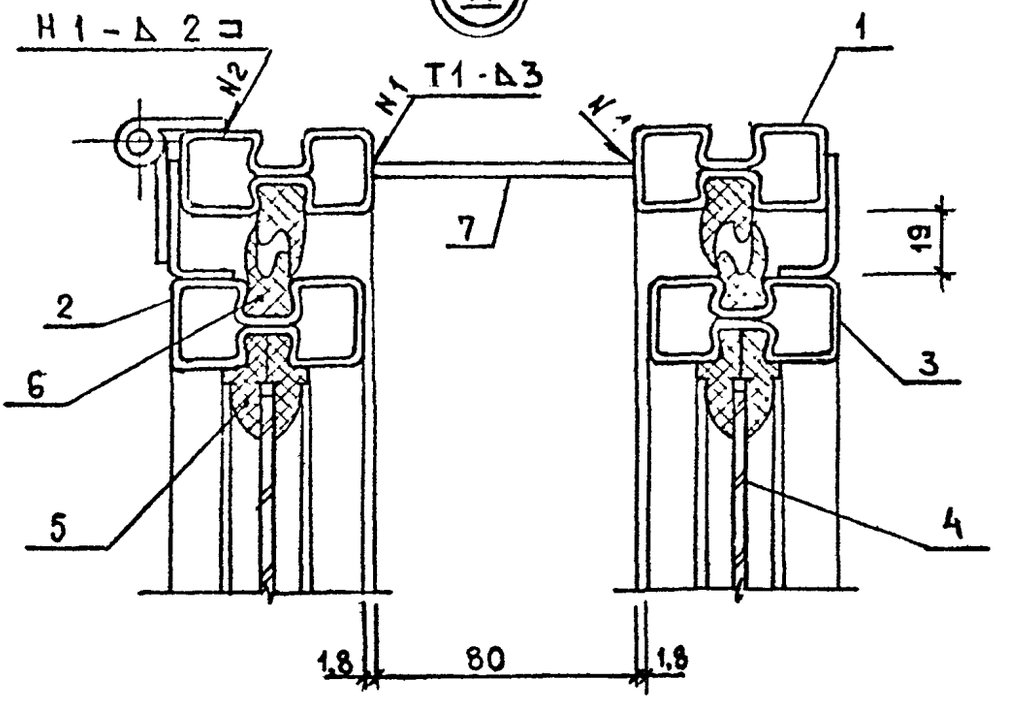

VII (1)

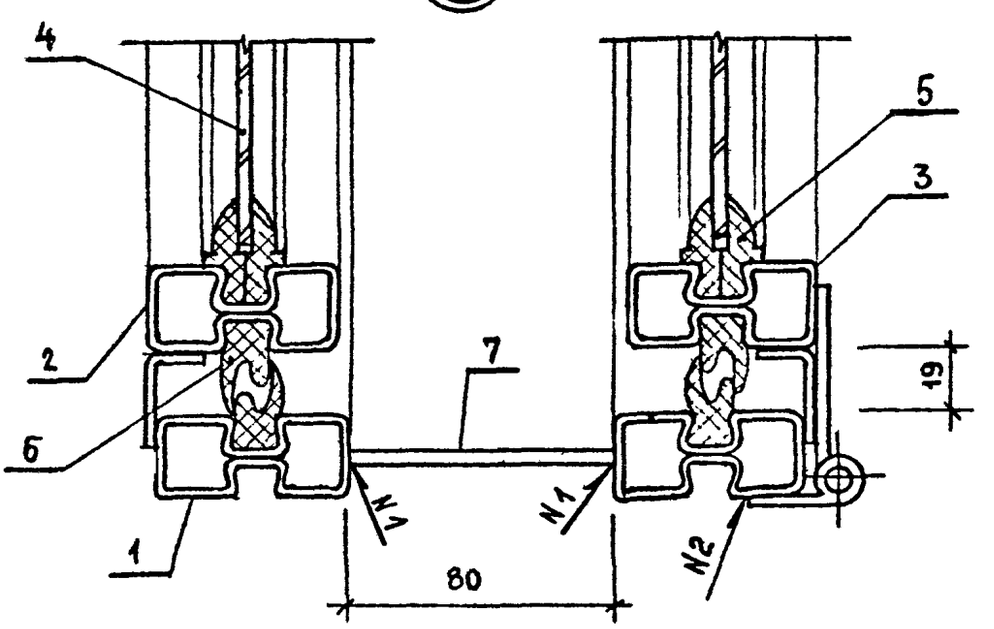

Инв. № подл. | Подпись и дата | Взам. инв. N

1.436.3-21.7-15

Лист 2

VIII (1)

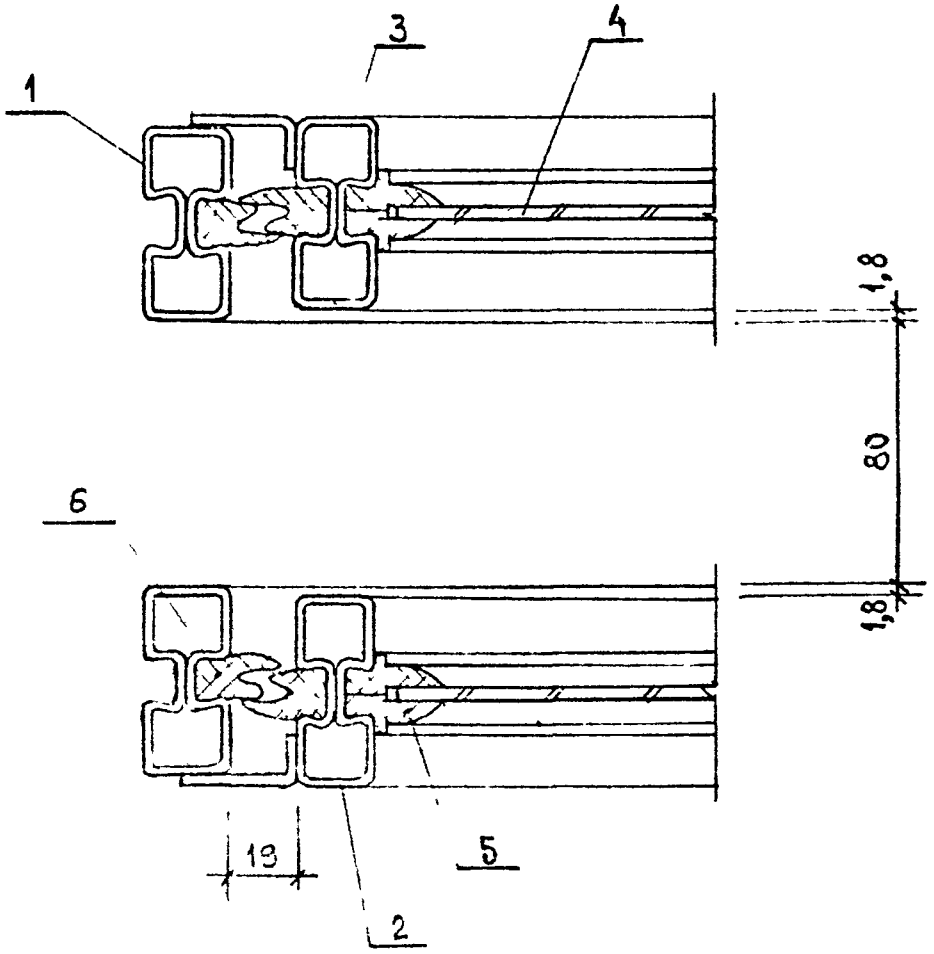

Поз.	Наименование	Количество на окно			Обозначение документа
		ОТР 9.12-2	ОТР 12.12-2	ОТР 13,5.12-2	
1	Переплет П 9. 12	2			1.436.3-21.7-20
	П 12. 12		2		
	П 13,5.12			2	
2	Фрамуга Ф 9.12	1			1.436.3-21.7-26
	Ф 12. 12		1		
	Ф 13,5. 12			1	
3	Фрамуга ФВ 9.12	1			1.436.3-21.7-27
	ФВ 12. 12		1		
	ФВ 13,5. 12			1	
4	Стекло $М_5$ 990×730×4	2			ГОСТ 111-90
	990×1030×4		2		
	990×1180×4			2	
5	Профиль резиновый Р-1, пог.м	13,9	16,3	17,5	1.436.3-21.1-00001
6	Профиль резиновый Р-3, пог.м	15,4	17,8	19,0	1.436.3-21.1-00003
7	Планка 80×100×3	4	4	4	1.436.3-21.3-412
	Масса, кг	70,0	84,0	91,0	

Инв. № подл. | Подпись и дата | Взам. инв. №

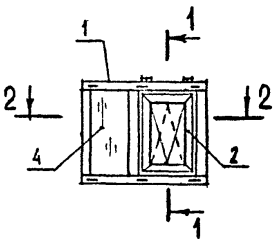

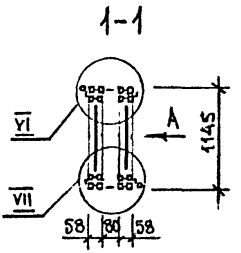

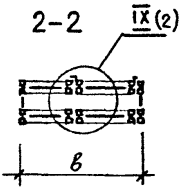

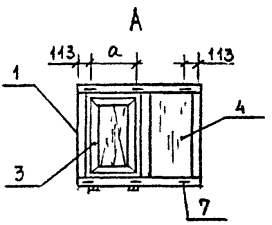

Обозначение	в, мм	а, мм
ОТР 15.12-2	1486	630
ОТР 18.12-2	1786	780

1. Узлы VI, VII см. 1.436.3-21.7-15
2. Сварные швы по ГОСТ 14771-76

Н. контр.	Константинова		
Инж. пр.	Копейка		

1.436.3-21.7-16

Окно
ОТР 15.12-2; ОТР 18.12-2

Стадия	Лист	Листов
Р	1	3

ЦНИИПРОМЗДАНИЙ

Инв. № подл. | Подпись и дата | Взам. инв. №

IX (1)

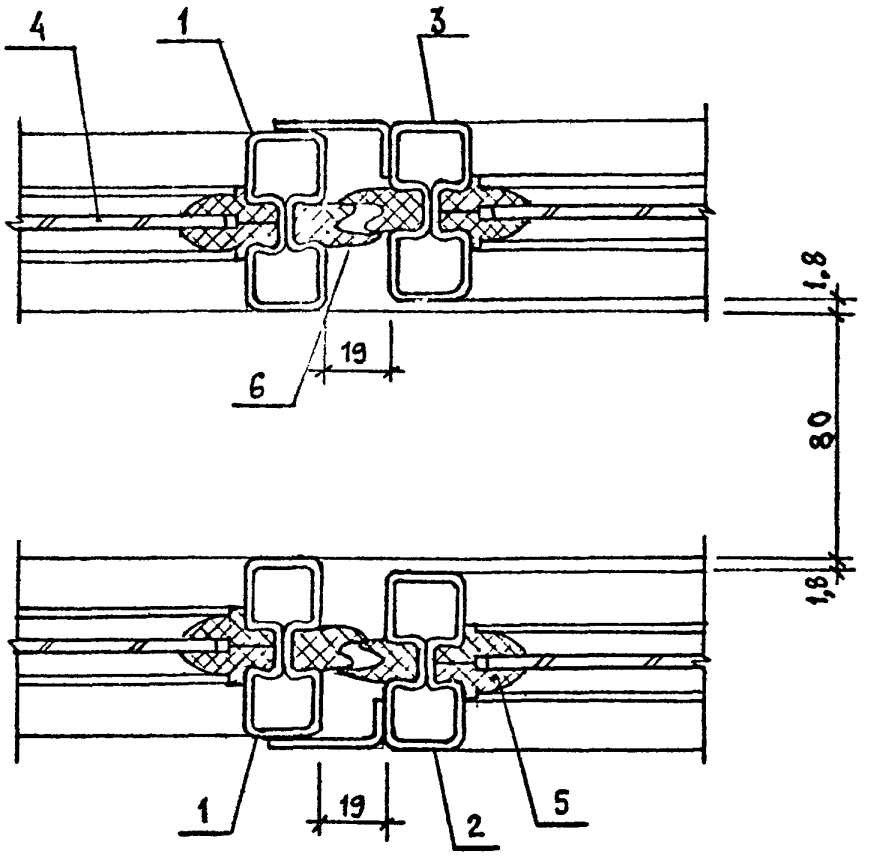

Инв. № подл.	Подпись и дата	Взам. инв. №

Поз.	Наименование	Количество на окно		Обозначение документа
		ОТР 15.12-2	ОТР 18.12-2	
1	Переплет П 15.12	2		1.436.3-21.7-21
	П 18.12		2	
2	Фрамуга Ф 9.12	1		1.436.3-21.7-26
	Ф 12.12		1	
3	Фрамуга ФВ 9.12	1		1.436.3-21.7-27
	ФВ 12.12		1	
4	Стекло $М_5$ 990×730×4	2		ГОСТ 111-90
	990×1030×4		2	
	1080×560×4	2	2	
5	Профиль резиновый Р-1, пог.м	27,2	29,6	1.436.3-21.7-00001
6	Профиль резиновый Р-3, пог.м	15,4	17,8	1.436.3-21.1-00003
7	Планка 80×100×3	6	6	1.436.3-21.3-412
	Масса, кг	97,0	111,0	

Инв. № подл. | Подпись и дата | Взам. инв. №

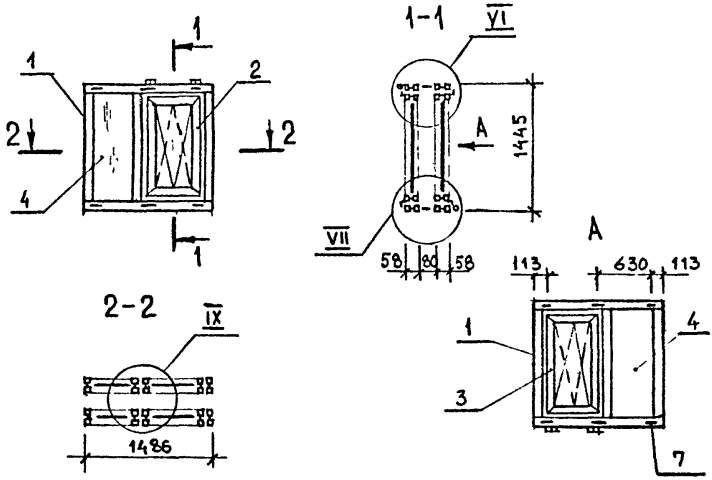

1. Узлы VI, VIII см. 1.436.3-21.7-15
2. Узел IX см. 1.436.3-21.7-16
3. Сварные швы по ГОСТ 14771-76

Марка	Поз.	Наименование	Кол.	Обозначение документа	Масса, кг
ОТР 15.15-2	1	Переплет П 15.15	2	1.436.3-21.7-21	115,0
	2	Фрамуга Ф 9.15	1	1.436.3-21.7-26	
	3	Фрамуга ФВ 9.15	1	1.436.3-21.7-27	
	4	Стекло M_6 1380×560×4	2	ГОСТ 111-90	
		1290×730×4	2		
	5	Профиль резиновый Р-1, пог.м	32,0	1.436.3-21.1-00001	
	6	Профиль резиновый Р-3, пог.м	17,8	1.436.3-21.1-00003	
	7	Планка 80×100×3	6	1.436.3-21.3-412	

Инв. № подл. | Подпись и дата | Взам. инв. №

1.436.3-21.7-17

Н. контр.	Константинова		Окно ОТР 15.15-2
Инж. Тк.	Копейка		

Стадия	Лист	Листов
Р		1

ЦНИИПромзданий

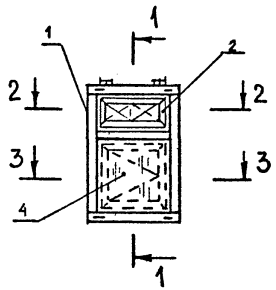

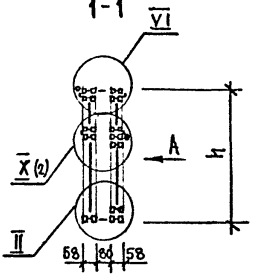

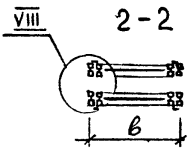

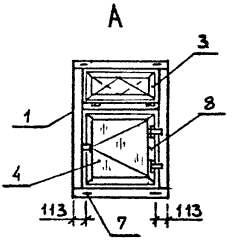

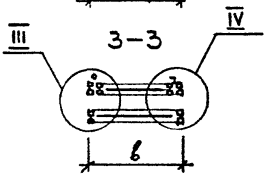

1. Узлы II, III, IV см. 1.436.3-21.7-12
2. Узлы VI, VIII см. 1.436.3-21.7-15
3. Сварные швы по ГОСТ 14771-76

Обозначение	в, мм	h, мм
ОТР 9.18-2	886	1745
ОТР 12.18-2	1186	
ОТР 13,5.18-2	1336	
ОТР 9.21-2	886	2045
ОТР 12.21-2	1186	
ОТР 13,5.21-2	1336	

Инв. № подл. | Подпись и дата | Взам. инв. №

1.436.3-21.7-18

Окно ОТР 9 18-2; ОТР 12.18-2; ОТР 13,5.18-2; ОТР 9.21-2; ОТР 12.21-2; ОТР 13,5.21-2

Стадия	Лист	Листов
Р	1	4

ЦНИИПРОМЗДАНИЙ

Н. контр. Константинов
Инж Ік Копейка

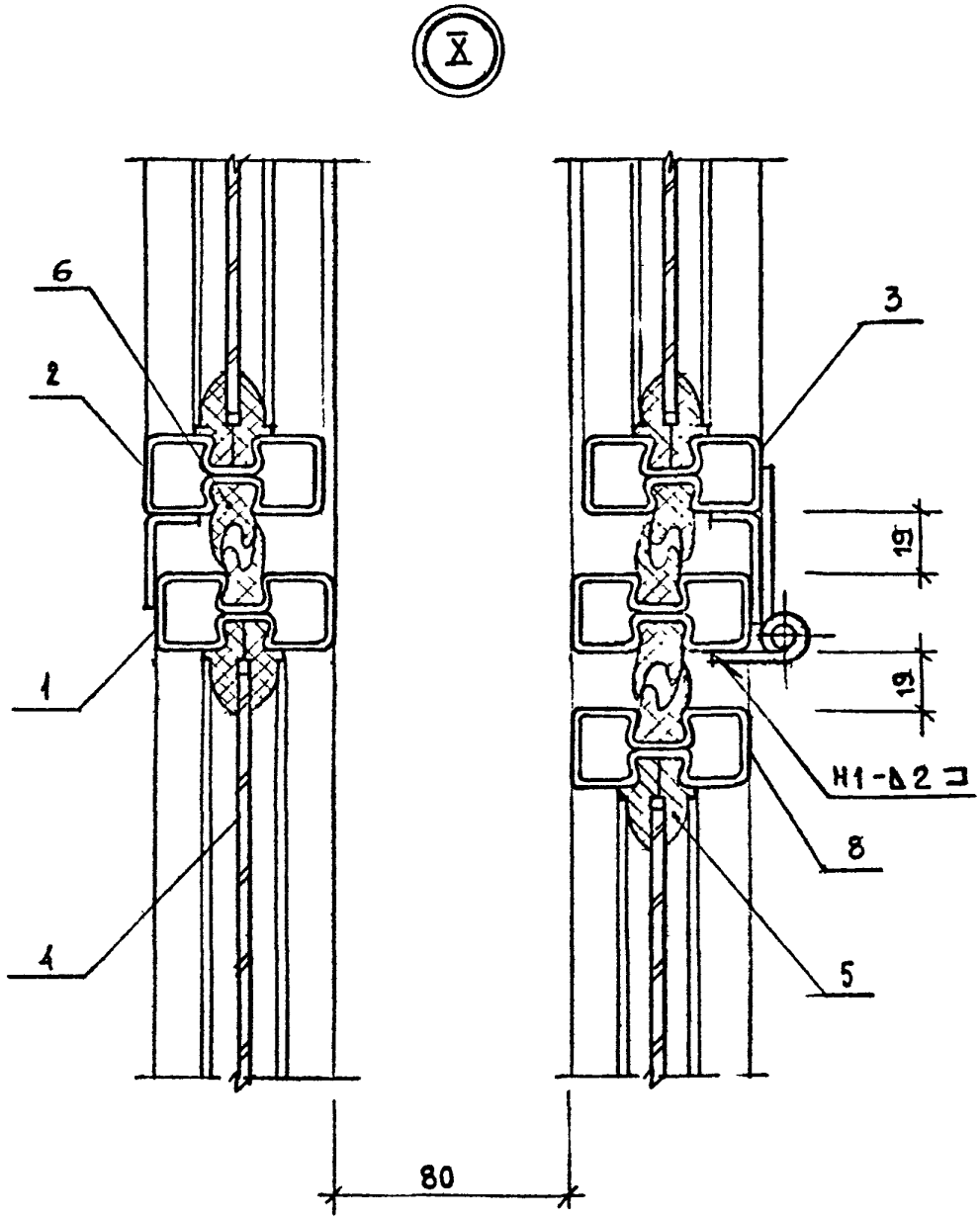

Инв. № подл. | Подпись и дата | Взам. инв. №

1.436.3-21.7-18

Лист 2

Ц00094 62

Поз.	Наименование	Количество на окно						Обозначение документа
		ОТР 9.18-2	ОТР 12.18-2	ОТР 13,5.18-2	ОТР 9.21-2	ОТР 12.21-2	ОТР 13,5.21-2	
1	Переплет П 9.18	2						1.436.3-21.7-22
	П 12.18		2					
	П 13,5.18			2				
	П 9.21				2			
	П 12.21					2		
	П 13,5.21						2	
2	Фрамуга Ф 9.6	1			1			1.436.3-21.7-26
	Ф 12.6		1			1		
	Ф 13,5.6			1			1	
3	Фрамуга ФВ 9.6	1			1			1.436.3-21.7-27
	ФВ 12.6		1			1		
	ФВ 13,5.6			1			1	
4	Стекло М$_6$ 470×730×4	2			2			ГОСТ 111-90
	470×1030×4		2			2		
	470×1180×4			2			2	
	990×730×4	1						
	990×1030×4		1					
	990×1180×4			1				
	1080×820×4	1						
	1080×1120×4		1					

Инв. № подл. | Подпись и дата | Взам. инв. №

Поз.	Наименование	Количество на окно						Обозначение документа
		ОТР 9.18-2	ОТР 12.18-2	ОТР 13.5.12-2	ОТР 9.21-2	ОТР 12.21-2	ОТР 13.5.21-2	
4	Стекло $М_6$ 1080×1270×4			1				ГОСТ 111-90
	1290×730×4				1			
	1290×1030×4					1		
	1290×1180×4						1	
	1380×820×4				1			
	1380×1120×4					1		
	1380×1270×4						1	
5	Профиль резиновый Р-1, пог.м	24,4	29,2	31,6	26,8	31,6	33,4	1.436.3-21.1-00001
6	Профиль резиновый Р-3, пог.м	18,8	22,4	24,2	20,0	23,6	24,8	1.436.3-21.1-00003
7	Планка 80×100×3	4	4	4	4	4	4	1.436.3-21.3-412
8	Створка С 9.12	1						1.436.3-21.7-25
	С 12.12		1					
	С 13,5.12			1				
	С 9.15				1			
	С 12.15					1		
	С 13,5.15						1	
	Масса, кг	96,0	117,0	128,0	106,0	129,0	140,0	

Инв. № под. | Подпись и дата | Взам. инв. №

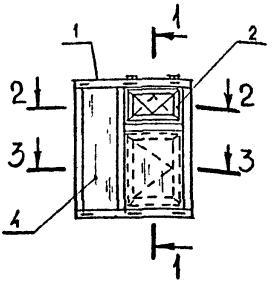

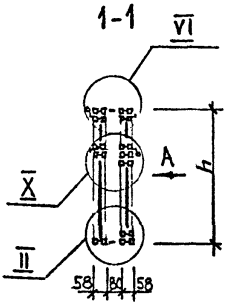

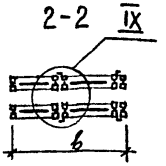

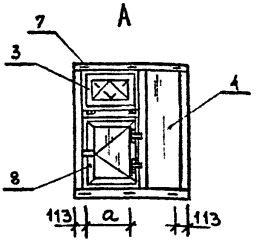

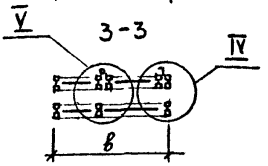

1. Узлы II, IV см. 1.436.3-21.7-12
2. Узел V см. 1.436.3-21.7-13
3. Узел VI см. 1.436.3-21.7-15
4. Узел IX см. 1.436.3-21.7-16
5. Узел X см. 1.436.3-21.7-18
6. Сварные швы по ГОСТ 14771-76

Обозначение	в, мм	а, мм	h, мм
ОТР 15.18-2	1486	630	1745
ОТР 18.18-2	1786	780	
ОТР 15.21-2	1486	630	2045
ОТР 18.21-2	1786	780	

Инв.№ подл. | Подпись и дата | Взам. инв. №

1.436.3-21.7-19

Окно ОТР 15.18-2; ОТР 18.18-2; ОТР 15.21-2; ОТР 18.21-2

Стадия	Лист	Листов
Р	1	3

ЦНИИПРОМЗДАНИЙ

Н. контр. Ко тантинова
Инж Ік Копейка

Поз.	Наименование	Количество на окно				Обозначение документа
		ОТР 15.18-2	ОТР 18.18-2	ОТР 15.21-2	ОТР 18.21-2	
1	Переплет П 15.18	2				1.436.3-21.7-23
	П 18.18		2			
	П 15.21			2		
	П 18.21				2	
2	Фрамуга Ф 9.6	1		1		1.436.3-21.7-26
	Ф 12.6		1		1	
3	Фрамуга ФВ 9.6	1		1		1.436.3-21.7-27
	ФВ 12.6		1		1	
4	Стекло $М_с$ 470×730×4	2		2		ГОСТ 111-90
	470×1030×4		2		2	
	990×730×4	1				
	990×1030×4		1			
	1080×820×4	1				
	1080×1120×4		1			
	1290×730×4			1		
	1290×1030×4				1	
	1380×820×4			1		
	1380×1120×4				1	
	1680×560×4	2	2			
	1980×560×4			2	2	

Инв. № подл. | Подпись и дата | Взам. инв. №

Поз.	Наименование	Количество на окно				Обозначение документа
		ОТР 15.18-2	ОТР18.18-2	ОТР15.21-2	ОТР18.21-2	
5	Профиль резиновый Р-1, пог.м	42,5	47,3	47,3	52,1	1.436.3-21.1-00001
6	Профиль резиновый Р-3, пог.м	18,8	22,4	20,0	23,6	1.436.3-21.1-00003
7	Планка 80×100×3	6	6	6	6	1.436.3-21.3-412
8	Створка С 9.12	1				1.436.3-21.7-25
	С 12.12		1			
	С 9.15			1		
	С 12.15				1	
	Масса, кг	131,0	155,0	149,0	172,0	

Инв. № подл. | Подпись и дата | Взам. инв. №

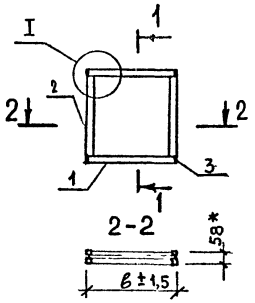

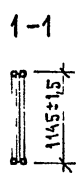

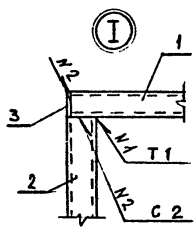

Обозначение	в, мм
П 9.12	886
П 12.12	1186
П 13,5.12	1336

1. * Размеры для справок
2. Сварные швы по ГОСТ 14771-76

Поз.	Наименование	Количество на переплет			Обозначение документа
		П 9.12	П 12.12	П 13,5.12	
1	Балка БП 2	2			1.436.3-21.7-24
	БП 5		2		
	БП 7			2	
2	Балка БП 3	2	2	2	
3	Заглушка	4	4	4	1.436.3-21.1-11002
	Масса, кг	11,1	12,8	13,6	

Взам. инв. № | Подпись и дата | Инв. № под.

Н. контр.	Константинова		
Инж. Ик.	Копейка		

1.436.3-21.7-20

Переплет П 9.12; П 12.12; П 13,5.12

Стадия	Лист	Листов
Р		1

ЦНИИПРОМЗДАНИЙ

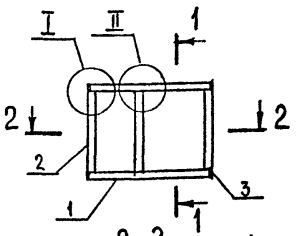

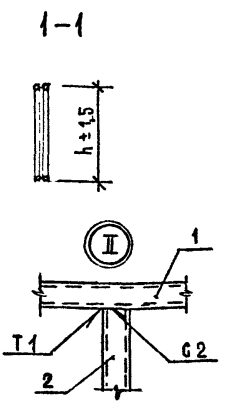

Обозначение	b, мм	a, мм	h, мм
П 15.12	1486	834	1145
П 18.12	1786	1134	1145
П 15.15	1486	834	1445

1. * Размеры для справок
2. Сварные швы по ГОСТ 14771-76
3. Узел I см. 1.436.3-21.7-12

Поз.	Наименование	Количество на перепалет			Обозначение документа
		П 15.12	П 18.12	П 15.15	
1	Балка БП9	2		2	1.436.3-21.7-24
	БП11		2		
2	Балка БП3	3	3		
	БП8			3	
3	Заглушка	4	4	4	1.436.3-21.1-11002
	Масса, кг	17,5	19,2	20,0	

Инв. № подл. | Подпись и дата | Взам. инв. №

Н. контр.	Ко стантинова		
Инж. I к	Копейка		

1.436.3-21.7-21

Перепалет П 15.12; П 18.12; П 15.15

Стадия	Лист	Листов
Р		1

ЦНИИПРОМЗДАНИЙ

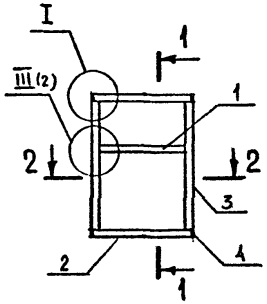

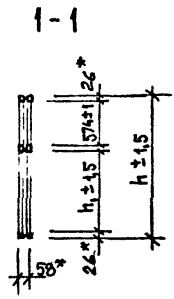

Обозначение	в, мм	h, мм	h_1, мм	Обозначение	в, мм	h, мм	h_1, мм
П 9.18	886	1745	1093	П 9.21	886	2045	1393
П 12.18	1186	1745	1093	П 12.21	1186	2045	1393
П 13,5.18	1336	1745	1093	П 13,5.21	1336	2045	1393

1. * Размеры для справок
2. Сварные швы по ГОСТ 14771-76
3. Узел I см. 1.436.3-21.7-20

Инв.№ подл. | Подпись и дата | Взам.инв.№

Н. контр.	Константинова		
Инж. Ік.	Копейка		

1.436.3-21.7-22

Переплет П 9.18; П 12.18; П 13,5.18; П 9.21; П 12.21; П 13,5.21

Стадия	Лист	Листов
Р	1	2

ЦНИИПромзданий

III (1)

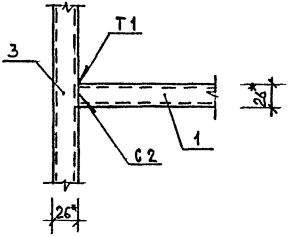

Поз.	Наименование	Количество на переплет						Обозначение документа
		П 9.18	П 12.18	П 13,5.18	П 9.21	П 12.21	П 13,5.21	
1	Балка БП 1	1			1			1.436.3-21.7-24
	БП 4		1			1		
	БП 6			1			1	
2	Балка БП 2	2			2			
	БП 5		2			2		
	БП 7			2			2	
3	Балка БП 10	2	2	2				
	ПП 12				2	2	2	
4	Заглушка	4	4	4	4	4	4	1.436.3-21.1-11002
	Масса, кг	16,8	19,3	20,6	18,5	20,9	22,2	

Инв. № подл. | Подпись и дата | Взам. инв. №

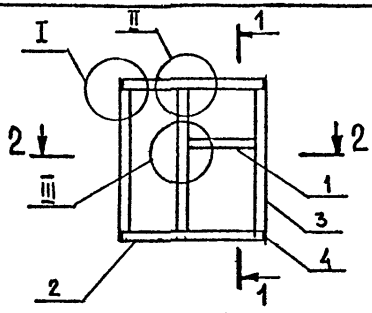

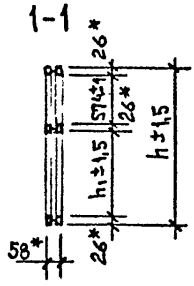

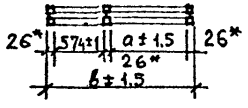

1. *Размеры для справок
2. Сварные швы по ГОСТ 14771-76
3. Узел I см. 1.436.3-21.7-20
4. Узел II см. 1.436.3-21.7-21
5. Узел III см. 1.436.3-21.7-22

Обозначение	b, мм	a, мм	h, мм	h_1, мм	Обозначение	b, мм	a, мм	h, мм	h_1, мм
П 15.18	1486	834	1745	1093	П 15.21	1486	834	2045	1393
П 18.18	1786	1134	1745	1093	П 18.21	1786	1134	2045	1393

Поз	Наименование	Количество на переплет				Обозначение документа
		П 15.18	П 18.18	П 15.21	П 18.21	
1	Балка БП 1	1		1		1.436.3-21.7-24
	БП 4		1		1	
2	Балка БП 9	2		2		
	БП 11		2		2	
3	Балка БП 10	3	3			
	БП 12			3	3	
4	Заглушка	4	4	4	4	1.436.3-21.1-11002
	Масса, кг	24,8	27,3	27,3	29,8	

Инв.№ подл. | Подпись и дата | Взам.инв.№

Н. контр.	Константинова		
Нач. I к.	Копейкя		

1.436.3-21.7-23

Переплет П 15.18; П 18.18; П 15.21; П 18.21

Стадия	Лист	Листов
Р		1

ЦНИИПромзданий

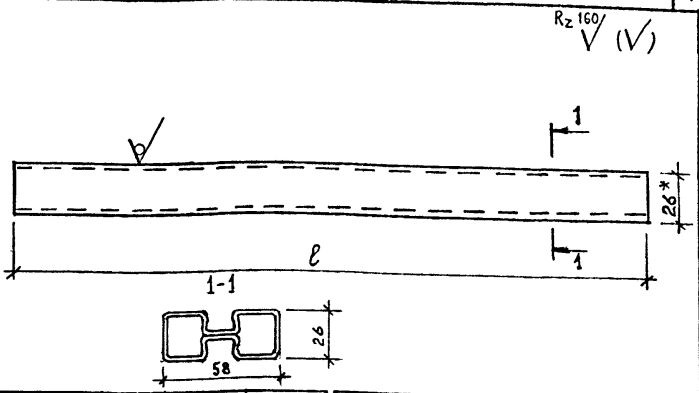

Обозначение	ℓ, мм	Масса, кг	Обозначение	ℓ, мм	Масса, кг
Балка БП1	834±1	2,32	Балка БП7	1332±1,5	3,70
БП2	882±1	2,45	БП8	1393±1,5	3,87
БП3	1093±1,5	3,04	БП9	1482±1,5	4,12
БП4	1134±1,5	3,15	БП10	1693±1,5	4,71
БП5	1182±1,5	3,28	БП11	1782±1,5	4,95
БП6	1284±1,5	3,57	БП12	1993±1,5	5,54

1. *Размер для справок
2. Неуказанные предельные отклонения размеров – h 14

Н контр.	Кон антинова		
Инж. I к	Копейка		

1.436.3-21.7-24

Балка БП1...БП12

Стадия	Масса	Масштаб
Р	См. табл.	1:2
Лист	Листов 1	

Профиль стальной замкнутый 58×26×1,8 ТУ 36.26.11.01-06-91

ЦНИИПРОМЗДАНИЙ

Инв.№ под. | Подпись и дата | Взам.инв.№

Ц00094 73

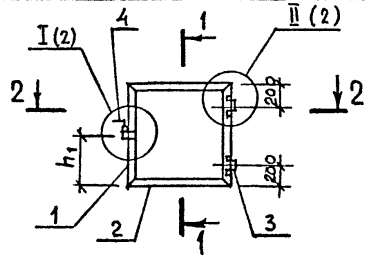

Обозначение	B, мм	h, мм	h_1, мм
С 9.12	796	1055	500
С 12.12	1096		
С 13,5.12	1246		
С 9.15	796	1355	700
С 12.15	1096		
С 13,5.15	1246		

1. * Размеры для справок
2. Сварные швы по ГОСТ 14771-76

Поз	Наименование	Количество на створку С9.12	С12.12	С13,5.12	С9.15	С12.15	С13,5.15	Обозначение документа
1	Балка Б4	2	2	2				1.436.3-21.7-28
	Б1				2	2	2	
2	Балка Б5	2			2			
	Б3		2			2		
	Б2			2			2	
3	Шарнир П2	2	2	2	2	2	2	1.436.3-21.2-11110
4	Затвор	1	1	1	1	1	1	1.436.3-21.2-11120
	Масса, кг	10,9	12,6	13,4	12,6	14,3	15,1	

Инв. № подл. | Подпись и дата | Взам. инв. N

Н. конт.	Константинова		
Инж. Тк.	Копейка		

1.436.3-21.7-25

Створка С9.12; С12.12; С13,5.12; С9.15; С12.15; С13,5.15

Стадия	Лист	Листов
Р	1	2

ЦНИИПРОМЗДАНИЙ

Ⅰ (1)

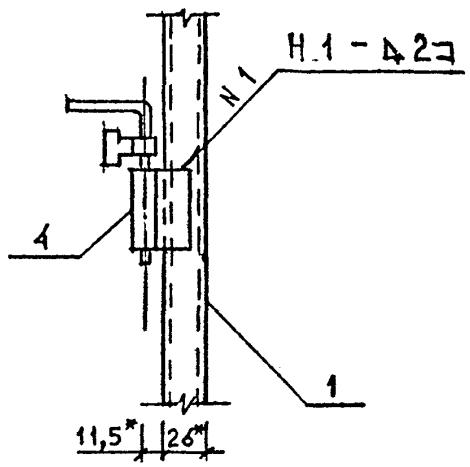

Ⅱ (1)

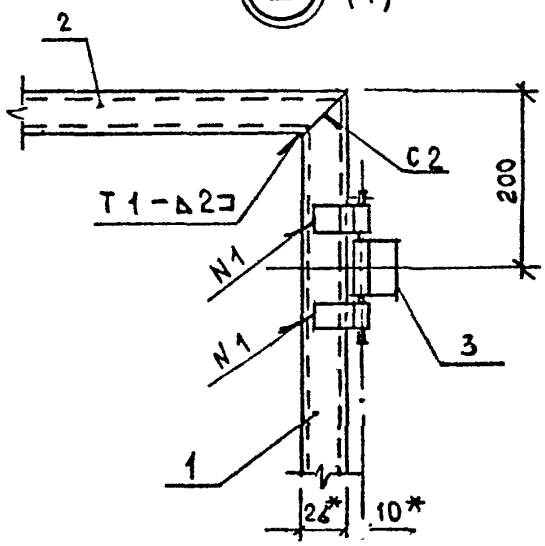

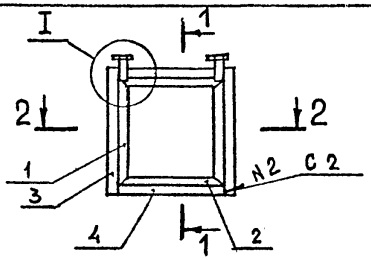

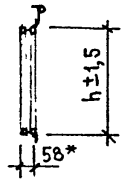

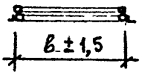

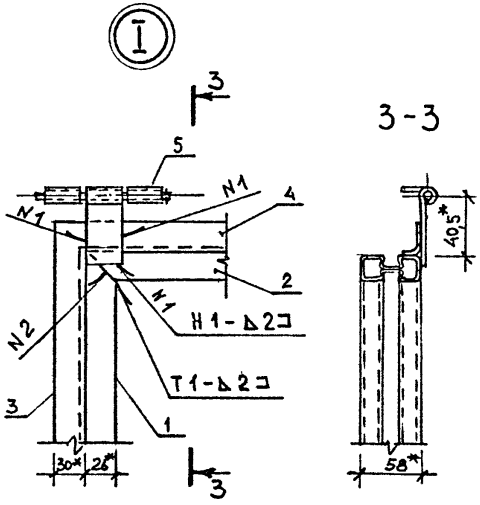

Обозначение	в, мм	h, мм
Ф 9.6	796	536
Ф 12.6	1096	
Ф 13,5.6	1246	
Ф 9.12	796	1055
Ф 12.12	1096	
Ф 13,5.12	1246	
Ф 9.15	796	1355

1. * Размеры для справок
2. Сварные швы по ГОСТ 14771-76

Инв. № под.	Подпись и дата	Взам. инв. №		
				1.436.3-21.7-26
Н. контр.	Константинова			Фрамуга Ф 9.6; Ф 12.6; Ф 13,5.6; Ф 9.12; Ф 12.12; Ф 13,5.12; Ф 9.15
Инж. I к.	Копейка			

Стадия	Лист	Листов
Р	1	2

ЦНИИПРОМЗДАНИЙ

Ц00094 76

И. в. № пр.	Подпись и дата	Взам. инв. №

Поз.	Наименование	Количество на фрамугу							Обозначение документа
		Ф 9.6	Ф 12.6	Ф 13,5.6	Ф 9.12	Ф 12.12	Ф 13,5.12	Ф 9.15	
1	Балка Б 1							2	1.436.3-21.7-28
	Б 4				2	2	2		
	Б 6	2	2	2					
2	Балка Б 2			2			2		
	Б 3		2			2			
	Б 5	2			2			2	
3	Притвор ПР 1							2	1.436.3-21.7-29
	ПР 2				2	2	2		
	ПР 3	2	2	2					
4	Притвор ПР 4			2			2		
	ПР 5		2			2			1.436.3-21.7-30
	ПР 6	2			2			2	
5	Шарнир П 1	2	2	2	2	2	2	2	1.436.3-21.1-21110
	Масса, кг	9,6	11,7	12,7	13,2	15,2	16,2	15,2	

1.436.3-21.7-26

Лист 2

Ц00094 77

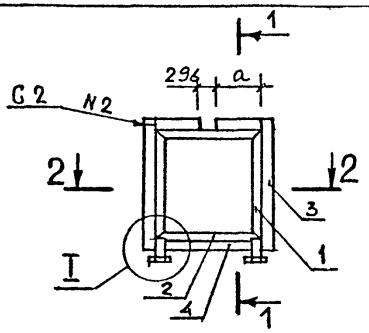



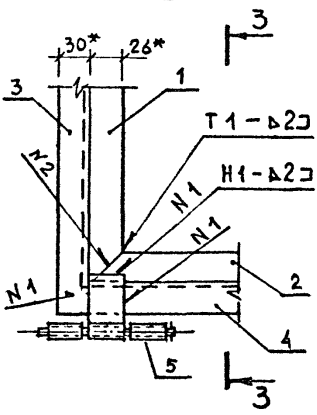

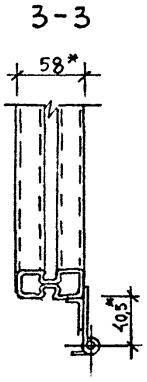

Обозначение	b, мм	a, мм	h, мм
ФВ 9.6	796	250	536
ФВ 12.6	1096	400	
ФВ 13,5.6	1246	475	
ФВ 9.12	796	250	1055
ФВ 12.12	1096	400	
ФВ 13,5.12	1246	475	
ФВ 9.15	796	250	1355

1. *Размеры для справок
2. Сварные швы по ГОСТ 14771-76

Инв. № подл. | Подпись и дата | Взам. инв. №

Н. контр.	Константинова		
Инж. Тк.	Копейка		

1.436.3-21.7-27

Рамуга ФВ 9.6; ФВ 12.6; ФВ 13,5.6; ФВ 9.12; ФВ 12.12; ФВ 13,5.12; ФВ 9.15

Стадия	Лист	Листов
Р		1

ЦНИИПРОМЗДАНИЙ

Инв. № подл.	Подпись и дата	Взам. инв. №

Поз.	Наименование	Количество на фрамугу							Обозначение документа
		ФВ 9.6	ФВ 12.6	ФВ 13,5.6	ФВ 9.12	ФВ 12.12	ФВ 13,5.12	ФВ 9.15	
1	Балка Б 1							2	1.436.3-21.7-28
	Б 4				2	2	2		
	Б 6	2	2	2					
2	Балка Б 2			2			2		
	Б 3		2			2			
	Б 5	2			2			2	
3	Притвор ПР 1							2	1.436.3-21.7-29
	ПР 2				2	2	2		
	ПР 3	2	2	2					
4	Притвор ПР 4			2			2		1.436.3-21.7-30
	ПР 5		2			2			
	ПР 6	2			2			2	
5	Шарнир П 1	2	2	2	2	2	2	2	1.436.3-21.1-21110
	Масса, кг	9,6	11,7	12,7	13,2	15,2	16,2	15,2	

R_z 160 (V)

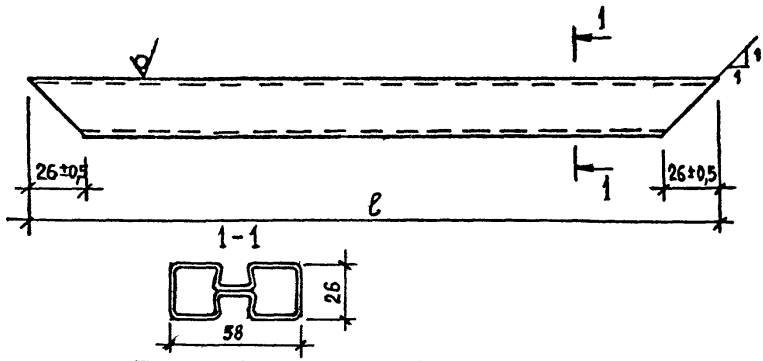

1-1

Обозначение	ℓ, мм	Масса, кг
Балка Б 1	1355±1,5	3,77
Б 2	1246±1,5	3,46
Б 3	1096±1,5	3,05
Б 4	1055±1,5	2,93
Б 5	796±1	2,21
Б 6	536±1	1,49

Неуказанные предельные отклонения размеров — h 14

Инв. № подл. | Подпись и дата | Взам. инв. №

Н. контр.	Константинова		
Инж. Тк	Копейка		

1.436.3-21.7-28

Балка Б 1... Б 6

Стадия	Масса	Масштаб
Р	см. табл.	1:2
Лист	Листов 1	

Профиль стальной замкнутый 58×26×1,8 ТУ 36.26.11.01-06-91

ЦНИИПРОМЗДАНИЙ

$R_z 160$ $\sqrt{}$ $(\sqrt{})$

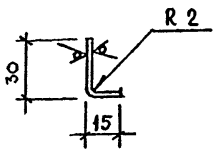

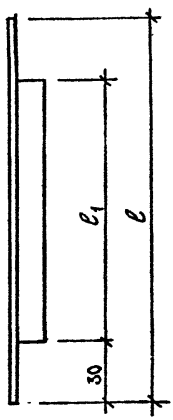

1. Ширина заготовки B=43мм
2. Неуказанные предельные отклонения размеров - h14

Обозначение	ℓ, мм	ℓ_1, мм	Масса, кг
Притвор ПР1	1415±1,5	1355±1,5	0,86
ПР2	1115±1,5	1055±1,5	0,69
ПР3	596±1	536±1	0,36

Инв.№ подл. | Подпись и дата | Взам. инв.№

1.436.3-21.7-29

Притвор ПР1... ПР3

Стадия	Масса	Масштаб
Р	см. табл.	1:2
Лист	Листов 1	

Н.контр. К.Константинова

Инж.Ік. Копейка

Рулон х/к Б-ПН-1,8 ГОСТ 19904-90 / К260 В-Н-08кп-св ГОСТ 16523-83

ЦНИИПРОМЗДАНИЙ

$R_z 160$ (√)

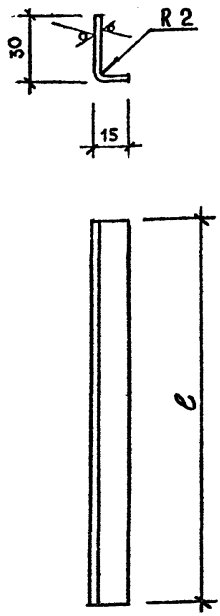

1. Ширина заготовки В = 43 мм
2. Неуказанные предельные отклонения размеров – h14

Обозначение	ℓ, мм	Масса, кг
Притвор ПР4	1246±1,5	0,75
ПР5	1096±1,5	0,65
ПР6	796±1	0,48

Инв. № подл. | Подпись и дата | Взам. инв. №

Н. контр.	Константинов		
Инж. 1к	Копейка		

1.436.3-21.7-30

Притвор ПР4... ПР6

Стадия	Масса	Масштаб
Р	см. табл.	1:2
Лист	Листов 1	

Рулон х/к Б-ПН-1,8 ГОСТ 19904-90 / К260В-Н-08кп-св ГОСТ 16523-89

ЦНИИПРОМЗДАНИЙ

Ц00094 82

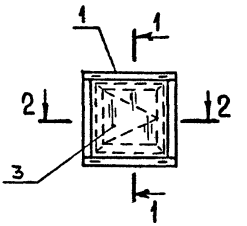

1-1

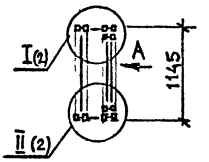

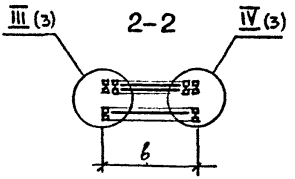

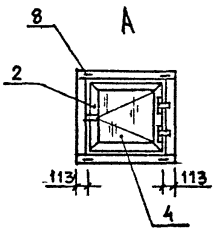

Обозначение	в, мм
ОГР 9.12-3	886
ОГР 12.12-3	1186
ОГР 13,5.12-3	1336

Сварные швы по ГОСТ 14771-76

Инв. № подл. | Подпись и дата | Взам. инв. №

Н. контр.	Константинова		
Инж. Тк.	Копейка		

1.436.3-21.7-31

Окно ОГР 9.12-3; ОГР 12.12-3; ОГР 13,5.12-3

Стадия	Лист	Листов
Р	1	4

ЦНИИПРОМЗДАНИЙ

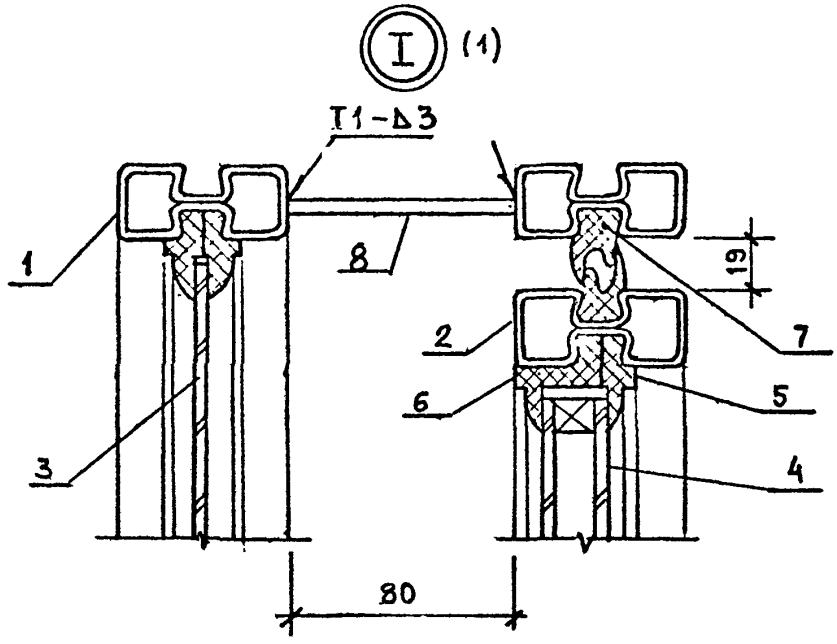

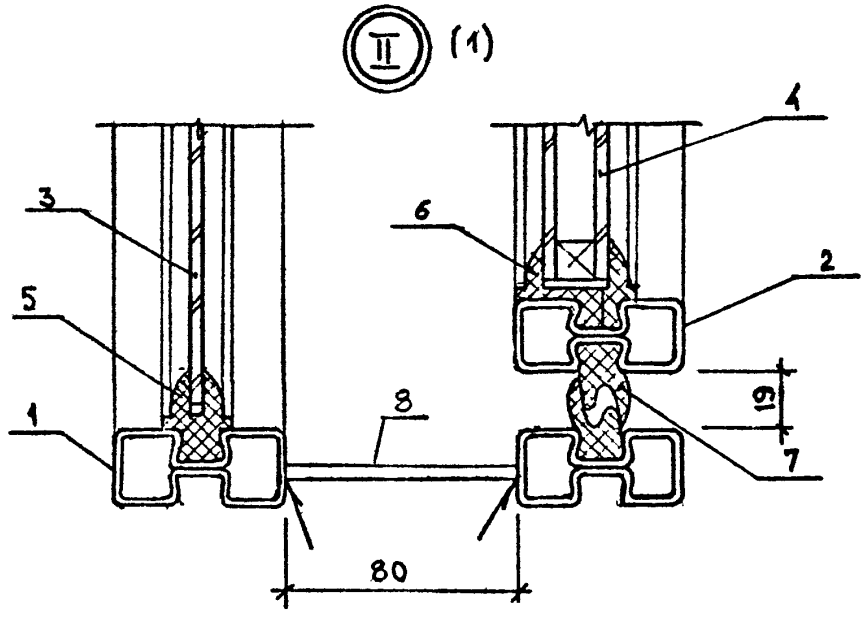

Инв. № подл. | Подпись и дата | Взам. инв. №

1.436.3-21.7 – 31

Лист 2

Ц00094 84

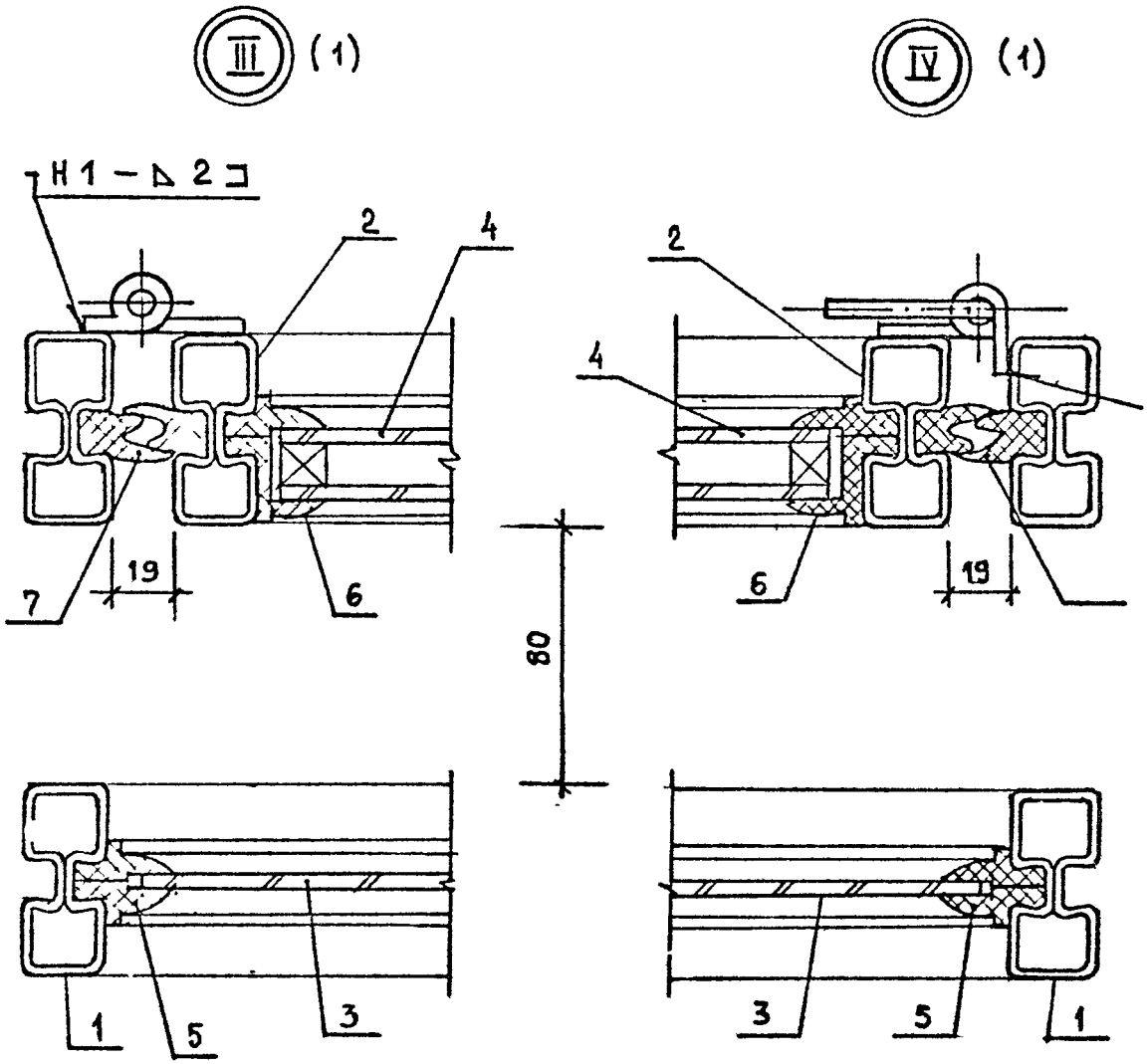

Инв. № подл. | Подпись и дата | Взам. инв. №

Поз	Наименование	Количество на окно			Обозначение документа
		ОГР 9.12-3	ОГР 12.12-3	ОГР 13,5.12-3	
1	Переплет П 9.12	2			436.3-21.7-20
	П 12.12		2		
	П 13,5.12			2	
2	Створка С 9.12	1			1.436.3-21.7-25
	С 12.12		1		
	С 13,5.12			1	
3	Стекло $М_6$ 1080×820×4	1			ГОСТ 111-90
	1080×1120×4		1		
	1080×1270×4			1	
4	Стеклопакет 990×730×23	1			ГОСТ 24866-89
	990×1030×23		1		
	990×1180×23			1	
5	Профиль резиновый Р-1, пог.м	11,2	13,0	13,9	1.436.3-21.1-00001
6	Профиль резиновый Р-2, пог.м	3,5	4,1	4,4	1.436.3-21.1-00002
7	Профиль резиновый Р-3, пог.м	7,7	8,9	9,5	1.436.3-21.1-00003
8	Планка 80×100×3	4	4	4	1.436.3-21.3-412
	Масса, кг	62,0	77,0	85,0	

Инв. № подл. | Подпись и дата | Взам. инв. №

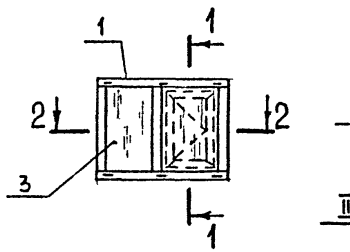

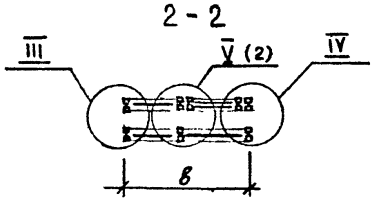

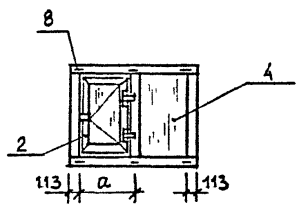

Обозначение	в, мм	а, мм
ОГР 15.12-3	1486	630
ОГР 18.12-3	1786	780

1. Узлы I...V см. 1.436.3-21.7-31
2. Сварные швы по ГОСТ 14771-76.

Инв. № подл. | Подпись и дата | Взам. инв. №

Н. контр.	Константинова		
Инж. Тк.	Колейка		

1.436.3-21.7-32

Окно
ОГР 15.12-3; ОГР 18.12-3

Стадия	Лист	Листов
Р	1	3

ЦНИИПРОМЗДАНИЙ

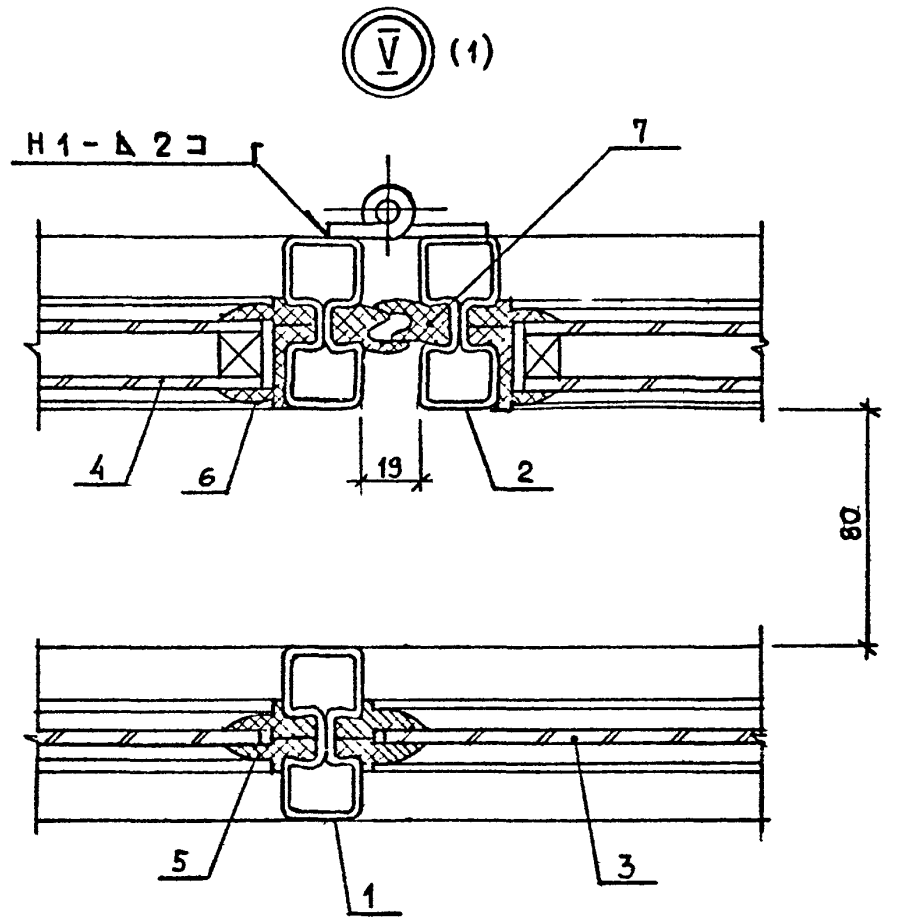

Инв.№ подл. | Подпись и дата | Взам.инв.№

Поз.	Наименование	Количество на окно		Обозначение документа
		ОГР 15.12-3	ОГР18.12-3	
1	Переплет П 15.12	2		1.436.3-21.7-21
	П 18.12		2	
2	Створка С 9.12	1		1.436.3-21.7-25
	С 12.12		1	
3	Стекло $М_6$ 1080×820×4	1		ГОСТ 111-90
	1080×1120×4		1	
	1080×560×4	1	1	
4	Стеклопакет 1080×560×23	1	1	ГОСТ 24866-89
	990×730×23	1		
	990×1030×23		1	
5	Профиль резиновый Р-1, пог.м	21,1	22,9	1.436.3-21.1-00001
6	Профиль резиновый Р-2, пог.м	6,8	7,4	1.436.3-21.1-00002
7	Профиль резиновый Р-3, пог.м	7,7	8,9	1.436.3-21.1-00003
8	Планка 80×100×3	6	6	1.436.3-21.3-412
	Масса, кг	96,0	111,0	

Инв. № подл. | Подпись и дата | Взам. инв. №

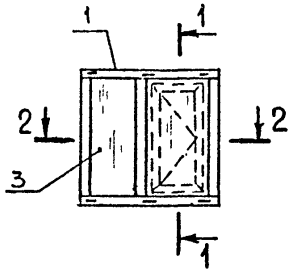

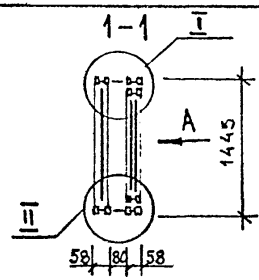

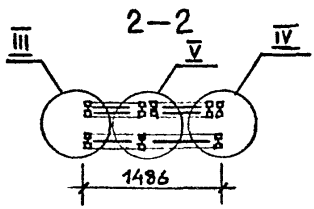

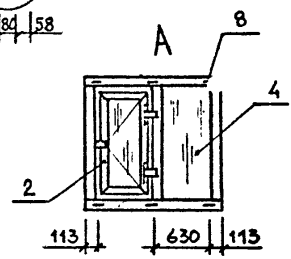

1. Узлы I...IV см. 1.436.3-21.7-31
2. Узел V см. 1.436.3-21.7-32
3. Сварные швы по ГОСТ 14771-76

Марка	Поз.	Наименование	Кол.	Обозначение документа	Масса, кг
ОГР 15.15-3	1	Переплет П 15.15	2	1.436.3-21.7-	116,0
	2	Створка С 9.15	1	1.436.3-21.7-	
	3	Стекло M_6 1380×820×4	1	ГОСТ 111-90	
		1380×560×4	1		
	4	Стеклопакет 1380×560×23	1	ГОСТ 24866-89	
		1290×730×23	1		
	5	Профиль резиновый Р-1, пог.м	24,7	1.436.3-21.1-00001	
	6	Профиль резиновый Р-2, пог.м	8,0	1.436.3-21.1-00002	
	7	Профиль резиновый Р-3, пог.м	8,9	1.436.3-21.1-00003	
	8	Планка 80×100×3	6	1.436.3-21.3-412	

Инв. № подл. | Подпись и дата | Взам. инв. №

1.436.3-21.7-33

Окно ОГР 15.15-3

Стадия	Лист	Листов
Р		1

ЦНИИПРОМЗДАНИЙ

Н. контр. Константинова

Инж. Ік. Копейка

Ц 00094 90

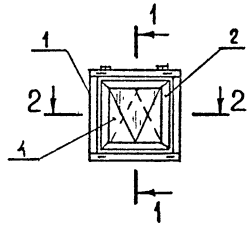

1-1

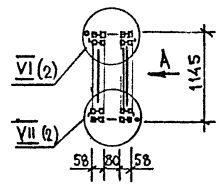

2-2

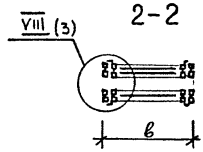

Обозначение	в, мм
ОТР 9.12-3	886
ОТР 12.12-3	1186
ОТР 13,5.12-3	1336

А

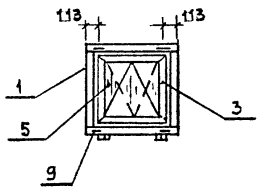

Сварные швы по ГОСТ 14771-76

				1.436.3-21.7-34		
				Окно ОТР 9.12-3; ОТР 12.12-3; ОТР 13,5.12-3	Стадия	Лист	Листов
					Р	1	4
Н. контр.	Константинова				ЦНИИПромзданий		
Инж. Гк.	Копейка						

Инв. № подл. | Подпись и дата | Взам. инв. №

VI (1)

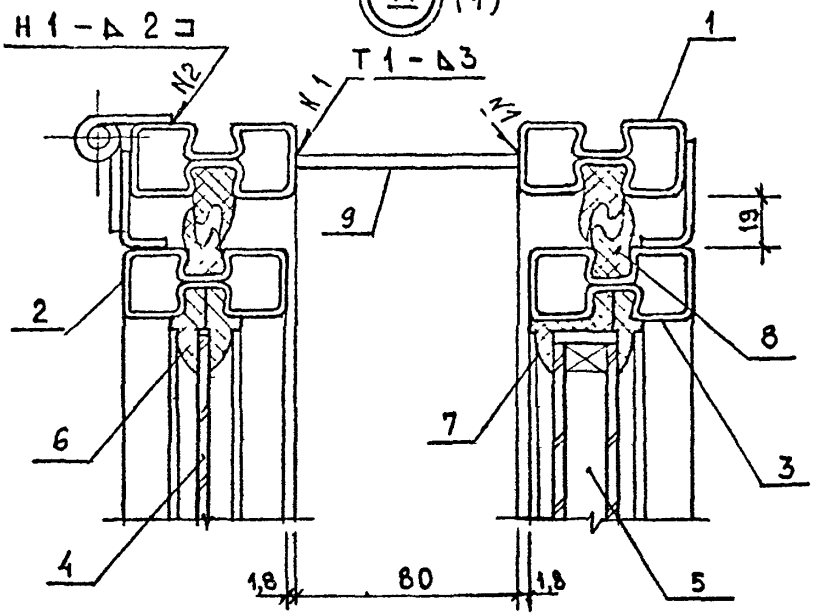

VII (1)

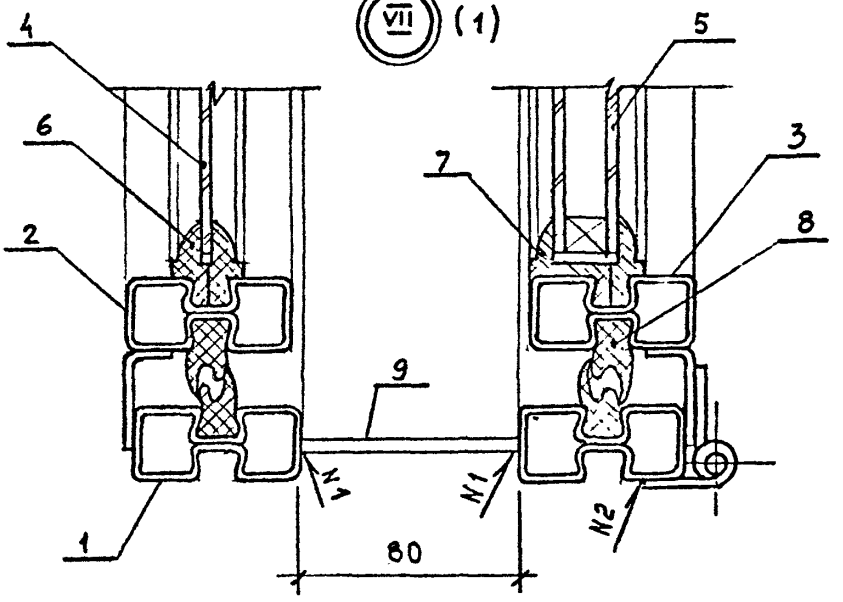

Инв. № подл.	Подпись и дата	Взам. инв. №

1.436.3-21.7-34

Лист 2

VIII (1)

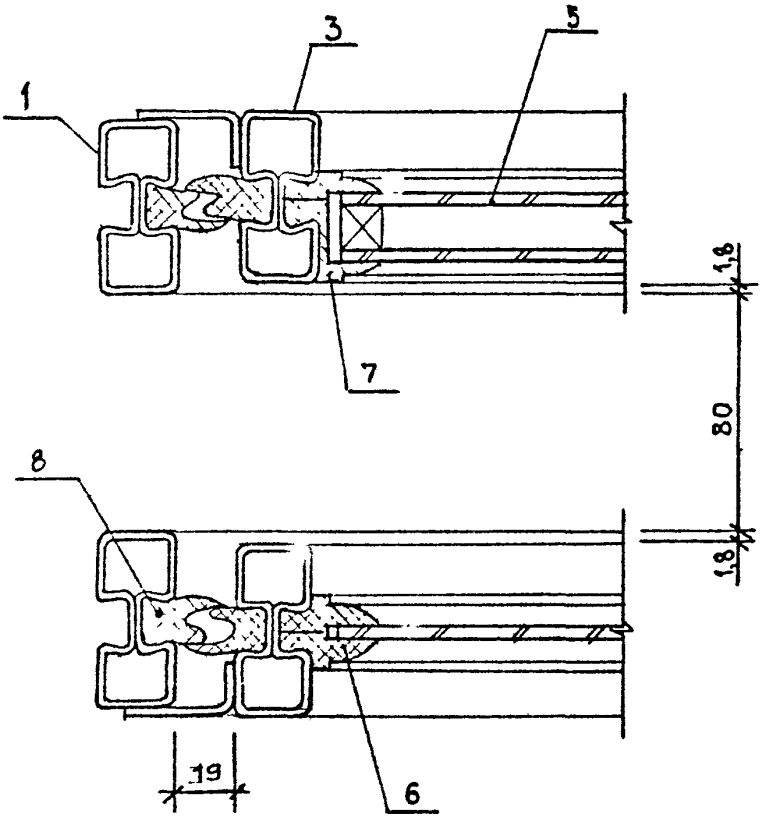

Поз.	Наименование	Количество на окно			Обозначение документа
		ОТР 9.12-3	ОТР 12.12-3	ОТР 13,5.12-3	
1	Переплет П 9.12	2			436.3-21.7-20
	П 12.12		2		
	П 13,5.12			2	
2	Рамуга Р 9.12	1			1.436.3-21.7-26
	Р 12.12		1		
	Р 13,5.12			1	
3	Рамуга РВ 9.12	1			1.436.3-21.7-27
	РВ 12.12		1		
	РВ 13,5.12			1	
4	Стекло $М_с$ 990×730×4	1			ГОСТ 111-90
	990×1030×4		1		
	990×1180×4			1	
5	Стеклопакет 990×730×23	1			ГОСТ 24866-89
	990×1030×23		1		
	990×1180×23			1	
6	Профиль резиновый Р-1, пог.м	10,4	12,4	13,14	1.436.3-21.1-00001
7	Профиль резиновый Р-2, пог.м	3,5	4,1	4,4	1.436.3-21.1-00002
8	Профиль резиновый Р3, пог.м	15,4	17,2	19,0	1.436.3-21.1-00003
9	Планка 80×100×3	4	4	4	1.436.3-21.3-412
	Масса, кг	78,0	96,0	104,0	

Инв. № подл. | Подпись и дата | Взам. инв. №

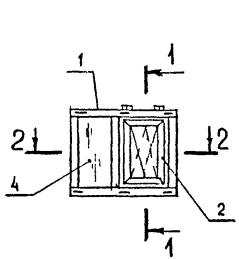

1-1

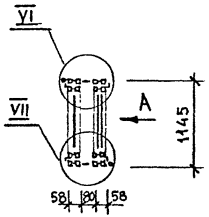

2-2

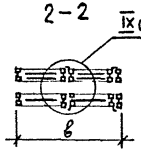

A

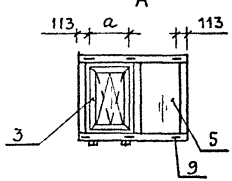

Обозначение	в, мм	а, мм
ОТР 15.12-3	1486	630
ОТР 18.12-3	1786	780

1. Узлы VI, VII см. 1.436.3-21.7-34
2. Сварные швы по ГОСТ 14771-76

1.436.3-21.7-35

Окно ОТР 15.12-3; ОТР 18.12-3

Стадия	Лист	Листов
Р	1	3

ЦНИИПРОМЗДАНИЙ

Н. контр. Константинова
Инж. Коцейка

Инв. № подл. | Подп. и дата | Взам. инв. №

IX (1)

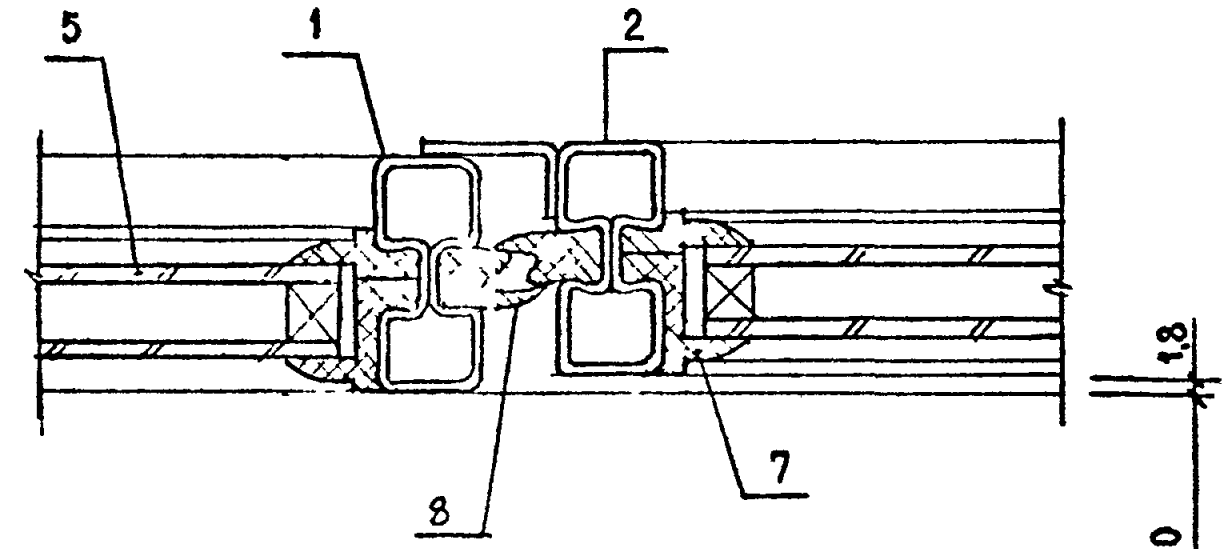

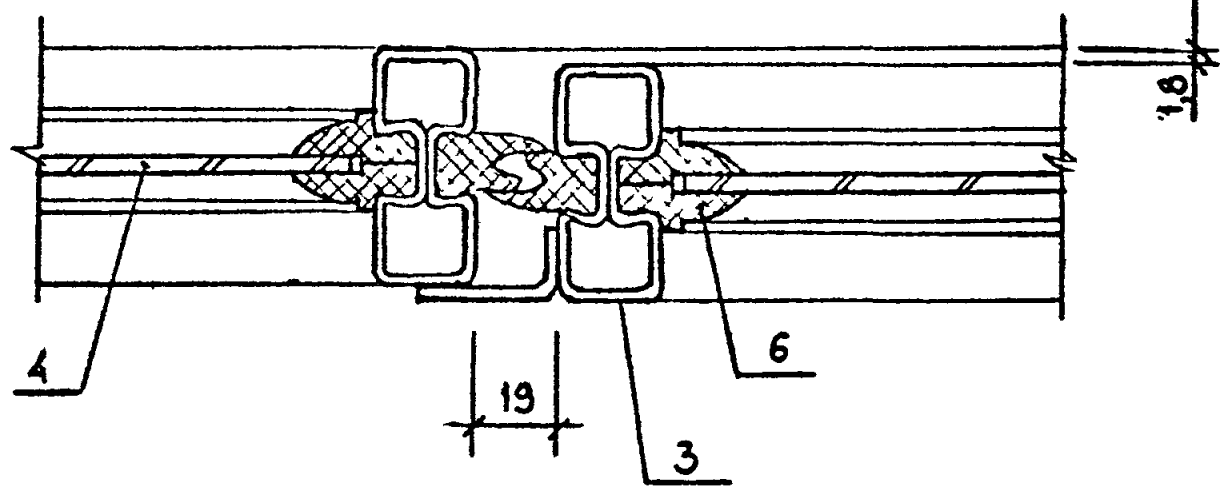

Инв. № подл. | Подпись и дата | Взам. инв. №

1.436.3-21.7-35

Лист 2

Поз.	Наименование	Количество на окно		Обозначение документа
		ОТР 15.12-3	ОТР 18.12-3	
1	Переплет П 15.12	2		1.436.3-21.7-21
	П 18.12		2	
2	Фрамуга Ф 9.12	1		1.436.3-21.7-26
	Ф 12.12		1	
3	Фрамуга ФВ 9.12	1		1.436.3-21.7-27
	ФВ 12.12		1	
4	Стекло $М_6$ 990×730×4	1		ГОСТ 111-90
	990×1030×4		1	
	1080×560×4	1	1	
5	Стеклопакет 990×730×23	1		ГОСТ 24866-89
	990×1030×23		1	
	1080×560×23	1	1	
6	Профиль резиновый Р-1, пог.м	20,4	22,2	1.436.3-21.1-00001
7	Профиль резиновый Р-2, пог.м	6,8	7,4	1.436.3-21.1-00002
8	Профиль резиновый Р-3, пог.м	15,4	17,8	1.436.3-21.1-00003
9	Планка 80×100×3	6	6	1.436.3-21.3-412
	Масса, кг	111,0	129,0	

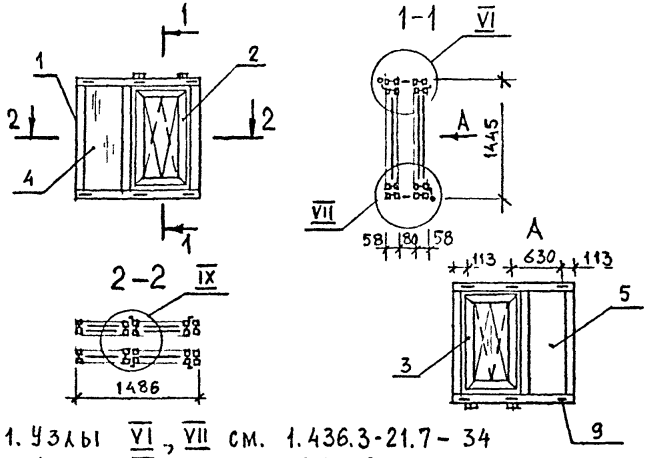

1. Узлы VI, VII см. 1.436.3-21.7-34
2. Узел IX см. 1.436.3-21.7-35
3. Сварные швы по ГОСТ 14771-76

Марка	Поз.	Наименование	Кол.	Обозначение документа	Масса, кг
ОТР 15.15-3	1	Переплет П 15.15	2	1.436.3-21.7-21	134,0
	2	Фрамуга Ф 9.15	1	1.436.3-21.7-26	
	3	Фрамуга ФВ 9.15	1	1.436.3-21.7-27	
	4	Стекло M_6 1380×560×4	1	ГОСТ 111-90	
		1290×730×4	1		
	5	Стеклопакет 1380×560×23	1	ГОСТ 24866-89	
		1290×730×23	1		
	6	Профиль резиновый Р-1, пог.м	24,0	1.436.3-21.1-00001	
	7	Профиль резиновый Р-2, пог.м	8,0	1.436.3-21.1-00002	
	8	Профиль резиновый Р-3, пог.м	17,8	1.436.3-21.1-00003	
	9	Планка 80×100×3	6	1.436.3-21.3-412	

Инв.№ подл. | Подпись и дата | Взам.инв.№

1.436.3-21.7-36

Окно ОТР 15.15-3

Стадия	Лист	Листов
Р		1

ЦНИИПРОМЗДАНИЙ

Н.контр Константинова
Инж.Тк. Копейка

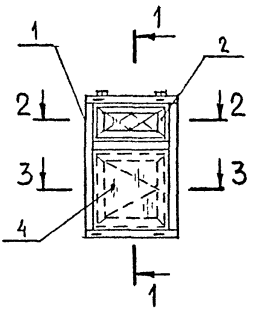

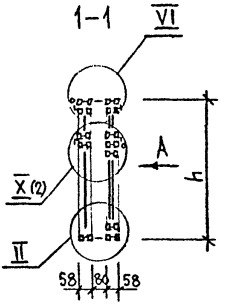

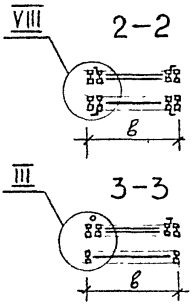

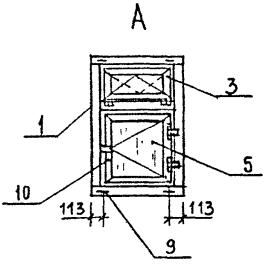

Обозначение	в, мм	h, мм
ОТР 9.18-3	886	1745
ОТР 12.18-3	1186	
ОТР 13,5.18-3	1336	
ОТР 9.21-3	886	2045
ОТР 12.21-3	1186	
ОТР 13,5.21-3	1336	

1. Узлы II, III, IV см. 1.436.3-21.7-31
2. Узлы VI, VIII см. 1.436.3-21.7-34
3. Сварные швы по ГОСТ 14771-76

Инв. № подл.	Подпись и дата	Взам. инв. №	

1.436.3-21.7-37

Окно ОТР 9.18-3; ОТР 12.18-3; ОТР 13,5.18-3; ОТР 9.21-3; ОТР 12.21-3; ОТР 13,5.21-3

Стадия	Лист	Листов
Р	1	4

ЦНИИПРОМЗДАНИЙ

Н. контр.	Константинова	
Инж. I к.	Копейка	

Ц00094 99

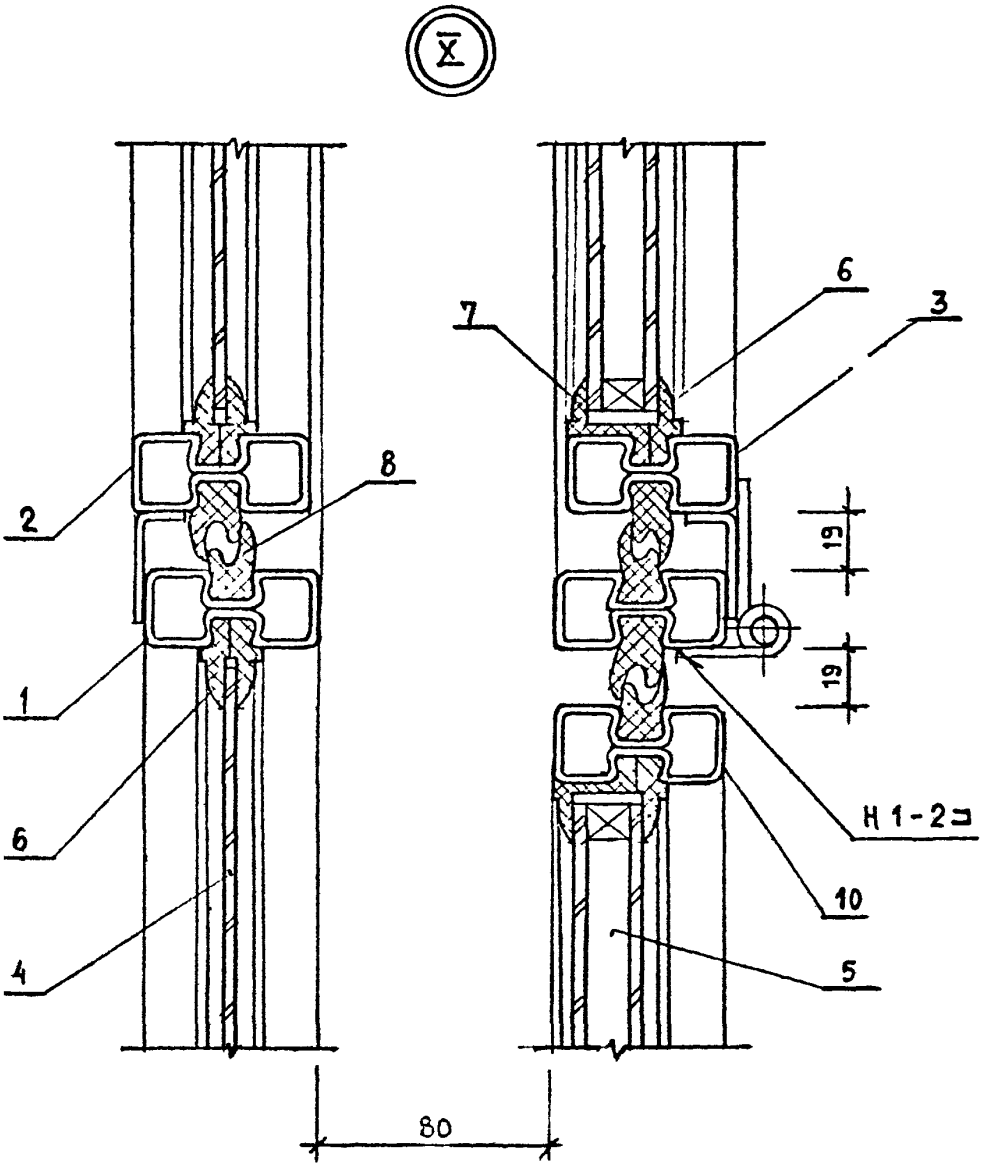

Инв. № подл. | Подпись и дата | Взам. инв. №

Поз.	Наименование	Количество на окно						Обозначение документа
		ОТР 9.18-3	ОТР 12.18-3	ОТР 13,5.18-3	ОТР 9.21-3	ОТР 12.21-3	ОТР 13,5.21-3	
1	Переплет П 9.18	2						1.436.3-21.7-22
	П 12.18		2					
	П 13,5.18			2				
	П 9.21				2			
	П 12.21					2		
	П 13,5.21						2	
2	Фрамуга Ф 9.6	1			1			1.436.3-21.7-26
	Ф 12.6		1			1		
	Ф 13,5.6			1			1	
3	Фрамуга ФВ 9.6	1			1			1.436.3-21.7-27
	ФВ 12.6		1			1		
	ФВ 13,5.6			1			1	
4	Стекло $М_6$ 470×730×4	1			1			ГОСТ 111-90
	470×1030×4		1			1		
	470×1180×4			1			1	
	1080×820×4	1						
	1080×1120×4		1					
	1080×1270×4			1				
	1380×820×4				1			
	1380×1120×4					1		
	1380×1270×4						1	

Инв. № подл. | Подпись и дата | Взам. инв. №

1.436.3-21.7-37

Лист 3

Поз.	Наименование	Количество на окно						Обозначение документа
		ОТР 9.18-3	ОТР 12.18-3	ОТР 13,5.18-3	ОТР 9.21-3	ОТР 12.21-3	ОТР 13,5.21-3	
5	Стеклопакет 470×730×23	1			1			ГОСТ 24866-89
	470×1030×23		1			1		
	470×1180×23			1			1	
	990×730×23	1						
	990×1030×23		1					
	990×1180×23			1				
	1290×730×23				1			
	1290×1030×23					1		
	1290×1180×23						1	
6	Профиль резиновый Р-1, пог.м	18,4	22,0	23,8	20,3	23,9	25,1	1.436.3-21.1-00001
7	Профиль резиновый Р-2, пог.м	5,9	7,1	7,7	6,5	7,7	8,3	1.436.3-21.1-00002
8	Профиль резиновый Р-3, пог.м	18,8	22,4	24,2	20,0	23,6	24,8	1.436.3-21.1-00003
9	Планка 80×100×3	4	4	4	4	4	4	1.436.3-21.3-412
10	Створка С 9.12	1						1.436.3-21.7-25
	С 12.12		1					
	С 13,5.12			1				
	С 9.15				1			
	С 12.15					1		
	С 13,5.15						1	
	Масса, кг	108,0	134,0	147,0	120,0	150,0	163,0	

Инв. № подл. | Подпись и дата | Взам. инв. №

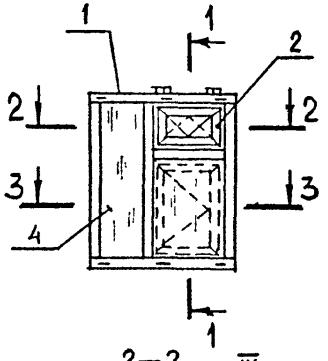

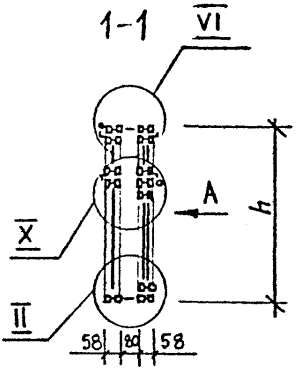

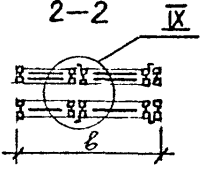

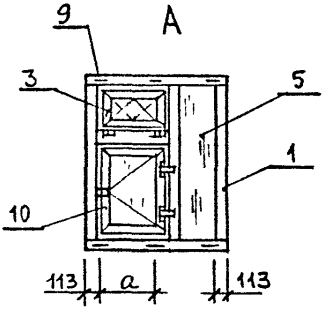

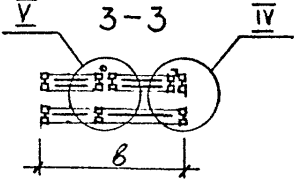

1. Узлы II, IV см. 1.436.3-21.7-31
2. Узел V см. 1.436.3-21.7-32
3. Узел VI см. 1.436.3-21.7-34
4. Узел IX см. 1.436.3-21.7-35
5. Узел X см. 1.436.3-21.7-37
6. Сварные швы по ГОСТ 14771-76

Обозначение	в, мм	а, мм	h, мм
ОТР 15.18-3	1486	630	1745
ОТР 18.18-3	1786	780	
ОТР 15.21-3	1486	630	2045
ОТР 18.21-3	1786	780	

Инв. № подл. | Подпись и дата | Взам. инв. №

Н. контр.	Константинова		
Инж. Ie	Копейка		

1.436.3-21.7-38

Окно ОТР 15.18-3; ОТР 18.18-3; ОТР 15.21-3; ОТР 18.21-3

Стадия	Лист	Листов
Р	1	3

ЦНИИПРОМЗДАНИЙ

Поз	Наименование	Количество на окно ОТР 15.18-3	ОТР 18.18-3	ОТР 15.21-2	ОТР 18.21-3	Обозначение документа
1	Переплет П 15.18	2				1.436.3-21.7-23
	П 18.18		2			
	П 15.21			2		
	П 18.21				2	
2	Фрамуга Ф 9.6	1		1		1.436.3-21.7-26
	Ф 12.6		1		1	
3	Фрамуга ФВ 9.6	1		1		1.436.3-21.7-27
	ФВ 12.6		1		1	
4	Стекло $М_4$ 470×730×4	1		1		ГОСТ 111-90
	470×1030×4		1		1	
	1080×820×4	1				
	1080×1120×4		1			
	1380×820×4			1		
	1380×1120×4				1	
	1680×560×4	1	1			
	1980×560×4			1	1	
5	Стеклопакет 470×730×23	1		1		ГОСТ 24866-89
	470×1030×23		1		1	

Инв. № подл. | Подпись и дата | Взам. инв. №

Поз.	Наименование	Количество на окно ОТР 15.18-3	ОТР 18.18-3	ОТР 15.21-3	ОТР 18.21-3	Обозначение документа
5	Стеклопакет 990×730×23	1				ГОСТ 24866-89
	990×1030×23		1			
	1290×730×23			1		
	1290×1030×23				1	
	1680×580×23	1	1			
	1980×580×23			1	1	
6	Профиль резиновый Р-1, пог.м	32,1	35,7	35,7	39,2	1.436.3-21.1-00001
7	Профиль резиновый Р-2, пог.м	10,4	11,6	11,6	12,9	1.436.3-21.1-00002
8	Профиль резиновый Р-3, пог.м	18,8	22,4	20,0	23,6	1.436.3-21.1-0003
9	Планка 80×100×3	6	6	6	6	1.436.3-21.3-412
10	Створка С 9.12	1				1.436.3-21.7-25
	С 12.12		1			
	С 9.15			1		
	С 12.15				1	
	Масса, кг	156,0	183,0	176,0	205,0	

Инв. № подл. | Подпись и дата | Взам. инв. №

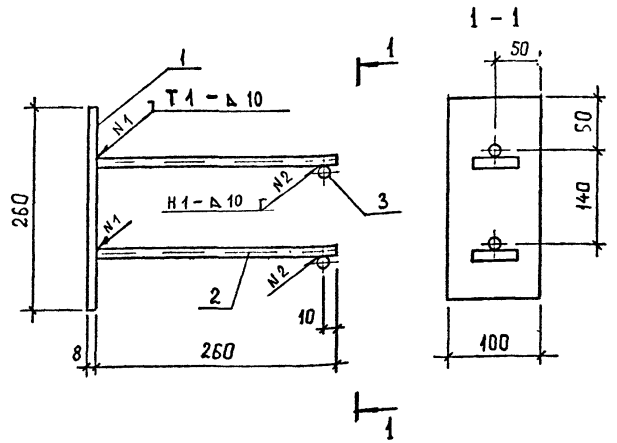

Поз	Наименование	Количество, шт	Обозначение документа
1	Полоса $\frac{8 \times 100\ ГОСТ\ 19903-74}{С\ 245\ ГОСТ\ 27772-88}$		
	$\ell = 260$	1	
	Стержень Ф10 А II		ГОСТ 5781-82
2	$\ell = 260$	2	
3	$\ell = 50$	2	
	Масса изделия, кг	2,02	

Сварные швы по ГОСТ 14771-76

		1.436.3-21.7-39	
Изделие закладное М1		Стадия: Р	Лист:	Листов: 1
		ЦНИИПРОМЗДАНИЙ	
Н. контр.	Копейка		
Инж.	Константинов		

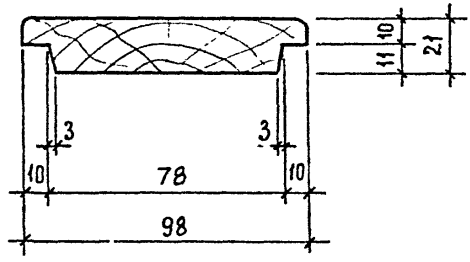

				1.436.3-21.7-40		
				Заглушка 3г 1	Стадия: Р; Масса: 1,14 кг/м; Масштаб: 1:2	
					Лист	Листов 1
Н. контр.	Олейка			Доска сорта 3 ГОСТ 8486-86Е сосна, ель	ЦНИИПРОМЗДАНИЙ	
Инж.	Константинов					

МГП «Информреклама издат» Зак. 970 Тир. 100 Ц 00094

gost.e-ecolog.ru