ТИПОВЫЕ СТРОИТЕЛЬНЫЕ КОНСТРУКЦИИ, ИЗДЕЛИЯ И УЗЛЫ

СЕРИЯ 1.436.3-21

ОКНА С ПЕРЕПЛЕТАМИ ИЗ ГНУТОСВАРНЫХ СТАЛЬНЫХ ПРОФИЛЕЙ И МЕХАНИЗМЫ ОТКРЫВАНИЯ

Выпуск 6

ОКНА С РАЗДЕЛЬНЫМИ ПЕРЕПЛЕТАМИ С ТРЕХСЛОЙНЫМ ОСТЕКЛЕНИЕМ

Указания по применению и рабочие чертежи

gost.e-ecolog.ru

ТИПОВЫЕ СТРОИТЕЛЬНЫЕ КОНСТРУКЦИИ, ИЗДЕЛИЯ И УЗЛЫ

СЕРИЯ 1.436.3-21

ОКНА С ПЕРЕПЛЕТАМИ ИЗ ГНУТОСВАРНЫХ СТАЛЬНЫХ ПРОФИЛЕЙ И МЕХАНИЗМЫ ОТКРЫВАНИЯ

ВЫПУСК 6

ОКНА С РАЗДЕЛЬНЫМИ ПЕРЕПЛЕТАМИ С ТРЕХСЛОЙНЫМ ОСТЕКЛЕНИЕМ

Указания по применению и рабочие чертежи

Разработаны
АП ЦНИИПРОМЗДАНИЙ

Зам директора института
С.М.Гликин

Заведующий отделом
Ю.П.Александров

Главный инженер проекта
В.И.Глебочкин

Утверждены
УПРАВЛЕНИЕМ ПРОЕКТИРОВАНИЯ И ИНЖЕНЕРНЫХ ИЗЫСКАНИИ МИНСТРОЯ РОССИИ
Письмо от 30.12.92
№ 9-1/418

Введены в действие
АП ЦНИИПРОМЗДАНИЙ
с 1 июля 1993 г
Приказ от 30.03.93 №16

Обозначение документа	Наименование	Стр.
1.436.3-21.6-ПЗ	Пояснительная записка	3
1.436.3-21.6-НИ	Номенклатура окон	8
1.436.3-21.6-1	Спецификация стекол и стеклопакетов	10
1.436.3-21.6-2	Номенклатура стекол и стеклопакетов	13
1.436.3-21.6-3	Окно ОГР 18.12-3; ОГР18.18-3	14
1.436.3-21.6-4	Створка С12.12; С12.18	20
1.436.3-21.6-5	Окно ОГР20.12-3; ОГР20.18-3	22
1.436.3-21.6-6	Окно ОГР30.12-3; ОГР30.18-3	24
1.436.3-21.6-7	Окно ОГР40.12-3; ОГР40.18-3	28
1.436.3-21.6-8	Окно ОГР48.12-3; ОГР48.18-3	30
1.436.3-21.6-9	Окно ОГР60.12-3; ОГР60.18-3	32
1.436.3-21.6-10	Окно ОТР18.12-3; ОТР18.18-3	34
1.436.3-21.6-11	Окно ОТР20.12-3; ОТР20.18-3	40
1.436.3-21.6-12	Окно ОТР30.12-3; ОТР30.18-3	42
1.436.3-21.6-13	Окно ОТР40.12-3; ОТР40.18-3	47
1.436.3-21.6-14	Окно ОТР48.12-3; ОТР48.18-3	49
1.436.3-21.6-15	Окно ОТР60.12-3; ОТР60.18-3	51

Инв. № подл. | Подпись и дата | Взам. инв. №

ГИП	Глебовский	
Н.контр.	Колеско	
Инж. Ес.	Константинова	

1.436.3-21.6

Содержание

Стадия	Лист	Листов
Р		1

ЦНИИПромзданий

Общие данные

Указания по применению и рабочие чертежи „Окна с раздельными переплетами с трехслойным остеклением", представленные в данном выпуске 6, являются дополнением действующей типовой серии 1.436.3-21„Окна с переплетами из гнутосварных стальных профилей и механизмы открывания" и рассматриваются совместно с этой серией.

1. Конструктивные решения

1.1. Окна разработаны шириной 1,8; 2,0; 3,0; 4,0; 4,8 и 6,0 м, высотой 1,2 и 1,8 м и включают следующие виды:

- окна с двойными раздельными переплетами глухие с трехслойным остеклением;
- окна с двойными раздельными переплетами открывающиеся с трехслойным остеклением.

В наружном переплете окна в качестве светопропускающего элемента установлено стекло, а во внутреннем - стеклопакет.

1.2. Номенклатура окон представлена в до-

кументе 1.436.3-21.6-НИ, а спецификация стекол и стеклопакетов в документе 1.436.3-21.6-1.

1.3. Конструктивные решения переплетов, способы остекления, уплотнения притворов, навески фрамуг и механизмов открывания см. документ 1.436.3-21.0-00 ПЗ пункты 1.1, 1.3... 1.7.

1.4. Ригели ветровые см. документы 1.436.3-21.2-30000 и 1.436.3-21.2-40000.

2. Область применения и характеристика окон

2.1. Окна предназначены для устройства наружного естественного освещения и вентиляции помещений производственных зданий промышленных предприятий с неагрессивной или слабоагрессивной средой с сухим, нормальным или влажным режимом, стены которых выполнены из кирпича, легкобетонных панелей серии 1.030.1-1/88, трехслойных железобетонных панелей серии 1.432.1-21 или металлических трехслойных панелей серии 1.432.2-24. Окна могут применяться в административных и бытовых зданиях.

2.2. Характеристику окон см. документ 1.436.3-21.0-00 ПЗ пункты 2.1... 2.3.

Приведенное сопротивление теплопередаче

Инв.№подл. | Подпись и дата | Взам.инв.№

окон (Ro) следует принимать равным 0,46 м²°С/Вт, сопротивление воздухопроницанию (Rи) при Δр = 10Па в глухих окнах 1,0 м². ч. Па/кг, в открывающихся 0,26 м². ч. Па/кг.

2.3. Конструкцию окон следует принимать с учетом разности температуры внутреннего воздуха и средней температуры наиболее холодной пятидневки обеспеченностью 0,92 по табл. 9 СНиП II-3-79** "Строительная теплотехника."

3. Рекомендации по установке

3.1. Рекомендации по установке окон в стенах зданий см. документ 1.436.3-21.0-00 ПЗ пункты 3.1... 3.4 и 3.6.

3.2. Узлы крепления окон и сопряжения их со стенами выполняются по типу узлов окон серий 2.436-19 и 2.436-21.

4. Маркировка

4.1. Для окон, разработанных в настоящем выпуске принята следующая струк-

тура условного обозначения:

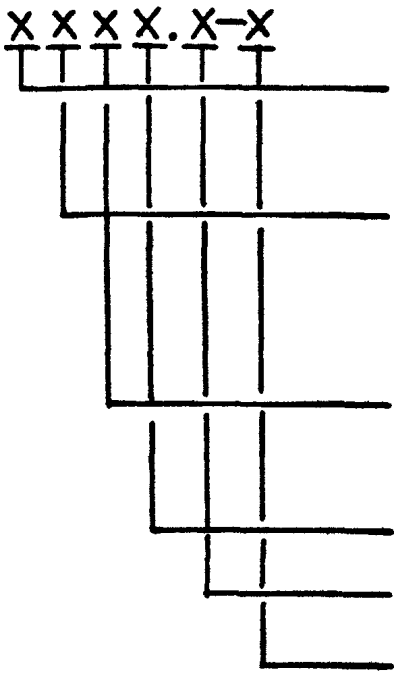

4.2. Примеры условного обозначения

Окно глухое с раздельными переплетами с трехслойным остеклением шириной 18 дм, высотой 12 дм:

ОГР 18.12-3

То же, открывающееся:

ОТР 18.12-3

4.3. Пример условного обозначения ригеля ветрового длиной 20 дм:

Р20

Инв. № подл. | Подпись и дата | Взам. инв. №

5. Комплектность

5.1. Поставка потребителю окон должна соответствовать документу 1.436.3-21.0-00 ПЗ пункты 5.1 и 5.2.

5.2. Механизмы открывания рычажные (МР2) изготавливаются заводом по дополнительному заказу.

6. Указания по остеклению

Указания по остеклению переплетов см. документ 1.436.3-21.0-00 ПЗ пункты 6.1... 6.16.

7. Технические требования

7.1. Окна с переплетами из гнутосварных стальных профилей должны изготавливаться по рабочим чертежам настоящего выпуска и соответствовать требованиям документов 1.436.3-21.1-0000 ТО и ТУ 36.26.11.01-06-91.

7.2. Техническое описание и монтаж рычажного механизма МР2 для открывания фрамуг окон с раздельными переплетами см. документ 1.436.3-21.3-000 ТО.

7.3. Защитные покрытия элементов окон должны соответствовать СНиП 2.03.11-85 "Защита строительных конструкций от коррозии" (раздел 5).

7.4. Резиновые профили в притворах оконных переплетов должны быть тщательно подогнаны друг к другу.

Марка	Эскиз	h, мм	Площадь окна м²	Расход материалов на окно, кг				Масса окна, кг
				Сталь	Резина	Стекло	Стеклопакет	
ОГР18.12-3	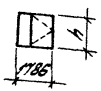	1145	2,05	53,0	7,9	18,1	34,0	113
ОГР18.18-3		1745	3,12	66,5	10,2	28,2	54,1	159
ОГР20.12-3	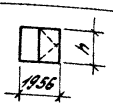	1145	2,27	55,0	9,1	20,0	37,9	122
ОГР20.18-3		1745	3,46	69,5	10,3	34,1	60,1	171
ОГР30.12-3	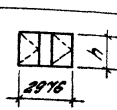	1145	3,41	86,5	14,0	30,5	56,0	187
ОГР30.18-3		1745	5,19	105,5	17,5	47,5	89,5	260
ОГР40.12-3	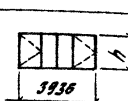	1145	4,51	102,0	15,5	40,5	76,0	234
ОГР40.18-3		1745	6,87	142,0	19,6	62,6	120,8	322
ОГР48.12-3	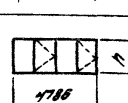	1145	5,48	113,5	16,7	49,6	95,2	276
ОГР48.18-3		1745	8,35	136,5	21,0	77,4	152,1	387
ОГР60.12-3	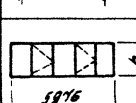	1145	6,84	134,0	17,5	62,0	122,5	336
ОГР60.18-3		1745	10,43	160,0	24,0	95,5	192,5	473

Инв.№ подл. | Подпись и дата | Взам.инв.№

1.436.3-21.6-НС

Зав.отд.	Александров		
Н.контр.	Хлусова		
Гип	Грачевский		
Инж. 1 к	Константинова		

Номенклатура окон

Стадия	Лист	Листов
Р	1	2

ЦНИИпромзданий

Марка	Эскиз	h, мм	Площадь окна, м²	Расход материалов на окно, кг				Масса окна, кг
				Сталь	Резинка	Стекло	Стеклопакет	
ОТР 18.12-3		1145	2,05	78,6	10,1	16,3	34,0	139
ОТР 18.18-3		1745	3,12	96,6	13,1	26,0	54,3	190
ОТР 20.12-3	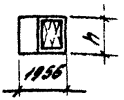	1145	2,27	80,6	10,3	18,1	38,0	147
ОТР 20.18-3		1745	3,46	99,6	13,3	28,8	60,3	202
ОТР 30.12-3	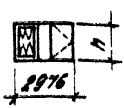	1145	3,41	111,6	15,6	28,6	56,2	212
ОТР 30.18-3		1745	5,19	135,6	20,1	45,0	89,3	290
ОТР 40.12-3	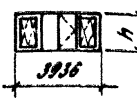	1145	4,51	162,6	23,2	36,6	73,6	296
ОТР 40.18-3		1745	6,87	199,0	29,9	58,3	117,8	405
ОТР 48.12-3	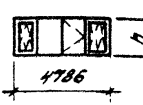	1145	5,48	176,7	24,4	43,8	92,1	339
ОТР 48.18-3		1745	8,35	212,7	31,0	72,4	145,9	453
ОТР 60.12-3	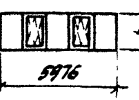	1145	6,84	184,2	24,8	58,0	122,0	389
ОТР 60.18-3		1745	12,43	220,2	31,6	94,7	192,5	536

Инв. № подл. | Подпись и дата | Взам. инв. №

Марка окна	Размеры стекла, мм			Количество, шт.	Размеры стеклопакета, мм			Количество, шт.
	высота	ширина	толщина		высота	ширина	толщина	
ОГР 18.12-3	1080	530	4	1	1080	530	23	1
	1080	1150		1	990	1060		1
ОГР18.18-3	1680	530		1	1680	530		1
	1680	1150		1	1590	1060		1
ОГР20.12-3	1080	700		1	1080	700		1
	1080	1150		1	990	1060		1
ОГР 20.18-3	1680	700		1	1680	700		1
	1680	1150		1	1590	1060		1
ОГР30.12-3	1080	530		1	1080	530		1
	1080	1150		2	990	1060		2
ОГР30.18-3	1680	530		1	1680	530		1
	1680	1150		2	1590	1060		2
ОГР40.12-3	1080	725		2	1080	725		2
	1080	1150		2	990	1060		2
ОГР40.18-3	1680	725		2	1680	725		2
	1680	1150		2	1590	1060		2
ОГР48.12-3	1080	1150		4	990	1060		2
					1080	1150		2

Инв. № подл.	Подпись и дата	Взам. инв. №	

ГИП	Слебочкин	
Н.контр.	Копейко	
Инж. I к	Константинова	

1.436.3 – 21.6-1

Спецификация стекол и стеклопакетов

Стадия	Лист	Листов
Р	1	3

ЦНИИПРОМЗДАНИЙ

Марка оснащения	Размеры стекла, мм			Количество, шт.	Размеры стеклопластика, мм			Количество, шт.
	высота	ширина	толщина		высота	ширина	толщина	
ОГР48.18-3	1680	1150	4	4	1590	1060	23	2
					1680	1150		2
ОГР60.12-3	1080	1150		5	990	1060		2
					1080	1150		3
ОГР60.18-3	1680	1150		5	1590	1060		2
					1680	1150		3
ОТР18.12-3	1080	530		1	1080	530		1
	990	1060		1	990	1060		1
ОТР18.18-3	1680	530		1	1680	530		1
	1590	1060		1	1590	1060		1
ОТР20.12-3	1080	700		1	1080	700		1
	990	1060		1	990	1060		1
ОТР20.18-3	1680	700		1	1680	530		1
	1590	1060		1	1590	1060		1
ОТР30.12-3	1080	530		1	1080	530		1
	990	1060		1	990	1060		2
	1080	1150		1				
ОТР30.18-3	1680	530		1	1680	530		1
	1590	1060		1	1590	1060		2
	1680	1150		1				

Инв. № подл. | Подпись и дата | Взам. инв. №

Марка окна	Размеры стекла, мм			Количество	Размеры стеклопакета, мм			Количество
	высота	ширина	толщина	шт.	высота	ширина	толщина	шт.
ОТР 40.12-3	1080	725	4	2	1080	725	23	1
	990	1060		2	990	1060		2
					990	635		1
ОТР 40.18-3	1680	725		2	1680	725		1
	1590	1060		2	1590	1060		2
					1590	635		1
ОТР 48.12-3	1080	1150		2	1080	1150		1
	990	1060		2	990	1060		3
ОТР 48.18-3	1680	1150		2	1680	1150		1
	1590	1060		2	1590	1060		3
ОТР 60.12-3	990	1060		2	990	1060		2
	1080	1150		3	1080	1150		3
ОТР 60.18-3	1590	1060		2	1590	1060		2
	1680	1150		3	1680	1150		3

Инв. № подл. | Подпись и дата | Взам. инв. №

Стекло

Размеры, мм			ГОСТ	Размеры, мм			ГОСТ
высота	ширина	толщина		высота	ширина	толщина	
990	1060	4	ГОСТ 111-90	1590	1060	23	ГОСТ 111-90
1080	530			1680	530		
1080	700			1680	700		
1080	725			1680	725		
1080	1150			1680	1150		

Стеклопакет

Размеры, мм			ГОСТ	Размеры, мм			ГОСТ
высота	ширина	толщина		высота	ширина	толщина	
990	635	4	ГОСТ 24866-89 марки СПО	1590	635	23	ГОСТ 24866-89 марки СПО
990	1060			1590	1060		
1080	530			1680	530		
1080	700			1680	700		
1080	725			1680	725		
1080	1150			1680	1150		

Инв. № подл. | Подпись и дата | Взам. инв. №

1.436.3-21.6-2

Спецификация стекол и стеклопакетов

Стадия | Лист | Листов

А

ЦНИИПромзданий

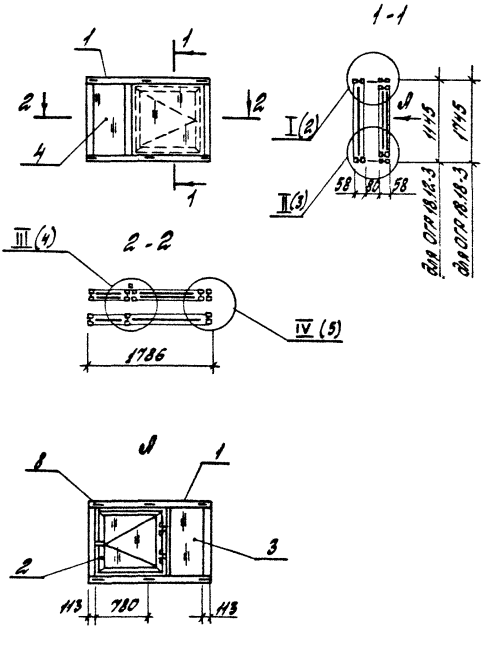

Сварные швы по ГОСТ 14771-76

				1.436.3-21.6-3			
				Окно ОГР 18.12-3; ОГР 18.18-3	Стадия	Лист	Листов
					Р	1	5
Гип	Глебочкин				ЦНИИПРОМЗДАНИЙ		
Н. контр.	Константинова						
Инж.	Корейка						

Инв. № подл. | Подпись и дата | Взам. инв. №

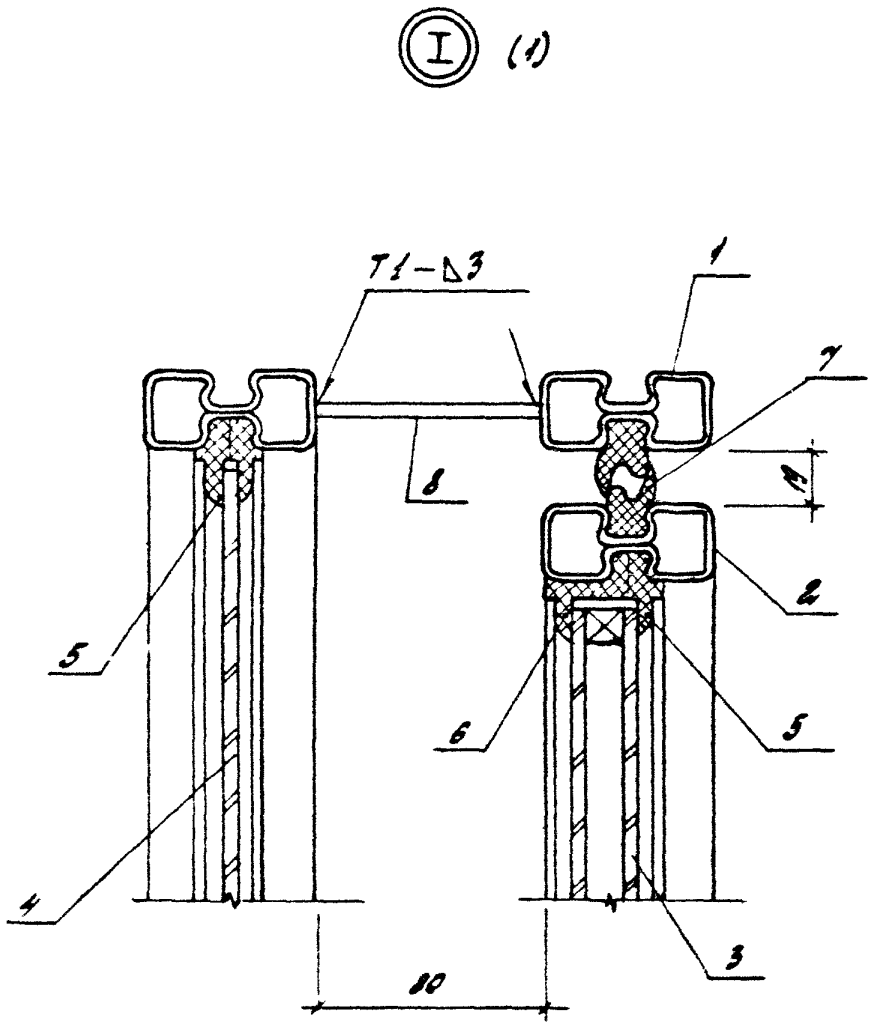

1.436.3-21.6-3

Лист 2

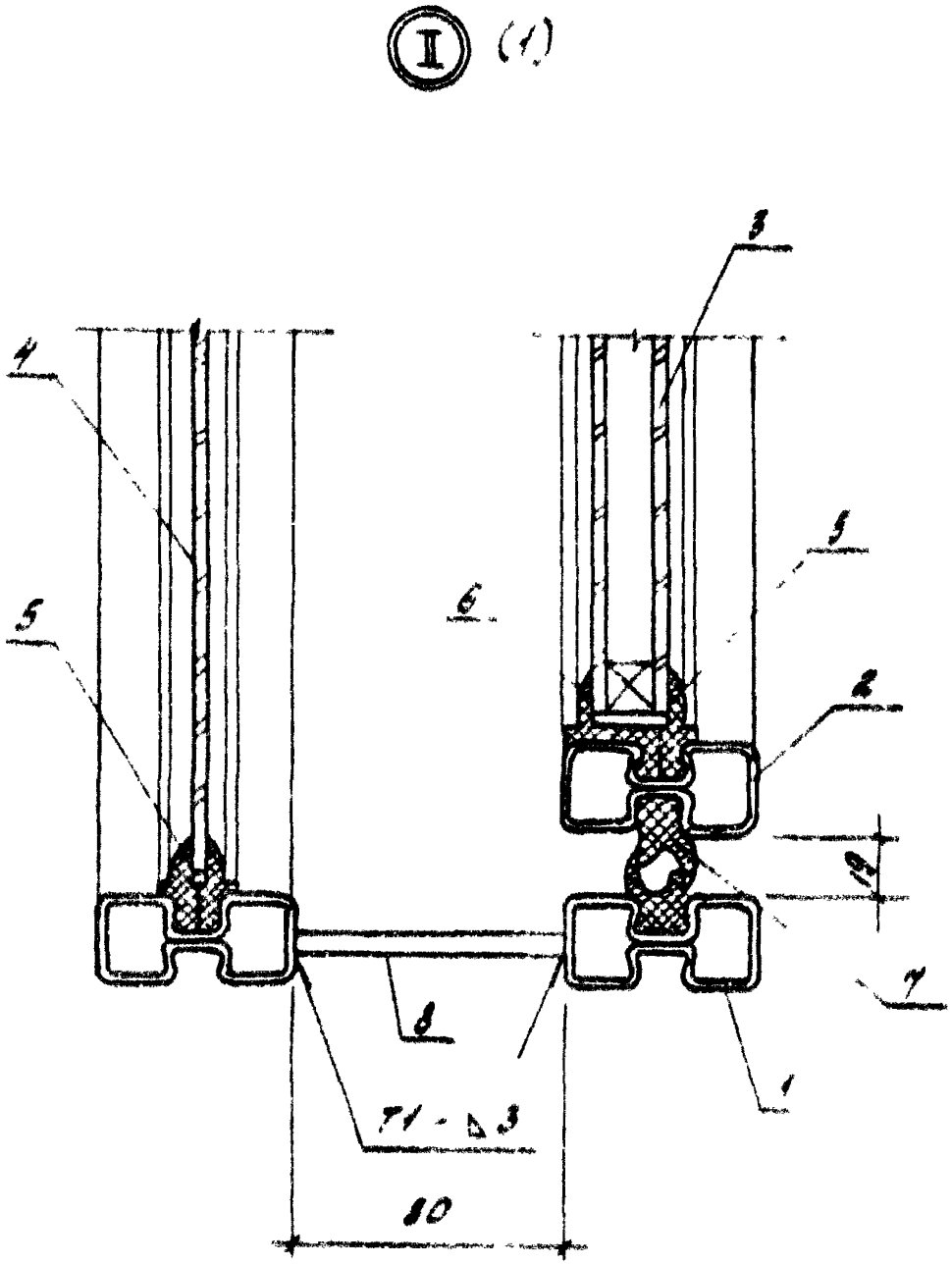

1.436 3-21 6-3

3

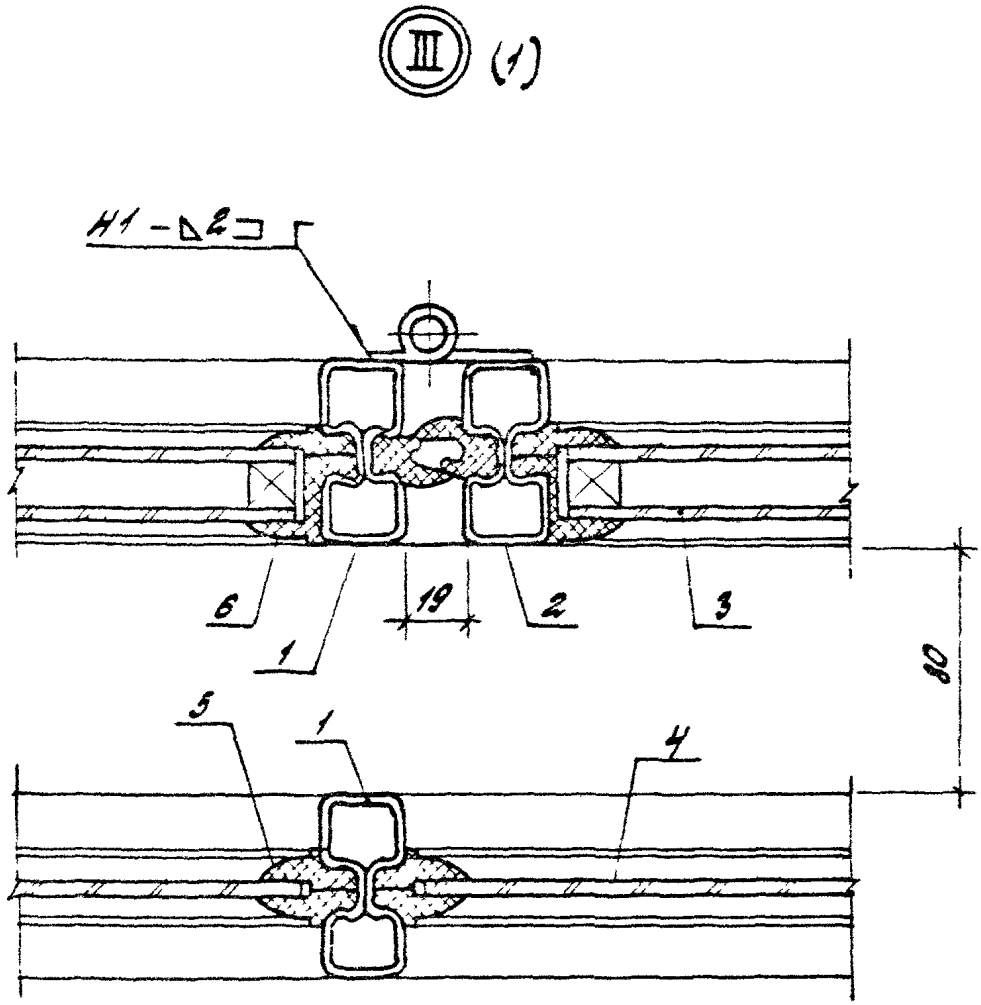

1.436.3-21.6.-3

Лист 4

Ⅳ (1)

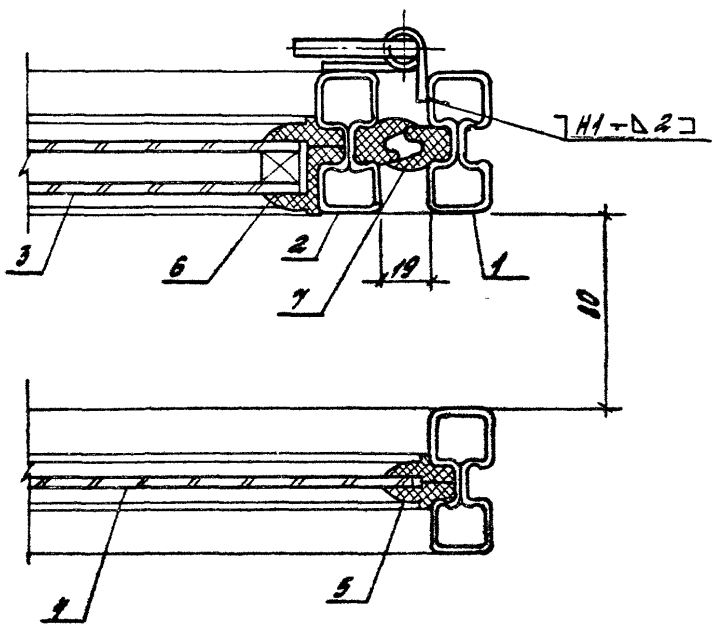

Инв.№ подл. | Подпись и дата | Взам.инв.№

Поз.	Наименование	Количество на окно ОГП 18.12-3	Количество на окно ОГП 18.18-3	Обозначение документа
1.	Переплет П 18. 12	2		1.436.3-21.1-16000-01
	П 18. 18		2	1.436.3-21.1-16000
2.	Створка С 12. 12	1		1. 436.3-21.6- 4
	С 12. 18		1	
3	Стеклопакет 1080×530×23	1		ГОСТ 24866-89
	1680×530×23		1	
	990×1060×23	1		
	1890×1060×23		1	
4	Стекло 1080×530×4	1		ГОСТ 111-90
	1680×530×4		1	
	1080×1130×4	1		
	1680×1130×4		1	
5	Профиль резиновый Р-1, пог.м	26,2	34,6	1.436.3-21.1-00001
6	Профиль резиновый Р-2, пог.м	4,2	5,3	1.436.3-21.1-00002
7	Профиль резиновый Р-3, пог.м	8,9	11,3	1.436.3-21.1-00003
8	Планка 80×100×3	6	6	1.436.3-21.3-412
	Масса, кг	113	169	

Инв.№ подл. | Подпись и дата | Взам.инв.№

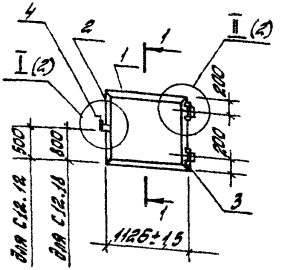

1-1

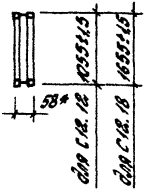

Поз.	Наименование	Количество на створку		Обозначение документа
		С 12.12	С 12.18	
1	Балка	2	2	1.436.3-21.1-21101-02
2	Балка	2		1.436.3-21.1-21101-01
			2	1.436.3-21.1-21101
3	Шарнир П2	2	2	1.436.3-21.2-11110
4	Затвор	1	1	1.436.3-21.2-11120
	Масса, кг	14,0	16,0	

1.* Размеры для справок.
2. Сварные швы по ГОСТ 14771-76.

Инв. № подл. | Подпись и дата | Взам. инв. №

1.436.3-21.6-4

ГИП	Гаврючин		Створка С12.12; С12.18
Н. контр.	Константинов		
Инж.	Колодко		

Стадия	Лист	Листов
Р	1	2

ЦНИИПромзданий

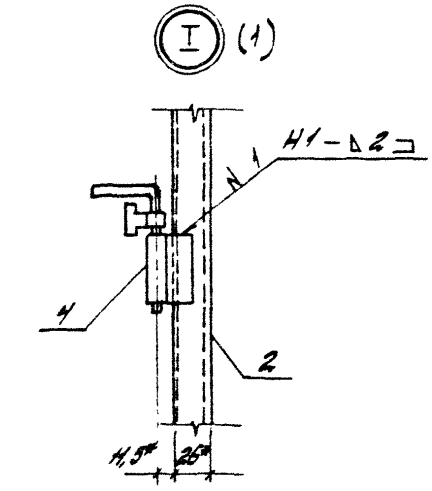

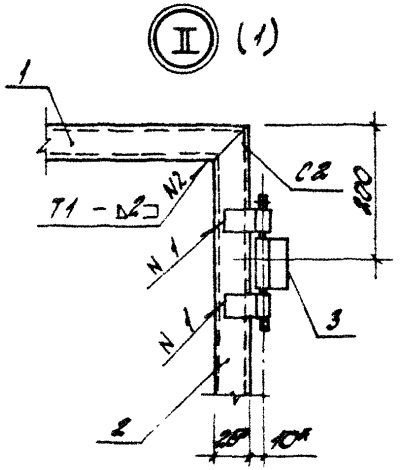

Инв. № подл. | Подпись и дата | Взам. инв. №

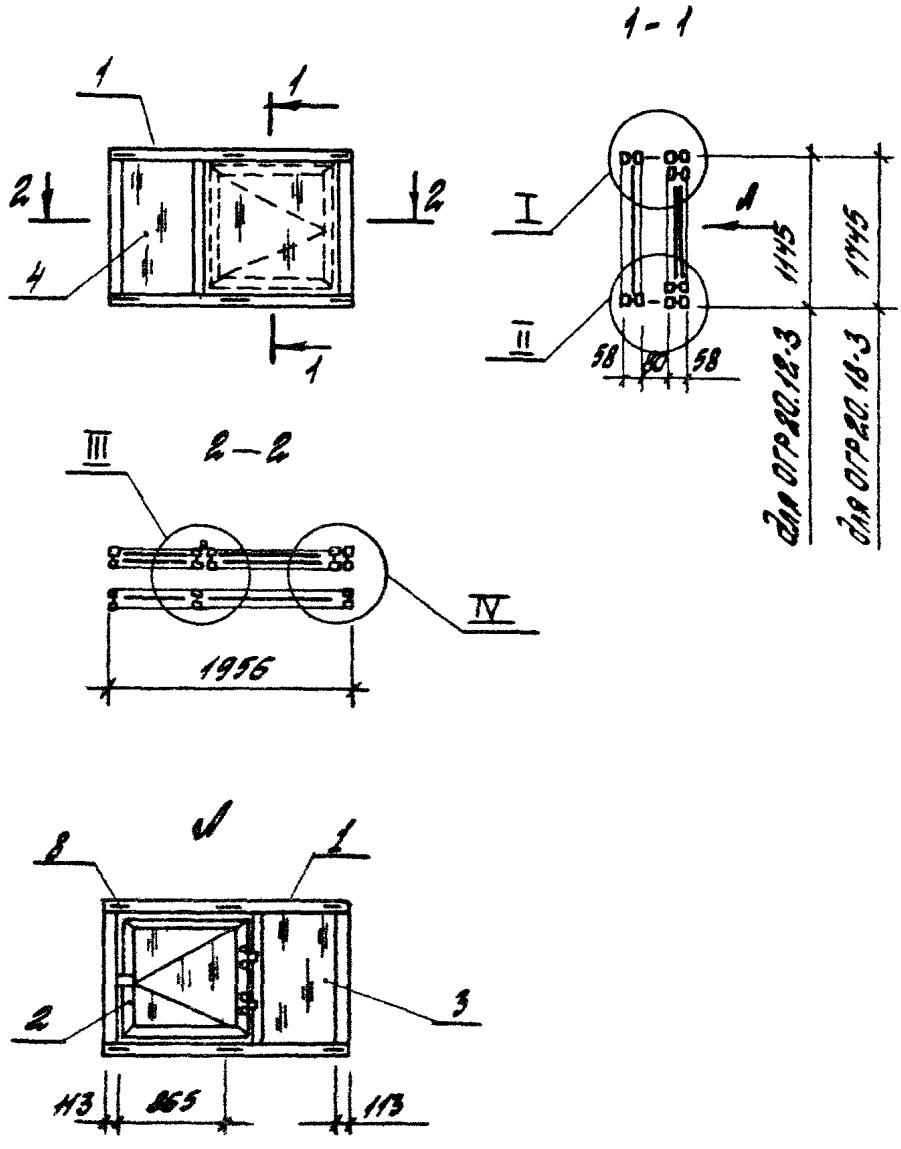

1. Узлы I...IV см. 1.436.3-21.6-3
2. Сварные швы по ГОСТ 14771-76

			1.436.3-21.6-5
ГИП	Главочкин		Окно ОГР 20.12.3; ОГР 20.18.3
Н. контр.	Константинова		Стадия: Р; Лист: 1; Листов: 2
Инж. Гр.	Копейко		ЦНИИПромзданий

Инв. № подл. | Подпись и дата | Взам. инв. №

Поз.	Наименование	Количество на окно		Обозначение документа
		ОГР 20.12-3	ОГР 20.18-3	
1	Переплет П 20.12	2		1.436.3-21.1-15000-01
	П 20.18		2	1.436.3-21.1-15000
2	Створка С 12.12	1		1.436.3-21.5-4
	С 12.18		1	
3	Стеклопакет 1080×700×23	1		ГОСТ 24866-89
	1680×700×23		1	
	990×1050×23	1		
	1590×1050×23		1	
4	Стекло 1080×700×4	1		ГОСТ 111-78
	1680×700×4		1	
	1080×1150×4	1		
	1680×1150×4		1	
5	Прокладка резиновая Р-1, 102 м	27,6	35,9	1.436.3-21.1-00001
6	Прокладка резиновая Р-2, 102 м	4,2	5,3	1.436.3-21.1-00002
7	Прокладка резиновая Р-3, 102 м	8,9	11,3	1.436.3-21.1-00003
8	Планка 80×100×3	6	6	1.436.3-21.3-412
	Масса, кг	122	171	

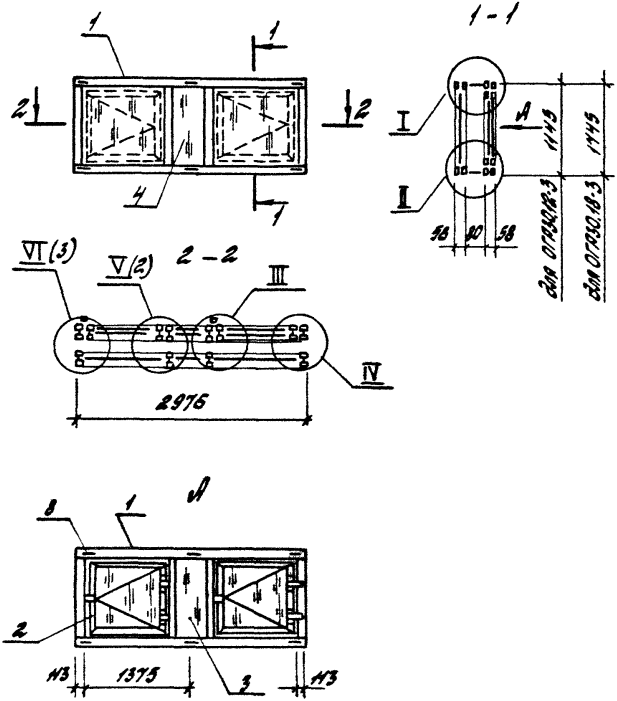

1. Узлы I... IV см. 1.436.3-21.6-3
2. Сварные швы по ГОСТ 14771-76

				1.436.3 - 21.6 - 6			
				Окно	Стадия	Лист	Листов
					Р	1	4
ГИП	Глебочкин			ОГР30.12-3; ОГР30.18-3	ЦНИИПРОМЗДАНИЙ		
Н.контр.	Константинова						
Инж. I к	Копейка						

Инв. № подл. | Подпись и дата | Взам. инв. №

Ц00051 25

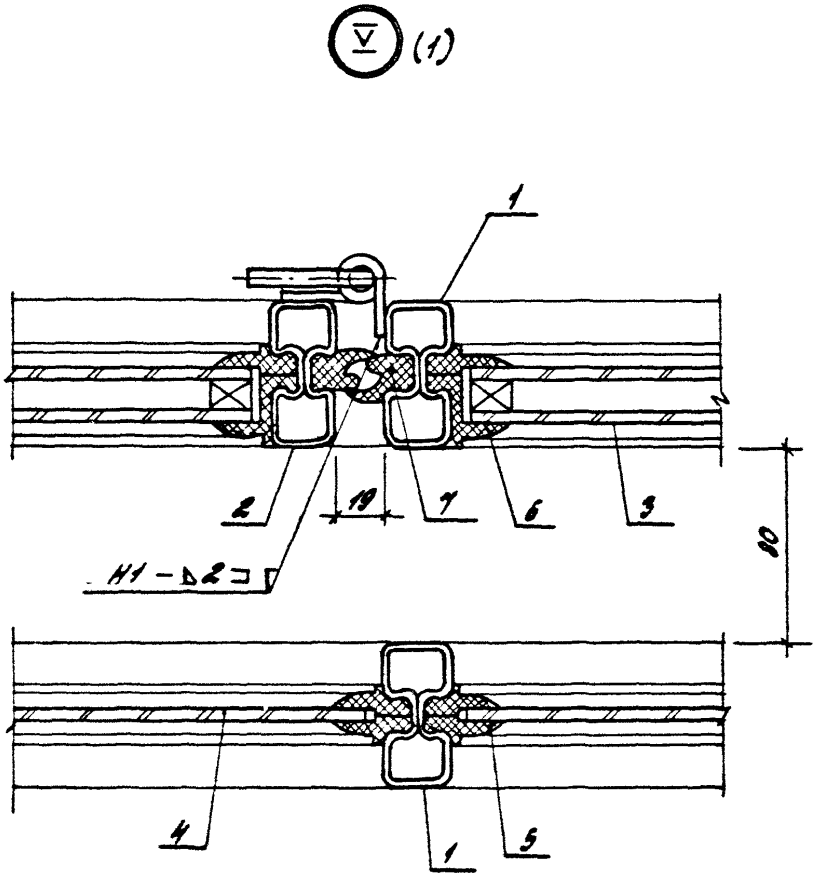

Инв.№ подл.	Подпись и дата	Взам.инв.№

1.436.3-21.6-6

Лист 2

VI (1)

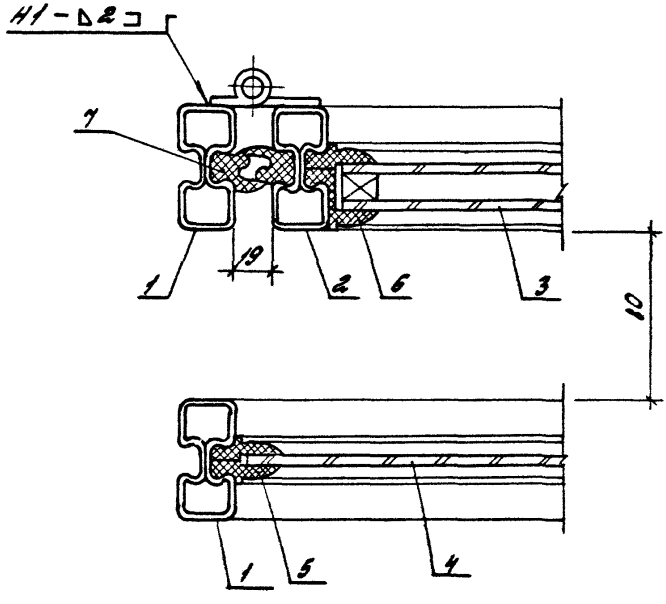

Инв.№ подл. | Подпись и дата | Взам.инв.№

Поз.	Наименование	Количество на окно ОГР 30.12-3	Количество на окно ОГР 30.18-3	Обозначение документа
1	Переплет П 30. 12	2		1.436.3-21.1-13000-01
	П 30. 18		2	1.436.3-21.1-13000
2	Створка С 12. 12	2		1.436.3-21.6-4
	С 12. 18		2	
3	Стеклопакет 1080×530×23	1		ГОСТ 24866-89
	1680×530×23		1	
	990×1060×23	2		
	1590×1060×23		2	
4	Стекло 1080×530×4	1		ГОСТ 111-90
	1680×530×4		1	
	1080×1450×4	2		
	1680×1450×4		2	
5	Профиль резиновый Р-1, пог. м	39,3	51,3	1.436.3-21.1-00001
6	Профиль резиновый Р-2, пог. м	8,3	10,7	1.436.3-21.1-00002
7	Профиль резиновый Р-3, пог. м	17,8	22,6	1.436.3-21.1-00003
8	Планка 80×100×3	6	6	1.436.3-21.3-412
	Масса, кг	187,0	260,0	

Инв. № подл. | Подпись и дата | Взам. инв. №

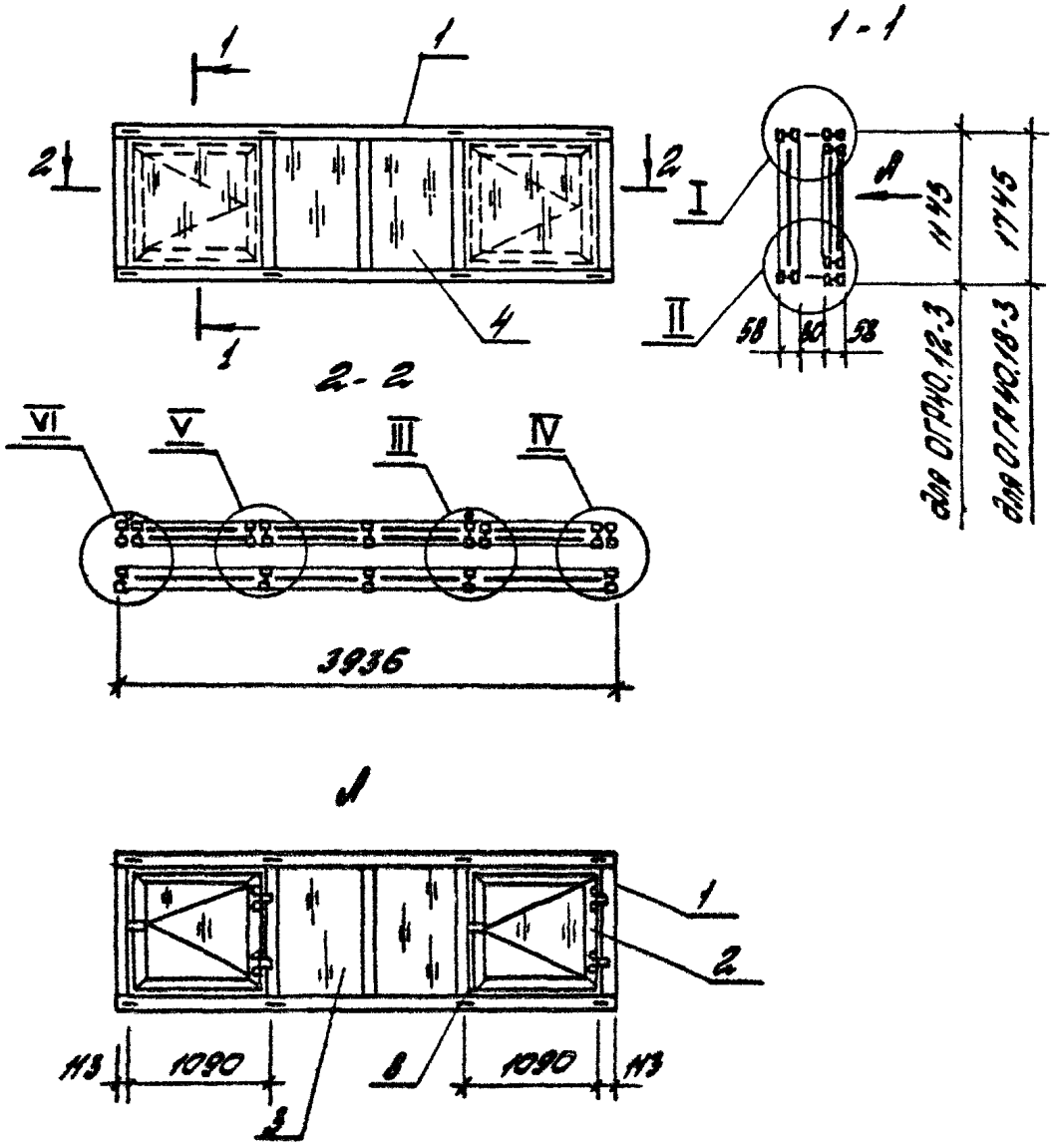

1. Узлы I... IV см. 1.436.3-21.6-3
2. Узлы V, VI см. 1.436.3-21.6-6
3. Сварные швы по ГОСТ 14771-76

				1.436.3-21.6-7			
				Окно ОГР 40.12-3; ОГР40.18-3	Стадия	Лист	Листов
					Р	1	2
ГИП	Глебочкин				ЦНИИПРОМЗДАНИЙ		
Н.контр.	Константинова						
Инж. I к.	Копейко						

Инв. N подл. | Подпись и дата | Взам. инв. N

Поз.	Наименование	Количество на окно ОГР40.12-3	Количество на окно ОГР40.18-3	Обозначение документа
1	Переплет П1	2		1.436.3-21.5-5
	П2		2	
2	Створка С12.12	2		1.436.3-21.6-4
	С12.18		2	
3	Стеклопакет 1080х725х23	2		ГОСТ 24866-89
	1680х725х23		2	
	990х1060х23	2		
	1590х1060х23		2	
4	Стекло 1080х725х4	2		ГОСТ 111-90
	1680х725х4		2	
	1080х450х4	2		
	1680х450х4		2	
5	Профиль резиновый А1, пог.м	56,5	72,3	1.436.3-21.1-00001
6	Профиль резиновый А2, пог.м	8,3	10,7	1.436.3-21.1-00002
7	Профиль резиновый А3, пог.м	17,8	22,6	1.436.3-21.1-00003
8	Планка 80х100х3	8	8	1.436.3-21.3-412
	Масса, кг	234	322	

Инв.№ подл. | Подпись и дата | Взам.инв.№

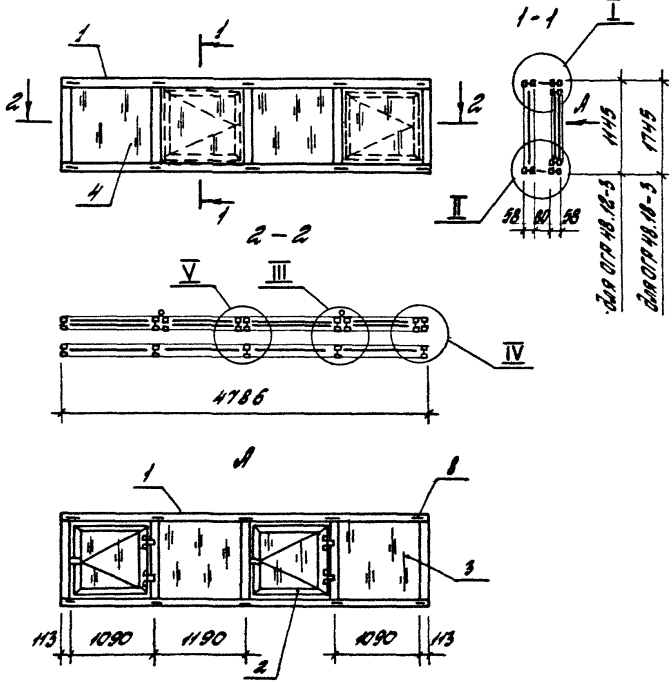

1. Узлы I... IV см. 1.436.3-21.6-3
2. Узел V см. 1.436.3-21.6-6
3. Сварные швы по ГОСТ 14771-76

				1.436.3-21.6-8			
				Окно	Стадия	Лист	Листов
					Р	1	2
ГИП	Глебочкин			ОГР 48.12-3; ОГР 48.18-3	ЦНИИПРОМЗДАНИЙ		
Н. контр.	Константинова						
Инж. I к.	Копейка						

Инв. № подл. | Подпись и дата | Взам. инв. №

Поз.	Наименование	Количество на окно		Обозначение документа
		ОГР 48.12-3	ОГР 48.18-3	
1	Переплет П 48. 12	2		1.436.3-21.1-12000-01
	П 48. 18		2	1.4363-21.1-12000
2	Створка С 12. 12	2		1.4363-21.6-4
	С 12. 18		2	
3	Стеклопакет 990х1060х23	2		ГОСТ 24866-89
	1590х1060х23		2	
	1080х1450х23	2		
	1680х1450х23		2	
4	Стекло 1080х1450х4	4		ГОСТ 111-90
	1680х1450х4		4	
5	Профиль резиновый Р-1, пог.м	62,3	79,1	1.436.3-21.1-00001
6	Профиль резиновый Р-2, пог.м	8,3	10,7	1.436.3-21.1-00002
7	Профиль резиновый Р-3, пог.м	17,8	22,6	1.436.3-21.1-00003
8	Планка 80х100х3	10	10	1.436.3-21.3-412
	Масса, кг	276	367	

Инв.№подл. | Подпись и дата | Взам.инв.№

1.436.3-21.6-8

Лист 2

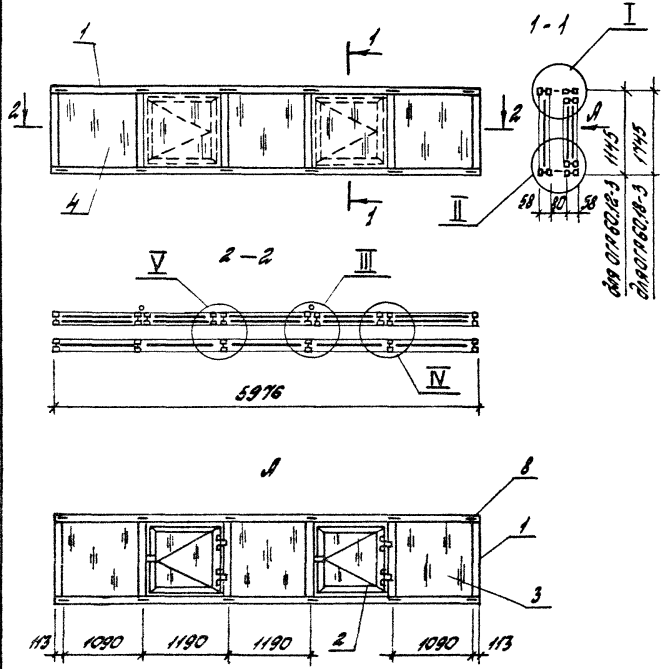

1. Узлы I...IV см. 1.436.3-21.6-3
2. Узел V см. 1.436.3-21.6-6
3. Сварные швы по ГОСТ 14771-76

				1.436.3-21.6-9			
				Окно	Стадия	Лист	Листов
					Р	1	2
Гип	Глевочкин			ОГР 60.12-3; ОГР 60.18-3	ЦНИИПРОМЗДАНИЙ		
Н.контр.	Константинова						
Инж. I к	Колесса						

Инв. № подл. | Подпись и дата | Взам. инв. №

Ц00051 33

Поз.	Наименование	Количество на окно		Обозначение документа
		ОГР 60.12-3	ОГР 60.18-3	
1	Переплет П 60. 12	2		1.436.3-21.1-11000-01
	П 60. 18		2	1.436.3-21.1-11000
2	Створка С 12. 12	2		1436.3-21.6- 4
	С 12. 18		2	
3	Стеклопакет 990×1060×23	2		ГОСТ 24866-89
	1590×1060×23		2	
	1080×1150×23	3		
	1680×1150×23		3	
4	Стекло 1080×1150×4	5		ГОСТ 111-98
	1680×1150×4		5	
5	Профиль резиновый Р-1, пог.м	70,3	101,9	1.436.3-21.1-00001
6	Профиль резиновый Р-2, пог.м	8,3	10,7	1.436.3-21.1-00002
7	Профиль резиновый Р-3, пог.м	17,8	22,6	1.436.3-21.1-00003
8	Планка 80×100×3	12	12	1.436.3-21.3-412
	Масса, кг	336	473	

Инв. № подл. | Подпись и дата | Взам. инв. №

1.436.3-21.6-9

Лист 2

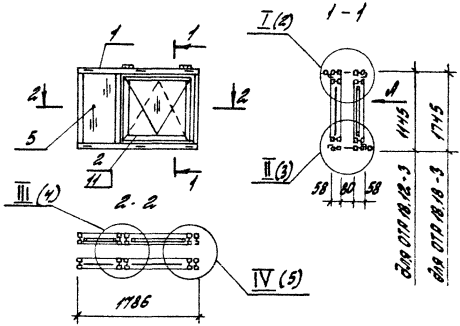

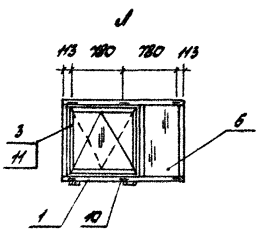

Сварные швы по ГОСТ 14771-76

				1.436.3 - 21.6-10			
				Окно	Стадия	Лист	Листов
					Р	1	6
Гип	Глебочкин			ОТР 18.12-3; ОТР 18.18-3	ЦНИИПРОМЗДАНИЙ		
Н.контр.	Копейка						
Инж. I к.	Константинова						

Инв. № подл. | Подпись и дата | Взам. инв. №

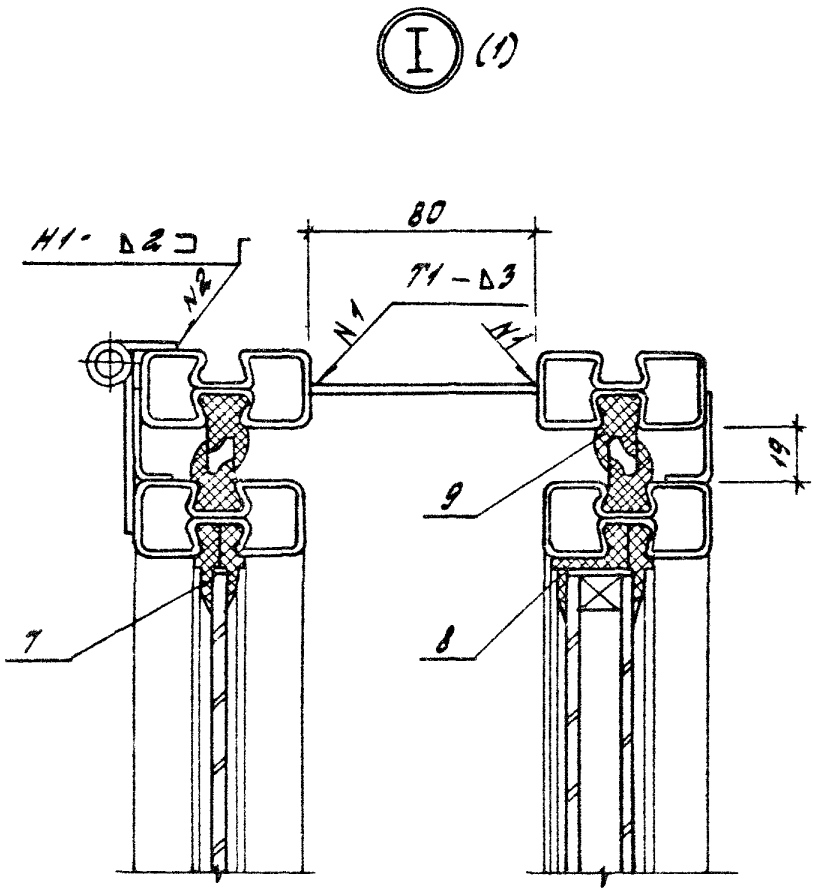
I (1)
80
Н1 - Δ2
Т1 - Δ3
N2
N1
N1
19
9
7
8

Ⅱ (1)

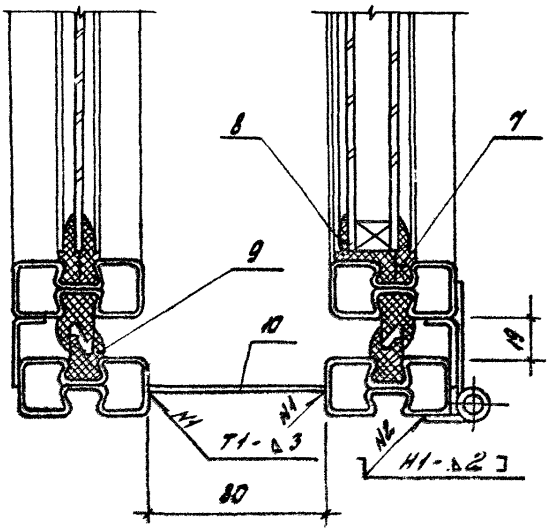

III (1)

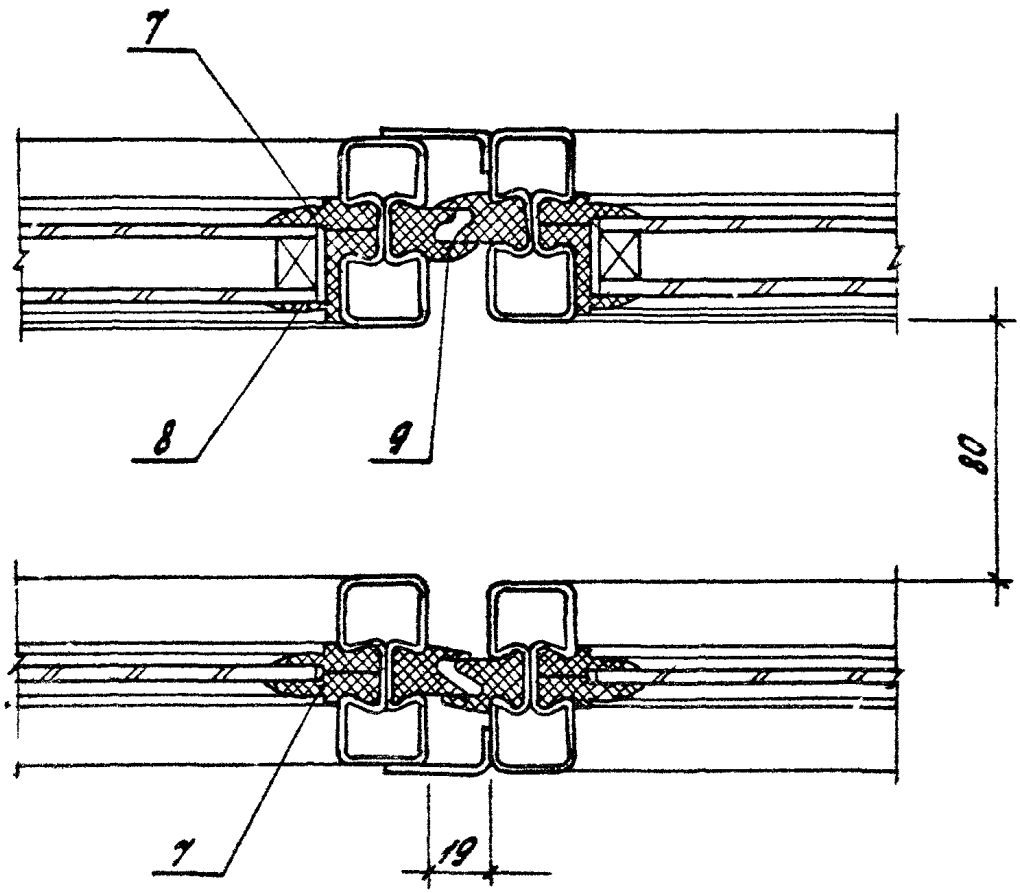

Инв. № подл. | Подпись и дата | Взам. инв. №

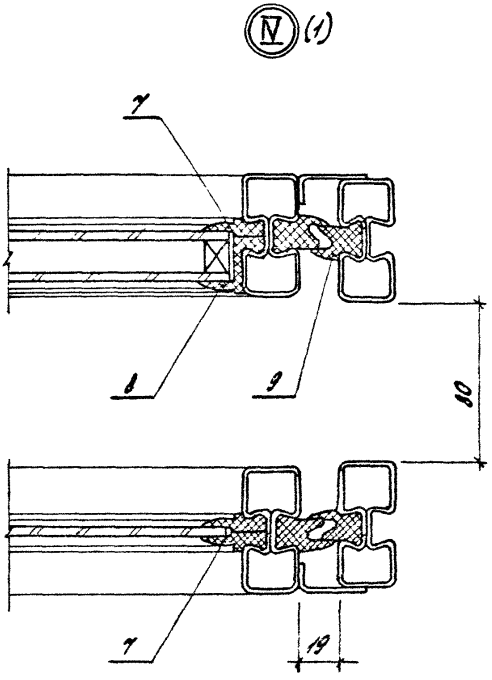

Инв. N подл.	Подпись и дата	Взам. инв. N

1.436.3-21.6-10

Лист 5

Поз.	Наименование	Количество на осно		Обозначение документа
		ОТВ 18 12-3	ОТВ/В 18-3	
1	Переплет П 18 12	2		1.436.3-21.1-16000-01
	П 18 18		2	1.436.3-21.1-16000
2	Фрамуга Ф 12.12	1		1.436.3-21.1-21100-01
	Ф 12.18			1.436.3-21.1-21100
	Фрамуга ФВ 12.12	1		1.436.3-21.2-21100-01
	ФВ 12.18		1	1.436.3-21.2-21100
3	Стеклопакет 1080 x 530 x 4	1		ГОСТ 111-90
	990 x 1060 x 4	1		
	1680 x 530 x 4		1	
	1590 x 1060 x 4		1	
6	Стеклопакет 1080 x 530 x 23	1		ГОСТ 24866-89
	990 x 1060 x 23	1		
	1680 x 530 x 23		1	
	1590 x 1060 x 23		1	
7	Прокладка резиновая А 1, пог. м	21,8	22,0	1.436.3-21.1-0000А
8	Прокладка резиновая А 2, пог. м	7,3	9,7	1.436.3-21.1-00002
9	Прокладка резиновая Р 3, пог. м	18,0	22,7	1.436.3-21.4.00003
10	Пломба 80 x 100 x 3	8	8	1.436.3-21.3-412
11	Пробка фрамужная	2	2	1.436.3-21.3-400
	Масса окна кг	139,0	190,0	

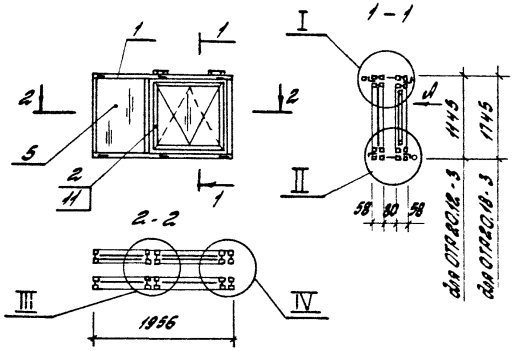

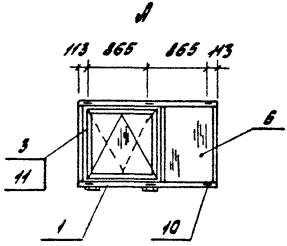

1. Узлы I... IV см. 1.436.3-21.6-10
2. Сварные швы по ГОСТ 14771-76

				1.436.3 - 21.6 - 11			
				Окно	Стадия	Лист	Листов
					Р	1	2
ГИП	Глебочкин			ОТР20.12-3; ОТР20.18-3	ЦНИИПРОМЗДАНИЙ		
Н.контр.	Копейко						
Инж.I к.	Константинова						

Инв.№ подл. | Подпись и дата | Взам.инв.№

Поз.	Наименование	Количество на окно		Обозначение документа
		ОТА2О.12-3	ОТА2О.18-3	
1	Переплет П2О. 12	2		1.436.3-21.1-15000-01
	П2О. 18		2	1.436.3-21.1-15000
2	Фрамуга Ф 12. 12	1		1.436.3-21.1-21100-01
	Ф 12. 18		1	1.436.3-21.1-21100
3	Фрамуга ФВ 12. 12	1		1.436.3-21.2-21100-01
	ФВ 12. 18		1	1.436.3-21.2-21100
5	Стекло 1080х700х4	1		ГОСТ 111-90
	990х1060х4	1		
	1680х700х4		1	
	1590х1060х4		1	
6	Стеклопакет 1080х700х23	1		ГОСТ 24866-89
	990х1060х23	1		
	1680х700х23		1	
	1590х1060х23		1	
7	Прокладка резиновая А-1, пог. м	22,8	30,0	1.436.3-21.1-00001
8	Прокладка резиновая А-2, пог. м	7,6	10,0	1.436.3-21.1-00002
9	Прокладка резиновая А-3, пог. м	18,0	22,7	1.436.3-21.1-00003
10	Планка 80х100х3	6	6	1.436.3-21.3-412
11	Привод фрамужный	2	2	1.436.3-21.3-400
	Масса окна, кг	147,0	202,0	

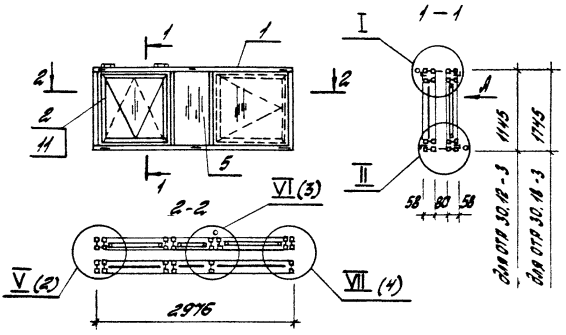

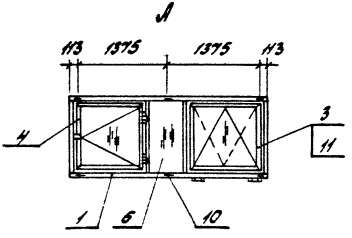

1. Узлы I, II см. 1.436.3-21.6-10
2. Сварные швы по ГОСТ 14771-76

				1.436.3-21.6-12		
				Окно ОТП 30.12-3; ОТП 30.18-3	Стадия Р	Лист 1	Листов 5
					ЦНИИПромзданий	
Гип	Глебочкин					
Н. контр.	Копово					
Инж.	Константинов					

Инв. № подл. | Подпись и дата | Взам. инв. №

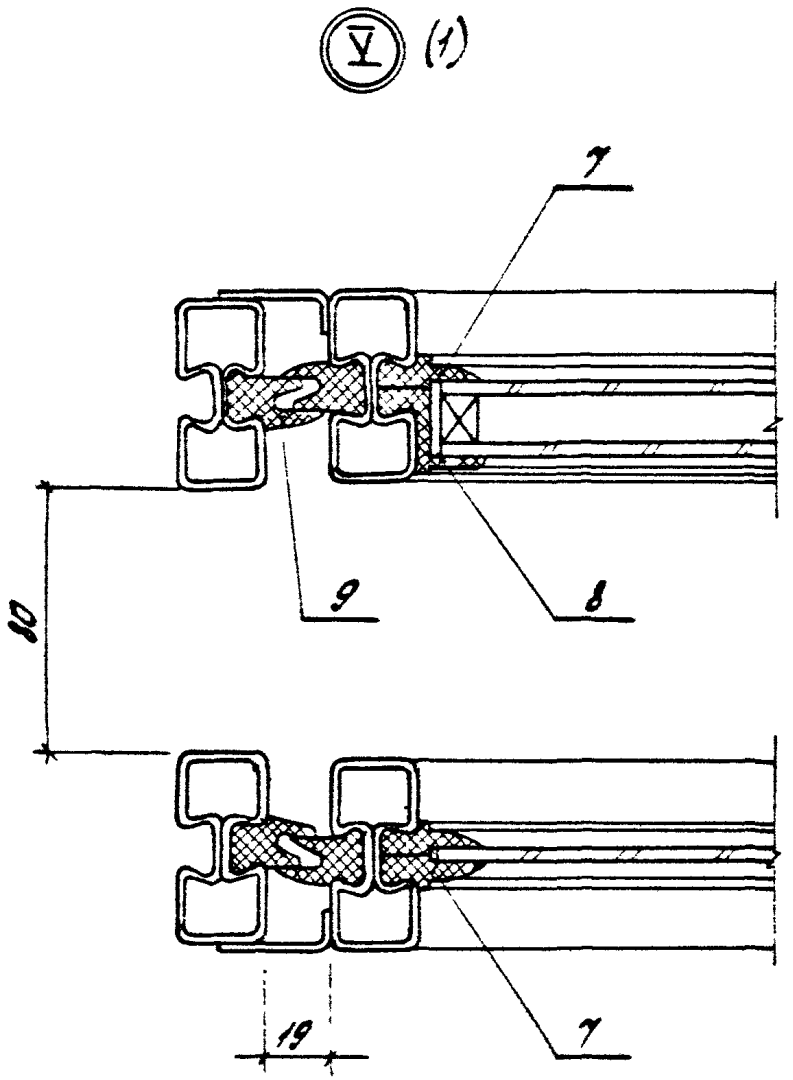
V (1)
7
9
8
80
19
7

VI (1)

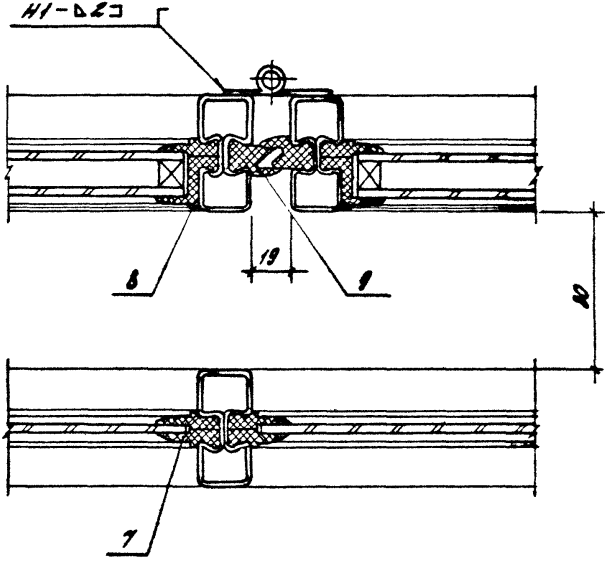

Инв. № подл. | Подп. и дата | Взам. инв. №

1.436.3-21.6-12

Лист 3

VII (1)

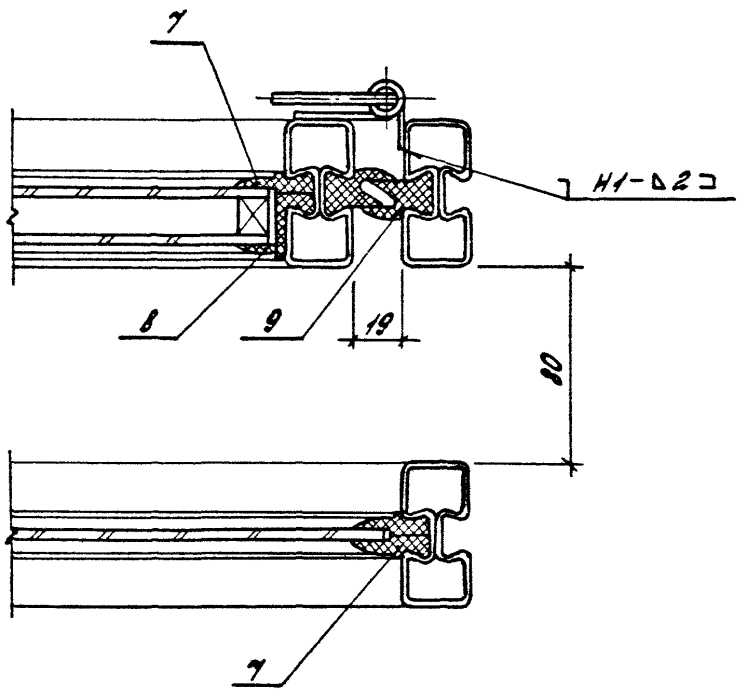

Инв. № подл. | Подпись и дата | Взам. инв. №

1.436.3-21.6-12

Лист 4

Поз.	Наименование	Количество на окно		Обозначение документа
		ОПР30.12-3	ОПР30.18-3	
1	Переплет П30.12	2		1.436.3-21.1-13000-01
	П30.18		2	1.436.3-21.1-13000
2	Фрамуга Ф12.12	1		1.436.3-21.1-21100.01
	Ф12.18		1	1.436.3-21.1-21100
3	Фрамуга ФВ12.12	1		1.436.3-21.2-21100-01
	ФВ12.18		1	1.436.3-21.2-21100
4	Створка С12.12	1		1.436.3-21.6-4
	С12.18		1	
5	Стекло 1080х530х4	1		ГОСТ 111-90
	990х1060х4	1		
	1080х1150х4	1		
	1680х530х4		1	
	1590х1060х4		1	
	1680х1150х4		1	
6	Стеклопакет 1080х530х23	1		ГОСТ 24866-89
	990х1060х23	2		
	1680х530х23		1	
	1590х1060х23		2	
7	Прокладка резиновая А, 4 пог.м	35,0	45,8	1.436.3-21.1-00001
8	Прокладка резиновая А.2 пог.м	14,6	19,2	1.436.3-21.1-00002
9	Прокладка резиновая А.3 пог.м	27,0	34,1	1.436.3-21.1-00003
10	Планка 80х100х3	6	6	1.436.3-21.3-412
11	Привод фрамужный	2	2	1.436.3-21.3-400
	Масса окна, кг	212,0	290,0	

Инв.№ подл. | Подпись и дата | Взам.инв.№

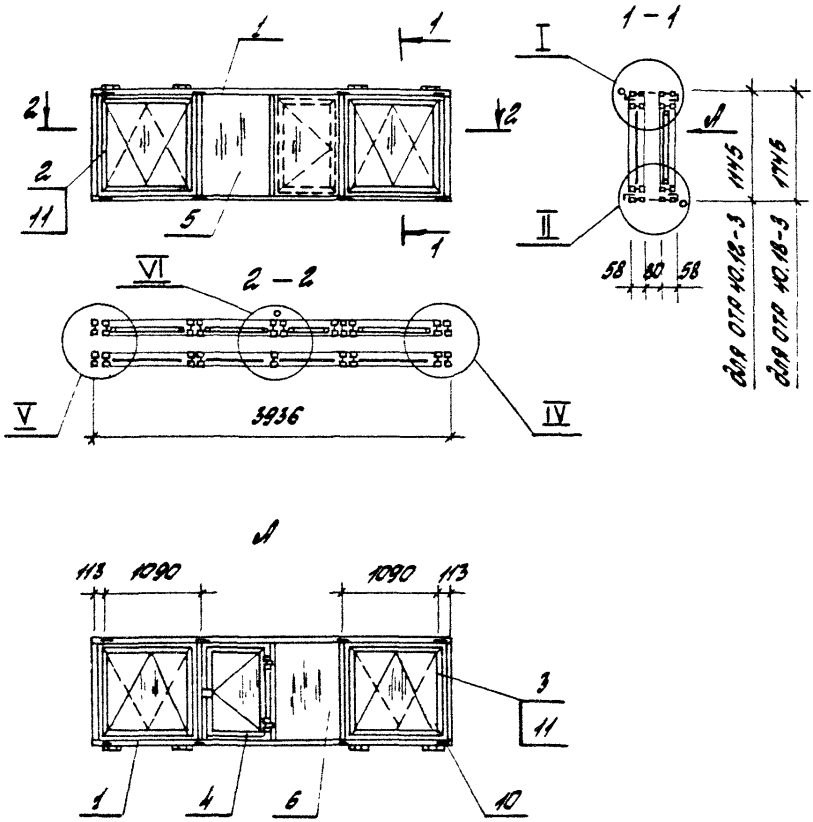

1. Узлы I, II, IV см. 1.436.3-21.6-10
2. Узлы V, VI см. 1.436.3-21.6-12
3. Сварные швы по ГОСТ 14771-76

				1.436.3-21.6-13			
				Окно ОТР 40.12-3; ОТР 40.18-3	Стадия	Лист	Листов
					Р	1	2
Гип	Гревочкин				ЦНИИПРОМЗДАНИЙ		
Н.контр.	Копейко						
Инж. I к.	Константинова						

Инв. № подл. | Подпись и дата | Взам. инв. №

Ц00051 48

Поз.	Наименование	Количество на окно СТР 40.12-3	Количество на окно СТР 40.18-3	Обозначение документа
1	Переплет П1	2		1.436.3-21.5-5
	П2		2	
2	Фрамуга Ф12.12	2		1.436.3-21.1-21100-01
	Ф12.18		2	1.436.3-21.1-21100
3	Фрамуга ФВ 12.12	2		1.436.3-21.2-21100-01
	ФВ 12.18		2	1.436.3-21.2-21100
4	Створка С8.12	1		1.436.3-21.5-20
	С8.18		1	
5	Стекло 1080×725×4	2		ГОСТ 111-90
	990×1060×4	2		
	1680×725×4		2	
	1590×1060×4		2	
6	Стеклопакет 1080×725×23	1		ГОСТ 24866-88
	990×1060×23	2		
	990×635×23	1		
	1680×725×23		1	
	1590×1060×23		2	
	1590×635×23		1	
7	Прокладка резиновая А-1, пог.м	45,8	60,2	1.436.3-21.1-00001
8	Прокладка резиновая Р-2, пог.м	15,2	20,0	1.436.3-21.1-00002
9	Прокладка резиновая $Р_3$, пог.м	44,8	56,8	1.436.3-21.1-00003
10	Планка 80×100×3	8	8	1.436.3-21.3-412
11	Прибор фрамужный	4	4	1.436.3-21.3-400
	Масса окна, кг	296,0	405,0	

Инв. № подл. | Подпись и дата | Взам. инв. №

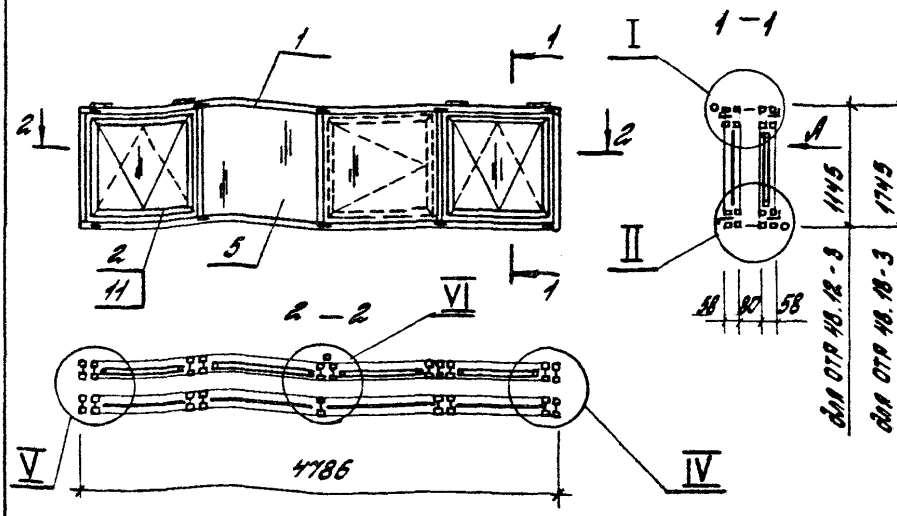

А

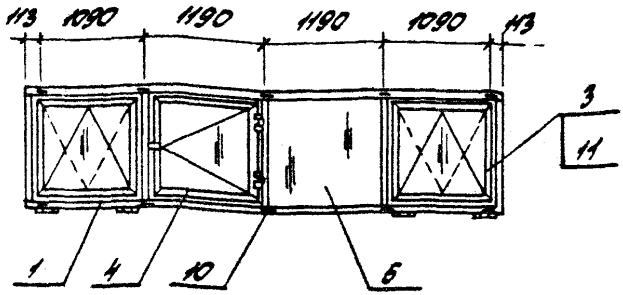

1. Узлы I, II, IV см. 1.436.3-21.6-10
2. Узлы V, VI см. 1.436.3-21.6-12
3. Сварные швы по ГОСТ 14771-76

				1.436.3-21.6-14	
				Окно ОТР 48.12-3; ОТР 48.18-3	Стадия: Р; Лист: 1; Листов: 2
ГИП	Здвижкин				ЦНИИПромзданий
Н.контр.	Колойко				
Инж.	Константинова				

Инв. № подл. | Подп. и дата | Взам. инв. №

Поз.	Наименование	Количество на окно		Обозначение документа
		ОТР 48.12-3	ОТР 48.18-3	
1	Переплет П 48.12	2		1.436.3-21.1-12000-01
	П 48.18		2	1.436.3-21.1-12000
2	Фрамуга Ф 12.12	2		1.436.3-21.1-21100-01
	Ф 12.18		2	1.436.3-21.1-21100
3	Фрамуга ФВ 12.12	2		1.436.3-21.2-21100-01
	ФВ 12.18		2	1.436.3-21.2-21100
4	Створка С12.12	1		1.436.3-21.6-6-4
	С12.18		1	
5	Стекло 1080×1150×4	2		ГОСТ 111-90
	990×1060×4	2		
	1680×1150×4		2	
	1590×1060×4		2	
6	Стеклопакет 1080×1150×23	1		ГОСТ 24866-89
	990×1060×23	3		
	1680×1150×23		1	
	1590×1060×23		3	
7	Профиль резиновый Р-1, пог.м	50,9	65,3	1.436.3-21.1-00001
8	Профиль резиновый Р-2, пог.м	16,9	21,7	1.436.3-21.1-00002
9	Профиль резиновый Р-3, пог.м	44,8	56,8	1.436.3-21.1-00003
10	Планка 20×100×3	10	10	1.436.3-21.3-412
11	Прибор фрамужный	4	4	1.436.3-21.3-400
	Масса окна, кг	339,0	463,0	

Инв. № подл. | Подпись и дата | Взам. инв. №

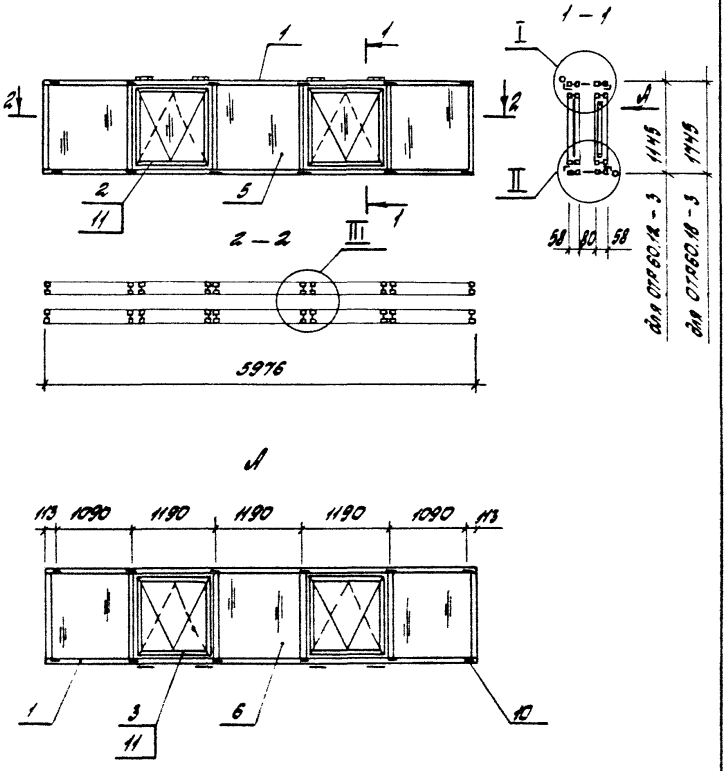

1. Узлы I... III см. 1.436.3 - 21.6 - 10
2. Сварные швы по ГОСТ 14771 - 76

				1.436.3 - 21.6 - 15			
				Окно	Стадия	Лист	Листов
					Р	1	2
Гл.	Слебочкин			ОТР60.12 - 3; ОТР60.18 - 3	ЦНИИПРОМЗДАНИЙ		
Н. контр.	Копейка						
Инж.	Константинова						

Поз.	Наименование	Количество на осно ОТР60.12-3	Количество на осно ОТР60.18-3	Обозначение документа
1	Переплет П60.12	2		1.436.3-21.1-11000-01
	П60.18		2	1.436.3-21.1-11000
2	Фрамуга Ф12.12	2		1.436.3-21.1-21100-01
	Ф12.18		2	1.436.3-21.1-21100
3	Фрамуга ФВ12.12	2		1.436.3-21.2-21100-01
	ФВ12.18		2	1.436.3-21.2-21100
5	Стекло 990×1060×4	2		ГОСТ 111-90
	1080×1150×4	3		
	1590×1060×4		2	
	1680×1150×4		3	
6	Стеклопакет 990×1060×23	2		ГОСТ 24866-89
	1080×1150×23	3		
	1590×1060×23		2	
	1680×1150×23		3	
7	Прокладка резиновая П-1, пог.м	64,4	82,7	1.436.3-21.1-00001
8	Прокладка резиновая Р-2, пог.м	21,5	27,5	1.436.3-21.1-00002
9	Прокладка резиновая Р-3, пог.м	35,8	45,4	1.436.3-21.1-00003
10	Планка 80×100×3	12	12	1.436.3-21.3-412
11	Привод фрамужный	4	4	1.436.3-21.3-400
	Масса осно, кг	389,0	536,0	

Инв.№ подл. | Подпись и дата | Взам.инв.№

Тир 200 Зак 483

Типография "Полиграфлес"

gost.e-ecolog.ru