ТИПОВЫЕ СТРОИТЕЛЬНЫЕ КОНСТРУКЦИИ, ИЗДЕЛИЯ И УЗЛЫ

СЕРИЯ 1.436.3-21

ОКНА С ПЕРЕПЛЕТАМИ ИЗ ГНУТОСВАРНЫХ СТАЛЬНЫХ ПРОФИЛЕЙ И МЕХАНИЗМЫ ОТКРЫВАНИЯ

Выпуск 5

ОКНА ДЛЯ ЗДАНИЙ ИЗ ЛЕГКИХ МЕТАЛЛИЧЕСКИХ КОНСТРУКЦИЙ

Указания по применению и рабочие чертежи

Указания по применению и рабочие чертежи

gost.e-ecolog.ru

ТИПОВЫЕ СТРОИТЕЛЬНЫЕ КОНСТРУКЦИИ, ИЗДЕЛИЯ И УЗЛЫ

СЕРИЯ 1.436.3-21

ОКНА С ПЕРЕПЛЕТАМИ ИЗ ГНУТОСВАРНЫХ СТАЛЬНЫХ ПРОФИЛЕЙ И МЕХАНИЗМЫ ОТКРЫВАНИЯ

ВЫПУСК 5

ОКНА ДЛЯ ЗДАНИЙ ИЗ ЛЕГКИХ МЕТАЛЛИЧЕСКИХ КОНСТРУКЦИЙ

Указания по применению и рабочие чертежи

Разработаны
ЦНИИПРОМЗДАНИЙ

Зам директора института
С М Гликин

Заведующий отделом
Ю П Александров

Главный инженер проекта
В И Глебочкин

Утверждены
ГЛАВПРОЕКТОМ
ГОССТРОЯ СССР
Письмо от 28.10 91
№ 5/4-44
Введены в действие
ЦНИИпромзданий
с 01 07. 92
Приказ от 21. 11. 91
№ 113

© АПП ЦИТП, 1992

Обозначение документа	Наименование	Стр.
1.436.3-21.5-ПЗ	Пояснительная записка	3
1.436.3-21.5-НН	Номенклатура окон	6
1.436.3-21.5-1	Спецификация стекол и стеклопакетов	8
1.436.3-21.5-2	Номенклатура стекол и стеклопакетов	9
1.436.3-21.5-3	Ведомость расхода материалов	10
1.436.3-21.5-4	Окно ОГД 40.12-1; ОГД 40.18-1	12
1.436.3-21.5-5	Переплет П1; П2	13
1.436.3-21.5-6	Балка	14
1.436.3-21.5-7	Окно ОГД 40.12-2; ОГД 40.18-2	15
1.436.3-21.5-8	Окно ОТД 40.12-1; ОТД 40.18-1	16
1.436.3-21.5-9	Окно ОТД 40.12-2; ОТД 40.18-2	18
1.436.3-21.5-10	Окно ОТД 10.24-2; ОТД 10.48-2	20
1.436.3-21.5-11	Переплет П3; П4	21
1.436.3-21.5-12	Фрамуга Ф10.12	22
1.436.3-21.5-13	Балка	23
1.436.3-21.5-14	Притвор	24
1.436.3-21.5-15	Притвор	25
1.436.3-21.5-16	Окно ОЖД 10.24; ОЖД 10.48	26
1.436.3-21.5-17	Перо	27
1.436.3-21.5-18	Окно ОТР 40.12; ОТР 40.18	28
1.436.3-21.5-19	Окно ОТР 40.12; ОТР 40.18	31
1.436.3-21.5-20	Створка С8	34

1.436.3-21.5

Содержание

Стадия	Лист	Листов
Р		1

Госстрой СССР

Общие данные

Указания по применению и рабочие чертежи „Окна для зданий из легких металлических конструкций", представленные в данном выпуске 5, являются дополнением действующей типовой серии 1.436.3-21 „Окна с переплетами из гнутосварных стальных профилей и механизмы открывания" и рассматриваются совместно с этой серией.

1. Конструктивные решения

1.1. Окна разработаны шириной 4,0 и 1,0 м, высотой соответственно 1,2; 1,8 и 2,4; 4,8 м.

1.2. Номенклатура окон представлена в документе 1.436.3-21.5-НИ, а номенклатура стекла и стеклопакетов в документе 1.436.3-21.5-2.

1.3. Конструктивные решения переплетов, способы остекления, уплотнения притворов, навески фрамуг и механизмов открывания см. документ 1.436.3-21.0-00 ПЗ пункты 1.1, 1.3 ... 1.7.

2. Область применения и характеристика окон

2.1 Окна предназначены для применения в наружных стенах производственных зданиях промышленных предприятий, выполненных из легкометаллических панелей серии 1.432.2-24 или кирпича.

2.2. Характеристику и область применения окон см. документ 1.436.3-21.0-00ПЗ пункты 2.1... 2.7.

3. Рекомендации по установке окон в стенах зданий

3.1. Рекомендации по установке окон в стенах зданий см. документ 1436.3-21.0-00ПЗ пункты 3.2... 3.4 и 3.6.

3.2. Узлы крепления окон и сопряжения их со стенами выполняются по типу узлов окон серий 2.436-19 и 2.436-21.

4 Маркировка

Маркировку окон и примеры их обозначения см. документ 1.436.3-21.0-00ПЗ пункты 4.1... 4.6.

5. Комплектность

5.1. Поставка потребителю окон должна

соответствовать документу 1.436.3-21.0-00 ПЗ пункты 5.1 и 5.2.

5.2 Механизмы открывания рычажные (МР1 и МР2) изготавливаются заводом по дополнительному заказу.

6. Указания по остеклению

Указания по остеклению переплетов см. документ 1.436.3-21.0-00 ПЗ пункты 6.1... 6.16.

7. Технические требования.

7.1 Окна с переплетами из гнутосварных стальных профилей должны изготавливаться по рабочим чертежам настоящего выпуска и соответствовать требованиям по документу 1.436.3-21.1-00000 ТО.

7.2 По требованию потребителя допускается с внутренней стороны окон с жалюзийными решетками дополнительно устанавливать металлическую сетку 20-2,0-0 ГОСТ 5336-80.

7.3 Монтаж стержневого (ПС) и рычажных (МР1 и МР2) механизмов см. в документе 1.436.3-21.3-000 ТО листы 7... 9.

Марка	Эскиз	h, мм	Площадь окна, м²	Расход материалов на окно, кг: Стекло	Резина	Сетка	Сетка-пакет	Масса окна, кг
ОТД 40.12-1	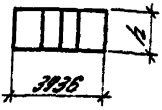	1145	4,51	37,5	5,5	40,0	—	83
ОТД 40.18-1		1745	6,87	46,1	7,1	62,8	—	116
ОТД 40.12-2		1145	4,51	37,5	7,4	—	85,1	130
ОТД 40.18-2		1745	6,87	46,1	9,6	—	132,3	188
ОТД 40.12-1 ОТД 40.12-1-ПС	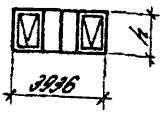	1145	4,51	69,0	10,4	36,6	—	116
ОТД 40.18-1 ОТД 40.18-1-ПС		1745	6,87	85,9	13,4	57,7	—	157
ОТД 40.12-2 ОТД 40.12-2-ПС		1145	4,51	69,0	12,2	—	76,8	158
ОТД 40.18-2 ОТД 40.18-2-ПС		1745	6,87	85,9	14,8	—	122,3	223
ОТР 40.12	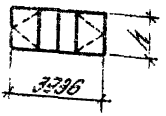	1145	4,51	46,2	15,9	77,1	—	195
ОТР 40.18		1745	6,87	70,4	22,5	124,1	—	267
ОТР 40.12	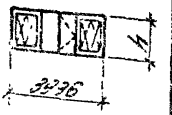	1145	4,51	46,2	22,5	90,7	—	254
ОТР 40.18		1745	6,87	70,4	33,7	141,1	—	343

1.436.3-21.5-НИ

Номенклатура окон

Стадия Р | Лист 1 | Листов 2

ЦНИИПромзданий

Марка	Эскиз	h, мм	Площадь окна, м²	Расход материалов на окно, кг				Масса окна, кг
				Сталь	Резина	Стекло	Стекло пакет	
ОТД 10.24-2 ОТД 10.24-2-ПС	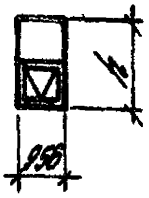	2345	2,24	34,8	5,9	—	38,3	79
ОТД 10.48-2-ПС	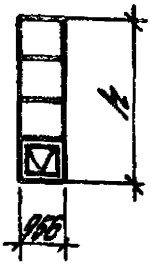	4745	4,54	53,8	9,6	—	81,6	145
ОЖД 10.24	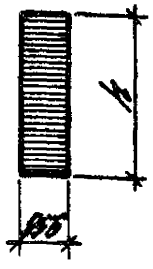	2345	2,24	62,0	—	—	—	62
ОЖД 10.48		4745	4,54	121,0	—	—	—	121

В спецификацию не включены материалы, необходимые для изготовления механизмов открывания

Инв. № подл. | Подпись и дата | Взам. инв. №

Марка элемента	Размеры стекла, мм: Высота	Ширина	Толщина	Количество, шт.
ОТД 40.12-1	1080	1450	4	2
	1080	725		2
ОТД 40.18-1	1680	1450		2
	1680	725		2
ОТД 40.12-1	1080	725		2
ОТД 40.12-1-ПС	930	1060		2
ОТД 40.18-1	1680	725		2
ОТД 40.18-1-ПС	1530	1060		2
ОТР 40.12	1080	1150		2
	1080	725		4
	930	1060		2
ОТР 40.18	1680	1450		2
	1680	725		4
	1530	1060		2
ОТР 40.12	1080	725		3
	930	1060		4
	930	635		1
ОТР 40.18	1680	725		3
	1530	1060		4
	1530	635		1

Марка элемента	Размеры стеклопакета, мм: Высота	Ширина	Толщина	Количество, шт.
ОТД 40.12-2	1080	1450	23	2
	1080	725		2
ОТД 40.18-2	1680	1450		2
	1680	725		2
ОТД 40.12-2	1080	725		2
ОТД 40.12-2-ПС	930	1060		2
ОТД 40.18-2	1680	725		2
	1530	1060		2
ОТД 10.24-2	1160	880		1
ОТД 10.24-2-ПС	930	880		1
ОТД 10.48-2	1160	880		3
ОТД 10.48-2-ПС	930	880		1

Инв. № подл. | Подпись и дата | Взам. инв. №

1.436.3-21.5-1

ГИП	Гладочкин	
Н. контр.	Котелько	
Инж.	Константинова	

Спецификация стекол и стеклопакетов

Стадия	Лист	Листов
Р		1

ЦНИИПромзданий

Стекло			
Размеры, мм			ГОСТ
Высота	Ширина	Толщина	
990	635	4	ГОСТ 111-78
990	1060		
1080	725		
1080	1450		
1580	635		
1580	1060		
1680	725		
1680	1450		

Стеклопакет			
Размеры, мм			ГОСТ
Высота	Ширина	Толщина	
990	1060	23	ГОСТ 24866-89 марки СПО
990	800		
1080	725		
1080	1450		
1460	890		
1580	1060		
1680	725		
1680	1450		

| | | |

	Наименование материалов и единицы измерения	Код материала	Код ед. изм.	Количество на марку							
				ОТД 40.12-1	ОТД 40.18-1	ОТД 40.12-2	ОТД 40.18-2	ОТД 40.12-1	ОТД 40.18-1	ОТД 40.12-2	ОТД 40.18-2
1	Рдлш х/к Б-ПН-1,8 ГОСТ 19904-90 / К2608-Н-08кп-сВ ГОСТ 16523-89	097300	116	37,2	46,2	37,2	46,2	67,9	84,9	67,9	84,9
2	Лист с/к Б-ПН-3 ГОСТ 19903-90 / ОК3608-3кс-сВ ГОСТ 16523-89	097200	116	—	—	—	—	0,9	0,9	0,9	0,9
3	Круг В-В ГОСТ 2590-88 / Ст 3пс-II ГОСТ 535-88	093000	116	—	—	—	—	0,2	0,2	0,2	0,2
4	Стекло, м²	591120	855	4,0	6,3	—	—	3,7	5,8	—	—
5	Стеклопакеты, м²	591320	055			4,0	6,3			3,7	5,8
6	Резиновые профили, кг	251320	116	5,5	7,1	7,4	9,6	10,4	13,4	12,2	14,8
7	Герметик УГ-32, кг	225700	116	0,2	0,4	0,2	0,4	0,2	0,4	0,2	0,4
8	Эмаль ПФ-1189, кг	231080	116	0,9	1,2	0,9	1,2	0,9	1,2	0,9	1,2

ГИП	Главацкий	
Н. контр.	Копейко	
Инж. 1 к	Константинова	

1.436.3-21.5-3

Ведомость расхода материалов

Стадия	Лист	Листов
Р	1	2

ЦНИИПромзданий

10

	Наименование материала и единицы измерения	Код материала	Код ед. измер.	Количество на марку							
				ОПД 40.12	ОПД 40.18	ОПН 0.12	ОПН 0.18	ОПД 0.24-2	ОПД 0.18-2	ОКД 10.24	ОКД 10.18
1	Рулон к/к Б-ПН-1,8 ГОСТ 19904-90 / К2608-Н-08 кп-со ГОСТ 16523-89	097300	116	101,1	125,1	148,9	176,9	35,2	53,5	48,0	94,0
2	Лист г/к Б-ПН-3 ГОСТ 19903-90 / ОК3608-Зпс-св ГОСТ 16523-89	097200	116	0,6	0,6	1,4	1,4	0,4	0,4	—	—
3	Круг 8-В ГОСТ 2590-88 / Ст 3пс-II ГОСТ 535-88	093000	116	0,3	0,3	0,7	0,7	0,1	0,1	—	—
4	Стекло, $м^2$	591120	055	7,7	12,0	6,6	11,4	—	—	—	—
5	Стеклопакеты, $м^2$	591320	055	—	—	—	—	1,8	3,9	—	—
6	Резиновые профили, кг	251320	116	15,9	20,5	22,9	29,7	5,9	9,6	—	—
7	Герметик УТ-32, кг	225700	116	0,4	0,6	0,4	0,6	0,1	0,2	—	—
8	Эмаль ПФ-1189, кг	231000	116	1,8	2,4	1,8	2,4	0,3	0,6	0,3	0,6

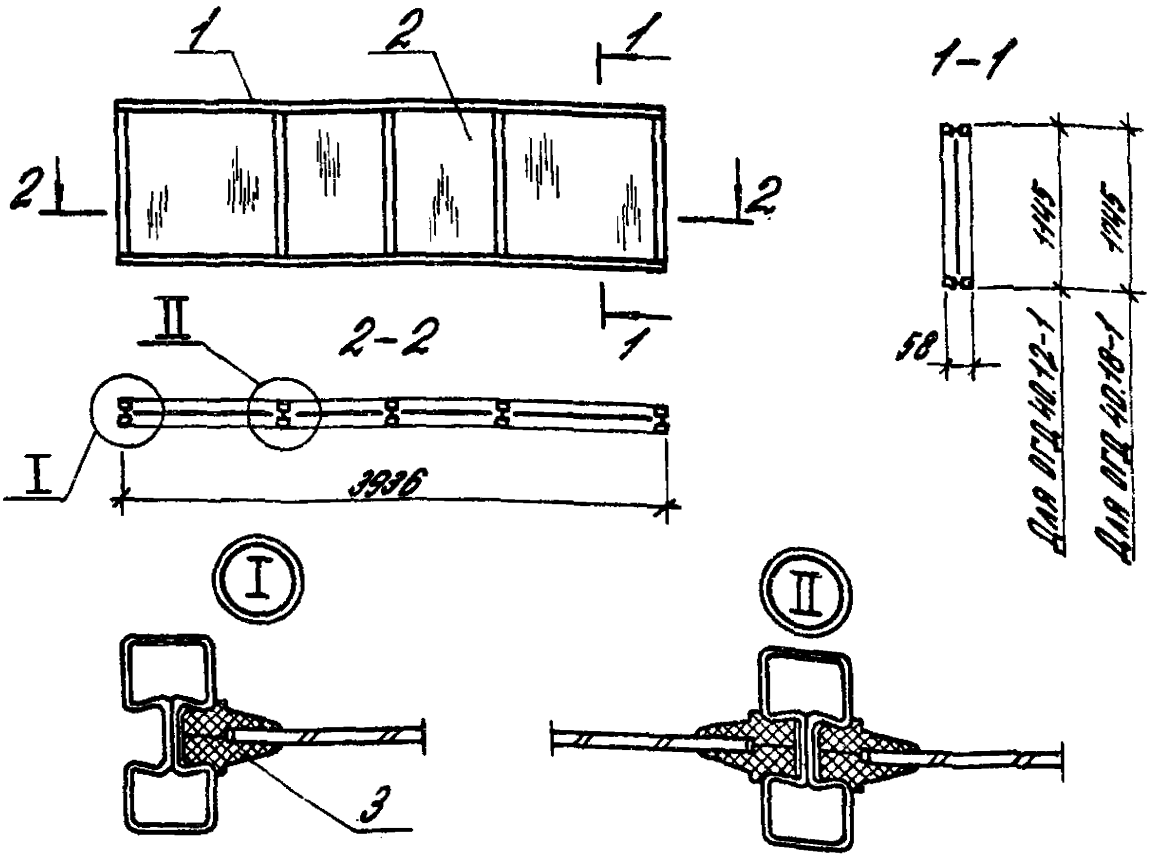

Поз.	Наименование	Количество на окно		Обозначение документа
		ОГД 40.12-1	ОГД 40.18-1	
1	Переплет П1	1		1.436.3-21.5-5
	П2		1	
2.	Стекло 1080×725×4	2		ГОСТ 111-78
	1080×1150×4	2		
	1680×725×4		2	
	1680×1150×4		2	
3	Профиль резиновый Р1, пог.м	32,1	41,7	1.436.3-21.1-00001
	Масса окна, кг	83,0	116,0	

ГИП	Глебочкин		
Н. контр.	Копейка		
Инж. I к	Константинова		

1.436.3-21.5-4

Окно
ОГД 40.12-1; ОГД 40.18-1

Стадия	Лист	Листов
Р		1

ЦНИИПРОМЗДАНИЙ

25429 13

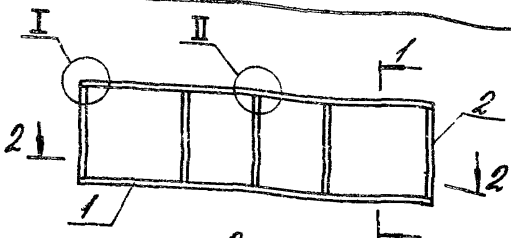

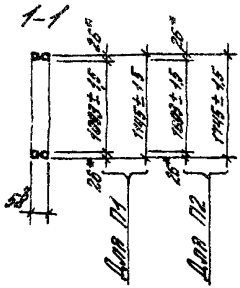

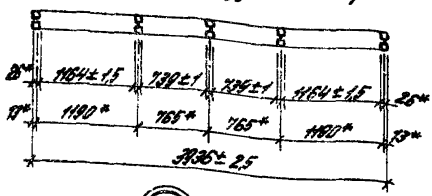

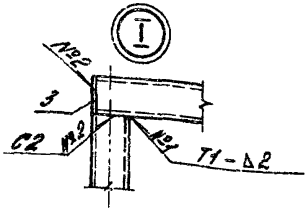

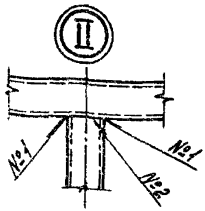

Поз.	Наименование	Количество на переплет П1	Количество на переплет П2	Обозначение документа
1	Балка Б1	2	2	1.436.3-21.5-6
2	Балка Б2	5		1.436.3-21.1-11001-08
	Б3		5	1.436.3-21.1-11001-07
3	Заглушка	4	4	1.436.3-21.1-11002
	Масса переплета, кг	37,0	45,5	

1.* Размеры для справок
2. Сварные швы по ГОСТ 14771-76

ГИП	Глебочкин		
Н. контр.	Копейка		
Инж. I	Константинова		

1.436.3-21.5-5

Переплет П1; П2

Стадия	Лист	Листов
Р		1

ЦНИИПРОМЗДАНИЙ

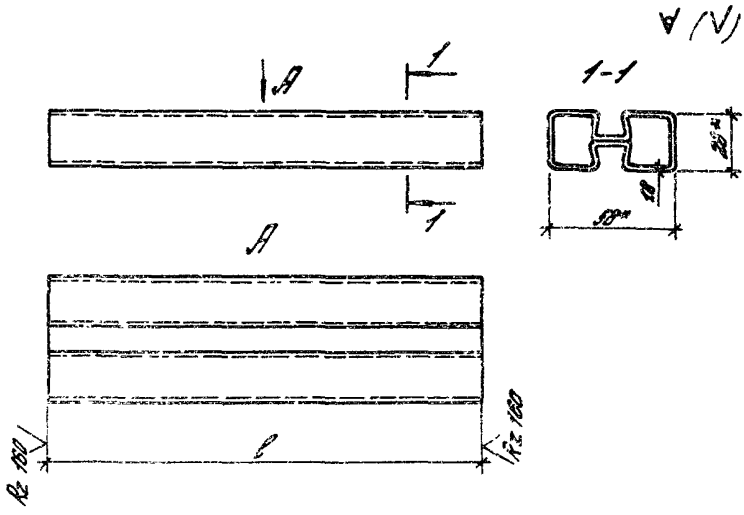

Наименование	l, мм	Масса, кг
Балка Б1	3932 ± 2,5	10,93
Б4	904 ± 1	2,51
Б5	2341 ± 2	6,51
Б6	4741 ± 3	13,18

* Размеры для справок

				1.436.3 – 21.5 – 6			
				Балка	Стадия	Масса	Масштаб
					Р	См. табл.	1:2
					Лист	Листов 1	
ГИП	Глебочкин			Профиль стальной замкнутый 58 × 26 × 1,8	ЦНИИПРОМЗДАНИЙ		
Н.контр.	Копейко						
Инж. I к.	Константинова						

Инв. № подл. | Подпись и дата | Взам. инв. №

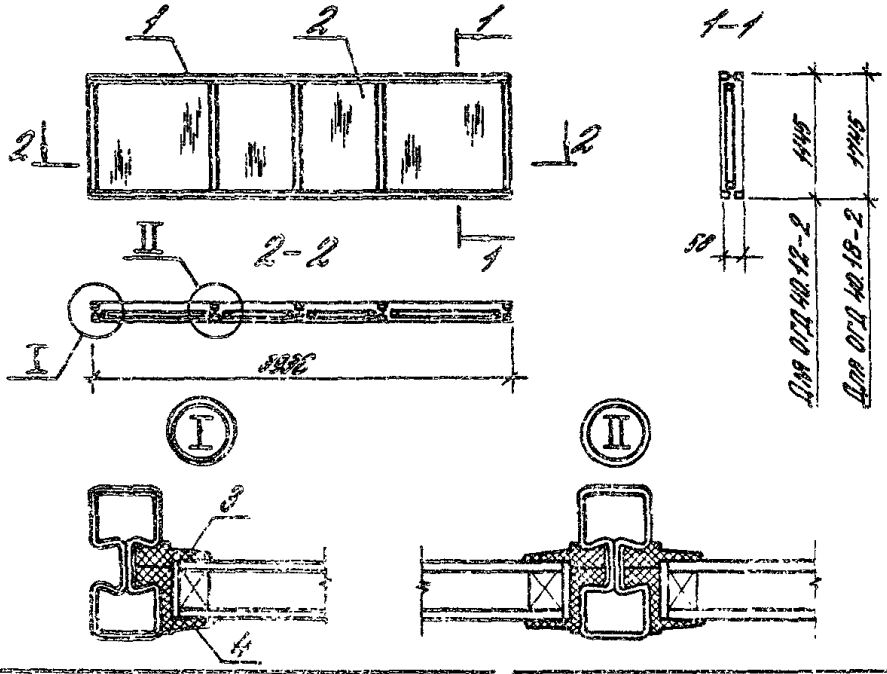

Поз.	Наименование	Количество на окно		Обозначение документа
		ОГД 40.12-2	ОГД 40.18-2	
1	Переплет П1	1		1.436.3-21.5-5
	П2		1	
2	Стеклопакет 1080×720×25	2		ОСТ 24866-89
	1080×1150×25	2		
	1680×725×25		2	
	1680×1150×25		2	
3	Профиль резиновый Р1, пог.м	13,0	20,8	1.436.3-21.1-00[illegible]
4	Профиль резиновый Р2, пог.м	16,0	20,8	1.436.[illegible]-21.1-0000[illegible]
	Масса окна, кг	13,[illegible]	188,[illegible]	

1.436.3-21.5-7

Гип	Глебочкин		
Н. контр.	Копейка		
Инж. I к.	Константинова		

Окно

ОГД 40.12-2; ОГД 40.18-2

Стадия	Лист	Листов
Р		1

ЦНИИПРОМЗДАНИЙ

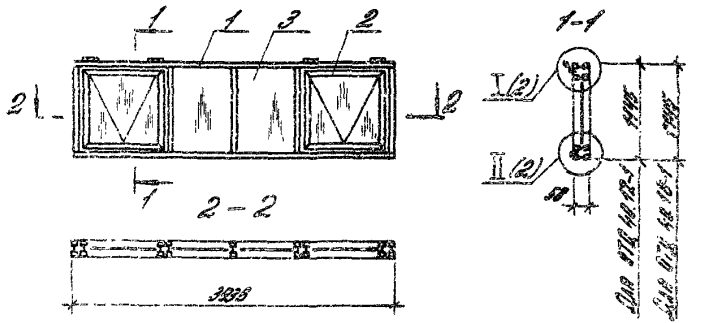

Поз.	Наименование	Количество на окно		Обозначение документа
		ОТД 40.12-1	ОТД 40.18-1	
1	Переплет П1	1		1.436.3-21.5-5
	П2		1	
2	Фрамуга Ф12.12	2		1.436.3-21.1-21100-01
	Ф12.18		2	1.436.3-21.1-21100
3	Стекло 1080×725×4	2		ГОСТ 111-78
	990×1060×4	2		
	1680×725×4		2	
	1590×1060×4		2	
4	Профиль резиновый Р1, пог.м	30,6	40,2	1.436.3-21.1-00001
5	Профиль резиновый Р3, пог.м	17,0	22,7	1.436.3-21.1-00003
	Масса окна, кг	116,0	157,0	

ГИП	Глебочкин		
Н.контр.	Копейко		
Инж. I к.	Константинова		

1.436.3-21.5-8

Окно

ОТД 40.12-1; ОТД 40.18-1

Стадия	Лист	Листов
0	1	2

ЦНИИПРОМЗДАНИЙ

Инв. № подл. | Подпись и дата | Взам. инв. №

Ⅰ (1)

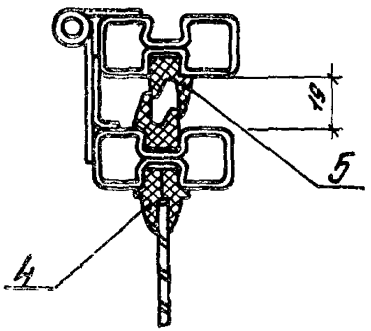

Ⅱ (1)

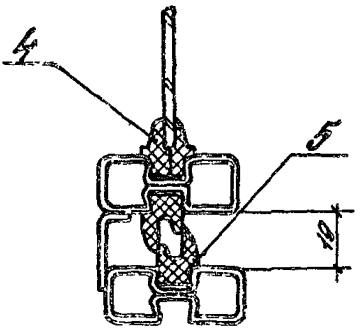

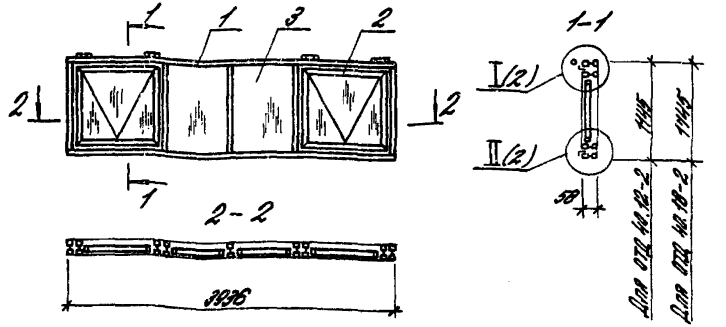

Поз.	Наименование	Количество на окно		Обозначение документа
		ОТД 40.12-2	ОТД 40.18-2	
1	Переплет П1	1		1.436.3-21.5-5
	П2		1	
2	Фрамуга Ф12.12	2		1.436.3-21.1-21100-01
	Ф12.18		2	1.436.3-21.1-21100
3	Стеклопакет 1080×725×23	2		ГОСТ 24866-89
	990×1060×23	2		
	1680×725×23		2	
	1590×1060×23		2	
4	Профиль резиновый Р1, пог.м	15,3	20,1	1.436.3-21.1-00001
5	Профиль резиновый Р2, пог.м	15,3	20,1	1.436.3-21.1-00002
6	Профиль резиновый Р3, пог.м	17,9	22,7	1.436.3-21.1-00003
	Масса окна, кг	158,1	223,2	

Гип	Глебочкин		
Н. контр.	Копейко		
Инж. I к	Константинов		

1.436.3 – 21.5 – 9

Окно

ОТД 40.12-2; ОТД 40.18-2

Стадия	Лист	Листов
Р	1	2

ЦНИИПРОМЗДАНИЙ

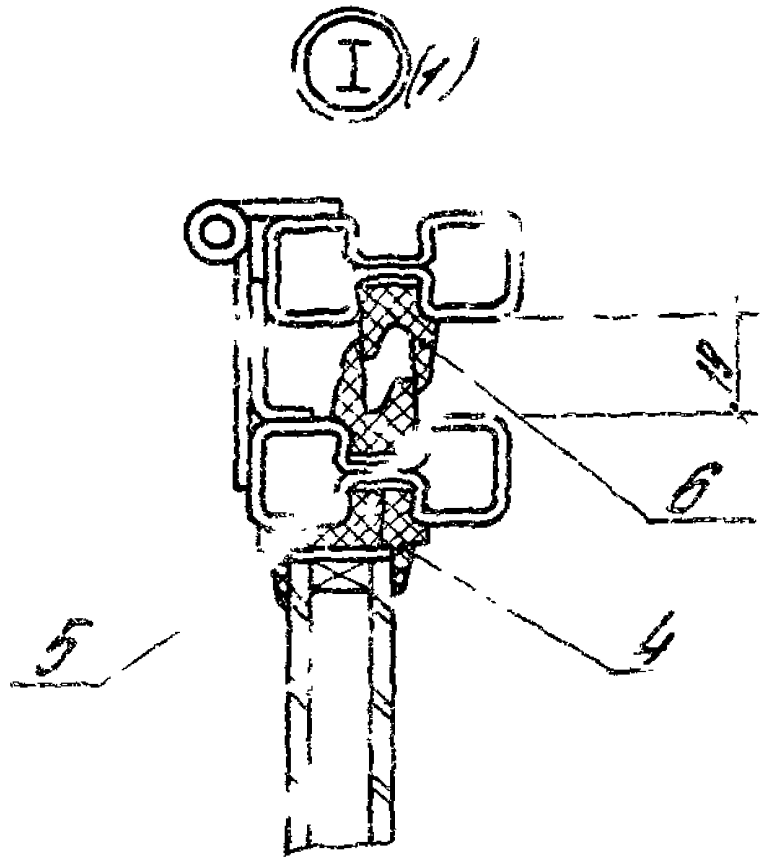
I (4:1)
19
6
5
4

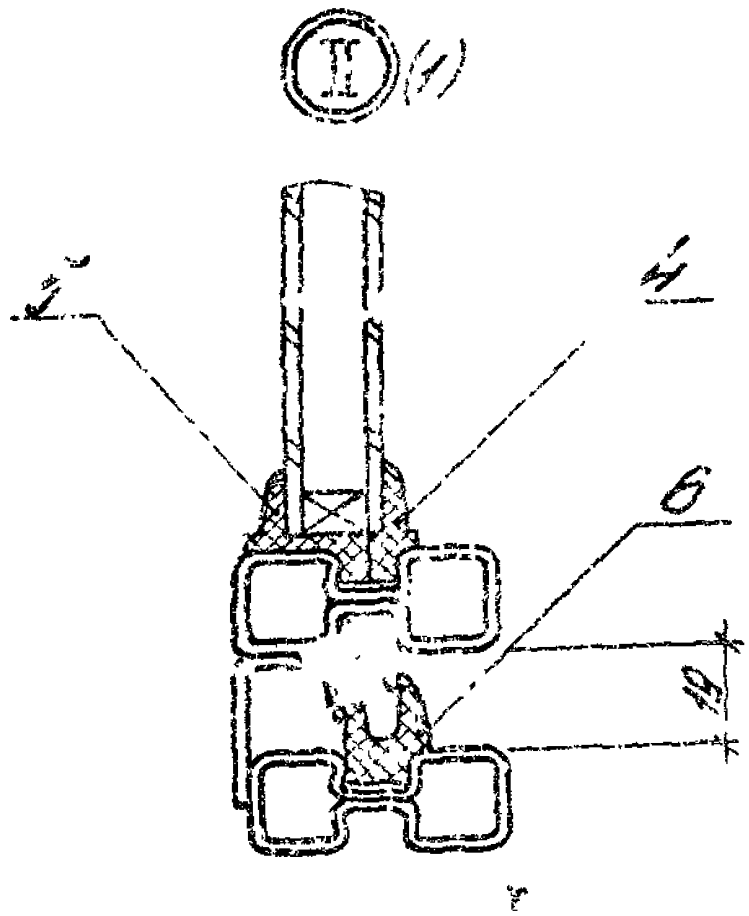
II (4:1)
4
6
19

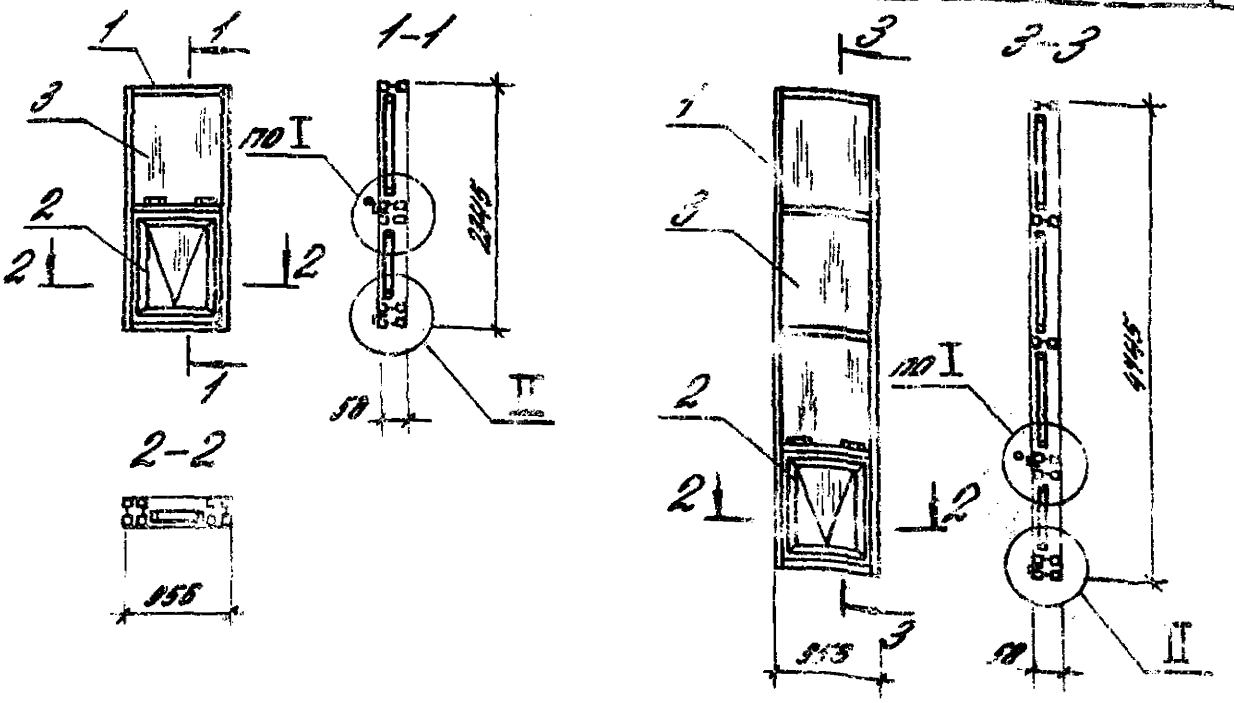

Узлы I, II см. 1.436.3-21.5-4

Поз.	Наименование	Количество на окно		Обозначение документа
		ОТД 10.24-2	ОТД 10.48-2	
1	Переплет П1	1		1.436.3-21.5-11
	П4		1	
2	Фрамуга Ф10.12	1	1	1.436.3-21.5-12
3	Стеклопакет 460×890×23	1	3	ГОСТ 24866-89
	990×800×23	1	1	
4	Профиль резиновый Р1, пог. м	7,7	15,8	1.436.3-21.1-00001
5	Профиль резиновый Р2, пог. м	7,7	15,8	1.436.3-21.1-00002
6	Профиль резиновый Р3, пог. м	8,2	8,2	1.436.3-21.1-00003
	Масса окна, кг	78,7	144,9	

1.436.3-21.5-10

ГИП	Глебочкин		Окно	Стадия	Лист	Листов
Н. контр.	Копейка			2		1
Инж. I к.	Константинова		ОТД 10.24-2; ОТД 10.48-2			

Инв. № подл. | Подпись и дата | Взам. инв. №

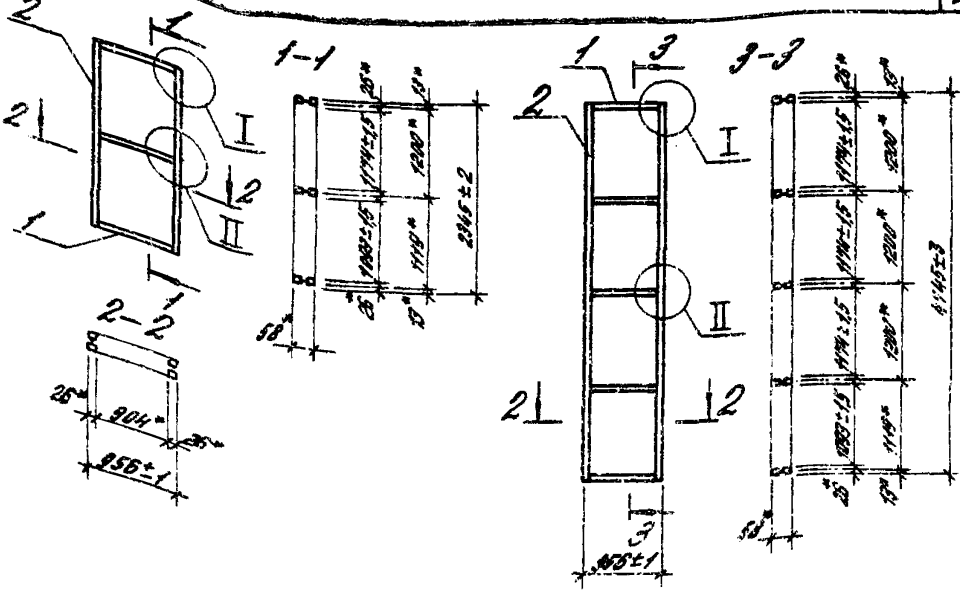

Узлы I, II см. 1.436.3-21.5-5

Поз.	Наименование	Количество на переплет		Обозначение документа
		П3	П4	
1	Балка Б4	3	5	1.436.3-21.5-6
2	Б5	2		1.436.3-21.5-6
	Б6		2	
3	Заглушка	4	4	1.436.3-21.1-11002
	Масса переплета, кг	20,7	39,1	

* Размеры для справок

				1.436.3-21.5-11
Стадия	Лист	Листов		Переплет П3; П4
Р		1		
ЦНИИПРОМЗДАНИЙ				
Гл.инж.	Плебочкин			
Н.конт.	Корейка			

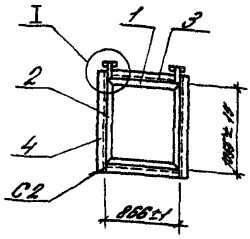

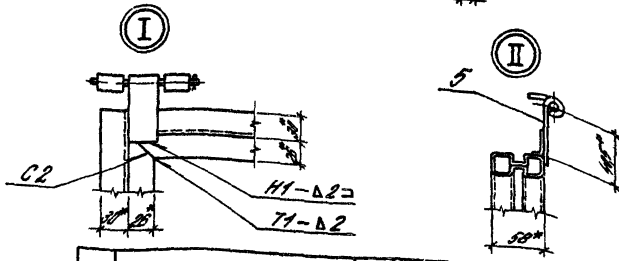

Поз	Наименование	Кол-во	Обозначение документа
1	Балка Б10	2	1.436.3-215-13
2	Б11	2	1.436.3-215-13
3	Притвор	2	1.436.3-215-14
4	Притвор	2	1.436.3-215-15
5	Шарнир П1	2	1.436.3-211-21410
	Масса фрамуги, кг	338	

Сварные швы по ГОСТ 14771-76

1.436.3-215-12

				Стадия	Лист	Листов
				Р		
ГИП	Глебовский					
Н.контр.	Капелина			Фрамуга Ф10 12		ЦНИИПромзданий
Инженер	Константинова					

Инв.№ подл. | Подпись и дата | Взам.инв.№

Rz 160 √ (√)

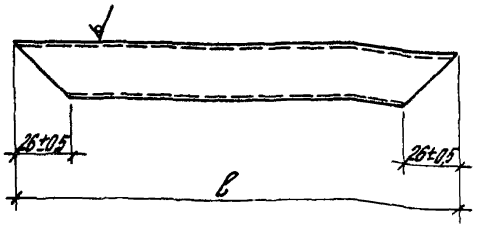

Обозначение	l, мм	Масса, кг
Балка Б7	701	1,88
Б10	866	2,34
Б11	1055	2,86

Неуказанные предельные отклонения размеров – h 14

				1436 3-21 5-13			
				Балка	Стадия	Масса	Масштаб
					Р	См табл	1:2
					Лист	Листов 1	
Гип	Глебочкин			Профиль стальной замкнутый 58×26×18	Цинипромзолочный		
Н. контр.	Копейка						
Инж. I к.	Константинов						

Rz160 √ (√)

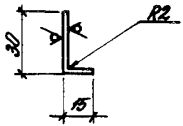

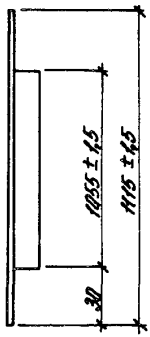

1 Ширина заготовки B = 43мм

2. Неуказанные предельные отклонения размеров: h14, H14

				1 436 3 - 21 5 - 14			
				Притвор	Стадия	Масса	Масштаб
					Р	0,9	1:2
					Лист	Листов 1	
ГНП	Глебочкин			Рулон х/к Б-ПН-1,8ГВСТ19904-90 / К2608-Н-08кп-свГОСТ16523-89	ЦНИИПРОМЗДАНИЙ		
Н контр	Копейка						
Инж I к	Константинова						

Инв № подл | Подпись и дата | Взам инв №

Rz160 √ (√)

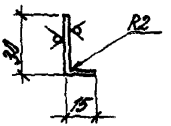

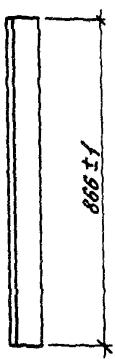

1 Ширина заготовки B = 43мм

2 Неуказанные предельные отклонения размеров – h14

				1436 3 -21.5 -15			
				Притвор	Стадия	Масса	Масштаб
					Р	0,53	1 2
					Лист	Листов 1	
ГИП	Глебочкин			Рулон х/к Б-ПН-1,8ГОСТ19904-90 / К26Б8-Н ОУКП-СВГОСТ16523.14	ЦНИИПРОМЗДАНИЙ		
Н. контр.	Копейка						
Инж. I к	Константинова						

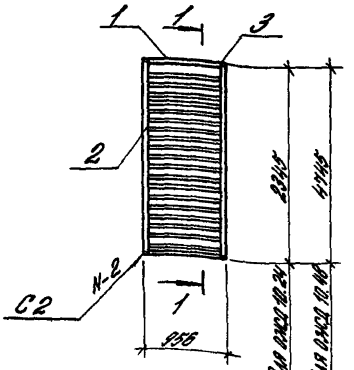

1-1 (1:4)

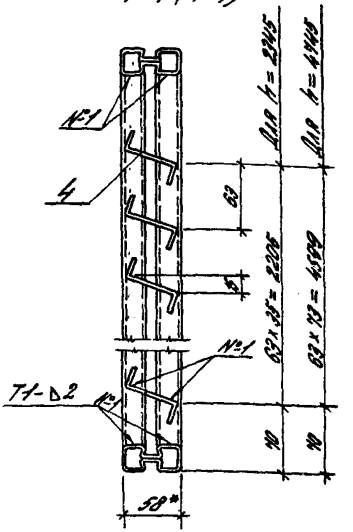

Поз.	Наименование	Количество на окно		Обозначение документа
		ожд 10.24	ожд 10.48	
1	Балка Б4	2	2	1.436.3-21.5-6
2	Б5	2		1.436.3-21.5-6
	Б6		2	
3	Заглушка	4	4	1.436.3-21.1-11002
4	Перо	36	74	1.436.3-21.5-17
	Масса окна, кг	62,0	121,0	

1.* Размер для справок
2. Сварные швы по ГОСТ 14771-76

				1.436.3-21.5-16
Гип	Глебоцкий			Окно ожд 10.24; ожд 10.48
Н. контр.	Копейка			
Инж. т.	Константинова			

Стадия	Лист	Листов
Р		1

ЦНИИПРОМЗОЯНИЙ

Rz160 √ (√)

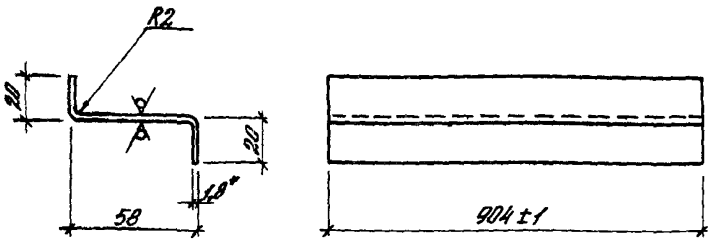

1.* Размер для справок
2. Ширина заготовки B = 93мм
3. Предельные отклонения размеров валов – h14

				1.436.3-21.5-17			
				Перо	Стадия	Масса	Масштаб
					Р	1.2	1:2
					Лист	Листов 1	
ГИП	Гребочкин			Рукон х/к Б-ПН-1,8 ГОСТ 19904-90 / К260В-Н-08кп-СВГОСТ 15523-89	ЦНИИПРОМЗДАНИЙ		
Б. контр	Копейко						
Инж. I к	Константинова						

25429 28

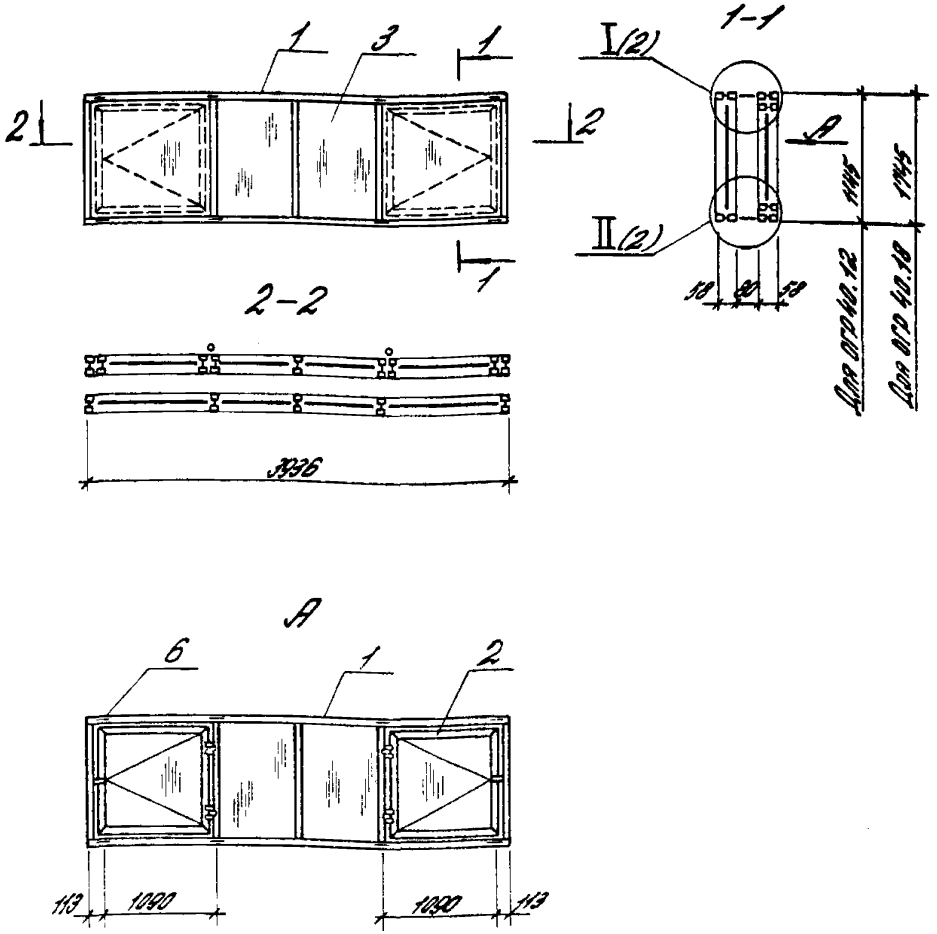

1. Створку поз. 2 допускается устанавливать с открыванием в одну сторону
2. Сварные швы по ГОСТ 14771-76

				1.436.3-21.5-18	
ГИП	Сидоров			Окно ОГР 40.12; ОГР 40.18	Стадия: Р; Лист: 1; Листов: 3
Н. контр.	Котелко				ЦИНИПРОМЗДАНИЙ
Нач. ГА	Комаров				

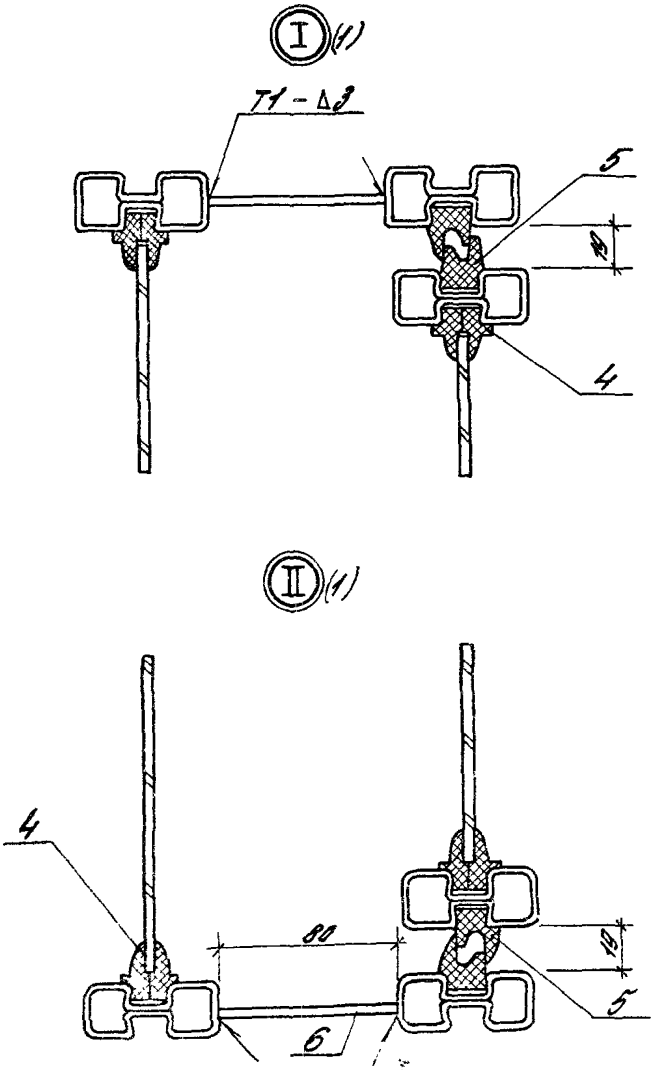
I (1)
Т1 - Δ3
5
19
4
II (1)
4
80
19
5
6

Поз.	Наименование	Количество на окно		Обозначение документа
		ОТО 40.12	ОТО 40.18	
1	Переплет П1	2		1.436.3-21.5-5
	П2		2	
2	Створка С12.12	2		1.436.3-21.2-11400-1
	С12.18		2	1.436.3-21.2-11400
3	Стекло 1080×1150×4	2		ГОСТ 111-78
	1080×725×4	4		
	990×1060×4	2		
	1680×1150×4		2	
	1680×725×4		4	
	1590×1060×4		2	
4	Профиль резиновый П1, пог.м	62,7	81,9	1.436.3-21.1-00001
5	Профиль резиновый П3, пог.м	17,9	22,7	1.436.3-21.1-00003
6	Полоска 80×100×3	8	8	1.436.3-21.3-42
	Масса окна, кг	195,0	266,6	

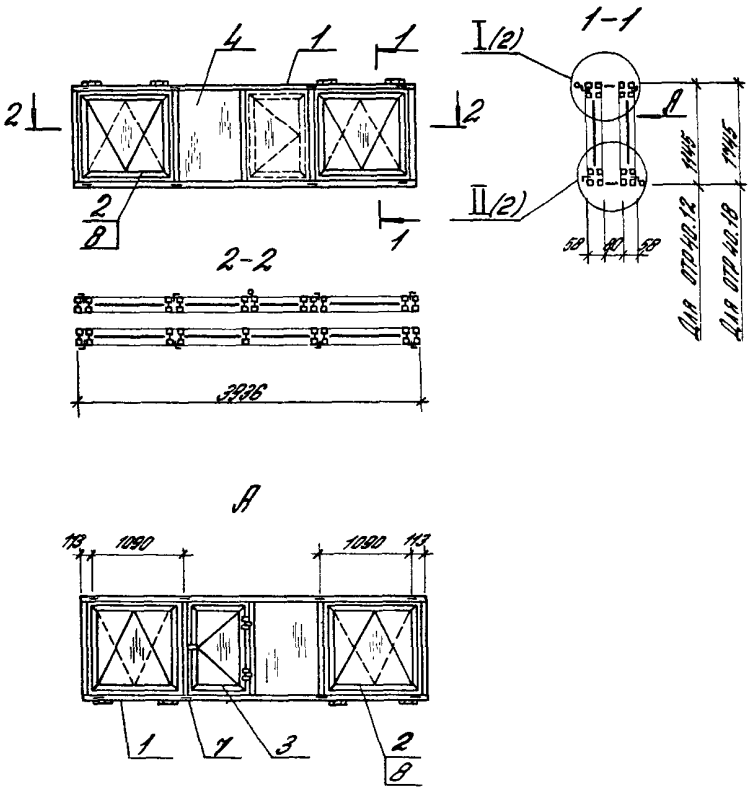

Сварные швы по ГОСТ 14771-76

				1.436.3-215-19		
					Стадия	Лист	Листов
ГИП	Сергеенкин			Окно ОТР 40.12; ОТР 40.18	Р	1	3
Н.контр.	Капедина				ЦНИИПРОМЗДАНИЙ		
Инж.ТА	Константинова						

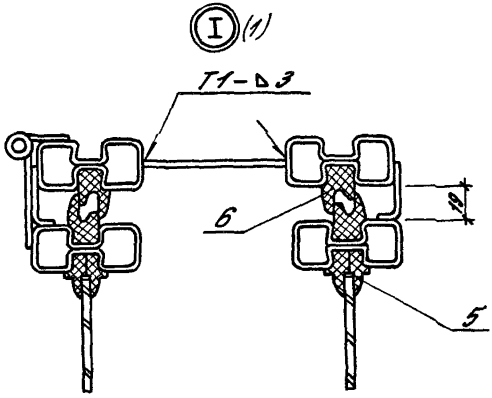
I (1)
Т1-Д3
6
12
5

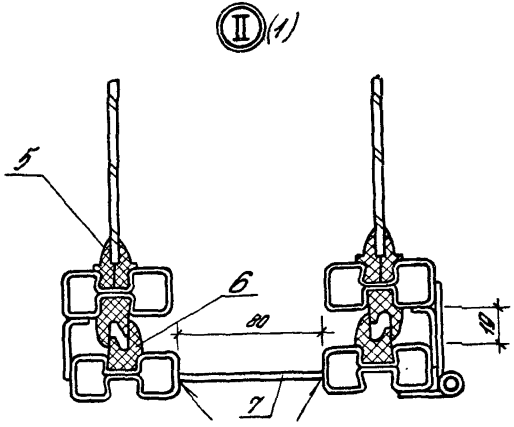
II (1)
5
6
80
12
7

Поз.	Наименование	Количество на окно		Обозначение документа
		ОТР 40.12	ОТР 40.18	
1	Переплет П1	2		1.436.3-21.5-5
	П2		2	
2	Фрамуга Ф12.12	4		1.436.3-21.1-21100-01
	Ф12.18		4	1.436.3-21.1-21100
3	Створка С8.12	1		1.436.3-21.5-20
	С8.18		1	
4	Стекло 1080×725×4	3		ГОСТ 111-78
	990×1060×4	4		
	990×635×4	1		
	1680×725×4		3	
	1590×1060×4		4	
	1590×635×4		1	
5	Профиль резиновый Р1, пог.м	61,2	80,4	1.436.3-21.1-00001
6	Профиль резиновый Р3, пог.м	43,2	55,2	1.436.3-21.1-00003
7	Планка 80×100×3	8	8	1.436.3-21.3-412
8	Прибор фрамужный	4	4	1.436.3-21.3-400
	Масса окна, кг	257,3	342,7	

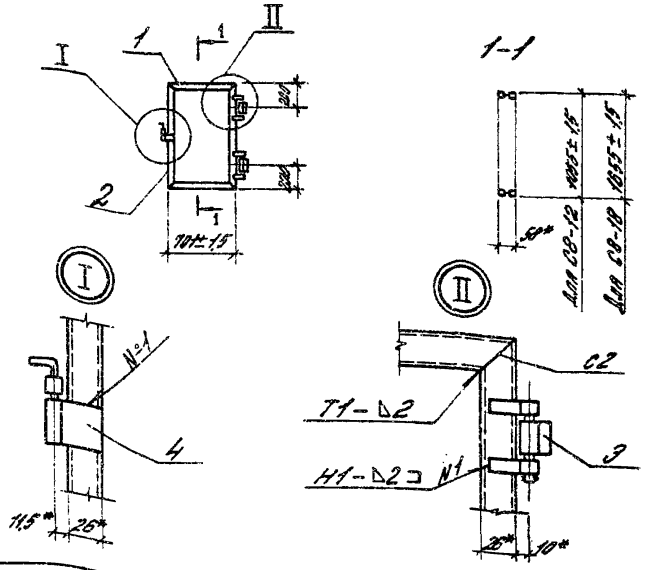

Поз.	Наименование	Количество на створку		Обозначение документа
		С8-12	С8-18	
1	Балка Б1	2	2	1.436.3-21.5-13
2	Балка Б8	2		1.436.3-21.1-21101-01
	Б9		2	1.436.3-21.1-21101
3	Шарнир П2	2	2	1.436.3-21.2-11110
4	Затвор	1	1	1.436.3-21.2-11120
	Масса створки, кг	10,4	13,8	

1*. Размеры для справок
2. Сварные швы по ГОСТ 14771-76

Инв. № подл.	Подпись и дата	Взам. инв. №	

gost.e-ecolog.ru

1.436.3-21.5-20

ГИП	Глебочкин		
Н. контр.	Копейка		
Инж. I к	Константинова		

Створка С8

Стадия	Лист	Листов
Р		1

ЦНИИПРОМЗРЯНИЙ