ТИПОВЫЕ СТРОИТЕЛЬНЫЕ КОНСТРУКЦИИ, ИЗДЕЛИЯ И УЗЛЫ

СЕРИЯ 1.436.3-16/88

ОКНА С ПЕРЕПЛЕТАМИ ИЗ ГНУТЫХ ПРОФИЛЕЙ, ИЗГОТОВЛЯЕМЫХ ИЗ ТОНКОЛИСТОВОЙ СТАЛИ, И МЕХАНИЗМЫ ОТКРЫВАНИЯ

выпуск 2

МЕХАНИЗМЫ ОТКРЫВАНИЯ
рабочие чертежи

23979
ЦЕНА 4-48

gost.e-ecolog.ru

ТИПОВЫЕ СТРОИТЕЛЬНЫЕ КОНСТРУКЦИИ, ИЗДЕЛИЯ И УЗЛЫ

СЕРИЯ 1.436.3-16/88

ОКНА С ПЕРЕПЛЕТАМИ ИЗ ГНУТЫХ ПРОФИЛЕЙ, ИЗГОТОВЛЯЕМЫХ ИЗ ТОНКОЛИСТОВОЙ СТАЛИ, И МЕХАНИЗМЫ ОТКРЫВАНИЯ

ВЫПУСК 2

МЕХАНИЗМЫ ОТКРЫВАНИЯ
рабочие чертежи

РАЗРАБОТАНЫ:

ЦНИИПРОМЗДАНИЙ

ЗАМ. ДИРЕКТОРА ПО НАУЧНОЙ РАБОТЕ — С.М. ГЛИКИН

ЗАВ. ОТДЕЛОМ СВЕТОПРОЗРАЧН. ОГРАЖДЕНИЙ — Ю.П. АЛЕКСАНДРОВ

ГЛ. ИНЖЕНЕР ПРОЕКТА — С.К. СТРЕЛКОВ

ЭКБ НПО „СОЮЗСТРОЙКОНСТРУКЦИЯ"

ЗАМ. ДИРЕКТОРА — Л.А. ФЕЙГЕЛЬ

ГЛ. КОНСТРУКТОР ПРОЕКТА — В.А. ПОНУРОВ

УТВЕРЖДЕНЫ
МИНУРАЛСИБСТРОЕМ СССР
ПИСЬМО № 4-11/285
ОТ 12.07.89 г

ВВЕДЕНЫ
В ДЕЙСТВИЕ
С 01.02.90
ПРИКАЗ № 86
ОТ 31.07.89 г

ЦНИИПРОМЗДАНИЙ
ГОССТРОЯ СССР

© ЦИТП Госстроя СССР, 1989

Обозначение документа	Наименование	Стр.
1.436.3-16/88.2	Содержание	2
1.436.3-16/88.2-2.901	Профиль резиновый	4
1.436.3-16/88.2-2.902	Профиль резиновый	4
1.436.3-16/88.2-2.930	Профиль межрамный	5
1.436.3-16/88.2-2.933	Профиль межрамный	5
1.436.3-16/88.2-3.000	Механизм открывания	6
1.436.3-16/88.2-3.000СБ	Механизм открывания. Сборочный чертеж	7
1.436.3-16/88.2-3.001	Ручка	8
1.436.3-16/88.2-3.001СБ	Ручка. Сборочный чертеж	8
1.436.3-16/88.2-3.002	Завертка	9
1.436.3-16/88.2-3.002СБ	Завертка. Сборочный чертеж	9
1.436.3-16/88.2-3.101	Шарнир	10
1.436.3-16/88.2-3.101СБ	Шарнир. Сборочный чертеж	10
1.436.3-16/88.2-3.102	Накладка	11
1.436.3-16/88.2-3.102СБ	Накладка. Сборочный чертеж	11
1.436.3-16/88.2-3.104	Балансир	12
1.436.3-16/88.2-3.104СБ	Балансир. Сборочный чертеж	12
1.436.3-16/88.2-3.105	Балансир	13
1.436.3-16/88.2-3.105СБ	Балансир. Сборочный чертеж	13
1.436.3-16/88.2-3.111	Ручка	14
1.436.3-16/88.2-3.111СБ	Ручка. Сборочный чертеж	15
1.436.3-16/88.2-3.112	Рычаг	16
1.436.3-16/88.2-3.112СБ	Рычаг. Сборочный чертеж	17
1.436.3-16/88.2-3.113	Рычаг	18
1.436.3-16/88.2-3.113СБ	Рычаг. Сборочный чертеж	18
1.436.3-16/88.2-3.114	Опора	19
1.436.3-16/88.2-3.114СБ	Опора. Сборочный чертеж	19
1.436.3-16/88.2-3.120	Ползун левый	20
1.436.3-16/88.2-3.120СБ	Ползун левый. Сборочный чертеж	20
1.436.3-16/88.2-3.121	Ползун правый	21
1.436.3-16/88.2-3.121СБ	Ползун правый. Сборочный чертеж	21
1.436.3-16/88.2-3.122	Уголок	22
1.436.3-16/88.2-3.122СБ	Уголок. Сборочный чертеж	22
1.436.3-16/88.2-3.123	Серьга	23
1.436.3-16/88.2-3.123СБ	Серьга. Сборочный чертеж	23
1.436.3-16/88.2-3.203	Уголок	24
1.436.3-16/88.2-3.202	Вкладыш	25
1.436.3-16/88.2-3.203	Вкладыш	25
1.436.3-16/88.2-3.204	Фланец	26
1.436.3-16/88.2-3.205	Планка	28
1.436.3-16/88.2-3.229	Пробка	28
1.436.3-16/88.2-3.247	Подкладка	29
1.436.3-16/88.2-3.248	Подкладка	29
1.436.3-16/88.2-3.249	Подкладка	30
1.436.3-16/88.2-3.250	Подкладка	30
1.436.3-16/88.2-3.251	Подкладка	31
1.436.3-16/88.2-3.252	Подкладка	31
1.436.3-16/88.2-3.253	Кронштейн	32
1.436.3-16/88.2-3.264	Пробка	32
1.436.3-16/88.2-3.297	Скоба	33
1.436.3-16/88.2-3.401	Упор	34

Зав.отд.	Пончуров		
Н.контр.	Зыкова		
Рук.гр.	Молодых		
Инж.	Пашнина		

1.436.3-16/88.2

Содержание

Стадия	Лист	Листов
Р	1	2

ЭКБ НПО "Электроникконструкция"

Обозначение документа	Наименование	Стр.
1.436.3-16/88.2-3.402	Завертка	34
1.436.3-16/88.2-3.403	Накладка	35
1.436.3-16/88.2-3.404	Шайба	35
1.436.3-16/88.2-3.405	Петля	36
1.436.3-16/88.2-3.406	Петля	36
1.436.3-16/88.2-3.407	Ось	37
1.436.3-16/88.2-3.408	Пробка	37
1.436.3-16/88.2-3.409	Накладка	38
1.436.3-16/88.2-3.410	Труба	38
1.436.3-16/88.2-3.414	Шайба	39
1.436.3-16/88.2-3.415	Палец	39
1.436.3-16/88.2-3.416	Пластина	40
1.436.3-16/88.2-3.417	Плечо	41
1.436.3-16/88.2-3.418	Кронштейн	41
1.436.3-16/88.2-3.419	Балансир	41
1.436.3-16/88.2-3.420	Кронштейн	42
1.436.3-16/88.2-3.421	Кронштейн	42
1.436.3-16/88.2-3.422	Болт	43
1.436.3-16/88.2-3.423	Кронштейн	43
1.436.3-16/88.2-3.424	Рычаг	44
1.436.3-16/88.2-3.425	Рычаг	44
1.436.3-16/88.2-3.426	Колодка	45
1.436.3-16/88.2-3.427	Блок	45
1.436.3-16/88.2-3.428	Рычаг	46
1.436.3-16/88.2-3.429	Опора	46
1.436.3-16/88.2-3.430	Втулка	47
1.436.3-16/88.2-3.435	Палец	47
1.436.3-16/88.2-3.437	Упор	48
1.436.3-16/88.2-3.438	Рукоятка	49
1.436.3-16/88.2-3.439	Кронштейн	50
1.436.3-16/88.2-3.440	Тяга	50
1.436.3-16/88.2-3.441	Шайба	51
1.436.3-16/88.2-3.444	Стойка	51
1.436.3-16/88.2-3.445	Шайба	52
1.436.3-16/88.2-3.446	Кронштейн	52
1.436.3-16/88.2-3.447	Втулка	53
1.436.3-16/88.2-3.448	Серьга	53
1.436.3-16/88.2-3.455	Направляющая	54
1.436.3-16/88.2-3.456	Направляющая	54
1.436.3-16/88.2-3.457	Ползун	55
1.436.3-16/88.2-3.458	Ползун	55
1.436.3-16/88.2-3.459	Палец	56
1.436.3-16/88.2-3.540	Болт	56
1.436.3-16/88.2-3.544	Ручка	57
1.436.3-16/88.2-3.562	Втулка	57

Инв. № подл. | Подпись и дата | Взам. инв. №

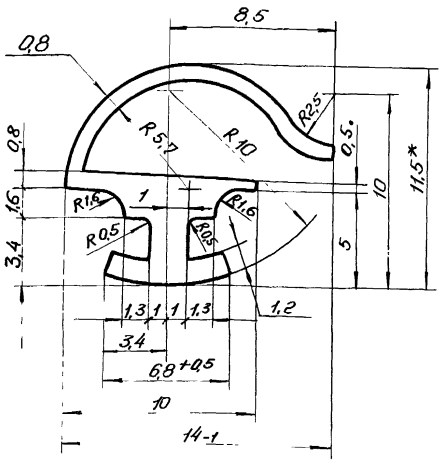

1. Твердость 60...65 единиц по Шору А
2. Размеры с неуказанными пред. откл. обеспеч. инстр.
3. *Размер для справок.
4. Неуказанные радиусы 0,2 мм
5. Масса 1м профиля 0,047 кг
6. Допускается замена на резину ИРП-2257-7002 ТУ38-1051082-86

				1.436.3-16/88.2-2.901	
				Профиль резиновый	Лит. Р; Масса —; Масштаб 5:1; Лист; Листов 1
Зав.отд.	Пончуров		15.05.89	Резина ИРП-22 26-404 ТУ38-1051082-86	ЭКБ НПО Союзстройконструкция
Ч.контр.	Зыкова		17.05.89		
Рук.бриг.	Молодых		17.05.89		
Инж.	Пашинина		15.05.89		

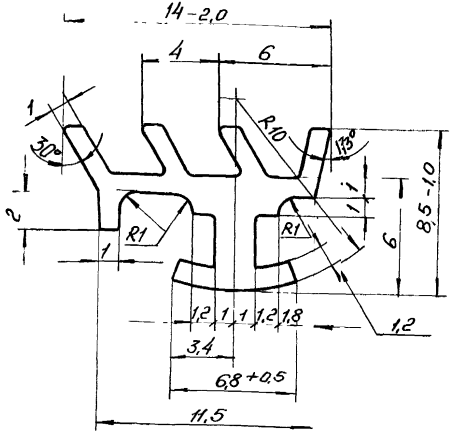

1. Твердость 60...65 единиц по Шору А.
2. Размеры с неуказанными пред. откл. обеспеч. инстр.
3. Неуказанные радиусы 0,2 мм
4. Масса 1м профиля 0,052 кг
5. Допускается замена на резину ИРП-2257-7002 ТУ38-1051082-86.

				1.436.3-16/88.2-2.902	
				Профиль резиновый	Лит. Р; Масса —; Масштаб 5:1; Лист; Листов 1
Зав.отд.	Пончуров		15.05.89	Резина ИРП-22 26-404 ТУ38-1051082-86	ЭКБ НПО Союзстройконструкция
Н.контр.	Зыкова		17.05.89		
Рук.бриг.	Молодых		17.05.89		
Инж.	Пашинина		15.05.89		

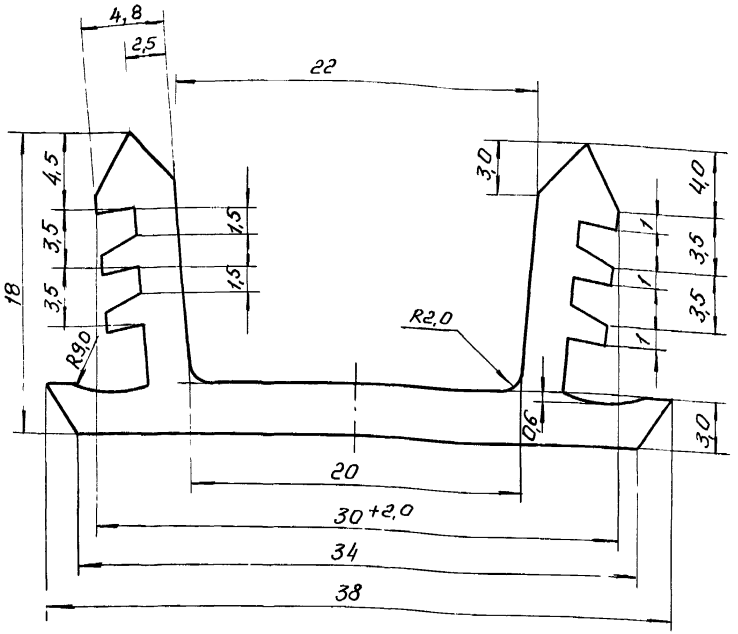

1. Неуказанные предельные отклонения размеров: валов h14, остальных $\pm \frac{IT14}{2}$
2. Неуказанные радиусы 0,5 мм
3. Масса 1м профиля 0,25 кг

				1.436.3-16/88.2-2.930		
				Профиль межрамный	Стадия: Р	Масса: —	Масштаб: 4:1
					Лист	Листов 1
Зав. отд	Понуров		15.05.89	УВ-10 ТУ6-01-737-76	ЭКБ НПО Союзстройконструкция	
Н. контр	Зыкова		22.05.89			
Рук. бриг	Молодых		17.05.89			
Инж	Горлова		15.05.89			

Инв. № подл. | Подп. и дата | Взам. инв. №

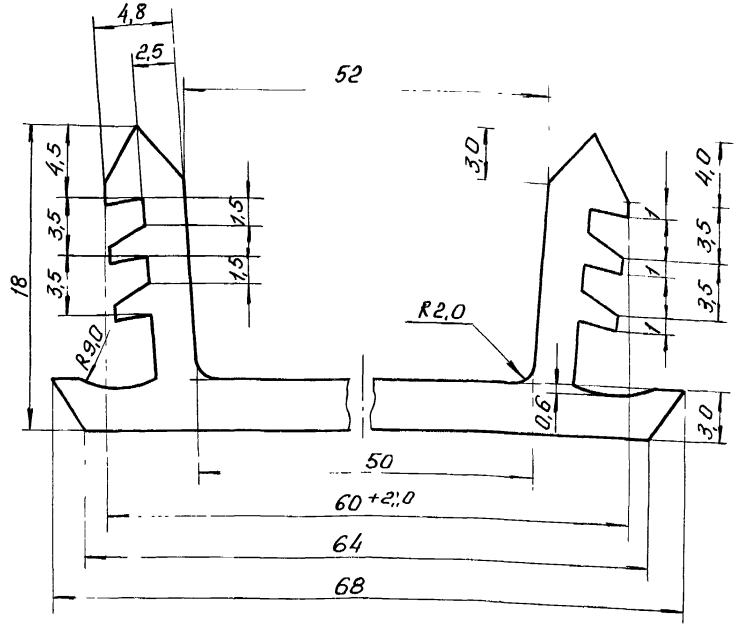

1. Неуказанные предельные отклонения размеров: валов h14, остальных $\pm \frac{IT14}{2}$
2. Неуказанные радиусы 0,5 мм
3. Масса 1м профиля 0,448 кг

				1.436.3-16/88.2-2.933		
				Профиль межрамный	Стадия: Р	Масса: —	Масштаб: 4:1
					Лист	Листов 1
Зав. отд	Понуров		15.05.89	УВ-10 ТУ6-01-737-76	ЭКБ НПО Союзстройконструкция	
Н. контр	Зыкова		22.05.89			
Рук. бриг	Молодых		17.05.89			
Инж.	Горлова		15.05.89			

Инв. № подл. | Подп. и дата | Взам. инв. №

Формат	Зона	Поз	Обозначение	Наименование	Кол. на исполн. 1.436.3-16/88.2-3.000 —										Примеч.
					—	01	02	03	04	05	06	07	08		
				Документация											
А3			1.436.3-16/88.2-3.000СБ	Сборочный чертеж											
				Сборочные единицы											
А4		1	1.436.3-16/88.2-3.111	Ручка	1	1	1	1	1	1	1	1	1		
А4		2	1.436.3-16/88.2-3.112	Рычаг	1	1	1	1	1	1	1	1	1		
		3	-01	Рычаг	1	1	1	1	1	1	1	1	1		
А4		4	1.436.3-16/88.2-3.113	Рычаг	1	1	1	1	1	1	1	1	1		
А4		5	1.436.3-16/88.2-3.114	Опора	2	2	2	2	2	2	2	2	2		

				1.436.3-16/88.2 - 3.000			
Зав.отд.	Понуров		15.06.89	Механизм открывания	Стадия	Лист	Листов
Н.контр.	Зыкова	Зыков	22.05.89		Р	1	2
Рук.брит.	Молодых	Мол	17.05.89		ЭКБ НПО „Союзстройконструкция"		
Инж.	Горлова	Горлов	15.05.89				

Копировал Формат А4

Инв.№ подл.	Подп. и дата	Взам.инв.№

Формат	Зона	Поз.	Обозначение	Наименование	Кол. на исполнение 1.436.3-16/88.2-3.000-										Примеч.
					—	01	02	03	04	05	06	07	08		
				Детали											
А4		6	1.436.3-16/88.2-3.253	Кронштейн	1	1	1	1	1	1	1	1	1		
А4		7	1.436.3-16/88.2-3.410	Труба	1			1			1				
			-01	Труба		1	1		1	1		1	1		
А4		8	1.436.3-16/88.2-3.440	Тяга	1	1	1								
			-01	Тяга				1	1	1					
			-02	Тяга							1	1	1		
А4		9	1.436.3-16/88.2-3.441	Шайба	2	2	2	2	2	2	2	2	2		
				Прочие изделия											
		10		Винт 1-3,5 х 9,5 ц9 ТУ67-637-84	4	4	4	4	4	4	4	4	4		

1.436.3-16/88.2-3.000 Лист 2

Копировал Формат А4

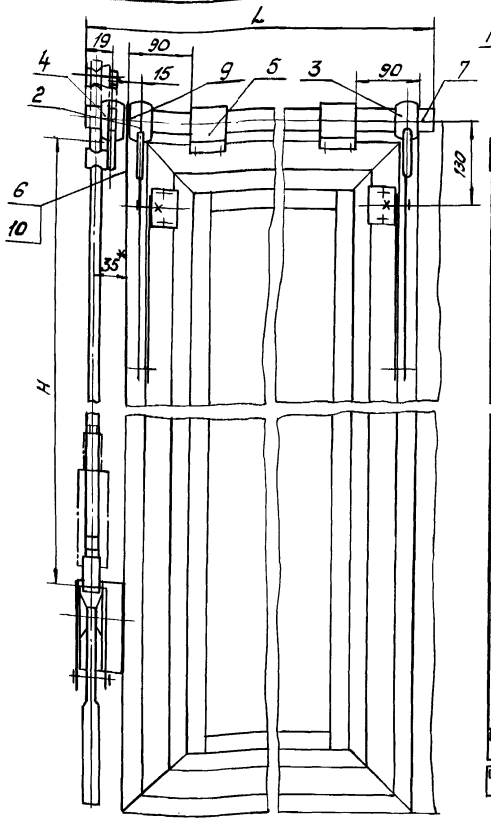

Рис. 1

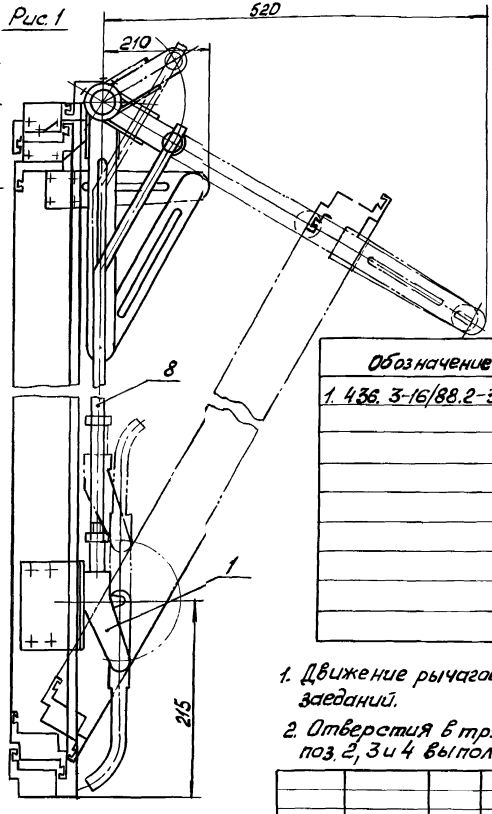

Рис. 2 Остальное — см. рис. 1

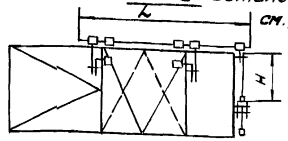

Рис. 3 Остальное — см. рис. 1

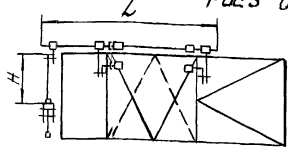

Обозначение	Рис.	Размеры в мм L	Размеры в мм H	Масса, кг
1.436.3-16/88.2-3.000	1	1270	870	5,0
-01	2	1870	870	5,7
-02	3	1870	870	5,7
-03	1	1270	1470	5,6
-04	2	1870	1470	6,2
-05	3	1870	1470	6,2
-06	1	1270	2070	6,1
-07	2	1870	2070	6,8
-08	3	1870	2070	6,8

1. Движение рычагов поз. 2, 3 и 4 должно быть свободным без заеданий.
2. Отверстия в трубе поз. 7 для крепления рычагов поз. 2, 3 и 4 выполнить при монтаже ф6 мм.
3.* Размер для справок.
4. Все трущиеся и сопрягаемые поверхности покрыть смазкой ЦИАТИМ-202 ГОСТ 11110-75.

Зав. отд.	Понуров		15.05.89
Н. контр.	Зыкова		15.05.89
Рук. бриг.	Молодых		17.05.89
Инж.	Горлова		15.05.89

1.436.3-16/88.2 - 3.000 СБ

Механизм открывания
Сборочный чертеж

Стадия	Масса	Масштаб
Р	см. табл.	—

Лист | Листов 1

ЭКБ НПО "Союзстройконструкция"

Инв. № подл.	Подп. и дата	Взам. инв. №

Формат	Зона	Поз.	Обозначение	Наименование	Кол	Примечание
				Документация		
А4			1.436.3-16/88.2-3.001СБ	Сборочный чертеж		
				Детали		
А4		1	1.436.3-16/88.2-3.414	Шайба	2	
А4		2	1.436.3-16/88.2-3.435	Палец	1	
А4		3	1.436.3-16/88.2-3.437	Упор	1	
А3		4	1.436.3-16/88.2-3.438	Рукоятка	1	
А4		5	1.436.3-16/88.2-3.439	Кронштейн	1	
				Прочие изделия		
		8		Винт 1-3,5×9,5 Ц9 ГУ67-637-84	2	
		9		Винт 3-4,2×9,5. Ц9 ГУ67-637-84	4	

Зав. отд.	Пончуров		15.05.89	1.436.3-16/88.2-3.001	
Н. контр.	Зыкова		22.05.89	Ручка	Стадия Р; Лист; Листов 1
Рук. бриг.	Молодых		17.05.89		ЭКБ НПО Союзстройконструкция
Инж.	Пашнина		15.05.89		

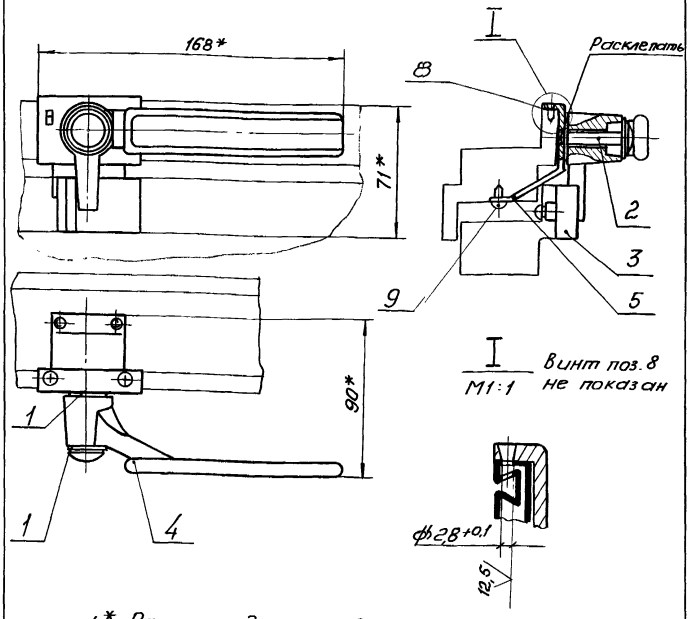

1.* Размеры для справок.

2. При сборке обеспечить свободное движение дет. поз. 4 относительно дет. поз. 5.

Инв. № подл. | Подп. и дата | Взам. инв. №

Зав. отд.	Пончуров		15.05.89	1.436.3-16/88.2-3.001СБ	
Н. контр.	Зыкова		22.05.89	Ручка Сборочный чертеж	Стадия Р; Масса 0,41; Масштаб 1:2
Рук. бриг.	Молодых		17.05.89		Лист; Листов 1
Инж.	Пашнина		15.05.89		ЭКБ НПО "Союзстройконструкция"

Формат	Зона	Поз.	Обозначение	Наименование	Кол.	Примечание
				Документация		
А4			1.436.3-16/88.2-3.002СБ	Сборочный чертеж		
				Детали		
А4		1	1.436.3-16/88.2-3.401	Упор	1	
А4		2	1.436.3-16/88.2-3.402	Завертка	1	
А4		3	1.436.3-16/88.2-3.403	Накладка	1	
А4		4	1.436.3-16/88.2-3.404	Шайба	1	
				Стандартные изделия		
		5		Заклепка 5×22.39.11 ГОСТ 14797-85	1	
				Прочие изделия		
		6		Винт 3-4,2×9,5.Ц9 ТУ67-637-84	4	

Зав. отд.	Понуров		15.06.89
Н. контр.	Зыкова		22.05.89
Рук. бриг.	Молодых		17.05.89
Инж.	Пашинина		16.05.89

1.436.3-16/88.2-3.002

Завертка

Стадия	Лист	Листов
Р		1

ЭКБ НПО Союзстройконструкция

Инв. № подл. | Подп. и дата | Взам. инв. №

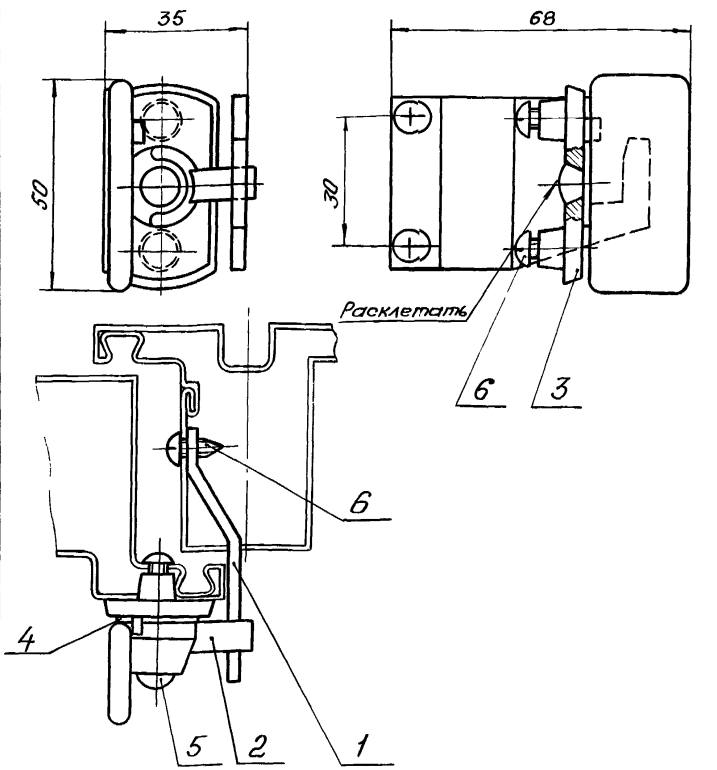

1. Размеры для справок.
2. При сборке обеспечить свободное движение дет. поз. 2 относительно дет. поз. 3.

Инв. № подл. | Подп. и дата | Взам. инв. №

Зав. отд.	Понуров		15.06.89
Н. контр.	Зыкова		22.05.89
Рук. бриг.	Молодых		17.05.89
Инж.	Пашинина		16.05.89

1.436.3-16/88.2-3.002СБ

Завертка
Сборочный чертеж

Стадия	Масса	Масштаб
Р	0,13	1:1
Лист	Листов 1	

ЭКБ НПО Союзстройконструкция

Формат	Зона	Поз.	Обозначение	Наименование	Кол.	Примечание
				Документация		
А4			1.436.3-16/88.2-3.101СБ	Сборочный чертеж		
			-01СБ	Сборочный чертеж		
				Детали		
А4		1	1.436.3-16/88.2-3.405	Петля	1	
А4		2	1.436.3-16/88.2-3.406	Петля	1	
А4		3	1.436.3-16/88.2-3.407	Ось	1	
А4		4	1.436.3-16/88.2-3.408	Пробка	2	
				Прочие изделия		
		5		Винт 3-4,2×9,5.Ц9 ТУ67-637-84	4	
			Различия исполнений и 1.436.3-16/88.2-3.101-01 по сборочному чертежу	1.436.3-16/88.2.3.101		

Зав. отд.	Пануров		15.05.89
Н. контр.	Зыкова		22.05.89
Рук. бриг.	Молодых		17.05.89
Инж.	Горлова		15.05.89

1.436.3-16/88.2-3.101

Шарнир

Стадия	Лист	Листов
Р		1

ЭКБ НПО Союзстройконструкция

Копировал А4 Формат А4

1.436.3-16/88.2 3.101СБ – изображено
1.436.3-16/88.2 3.101-01СБ – зеркальное отражение

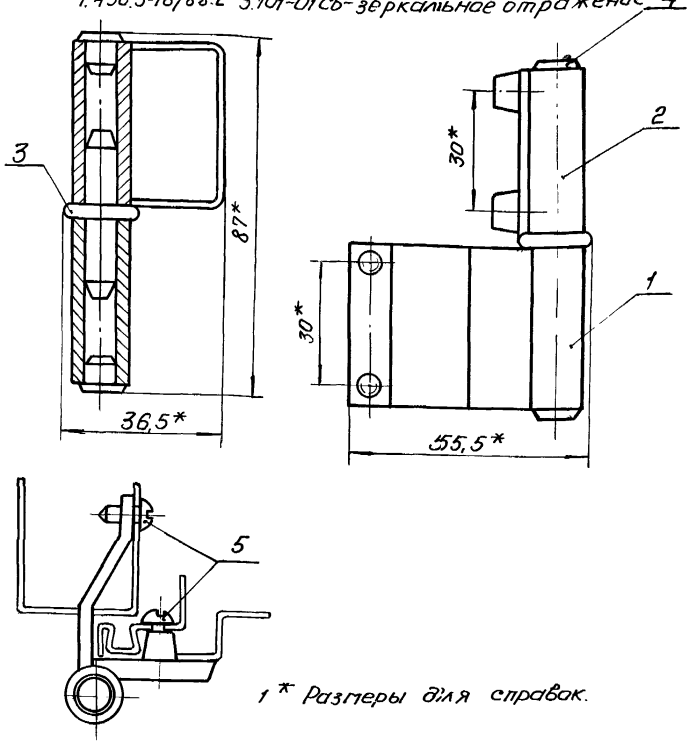

1* Размеры для справок.

Зав. отд.	Пануров		15.05.89
Н. контр.	Зыкова		22.05.89
Рук. бриг.	Молодых		17.05.89
Инж.	Горлова		15.05.89

1.436.3-16/88.2-3.101СБ

Шарнир
Сборочный чертеж

Стадия	Масса	Масштаб
Р	0,16	1:1
Лист	Листов 1	

ЭКБ НПО Союзстройконструкция

Копировал А4 23.979 11 Формат А4

Взам. инв. №
Подп. и дата
Инв. № подл.

Формат	Зона	Поз.	Обозначение	Наименование	Кол.	Примечание
				Документация		
А4			1.436.3-16/88.2-3.102СБ	Сборочный чертеж		
				Детали		
А4		1	1.436.3-16/88.2-3.409	Накладка	2	
				Прочие изделия		
		2		Винт 3-4,2х9,5.Ц9 ГУ67-637-84	2	

Зав.отд	Понуров		15.05.89
Н.контр	Зыкова		22.05.89
Рук.бриг	Молодых		17.05.89
Инж.	Пашнина		15.05.89

1.436.3-16/88.2-3.102

Накладка

Стадия	Лист	Листов
Р		1

ЭКБ НПО Союзстройконструкция

Инв.№ подл. | Подп. и дата | Взам.инв.№

Копировал

Формат А4

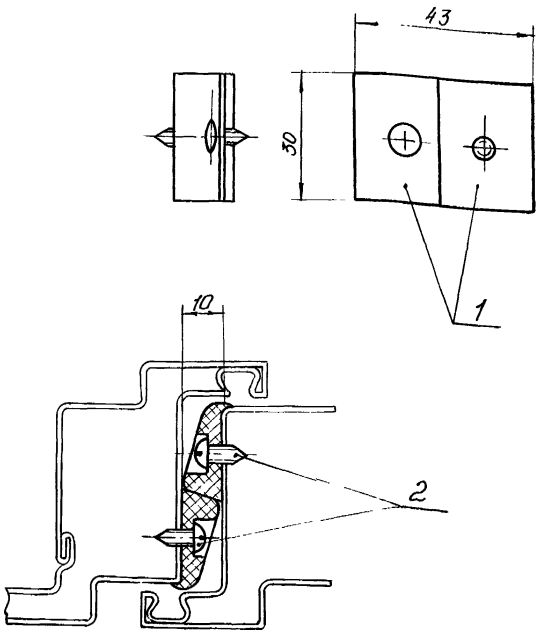

Размеры для справок.

Зав.отд	Понуров		15.05.89
Н.контр	Зыкова		22.05.89
Рук.бриг	Молодых		17.05.89
Инж.	Пашнина		15.05.89

1.436.3-16/88.2-3.102СБ

Накладка
Сборочный чертеж

Стадия	Масса	Масштаб
Р	0,02	1:1

Лист	Листов 1

ЭКБ НПО Союзстройконструкция

Инв.№ подл. | Подп. и дата | Взам.инв.№

Z3979 12

Копировал

Формат А4

Формат	Зона	Поз.	Обозначение	Наименование	Кол.	Примечание
				Документация		
А4			1.436.3-16/88.2-3.104СБ	Сборочный чертеж		
				Детали		
А4		1	1.436.3-16/88.2-3.404	Шайба	2	
А4		2	1.436.3-16/88.2-3.416	Пластина	2	
А4		3	1.436.3-16/88.2-3.417	Плечо	1	
				Стандартные изделия		
		6		Заклепка 5х12.39.11 ГОСТ 14801-85	2	
				Прочие изделия		
		8		Винт М4-4д х 13.49 ТУ67-637-84	8	

				1.436.3-16/88.2-3.104			
Зав. отд.	Понуров		15.05.89	Балансир	Стадия	Лист	Листов
Н. контр.	Зыкова		12.05.89		Р	1	
Рук. бриг.	Молодых		12.05.89		ЭКБ НПО Сантехстройконструкция		
Инж.	Пашинина		15.05.89				

Формат А4

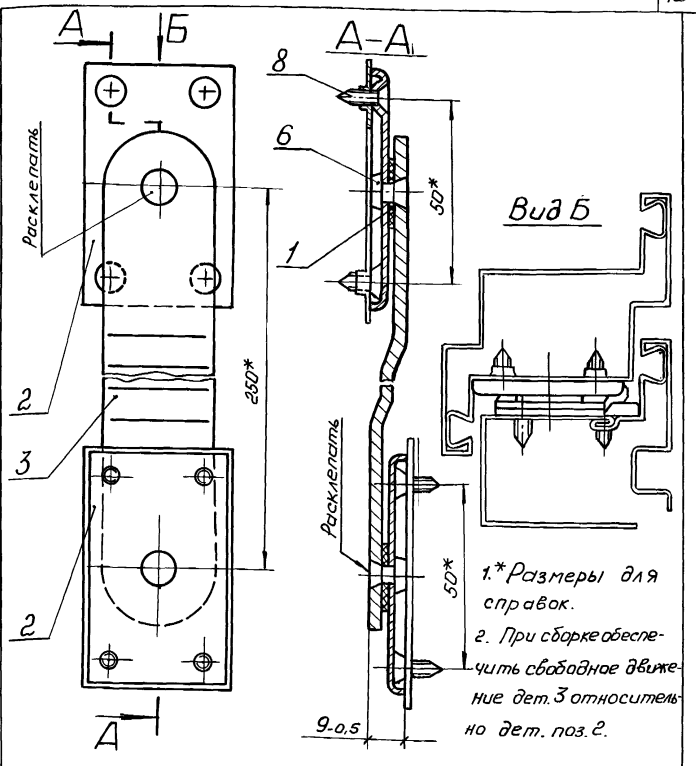

1.* Размеры для справок.

2. При сборке обеспечить свободное движение дет. 3 относительно дет. поз. 2.

Инв. № подл. | Подп. и дата | Взам. инв. №

				1.436.3-16/88.2-3.104СБ			
Зав. отд.	Понуров		15.05.89	Балансир	Стадия	Масса	Масштаб
Н. контр.	Зыкова		12.05.89	Сборочный чертеж	Р	0,28	1:1
Рук. бриг.	Молодых		12.05.89		Лист	Листов 1	
Инж.	Пашинина		15.05.89		ЭКБ ВПО Сантехстройконструкция		

Копировал

Формат	Зона	Поз.	Обозначение	Наименование	Кол.	Примечание
				Документация		
А4			1.436.3-16/88.2-3.105 СБ	Сборочный чертеж		
				Детали		
А4		1	1.436.3-16/88.2-3.414	Шайба	3	
А4		2	1.436.3-16/88.2-3.415	Палец	2	
А4		3	1.436.3-16/88.2-3.418	Кронштейн	2	
А4		4	1.436.3-16/88.2-3.419	Балансир	1	
А4		5	1.436.3-16/88.2-3.420	Кронштейн	1	
А4		6	1.436.3-16/88.2-3.421	Кронштейн	1	
А4		7	1.436.3-16/88.2-3.422	Болт	1	
				Стандартные изделия		
				Гайки ГОСТ 5915-70		
		10		М18-6Н.12.40Х.019	2	
		11		М10-6Н.12.40Х.019	1	
				Шайбы ГОСТ 11371-78		
		12		8.01.08 кп 016	2	
		13		10.01.08 кп 016	1	
				Прочие изделия		
		19		Винт 3-4,2х9,5.Ц9 ТУ67-637-84	8	

Инв. № подл. | Подп. и дата | Взам. инв. №

		1.436.3-16/88.2-3.105	
Зав. отд.	Пончуров		
Н. контр.	Зыкова	Балансир	Стадия: Р; Лист; Листов: 1
Рук. бриг.	Молодых		ЭКБ НПО Союзстройконструкция
Инж.	Орлова		

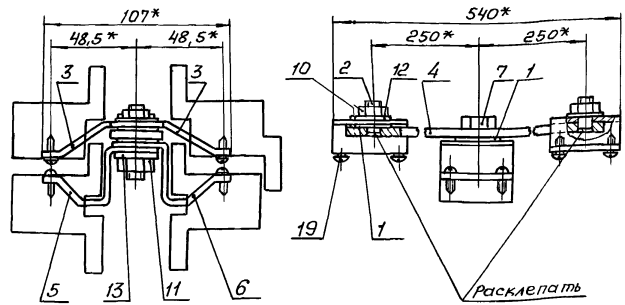

1. * Размеры для справок.
2. При сборке обеспечить свободное движение дет. поз. 4 относительно дет. поз. 3 и 6.

Инв. № подл. | Подп. и дата | Взам. инв. №

		1.436.3-16/88.2-3.105 СБ	
Зав. отд.	Пончуров		
Н. контр.	Зыкова	Балансир Сборочный чертеж	Стадия: Р; Масса: 0,99; Масштаб: 1:2
Рук. бриг.	Молодых		Лист; Листов: 1
Инж.	Орлова		ЭКБ НПО Союзстройконструкция

Формат	Зона	Поз.	Обозначение	Наименование	Кол.	Примеч.
				Документация		
А3			1.436.3-16/88.2-3.111СБ	Сборочный чертеж		
				Сборочные единицы		
А4		1	1.436.3-16/88.2-3.123	Серьга	1	
				Детали		
А4		2	1.436.3-16/88.2-3.444	Стойка	1	
А4		3	1.436.3-16/88.2-3.445	Шайба	2	
А4		4	1.436.3-16/88.2-3.446	Кронштейн	1	
А4		5	1.436.3-16/88.2-3.544	Ручка	1	
А4		6	1.436.3-16/88.2-3.562	Втулка	1	
				Стандартные изделия		
		7		Болт М6-6д×42.58.099	1	
				ГОСТ 7798-70		

Зав. отд.	Понуров		15.06.89
Н. контр.	Зыкова		15.05.89
Рук. бриг.	Молодых		17.05.89
Инж.	Горлова		15.05.89

1.436.3-16/88.2-3.111

Ручка

Стадия	Лист	Листов
Р	1	2

ЭКБ НПО "Союзстройконструкция"

Формат	Зона	Поз.	Обозначение	Наименование	Кол.	Примеч.
				Гайки ГОСТ 5915-70		
		8		М6-6Н, 5.099	1	
		9		М12-6Н, 5.099	1	
		10		Заклепка 5×12	1	
				ГОСТ 10300-80		
		11		Шайба 6.02.099	1	
				ГОСТ 11371-78		
		12		Шайба 6.65Г.099	1	
				ГОСТ 6402-70		
				Прочие изделия		
		13		Винт 3-4,2×13.49	8	
				ТУ67-6.37-84		

Инв. № подл. | Подп. и дата | Взам. инв. №

1.436.3-16/88.2-3.111

Лист 2

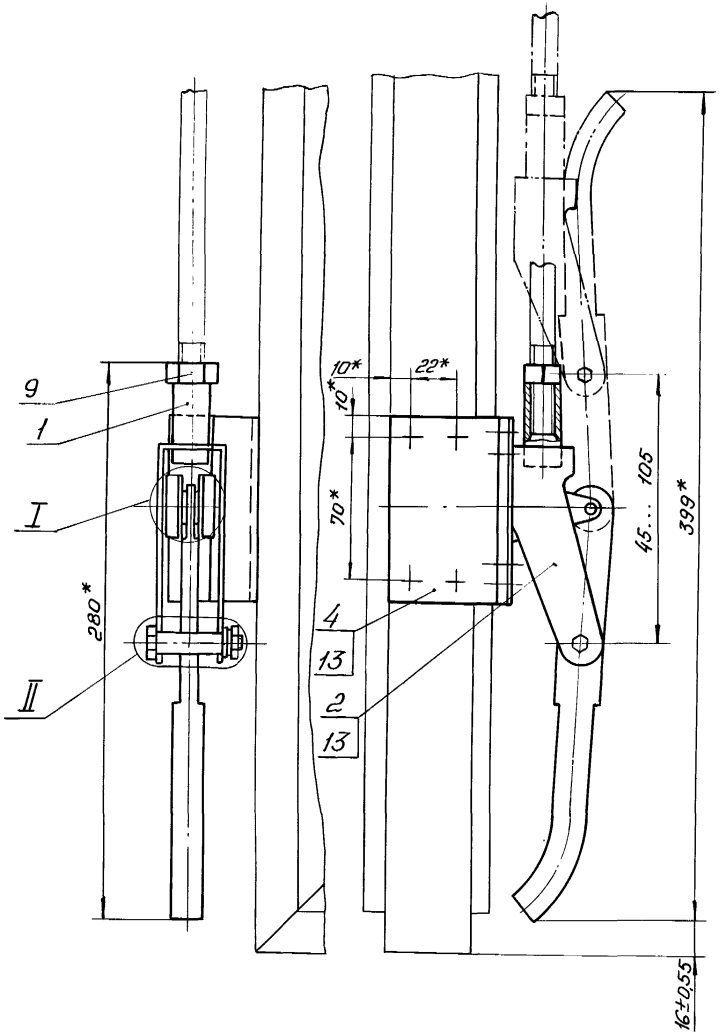

I
М2:1

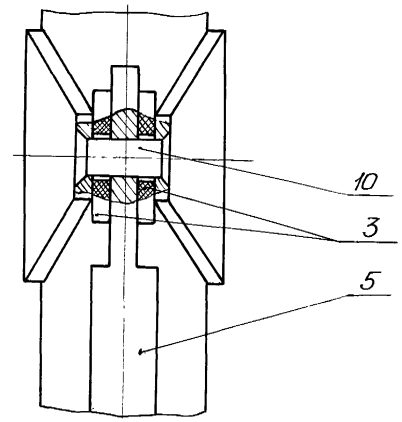

II
М1:1

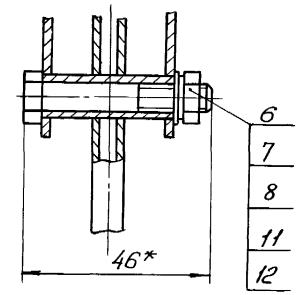

1.* Размеры для справок.

2. Ручку установить по месту с расчетом плотного закрывания фрамуги.

3. При сборке деталей поз. 5, 2 и 10 обеспечить свободное вращение ручки поз. 5.

Зав. отд	Понуров		15.06.89
Н. контр	Зыкова		15.06.89
Рук. бриг	Молодых		15.06.89
Инж.	Горлова		15.06.89

1.436.3-16/88.2-3.111СБ

Ручка

Сборочный чертеж

Стадия	Масса	Масштаб
Р	0,9	1:2
Лист	Листов 1	

ЭКБ НПО Союзстройконструкция

Инв. № подл. | Подп. и дата | Взам. инв. №

Формат	Зона	Поз.	Обозначение	Наименование	Кол.	Примечание
				Документация		
А3			1.436.3-16/88.2-3.112СБ	Сборочный чертеж		
			-01СБ	Сборочный чертеж		
				Детали		
А4		1	1.436.3-16/88.2-3.414	Шайба	2	
А4		2	1.436.3-16/88.2-3.423	Кронштейн	1	
А4		3	1.436.3-16/88.2-3.424	Рычаг	1	
А4		4	1.436.3-16/88.2-3.425	Рычаг	1	
А4		5	1.436.3-16/88.2-3.426	Колодка	1	
А4		6	1.436.3-16/88.2-3.540	Болт	1	
				Стандартные изделия		
		10		Болт М6-6g×45.58	1	
				ГОСТ 7798-70		
		11		Винт ВМ6×6g×12.58.019	1	
				ГОСТ 1476-75		
				Гайки ГОСТ 5915-70		
		12		М6-6Н.12.40Х.019	1	
		13		М8-6Н.12.40Х.019	1	

Зав.отд	Пакуров		22.05.89
Н.контр	Зыкова	Зыкова	22.05.89
Рук.брик.	Молодых	Молодых	22.05.89
Ин.н.	Горлова	Горлова	15.05.89

1.436.3-16/88.2-3.112

Рычаг

Стадия	Лист	Листов
Р	1	2

ЭКБ НПО Союзстройконструкция

Формат	Зона	Поз.	Обозначение	Наименование	Кол.	Примечание
		14		Заклепка 5×12.39.11	1	
				ГОСТ 14801-85		
		15		Шайба 8.01.08кп.016	1	
				ГОСТ 11371-78		
				Прочие изделия		
		18		Винт 3Г-4,2×9.5.49	4	
				ТУ67-637-84		
			1.436.3-16/88.2-3.112-01	то же		
			как для 1.436.3-16/88.2 3Г.112			

Инв.№ подл. | Подп. и дата | Взам. инв.№

1.436.3-16/88.2-3.112

Лист 2

1.436.3-16/88.2-3.112 СБ изображено
1.436.3-16/88.2-3.112-АСБ- зеркальное отражение

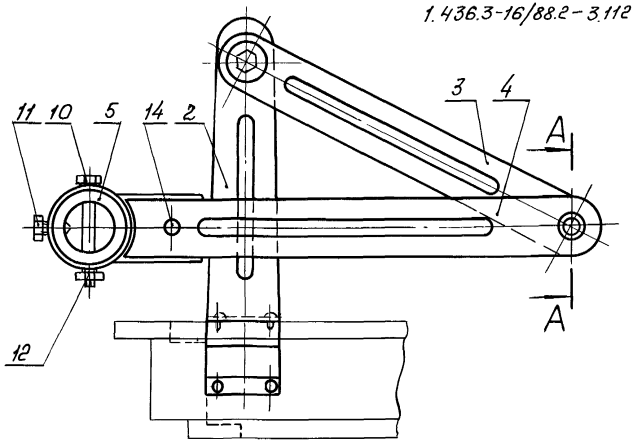

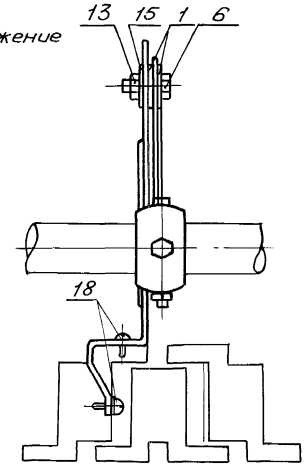

А–А
М1:1

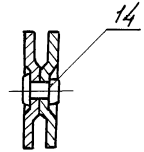

1. При сборке обеспечить свободное движение дет. поз.3 относительно дет. поз. 4 ш2.

Зав.отд	Понуров		15.06.89
Н.контр	Зыкова		22.05.89
Рук.бриг.	Молодых		17.05.89
Инж.	Горлова		15.06.89

1.436.3-16/88.2-3.112 СБ

Рычаг
Сборочный чертеж

Стадия	Масса	Масштаб
Р	0,5	1:2
Лист	Листов 1	

ЭКБ НПО
Союзстройконструкция

Инв.№ подл. | Подп. и дата | Взам.инв.№

Формат	Зона	Поз.	Обозначение	Наименование	Кол.	Примеч.
				Документация		
А4			1.436.3-16/88.2-3.113СБ	Сборочный чертеж		
				Детали		
А4		1	1.436.3-16/88.2-3.426	Колодка	1	
А4		2	1.436.3-16/88.2-3.427	Блок	1	
А4		3	1.436.3-16/88.2-3.428	Рычаг	1	
				Стандартные изделия		
		6		Болт М6-6g×45.58 ГОСТ 7798-70	1	
		7		Винт ВМ6-6g×12.58.029 ГОСТ 1476-75	2	
		8		Гайка М6-6Н.8.019 ГОСТ 5915-70	1	
		9		Заклепка 5×12.39.11 Гост 14801-85	1	
		10		Шайба 6.01.08 кп.016 Гост 11371-78	1	

Зав. отд.	Понуров		15.05.89
Н. контр.	Зыкова	ЗыкоВ	22.05.89
Рук. бриг.	Молодых	Молодых	17.05.89
Инж.	Горлова	Горлова	15.05.89

1.436.3-16/88.2-3.113

Рычаг

Стадия	Лист	Листов
Р		1

ЭКБ НПО Союзстройконструкция

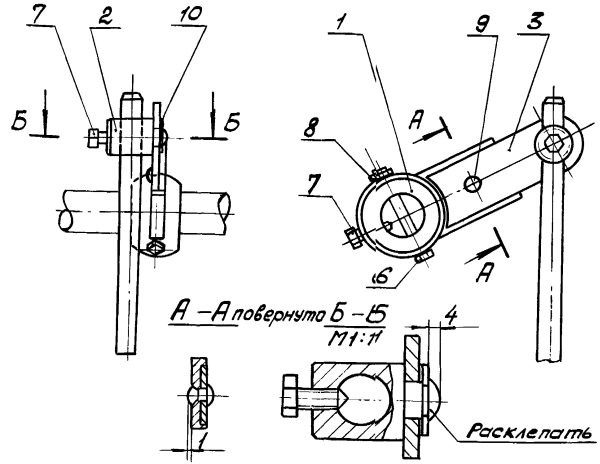

1. При сборке обеспечить свободное движение дет. поз. 3 относительно дет поз. 2.

Взам. инв. №

Подп. и дата

Инв. № подл.

Зав. отд.	Понуров		15.05.89
Н. контр.	Зыкова	ЗыкоВ	22.05.89
Рук. бриг.	Молодых	Молодых	17.05.89
Инж.	Горлова	Горлова	15.05.89

1.436.3-16/88.2-3.113СБ

Рычаг
Сборочный чертеж

Стадия	Масса	Масштаб
Р	0,31	1:2
Лист	Листов 1	

ЭКБ НПО Союзстройконструкция

Формат	Зона	Поз.	Обозначение	Наименование	Кол.	Примечание
				Документация		
А4			1.436.3-16/88.2 – 3.114СБ	Сборочный чертеж		
				Детали		
А4		1	1.436.3-16/88.2 – 3.429	Опора	1	
А4		2	1.436.3-16/88.2 – 3.430	Втулка	1	
				Прочие изделия		
		3		Винт 3-4,2×9,5.Ц9 ТУ67-637-84	2	

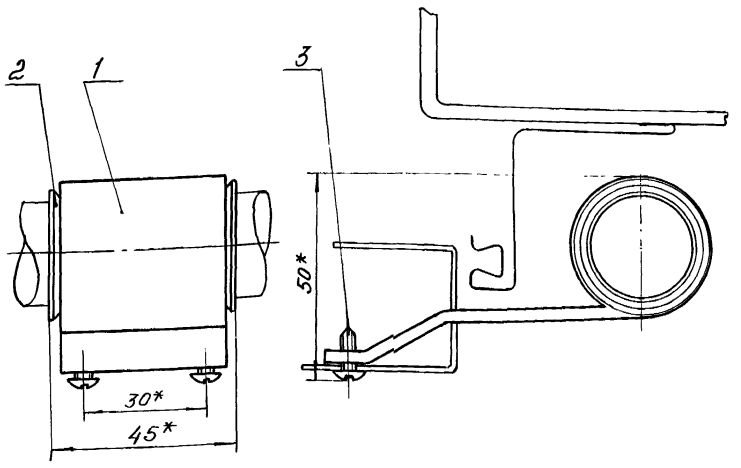

1.* Размеры для справок.
2. Концы дет. поз.2 после сборки развальцевать.

Зав.отд.	Понуров		15.05.89
Н. контр.	Зыкова		22.05.89
Рук. бриг.	Молодых		17.05.89
Инж.	Горлова		15.05.89

1.436.3-16/88.2 – 3.114

Опора

Стадия	Лист	Листов
Р		1

ЭКБ НПО Союзстройконструкция

Инв. № подл. | Подп. и дата | Взам. инв. №

Зав.отд.	Понуров		15.05.89
Н. контр.	Зыкова		22.05.89
Рук. бриг.	Молодых		17.05.89
Инж.	Горлова		15.05.89

1.436.3-16/88.2 – 3.114СБ

Опора
Сборочный чертеж

Стадия	Масса	Масштаб
Р	0,21	1:1
Лист	Листов 1	

ЭКБ НПО Союзстройконструкция

Инв. № подл. | Подп. и дата | Взам. инв. №

Формат	Зона	Поз.	Обозначение	Наименование	Кол.	Примечание
				Документация		
А4			1.436.3-16/88.2 – 3.120СБ	Сборочный чертеж		
				Детали		
А4		1	1.436.3 – 16/88.2 – 3.455	Направляющая	1	
А4		2	1.436.3 – 16/88.2 – 3.457	Ползун	1	
А4		3	1.436.3 – 16/88.2 – 3.459	Палец	1	
				Прочие изделия		
		5		Винт 1-4,2×13.Ц9 ГУ67-637-84	7	

				1.436.3-16/88.2 – 3.120			
Зав. отд	Понуров		15.04.89	Ползун левый	Стадия	Лист	Листов
Н. контр	Зыкова		22.05.89		Р		1
Рук. бриг	Молодых		17.05.89		ЭКБ НПО Союзстройконструкция		
Инж.	Горлова		15.05.89				

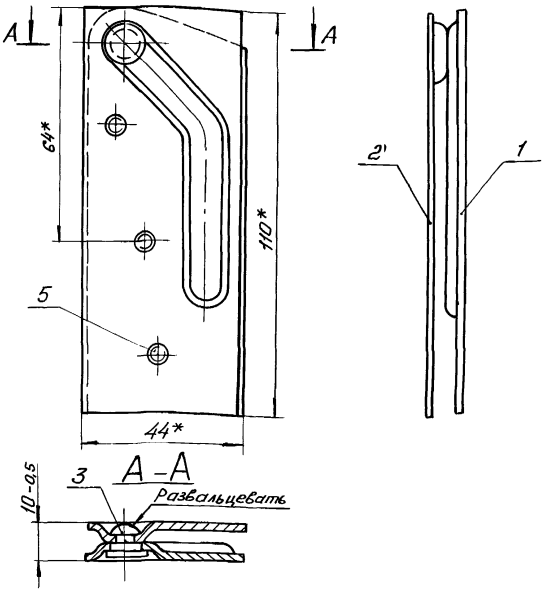

1. Размеры для справок.
2. При сборке обеспечить свободное движение дет. поз. 3 относительно детали поз. 1.

Инв. № подл. | Подп. и дата | Взам. инв. №

				1.436.3-16/88.2 – 3.120СБ			
Зав. отд	Понуров		15.04.89	Ползун левый Сборочный чертеж	Стадия	Масса	Масштаб
Н. контр	Зыкова		22.05.89		Р	0,14	1:1
Рук. бриг	Молодых		17.05.89		Лист	Листов 1	
Инж.	Горлова		15.05.89		ЭКБ НПО Союзстройконструкция		

Формат	Зона	Поз.	Обозначение	Наименование	Кол.	Примечание
				Документация		
А4			1.436.3-16/88.2-3.101СБ	Сборочный чертеж		
				Детали		
А4		1	1.436.3-16/88.2-3.456	Направляющая	1	
А4		2	1.436.3-16/88.2-3.458	Ползун	1	
А4		3	1.436.3-16/88.2-3.459	Палец	1	
				Прочие изделия		
		5		Винт 1-4,2×13.Ц9 ТУ67-637-84	7	

Инв. № подл. | Подп. и дата | Взам. инв. №

Зав. отд	Понуров		15.05.89	1.436.3-16/88.2-3.121	
Н. контр	Зыкова	Зыкова	22.05.89	Ползун правый	Стадия: Р; Лист: ; Листов: 1
Рук. бриг.	Молодых	Молодых	15.05.89		ЭКБ НПО Союзстройконструкция
Инж.	Горлова	Горлова	15.05.89		

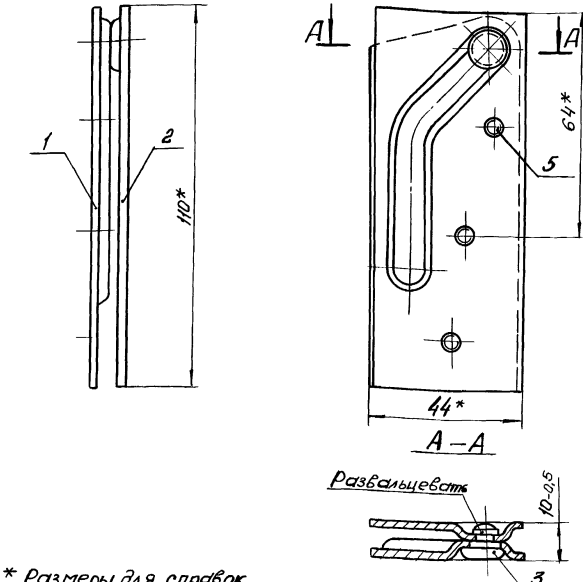

1.* Размеры для справок.
2. При сборке обеспечить свободное движение дет. поз. 3 относительно дет. поз. 1.

Инв. № подл. | Подп. и дата | Взам. инв. №

Зав. отд	Понуров		15.05.89	1.436.3-16/88.2-3.121СБ	
Н. контр	Зыкова	Зыкова	22.05.89	Ползун травый Сборочный чертеж	Стадия: Р; Масса: 0,14; Масштаб: 1:1; Лист: ; Листов: 1
Рук. бриг.	Молодых	Молодых	15.05.89		ЭКБ НПО Союзстройконструкция
Инж.	Горлова	Горлова	15.05.89		

Формат	Зона	Поз	Обозначение	Наименование	Кол.	Примеч.
				Документация		
А4			1.436.3-16/88.2-3.122 СБ	Сборочный чертеж		
				Детали		
А3		1	1.436.3-16/88.2-3.200	Уголок	1	
Б4		2	1.436.3-16/88.2-3.206	Платик	2	0,00471кг
				Лист Б-ПН-1,5 ГОСТ 19903-74 / 4-Ш-ВСт3кп ГОСТ 16523-70		
				20 х 20 мм		

				1.436.3-16/88.2-3.122			
Зав. отд	Понуров		15.04.88	Уголок	Стадия	Лист	Листов
Н. контр.	Зыкова		22.05.88		Р		1
Пров.	Молодых		17.05.88		ЭКБ НПО Союзстройконструкция		
Разраб.	Олесь		8.04.88				

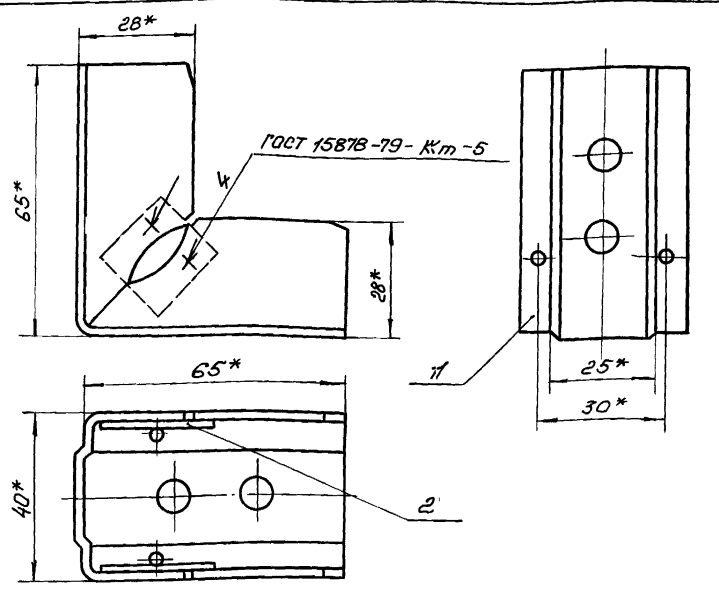

1. Допускается деталь поз. 2 применять из отходов при изготовлении уголка поз. 1, при этом вырубка между полками должна быть закрыта.
2. * Размеры для справок.
3. Покрытие Ц18.

Инв. № подл. | Подп. и дата | Взам. инв. №

				1.436.3-16/88.2-3.122СБ			
Зав. отд	Понуров		15.04.88	Уголок	Стадия	Масса	Масштаб
Н. контр.	Зыкова		22.05.88	Сборочный чертеж	Р	0,13	1:1
Пров.	Молодых		17.05.88		Лист	Листов 1	
Разраб.	Олесь		5.04.88		ЭКБ НПО Союзстройконструкция		

Формат	Зона	Поз.	Обозначение	Наименование	Кол.	Примеч.
				Документация		
А4			1.436.3-16/88.2-3.123СБ	Сборочный чертеж		
				Детали		
А4		1	1.436.3-16/88.2-3.447	Втулка	1	
А4		2	1.436.3-16/88.2-3.448	Серьга	1	

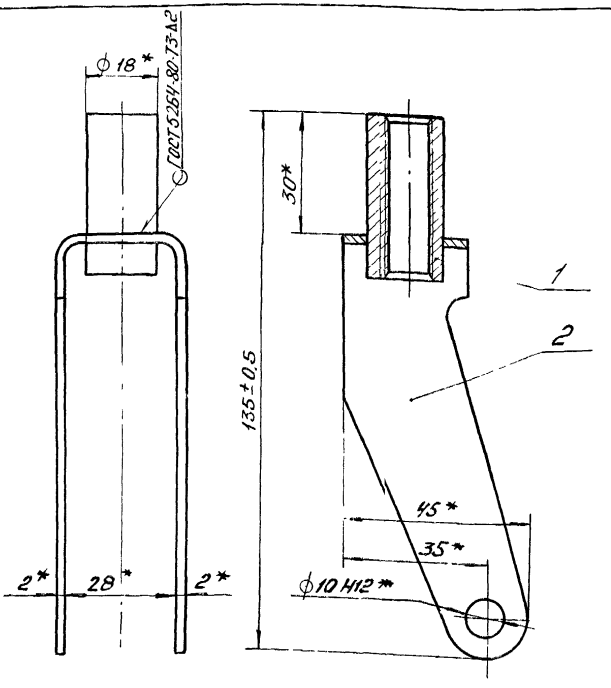

1. Размеры для справок.
2. Покрытие Ц18.

Инв. № подл. | Подп. и дата | Взам. инв. №

Зав. отд.	Понуров		15.06.89
Н. контр.	Зыкова		22.05.89
Рук. бриг.	Молодых		17.05.89
Инж.	Горлова		15.05.89

1.436.3-16/88.2-3.123

Серьга

Стадия	Лист	Листов
Р		1

ЭКБ НПО Союзстройконструкция

Инв. № подл. | Подп. и дата | Взам. инв. №

Зав. отд.	Понуров		15.06.89
Н. контр.	Зыкова		22.05.89
Рук. бриг.	Молодых		17.05.89
Инж.	Горлова		15.05.89

1.436.3-16/88.2-3.123СБ

Серьга

Сборочный чертеж

Стадия	Масса	Масштаб
Р	0,19	1:1
Лист	Листов 1	

ЭКБ НПО Союзстройконструкция

25 √(√)

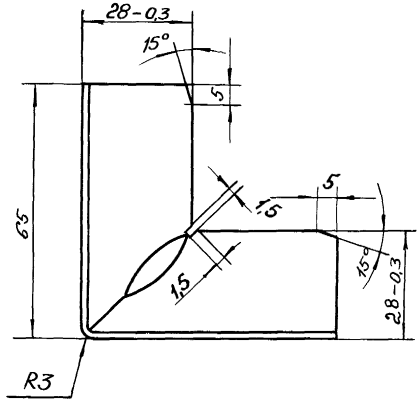

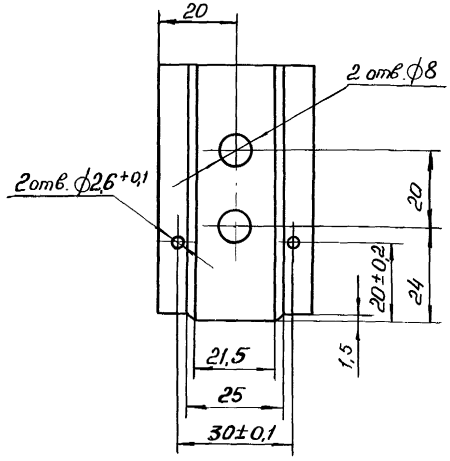

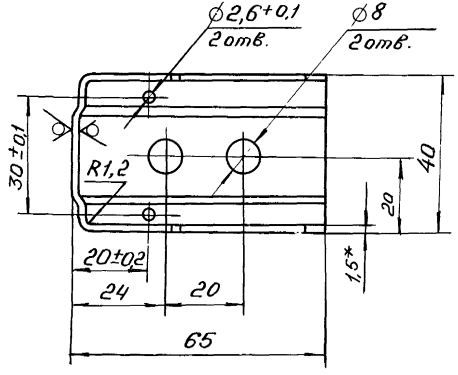

1. * Размер для справок.

2. Неуказанные предельные отклонения размеров: отверстий H14, валов h 14, остальных $\pm\frac{IT14}{2}$.

				1.436.3-16/'88.2 – 3.200			
				Уголок	Стадия	Масса	Масштаб
					Р	0,121	1:1
Зав.отд.	Понуров		15.06.89		Лист	Листов 1	
Н.контр.	Зыкова		22.05.89	Лист Б-ПН-1,5 ГОСТ 19903-74	ЭКБ НПО		
Рук.бриг.	Молодых		17.05.89	4-III-В Ст3кп ГОСТ 16523-70	"Союзстройконструкция"		
Инж.	Пашнина		15.05.89				

23979 2.5

3,2

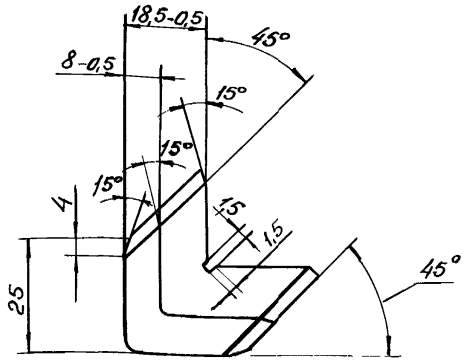

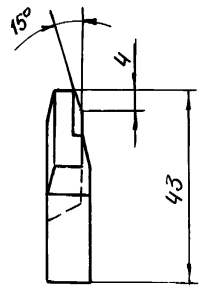

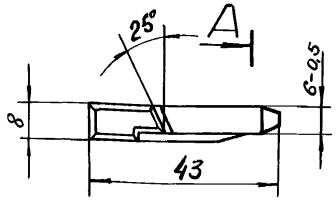

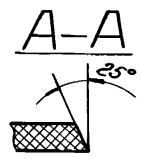



1. Неуказанные предельные отклонения размеров: отверстий H14, валов h14, остальных $\pm \frac{IT14}{2}$.
2. Неуказанные радиусы 1мм
3. Облой не допускается.

				1.436.3-16/88.2-3.202		
				Вкладыш	Стадия: Р; Масса: 0,006; Масштаб: 1:1	
Зав. отд	Понуров		15.04.89		Лист	Листов 1
Н. контр	Зыкова		22.05.89	Полиэтилен 20908-040 сорт первый ГОСТ 16338-85	ЭКБ НПО Союзстройконструкция	
Рук. бриг	Молодых		17.05.89			
Инж.	Горлова		15.05.89			

Инв. № подл. | Подп. и дата | Взам. инв. №

3,2

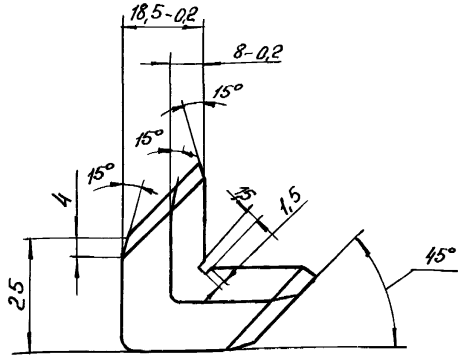

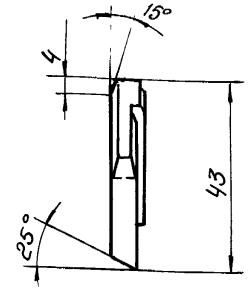

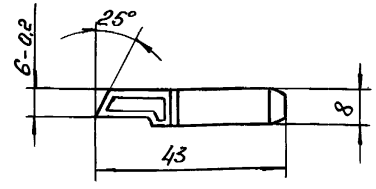

1. Неуказанные предельные отклонения размеров: валов h14, остальных $\pm \frac{IT14}{2}$
2. Неуказанные радиусы 1мм
3. Облой не допускается.

				1.436.3-16/88.2-3.203		
				Вкладыш	Стадия: Р; Масса: 0,006; Масштаб: 1:1	
Зав. отд	Понуров		15.04.89		Лист	Листов 1
Н. контр	Зыкова		22.05.89	Полиэтилен 20908-040 сорт первый ГОСТ 16338-85	ЭКБ НПО Союзстройконструкция	
Рук. бриг	Молодых		17.05.89			
Инж.	Горлова		15.05.89			

Инв. № подл. | Подп. и дата | Взам. инв. №

3,2

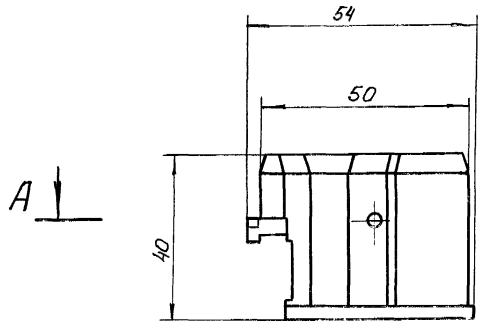

Лист 2

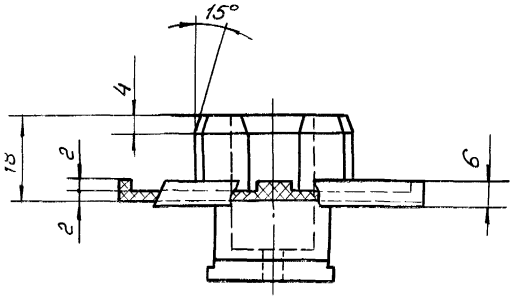

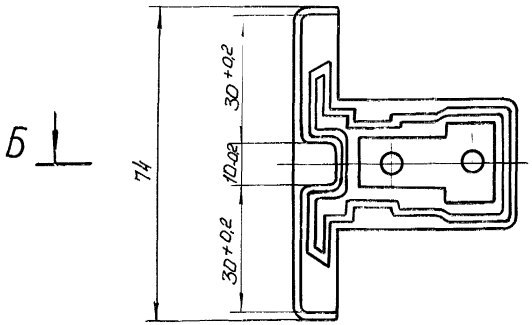

Лист 2

1. Неуказанные предельные отклонения размеров: отверстий H14, валов h14, остальных $\pm \frac{JT14}{2}$
2. Неуказанные радиусы 1мм
3. Облой не допускается.

				1.436.3-16/88.2 – 3.204			
				Фланец	Стадия	Масса	Масштаб
					Р	0,0415	1:1
Зав.отд.	Понуров		15.06.89		Лист 1	Листов 2	
Н.контр.	Зыкова		15.06.89	Сополимер полиамида литьевой марки АК-80/20 ГОСТ 19459-87	ЭКБ НПО "Союзстройконструкция"		
Рук.бриг.	Молодых		15.06.89				
Инж.	Олесь		15.06.89				

А – А
М2:1
лист 1

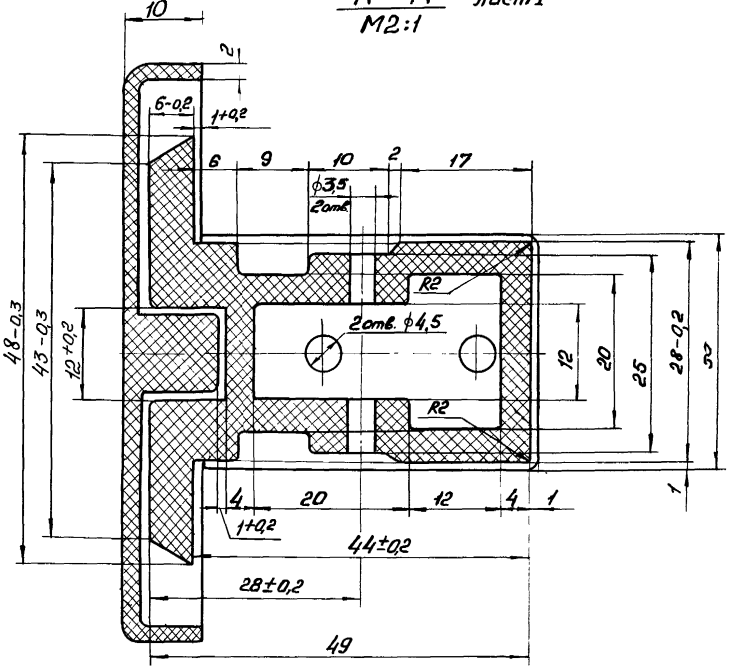

Б – Б
М2:1
лист 1

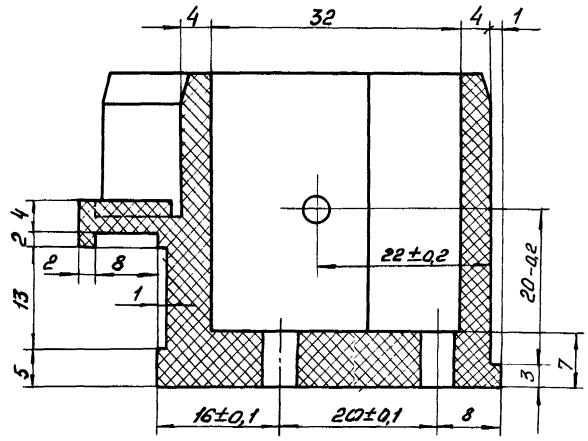

Инв. № подл. | Подп. и дата | Взам. инв. №

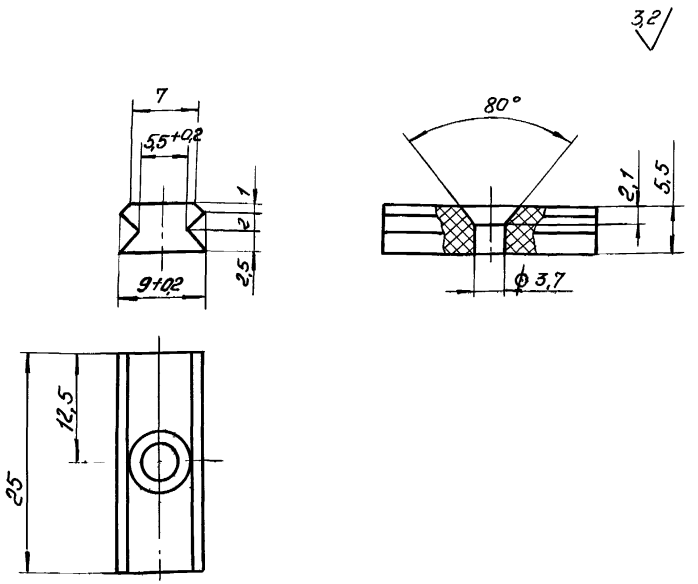

1. Неуказанные предельные отклонения размеров: отверстий H14, валов h14, остальных $\pm \frac{IT14}{2}$.
2. Облой не допускается.

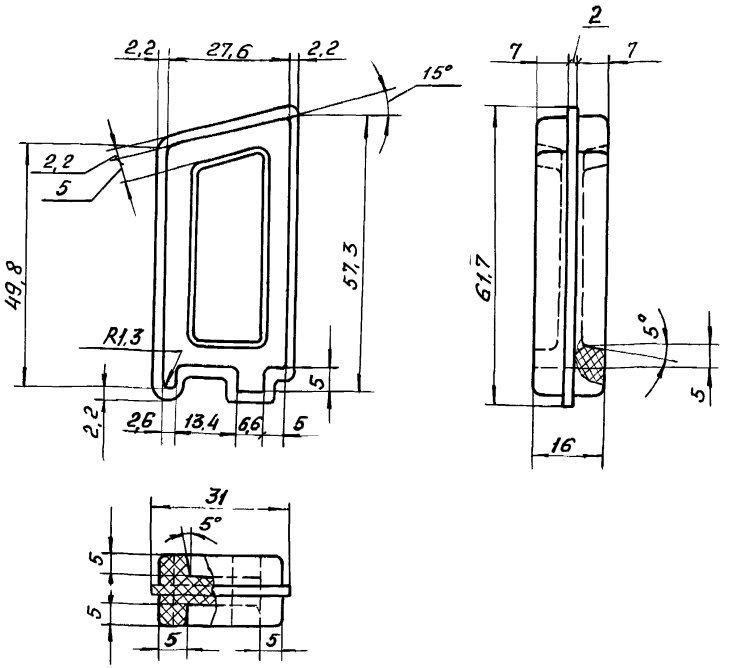

1 Предельные отклонения размеров: отверстий H14, валов h14, остальных $\pm \frac{IT14}{2}$
2. Неуказанные радиусы 2 мм
3 Облой не допускается

				1.436.3-16/88.2 – 3.205			
				Планка	Стадия	Масса	Масштаб
					Р	0,0025	2:1
Зав. отд.	Понуров	[signature]	15.06.89		Лист	Листов 1	
Н. контр.	Зыкова	[signature]	22.05.89	Сополимер полиамида литьевой марки АК-80/20 ГОСТ 19459-87	ЭКБ НПО „Союзстройконструкция"		
Рук. брич.	Молодых	[signature]	17.05.89				
Инж.	Горлова	[signature]	15.05.89				

				1.436.3-16/88.2 – 3.229			
				Пробка	Стадия	Масса	Масштаб
					Р	0,019	1:1
Зав. отд.	Понуров	[signature]	15.06.89		Лист	Листов 1	
Н. контр.	Зыкова	[signature]	22.05.89	Полиэтилен 20908 – 040 сорт первый ГОСТ 16338 – 85	ЭКБ НПО „Союзстройконструкция"		
Рук. брич.	Молодых	[signature]	17.05.89				
Инж.	Горлова	[signature]	15.05.89				

Взам. инв. №

Подп. и дата

Инв. № подл.

3,2

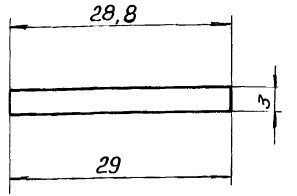

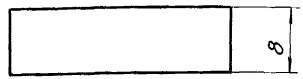

1 Предельные отклонения размеров: валов h 14.
2. Облой не допускается.

				1.436.3-16/88.2 – 3.247		
Зав.отд	Понуров		15.06.89	Подкладка	Стадия: Р	Масса: 0,001	Масштаб: 2:1
Н.контр	Зыкова		22.05.89		Лист	Листов 1
Рук.бри	Молодых		15.05.89	Пластикат И40-13, неокрашенный, рецептура 230/1 ГОСТ 5960-72	ЭКБ НПО Союзстройконструкция	
Инж	Горлова		15.05.89			

Инв.№ подл. | Подп. и дата | Взам.инв.№

3,2

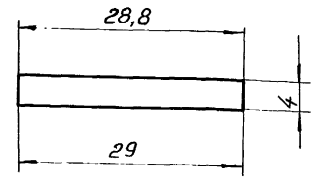



1 Предельные отклонения размеров: валов h 14
2. Облой не допускается.

				1.436.3-16/88.2 – 3.248		
Зав.отд	Понуров		15.06.89	Подкладка	Стадия: Р	Масса: 0,001	Масштаб: 2:1
Н.контр	Зыкова		22.05.89		Лист	Листов 1
Рук.бри	Молодых		15.05.89	Пластикат И40-13, неокрашенный, рецептура 230/1 ГОСТ 5960-72	ЭКБ НПО Союзстройконструкция	
Инж	Пашинина		15.05.89			

Инв.№ подл. | Подп. и дата | Взам.инв.№

формат А4

3,2

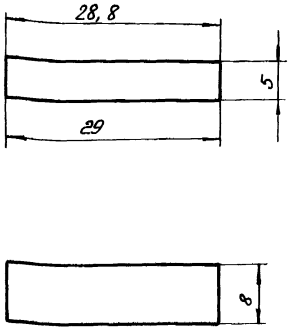

1. Предельные отклонения размеров: валов h 14.
2. Облой не допускается

				1.435.3-16/88.2-3.249			
				Подкладка	Стадия	Масса	Масштаб
					Р	0,002	2:1
Зав. отд.	Понуров		15.04.89		Лист	Листов 1	
Н. контр.	Зыкова		22.05.89	Пластикат И40-13 неокрашенный рецептура 230/1 ГОСТ 5960-72	ЭКБ НПО Союзстройконструкция		
Рук. бриг.	Молодых		17.05.89				
Инж.	Горлова		15.05.89				

Взам. инв. №

Подп. и дата

Инв. № подл.

3,2

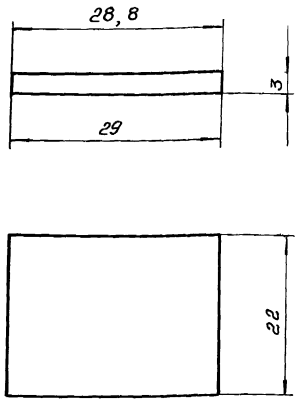

1. Предельные отклонения размеров: валов h 14.
2. Облой не допускается.

				1.436.3-16/88.2 — 3.250			
				Подкладка	Стадия	Масса	Масштаб
					Р	0,003	2:1
Зав. отд.	Понуров		15.04.89		Лист	Листов 1	
Н. контр.	Зыкова		22.05.89	Пластикат И40-13, неокрашенный рецептура 230/1 ГОСТ 5960-72	ЭКБ НПО Союзстройконструкция		
Рук. бриг.	Молодых		17.05.89				
Инж.	Пашнина		15.05.89				

3,2

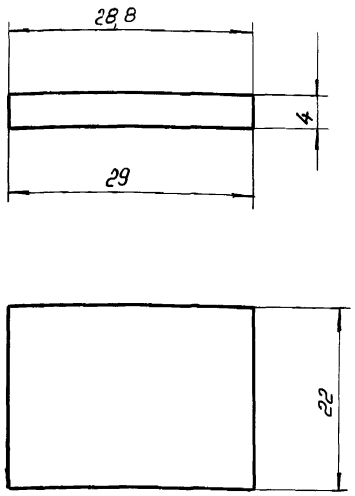

1. Предельные отклонения размеров: валов h14.
2. Облой не допускается.

				1.436.3-16/88.2 – 3.251		
				Подкладка	Стадия: Р; Масса: 0,004; Масштаб: 2:1	
Зав.отд.	Понуров		15.06.89		Лист	Листов 1
Н.контр.	Зыкова		22.05.89	Пластикат И40-13 неокрашенный рецептура 230/1 ГОСТ 5960-72	ЭКБ НПО "Союзстройконструкция"	
Рук.бриг.	Малодых		17.05.89			
Инж.	Пашнина		15.05.89			

Инв. № подл. | Подп. и дата | Взам. инв. №

3,2

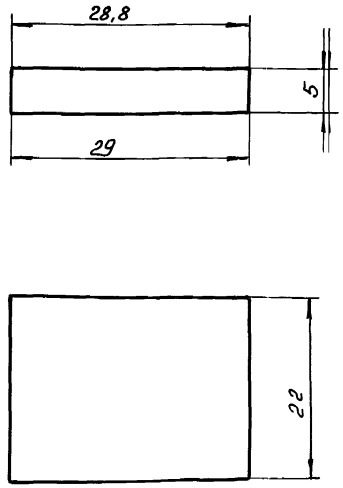

1. Предельные отклонения размеров: валов h14.
2. Облой не допускается.

				1.436.3-16/88.2 – 3.252		
				Подкладка	Стадия: Р; Масса: 0,004; Масштаб: 2:1	
Зав.отд.	Понуров		15.06.89		Лист	Листов 1
Н.контр.	Зыкова		22.05.89	Пластикат И40-13 неокрашенный рецептура 230/1 ГОСТ 5960-72	ЭКБ НПО "Союзстройконструкция"	
Рук.бриг.	Малодых		17.05.89			
Инж.	Горлова		15.05.89			

Инв. № подл. | Подп. и дата | Взам. инв. №

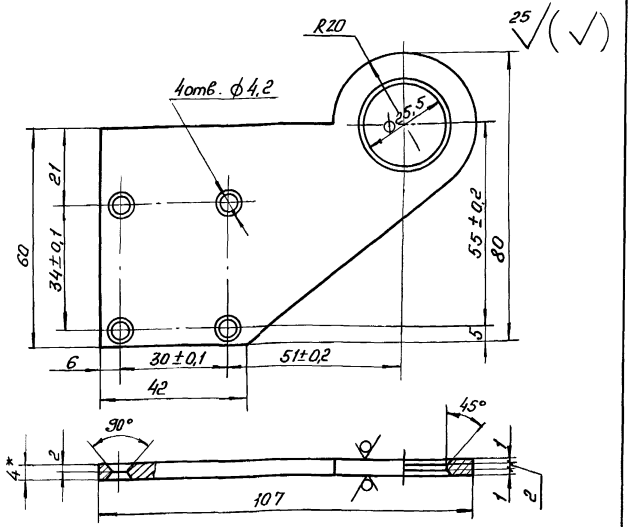

1. * Размер для справок.
2. Неуказанные предельные отклонения размеров: отверстий H14, валов h14, остальных ± $\frac{IT14}{2}$.
3. Покрытие Ц18.

				1.436.3-16/88.2 – 3.253			
				Кронштейн	Стадия	Масса	Масштаб
					Р	0,140	1:1
Зав. отд.	Понуров		15.06.89		Лист	Листов 1	
Н. контр.	Зыкова		22.06.89	Лист Б-ПН-4,0 ГОСТ 19903-74 / ВСт3кп4 ГОСТ 14637-79	ЭКБ НПО "Союзстройконструкция"		
Рук. брит.	Молодых		17.05.89				
Инж.	Горлова		15.05.89				

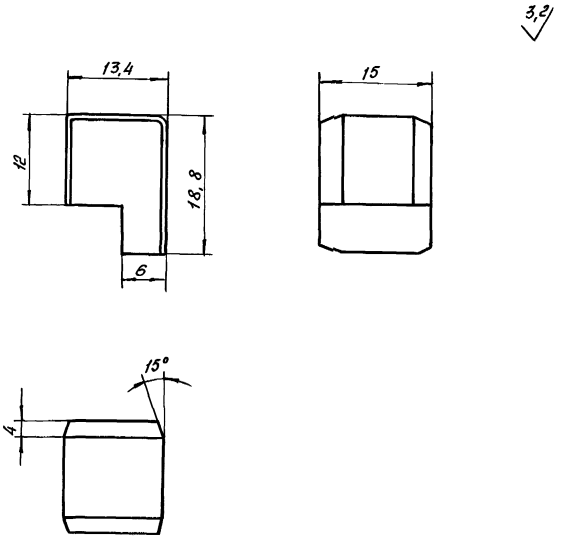

1. Неуказанные предельные отклонения размеров: валов h14, остальных ± $\frac{IT14}{2}$.
2. Неуказанные радиусы 1мм
3. Облой не допускается.

				1.436.3-16/88.2 – 3.264			
				Пробка	Стадия	Масса	Масштаб
					Р	0,002	2:1
Зав. отд.	Понуров		15.06.89		Лист	Листов 1	
Н. контр.	Зыкова		22.06.89	Полиэтилен 20908-040 сорт первый ГОСТ 16338-85	ЭКБ НПО "Союзстройконструкция"		
Рук. брит.	Молодых		17.05.89				
Инж.	Горлова		15.05.89				

Взам. инв. №

Подп. и дата

Инв. № подл.

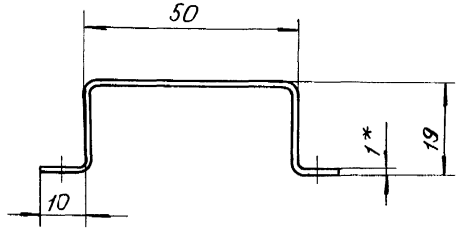

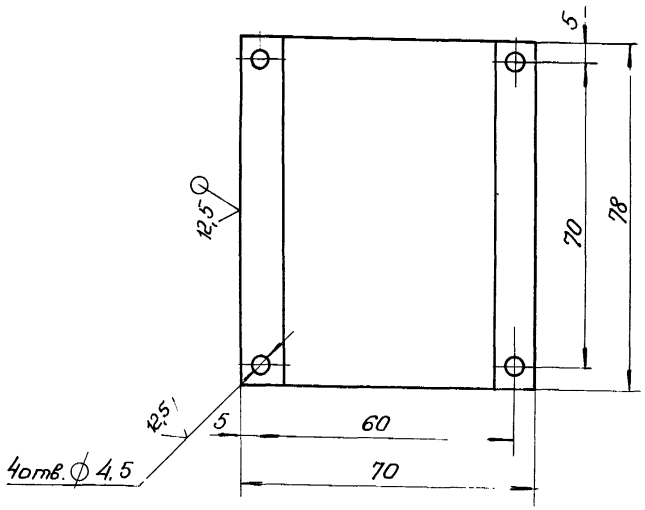

1.* Размер для справок.

2. Неуказанные предельные отклонения размеров: отверстий H14, валов h14, остальных $\pm \frac{IT14}{2}$.

Инв. № подл. | Подп. и дата | Взам. инв. №

Зав. отд	Понуров		15.04.89
Н. контр	Зыкова		22.05.89
Рук. бриг.	Молодых		17.05.89
Инж.	Горлова		15.05.89

1.436 3-16/88.2-3.297

Скоба

Стадия	Масса	Масштаб
Р	0,063	1:1

Лист | Листов 1

Лист Б-ПН-ЦДГОСТ 19903-74
4-III ВСт3кп ГОСТ 16523-70

ЭКБ НПО Союзстройконструкция

23979 34

Формат А3

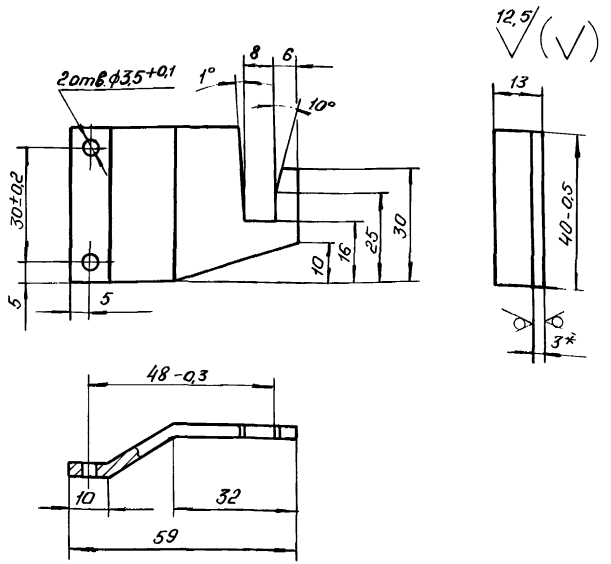

1.* Размер для справок.
2. Неуказанные предельные отклонения размеров: отверстий H14, валов h14, остальных $\pm\frac{IT14}{2}$.
3. Неуказанные радиусы сгибов 3мм.
4. Покрытие Ц18.

				1.436.3-16/88.2-3.401			
				Упор	Стадия	Масса	Масштаб
					Р	0,045	1:1
Зав.отд.	Понуров		15.06.89		Лист	Листов 1	
Н.контр.	Зыкова		22.05.89	Лист Б-ПН-3 ГОСТ 19903-74 / 4-III-ВСт3КП ГОСТ 16523-70	ЭКБ НПО Союзстройконструкция		
Рук.бриг.	Молодых		17.05.89				
Инж.	Горлова		15.05.89				

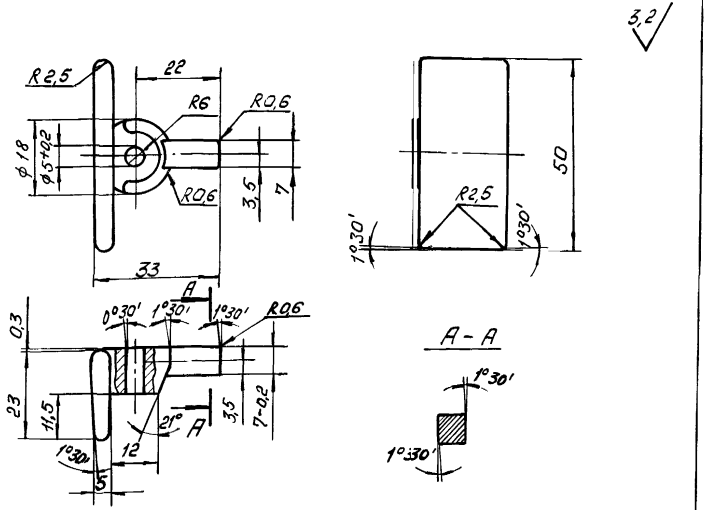

1. Неуказанные предельные отклонения размеров: валов h14, остальных $\pm\frac{IT14}{2}$;
2. Покрытие краска порошковая полиэфирная П-ПЭ-1130У, черная, ТУ6-10-1914-83, IV, ХЛ1.

				1.436.3-16/88.2-3.402			
				Завертка	Стадия	Масса	Масштаб
					Р	0,051	1:1
Зав.отд.	Понуров		15.06.89		Лист	Листов 1	
Н.контр.	Зыкова		22.05.89	Сплав ЦАМ4-1' ГОСТ 19424-74	ЭКБ НПО Союзстройконструкция		
Рук.бриг.	Молодых		17.05.89				
Инж.	Горлова		15.05.89				

Инв. № подл. | Подп. и дата | Взам. инв. №

Копировал 23979 35 формат А4

3,2

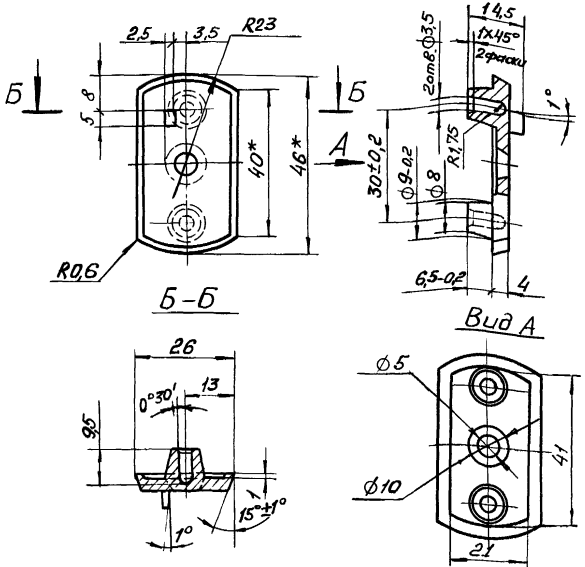

1. Неуказанные предельные отклонения размеров: отверстий H14 валов h14, остальных $\pm\frac{IT14}{2}$.
2. Неуказанные литейные радиусы 1мм
3. Покрытие краска порошковая полиэфирная П-ПЭ-1130, черная, ТУ6-10-1914-83, IV, ХП1.

				1.436.3-16/88.2 – 3.403			
				Накладка	Стадия	Масса	Масштаб
					Р	0,025	1:1
Зав. отд	Понуров		15.05.89		Лист	Листов 1	
Н. контр	Зыкова		22.05.89	Сплав ЦАМ4-1 ГОСТ 19424-74	ЭКБ НПО Союзстройконструкция		
Рук. бриг	Молодых		17.05.89				
Инж.	Горлова		15.05.89				

Инв. № подл. | Подп. и дата | Взам. инв. №

3,2

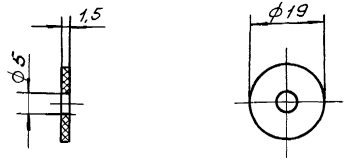

1. Неуказанные предельные отклонения размеров: отверстий H14, валов h14.
2. Облой не допускается.

				1.436.3-16/88.2 – 3.404			
				Шайба	Стадия	Масса	Масштаб
					Р	0,0005	1:1
Зав. отд	Понуров		15.05.89		Лист	Листов 1	
Н. контр	Зыкова		22.05.89	Сополимер полиамида литьевой марки АК-80/20 ГОСТ 19459-87	ЭКБ НПО Союзстройконструкция		
Рук. бриг	Молодых		17.05.89				
Инж.	Горлова		15.05.89				

Инв. № подл. | Подп. и дата | Взам. инв. №

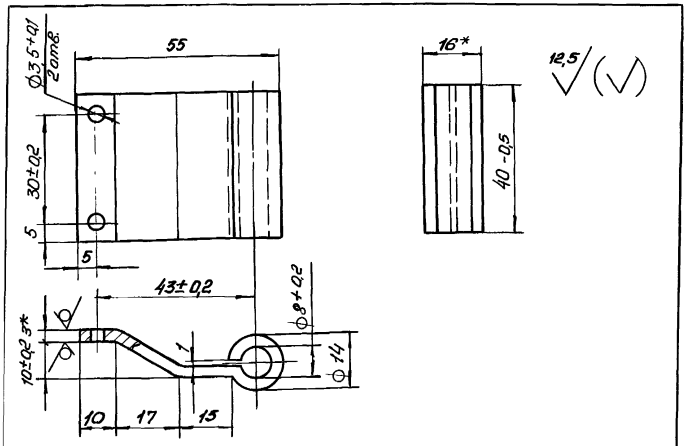

1.* Размеры для справок.

2. Неуказанные предельные отклонения размеров: отверстий H14, валов h14, остальных $\pm \frac{IT14}{2}$;

3. Внутренние радиусы сгибов 2 мм.

4. Покрытие Ц18.

				1.436.3-16/88.2-3.405		
				Петля	Стадия: Р	Масса: 0,076	Масштаб: 1:1
Зав.отд.	Понуров		15.06.89		Лист	Листов 1
Н.контр.	Зыкова		15.05.89			
Рук.бриг.	Молодых		15.05.89	Б-ПН-3 ГОСТ 19903-74 / Лист 4-III-ВСт3кп ГОСТ 16523-70	ЭКБ НПО Союзстройконструкция	
Инж.	Горлова		15.05.89			

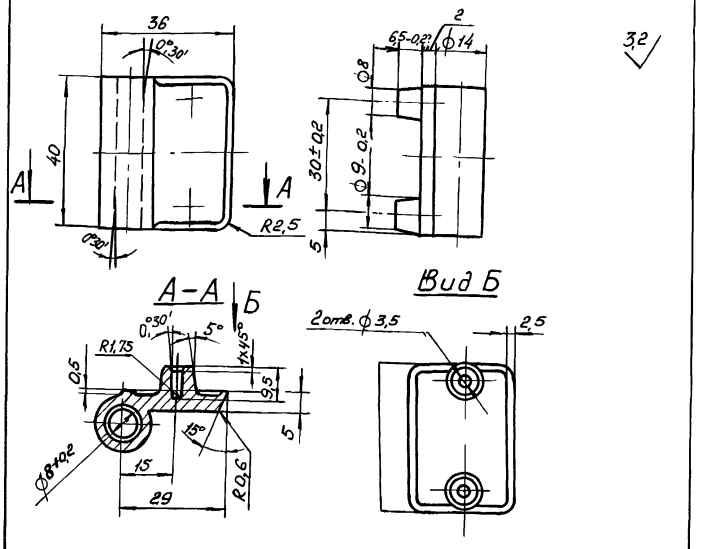

1. Неуказанные предельные отклонения размеров: отверстий H14, валов h14, остальных $\pm \frac{IT14}{2}$.

2. Покрытие краска порошковая полиэфирная П-ПЭ-1130У, черная, ТУ6-10-1914-83, IV, ХЛ1.

				1.436.3-16/88.2-3.406		
				Петля	Стадия: Р	Масса: 0,057	Масштаб: 1:1
Зав.отд.	Понуров		15.06.89		Лист	Листов 1
Н.контр.	Зыкова		15.05.89			
Рук.бриг.	Молодых		15.05.89	Сплав ЦАМ4-1 ГОСТ 19424-74	ЭКБ НПО Союзстройконструкция	
Инж.	Горлова		15.05.89			

Инв. № подл. | Подп. и дата | Взам. инв. №

6,3 (√)

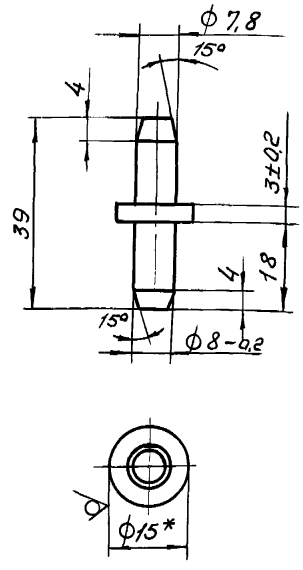

1.* Размер для справок.

2. Неуказанные предельные отклонения размеров: валов h14, остальных $\pm \frac{IT14}{2}$.

				1.436.3-16/88.2-3.407		
				Ось	Стадия: Р	Масса: 0,018	Масштаб: 1:1
					Лист	Листов 1
Зав. отд.	Понуров		15.06.89	Пруток Л60т, кр. Н.Т-15 ГОСТ 2060-73	ЭКБ НПО "Союзстройконструкция"	
Н. контр.	Зыкова		22.05.89			
Рук. бриг.	Молодых		17.06.89			
Инж.	Горлова		15.05.89			

Инв. № подл. | Подп. и дата | Взам. инв. №

3,2

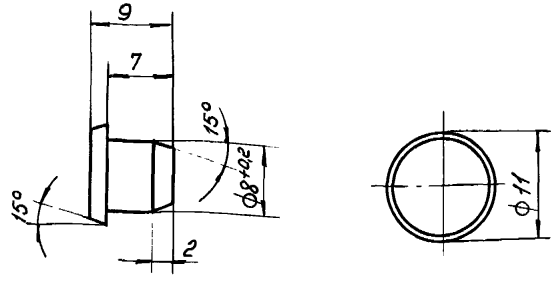

1. Неуказанные предельные отклонения размеров: валов h14, остальных $\pm \frac{IT14}{2}$;

2. Облой не допускается.

				1.436.3-16/88.2-3.408		
				Пробка	Стадия: Р	Масса: 0,0005	Масштаб: 2:1
					Лист	Листов 1
Зав. отд.	Понуров		15.06.89	Полиэтилен 20908-040 сорт первый ГОСТ 16338-85	ЭКБ НПО "Союзстройконструкция"	
Н. контр.	Зыкова		22.05.89			
Рук. бриг.	Молодых		17.06.89			
Инж.	Горлова		15.05.89			

Инв. № подл. | Подп. и дата | Взам. инв. №

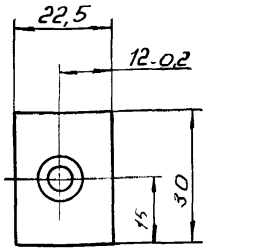

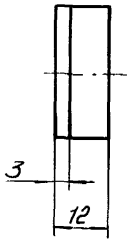

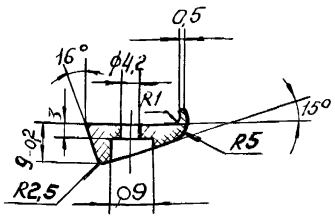

3,2

1. Неуказанные предельные отклонения размеров: отверстий H14, валов h14, остальных $\pm \frac{IT14}{2}$
2. Облой не допускается.

				1.436.3-16/88.2-3.409	
Зав.отд	Понуров		15.06.89	Накладка	Стадия: Р; Масса: 0,005; Масштаб: 1:1
Н.контр	Зыкова	Зыкова	22.05.89		Лист; Листов 1
Рук.бриг	Молодых	Молодых	17.05.89	Сополимер полиамида литьевой марки АК-80/20 ГОСТ 19459-87	ЭКБ НПО Союзстройконструкция
Инж.	Горлова	Горлова	15.05.89		

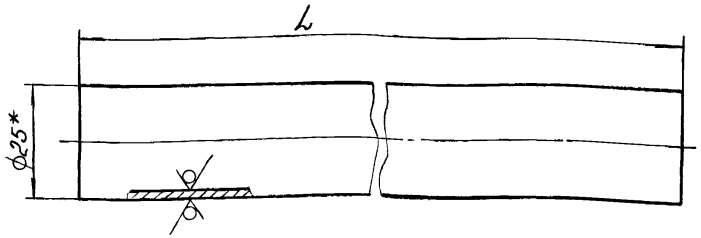

50 (√)

Обозначение	L, мм	масса, кг
1.436.3-16/88.2 3.410	1270-3	1.44
-01	1870-3,7	2.12

1. * Размер для справок.
2. Покрытие грунтовка ПЛ-0213 ТУ6-10-1935-84 IV. ХЛ1

Инв.№подл. | Подп. и дата | Взам.инв.№

				1.436.3-16/88.2-3.410	
Зав.отд	Понуров		15.06.89	Труба	Стадия: Р; Масса: См. табл.; Масштаб: —
Н.контр	Зыкова	Зыкова	22.05.89		Лист; Листов 1
Рук.бриг	Молодых	Молодых	17.05.89	Труба 25х2 ГОСТ 8734-75 Б20 ГОСТ 8733-87	ЭКБ НПО Союзстройконструкция
Инж.	Горлова	Горлова	15.05.89		

3,2

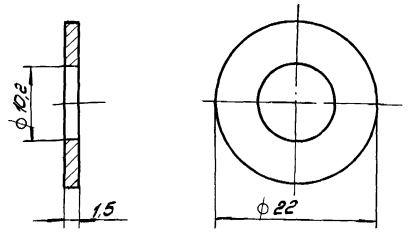

1. Неуказанные предельные отклонения размеров: отверстий H14, валов h14.
2. Облой не допускается

				1.436.3-16/88.2-3.414		
				Шайба	Стадия: Р; Масса: 0,0005; Масштаб: 2:1	
Зав.отд.	Понуров		15.05.89		Лист	Листов 1
Н.контр.	Зыкова	Зыкова	22.05.89	Сополимер полиамида литьевой марки АК-80/20 ГОСТ 19459-87	ЭКБ НПО Союзстройконструкция	
Рук. бриг.	Молодых	Молодых	11.05.89			
Инж.	Горлова	Горлова	15.05.89			

Инв. № подл. | Подп. и дата | Взам. инв. №

25 (✓)

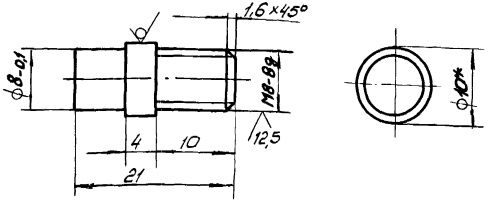

1.* Размер для справок.
2. Неуказанные предельные отклонения размеров. валов h14, остальных $\pm \frac{IT14}{2}$.
3. Покрытие Ц18.

				1.436.3-16/88.2-3.415		
				Палец	Стадия: Р; Масса: 0,009; Масштаб: 2:1	
Зав.отд.	Понуров		15.05.89		Лист	Листов 1
Н. контр.	Зыкова	Зыкова	22.05.89	Круг 10-в ГОСТ 2590-71 Ст3пс-II ГОСТ 535-79	ЭКБ НПО Союзстройконструкция	
Рук. бриг.	Молодых	Молодых	11.05.89			
Инж.	Горлова	Горлова	15.05.89			

Инв. № подл. | Подп. и дата | Взам. инв. №

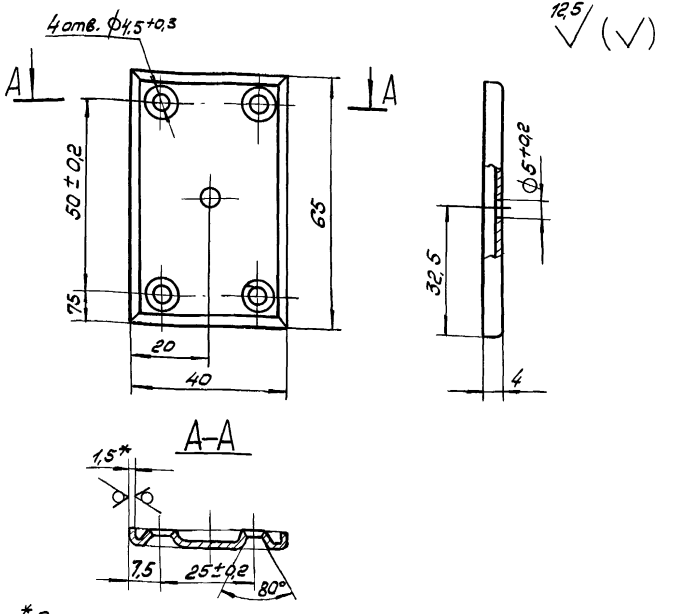

1.* Размер для справок.
2. Неуказанные предельные отклонения размеров: отверстий H14, валов h14, остальных $\pm\frac{IT14}{2}$.
3. Неуказанные радиусы сгибов 1мм.
4. Покрытие Ц18.

				1.436.3-16/88.2-3.416		
				Пластина	Стадия: Р	Масса: 0,040	Масштаб: 1:1
					Лист	Листов 1
Зав.отд.	Понуров		15.05.89		ЭКБ НПО "Союзстройконструкция"	
Н.контр.	Зыкова		22.05.89			
Рук.бриг.	Молодых		17.05.89	Лист 5-ПН-1,5 ГОСТ 19903-74		
Инж.	Горлова		15.05.89	4-III-ВСт3кп ГОСТ 16523-70		

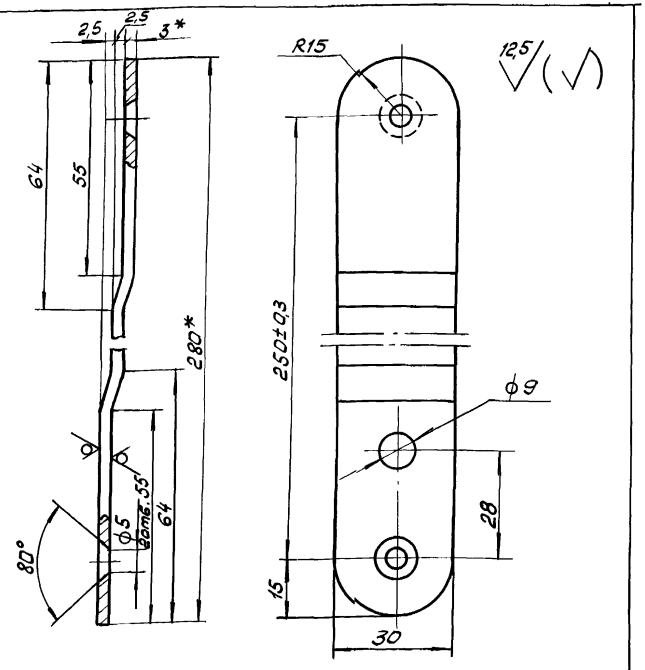

1.* Размеры для справок.
2. Неуказанные предельные отклонения размеров: отверстий H14, валов h14, остальных $\pm\frac{IT14}{2}$.
3. Неуказанные радиусы сгибов 3мм.
4. Покрытие Ц18.

				1.436.3-16/88.2-3.417		
				Плечо	Стадия: Р	Масса: 0,191	Масштаб: 1:1
					Лист	Листов 1
Зав.отд.	Понуров		15.05.89		ЭКБ НПО "Союзстройконструкция"	
Н.контр.	Зыкова		22.05.89			
Рук.бриг.	Молодых		17.05.89	Лист 5-ПН-3,0 ГОСТ 19903-74		
Инж.	Горлова		15.05.89	4-III-ВСт3кп ГОСТ 16523-70		

Инв.№ подл. | Подп. и дата | Взам.инв.№

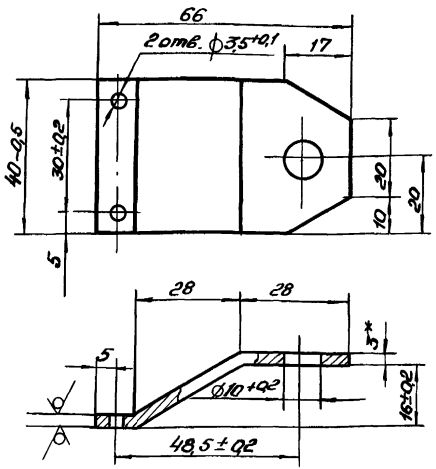

25 (√)

1.* Размер для справок.

2. Неуказанные предельные отклонения размеров: валов h14, остальных ± IT14/2.

3. Внутренние радиусы сгибов 3 мм.

4. Покрытие Ц18.

				1.436.3-16/88.2-3.418		
				Кронштейн	Стадия: Р	Масса: 0,059
					Масштаб: 1:1	
Зав. отд.	Понуров		15.06.88		Лист	Листов 1
Н. контр.	Зыкова		22.05.88	Лист Б-ПН-3,0 ГОСТ 19903-74 / 4-III-ВСт3кп ГОСТ 16523-70	ЭКБ НПО Союзстройконструкция	
Рук. бриг.	Молодых		17.05.88			
Инж.	Горлова		15.05.88			

Инв. № подл. | Подп. и дата | Взам. инв. №

Копировал

Формат А4

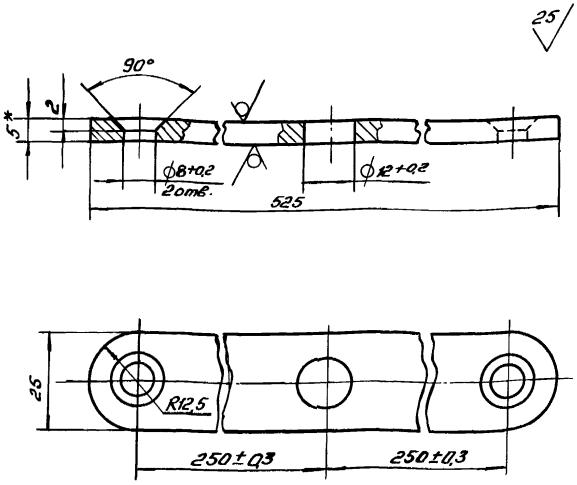

25 (√)

1.* Размер для справок.

2. Неуказанные предельные отклонения размеров: валов h14, остальных ± IT14/2.

3. Покрытие Ц 18.

				1.436.3-16/88.2-3.419		
				Балансир	Стадия: Р	Масса: 0,628
					Масштаб: 1:1	
Зав. отд.	Понуров		15.06.88		Лист	Листов 1
Н. контр.	Зыкова		22.05.88	Лист Б-ПН-15,0 ГОСТ 19903-74 / ВСт3кп4 ГОСТ 14637-79	ЭКБ НПО Союзстройконструкция	
Рук. бриг.	Молодых		17.05.88			
Инж.	Горлова		15.05.88			

Инв. № подл. | Подп. и дата | Взам. инв. №

Копировал

Формат А4

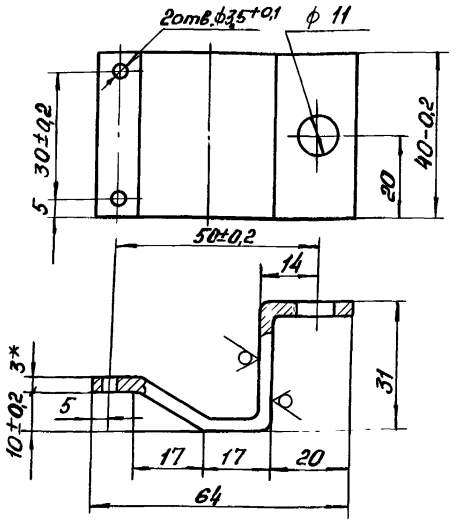

1.* Размер для справок.

2. Неуказанные предельные отклонения размеров: отверстий H14, валов h14, остальных $\pm \frac{IT14}{2}$;

3. Внутренние радиусы сгибов 3мм

4. Покрытие Ц18.

				1.436.3-16/88.2 – 3.420		
				Кронштейн	Стадия: Р; Масса: 0,082; Масштаб: 1:1	
					Лист	Листов 1
Зав. отд.	Пономарев		15.05.89	Лист Б-ПН-3,0 ГОСТ 19903-74 / 4-III-ВСт3кп ГОСТ 16523-70	ЭКБ НПО Союзстройконструкция	
Н. контр.	Зыкова		22.05.89			
Рук. брг.	Молодых		17.05.89			
Инж.	Горлова		15.05.89			

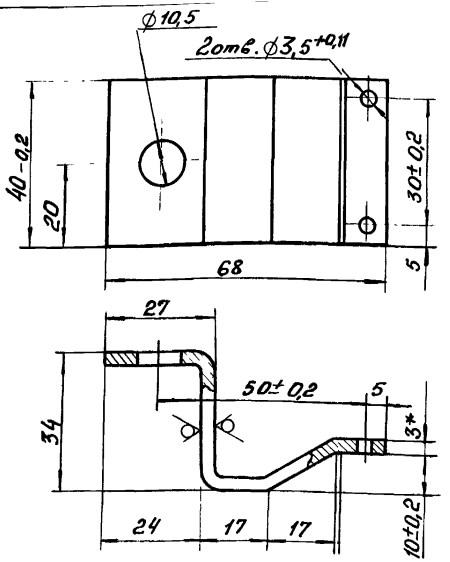

1.* Размер для справок.

2. Неуказанные предельные отклонения размеров: отверстий H14, валов h14, остальных $\pm \frac{IT14}{2}$;

3. Внутренние радиусы сгибов 3мм.

4. Покрытие Ц18.

Инв. № подл. | Подп. и дата | Взам. инв. №

				1.436.3-16/88.2 – 3.421		
				Кронштейн	Стадия: Р; Масса: 0,090; Масштаб: 1:1	
					Лист	Листов 1
Зав.отд.	Пономарев		15.05.89	Лист В-ПН-3,0 ГОСТ 19903-74 / 4-III-ВСт3кп ГОСТ 16523-70	ЭКБ НПО Союзстройконструкция	
Н.контр.	Зыкова		22.05.89			
Рук.брг.	Молодых		17.05.89			
Инж.	Горлова		15.05.89			

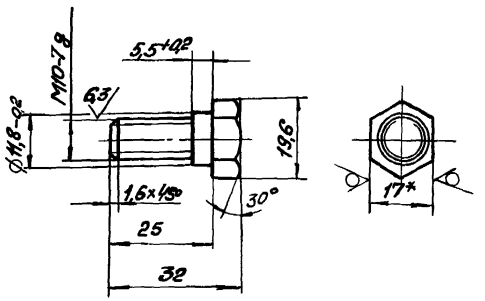

1. Неуказанные предельные отклонения размеров: валов h14, остальных $\pm \frac{IT14}{2}$.
2. Покрытие Ц18.

				1.436.3-16/88.2-3.422		
				Болт	Стадия: Р; Масса: 0,036; Масштаб: 1:1	
					Лист; Листов 1	
Зав. отд.	Понуров		15.04.89	шестигранник 17-h12 ГОСТ 2.560-78 35-В-2 ГОСТ 1050-74	ЭКБ НПО Союзстройконструкция	
Н. контр.	Быкова		22.01.89			
Рук. бр.	Молодых		17.05.89			
Инж.	Горлова		15.05.89			

Взам. инв. № | Подп. и дата | Инв. № подл.

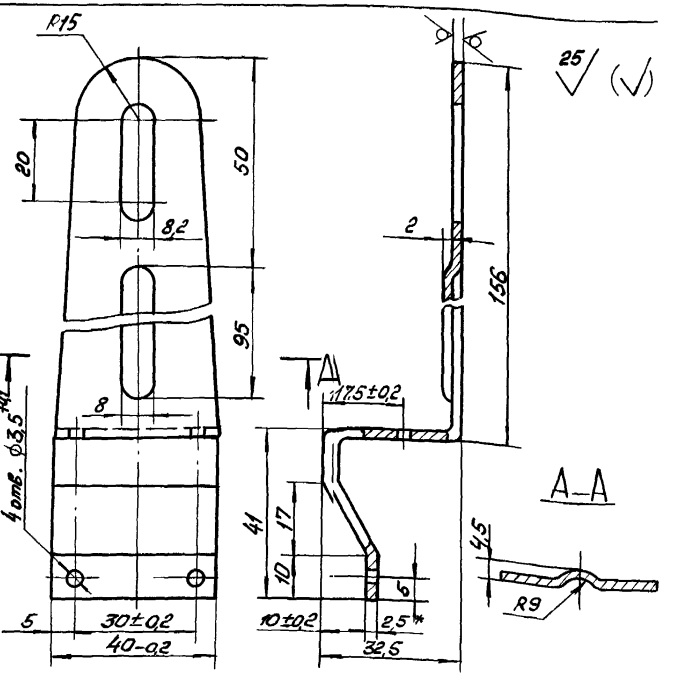

1. * Размер для справок.
2. Неуказанные предельные отклонения размеров: отверстий H14, валов h14, остальных $\pm \frac{IT14}{2}$.
3. Внутренние радиусы сгибов 2,5 мм.
4. Покрытие Ц18.

				1.436.3-16/88.2-3.423		
				Кронштейн	Стадия: Р; Масса: 0,0435; Масштаб: 1:1	
					Лист; Листов 1	
Зав. отд.	Понуров		15.04.89	Лист Б-ПН-2,5 ГОСТ 19903-74 4-III-ВСт3кп ГОСТ 16523-70	ЭКБ НПО Союзстройконструкция	
Н. контр.	Быкова		22.01.89			
Рук. бр.	Молодых		17.05.89			
Инж.	Горлова		15.05.89			

Взам. инв. № | Подп. и дата | Инв. № подл.

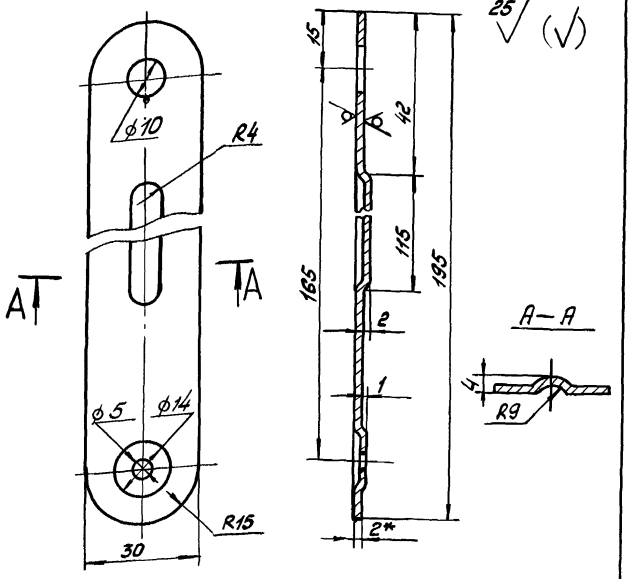

1.* Размер для справок.

2. Неуказанные предельные отклонения размеров: отверстий H14, валов h14, остальных $\pm \frac{IT14}{2}$

3. Покрытие Ц18.

				1.436.3-16/88.2 – 3.424		
				Рычаг	Стадия: Р	Масса: 0,129	Масштаб: 1:1
Зав.отд	Понуров		15.05.89		Лист	Листов 1
Н.контр.	Зыкова		22.05.89		
Рук.бриг.	Молодых		17.05.89	Лист Б-ПН-2,0 ГОСТ 19903-74 / 4-III-ВСт3кп ГОСТ 16523-70	ЭКБ НПО Союзстройконструкция
Инж.	Горлова		15.05.89		

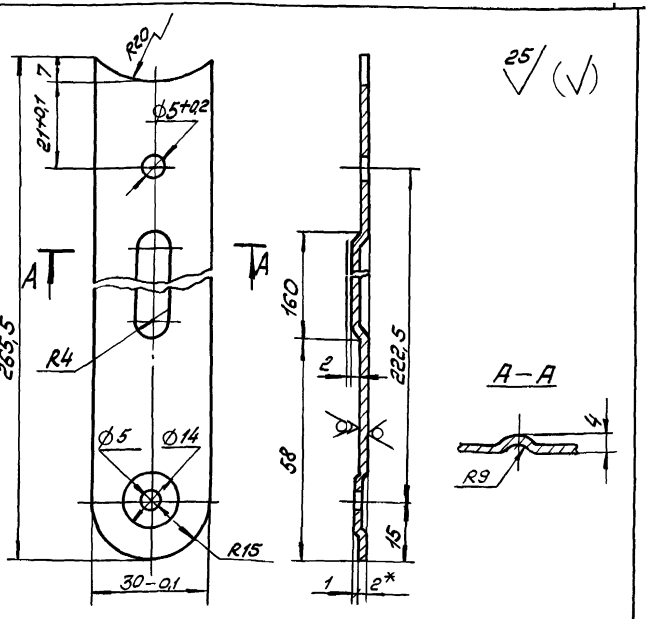

1.* Размер для справок.

2. Неуказанные предельные отклонения размеров: отверстий H14, валов h14, остальных $\pm \frac{IT14}{2}$.

3. Покрытие Ц18.

				1.436.3-16/88.2 – 3.425		
				Рычаг	Стадия: Р	Масса: 0,125	Масштаб: 1:1
Зав.отд	Понуров		15.05.89		Лист	Листов 1
Н.контр.	Зыкова		22.05.89		
Гук.бриг.	Молодых		17.05.89	Лист Б-ПН-2,0 ГОСТ 19903-74 / 4-III-ВСт3кп ГОСТ 16523-70	ЭКБ НПО Союзстройконструкция
Инж.	Горлова		15.05.89		

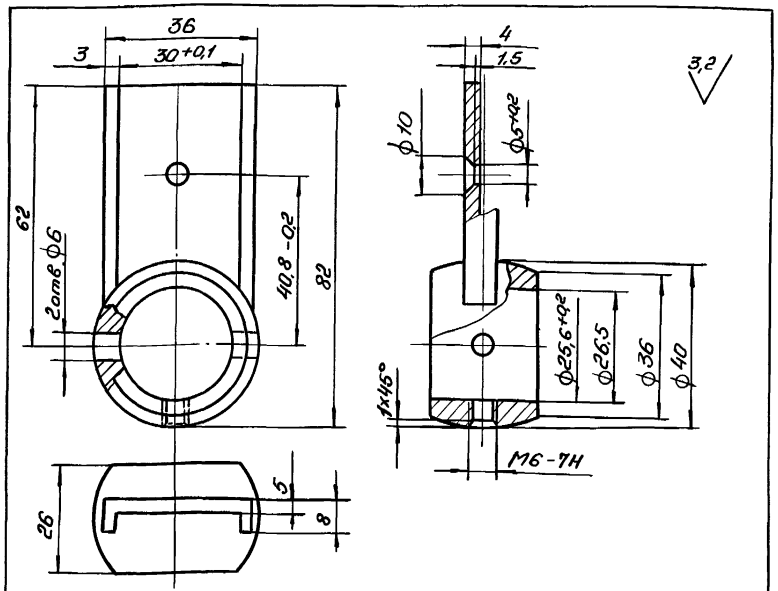

1. Неуказанные предельные отклонения размеров: отверстий H14, валов h14, остальных $\pm \frac{IT14}{2}$;
2. Покрытие краска порошковая полиэфирная П-ПЭ-1130У, черная ТУ6-10-1914-83. IV. ХЛ1.

				1.436.3-16/88.2-3.426	
				Колодка	Стадия: Р; Масса: 0,154; Масштаб: 1:1
Зав.отд.	Понуров		15.06.89		Лист; Листов 1
Н.контр.	Зыкова		22.05.89	Сплав ЦАМ4-1 ГОСТ 19424-74	ЭКБ НПО Союзстройконструкция
Рук.бриг.	Молодых		17.05.89		
Инж.	Горлова		15.05.89		

Инв.№ подл. | Подп. и дата | Взам.инв.№

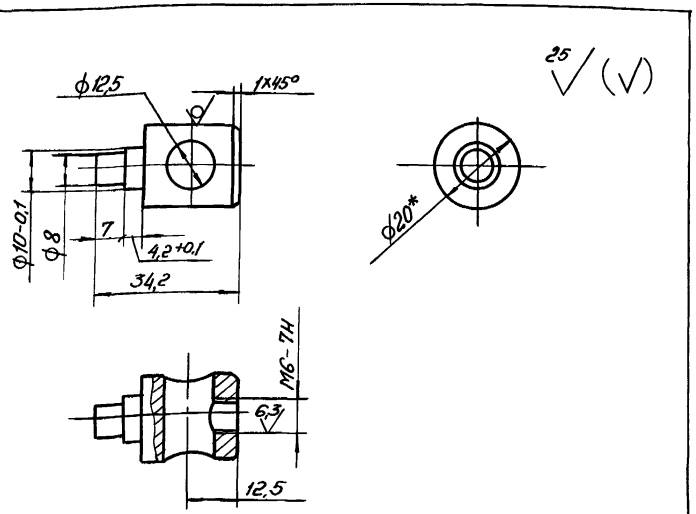

1.* Размер для справок.
2. Неуказанные предельные отклонения размеров: отверстий H14, валов h14, остальных $\pm \frac{IT14}{2}$
3. Покрытие Ц18.

				1.436.3-16/88.2-3.427	
				Блок	Стадия: Р; Масса: 0,056; Масштаб: 1:1
Зав.отд.	Понуров		15.06.89		Лист; Листов 1
Н.контр.	Зыкова		22.05.89	Круг 20-В ГОСТ 2590-71 Ст3пс-II ГОСТ 535-79	ЭКБ НПО Союзстройконструкция
Рук.бриг.	Молодых		17.05.89		
Инж.	Горлова		15.05.89		

Инв.№ подл. | Подп. и дата | Взам.инв.№

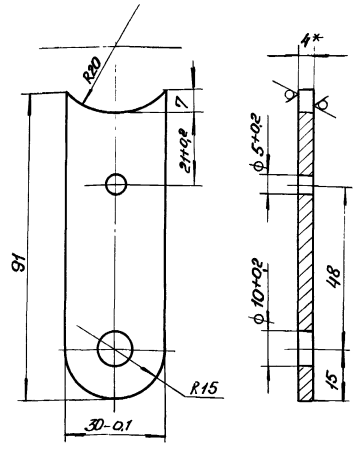

1.* Размер для справок.
2. Неуказанные предельные отклонения размеров: отверстий H14, валов h14, остальных ± IT14/2.
3. Покрытие Ц18.

				1.436.3-16/88.2-3.428		
				Рычаг	Стадия: Р	Масса: 0,077	Масштаб: 1:1
					Лист	Листов 1
Зав.отд.	Понуров				ЭКБ НПО Союзстройконструкций	
Н.контр.	Зыкова			Лист Б-ПН-4,0 ГОСТ 19903-74 Ст3кп 4 ГОСТ 14637-79		
Рук.бриг.	Молодых					
Инж.	Горлова					

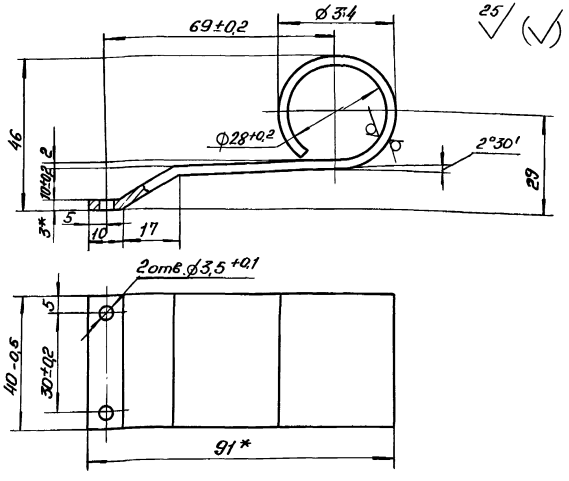

1.* Размер для справок.
2. Неуказанные предельные отклонения размеров: отверстий H14, валов h14, остальных ± IT14/2;
3. Внутренние радиусы сгибов 3мм.
4. Покрытие Ц18.

				1.436.3-16/88.2-3.429		
				Опора	Стадия: Р	Масса: 0,167	Масштаб: 1:1
					Лист	Листов 1
Зав.отд.	Понуров				ЭКБ НПО Союзстройконструкций	
Н.контр.	Зыкова			Лист Б-ПН-3,0 ГОСТ 19903-74 Ц-III-В Ст3кп ГОСТ 16523-70		
Рук.бриг.	Молодых					
Инж.	Горлова					

Инв.№ подл. | Подп. и дата | Взам.инв.№

25 (√)

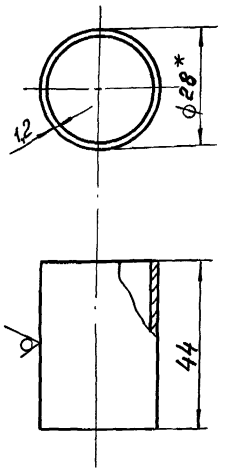

1.* Размер для справок.

2. Неуказанные предельные отклонения размеров: валов h14.

				1.436.3-16/88.2-3.430		
Зав.отд	Понуров		15.06.89	Втулка	Стадия	Масса	Масштаб
Н.контр	Зыкова		22.05.89		Р	0,04	1:1
Рук.бриг	Молодых		17.05.89		Лист	Листов 1
Инж.	Горлова		15.05.89	Труба ДКРНП 28х1,5 НД 163 ГОСТ 494-76	ЭКБ НПО Союзстройконструкция	

Инв.№ подл. | Подп. и дата | Взам. инв.№

12,5 (√)

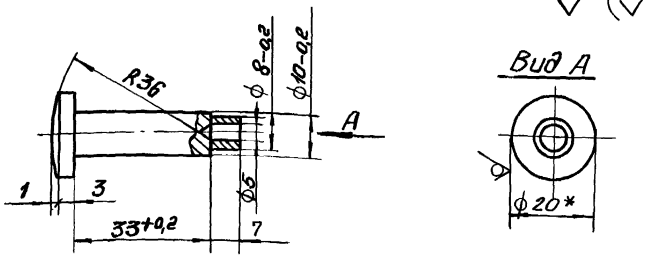

1.* Размер для справок.

2. Неуказанные предельные отклонения размеров валов h14, остальных ± IT14/2; отверстий H14

3. Покрытие Ц18.

				1.436.3-16/88.2-3.435		
Зав.отд	Понуров		15.06.89	Палец	Стадия	Масса	Масштаб
Н.контр	Зыкова		22.05.89		Р	0,03	1:1
Рук.бриг	Молодых		17.05.89		Лист	Листов 1
Инж.	Горлова		15.05.89	Круг 20-В-ГОСТ 2590-71 Ст3пс-II-ГОСТ 535-79	ЭКБ НПО Союзстройконструкция	

Инв.№ подл. | Подп. и дата | Взам. инв.№

3,2

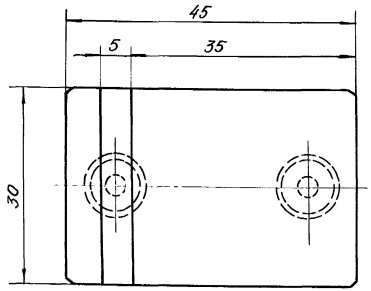

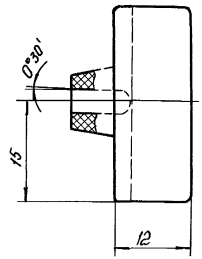

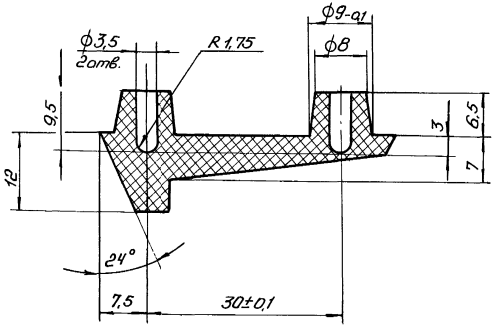

1. Неуказанные предельные отклонения размеров: отверстий H14, валов h14, остальных $\pm \frac{IT14}{2}$.
2. Оболой не допускается.

				1.436.3-16/88.2-3.437			
				Упор	Стадия	Масса	Масштаб
					Р	0,010	2:1
Зав. отд	Понуров		22.05.89		Лист	Листов 1	
Н. контр	Зыкова		22.05.89	Сополимер полиамида Митьевой марки АК-80/20 ГОСТ 19459-87	ЭКБ НПО Союзстроиконструкция		
Рук. бриг	Молодых		22.05.89				
Инж.	Горлова		15.05.89				

23979 49

3,2

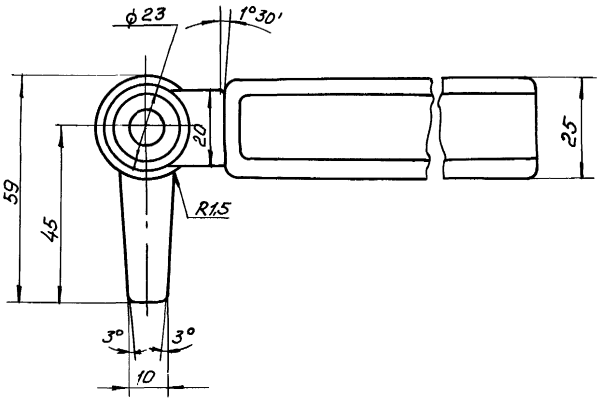

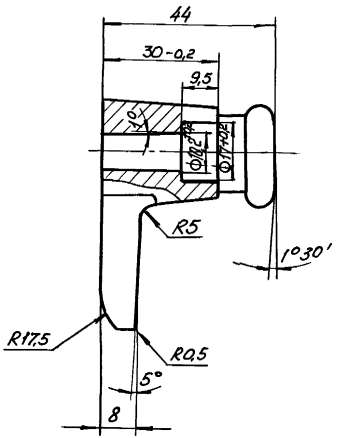

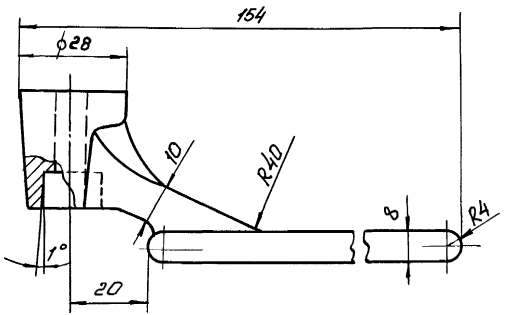

1. Неуказанные предельные отклонения размеров: отверстий $H14$, валов $h14$, остальных $\pm\frac{IT14}{2}$.
2. Неуказанные литейные радиусы 1мм
3. Покрытие краска порошковая полиэфирная П-ПЭ-1130, черная ТУ6-10-1914-83, IV, Хл1.

				1.436.3-16/88.2-3.438	
				Рукоятка	Стадия: Р; Масса: 0,265 кг; Масштаб: 1:1; Лист; Листов 1
Зав. отд.	Понуров		15.05.89		
Н. контр.	Зыкова		22.05.89	Сплав ЦАМ4-1 ГОСТ 19424-74	ЭКБ НПО "Союзстройконструкция"
Рук. бриг.	Молодых		11.05.89		
Инж.	Горлова		15.05.89		

Инв. № подл. | Подп. и дата | Взам. инв. №

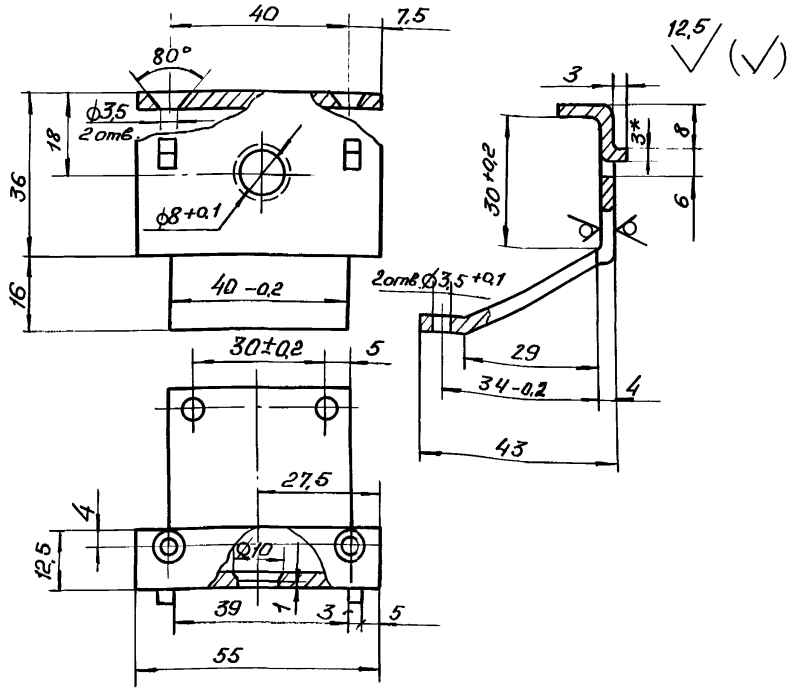

1.* Размеры для справок.

2. Неуказанные предельные отклонения размеров: отверстий H14, валов h14, остальных $\pm \frac{IT14}{2}$;

3. Внутренние радиусы сгибов 3мм

4. Покрытие Ц18.

				1.436.3-16/88.2-3.439	
				Кронштейн	Стадия: Р; Масса: 0,097; Масштаб: 1:1
Зав.отд.	Понуров		15.06.89		Лист; Листов 1
Н.контр.	Зыкова		22.05.89	Лист Б-ПН-3.01 ГОСТ 19903-74 / 4-III-В Ст3кп ГОСТ 16523-70	ЭКБ НПО Союзстройконструкция
Рук.бриг.	Молодых		17.05.89		
Инж.	Горлова		15.05.89		

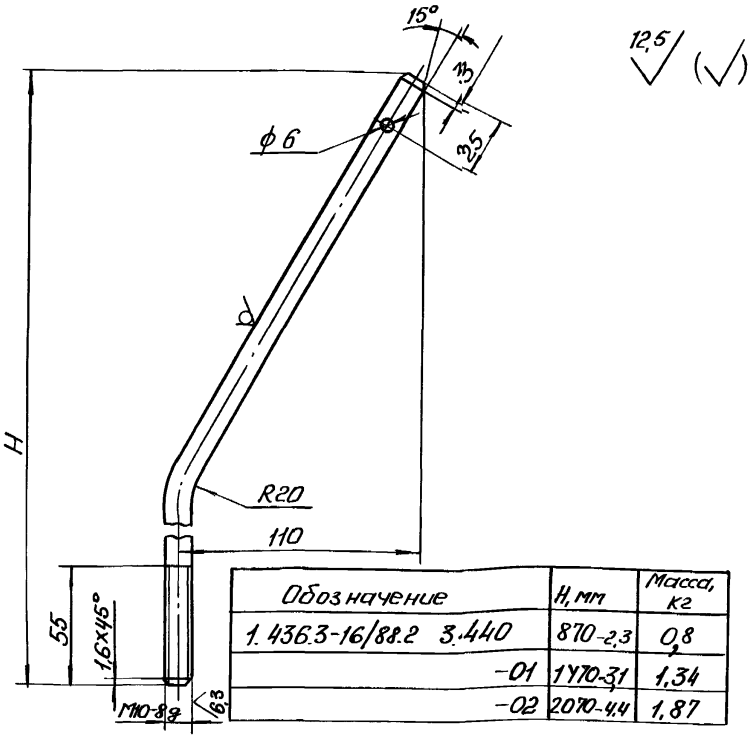

Обозначение	H, мм	Масса, кг
1.436.3-16/88.2 3.440	870 -2,3	0,8
-01	1170-3,1	1,34
-02	2070-4,4	1,87

1. Предельные отклонения размеров: отв. H14, валов h14.

2. Покрытие Ц18.

Инв.№ подл. | Подп. и дата | Взам.инв.№

				1.436.3-16/88.2-3.440	
				Тяга	Стадия: Р; Масса: См. табл.; Масштаб: —
Зав.отд.	Понуров		15.06.89		Лист; Листов 1
Н.контр.	Зыкова		22.05.89	Круг 12-В-ГОСТ 2590-71 / Ст3пс-II-ГОСТ 535-79	ЭКБ НПО Союзстройконструкция
Рук.бриг.	Молодых		17.05.89		
Инж.	Горлова		15.05.89		

1,6

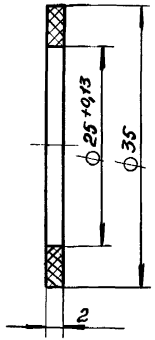

Неуказанные предельные отклонения размеров: валов h14.

				1.436.3-16/88.2-3.441	
Зав отд	Понуров		15.06.89	Шайба	Стадия: Р; Масса: 0,005; Масштаб: 2:1
Н.контр	Зыкова		22.05.89		Лист; Листов 1
Рук брк	Молодых		17.05.89	Сополимер полиамида литьевой марки АК-80/20 ГОСТ 19469-87	ЭКБ НПО Союзстройконструкция
Инж.	Горлова		15.05.89		

Инв. № подл. | Подп. и дата | Взам. инв. №

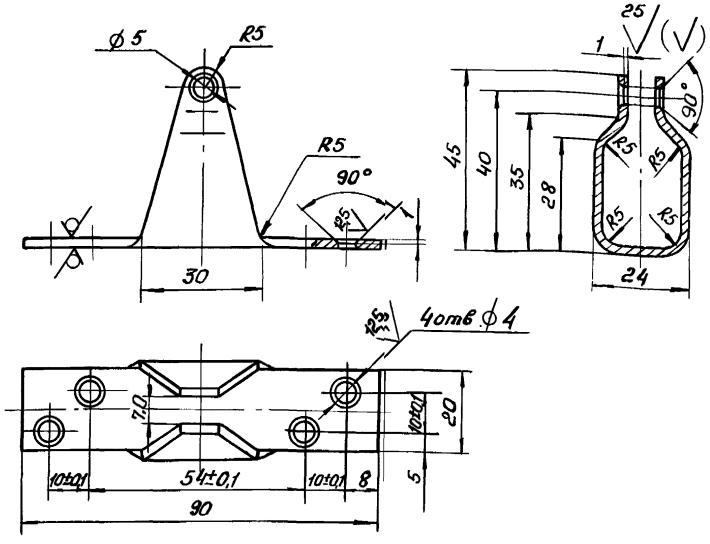

1. Неуказанные предельные отклонения размеров: отверстий H14, валов h14, остальных $\pm \frac{IT14}{2}$
2. Неуказанные радиусы гиба 3 мм
3. Покрытие Ц18.

				1.436.3-16/88.2-3.444	
Зав отд	Понуров		15.06.89	Стойка	Стадия: Р; Масса: 0,1; Масштаб: 1:1
Н.контр	Зыкова		22.05.89		Лист; Листов 1
Рук. брк	Молодых		17.05.89	Лист Б-ПН-2,0 ГОСТ 19903-74 4-III-В Ст3кп ГОСТ 16523-70	ЭКБ НПО Союзстройконструкция
Инж.	Горлова		15.05.89		

Инв. № подл. | Подп. и дата | Взам. инв. №

6,3

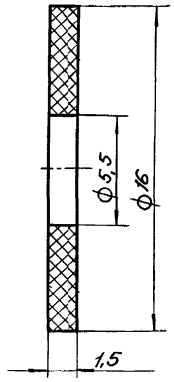

Предельные отклонения размеров: отверстий Н14, валов h14.

				1.436.3-16/88.2-3.445			
				Шайба	Стадия	Масса	Масштаб
					Р	0,01	5:1
Зав. отд.	Понуров		15.06.89		Лист	Листов 1	
Н. контр.	Зыкова		22.05.89	Сополимер полиамида литьевой марки АК-80/20 ГОСТ 19459-87	ЭКБ НПО „Союзстройконструкция"		
Рук. бриг.	Молодых		17.05.89				
Инж.	Горлова		15.05.89				

Копировал [подпись] формат А4

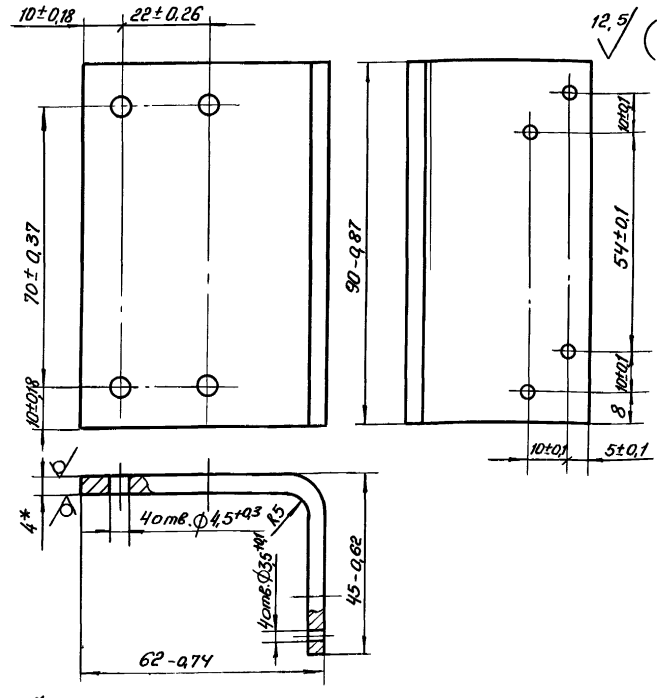

1.* Размер для справок.
2. Покрытие грунтовка ПЛ-0213. ТУ6-10-1935-84, IV, ХЛ1

				1.436.3-16/88.2-3.446			
				Кронштейн	Стадия	Масса	Масштаб
					Р	0,28	1:1
Зав. отд.	Понуров		15.06.89		Лист	Лист 1	
Н. контр.	Зыкова		22.05.89	Лист Б-ПН-4,0 ГОСТ 19903-74 В Ст3кп4 ГОСТ 14637-79	ЭКБ НПО „Союзстройконструкция"		
Рук. бриг.	Молодых		17.05.89				
Инж.	Горлова		15.05.89				

Инв. № подл. | Подп. и дата | Взам. инв. №

Копировал [подпись] 23979 53 формат А4

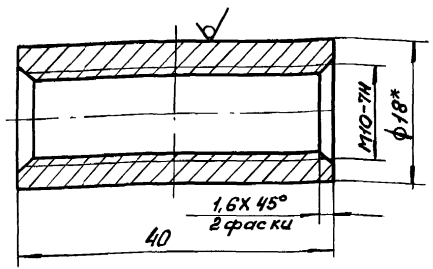

1.* Размер для справок.

2. Неуказанные предельные отклонения размеров: валов h14, остальных $\pm \frac{IT14}{2}$.

Зав. отд.	Понуров		15.06.89	1.436.3-16/88.2 - 3.447			
Н. контр.	Зыкова		22.05.89	Втулка	Стадия	Масса	Масштаб
Рук. брига	Молодых		17.05.89		Р	0,042	2:1
Инж.	Горлова		15.05.89	Труба 18Х5 ГОСТ 8734-75 / Б20 ГОСТ 8733-87	Лист	Листов 1	
					ЭКБ НПО "Союзстройконструкция"		

Инв. № подл. | Подп. и дата | Взам. инв. №

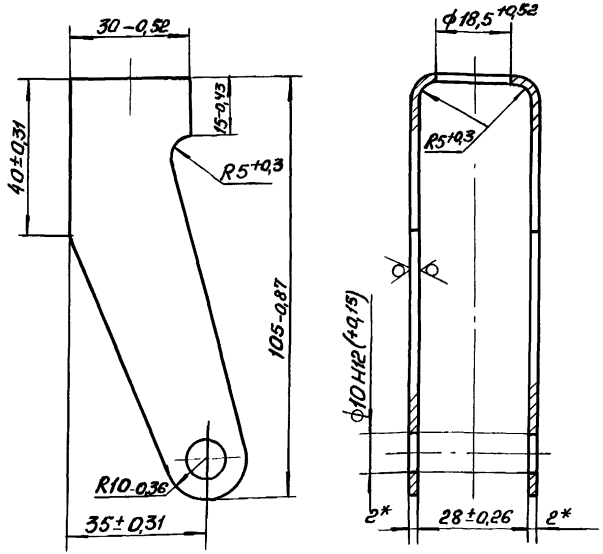

1.* Размеры для справок.

Зав. отд.	Понуров		15.06.89	1.436.3-16/88.2 - 3.448			
Н. контр.	Зыкова		22.05.89	Серьга	Стадия	Масса	Масштаб
Рук. брига	Молодых		17.05.89		Р	0,15	1:1
Инж.	Горлова		15.05.89	Лист Б-ПН-2,0 ГОСТ 19903-74 / 4-III-В Ст 3 КП ГОСТ 16523-70	Лист	Листов 1	
					ЭКБ НПО "Союзстройконструкция"		

Инв. № подл. | Подп. и дата | Взам. инв. №

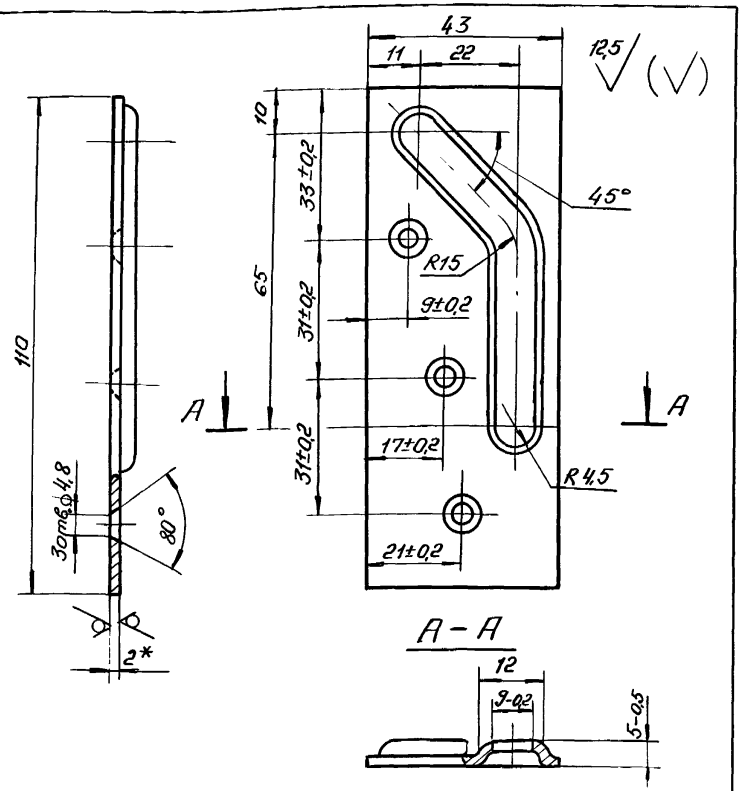

1.* Размер для справок.
2. Неуказанные предельные отклонения размеров: отверстий H14, валов h14, остальных $\pm \frac{IT14}{2}$
3. Неуказанные радиусы 1мм.
4. Покрытие Ц18.

				1.4363-16/88 – 3.455			
					Стадия	Масса	Масштаб
				Направляющая	Р	0,062	1:1
					Лист	Листов 1	
Зав.отд	Понуров		15.04.89	Лист Б-ПН-2.0 ГОСТ 19903-74 / 4-III-В Ст3кп ГОСТ 16523-70	ЭКБ НПО Союзстройконструкция		
Н.контр	Зыкова		22.05.89				
Рук.бриг	Молодых		17.05.89				
Инж.	Горлова		15.05.89				

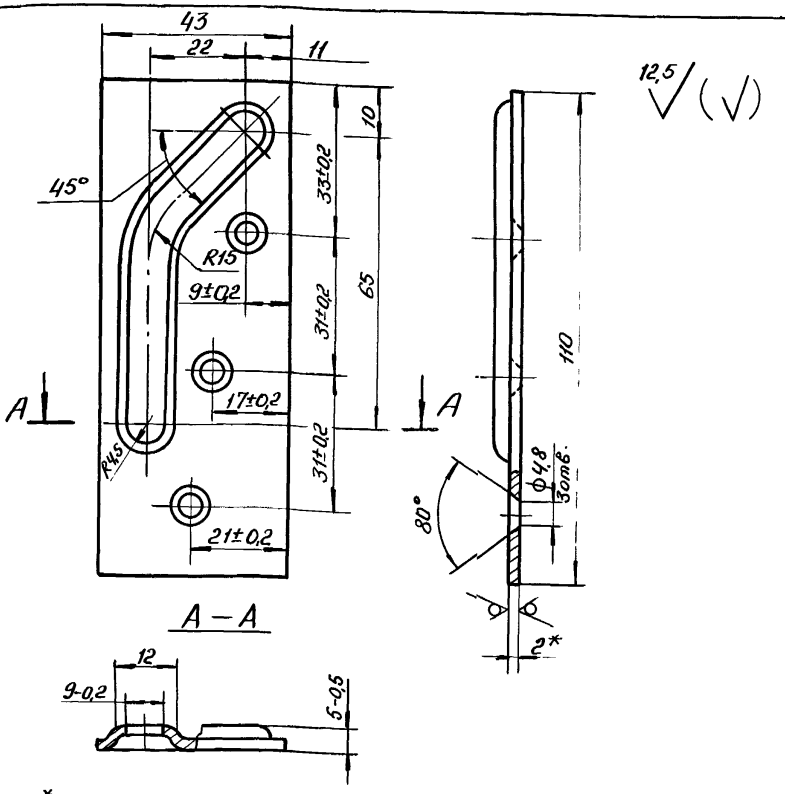

1.* Размер для справок.
2. Неуказанные предельные отклонения размеров: отверстий H14, валов h14, остальных $\pm \frac{IT14}{2}$.
3. Неуказанные радиусы 1мм
4. Покрытие Ц18.

				1.4363-16/88.2 – 3.456			
					Стадия	Масса	Масштаб
				Направляющая	Р	0,062	1:1
					Лист	Листов 1	
Зав.отд	Понуров		15.04.89	Лист Б-ПН-2.0 ГОСТ 19903-74 / 4-III-В Ст3кп ГОСТ 16523-70	ЭКБ НПО "Союзстройконструкция"		
Н.контр	Зыкова		22.05.89				
Рук.бриг	Молодых		17.05.89				
Инж	Горлова		15.05.89				

Инв.№ подл. | Подп. и дата | Взам.инв.№

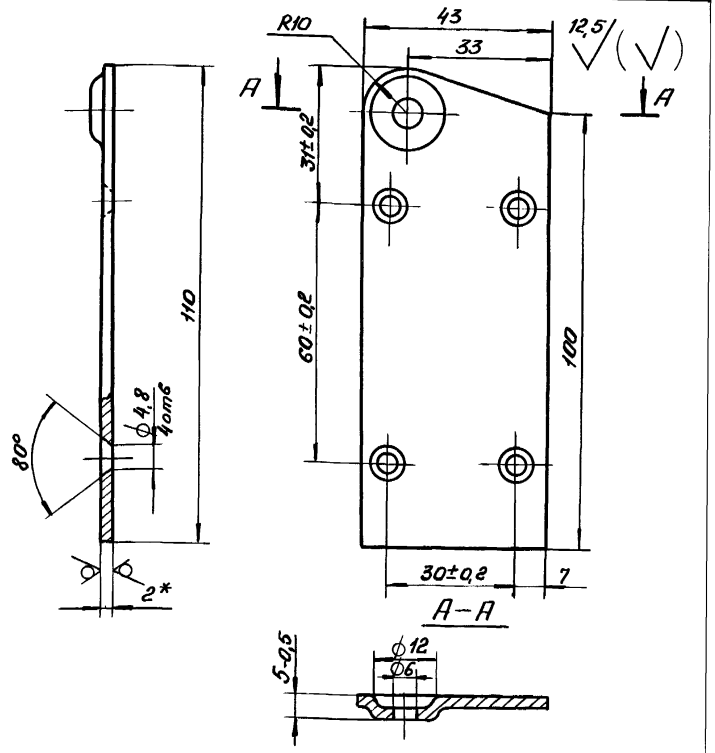

1.* Размер для справок.
2. Неуказанные предельные отклонения размеров: отверстий H14, валов h14, остальных $\pm \frac{IT14}{2}$.
3. Неуказанные радиусы 1мм
4. Покрытие Ц18.

				1.436.3-16/88.2-3.457		
				Ползун	Стадия: Р	Масса: 0,068	Масштаб: 1:1
					Лист	Листов 1
Зав.отд.	Понуров		15.05.89	Лист: Б-ПН-2,0 ГОСТ 19903-74 / 4-III-В Ст3кп ГОСТ 16523-70	ЭКБ НПО Союзстройконструкция
Н.контр.	Зыкова		22.05.89		
Рук.бр.	Молодых		17.05.89		
Инж.	Горлова		15.05.89		

Инв.№ подл. | Подп. и дата | Взам.инв.№

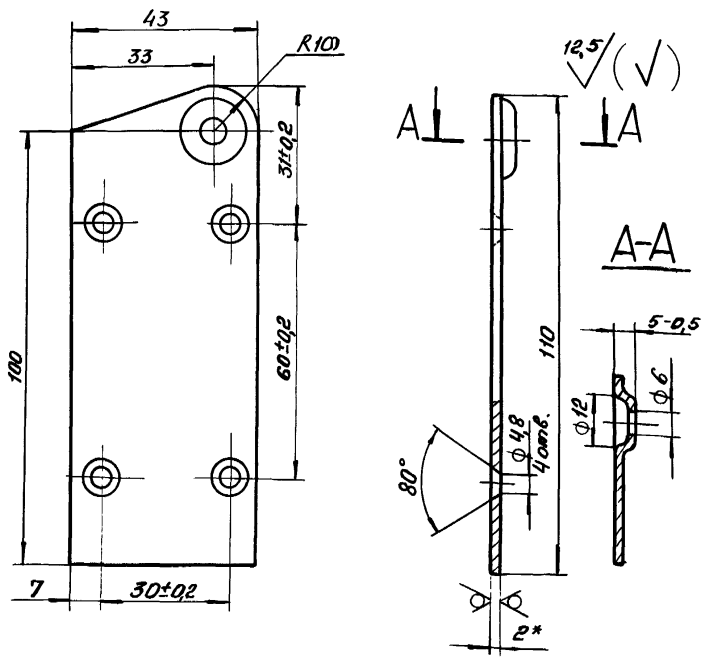

1.* Размер для справок.
2. Неуказанные предельные отклонения размеров: отверстий H14, валов h14, остальных $\pm \frac{IT14}{2}$.
3. Неуказанные радиусы 1мм
4. Покрытие Ц18.

				1.436.3-16/88.2-3.458		
				Ползун	Стадия: Р	Масса: 0,068	Масштаб: 1:1
					Лист	Листов 1
Зав.отд.	Понуров		15.05.89	Лист: Б-ПН-2,0 ГОСТ 19903-74 / 4-III-В Ст3кп ГОСТ 16523-70	ЭКБ НПО Союзстройконструкция
Н.контр.	Зыкова		22.05.89		
Рук.бр.	Молодых		17.05.89		
Инж.	Горлова		15.05.89		

Инв.№ подл. | Подп. и дата | Взам.инв.№

12,5

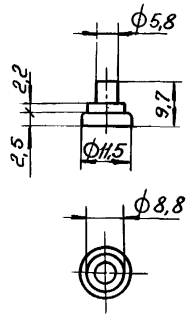

1. Неуказанные предельные отклонения размеров: валов h14, остальных $\pm \frac{IT14}{2}$.
2. Покрытие Ц18.

				1.436.3-16/88.2 – 3.459		
				Палец	Стадия: Р	Масса: 0,004	Масштаб: 1:1
					Лист	Листов 1
Зав. отд	Понуров		15.05.89	Круг 12-В-ГОСТ 2590-71 / Ст3пс-II ГОСТ 535-79	ЭКБ НПО Союзстройконструкция	
Н. контр	Зыкова		22.05.89			
Рук. бриг	Молодых		17.05.89			
Инж.	Горлова		15.05.89			

25 (√)

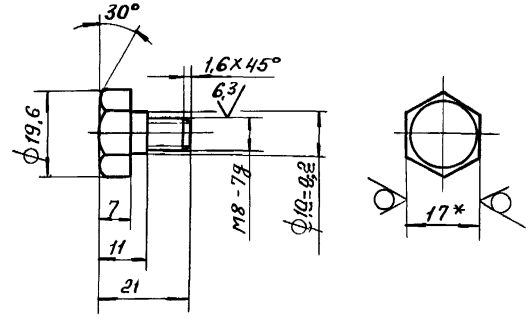

1.* Размер для справок.

2. Неуказанные предельные отклонения размеров: валов h14, остальных $\pm \frac{IT14}{2}$;

3. Покрытие Ц18

Взам. инв. №

Подп. и дата

Инв. № подл.

				1.436.3-16/88.2-3.540		
				Болт	Стадия: Р	Масса: 0,025	Масштаб: 1:1
					Лист	Листов 1
Зав. отд	Понуров		15.05.89	Шестигран-17-h12 ГОСТ 8560-78 / 35-В-2 ГОСТ 1054-74	ЭКБ НПО Союзстройконструкция	
Н. контр	Зыкова		22.05.89			
Рук. бриг	Молодых		17.05.89			
Инж.	Горлова		15.05.89			

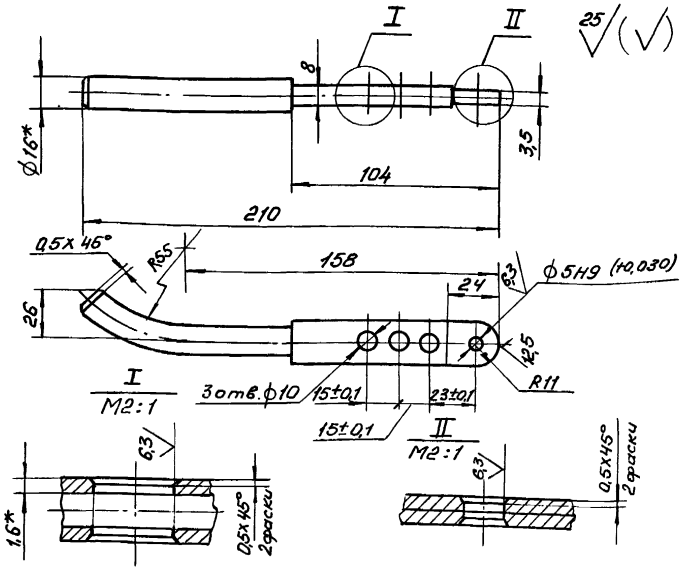

1.* Размеры для справок.

2. Неуказанные предельные отклонения размеров: отверстий H14, валов h14, остальных $\pm\frac{IT14}{2}$.

3. Покрытие Ц 18.

				1.436.3-16/88.2 – 3.544			
				Ручка	Стадия	Масса	Масштаб
					Р	0,15	1:2
Зав.отд.	Понуров		15.06.89		Лист	Листов 1	
Н.контр.	Зыкова		12.06.89	Труба 16x1,6 ГОСТ 8734-75 Б10 ГОСТ 8733-87	ЭКБ НПО Союзстройконструкция		
Рук.бриг.	Молодых		12.06.89				
Инж.	Горлова		06.06.89				

Взам. инв. № | Подп. и дата | Инв. № подл.

Копировал ОТЦ- формат А4

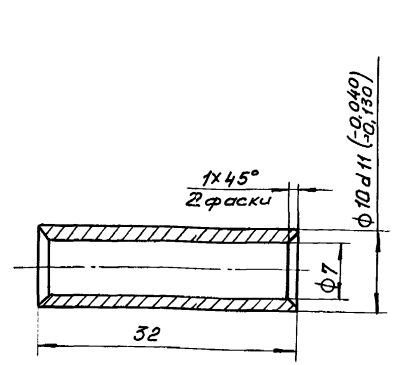

Неуказанные предельные отклонения размеров: отверстий H14, валов h14, остальных $\pm\frac{IT14}{2}$.

				1.436.3-16/88.2-3.562			
				Втулка	Стадия	Масса	Масштаб
					Р	0,06	2:1
Зав.отд.	Понуров		15.06.89		Лист	Листов 1	
Н.контр.	Зыкова		13.06.89	Ст3 ГОСТ 380-71	ЭКБ НПО "Союзстройконструкция"		
Рук.бриг.	Молодых		12.06.89				
Инж.	Горлова		06.06.89				

Взам. инв. № | Подп. и дата | Инв. № подл.

Копировал ОТЦ-23979 (58) формат А4

gost.e-ecolog.ru