ТИПОВЫЕ СТРОИТЕЛЬНЫЕ КОНСТРУКЦИИ, ИЗДЕЛИЯ И УЗЛЫ

СЕРИЯ 1.436.3-16/88

ОКНА С ПЕРЕПЛЕТАМИ ИЗ ГНУТЫХ ПРОФИЛЕЙ, ИЗГОТОВЛЯЕМЫХ ИЗ ТОНКОЛИСТОВОЙ СТАЛИ, И МЕХАНИЗМЫ ОТКРЫВАНИЯ

выпуск 1

ОКНА, ФРАМУГИ, СТВОРКИ

рабочие чертежи

РАЗРАБОТАНЫ:

ЦНИИПРОМЗДАНИЙ

Зам. директора по научной работе С.М.Гликин

Зав. отделом свето-прозрачн. ограждений Ю.П.Александров

Гл. инженер проекта С.К.Стрелков

ЭКБ НПО „СОЮЗСТРОЙКОНСТРУКЦИЯ"

Зам. директора Л.А.Фейгель

Гл. конструктор проекта В.А.Понуров

УТВЕРЖДЕНЫ

Минуралсибстроем СССР

письмо № 4-11/285

от 12.07.89г

ВВЕДЕНЫ

В ДЕЙСТВИЕ

с 01.02.90

приказ № 86

от 31.07.89г.

ЦНИИПРОМЗДАНИЙ

ГОССТРОЯ СССР

© ЦИТП Госстроя СССР, 1989

gost.e-ecolog.ru

Обозначение документа	Наименование	Стр.
1.436.3-16/88.1-1.520	Узел 5.3	101
1.436.3-16/88.1-1.521	Узел 6.3	101
1.436.3-16/88.1-1.522	Узел 7.3	102
1.436.3-16/88.1-1.523	Узел 8.3	102
1.436.3-16/88.1-1.524	Узел 9.3	103
1.436.3-16/88.1-1.525	Узел 1.4	103
1.436.3-16/88.1-1.526	Узел 2.4	104
1.436.3-16/88.1-1.527	Узел 3.4	104
1.436.3-16/88.1-1.528	Узел 4.4	105
1.436.3-16/88.1-1.529	Узел 5.4	105
1.436.3-16/88.1-1.530	Узел 6.4	106
1.436.3-16/88.1-1.531	Узел 7.4	106
1.436.3-16/88.1-1.532	Узел 8.4	107
1.436.3-16/88.1-1.533	Узел 9.4	107
1.436.3-16/88.1-1.534	Узел 1.5	108
1.436.3-16/88.1-1.535	Узел 2.5	108
1.436.3-16/88.1-1.536	Узел 3.5	109
1.436.3-16/88.1-1.537	Узел 4.5	109
1.436.3-16/88.1-1.538	Узел 5.5	110
1.436.3-16/88.1-1.539	Узел 6.5	110
1.436.3-16/88.1-1.540	Узел 1.6	111
1.436.3-16/88.1-1.541	Узел 2.6	111
1.436.3-16/88.1-1.542	Узел 3.6	112
1.436.3-16/88.1-1.543	Узел 4.6	112
1.436.3-16/88.1-1.544	Узел 5.6	113
1.436.3-16/88.1-1.545	Узел 6.6	113
1.436.3-16/88.1-1.546	Узел 7.6	114
1.436.3-16/88.1-1.547	Узел 8.6	115
1.436.3-16/88.1-1.548	Узел 1.7	116
1.436.3-16/88.1-1.549	Узел 2.7	116
1.436.3-16/88.1-1.550	Узел 3.7	117
1.436.3-16/88.1-1.551	Узел 4.7	117
1.436.3-16/88.1-1.552	Узел 5.7	118
1.436.3-16/88.1-1.553	Узел 6.7	118
1.436.3-16/88.1-1.554	Узел 7.7	119
1.436.3-16/88.1-1.555	Узел 1.8	119
1.436.3-16/88.1-1.556	Узел 2.8	120
1.436.3-16/88.1-1.557	Узел 3.8	120
1.436.3-16/88.1-1.558	Узел 4.8	121
1.436.3-16/88.1-1.559	Узел 5.8	121
1.436.3-16/88.1-1.560	Узел 1.9	122
1.436.3-16/88.1-1.561	Узел 2.9	122
1.436.3-16/88.1-1.562	Узел 3.9	123
1.436.3-16/88.1-1.563	Узел 4.9	123
1.436.3-16/88.1-1.564	Узел 5.9	124
1.436.3-16/88.1-1.565	Узел 6.9	124
1.436.3-16/88.1-1.566	Узел 7.9	125
1.436.3-16/88.1-1.567	Узел 8.9	125
1.436.3-16/88.1-1.568	Узел 9.9	126
1.436.3-16/88.1-1.569	Узел 10.9	126
1.436.3-16/88.1-1.570	Узел 1.10	127
1.436.3-16/88.1-1.571	Узел 2.10	127
1.436.3-16/88.1-1.572	Узел 3.10	128
1.436.3-16/88.1-1.573	Узел 8.7	128

Обозначение документа	Наименование	Стр.
1.436.3-16/88.1-1.574	Узел 4.10	129
1.436.3-16/88.1-1.575	Узел 5.10	129
1.436.3-16/88.1-1.576	Узел 1.11	130
1.436.3-16/88.1-1.577	Узел 2.11	130
1.436.3-16/88.1-1.578	Узел 3.11	131
1.436.3-16/88.1-1.579	Узел 4.11	131
1.436.3-16/88.1-1.580	Узел 1.12	132
1.436.3-16/88.1-1.581	Узел 2.12	132
1.436.3-16/88.1-1.582	Узел 3.12	133
1.436.3-16/88.1-1.583	Узел 4.12	133
1.436.3-16/88.1-1.584	Узел 5.12	134
1.436.3-16/88.1-1.585	Узел 6.12	134
1.436.3-16/88.1-1.586	Узел 7.12	135
1.436.3-16/88.1-1.587	Узел 8.12	135
1.436.3-16/88.1-1.588	Узел 9.12	136
1.436.3-16/88.1-1.589	Узел 10.12	136
1.436.3-16/88.1-1.590	Узел 11.12	137
1.436.3-16/88.1-1.591	Узел 12.12	137
1.436.3-16/88.1-1.592	Узел 1.13	138
1.436.3-16/88.1-1.593	Узел 2.13	138
1.436.3-16/88.1-1.594	Узел 3.13	139
1.436.3-16/88.1-1.595	Узел 4.13	139
1.436.3-16/88.1-1.596	Узел 5.13	140
1.436.3-16/88.1-1.597	Узел 6.13	140
1.436.3-16/88.1-1.598	Узел 7.13	141
1.436.3-16/88.1-1.599	Узел 8.13	141
1.436.3-16/88.1-1.600	Узел 9.13	142
1.436.3-16/88.1-1.601	Узел 10.13	142
1.436.3-16/88.1-1.602	Узел 11.13	143
1.436.3-16/88.1-1.603	Узел 12.13	143
1.436.3-16/88.1-1.604	Узел 13.13	144
1.436.3-16/88.1-1.605	Узел 14.13	144
1.436.3-16/88.1-1.606	Узел 15.13	144

Инв.№ подл. | Подпись и дата | Взам.инв.№

I. Введение

1.1. Настоящая работа выполнена по плану типового проектирования Госстроя СССР на 1988 год, раздел I, пункт т.1.4.12 и включает рабочие чертежи конструкций окон с переплетами, изготовляемыми из унифицированных холодногнутых профилей.

1.2. Работа содержит:

Выпуск 0 – Материалы для проектирования.
Выпуск 1 – Окна, фрамуги, створки. Рабочие чертежи.
Выпуск 2 – Механизмы открывания. Рабочие чертежи.
Выпуск 3 – Детали окон. Рабочие чертежи.

2. Конструкция

2.1. Окна разработаны глухими и открывающимися, одинарными и раздельными переплетами. В открывающихся окнах с одинарными переплетами фрамуги навешены на балансиры и двигаются в верхней части переплета в ползунах. Открывание и закрывание производят ручкой, расположенной на нижней части фрамуги.

Открывающиеся окна с раздельными переплетами предусмотрены 2-х типов.

Первый тип-открывающиеся окна с раздельными переплетами с механизмом открывания фрамуг рычажного типа. В окнах этого типа фрамуги навешиваются на балансиры в середине рамы и движутся в ползунах в верхней и нижней частях рам.

Второй тип — открывающиеся окна с раздельными переплетами с ручным открыванием. Наружные и внутренние рамы соединены между собой блокирующими скобами. В наружных рамах фрамуги навешены на балансиры и двигаются в верхней части переплета в ползунах. Открывание и закрывание производится ручкой, расположенной на нижней части фрамуги. Во внутренних рамах створки навешены на петли. Для фиксации створок в закрытом состоянии применены завертки.

В глухих окнах с раздельными переплетами во внутренних рамах предусмотрены створки для очистки стекол. Створки навешены на петли. Для фиксации применены завертки.

2.2. Переплеты окон выполнены из унифицированных холодно-гнутых замкнутых профилей трех типов сечения – L, T и Z – образного, изготовляемых из рулонной холоднокатанной оцинкованной стали по ГОСТ 14918-80 толщиной 1мм. Применяемая рулонная сталь повышенной точности прокатки – А с обрезной кромкой – О, глубокой вытяжки – Г, без узора кристаллизации МТ, с уменьшенной разнотолщинностью цинкового покрытия – УР, классом покрытия 2, марки стали 08кп, 08пс по ГОСТ 1050-74 и 08кп, 08пс, 08ю по ГОСТ 9045-80.

Элементы переплетов соединяют между собой стальными штампованными уголками и фланцами из пластмассы.

2.3. Стекло и стеклопакеты крепятся в переплетах съемными штапиками, представляющими собой гнутые профили из рулонной оцинкованной стали 0,6мм по ГОСТ 14918-80. Штапики удерживаются пластмассовыми планками, закрепленными на элементах переплета самонарезающими винтами.

2.4. Уплотнение зазоров по контуру примыкания стекла и стеклопакета к элементам переплетов, а также уплотнение притворов фрамуг и створок производится профилями из озоно-светотеморозостойкой резины группы Уб-22 марки 26-404ТУ 38-1051082-86, предназначенный для эксплуатации в климатических зонах с температурными интервалами от минус 40°С до плюс 70°С, средней твердостью 60-65 условных единиц по Шору А. Резиновые профили установлены в пазы переплетов и штапиков.

2.5. Изготовление местных межрамных прокладок предусмотрено из материала поливинилхлоридного ударопрочного УВ-10ТУ8-01-737-76.

3. Установка стекол и стеклопакетов.

3.1. Для остекления окон применяются:
стеклопакеты клееные по ГОСТ 24866-81, стекло оконное листовое по ГОСТ 111-78.

3.2. Остекление окон производится в соответствии с указаниями ГОСТ 23344-78 „Окна стальные. Общетехнические условия".

3.3. Установку стекол и стеклопакетов производить на опорные и фиксирующие подкладки в соответствии с приведенными ниже схемами.

				1.436.3-16/88.1-ТО			
Зав. отд.	Понуров			Техническое описание	Стадия	Лист	Листов
Н. контр.	Зыкова		13.06.89		Р	1	3
Рук. бр.	Молодых		13.06.89		ЭКБ НПО Союзстройконструкция		
Инж.	Горлова		13.06.89				

Схемы расположения подкладок.

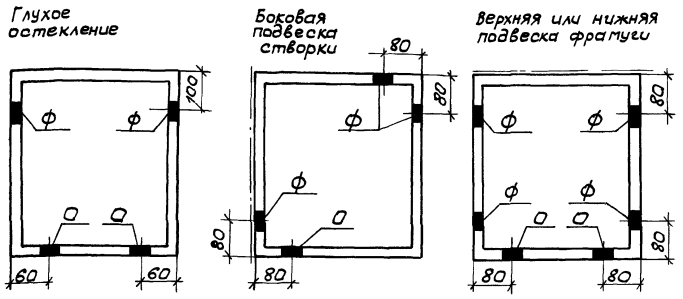

О – опорная подкладка
Ф – фиксирующая подкладка.

4. Технические требования

4.1. Неуказанные предельные отклонения размеров: отверстий H14, валов h 14, остальных $\pm\frac{IT14}{2}$.

4.2. Допускаемая величина разности длин диагоналей створок, фрамуг и рам окон должна быть не более:

до 1000 мм – 2,5 мм.
свыше 1000 до 1500 мм – 3 мм.
свыше 1500 до 2500 мм – 4 мм
свыше 2500 до 4000 мм – 5 мм

4.3. Допуск плоскостности состыкованных элементов в месте стыка должен быть не более 0,5 мм.

4.4. Места стыковых соединений элементов конструкции изделий должны быть тщательно промазаны герметиком УТ-31 ГОСТ 13489-79.

4.5. Покрытие наружных поверхностей профилей элементов окон и элементов примыкания – грунтовка ПЛ-0213 ТУ6-10-1935-84. IV. Хл1.

Допускается применение других лакокрасочных материалов, имеющих физико-механические свойства не хуже грунтовки ПЛ-0213.

5. Обозначение чертежей.

5.1. Для окон принято следующее обозначение:

0.100 – 0.170 – сборочные чертежи (схемы)
1.500 – 1.606 – узлы и сечения
4.201 – 4.317 – конструктивные элементы деталей
2.901 – 3.462 – закладные детали, узлы и детали механизма открывания
5.000 – 5.082 – линейные элементы
7.000 – 7.016 – стекло

6. Краткое описание технического решения выполнения рабочих чертежей

6.1. Техническое решение выполнения рабочих чертежей основано на унификации конструкции 108 типоразмеров окон и на унификации графического изображения сечений изделий и конструктивных элементов всех деталей изделий.

6.2. Общие виды окон, рам, фрамуг и створок выполнены групповым методом в виде схем, с указанием на каждой схеме всех необходимых сечений, раскрывающих конструкцию изделия.

6.3. Каждое сечение выполнено на отдельном чертеже с обозначением номера чертежа.

6.4. Все детали линейных элементов выполнены также групповым методом в виде схем с указанием на каждой схеме деталей с помощью стрелки с цифровым обозначением унифицированных конструктивных элементов.
Примечание: В ссылках на унифицированные конструктивные элементы деталей, а также в таблицах при групповом способе выполнения чертежей деталей окон условно опущено обозначение серии работы.

6.5. Каждый элемент конструкции детали выполняются на отдельном чертеже с обозначением номера чертежа.

6.6. Направление сечений показано следующим образом:

— сечение вверх
— сечение вниз

Инв.№ подл. | Подп. и дата | Взам.инв.№

| – сечение налево

|| – сечение направо

Пример обозначения см. чертежи О.100 СБ – О.170 СБ.

6.7. Позиции изделий и материалов, приведенные в спецификациях, указаны на сборочных чертежах и соответствующих им узлах.

6.8. В остальном рабочие чертежи на окна выполнены в соответствии с ГОСТ ЕСКД и СПДС.

7. Маркировка

7.1. Маркировку, упаковку, транспортирование и хранение окон производить в соответствии с указаниями ГОСТ 23344-78 „Окна стальные. Общетехнические условия."

7.2. Примеры маркировки окон:

ОГД 12.18-1 – окно глухое с одинарным переплетом высотой 1150 мм, шириной 1780 мм с одним рядом остекления;

ОГД 12.18-2 – то же, с двумя рядами остекления (стеклопакет);

ОТД 12.18-1 – окно открывающееся с одинарным переплетом высотой 1150 мм, шириной 1780 мм с одним рядом остекления;

ОТД 12.18-2 – то же, с двумя рядами остекления (стеклопакет);

ОГР 12.18-2 – окно глухое с раздельными переплетами высотой 1150 мм и шириной 1780 мм с двумя рядами остекления;

ОТР 12.18-2 – окно открывающееся с раздельными переплетами высотой 1150 мм и шириной 1780 мм с двумя рядами остекления;

ОГД 12.30-1п – окно глухое с одинарным переплетом высотой 1150 мм, шириной 2980 мм с одним рядом остекления, с правым расположением узкой створки;

ОГД 12.30-1л – то же, с левым расположением узкой створки;

ОТР – К12.18-2 – окно открывающееся с раздельными переплетами комбинированное высотой 1150 мм, шириной 1780 мм с двумя рядами остекления.

Формат	Зона	Поз.	Обозначение	Наименование	Кол. на исполнение 1.436.3-16/88.1-0.100 —	01	02	03	04	05	06	07	08	09	10	11	12	13	14	15	16	17	Примечание
				Документация																			
А3			1.436.3-16/88.1-0.100 СБ	Сборочный чертеж	×	×	×	×	×	×	×	×	×	×	×	×	×	×	×	×	×	×	
А4			1.436.3-16/88.1-1.500	Узел 1.1	×	×	×	×	×	×	×	×	×	×	×	×	×	×	×	×	×	×	
А4			1.436.3-16/88.1-1.501	Узел 2.1	×	×	×	×	×	×	×	×	×	×	×	×	×	×	×	×	×	×	
А4			1.436.3-16/88.1-1.502	Узел 3.1	×	×	×	×	×	×	×	×	×	×	×	×	×	×	×	×	×	×	
А4			1.436.3-16/88.1-1.503	Узел 4.1	×	×	×	×	×	×	×	×	×	×	×	×	×	×	×	×	×	×	
А4			1.436.3-16/88.1-1.504	Узел 5.1	×	×	×	×	×	×	×	×	×	×	×	×	×	×	×	×	×	×	
А4			1.436.3-16/88.1-1.505	Узел 6.1	×	×	×	×	×	×	×	×	×	×	×	×	×	×	×	×	×	×	
А4			1.436.3-16/88.1-1.506	Узел 7.1	×	×	×	×	×	×	×	×	×	×	×	×	×	×	×	×	×	×	
А4			1.436.3-16/88.1-1.507	Узел 8.1													×	×	×	×	×	×	
				Сборочные единицы																			
А4		36	1.436.3-16/88.2-3.122	Уголок	4	4	4	4	4	4	4	4	4	4	4	4	4	4	4	4	4	4	
				Детали																			
А4		42	1.436.3-16/88.2-3.202	Вкладыш	4	4	4	4	4	4	4	4	4	4	4	4	4	4	4	4	4	4	
А3		44	1.436.3-16/88.2-3.204	Фланец	2	2	2	4	4	4	2	2	2	4	4	4	6	6	6	10	10	10	
А4		45	1.436.3-16/88.2-3.205	Планка	24	24	28	38	38	38	32	32	36	50	50	50	52	52	60	82	82	82	
А4		46	1.436.3-16/88.2-3.247	Подкладка	8	8	8	12	12	12	8	8	8	12	12	12	16	16	16	24	24	24	

Взам. инв. №

Подп. и дата

Инв. № подл.

Зав. отд	Понуров		15.1689
Н. контр	Зыкова	Зыкова	12.06.89
Рук. бриг.	Молодых	Молодых	9.06.89
Инж.	Горлова	Горлова	7.06.89

1.436.3-16/88.1-0.100

Окно ОГД

Стадия	Лист	Листов
Р	1	5

ЭКБ НПО Союзстройконструкций

Формат	Зона	Поз.	Обозначение	Наименование	Кол. на исполнение 1.436.3-16/88.1 – 0.100 –																		Примечание
					–	01	02	03	04	05	06	07	08	09	10	11	12	13	14	15	16	17		
А4		47	1.436.3-16/88.2-3.248	Подкладка	2	2	2	3	3	3	2	2	2	3	3	3	4	4	4	6	6	6		
А4		48	1.436.3-16/88.2-3.249	Подкладка	6	6	6	9	9	9	6	6	6	9	9	9	12	12	12	18	18	18		
А4		53	1.436.3-16/88.2-3.264	Пробка	8	8	8	12	12	12	8	8	8	12	12	12	16	16	16	24	24	24		
А3		60	1.436.3-16/88.3-5.000	Импост	1						1						1							
			-01	Импост		1						1						1						
			-02	Импост			1						1						1					
			-03	Импост				1						1						1				
			-04	Импост					1						1						1			
			-05	Импост						1						1						1		
		61	-06	Импост	1						1						1							
			-07	Импост		1						1						1						
			-08	Импост			1						1						1					
			-09	Импост				1						1						1				
			-10	Импост					1						1						1			
			-11	Импост						1						1						1		
		62	-12	Импост	1	1	1	1	1	1														
			-13	Импост							1	1	1	1	1	1								
			-14	Импост													1	1	1	1	1	1		
		63	-15	Импост	1	1	1	1	1	1														
			-16	Импост							1	1	1	1	1	1								
			-17	Импост													1	1	1	1	1	1		
А3		64	1.436.3-16/88.3-5.001	Импост средний	1	1	1	2	2	2														
			-01	Импост средний							1	1	1	2	2	2								
			-02	Импост средний													1	1	1	2	2	2		
		65	-03	Импост средний																1	1	1		
			-04	Импост средний													1		2	2	2	2		

Копировал ГУП 23978-02 10 формат А3

Формат	Зона	Поз.	Обозначение	Наименование	Кол. на исполнение 1.436.3-16/88.1 — 0.100 —																			Примечание
					—	01	02	03	04	05	06	07	08	09	10	11	12	13	14	15	16	17			
А3		65	1.436.3-16/88.3-5.001-05	Импост средний														2						
			-06	Импост средний													1							
А3		66	1.436.3-16/88.3-5.002	Штапик	4	4	4	6	6	6														
			-01	Штапик							4	4	4	6	6	6	4	4	4	6	6	6		
			-02	Штапик													4	4	4	6	6	6		
			-03	Штапик				2	2	2				2	2	2				4	4	4		
			-04	Штапик	2		4	4	4	4	2		4	4	4	4	4		8	8	8	8		
			-05	Штапик		4						4						8						
			-11	Штапик	2						2						4							
Б4		150	1.436.3-16/88.1-7.000	Стекло				1	1	1														6,2 кг
				Стекло оконное 1 ГОСТ 111-78																					
				4х1075±1,0х555±1,0																					
Б4		151	1.436.3-16/88.1-7.001	Стекло	1		2	2	2	2														12,6 кг
				Стекло оконное 1 ГОСТ 111-78																					
				4х1075±1,0х1130±1,0																					
Б4		152	1.436.3-16/88.1-7.002	Стекло		2																		10,4 кг
				Стекло оконное 1 ГОСТ 111-78																					
				4х1075±1,0х930±1,0																					
Б4		153	1.436.3-16/88.1-7.003	Стекло										1	1	1				1	1	1		9,7 кг
				Стекло оконное 1 ГОСТ 111-78																					
				4х1675±1,0х555±01																					
Б4		154	1.436.3-16/88.1-7.004	Стекло							1		2	2	2	2	1		2	2	2	2		19,7 кг
				Стекло оконное 1 ГОСТ 111-78																					
				4х1675±1,0х1130±1,0																					
Б4		155	1.436.3-16/88.1-7.005	Стекло								2						2						16,2 кг
				Стекло оконное 1 ГОСТ 111-78																					
				4х1675±1,0х930±1,0																					

Инв. № подл. | Подп. и дата | Взам. инв. №

Копировал ОПУ-23978-02 Формат А3

Формат	Зона	Поз.	Обозначение	Наименование	Кол. на исполн. 1.436.3-16/88.1-0.100- —	01	02	03	04	05	06	07	08	09	10	11	12	13	14	15	16	17	Примечание
БЧ		156	1.436.3-16/88.1-7.006	Стекло																1	1	1	3,2 кг
				Стекло оконное 1 ГОСТ 111-78																			
				4×555±1,0×555±1,0																			
БЧ		157	1.436.3-16/88.1-7.007	Стекло													1		2	2	2	2	6,5 кг
				Стекло оконное 1 ГОСТ 111-78																			
				4×1130±1,0×555±1,0																			
БЧ		158	1.436.3-16/88.1-7.008	Стекло														2					5,4 кг
				Стекло оконное 1 ГОСТ 111-78																			
				4×930±1,0×555±1,0																			
БЧ		167	1.436.3-16/88.1-7.017	Стекло	1																		5,9 кг
				Стекло оконное 1 ГОСТ 111-78																			
				4×1075±1,0×530±1,0																			
БЧ		168	1.436.3-16/88.1-7.018	Стекло							1						1						9,2 кг
				Стекло оконное 1 ГОСТ 111-78																			
				4×1675±1,0×530±1,0																			
БЧ		169	1.436.3-16/88.1-7.019	Стекло													1						3,0 кг
				Стекло оконное 1 ГОСТ 111-78																			
				4×555±1,0×530±1,0																			
				Прочие изделия																			
				Винты ТУ67-637-84																			
		190		1-3,5×9,5.Ц9	16	16	16	16	16	16	16	16	16	16	16	16	16	16	16	16	16	16	
		191		1-3,5×13.Ц9	24	24	28	38	38	38	32	32	36	50	50	50	52	52	60	82	82	82	
		193		1-4,2×13.Ц9	4	4	4	8	8	8	4	4	4	8	8	8	12	12	12	20	20	20	
		194		2-4,2×16.Ц9	4	4	4	8	8	8	4	4	4	8	8	8	12	12	12	20	20	20	

Копировал отд- 23978-02 12 формат А3

Формат	Зона	Поз.	Обозначение	Наименование	Кол. на исполнение 1.436.3-16/88.1 — 0.100- —	01	02	03	04	05	06	07	08	09	10	11	12	13	14	15	16	17				Примечание
				Материалы																						
А4		201		Профиль резиновый 2.902	14,7	15,4	18	23,8	23,8	23,8	19,5	20,2	22,8	27,4	27,4	27,4	31	32,3	36,6	45,8	45,8	45,8				м. черт. № 1436.3-16/88.2 2.902

Инв. № подл. | Подп. и дата | Взам. инв. №

Копировал ОГУ-23978-02 13 формат А3

Рис. 1

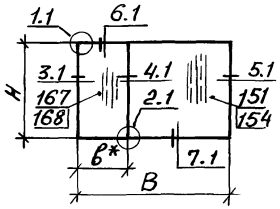

Рис. 2

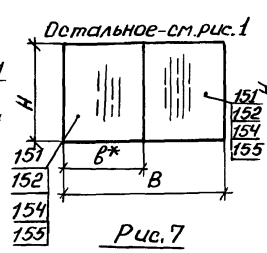

Рис. 3

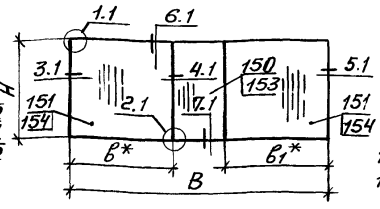

Рис. 4

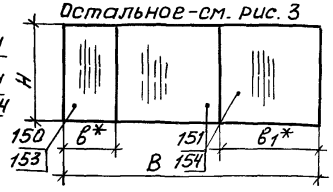

Рис. 5

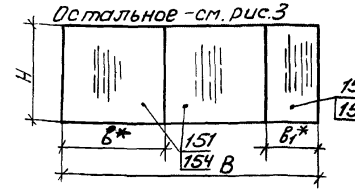

Рис. 6

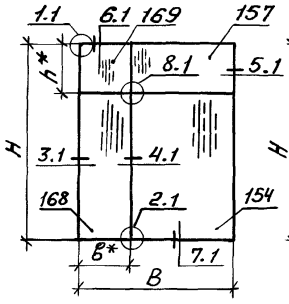

Рис. 7

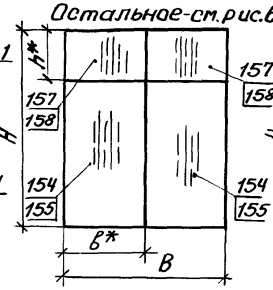

Рис. 8

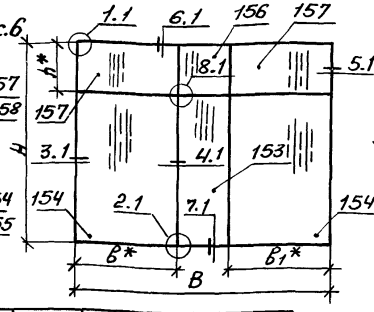

Рис. 9

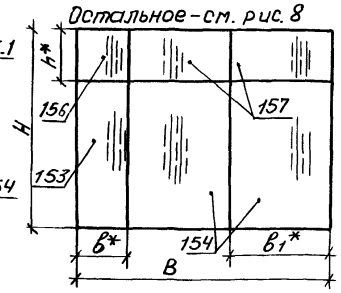

Рис. 10

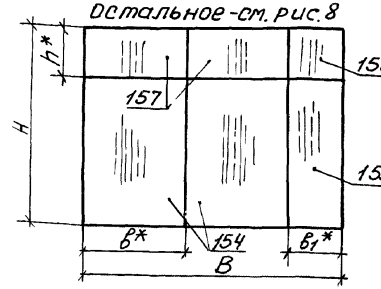

Обозначение	Марка	Рис.	H, мм	h, мм	B, мм	b, мм	b1, мм	Масса, кг
436.3-16/88.1-0.100	ОГД 12.18-1	1	1150	—	1780	590	—	37,6
-01	ОГД 12.20-1	2	1150	—	1980	990	—	40,8
-02	ОГД 12.24-1	2	1150	—	2380	1190	—	47,4
-03	ОГД 12.30-1	3	1150	—	2980	1190	1190	60,8
-04	ОГД 12.30-1Л	4	1150	—	2980	615	1190	60,8
-05	ОГД 12.30-1П	5	1150	—	2980	1190	615	60,8
-06	ОГД 18.18-1	1	1750	—	1780	590	—	53,7
-07	ОГД 18.20-1	2	1750	—	1980	990	—	58,0
-08	ОГД 18.24-1	2	1750	—	2380	1190	—	67,1
-09	ОГД 18.30-1	3	1750	—	2980	1190	1190	86,2
-10	ОГД 18.30-1Л	4	1750	—	2980	615	1190	86,2
-11	ОГД 18.30-1П	5	1750	—	2980	1190	615	86,2
-12	ОГД 24.18-1	6	2350	615	1780	590	—	74,0
-13	ОГД 24.20-1	7	2350	615	1980	990	—	81,4

Обозначение	Марка	Рис.	H, мм	h, мм	B, мм	b, мм	b1, мм	Масса, кг
1.436.3-16/88.1-0.100-14	ОГД 24.24-1	7	2350	615	2380	1190	—	94,3
-15	ОГД 24.30-1	8	2350	615	2980	1190	1190	121,0
-16	ОГД 24.30-1Л	9	2350	615	2980	615	1190	121,0
-17	ОГД 24.30-1П	10	2350	615	2980	1190	615	121,0

1. * Размеры для справок.
2. Допускаемые отклонения от номинальных размеров окон по ТУ 67-681-84.

Зав. отд	Понуров		15.06.89
Н. контр.	Зыкова		6.06.89
Рук. бриг.	Молодых		5.06.89
Инж.	Горлова		30.05.89

1.436.3-16/88.1-0.100СБ

Окно ОГД
Сборочный чертеж

Стадия	Масса	Масштаб
Р	см. табл.	—
Лист	Листов 1	

ЭКБ НПО Союзстройконструкция

Формат	Зона	Поз.	Обозначение	Наименование	Кол. на исполн. 1.436.3-16/88.1-0.101-																		Примечание
					–	01	02	03	04	05	06	07	08	09	10	11	12	13	14	15	16	17		
				Документация																			
А3			1.436.3-16/88.1-0.101 СБ	Сборочный чертеж																			
А4			1.436.3-16/88.1-1.508	Узел 1.2																			
А4			1.436.3-16/88.1-1.509	Узел 2.2																			
А4			1.436.3-16/88.1-1.510	Узел 3.2																			
А4			1.436.3-16/88.1-1.511	Узел 4.2																			
А4			1.436.3-16/88.1-1.512	Узел 5.2																			
А4			1.436.3-16/88.1-1.513	Узел 6.2																			
А4			1.436.3-16/88.1-1.514	Узел 7.2																			
А4			1.436.3-16/88.1-1.515	Узел 8.2																			
				Сборочные единицы																			
А4		36	1.436.3-16/88.2-3.122 СБ	Уголок	4	4	4	4	4	4	4	4	4	4	4	4	4	4	4	4	4	4	
				Детали																			
А4		42	1.436.3-16/88.2-3.202	Вкладыш	4	4	4	4	4	4	4	4	4	4	4	4	4	4	4	4	4	4	
А3		44	1.436.3-16/88.2-3.204	Фланец	2	2	2	4	4	4	2	2	2	4	4	4	6	6	6	10	10	10	
А4		45	1.436.3-16/88.2-3.205	Планка	24	24	28	38	38	38	32	32	36	50	50	50	52	52	60	82	82	82	
А4		49	1.436.3-16/88.2-3.250	Подкладка	6	8	8	10	10	10	6	8	8	10	10	10	12	16	16	20	20	20	
А4		50	1.436.3-16/88.2-3.251	Подкладка	1	2	2	2	2	2	1	2	2	2	2	2	2	4	4	4	4	4	

Инв.№ подл. | Подп. и дата | Взам. инв.№

Зав.отд.	Понуров		15.06.19
Н.контр.	Зыкова		24.05.19
Рук.бриг.	Молодых		24.05.19
Инж.	Горлова		18.05.19

1.436.3-16/88.1-0.101

Окно ОГД

Стадия	Лист	Листов
Р	1	4

ЭКБ НПО Союзстройконструкция

Формат	Зона	Поз	Обозначение	Наименование	Кол. на исполнение 1.436.3-16/88.1-0.101-																		Примечание
					–	01	02	03	04	05	06	07	08	09	10	11	12	13	14	15	16	17	
А4		51	1.436.3-16/88.2 – 5.252	Подкладка	9	6	6	12	12	12	9	6	6	12	12	12	18	12	12	24	24	24	
А4		53	1.436.3-16/88.2 – 3.264	Пробка	8	8	8	12	12	12	8	8	8	12	12	12	16	16	16	24	24	24	
А3		66	1.436.3-16/88.3 – 5.002	Штапик	4	4	4	6	6	6													
			-01	Штапик							4	4	4	6	6	6	4	4	4	6	6	6	
			-02	Штапик													4	4	4	6	6	6	
			-03	Штапик				2	2	2				2	2	2				4	4	4	
			-04	Штапик	2		4	4	4	4	2		4	4	4	4	4		8	8	8	8	
			-05	Штапик		4						4						8					
			-11	Штапик	2						2						4						
А3		67	1.436.3-16/88.3 – 5.003	Импост	1						1						1						
			-01	Импост		1						1						1					
			-02	Импост			1						1						1				
			-03	Импост				1						1						1			
			-04	Импост					1						1						1		
			-05	Импост						1						1						1	
		68	-06	Импост	1						1						1						
			-07	Импост		1						1						1					
			-08	Импост			1						1						1				
			-09	Импост				1						1						1			
			-10	Импост					1						1						1		
			-11	Импост						1						1						1	
		69	-12	Импост	1	1	1	1	1	1													
			-13	Импост							1	1	1	1	1	1							
			-14	Импост													1	1	1	1	1	1	
		70	-15	Импост	1	1	1	1	1	1													
			-16	Импост							1	1	1	1	1	1							
			-17	Импост													1	1	1	1	1	1	

Формат	Зона	Поз.	Обозначение	Наименование	Кол. на исполнение 1.436.3-16/88.1 – 0.101–																			Примечание
					–	01	02	03	04	05	06	07	08	09	10	11	12	13	14	15	16	17			
А3		71	1.436.3-16/88.3 – 5.004	Импост средний	1	1	1	2	2	2														
			-01	Импост средний							1	1	1	2	2	2								
			-02	Импост средний													1	1	1	2	2	2		
		72	-03	Импост средний																1	1	1		
			-04	Импост средний													1		2	2	2	2		
			-05	Импост средний														2						
			-06	Импост средний													1							
				Стандартные изделия																				
		170		СПК1 555х530 4-4/15 стекло													1							
				оконное, ГОСТ 24866-81																				
		171		СПК1 555х930 4-4/15 стекло														2						
				оконное, ГОСТ 24866-81																				
		172		СПК1 555х1130 4-4/15 стекло													1		2	2	2	2		
				оконное, ГОСТ 24866-81																				
		173		СПК1 560х550 4-4/15 стекло																1	1	1		
				оконное, ГОСТ 24866-81																				
		176		СПК1 1075х530 4-4/15 стекло	1																			
				оконное, ГОСТ 24866-81																				
		177		СПК1 1075х930 4-4/15 стекло		2																		
				оконное, ГОСТ 24866-81																				
		178		СПК1 1075х1130 4-4/15 стекло	1		2	2	2	2														
				оконное, ГОСТ 24866-81																				
		179		СПК1 1080х550 4-4/15 стекло				1	1	1														
				оконное, ГОСТ 24866-81																				

Инв. № подл. | Подп. и дата | Взам. инв. №

Рис. 1

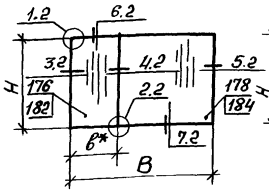

Рис. 2

Остальное - см. рис. 1

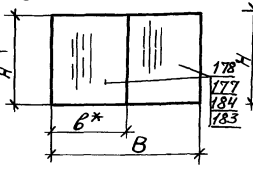

Рис. 3

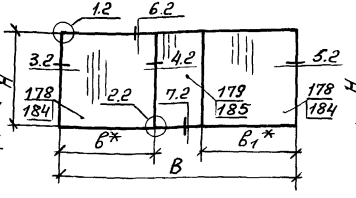

Рис. 4

Остальное - см. рис. 3

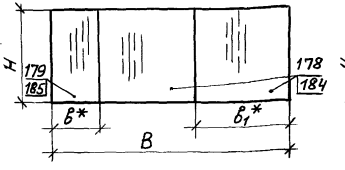

Рис. 5

Остальное - см. рис. 3

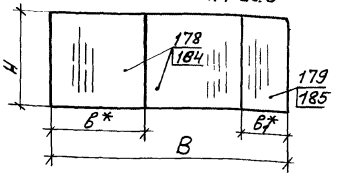

Рис. 6

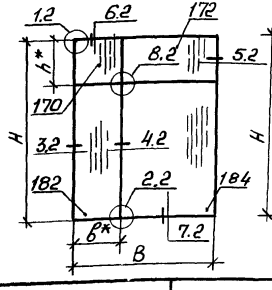

Рис. 7

Остальное - см. рис. 6

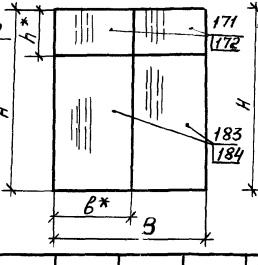

Рис. 8

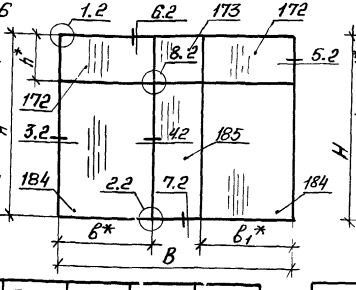

Рис. 9

Остальное - см. рис. 8

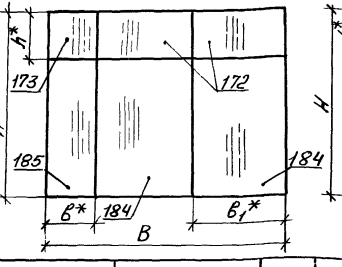

Рис. 10

Остальное - см. рис. 8

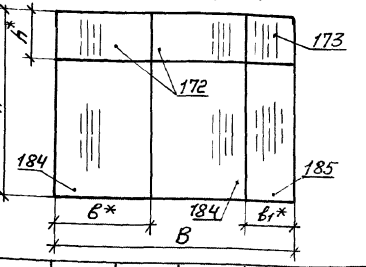

Обозначение	Марка	Рис.	H, мм	h, мм	B, мм	в, мм	b^2_1, мм	Масса, кг
1.436.3-16/88.1-0.101	ОГД 12.18-2	1	1150	—	1780	590	—	56,3
-01	ОГД 12.20-2	2	1150	—	1980	990	—	61,6
-02	ОГД 12.24-2	2	1150	—	2380	1190	—	72,7
-03	ОГД 12.30-2	3	1150	—	2980	1190	1190	92,3
-04	ОГД 12.30-2Л	4	1150	—	2980	615	1190	92,3
-05	ОГД 12.30-2П	5	1150	—	2980	1190	615	92,3
-06	ОГД 18.18-2	1	1750	—	1780	590	—	82,6
-07	ОГД 18.20-2	2	1750	—	1980	990	—	90,4
-08	ОГД 18.24-2	2	1750	—	2380	1190	—	106,5
-09	ОГД 18.30-2	3	1750	—	2980	1190	1190	135,1
-10	ОГД 18.30-2Л	4	1750	—	2980	615	1190	135,1
-11	ОГД 18.30-2П	5	1750	—	2980	1190	615	135,1
-12	ОГД 24.18-2	6	2350	615	1780	590	—	113,6
-13	ОГД 24.20-2	7	2350	615	1980	990	—	124,6

Обозначение	Марка	Рис.	H, мм	h, мм	B, мм	в, мм	b^2_1, мм	Масса, кг
1.436.3-16/88.1-0.101-14	ОГД 24.24 2	7	2350	615	2380	1190	—	146,8
-15	ОГД 24.30-2	8	2350	615	2980	1190	1190	186,3
-16	ОГД 24.30-2Л	9	2350	615	2980	615	1190	186,3
-17	ОГД 24.30-2П	10	2350	615	2980	1190	615	186,3

1.* Размеры для справок.

2. Допускаемые отклонения от номинальных размеров окон по ТУ67-681-84.

Зав.отд.	Понуров		05.05.89
Н.контр.	Зыкова		05.05.89
Рук.бриг.	Малодых		05.05.89
Инж.	Горлова		05.05.89

1.436.3-16/88.1-0.101СБ

Окно ОГД

Сборочный чертеж

Стадия	Масса	Масштаб
Р	см. табл	—
Лист	Листов 1	

ЭКБ НПО Союзстройконструкция

Инв. № подл. | Подп. и дата | Взам. инв. №

Копировал ОТИ-23978-02 19 формат А4

Формат	Зона	Поз.	Обозначение	Наименование	Кол. на исполн. 1.436.3-16/88.1 – 0.101–																			Примечание
					–	01	02	03	04	05	06	07	08	09	10	11	12	13	14	15	16	17			
		182		СПК1 1675х530 $\frac{4-4}{15}$ стекло							1						1								
				оконное, ГОСТ 24866-81																					
		183		СПК1 1675х930 $\frac{4-4}{15}$ стекло								2						2							
				оконное, ГОСТ 24866-81																					
		184		СПК1 1675х1130 $\frac{4-4}{15}$ стекло							1		2	2	2	2	1		2	2	2	2			
				оконное, ГОСТ 24866-81																					
		185		СПК1 1680х550 $\frac{4-4}{15}$ стекло										1	1	1				1	1	1			
				оконное, ГОСТ 24866-81																					
				Прочие изделия																					
				Винты ТУ67-637-84																					
		190		1-3,5х9,5. Ц9	16	16	16	16	16	16	16	16	16	16	16	16	16	16	16	16	16	16			
		191		1-3,5х13. Ц9	24	24	28	38	38	38	32	32	36	50	50	50	52	52	60	82	82	82			
		193		1-4,2х13. Ц9	4	4	4	8	8	8	4	4	4	8	8	8	12	12	12	20	20	20			
		194		2-4,2х13. Ц9	4	4	4	8	8	8	4	4	4	8	8	8	12	12	12	20	20	20			
				Материалы																					
94		201		Профиль резиновый 2.902	14,7	15,4	18,0	23,8	23,8	23,8	19,5	20,2	22,8	27,4	27,4	27,4	31,0	32,3	36,6	45,8	45,8	45,8			м. черт. № 1.436.3-16/88.2 2.902

Копировал ОТК 23978-02 18 формат А3

Формат	Зона	Поз.	Обозначение	Наименование	Кол. на исполн. 1.436.3-16/88.1-0.102-																		Примечание
					–	01	02	03	04	05	06	07	08	09	10	11	12	13	14	15	16	17	
				Документация																			
А3			1.436.3-16/88.1-0.102СБ	Оборочный чертеж																			
А4			1.436.3-16/88.1-1.516	Узел 1.3																			
А4			1.436.3-16/88.1-1.517	Узел 2.3																			
А4			1.436.3-16/88.1-1.518	Узел 3.3																			
А4			1.436.3-16/88.1-1.519	Узел 4.3																			
А4			1.436.3-16/88.1-1.520	Узел 5.3																			
А4			1.436.3-16/88.1-1.521	Узел 6.3																			
А4			1.436.3-16/88.1-1.522	Узел 7.3																			
А4			1.436.3-16/88.1-1.523	Узел 8.3																			
А4			1.436.3-16/88.1-1.524	Узел 9.3																			
				Оборочные единицы																			
А3		11	1.436.3-16/88.1-0.106	Рама	1																		
			-01	Рама		1																	
			-02	Рама			1																
			-03	Рама				1															
			-04	Рама					1														
			-05	Рама						1													
			-06	Рама							1												

Зав. отд	Понуров		15.06.89
Н. контр.	Зыкова		24.05.89
Рук. бриг.	Молодых		17.05.89
Инж.	Горлова		16.05.89

1.436.3-16/88.1-0.102

Окно ОТД

Стадия	Лист	Листов
Р	1	2

ЭКБ НПО Союзстройконструкция

Формат	Зона	Поз.	Обозначение	Наименование	Кол. на исполн. 1.436.3-16/88.1-0.102-																		Примечание
					—	01	02	03	04	05	06	07	08	09	10	11	12	13	14	15	16	17		
А3		11	1.436.3-16/88.1-0.108-07	Рама								1											
			-08	Рама									1										
			-09	Рама										1									
			-10	Рама											1								
			-11	Рама												1							
			-12	Рама													1						
			-13	Рама														1					
			-14	Рама															1				
			-15	Рама																1			
			-16	Рама																	1		
			-17	Рама																		1	
А3		19	1.436.3-16/88.1-0.114	Фрамуга	1		1	1	1	1													
			-01	Фрамуга		1																	
			-02	Фрамуга							1		1	1	1	1	1		1	1	1	1	
			-03	Фрамуга								1						1					
А4		27	1.436.3-16/88.2-3.001	Ручка	1	1	1	1	1	1	1	1	1	1	1	1	1	1	1	1	1	1	
А4		32	1.436.3-16/88.2-3.104	Балансир	2	2	2	2	2	2	2	2	2	2	2	2	2	2	2	2	2	2	
А4		34	1.436.3-16/88.2-3.120	Ползун левый	1	1	1	1	1	1	1	1	1	1	1	1	1	1	1	1	1	1	
А4		35	1.436.3-16/88.2-3.121	Ползун правый	1	1	1	1	1	1	1	1	1	1	1	1	1	1	1	1	1	1	

Взам. инв. №

Подп. и дата

Инв. № подл.

Копировал АЦ 23978-02 21 формат А3

Рис.1

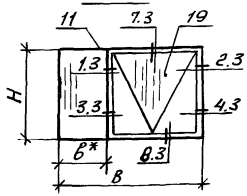

Рис.2

Остальное - см. рис.1

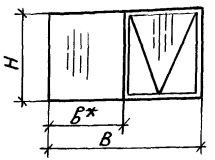

Рис.3

Остальное - см. рис.1

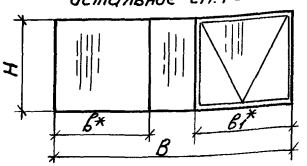

Рис.4

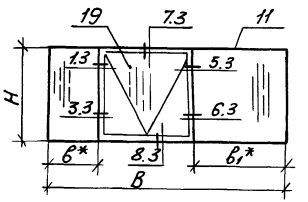

Рис.5

Остальное - см. рис.4

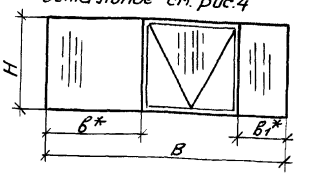

Рис.6

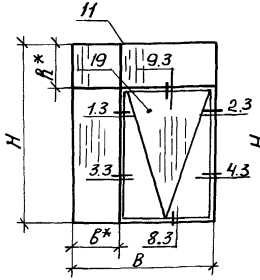

Рис.7

Остальное - см. рис.6

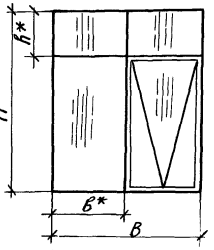

Рис.8

Остальное - см. рис.6

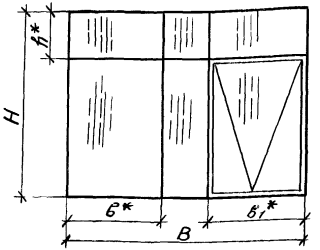

Рис.9

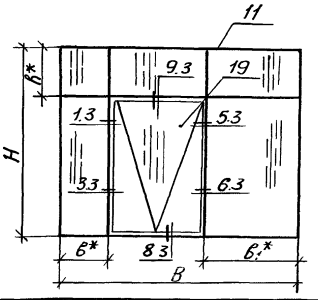

Рис.10

Остальное - см. рис. 9

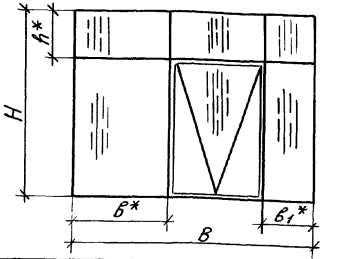

Обозначение	Марка	Рис.	H, мм	h, мм	B, мм	в, мм	в1, мм	Масса кг
1.436.3-16/88.1-0.102	ОТД 12.18-1	1	1150	—	1780	590	—	48,9
-01	ОТД 12.20-1	2	1150	—	1980	990	—	51,1
-02	ОТД 12.24-1	2	1150	—	2380	1190	—	58,6
-03	ОТД.12.30-1	3	1150	—	2980	1190	1190	72,0
-04	ОТД 12.30-1Л	4	1150	—	2980	615	1190	72,0
-05	ОТД 12.30-1П	5	1150	—	2980	1190	615	72,0
-06	ОТД 18.18-1	1	1750	—	1780	590	—	67,4
-07	ОТД 18.20-1	2	1750	—	1980	990	—	70,9
-08	ОТД 18.24-1	2	1750	—	2380	1190	—	80,9
-09	ОТД.18.30-1	3	1750	—	2980	1190	1190	100,0
-10	ОТД 18.30-1Л	4	1750	—	2980	615	1190	100,0
-11	ОТД 18.30-1П	5	1750	—	2980	1190	615	100,0
-12	ОТД 24.18-1	6	2350	615	1780	590	—	89,3
-13	ОТД 24.20-1	7	2350	615	1980	990	—	94,8

Обозначение	Марка	Рис.	H, мм	h, мм	B, мм	в, мм	в1, мм	Масса кг
1.436.3-16/88.1-0.102-14	ОТД 24.24-1	7	2350	615	2380	1190	—	108,6
-15	ОТД 24.30-1	8	2350	615	2980	1190	1190	135,3
-16	ОТД 24.30-1Л	9	2350	615	2980	615	1190	135,3
-17	ОТД 24.30-1П	10	2350	615	2980	1190	615	135,3

1.* Размеры для справок

2. Допускаемые отклонения от номинальных размеров окон по ТУ67-681-84.

Зав.отд	Понуров		15.06.89
Н. контр	Зыкова		6.06.89
Рук. бриг.	Молодых		8.06.89
Инж.	Горлова		30.05.89

1.436.3-16/88.1-0.102СБ

Окно ОТД
Сборочный чертеж

Стадия	Масса	Масштаб
Р	см. табл.	—
Лист	Листов 1	

ЭКБ НПО Союзстройконструкция

Формат	Зона	Поз.	Обозначение	Наименование	Кол. на исполнение 1.436.3-16/88.1 – 0.103 –																		Примечание
					–	01	02	03	04	05	06	07	08	09	10	11	12	13	14	15	16	17	
				Документация																			
А3			1.436.3-16/88.1 0.103СБ	Сборочный чертеж	×	×	×	×	×	×	×	×	×	×	×	×	×	×	×	×	×	×	
А4			1.436.3-16/88.1 1.525	Узел 1.4													×	×	×	×	×	×	
А4			1.436.3-16/88.1 1.526	Узел 2.4	×	×	×	×	×	×	×	×	×	×	×	×	×	×	×	×	×	×	
А4			1.436.3-16/88.1 1.527	Узел 3.4	×	×	×	×			×	×	×	×			×	×	×	×			
А4			1.436.3-16/88.1 1.528	Узел 4.4	×	×	×	×	×	×	×	×	×	×	×	×	×	×	×	×	×	×	
А4			1.436.3-16/88.1 1.529	Узел 5.4	×	×	×	×			×	×	×	×			×	×	×	×			
А4			1.436.3-16/88.1 1.530	Узел 6.4					×	×					×	×					×	×	
А4			1.436.3-16/88.1 1.531	Узел 7.4					×	×					×	×					×	×	
А4			1.436.3-16/88.1 1.532	Узел 8.4	×	×	×	×	×	×	×	×	×	×	×	×							
А4			1.436.3-16/88.1 1.533	Узел 9.4	×	×	×	×	×	×	×	×	×	×	×	×	×	×	×	×	×	×	
				Сборочные единицы																			
А3		12	1.436.3-16/88.1 0.107	Рама	1																		
			– 01	Рама		1																	
			– 02	Рама			1																
			– 03	Рама				1															
			– 04	Рама					1														
			– 05	Рама						1													
			– 06	Рама							1												

Инв. № подл. | Подп. и дата | Взам. инв. №

Зав. отд.	Пануров		15.05.89
Н. контр.	Зыкова	Зыкова	24.05.89
Рук. брига.	Малодых	Малодых	17.05.89
Инж.	Горлова	Горлова	16.05.89

1.436.3-16/88.1 0.103

Окно ОТД

Стадия	Лист	Листов
Р	1	2

ЭКБ НПО Сельстройконструкция

Рис. 1

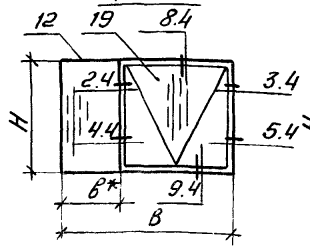

Рис. 2

Остальное - см. рис. 1

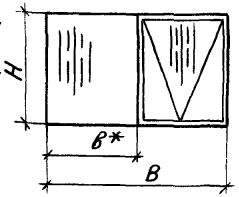

Рис. 3

Остальное - см. рис. 1

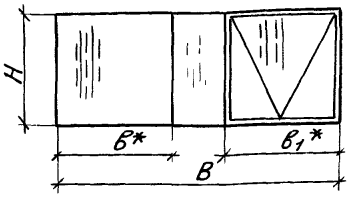

Рис. 4

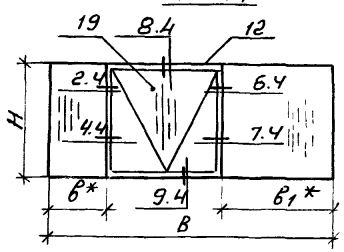

Рис. 5

Остальное - см. рис. 4

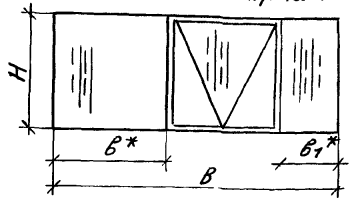

Рис. 6

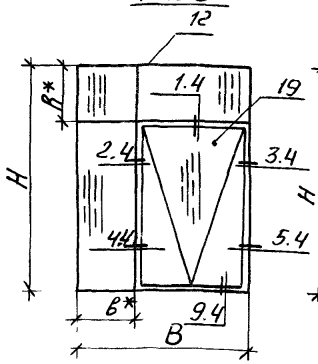

Рис. 7

Остальное - см. рис. 6

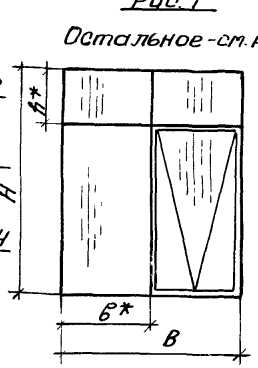

Рис. 8

Остальное - см. рис. 6

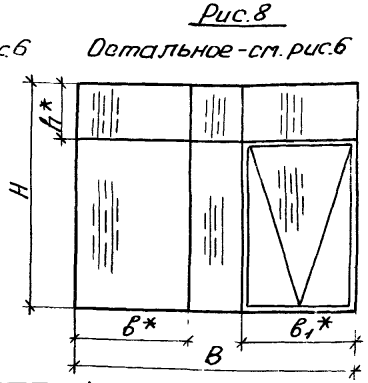

Рис. 9

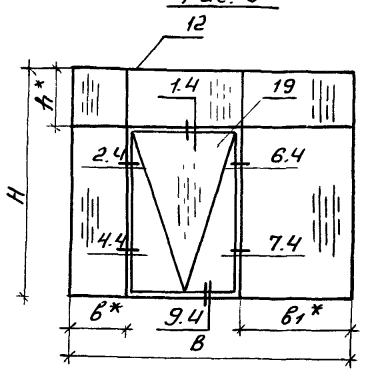

Рис. 10

Остальное - см. рис. 9

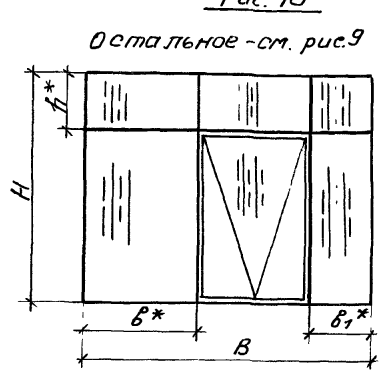

Обозначение	Марка	Рис.	H, мм	h, мм	B, мм	b, мм	b_1, мм	Масса, кг
1.436.3-16/88.1-0.103	ОТД 12.18.2	1	1150	—	1780	590	—	65,9
-01	ОТД 12.20.2	2	1150	—	1980	990	—	70,3
-02	ОТД 12.24-2	2	1150	—	2380	1190	—	82,2
-03	ОТД 12.30-2	3	1150	—	2980	1190	1190	101,8
-04	ОТД 12.30-2Л	4	1150	—	2980	615	1190	101,8
-05	ОТД 12.30-2П	5	1150	—	2980	1190	615	101,8
-06	ОТД 18.18-2	1	1750	—	1780	590	—	94,1
-07	ОТД 18.20-2	2	1750	—	1980	990	—	101,2
-08	ОТД 18.24-2	2	1750	—	2380	1190	—	118,0
-09	ОТД 18.30-2	3	1750	—	2980	1190	1190	146,6
-10	ОТД 18.30-2Л	4	1750	—	2980	615	1190	146,6
-11	ОТД 18.30-2П	5	1750	—	2980	1190	615	146,6
-12	ОТД 24.18-2	6	2350	615	1780	590	—	125,6
-13	ОТД 24.20-2	7	2350	615	1980	990	—	135,7

Обозначение	Марка	Рис.	H, мм	h, мм	B, мм	b, мм	b_1, мм	Масса, кг.
1.436.3-16/88.1-0.103-14	ОТД 24.24-2	7	2350	615	2380	1190	—	158,7
-15	ОТД 24.30-2	8	2350	615	2980	1190	1190	198,2
-16	ОТД 24.30-2Л	9	2350	615	2980	615	1190	198,2
-17	ОТД 24.30-2П	10	2350	615	2980	1190	615	198,2

1.* Размеры для справок.

2. Допускаемые отклонения от номинальных размеров окон по ТУ67-681-84.

Зав. отд.	Понуров		15.06.88
Н. контр.	Зыкова	Зыкова	13.06.88
Рук. бриг.	Молодых	Молодых	12.06.88
Инж.	Горлова	Горлова	8.06.88

1.436.3-16/88.1-0.103СБ

Окно ОТД
Сборочный чертеж

Стадия	Масса	Масштаб
Р	см. табл.	—
Лист	Листов 1	

ЭКБ НПО "Союзстройконструкция"

Взам. инв. №
Подп. и дата
Инв. № подл.

Копировал ОРА-23978-02 25 формат А3

Формат	Зона	Поз.	Обозначение	Наименование	Кол. на исполн. 1.436.3-16/88.1-0.103 —																	Примечание
					—	01	02	03	04	05	06	07	08	09	10	11	12	13	14	15	16	17	
А3		12	1.436.3-16/88.1-0.107 -07	Рама								1										
			-08	Рама									1									
			-09	Рама										1								
			-10	Рама											1							
			-11	Рама												1						
			-12	Рама													1					
			-13	Рама														1				
			-14	Рама															1			
			-15	Рама																1		
			-16	Рама																	1	
			-17	Рама																		1
А3		19	1.436.3-16/88.1-0.114 -12	Фрамуга	1		1	1	1	1												
			-13	Фрамуга		1																
			-14	Фрамуга							1		1	1	1	1	1		1	1	1	1
			-15	Фрамуга								1						1				
А4		27	1.436.3-16/88.2-3.001	Ручка	1	1	1	1	1	1	1	1	1	1	1	1	1	1	1	1	1	1
А4		32	1.436.3-16/88.2-3.104	Балансир	2	2	2	2	2	2	2	2	2	2	2	2	2	2	2	2	2	2
А4		34	1.436.3-16/88.2-3.120	Ползун левый	1	1	1	1	1	1	1	1	1	1	1	1	1	1	1	1	1	1
А4		35	1.436.3-16/88.2-3.121	Ползун правый	1	1	1	1	1	1	1	1	1	1	1	1	1	1	1	1	1	1

Формат	Зона	Поз.	Обозначение	Наименование	Кол. на исполн. 1.436.3-16/88.1-0.104- —	01	02	03	04	05	06	07	08	09	10	11	12	13	14	15	16	17				Примечание
				Документация																						
А3			1.436.3-16/88.1-0.104 СБ	Сборочный чертеж	×	×	×	×	×	×	×	×	×	×	×	×	×	×	×	×	×	×				
А4			1.436.3-16/88.1-1.534	Узел 1.5	×				×		×				×		×				×				
А4			1.436.3-16/88.1-1.535	Узел 2.5	×	×	×	×	×		×	×	×	×	×		×	×	×	×	×				
А4			1.436.3-16/88.1-1.536	Узел 3.5		×	×	×		×		×	×	×		×		×	×	×		×			
А4			1.436.3-16/88.1-1.537	Узел 4.5						×						×						×			
А4			1.436.3-16/88.1-1.538	Узел 5.5	×	×	×	×	×	×	×	×	×	×	×	×	×	×	×	×	×	×				
А4			1.436.3-16/88.1-1.539	Узел 6.5	×	×	×	×	×	×	×	×	×	×	×	×	×	×	×	×	×	×				
				Сборочные единицы																						
А3		10	1.436.3-16/88.1-0.100	Окно ОГД 12.18-1	1																				
			-01	Окно ОГД 12.20-1		1																				
			-02	Окно ОГД 12.24-1			1																			
			-03	Окно ОГД 12.30-1				1																		
			-04	Окно ОГД 12.30-1л					1																	
			-05	Окно ОГД 12.30-1п						1																
			-06	Окно ОГД 18.18-1							1															
			-07	Окно ОГД 18.20-1								1														
			-08	Окно ОГД 18.24-1									1													
			-09	Окно ОГД 18.30-1										1												

Зав.отд.	Понуров		15.11.89
Н.контр.	Зыкова		24.11.89
Рук.бриг	Молодых		17.05.89
Инж.	Горлова		16.05.89

1.436.3-16/88.1-0.104

Окно ОГР

Стадия	Лист	Листов
Р	1	3

ЭКБ НТО Союзстройконструкция

Формат	Зона	Поз.	Обозначение	Наименование	Кол. на исполн. 1.436.3-16/88.1-0.104-																		Примечание
					—	01	02	03	04	05	06	07	08	09	10	11	12	13	14	15	16	17		
А3		10	1.436.3-16/88.1-0.100-10	Окно ОГД 18.30-1л											1								
			-11	Окно ОГД 18.30-1п												1							
			-12	Окно ОГД 24.18-1													1						
			-13	Окно ОГД 24.20-1														1					
			-14	Окно ОГД 24.24-1															1				
			-15	Окно ОГД 24.30-1																1			
			-16	Окно ОГД 24.30-1л																	1		
			-17	Окно ОГД 24.30-1п																		1	
А3		13	1.436.3-16/88.1-0.108	Рама внутренняя	1																		
			-01	Рама внутренняя		1																	
			-02	Рама внутренняя			1																
			-03	Рама внутренняя				1															
			-04	Рама внутренняя					1														
			-05	Рама внутренняя						1													
			-06	Рама внутренняя							1												
			-07	Рама внутренняя								1											
			-08	Рама внутренняя									1										
			-09	Рама внутренняя										1									
			-10	Рама внутренняя											1								
			-11	Рама внутренняя												1							
			-12	Рама внутренняя													1						
			-13	Рама внутренняя														1					
			-14	Рама внутренняя															1				
			-15	Рама внутренняя																1			
			-16	Рама внутренняя																	1		
			-17	Рама внутренняя																		1	

Взам. инв. № | Подп. и дата | Инв. № подл.

1.436.3-16/88.1-0.104 Лист 2

Копировал ОГД 23978-02 Формат А3

Формат	Зона	Поз.	Обозначение	Наименование	Кол. на испол. 1.436.3-16/88.1-0.10У- —	01	02	03	04	05	06	07	08	09	10	11	12	13	14	15	16	17	Примечание
				Детали																			
А4		—	1.436.3-16/88.2-2.930	Профиль межрамный (Заготовка для дет. 1.436.3-16/88.3-5.283)	5,81	6,16	6,96	8,16	8,16	8,16	7,01	7,36	8,16	9,36	9,36	9,36	8,21	8,56	9,36	10,56	10,56	10,56	м
А3		146	1.436.3-16/88.3-5.283	Профиль межрамный	2	2	2	2	2	2													
			-01	Профиль межрамный							2	2	2	2	2	2							
			-02	Профиль межрамный	2						2						2						
			-03	Профиль межрамный		2						2						2					
			-04	Профиль межрамный													2	2	2	2	2	2	
			-05	Профиль межрамный			2						2						2				
			-06	Профиль межрамный				2	2	2				2	2	2				2	2	2	

Копировал ОТК 23978-02 формат А3

Рис. 1

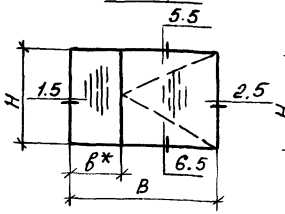

Рис. 2

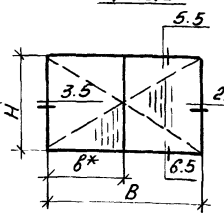

Рис. 3

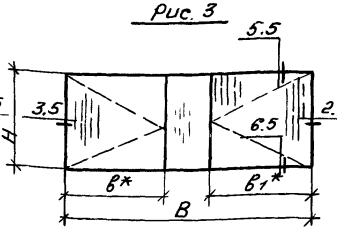

Рис. 4

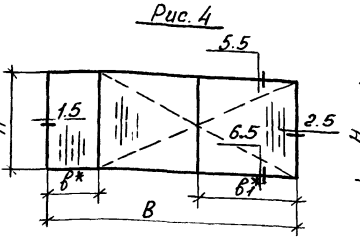

Рис. 5

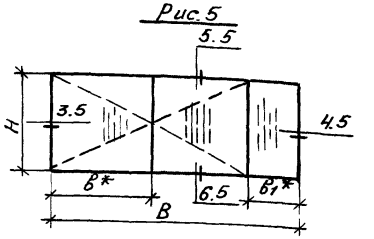

Рис. 6

Остальное - см. рис. 1

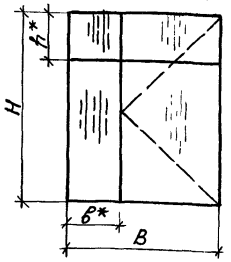

Рис. 7

Остальное - см. рис. 2

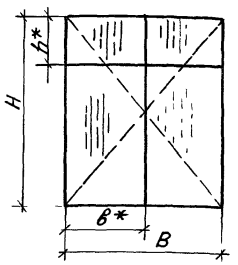

Рис. 8

Остальное - см. рис. 3

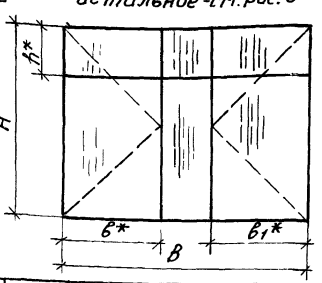

Рис. 9

Остальное - см. рис. 4

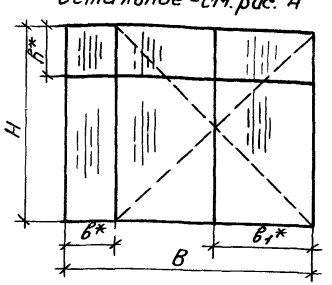

Рис. 10

Остальное - см. рис. 5

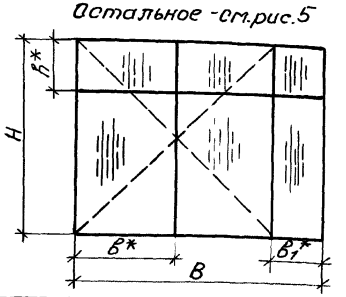

Обозначение	Марка	Рис.	H, мм	h, мм	B, мм	в, мм	$в_1$, мм	Масса кг
1.436.3-16/88.1-0.104	ОГР 12.18-2	1	1150	—	1780	590	—	87,4
-01	ОГР 12.20-2	2	1150	—	1980	990	—	102,7
-02	ОГР 12.24-2	2	1150	—	2380	1190	—	117,9
-03	ОГР 12.30-2	3	1150	—	2980	1190	1190	145
-04	ОГР 12.30-2Л	4	1150	—	2980	615	1190	145
-05	ОГР 12.30-2П	5	1150	—	2980	1190	615	145
-06	ОГР 18.18-2	1	1750	—	1780	590	—	122,3
-07	ОГР 18.20-2	2	1750	—	1980	990	—	142,6
-08	ОГР 18.24-2	2	1750	—	2380	1190	—	162,8
-09	ОГР 18.30-2	3	1750	—	2980	1190	1190	201,6
-10	ОГР 18.30-2Л	4	1750	—	2980	615	1190	201,6
-11	ОГР 18.30-2П	5	1750	—	2980	1190	615	201,6
-12	ОГР 24.18-2	6	2350	615	1780	590	—	167,3
-13	ОГР 24.20-2	7	2350	615	1980	990	—	194,9

Обозначение	Марка	Рис.	H, мм	h, мм	B, мм	в, мм	$в_1$, мм	Масса, кг
1.436.3-16/88.1-0.104-14	ОГР 24.24-2	7	2350	615	2380	1190	—	222,6
-15	ОГР 24.30-2	8	2350	615	2980	1190	1190	276,5
-16	ОГР 24.30-2Л	9	2350	615	2980	615	1190	276,5
-17	ОГР 24.30-2П	10	2350	615	2980	1190	615	276,5

1.* Размеры для справок.

2. Допускаемые отклонения от номинальных размеров окон по ТУ67-681-84.

Взам. инв. №

Подп. и дата

Инв. № подл.

Зав. отд.	Понуров		15.06.89
Н. контр.	Зыкова		13.06.89
Рук. бриг.	Молодых		12.06.89
Инж.	Горлова		6.06.89

1.436.3-16/88.1-0.104СБ

Окно ОГР

Сборочный чертеж

Стадия	Масса	Масштаб
Р	см. таб.	—
Лист	Листов 1	

ЭКБ НПО Союзстройконструкция

Копировал ОТИ 23978-02 формат А3

Рис. 1

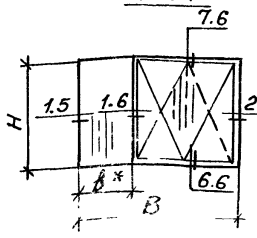

Рис. 2

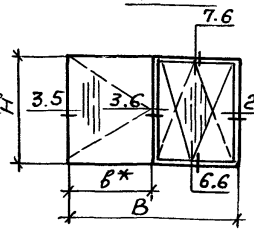

Рис 3

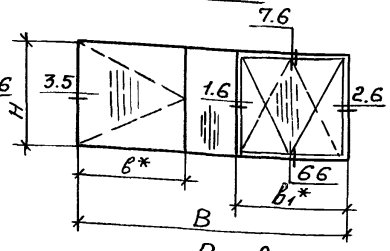

Рис. 4

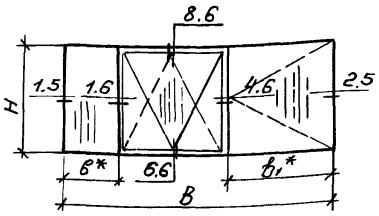

Рис. 5

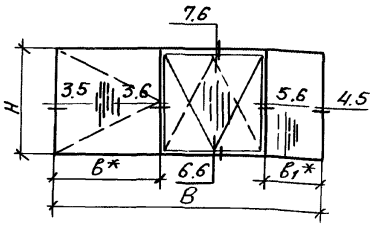

Рис. 6

Остальное-см. рис.1

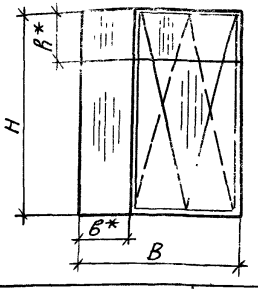

Рис. 7

Остальное-см. рис.2

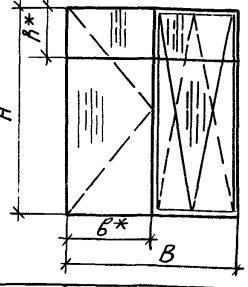

Рис. 8

Остальное-см. рис. 3

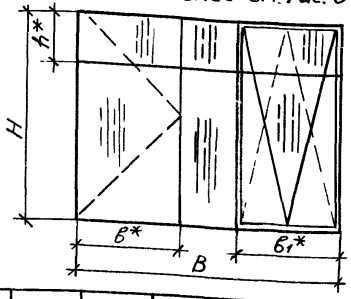

Рис. 9

Остальное -см. рис.4

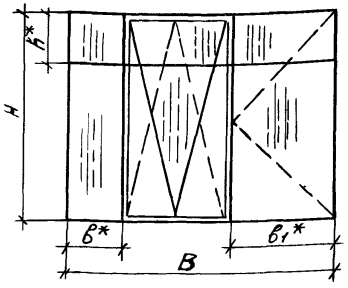

Рис. 10

Остальное -см. рис. 5

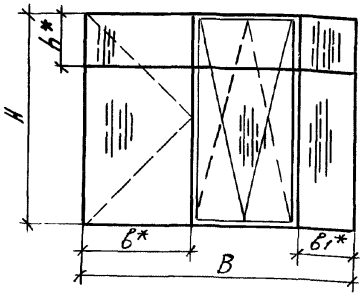

Обозначение	Марка	Рис.	H, мм	h, мм	B мм	b, мм	b1, мм	Масса, кг
1.436.3-16/88.1-0.105	ОТР12.18-2	1	1150	—	1780	590	—	104,5
-01	ОТР12.20-2	2	1150	—	1980	990	—	118,9
-02	ОТР12.24-2	2	1150	—	2380	1190	—	134,9
-03	ОТР12.30-2	3	1150	—	2980	1190	1190	162,0
-04	ОТР12.30-2Л	4	1150	—	2980	615	1190	162,7
-05	ОТР12.30-2П	5	1150	—	2980	1190	615	162,7
-06	ОТР18.18-2	1	1750	—	1780	590	—	142,4
-07	ОТР18.20-2	2	1750	—	1980	990	—	161,9
-08	ОТР18.24-2	2	1750	—	2380	1190	—	183
-09	ОТР18.30-2	3	1750	—	2980	1190	1190	221,7
-10	ОТР18.30-2Л	4	1750	—	2980	615	1190	222,3
-11	ОТР18.30-2П	5	1750	—	2980	1190	615	222,3
-12	ОТР24.18-2	6	2350	615	1780	590	—	191,1
-13	ОТР24.20-2	7	2350	615	1980	990	—	217,3

Обозначение	Марка	Рис.	H, мм	h, мм	B, мм	b, мм	b1, мм	Масса, кг
1.436.3-16/88.1-0.105-14	ОТР24.24-2	7	2350	615	2380	1190	—	245,7
-15	ОТР24.30-2	8	2350	615	2980	1190	1190	299,8
-16	ОТР24.30-2Л	9	2350	615	2980	615	1190	300,5
-17	ОТР24.30-2П	10	2350	615	2980	1190	615	300,5

1. * Размеры для справок
2. Допускаемые отклонения от номинальных размеров окон по ТУ67-681-84

Зав. отд.	Понуров		15.06.89
Н. контр.	Зыкова		15.06.89
Рук. бри	Малодых		15.06.89
Инж	Горлова		2.06.89

1.436.3-16/88.1-0.105СБ

Окна ОТР

Сборочный чертеж

Стадия	Масса	Масштаб
Р	см. табл	—
Лист	Листов 1	

ЭКБ НПО Союзстройконструкция

Инв. № подл. | Подп. и дата | Взам. инв. №

Зона	Поз.	Обозначение	Наименование	Кол. на исполн. 1.436.3-16/88.1-0.105 —																		Примечание
				—	01	02	03	04	05	06	07	08	09	10	11	12	13	14	15	16	17				
	16	1.436.3-16/88.1-0.111 — 14	Рама внутренняя														1					
		-15	Рама внутренняя															1				
		-16	Рама внутренняя																1			
		-17	Рама внутренняя																	1		
	26	1.436.3-16/88.2-3.000	Механизм открывания	1	1	1	1															
		-01	Механизм открывания					1														
		-02	Механизм открывания						1													
		-03	Механизм открывания							1	1	1	1									
		-04	Механизм открывания											1								
		-05	Механизм открывания												1							
		-06	Механизм открывания													1	1	1	1			
		-07	Механизм открывания																	1		
		-08	Механизм открывания																		1	
	32	1.4363-16/88.-2-3.105	Балансир	2	2	2	2	2	2	2	2	2	2	2	2	2	2	2	2	2	2	
			Детали																			
4	—	1.436.3-16/88.2 — 2.930	Профиль межрамный	5,81	6,16	6,96	8,16	8,16	8,16	7,01	7,36	8,16	9,36	9,36	9,36	8,21	8,56	9,36	10,56	10,56	10,56	м
			Заготовка для дет.																			
			1.436.3-16/88.3-5.283)																			
3	146	1.436.3-16/88.3-5.282	Профиль межрамный	2	2	2	2	2	2													
		-01	Профиль межрамный							2	2	2	2	2	2							
		-02	Профиль межрамный	2						2						2						
		-03	Профиль межрамный		2						2						2					
		-04	Профиль межрамный													2	2	2	2	2	2	
		-05	Профиль межрамный			2						2						2				
		-06	Профиль межрамный				2	2	2				2	2	2				2	2	2	

Формат	Зона	Поз.	Обозначение	Наименование	Кол. на исполн. 1.436.3-16/88.1-0.105- —	01	02	03	04	05	06	07	08	09	10	11	12	13	14	15	16	17	Примечание
				Документация																			
А3			1.436.3-16/88.1-0.105СБ	Сборочный чертеж	×	×	×	×	×	×	×	×	×	×	×	×	×	×	×	×	×	×	
А4			1.436.3-16/88.1-1.534	Узел 1.5	×				×		×		×	×	×	×	×	×	×	×	×	×	
А4			1.436.3-16/88.1-1.535	Узел 2.5					×		×				×		×				×		
А4			1.436.3-16/88.1-1.536	Узел 3.5		×	×	×		×		×	×	×	×						×		
А4			1.436.3-16/88.1-1.537	Узел 4.5						×		×	×	×		×		×	×	×		×	
А4			1.436.3-16/88.1-1.540	Узел 1.6	×			×	×		×					×							
А4			1.436.3-16/88.1-1.541	Узел 2.6	×	×	×	×			×	×		×	×		×			×	×		
А4			1.436.3-16/88.1-1.542	Узел 3.6		×	×			×		×	×	×			×	×	×	×			
А4			1.436.3-16/88.1-1.543	Узел 4.6						×		×	×			×		×	×			×	
А4			1.436.3-16/88.1-1.544	Узел 5.6					×						×						×		
А4			1.436.3-16/88.1-1.545	Узел 6.6						×						×						×	
А3			1.436.3-16/88.1-1.546	Узел 7.6	×	×	×	×	×	×	×	×	×	×	×	×	×	×	×	×	×	×	
А3			1.436.3-16/88.1-1.547	Узел 8.6	×	×	×	×		×	×	×	×	×	×	×	×	×	×	×	×	×	
									×						×						×		
				Оборочные единицы																			
А3		15	1.436.3-16/88.1-0.110	Рама наружная	1																		
			-01	Рама наружная		1																	
			-02	Рама наружная			1																
			-03	Рама наружная				1															

Завотд	Понуров		15.05.89
Н.контр	Зыкова		16.05.89
Рук. бриг	Молодых		17.05.89
Инж.	Горлова		16.05.89

1.436.3-16/88.1-0.105

Окно ОТР

Стадия	Лист	Листов
Р	1	3

ЭКБ НПО Союзстройконструкция

Формат	Зона	Поз.	Обозначение	Наименование	Кол. на исполн. 1.436.3-16/88.1-0.105 —																		Примечание
					—	01	02	03	04	05	06	07	08	09	10	11	12	13	14	15	16	17		
А3		15	1.436.3-16/88.1-0.110 -04	Рама наружная					1														
			-05	Рама наружная						1													
			-06	Рама наружная							1												
			-07	Рама наружная								1											
			-08	Рама наружная									1										
			-09	Рама наружная										1									
			-10	Рама наружная											1								
			-11	Рама наружная												1							
			-12	Рама наружная													1						
			-13	Рама наружная														1					
			-14	Рама наружная															1				
			-15	Рама наружная																1			
			-16	Рама наружная																	1		
			-17	Рама наружная																		1	
А3		16	1.436.3-16/88.1-0.111	Рама внутренняя	1																		
			-01	Рама внутренняя		1																	
			-02	Рама внутренняя			1																
			-03	Рама внутренняя				1															
			-04	Рама внутренняя					1														
			-05	Рама внутренняя						1													
			-06	Рама внутренняя							1												
			-07	Рама внутренняя								1											
			-08	Рама внутренняя									1										
			-09	Рама внутренняя										1									
			-10	Рама внутренняя											1								
			-11	Рама внутренняя												1							
			-12	Рама внутренняя													1						
			-13	Рама внутренняя														1					

Инв.№ подл. | Подп. и дата | Взам. инв.№

Формат	Зона	Поз.	Обозначение	Наименование	Кол. на исполн. 1.436.3-16/88.1-0.106-																		Примечание
					–	01	02	03	04	05	06	07	08	09	10	11	12	13	14	15	16	17	
				Документация																			
А3			1.436.3-16/88.1-0.106СБ	Сборочный чертеж	×	×	×	×	×	×	×	×	×	×	×	×	×	×	×	×	×	×	
А4			1.436.3-16/88.1-1.500	Узел 1.1	×	×	×	×	×	×	×	×	×	×	×	×	×	×	×	×	×	×	
А4			1.436.3-16/88.1-1.501	Узел 2.1				×						×						×			
А4			1.436.3-16/88.1-1.502	Узел 3.1	×	×	×	×	×	×	×	×	×	×	×	×	×	×	×	×	×	×	
А4			1.436.3-16/88.1-1.503	Узел 4.1				×						×						×			
А4			1.436.3-16/88.1-1.504	Узел 5.1					×	×					×	×					×	×	
А4			1.436.3-16/88.1-1.505	Узел 6.1													×	×	×	×	×	×	
А4			1.436.3-16/88.1-1.507	Узел 8.1																×			
А4			1.436.3-16/88.1-1.548	Узел 1.7	×	×	×	×	×	×	×	×	×	×	×	×	×	×	×	×	×	×	
А4			1.436.3-16/88.1-1.549	Узел 2.7	×	×	×	×	×	×	×	×	×	×	×	×	×	×	×	×	×	×	
А4			1.436.3-16/88.1-1.550	Узел 3.7													×	×	×	×	×	×	
А4			1.436.3-16/88.1-1.551	Узел 4.7	×	×	×	×			×	×	×	×			×	×	×	×			
А4			1.436.3-16/88.1-1.552	Узел 5.7	×	×	×	×	×	×	×	×	×	×	×	×	×	×	×	×	×	×	
А4			1.436.3-16/88.1-1.553	Узел 6.7													×	×	×	×	×	×	
А4			1.436.3-16/88.1-1.554	Узел 7.7					×	×					×	×					×	×	
А4			1.436.3-16/88.1-1.573	Узел 8.7	×	×	×	×	×	×	×	×	×	×	×	×							
				Сборочные единицы																			
А4		36	1.436.3-16/88.2-3.122	Уголок	4	4	4	4	4	4	4	4	4	4	4	4	4	4	4	4	4	4	

Зав.отд	Пончуров		15.06.89
Н.контр	Зыкова		13.06.89
Рук.бриг	Молодых		9.06.89
Инж.	Горлова		7.06.89

1.436.3-16/88.1-0.106

Рама

Стадия	Лист	Листов
Р	1	6

ЭКБ НПО Союзстройконструкций

Копировал ТЖ- 23978-02 34 формат А3

Формат	Зона	Поз.	Обозначение	Наименование	Кол. на исполн. 1.436.3-16/88.1 – 0.106 –																		Примечание
					–	01	02	03	04	05	06	07	08	09	10	11	12	13	14	15	16	17	
				Детали																			
А4		42	1.436.3-16/88.2 – 3.202	Вкладыш	4	4	4	4	4	4	4	4	4	4	4	4	4	4	4	4	4	4	
А3		44	1.436.3-16/88.2 – 3.204	Фланец	2	2	2	4	4	4	2	2	2	4	4	4	6	6	6	10	10	10	
А4		45	1.436.3-16/88.2 – 3.205	Планка	10	12	14	24	24	24	14	16	18	32	32	32	34	36	42	64	64	64	
А4		46	1.436.3-16/88.2 – 3.247	Подкладка	4	4	4	8	8	8	4	4	4	8	8	8	12	12	12	20	20	20	
А4		47	1.436.3-16/88.2 – 3.248	Подкладка	1	1	1	2	2	2	1	1	1	2	2	2	3	3	3	5	5	5	
А4		48	1.436.3-16/88.2 – 3.249	Подкладка	3	3	3	6	6	6	3	3	3	6	6	6	9	9	9	15	15	15	
А4		53	1.436.3-16/88.2 – 3.264	Пробка	4	4	4	8	8	8	4	4	4	8	8	8	12	12	12	20	20	20	
А3		60	1.436.3-16/88.3 – 5.000	Импост													1						
			-01	Импост														1					
			-02	Импост															1				
			-03	Импост																1			
			-04	Импост																	1		
			-05	Импост																		1	
		62	-12	Импост	1	1	1	1	1	1													
			-13	Импост							1	1	1	1	1	1							
			-14	Импост													1	1	1	1	1	1	
		63	-15	Импост					1	1													
			-16	Импост											1	1							
			-17	Импост																	1	1	
А3		64	1.436.3-16/88.3 – 5.001	Импост средний				1															
			-01	Импост средний										1									
			-02	Импост средний																1			
		65	-03	Импост средний																1	1	1	
			-04	Импост средний															1	1	1	1	

Инв. № подл. | Подп. и дата | Взам. инв. №

Копировал ОГЛ-23978-02 35 формат А3

Формат	Зона	Поз.	Обозначение	Наименование	Кол. на исполн. 1.436.3-16/88.1 – 0.106 –																				Примечание
					–	01	02	03	04	05	06	07	08	09	10	11	12	13	14	15	16	17				
А3		65	1.436.3-16/88.3-5.001-05	Импост средний														1							
			-06	Импост средний													1								
А3		66	1.436.3-16/88.3-5.002	Штапик	2	2	2	4	4	4															
			-01	Штапик							2	2	2	4	4	4	2	2	2	4	4	4			
			-02	Штапик													4	4	4	6	6	6			
			-03	Штапик				2	2	2				2	2	2				4	4	4			
			-04	Штапик			2	2	2	2			2	2	2	2	2		6	6	6	6			
			-05	Штапик		2						2						6							
			-11	Штапик	2						2						4								
А4		73	1.436.3-16/88.3-5.005	Импост верхний	1						1														
			-01	Импост верхний		1						1													
			-02	Импост верхний			1						1												
			-03	Импост верхний				1						1											
			-04	Импост верхний					1						1										
			-05	Импост верхний						1						1									
А4		74	1.436.3-16/88.3-5.008	Импост нижний	1						1						1								
			-01	Импост нижний		1						1						1							
			-02	Импост нижний			1						1						1						
А4		75	1.436.3-16/88.3-5.009	Импост нижний				1						1						1					
А4		76	1.436.3-16/88.3-5.010	Импост нижний					1						1						1				
			-01	Импост нижний						1						1						1			
А4		77	1.436.3-16/88.3-5.011	Импост правый	1	1	1	1																	
			-01	Импост правый							1	1	1	1											
А4		78	1.436.3-16/88.3-5.012	Импост правый													1	1	1	1					
А4		79	1.436.3-16/88.3-5.013	Импост средний	1	1	1	1	1	1															
			-01	Импост средний							1	1	1	1	1	1									
А4		80	1.436.3-16/88.3-5.014	Импост средний													1	1	1	1	1	1			

Копировал ГЦ-23978-02 36 формат А3

Формат	Зона	Поз.	Обозначение	Наименование	Кол. на испол. 1.436.3-16/88.1-0.106-																			Примечание
					—	01	02	03	04	05	06	07	08	09	10	11	12	13	14	15	16	17				
А4		81	1.436.3-16/88.3-5.015	Импост средний					1	1														
			-01	Импост средний											1	1								
А4		82	1.436.3-16/88.3-5.016	Импост средний																	1	1		
А4		83	1.436.3-16/88.3-5.017	Импост средний													1		1	1	1	1		
			-01	Импост средний														1						
А4		84	1.436.3-16/88.3-5.018	Козырек													1		1	1	1	1		
			-01	Козырек														1						
Б4		150	1.436.3-16/88.1-7.000	Стекло				1	1	1														6,2 кг.
				Стекло оконное 1 ГОСТ 111-78																				
				4х1075±1,0х555±1,0																				
Б4		151	1.436.3-16/88.1-7.001	Стекло			1	1	1	1														12,6 кг.
				Стекло оконное 1 ГОСТ 111-78																				
				4х1075±1,0х1130±1,0																				
Б4		152	1.436.3-16/88.1-7.002	Стекло		1																		10,4 кг.
				Стекло оконное 1 ГОСТ 111-78																				
				4х1075±1,0х930±1,0																				
Б4		153	1.436.3-16/88.1-7.003	Стекло										1	1	1				1	1	1		9,7 кг
				Стекло оконное 1 ГОСТ 111-78																				
				4х1675±1,0х555±1,0																				
Б4		154	1.436.3-16/88.1-7.004	Стекло									1	1	1	1			1	1	1	1		19,7 кг
				Стекло оконное 1 ГОСТ 111-78																				
				4х1675±1,0х1130±1,0																				
Б4		155	1.436.3-16/88.1-7.005	Стекло								1						1						16,2 кг
				Стекло оконное 1 ГОСТ 111-78																				
				4х1675±1,0х930±1,0																				

Взам. инв.№ | Подп. и дата | Инв.№ подл.

Копировал ОТК 23978-02 37 формат А3

Формат	Зона	Поз.	Обозначение	Наименование	Кол. на исполн. 1.436.3-16/88.1-0.106 —																				Примечание
					—	01	02	03	04	05	06	07	08	09	10	11	12	13	14	15	16	17				
БЧ		156	1.436.3-16/88.1-7.006	Стекло																1	1	1				3,2 кг
				Стекло оконное 1 ГОСТ 111-78																						
				4х555±1,0х555±1,0																						
БЧ		157	1.436.3-16/88.1-7.007	Стекло													1		2	2	2	2				6,5 кг
				Стекло оконное 1 ГОСТ 111-78																						
				4х1130±1,0х555±1,0																						
БЧ		158	1.436.3-16/88.1-7.008	Стекло														2								5,4 кг
				Стекло оконное 1 ГОСТ 111-78																						
				4х930±1,0х555±1,0																						
БЧ		167	1.436.3-16/88.1-7.017	Стекло	1																					5,9 кг
				Стекло оконное 1 ГОСТ 111-78																						
				4х1075±1,0х530±1,0																						
БЧ		168	1.436.3-16/88.1-7.018	Стекло							1						1									9,2 кг
				Стекло оконное 1 ГОСТ 111-78																						
				4х1675±1,0х530±1,0																						
БЧ		169	1.436.3-16/88.1-7.019	Стекло													1									3,0 кг
				Стекло оконное 1 ГОСТ 111-78																						
				4х555±1,0х530±1,0																						
				Прочие изделия																						
				Винты ТУ 67-637-84																						
		190		1-3,5х9,5.Ц9	16	16	16	16	16	16	16	16	16	16	16	16	16	16	16	16	16	16				
		191		1-3,5х13.Ц9	10	12	14	24	24	24	14	16	18	32	32	32	34	36	42	64	64	64				
		192		3-4,2х9,5 Ц9													4	3	4	4	4	4				
		193		1-4,2х13.Ц9	4	4	4	8	8	8	4	4	4	8	8	8	12	12	12	20	20	20				
		194		2-4,2х16.Ц9	4	4	4	8	8	8	4	4	4	8	8	8	12	12	12	20	20	20				

Формат	Зона	Поз.	Обозначение	Наименование	Кол. на исполн. 1.436.3-16/88.1 — 0.106 —																			Примечание
					—	01	02	03	04	05	06	07	08	09	10	11	12	13	14	15	16	17			
				Материалы																				
А4		200		Профиль резиновый 2.901	4,47	4,07	4,47	4,47	4,47	4,47	5,67	5,27	5,67	5,67	5,67	5,67	5,67	5,27	5,67	5,67	5,67	5,67			Черт. № 1.436.3-16/88.2.901
А4		201		Профиль резиновый 2.902	5,8	7,3	9,1	14,9	14,9	14,9	8,2	9,7	11,5	16,1	16,1	16,1	19,7	21,8	25,3	34,5	34,5	34,5			Черт. № 1.436.3-16/88.2.902

Рис.1

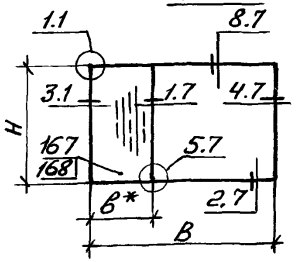

Рис.2

Остальное-см.рис.1

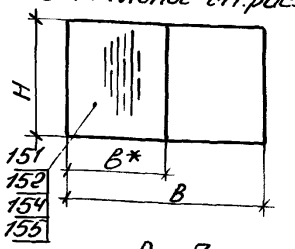

Рис.3

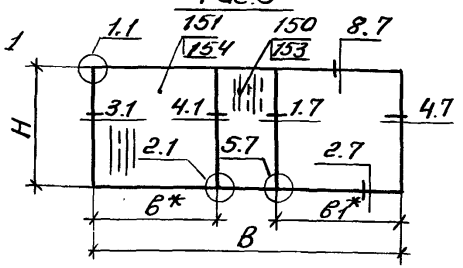

Рис.4

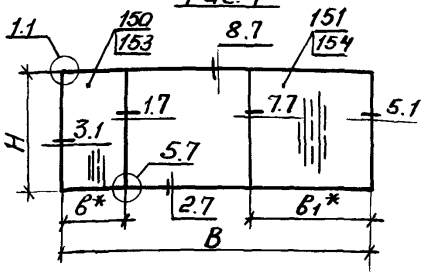

Рис.5

Остальное-см.рис.4

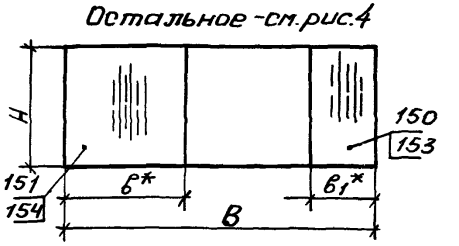

Рис.6

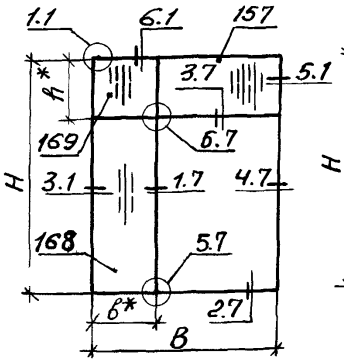

Рис.7

Остальное-см. рис.6

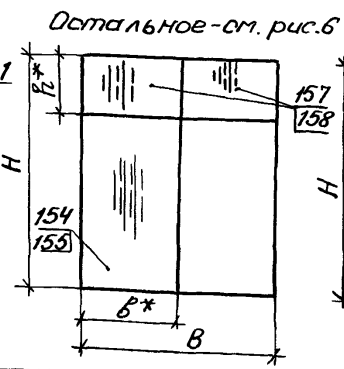

Рис.8

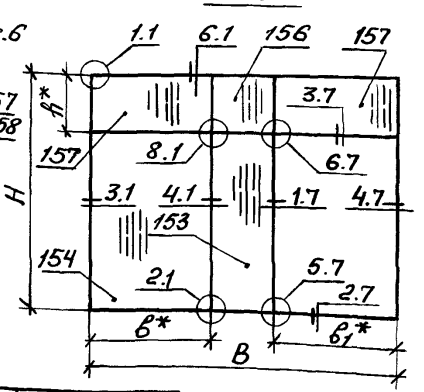

Рис.9

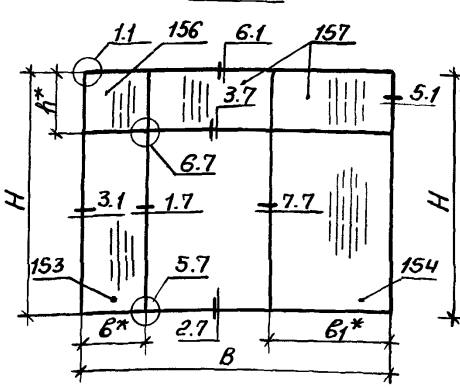

Рис.10

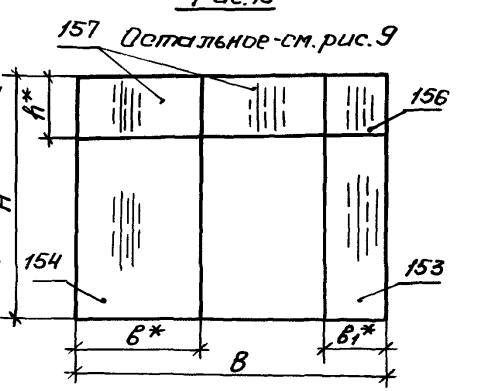

Обозначение	Рис.	H, мм	h, мм	B, мм	b, мм	b1, мм	Масса кг
1.436.3-16/88.1-0.106	1	1150	—	1780	590	—	22,5
-01	2	1150	—	1980	990	—	28,0
-02	2	1150	—	2380	1190	—	32,2
-03	3	1150	—	2980	1190	1190	45,6
-04	4	1150	—	2980	615	1190	45,6
-05	5	1150	—	2980	1190	615	45,6
-06	1	1750	—	1780	590	—	30,6
-07	2	1750	—	1980	990	—	38,7
-08	2	1750	—	2380	1190	—	44,1
-09	3	1750	—	2980	1190	1190	63,2
-10	4	1750	—	2980	615	1190	63,2
-11	5	1750	—	2980	1190	615	63,2
-12	6	2350	615	1780	590	—	52,4
-13	7	2350	615	1980	990	—	62,6

Обозначение	Рис.	H, мм	h, мм	B, мм	b, мм	b1, мм	Масса кг
1.436.3-16/88.1-0.106-14	7	2350	615	2380	1190	—	71,8
-15	8	2350	615	2980	1190	1190	98,5
-16	9	2350	615	2980	615	1190	98,5
-17	10	2350	615	2980	1190	615	98,5

1.* Размеры для справок.

2. Допускаемые отклонения от номинальных размеров по ТУ67-681-84.

Зав.отд.	Понуров		15.06.89
Н.контр.	Зыкова		13.06.89
Рук.брг.	Молодых		9.06.89
Инж.	Горлова		9.06.89

1.436.3-16/88.1-0.106СБ

Рама

Сборочный чертеж

Стадия	Масса	Масштаб
Р	см. табл.	—
Лист	Листов 1	

ЭКБ НПО Союзстройконструкция

Копировал отд. 23978-02 40 формат А3

Формат	Зона	Поз.	Обозначение	Наименование	Кол. на исполнение 1.436.3-16/88.1 – 0.107–																		Примечание
					—	01	02	03	04	05	06	07	08	09	10	11	12	13	14	15	16	17		
А3		71	1.436.3 -16/88.3 – 5.004	Импост средний				1															
			-01	Импост средний										1									
			-02	Импост средний																1			
		72	-03	Импост средний																1	1	1	
			-04	Импост средний															1	1	1	1	
			-05	Импост средний														1					
			-06	Импост средний													1						
А4		77	1.436.3-16/88.3 – 5.011	Импост правый	1	1	1	1															
			-01	Импост правый							1	1	1	1									
А4		84	1.436.3-16/88.3-5.018	Козырек													1		1	1	1	1	
			-01	Козырек														1					
А4		87	1.436.3-16/88.3-5.021	Импост верхний	1						1												
			-01	Импост верхний		1						1											
			-02	Импост верхний			1						1										
А4		88	1.436.3-16/88.3 – 5.022	Импост верхний				1						1									
А4		89	1.436.3-16/88.3 – 5.023	Импост верхний					1						1								
			-01	Импост верхний						1						1							
А4		90	1.436.3-16/88.3 – 5.024	Импост нижний	1						1						1						
			-01	Импост нижний		1						1						1					
			-02	Импост нижний			1						1						1				
А4		91	1.436.3-16/88.3 – 5.025	Импост нижний				1						1						1			
А4		92	1.436.3-16/88.3 – 5.026	Импост нижний					1						1						1		
			-01	Импост нижний						1						1						1	
А4		94	1.436.3-16/88.3 – 5.028	Импост правый													1	1	1	1			
А4		95	1.436.3-16/88.3 – 5.029	Импост средний	1	1	1	1	1	1													
			-01	Импост средний							1	1	1	1	1	1							
А4		96	1.436.3-16/88.3 – 5.030	Импост средний													1	1	1	1	1	1	
А4		97	1.436.3-16/88.3 – 5.031	Импост средний					1	1													
			-01	Импост средний											1	1							

Инв. № подл. | Подп. и дата | Взам. инв. №

Формат	Зона	Поз	Обозначение	Наименование	Кол на исполнение 1.436.3-16/88.1 — 0.107-																		Примечание
					—	01	02	03	04	05	06	07	08	09	10	11	12	13	14	15	16	17		
А4		98	1.436.3-16/88.3-5.032	Импост средний																	1	1	
А4		99	1.436.3-16/88.3-5.033	Импост средний													1		1	1	1	1	
			-01	Импост средний														1					
				Стандартные изделия																			
		170		СПК1 555х530 $\frac{4-4}{15}$ стекло оконное, ГОСТ 24866-81													1						
		171		СПК1 555х930 $\frac{4-4}{15}$ стекло оконное, ГОСТ 24866-81														2					
		172		СПК1 555х1130 $\frac{4-4}{15}$ стекло оконное, ГОСТ 24866-81													1		2	2	2	2	
		173		СПК1 560х555 $\frac{4-4}{15}$ стекло оконное, ГОСТ 24866-81																1	1	1	
		176		СПК1 1075х530 $\frac{4-4}{15}$ стекло оконное, ГОСТ 24866-81	1																		
		177		СПК1 1075х930 $\frac{4-4}{15}$ стекло оконное, ГОСТ 24866-81		1																	
		178		СПК1 1075х1130 $\frac{4-4}{15}$ стекло оконное, ГОСТ 24866-81			1	1	1	1													
		179		СПК1 1080х550 $\frac{4-4}{15}$ стекло оконное, ГОСТ 24866-81				1	1	1													
		182		СПК1 1675х530 $\frac{4-4}{15}$ стекло оконное, ГОСТ 24866-81							1						1						
		183		СПК1 1675х930 $\frac{4-4}{15}$ стекло оконное, ГОСТ 24866-81								1						1					

Копировал ОТК-23978-02 44 формат А3

Формат	Зона	Поз.	Обозначение	Наименование	Кол. на исполнение 1.436.3-16/88.1 – 0.107 –																		Примечание
					—	01	02	03	04	05	06	07	08	09	10	11	12	13	14	15	16	17		
		184		СПК1 1675×1130 $\frac{4-4}{15}$ стекло									1	1	1	1			1	1	1	1	
				оконное, ГОСТ 24866-81																			
		185		СПК1 1680×550 $\frac{4-4}{15}$ стекло										1	1	1				1	1	1	
				оконное, ГОСТ 24866-81																			
				Прочие изделия																			
				Винты ТУ 67-637-84																			
		190		1-3,5×9,5.Ц9	16	16	16	16	16	16	16	16	16	16	16	16	16	16	16	16	16	16	
		191		1-3,5×13.Ц9	10	12	14	24	24	24	14	16	18	32	32	32	34	36	42	64	64	64	
		192		3-4,2×9,5.Ц9													4	3	4	4	4	4	
		193		1-4,2×13.Ц9	4	4	4	8	8	8	4	4	4	8	8	8	12	12	12	20	20	20	
		194		2-4,2×16.Ц9	4	4	4	8	8	8	4	4	4	8	8	8	12	12	12	20	20	20	
				Материалы																			
А4		200		Профиль резиновый 2.901	4,47	4,07	4,47	4,47	4,47	4,47	5,67	5,27	5,67	5,67	5,67	5,67	5,67	5,27	5,67	5,67	5,67	5,67	м. черт. № 1.436.3-16/88.3 2901
А4		201		Профиль резиновый 2.902	5,8	7,3	9,1	14,9	14,9	14,9	8,2	9,7	11,5	16,1	16,1	16,1	19,7	21,8	25,3	34,5	34,5	34,5	м черт. № 1.436.3-16/88.3 2.902

Копировал ОТК-23978-02 45 формат А3

Рис. 1

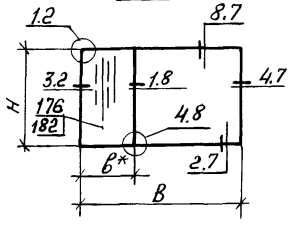

Рис. 2

Остальное - см. рис. 1

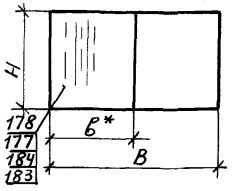

Рис. 3

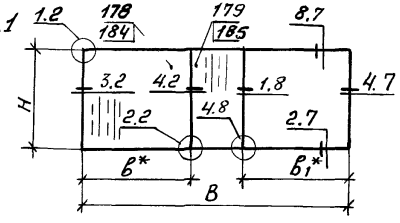

Рис. 4

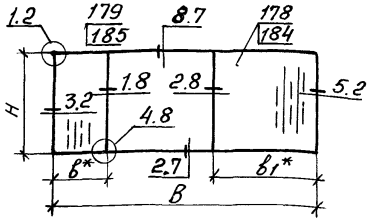

Рис. 5

Остальное - см. рис. 4

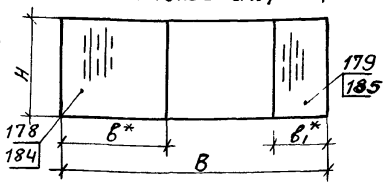

Рис. 6

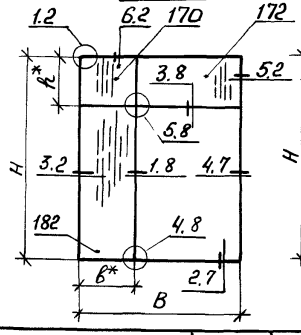

Рис. 7

Остальное - см. рис. 6

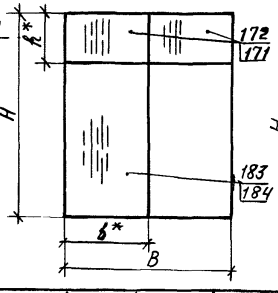

Рис. 8

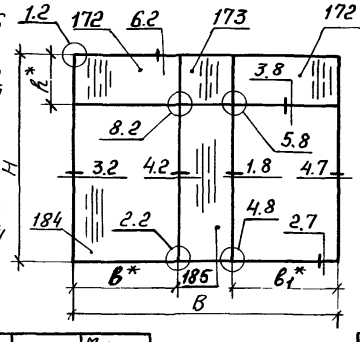

Рис. 9

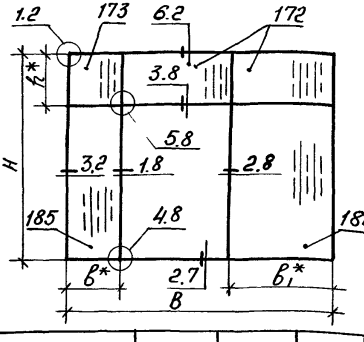

Рис. 10

Остальное - см. рис. 9

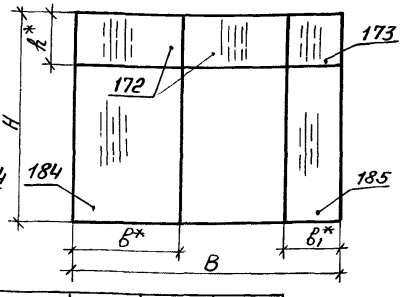

Обозначение	Рис.	H, мм	h, мм	B, мм	b, мм	b1, мм	Масса, кг
1.436.3-16/88.1-0.107	1	1150	—	1780	590	—	28,4
-01	2	1150	—	1980	990	—	38,5
-02	2	1150	—	2380	1190	—	44,9
-03	3	1150	—	2980	1190	1190	64,5
-04	4	1150	—	2980	615	1190	64,5
-05	5	1150	—	2980	1190	615	64,5
-06	1	1750	—	1780	590	—	39,9
-07	2	1750	—	1980	990	—	54,9
-08	2	1750	—	2380	1190	—	63,8
-09	3	1750	—	2980	1190	1190	92,4
-10	4	1750	—	2980	615	1190	92,4
-11	5	1750	—	2980	1190	615	92,4
-12	6	2350	615	1780	590	—	71,4
-13	7	2350	615	1980	990	—	89,4

Обозначение	Рис.	H, мм	h, мм	B, мм	b, мм	b1, мм	Масса, кг
1.436.3-16/88.1-0.107-14	7	2350	615	2380	1190	—	104,5
-15	8	2350	615	2980	1190	1190	144
-16	9	2350	615	2980	615	1190	144
-17	10	2350	615	2980	1190	615	144

1.* Размеры для справок.

2. Допускаемые отклонения от номинальных размеров по ТУ67-681-84.

Зав. отд.	Понуров		15.06.88
Н. контр.	Зыкова		15.06.88
Рук. бриг.	Молодых		15.06.88
Инж.	Горлова		15.06.88

1.436.3-16/88.1-0.107СБ

Рама

Сборочный чертеж

Стадия	Масса	Масштаб
Р	см. табл.	—
Лист	Листов 1	

ЭКБ НПО Союзстройконструкция

Формат	Зона	Поз.	Обозначение	Наименование	Кол. на исполн. 1.436.3-16/88.1-0.108-																					Примечание
					—	01	02	03	04	05	06	07	08	09	10	11	12	13	14	15	16	17				
				Документация																						
А3			1.436.3-16/88.1-0.108СБ	Сборочный чертеж	X	X	X	X	X	X	X	X	X	X	X	X	X	X	X	X	X	X				
А4			1.436.3-16/88.1-1.522	Узел 7.3	X	X	X	X	X	X	X	X	X	X	X	X	X	X	X	X	X	X				
А4			1.436.3-16/88.1-1.560	Узел 1.9	X			X	X		X			X	X		X			X	X					
А4			1.436.3-16/88.1-1.561	Узел 2.9	X	X	X	X	X		X	X	X	X	X		X	X	X	X	X					
А4			1.436.3-16/88.1-1.562	Узел 3.9		X	X	X		X		X	X	X		X		X	X	X		X				
А4			1.436.3-16/88.1-1.563	Узел 4.9		X	X		X	X		X	X		X	X		X	X		X	X				
А4			1.436.3-16/88.1-1.564	Узел 5.9	X	X	X	X	X	X	X	X	X	X	X	X	X	X	X	X	X	X				
А4			1.436.3-16/88.1-1.565	Узел 6.9				X		X				X		X				X		X				
А4			1.436.3-16/88.1-1.566	Узел 7.9														X	X	X		X				
А4			1.436.3-16/88.1-1.567	Узел 8.9													X	X	X	X	X					
А4			1.436.3-16/88.1-1.568	Узел 9.9																	X					
А4			1.436.3-16/88.1-1.569	Узел 10.9																		X				
				Сборочные единицы																						
А3		14	1.436.3-16/88.1-0.109	Рама	1																					
			-01	Рама		1																				
			-02	Рама			1																			
			-03	Рама				1																		
			-04	Рама					1																	

				1.436.3-16/88.1-0.108			
Зав.отд	Понуров	[signature]	15.06.89	Рама внутренняя	Стадия	Лист	Листов
Н.контр	Зыкова	Зыкова	24.05.89		Р	1	2
Рук.брие	Молодых	[signature]	17.05.89		ЭКБ НПО "Союзстройконструкция"		
Инж	Горлова	[signature]	[illegible]				

Формат	Зона	Поз.	Обозначение	Наименование	Кол. на исполн. 1.436.3-16/88.1-0.108-																		Примечание
					–	01	02	03	04	05	06	07	08	09	10	11	12	13	14	15	16	17		
А3		14	1.436.3-16/88.1-0.109-05	Рама						1													
			-06	Рама							1												
			-07	Рама								1											
			-08	Рама									1										
			-09	Рама										1									
			-10	Рама											1								
			-11	Рама												1							
			-12	Рама													1						
			-13	Рама														1					
			-14	Рама															1				
			-15	Рама																1			
			-16	Рама																	1		
			-17	Рама																		1	
А3		20	1.436.3-16/88.1-0.115	Створка			1	1	1	1													
			-01	Створка	1		1	1	1	1													
			-02	Створка		1																	
			-03	Створка		1																	
			-04	Створка									1	1	1	1							
			-05	Створка							1		1	1	1	1							
			-06	Створка								1											
			-07	Створка								1											
			-08	Створка															1	1	1	1	
			-09	Створка													1		1	1	1	1	
			-10	Створка														1					
			-11	Створка														1					
А4		28	1.436.3-16/88.2-3.002	Заверткa	2	4	4	4	4	4	2	4	4	4	4	4	2	4	4	4	4	4	
А4		29	1.436.3-16/88.2-3.101	Шарнир	2	2	2	2	2	2	2	2	2	2	2	2	2	2	2	2	2	2	
		30	-01	Шарнир		2	2	2	2	2		2	2	2	2	2		2	2	2	2	2	
А4		31	1.436.3-16/88.2-3.102	Накладка													1	2	2	2	2	2	

Рис. 1

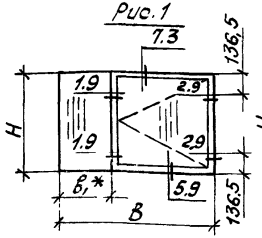

Рис. 2

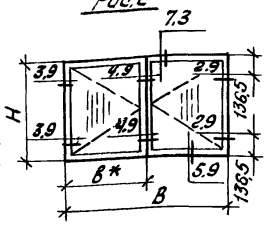

Рис. 3

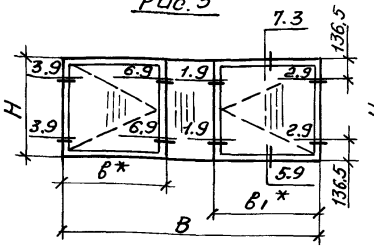

Рис. 4

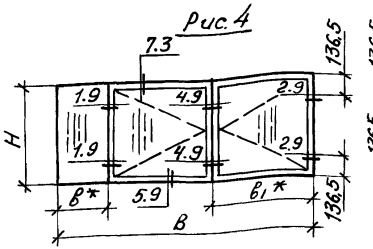

Рис. 5

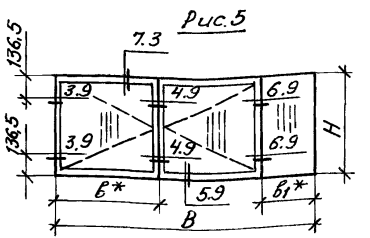

Рис. 6

Остальное - см. рис. 1

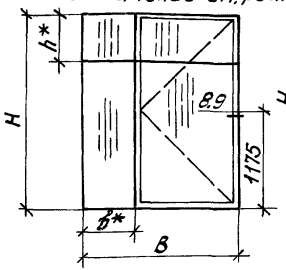

Рис. 7

Остальное - см. рис. 2

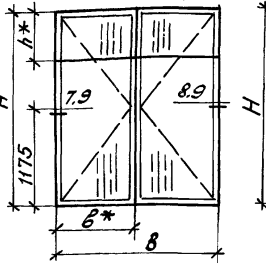

Рис. 8

Остальное - см. рис. 3

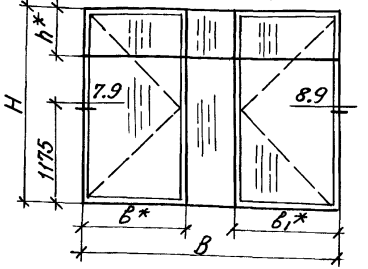

Рис. 9

Остальное - см. рис. 4

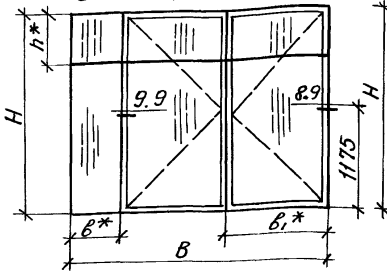

Рис. 10

Остальное - см. рис. 5

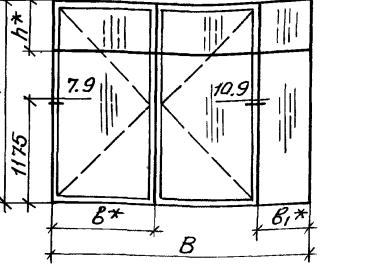

Обозначение	Рис.	H, мм	h, мм	B, мм	в, мм	в1, мм	Масса, кг
1.436.3-16/88.1 0.108	1	1150	—	1780	590	—	48,3
— 01	2	1150	—	1980	990	—	60,2
— 02	2	1150	—	2380	1190	—	68,6
— 03	3	1150	—	2980	1190	1190	82,0
— 04	4	1150	—	2980	615	1190	82,0
— 05	5	1150	—	2980	1190	615	82,0
— 06	1	1750	—	1780	590	—	66,7
— 07	2	1750	—	1980	990	—	82,6
— 08	2	1750	—	2380	1190	—	93,5
— 09	3	1750	—	2980	1190	1190	112,8
— 10	4	1750	—	2980	615	1190	112,8
— 11	5	1750	—	2980	1190	615	112,8
— 12	6	2350	615	1780	590	—	90,7
— 13	7	2350	615	1980	990	—	111,2

Обозначение	Рис.	H, мм	h, мм	B, мм	в, мм	в1, мм	Масса, кг
1.436.3-16/88.1 0.108-14	7	2350	615	2380	1190	—	125,7
— 15	8	2350	615	2980	1190	1190	152,6
— 16	9	2350	615	2980	615	1190	152,6
— 17	10	2350	615	2980	1190	615	152,6

1.* Размеры для справок.

2. Допускаемые отклонения от номинальных размеров по ТУ67-681-84.

Завотд	Понуров		15.06.89
Н. контр.	Зыкова		13.06.89
Рук. бриг.	Молодых		12.06.89
Инж.	Горлова		13.06.89

1.436.3-16/88.1 0.108 СБ

Рама внутренняя

Сборочный чертеж

Стадия	Масса	Масштаб
Р	см. табл.	—
Лист	Листов 1	

ЭКБ НПО Союзстройконструкция

Инв. № подл. | Подп. и дата | Взам. инв. №

Формат	Зона	Поз.	Обозначение	Наименование	Кол. на исполн. 1.436.3-16/88.1 – 0.109 –																		Примечание
					–	01	02	03	04	05	06	07	08	09	10	11	12	13	14	15	16	17		
				Документация																			
А3			1.436.3-16/88.1-0.109СБ	Оборочный чертеж	×	×	×	×	×	×	×	×	×	×	×	×							
А4			1.436.3-16/88.1-1.500	Узел 1.1						×					×	×	×	×	×	×	×	×	
А4			1.436.3-16/88.1-1.502	Узел 3.1						×						×						×	
А4			1.436.3-16/88.1-1.504	Узел 5.1	×				×		×					×						×	
А4			1.436.3-16/88.1-1.548	Узел 1.7				×		×					×		×				×		
А4			1.436.3-16/88.1-1.549	Узел 2.7	×	×	×	×	×	×	×	×	×	×	×	×				×		×	
А4			1.436.3-16/88.1-1.551	Узел 4.7		×	×	×		×		×	×	×	×	×	×	×	×	×	×	×	
А4			1.436.3-16/88.1-1.552	Узел 5.7	×			×	×	×	×			×		×		×	×	×	×	×	
А4			1.436.3-16/88.1-1.554	Узел 7.7	×			×	×		×			×	×	×	×				×	×	
А4			1.436.3-16/88.1-1.570	Узел 1.10	×	×	×	×	×		×	×	×	×	×		×				×	×	
А4			1.436.3-16/88.1-1.571	Узел 2.10		×	×		×	×		×	×	×	×		×	×	×	×	×		
А4			1.436.3-16/88.1-1.572	Узел 3.10	×	×	×	×	×		×	×	×	×	×	×		×	×	×	×	×	
А4			1.436.3-16/88.1-1.573	Узел 8.7		×	×	×	×	×		×	×	×	×	×	×	×	×	×	×	×	
А4			1.436.3-16/88.1-1.574	Узел 4.10		×	×		×	×		×	×	×	×	×		×	×	×	×	×	
А4			1.436.3-16/88.1-1.575	Узел 5.10								×	×	×	×	×		×	×		×	×	
																	×			×	×	×	
				Оборочные единицы																			
А4		36	1.436.3-16/88.2-3.122	Уголок	4	4	4	4	4	4	4	4	4	4	4	4	4	4	4	4	4	4	

Зав. отд.	Понуров		15.05.89
Н. контр.	Зыкова		24.05.89
Рук. бриг.	Молодых		17.05.89
Инж.	Горлова		16.05.89

1.436.3-16/88.1-0.109

Рама

Стадия	Лист	Листов
Р	1	4

ЭКБ НТО Союзстройконструкция

Формат	Зона	Поз	Обозначение	Наименование	Кол. на исполнение 1.436.3-16/88.1-0.109-																			Примечание
					—	01	02	03	04	05	06	07	08	09	10	11	12	13	14	15	16	17			
				Детали																				
А4		42	1.436.3-16/88.2-3.202	Вкладыш	4	4	4	4	4	4	4	4	4	4	4	4	4	4	4	4	4	4		
А3		44	1.436.3-16/88.2-3.204	Фланец	2	2	2	4	4	4	2	2	2	4	4	4	4	2	2	6	6	6		
А4		45	1.436.3-16/88.2-3.205	Планка	10			10	10	10	14			14	14	14	22			22	22	22		
А4		46	1.436.3-16/88.2-3.247	Подкладка	4			4	4	4	4			4	4	4	8			8	8	8		
А4		47	1.436.3-16/88.2-3.248	Подкладка	1			1	1	1	1			1	1	1	2			2	2	2		
А4		48	1.436.3-16/88.2-3.249	Подкладка	3			3	3	3	3			3	3	3	6			6	6	6		
А4		53	1.436.3-16/88.2-3.264	Пробка	4			4	4	4	4			4	4	4	8			8	8	8		
А3		62	1.436.3-16/88.3-5.000-12	Импост						1														
			-13	Импост												1								
			-14	Импост																		1		
		63	-15	Импост	1				1															
			-16	Импост							1				1									
			-17	Импост													1				1			
А3		65	1.436.3-16/88.3-5.001-03	Импост средний																1	1	1		
			-06	Импост средний													1							
А3		66	1.436.3-16/88.3-5.002	Штапик	2			2	2	2														
			-01	Штапик							2			2	2	2	2			2	2	2		
			-02	Штапик													2			2	2	2		
			-03	Штапик				2	2	2				2	2	2				4	4	4		
			-11	Штапик	2						2						4							
А4		85	1.436.3-16/88.3-5.019	Импост верхний		1						1						1						
			-01	Импост верхний			1						1						1					
А4		86	1.436.3-16/88.3-5.020	Импост верхний				1						1						1				
А4		100	1.436.3-16/88.3-5.034	Импост верхний	1						1						1							
А4		101	1.436.3-16/88.3-5.035	Импост верхний					1						1						1			
			-01	Импост верхний						1						1						1		

Формат	Зона	Поз.	Обозначение	Наименование	Кол. на исполн. 1.436.3-16/88.1-0.109 –	-01	-02	-03	-04	-05	-06	-07	-08	-09	-10	-11	-12	-13	-14	-15	-16	-17	Примечание
Ч		102	1.436.3-16/88.3-5.036	Импост нижний	1						1						1						
			-01	Импост нижний		1						1						1					
			-02	Импост нижний			1						1						1				
			-03	Импост нижний				1						1						1			
			-04	Импост нижний					1						1						1		
			-05	Импост нижний						1						1						1	
Ч		103	1.436.3-16/88.3-5.040	Импост левый	1	1	1	1	1														
			-01	Импост левый							1	1	1	1	1								
			-02	Импост левый													1	1	1	1	1		
Ч		104	1.436.3-16/88.3-5.041	Импост правый		1	1	1		1													
			-01	Импост правый								1	1	1		1							
			-02	Импост правый														1	1	1		1	
Ч		105	1.436.3-16/88.3-5.042	Импост средний	1			2		1													
			-01	Импост средний							1			2		1							
			-02	Импост средний					1														
			-03	Импост средний											1								
Ч		106	1.436.3-16/88.3-5.043	Импост средний													1			1			
			-01	Импост средний																	1		
Ч		107	1.436.3-16/88.3-5.044	Импост средний		1	1		1	1													
			-01	Импост средний								1	1		1	1							
			-02	Импост средний														1	1		1	1	
Ч		108	1.436.3-16/88.3-5.045	Импост средний																1			
			-01	Импост средний																		1	
Ч		150	1.436.3-16/88.1-7.000	Стекло				1	1	1													6,2 кг
				Стекло оконное 1 ГОСТ 111-78																			
				4х1075±1,0х555±1,0																			
Ч		153	1.436.3-16/88.1-7.003	Стекло										1	1	1				1	1	1	9,7 кг
				Стекло оконное 1 ГОСТ 111-78																			
				4х1675±1,0х555±1,0																			

Формат	Зона	Поз.	Обозначение	Наименование	Кол. на исполнение 1.436.3-16/88.1-0.109-																	Примечание
					—	01	02	03	04	05	06	07	08	09	10	11	12	13	14	15	16	17		
БЧ		156	1.436.3-16/88.1-7.006	Стекло															1	1	1		3,2 кг
				Стекло оконное 1 ГОСТ 111-78																			
				4х555±1,0х555±1,0																			
БЧ		167	1.436.3-16/88.1-7.017	Стекло	1																		5,9 кг
				Стекло оконное 1 ГОСТ 111-78																			
				4х1075±1,0х530±1,0																			
БЧ		168	1.436.3-16/88.1-7.018	Стекло							1						1						9,2 кг
				Стекло оконное 1 ГОСТ 111-78																			
				4х1675±1,0х530±1,0																			
БЧ		169	1.436.3-16/88.1-7.019	Стекло													1						3,0 кг
				Стекло оконное 1 ГОСТ 111-78																			
				4х555±1,0х530±1,0																			
				Прочие изделия																			
				Винты ТУ 67-637-84																			
		190		1-3,5х9,5.Ц9	16	16	16	16	16	16	16	16	16	16	16	16	16	16	16	16	16	16	
		191		1-3,5х13.Ц9	10			10	10	10	14			14	14	14	22			22	22	22	
		193		1-4,2х13.Ц9	4	4	4	8	8	8	4	4	4	8	8	8	8	4	4	12	12	12	
		194		2-4,2х16.Ц9	4	4	4	8	8	8	4	4	4	8	8	8	8	4	4	12	12	12	
				Материалы																			
АЧ		200		Профиль резиновый 2.901	4,47	8,14	8,94	8,94	8,94	8,94	5,67	10,54	11,34	11,34	11,34	11,34	6,87	12,94	13,74	13,74	13,74	13,74	Черт. № м.1.436.3-16/88.2.2.901
АЧ		201		Профиль резиновый 2.902	5,8			5,8	5,8	5,8	8,2			8,2	8,2	8,2	12,8			12,8	12,8	12,8	Черт. № м.1.436.3-16/88.2.2.902

Инв. № подл. | Подп. и дата | Взам. инв. №

Рис. 1

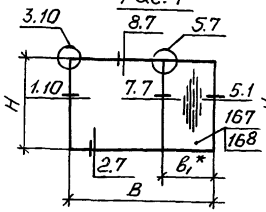

Рис. 2

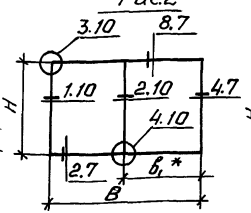

Рис. 3

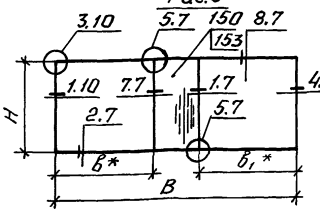

Рис. 4

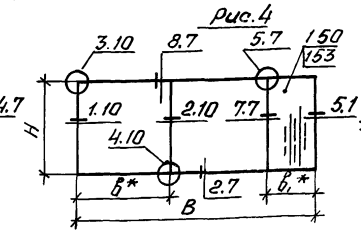

Рис. 5

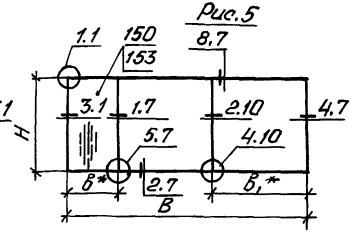

Рис. 6

Остальное – см. рис. 1

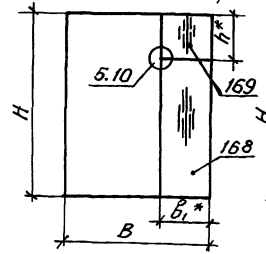

Рис. 7

Остальное – см. рис. 2

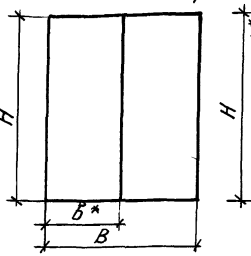

Рис. 8

Остальное – см. рис. 3

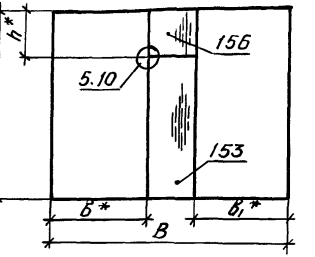

Рис. 9

Остальное – см. рис. 4

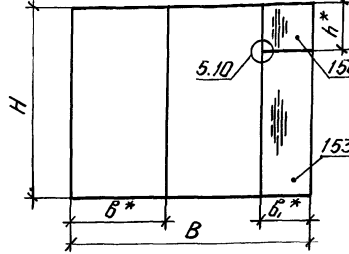

Рис. 10

Остальное – см. рис. 5

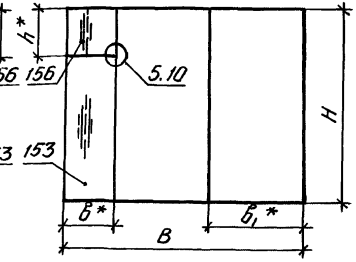

Обозначение	Рис.	H, мм	h, мм	B, мм	b, мм	b_1, мм	Масса, кг
1.436.3-16/88.1-0.109	1	1150	—	1780	—	590	22,5
–01	2	1150	—	1980	—	990	15,3
–02	2	1150	—	2380	—	1190	17,0
–03	3	1150	—	2980	1190	1190	30,4
–04	4	1150	—	2980	1190	615	30,4
–05	5	1150	—	2980	615	1190	30,4
–06	1	1750	—	1780	—	590	30,5
–07	2	1750	—	1980	—	990	19,4
–08	2	1750	—	2380	—	1190	21,1
–09	3	1750	—	2980	1190	1190	40,4
–10	4	1750	—	2980	1190	615	40,4
–11	5	1750	—	2980	615	1190	40,4
–12	6	2350	615	1780	—	590	40,3
–13	7	2350	615	1980	—	990	23,4

Обозначение	Рис.	H, мм	h, мм	B, мм	b, мм	b_1, мм	Масса, кг
1.436.3-16/88.1-0.109-14	7	2350	615	2380	—	1190	25,1
–15	8	2350	615	2980	1190	1190	52,0
–16	9	2350	615	2980	1190	615	52,0
–17	10	2350	615	2980	615	1190	52,0

1.* Размеры для справок

2. Допускаемые отклонения от номинальных размеров по ТУ67-681-84

Зав. отд.	Пануров		15.05.88
Н. контр.	Зыкова	Зыков	26.05.88
Рук. фир.	Молодых	Молодых	26.05.88
Инж.	Горлова	Горлова	24.05.88

1.436.3-16/88.1 – 0.109СБ

Рама

Сборочный чертеж

Стадия	Масса	Масштаб
Р	См. табл.	—
Лист	Листов 1	

ЭКБ НПО „Союзстройконструкция"

Формат	Зона	Поз.	Обозначение	Наименование	Кол. на исполн. 1.436.3-16/88.1-0.110-																	Примечание
					—	01	02	03	04	05	06	07	08	09	10	11	12	13	14	15	16	17	
				Документация																		
А3			1.436.3-16/88.1-0.110СБ	Сборочный чертеж	X	X	X	X	X	X	X	X	X	X	X	X	X	X	X	X	X	X	
А4			1.436.3-16/88.1-1.516	Узел 1.3	X	X	X	X	X	X	X	X	X	X	X	X	X	X	X	X	X	X	
А4			1.436.3-16/88.1-1.517	Узел 2.3	X	X	X	X			X	X	X	X			X	X	X	X	X		
А4			1.436.3-16/88.1-1.520	Узел 5.3					X	X					X	X					X	X	
А4			1.436.3-16/88.1-1.522	Узел 7.3	X	X	X	X	X	X	X	X	X	X	X	X	X	X	X	X	X	X	
А4			1.436.3-16/88.1-1.564	Узел 5.9	X	X	X	X	X	X	X	X	X	X	X	X	X	X	X	X	X	X	
				Сборочные единицы																		
А3		17	1.436.3-16/88.1-0.112	Рама	1																	
			-01	Рама		1																
			-02	Рама			1															
			-03	Рама				1														
			-04	Рама					1													
			-05	Рама						1												
			-06	Рама							1											
			-07	Рама								1										
			-08	Рама									1									
			-09	Рама										1								
			-10	Рама											1							

Инв. № подл. | Подп. и дата | Взам. инв. №

Зав. отд.	Понуров		15.11.88
Н. контр.	Зыкова		24.05.89
Рук. бриг.	Молодых		17.05.89

1.436.3-16/88.1-0.110

Рама наружная

Стадия	Лист	Листов
Р	1	2

ЭКБ НПО Союзстройконструкция

Формат	Зона	Поз.	Обозначение	Наименование	Кол. на исполн. 1.436.3-16/88.1-0.110-																		Примечание
					–	01	02	03	04	05	06	07	08	09	10	11	12	13	14	15	16	17		
А3		17	1.436.3-16/88.1-0.112-11	Рама												1							
			-12	Рама													1						
			-13	Рама														1					
			-14	Рама															1				
			-15	Рама																1			
			-16	Рама																	1		
			-17	Рама																		1	
А3		19	1.436.3-16/88.1-0.114-04	Фрамуга	1		1	1	1	1													
			-06	Фрамуга		1																	
			-08	Фрамуга							1		1	1	1	1							
			-10	Фрамуга								1											
			-16	Фрамуга													1		1	1	1	1	
			-18	Фрамуга														1					
А4		34	1.436.3-16/88.2-3.120	Ползун левый	1	1	1	1	1	1	1	1	1	1	1	1	1	1	1	1	1	1	
А4		35	1.436.3-16/88.2-3.121	Ползун правый	1	1	1	1	1	1	1	1	1	1	1	1	1	1	1	1	1	1	

Рис. 1

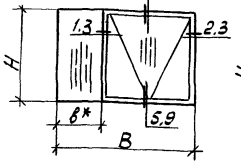

Рис. 2

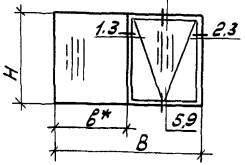

Рис. 3

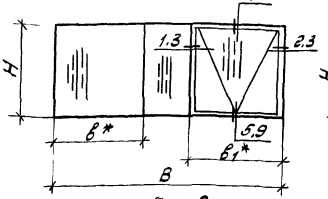

Рис. 4

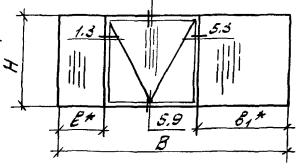

Рис. 5

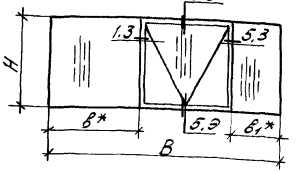

Рис. 6

Остальное - см. рис. 1

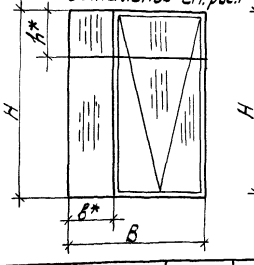

Рис. 7

Остальное - см. рис. 2

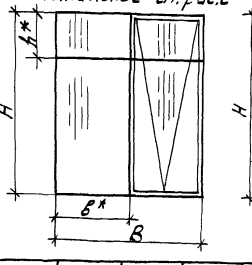

Рис. 8

Остальное - см. рис. 3

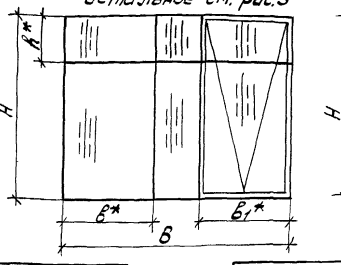

Рис. 9

Остальное - см. рис. 4

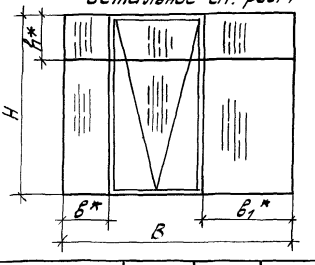

Рис. 10

Остальное - см. рис. 5

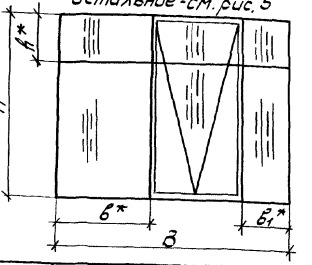

Обозначение	Рис.	H, мм	h, мм	B, мм	в, мм	в1, мм	Масса кг
1.436.3-16/88.1-0.110	1	1150	—	1780	590	—	48,0
-01	2	1150	—	1980	990	—	50,2
-02	2	1150	—	2380	1190	—	57,7
-03	3	1150	—	2980	1190	1190	71,1
-04	4	1150	—	2980	615	1190	71,1
-05	5	1150	—	2980	1190	615	71,1
-06	1	1750	—	1780	590	—	66,5
-07	2	1750	—	1980	990	—	70,0
-08	2	1750	—	2380	1190	—	80,0
-09	3	1750	—	2980	1190	1190	99,1
-10	4	1750	—	2980	615	1190	99,1
-11	5	1750	—	2980	1190	615	99,1
-12	6	2350	615	1780	590	—	90,4
-13	7	2350	615	1980	990	—	96,0

Обозначение	Рис.	H, мм	h, мм	B, мм.	в, мм	в1, мм	Масса, кг
1.436.3-16/88.1-0.110 -14	7	2350	615	2380	1190	—	109,7
-15	8	2350	615	2980	1190	1190	136,5
-16	9	2350	615	2980	615	1190	135,5
-17	10	2350	615	2980	1190	615	136,5

1.* Размеры для справок.

2. Допускаемые отклонения от номинальных размеров по ГОСТ 7467-681-84.

Зав. отд	Понуров		05.1988
Н. контр	Зыкова		04.05.88
Рук. бриг.	Молодых		29.03.88
Инж.	Горлова		26.03.88

1.436.3-16/88.1-0.110СБ

Рама наружная

Сборочный чертеж.

Стадия	Масса	Масштаб
Р	см. табл.	—
Лист	Листов 1	

ЭКБ НПО Союзстройконструкций

Копировал ОТИ-23978-02 57 формат А3

Формат	Зона	Поз.	Обозначение	Наименование	Кол. на исполн. 1.436.3-16/88.1-0.110-																			Примечание
					–	01	02	03	04	05	06	07	08	09	10	11	12	13	14	15	16	17			
А3		17	1.436.3-16/88.1-0.112 -11	Рама												1								
			-12	Рама													1								
			-13	Рама														1							
			-14	Рама															1					
			-15	Рама																1					
			-16	Рама																	1				
			-17	Рама																		1			
А3		19	1.436.3-16/88.1-0.114- 04	Фрамуга	1		1	1	1	1															
			-06	Фрамуга		1																			
			-08	Фрамуга							1		1	1	1	1									
			-10	Фрамуга								1													
			-16	Фрамуга													1		1	1	1	1			
			-18	Фрамуга																					
А4		34	1.436.3-16/88.2-3.120	Ползун левый	1	1	1	1	1	1	1	1	1	1	1	1	1	1	1	1	1	1			
А4		35	1.436.3-16/88.2-3.121	Ползун правый	1	1	1	1	1	1	1	1	1	1	1	1	1	1	1	1	1	1			

Формат	Зона	Поз.	Обозначение	Наименование	Кол. на изделие 1.436.3-16/88.1-0.111 —																			Примечание
					—	01	02	03	04	05	06	07	08	09	10	11	12	13	14	15	16	17			
				Документация																				
А3			1.436.3-16/88.1-0.111СБ	Сборочный чертеж	×	×	×	×	×	×	×	×	×	×	×	×	×	×	×	×	×	×			
А4			1.436.3-16/88.1-1.516	Узел 1.3	×			×	×		×			×	×		×			×	×				
А4			1.436.3-16/88.1-1.517	Узел 2.3	×	×	×	×			×	×	×	×			×	×	×	×					
А4			1.436.3-16/88.1-1.520	Узел 5.3						×						×						×			
А4			1.436.3-16/88.1-1.522	Узел 7.3	×	×	×	×	×	×	×	×	×	×	×	×	×	×	×	×	×	×			
А4			1.436.3-16/88.1-1.561	Узел 2.9					×						×						×				
А4			1.436.3-16/88.1-1.562	Узел 3.9		×	×	×		×		×	×	×		×		×	×	×		×			
А4			1.436.3-16/88.1-1.564	Узел 5.9	×	×	×	×	×	×	×	×	×	×	×	×	×	×	×	×	×	×			
А4			1.436.3-16/88.1-1.565	Узел 6.9				×						×						×					
А4			1.436.3-16/88.1-1.566	Узел 7.9														×	×	×		×			
А4			1.436.3-16/88.1-1.567	Узел 8.9																	×				
А4			1.436.3-16/88.1-1.576	Узел 1.11		×	×			×		×	×			×		×	×		×				
А4			1.436.3-16/88.1-1.577	Узел 2.11		×	×			×		×	×			×		×	×		×				
А4			1.436.3-16/88.1-1.578	Узел 3.11					×						×						×				
А4			1.436.3-16/88.1-1.579	Узел 4.11					×						×						×				
				Сборочные единицы																				
А3		18	1.436.3-16/88.1 -0.113	Рама	1																			
			-01	Рама		1																		
			-02	Рама			1																	
			-03	Рама				1																

				1.436.3-16/88.1-0.111			
Зав. отд.	Понуров		15.06.84	Рама внутренняя	Стадия	Лист	Листов
Н. контр.	Зыкова		24.05.84		Р	1	3
Рук. бриг.	Молодых		17.05.84		ЭКБ НПО Союзстройконструкция		
Инж.	Горлова		16.05.84				

Формат	Зона	Поз.	Обозначение	Наименование	Кол. на исполн. 1.436.3-16/88.1-0.111 –																		Примечание
					–	01	02	03	04	05	06	07	08	09	10	11	12	13	14	15	16	17		
А3		18	1.436.3-16/88.1-0.113 -04	Рама					1														
			-05	Рама						1													
			-06	Рама							1												
			-07	Рама								1											
			-08	Рама									1										
			-09	Рама										1									
			-10	Рама											1								
			-11	Рама												1							
			-12	Рама													1						
			-13	Рама														1					
			-14	Рама															1				
			-15	Рама																1			
			-16	Рама																	1		
			-17	Рама																		1	
А3		19	1.436.3-16/88.1-0.114 -05	Фрамуга	1		1	1	1	1													
			-07	Фрамуга		1																	
			-09	Фрамуга							1		1	1	1	1							
			-11	Фрамуга								1											
			-17	Фрамуга													1		1	1	1	1	
			-19	Фрамуга														1					
А3		20	1.436.3-16/88.1-0.115	Створка					1														
			-01	Створка			1	1		1													
			-03	Створка		1																	
			-04	Створка											1								
			-05	Створка									1	1		1							
			-07	Створка								1											
			-08	Створка																	1		
			-09	Створка															1	1		1	
			-11	Створка														1					

Зона	Поз	Обозначение	Наименование	Кол. на исполн. 1.436.3-16/88.1-0.111-																		Примечание
				—	01	02	03	04	05	06	07	08	09	10	11	12	13	14	15	16	17		
	28	1.436.3-16/88.2-3.002	Завертка		2	2	2	2	2		2	2	2	2	2		2	2	2	2	2	
	29	1.436.3-16/88.2-3.101	Шарнир					2						2						2		
	30	-01	Шарнир		2	2	2		2		2	2	2		2		2	2	2		2	
	31	1.436.3-16/88.2-3.102	Накладка														1	1	1	1	1	
	34	1.436.3-16/88.2-3.120	Ползун левый	1	1	1	1	1	1	1	1	1	1	1	1	1	1	1	1	1	1	
	35	1.436.3-16/88.2-3.121	Ползун правый	1	1	1	1	1	1	1	1	1	1	1	1	1	1	1	1	1	1	

Рис. 1

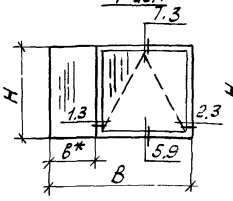

Рис. 2

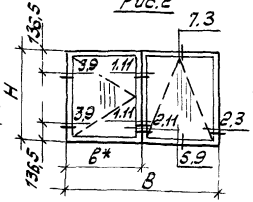

Рис. 3

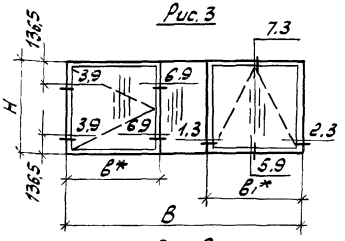

Рис. 4

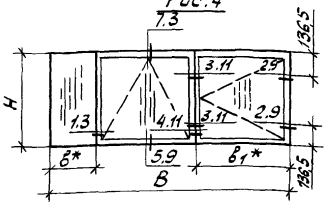

Рис. 5

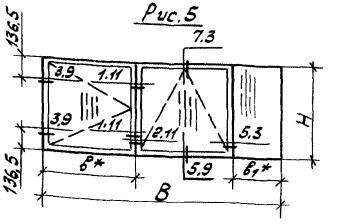

Рис. 6

Остальное - см. рис. 1

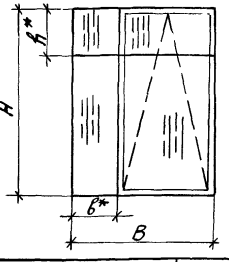

Рис. 7

Остальное - см. рис. 2

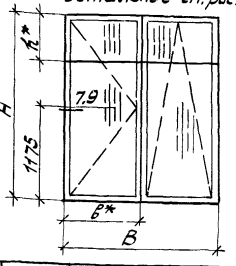

Рис. 8

Остальное - см. рис. 3

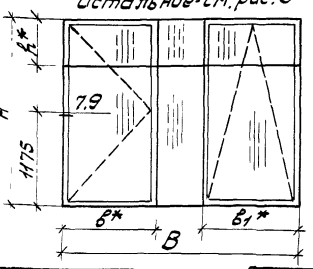

Рис. 9

Остальное - см. рис. 4

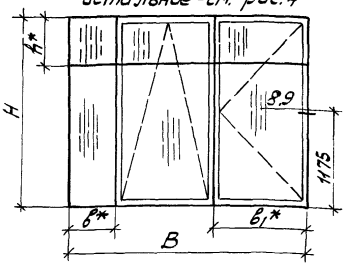

Рис. 10

Остальное - см. рис. 5

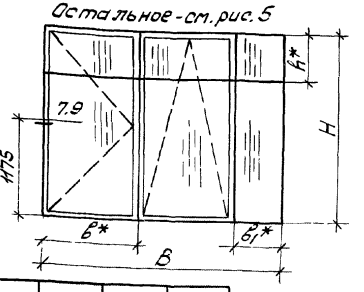

Обозначение	Рис.	H, мм	R, мм	B, мм	b, мм	b1, мм	Масса, кг
1.436.3-16/88.1-0.111	1	1150	—	1780	590	—	48,0
-01	2	1150	—	1980	990	—	60,0
-02	2	1150	—	2380	1190	—	68,3
-03	3	1150	—	2980	1190	1190	81,7
-04	4	1150	—	2980	615	1190	81,7
-05	5	1150	—	2980	1190	615	81,7
-06	1	1750	—	1780	590	—	66,5
-07	2	1750	—	1980	990	—	82,3
-08	2	1750	—	2380	1190	—	93,2
-09	3	1750	—	2980	1190	1190	112,5
-10	4	1750	—	2980	615	1190	112,5
-11	5	1750	—	2980	1190	615	112,5
-12	6	2350	615	1780	590	—	90,3
-13	7	2350	615	1980	990	—	110,9

Обозначение	Рис.	H, мм	R, мм	B, мм	b, мм	b1, мм	Масса, кг
1.436.3-16/88.1-0.111-14	7	2350	615	2380	1190	—	125,4
-15	8	2350	615	2980	1190	1190	152,3
-16	9	2350	615	2980	615	1190	152,3
-17	10	2350	615	2980	1190	615	152,3

1.* Размеры для справок.

2. Допускаемые отклонения от номинальных размеров по ТУ67-681-84.

Зав. отд.	Понуров		30.05.89
Н. контр.	Зыкова		31.05.89
Рук. бриг.	Молодых		29.05.89
Инж.	Горлова		26.05.89

1.436.3-16/88.1-0.111СБ

Рама внутренняя
Сборочный чертеж

Стадия	Масса	Масштаб
Р	см. табл.	—
Лист	Листов 1	

ЭКБ НПО Союзстройконструкций

Копировал № 23978-02 61 формат А3

Взам. инв. №

Подп. и дата

Инв. № подл.

Зона	Поз.	Обозначение	Наименование	Кол. на исполн. 1.436.3-16/88.1-0.111 —																					Примечание
				—	01	02	03	04	05	06	07	08	09	10	11	12	13	14	15	16	17				
	28	1.436.3-16/88.2-3.002	Завертка		2	2	2	2	2		2	2	2	2	2		2	2	2	2	2				
	29	1.436.3-16/88.2-3.101	Шарнир					2						2						2					
	30	-01	Шарнир		2	2	2		2		2	2	2		2		2	2	2		2				
	31	1.436.3-16/88.2-3.102	Накладка														1	1	1	1	1				
	34	1.436.3-16/88.2-3.120	Ползун левый	1	1	1	1	1	1	1	1	1	1	1	1	1	1	1	1	1	1				
	35	1.436.3-16/88.2-3.121	Ползун правый	1	1	1	1	1	1	1	1	1	1	1	1	1	1	1	1	1	1				

Копировал ТУ 23978-02 60формат А3

Формат	Зона	Поз.	Обозначение	Наименование	Кол. на исполн. 1.436.3-16/88.1-0.112-																		Примечание
					–	01	02	03	04	05	06	07	08	09	10	11	12	13	14	15	16	17		
				Документация																			
3			1.436.3-16/88.1-0.112СБ	Сборочный чертеж																			
4			1.436.3-16/88.1-1.500	Узел 1.1																			
4			1.436.3-16/88.1-1.501	Узел 2.1																			
4			1.436.3-16/88.1-1.502	Узел 3.1																			
4			1.436.3-16/88.1-1.503	Узел 4.1																			
4			1.436.3-16/88.1-1.504	Узел 5.1																			
4			1.436.3-16/88.1-1.507	Узел 8.1																			
4			1.436.3-16/88.1-1.548	Узел 1.7																			
4			1.436.3-16/88.1-1.549	Узел 2.7																			
4			1.436.3-16/88.1-1.551	Узел 4.7																			
4			1.436.3-16/88.1-1.552	Узел 5.7																			
4			1.436.3-16/88.1-1.554	Узел 7.7																			
4			1.436.3-16/88.1-1.573	Узел 8.7																			
4			1.436.3-16/88.1-1.575	Узел 5.10																			
				Сборочные единицы																			
3		36	1.436.3-16/88.2-3.122	Уголок	4	4	4	4	4	4	4	4	4	4	4	4	4	4	4	4	4	4	

Зав.отд.	Понуров		15.06.89
Н.контр.	Зыкова		6.06.89
Рук.бриг.	Молодых		06.89
Инж.	Горлова		30.05.89

1.436.3-16/88.1-0.112

Рама

Стадия	Лист	Листов
Р	1	5

ЭКБ НПО Союзстройконструкция

Формат	Зона	Поз	Обозначение	Наименование	Кол. на исполнение 1.436.3-16/88.1-0.112-																		Примечание
					—	01	02	03	04	05	06	07	08	09	10	11	12	13	14	15	16	17		
				Детали																			
А4		42	1.436.3-16/88.2-3.202	Вкладыш	4	4	4	4	4	4	4	4	4	4	4	4	4	4	4	4	4	4	
А3		44	1.436.3-16/88.2-3.204	Фланец	2	2	2	4	4	4	2	2	2	4	4	4	4	4	4	8	8	8	
А4		45	1.436.3-16/88.2-3.205	Планка	10	12	14	24	24	24	14	16	18	32	32	32	22	26	30	52	52	52	
А4		46	1.436.3-16/88.2-3.247	Подкладка	4	4	4	8	8	8	4	4	4	8	8	8	8	8	8	16	16	16	
А4		47	1.436.3-16/88.2-3.248	Подкладка	1	1	1	2	2	2	1	1	1	2	2	2	2	2	2	4	4	4	
А4		48	1.436.3-16/88.2-3.249	Подкладка	3	3	3	6	6	6	3	3	3	6	6	6	6	6	6	12	12	12	
А4		53	1.436.3-16/88.2-3.264	Пробка	4	4	4	8	8	8	4	4	4	8	8	8	8	8	8	16	16	16	
А3		62	1.436.3-16/88.3-5.000-12	Импост	1	1	1	1	1	1													
			-13	Импост							1	1	1	1	1	1							
			-14	Импост													1	1	1	1	1	1	
		63	-15	Импост					1	1													
			-16	Импост											1	1							
			-17	Импост																	1	1	
А3		64	1.436.3-16/88.3-5.001	Импост средний				1															
			-01	Импост средний										1									
			-02	Импост средний																1			
		65	-03	Импост средний																1	1	1	
			-04	Импост средний															1	1	1	1	
			-05	Импост средний														1					
			-06	Импост средний													1						
А3		66	1.436.3-16/88.3-5.002	Штапик	2	2	2	4	4	4													
			-01	Штапик							2	2	2	4	4	4	2	2	2	4	4	4	
			-02	Штапик													2	2	2	4	4	4	
			-03	Штапик				2	2	2				2	2	2				4	4	4	
			-04	Штапик			2	2	2	2			2	2	2	2			4	4	4	4	
			-05	Штапик		2						2						4					
			-11	Штапик	2						2						4						

Инв. № подл. | Подп. и дата | Взам. инв. №

Формат	Зона	Поз.	Обозначение	Наименование	Кол. на исполнение 1.436.3-16/88.1-0.112-																		Примечание
					—	01	02	03	04	05	06	07	08	09	10	11	12	13	14	15	16	17		
А4		73	1.436.3-16/88.3-5.005	Импост верхний	1						1						1						
			-01	Импост верхний		1						1						1					
			-02	Импост верхний			1						1						1				
			-03	Импост верхний				1						1						1			
			-04	Импост верхний					1						1						1		
			-05	Импост верхний						1						1						1	
А4		93	1.436.3-16/88.3-5.027	Импост правый	1	1	1	1															
			-01	Импост правый							1	1	1	1									
			-02	Импост правый													1	1	1	1			
А4		109	1.436.3-16/88.3-5.046	Импост нижний	1						1						1						
			-01	Импост нижний		1						1						1					
			-02	Импост нижний			1						1						1				
А4		110	1.436.3-16/88.3-5.047	Импост нижний				1						1						1			
А4		111	1.436.3-16/88.3-5.048	Импост нижний					1						1						1		
			-01	Импост нижний						1						1						1	
А4		113	1.436.3-16/88.3-5.050	Импост средний	1	1	1	1	1	1													
			-01	Импост средний							1	1	1	1	1	1							
А4		114	1.436.3-16/88.3-5.051	Импост средний													1	1	1	1	1	1	
А4		115	1.436.3-16/88.3-5.052	Импост средний					1	1													
			-01	Импост средний											1	1							
А4		116	1.436.3-16/88.3-5.053	Импост средний																	1	1	
Б4		150	1.436.3-16/88.1-7.000	Стекло				1	1	1													6,2 кг
				Стекло оконное 1 ГОСТ 111-78																			
				4×1075±1,0×555±1,0																			
Б4		151	1.436.3-16/88.1-7.001	Стекло			1	1	1	1													12,6 кг
				Стекло оконное 1 ГОСТ 111-78																			
				4×1075±1,0×1130±1,0																			
Б4		152	1.436.3-16/88.1-7.002	Стекло		1																	10,4 кг
				Стекло оконное 1 ГОСТ 111-78																			
				4×1075±1,0×930±1,0																			

Формат	Зона	Поз.	Обозначение	Наименование	Кол. на исполнение 1.436.3-16/88.1-0.112-																					Примечание
					—	01	02	03	04	05	06	07	08	09	10	11	12	13	14	15	16	17				
Б4		153	1.436.3-16/88.1-7.003	Стекло										1	1	1				1	1	1				9,7 кг
				Стекло оконное 1 ГОСТ 111-78																						
				4×1675±1,0×555±1,0																						
Б4		154	1.436.3-16/88.1-7.004	Стекло									1	1	1	1			1	1	1	1				19,7 кг
				Стекло оконное 1 ГОСТ 111-78																						
				4×1675±1,0×1130±1,0																						
Б4		155	1.436.3-16/88.1-7.005	Стекло								1						1								16,2 кг
				Стекло оконное 1 ГОСТ 111-78																						
				4×1675±1,0×930±1,0																						
Б4		156	1.436.3-16/88.1-7.006	Стекло																1	1	1				3,2 кг
				Стекло оконное 1 ГОСТ 111-78																						
				4×555±1,0×555±1,0																						
Б4		157	1.436.3-16/88.1-7.007	Стекло															1	1	1	1				6,5 кг
				Стекло оконное 1 ГОСТ 111-78																						
				4×1130±1,0×555±1,0																						
Б4		158	1.436.3-16/88.1-7.008	Стекло														1								5,4 кг
				Стекло оконное 1 ГОСТ 111-78																						
				4×930±1,0×555±1,0																						
Б4		167	1.436.3-16/88.1-7.017	Стекло	1																					5,9 кг
				Стекло оконное 1 ГОСТ 111-78																						
				4×1075±1,0×530±1,0																						
Б4		168	1.436.3-16/88.1-7.018	Стекло							1						1									9,2 кг
				Стекло оконное 1 ГОСТ 111-78																						
				4×1675±1,0×530±1,0																						
Б4		169	1.436.3-16/88.1-7.019	Стекло													1									3,0 кг
				Стекло оконное 1 ГОСТ 111-78																						
				4×555±1,0×530±1,0																						

Взам. инв. №

Подп. и дата

Инв. № подл.

1.436.3-16/88.1-0.112

Лист 4

Копировал ОТ 23978-02 65 формат А3

Формат	Зона	Поз.	Обозначение	Наименование	Кол. на исполн. 1.436.3-16/88.1 – 0112 –																	Примечание
					—	01	02	03	04	05	06	07	08	09	10	11	12	13	14	15	16	17	
				Прочие изделия																		
				Винты ТУ67-637-84																		
		190		1-3,5 х 9,5. 49	16	16	16	16	16	16	16	16	16	16	16	16	16	16	16	16	16	
		191		1-3,5 х 13. 49	10	12	14	24	24	24	14	16	18	32	32	32	22	26	30	52	52	52
		193		1-4,2 х 13. 49	4	4	4	8	8	8	4	4	4	8	8	8	8	8	8	16	16	16
		194		2-4,2 х 16. 49	4	4	4	8	8	8	4	4	4	8	8	8	8	8	8	16	16	16
				Материалы																		
4		200		Профиль резиновый 2.901	4,47	4,07	4,47	4,47	4,47	4,47	5,67	5,27	5,67	5,67	5,67	5,67	8,87	6,27	6,87	6,87	6,87	6,87	Черт. № м 1.436.3-16/88.2.901
4		201		Профиль резиновый 2.902	5,8	7,3	9,1	14,9	14,9	14,9	8,2	9,7	11,5	16,1	16,1	16,1	13,9	16,1	19,46	28,7	28,7	28,7	Черт. № м 1.436.3-16/88.2.902

Позиция	Зона	Поз.	Обозначение	Наименование	Кол. на исполн. 1.436.3-16/88.1-0.113- —	01	02	03	04	05	06	07	08	09	10	11	12	13	14	15	16	17	Примечание
				Документация																			
73			1.436.3-16/88.1-0.113СБ	Сборочный чертеж	X	X	X	X	X	X	X	X	X	X	X	X	X	X	X	X	X	X	X	
74			1.436.3-16/88.1-1.500	Узел 1.1						X						X						X	
74			1.436.3-16/88.1-1.501	Узел 2.1							X						X					X	
74			1.436.3-16/88.1-1.504	Узел 5.1	X				X		X				X		X				X		
74			1.436.3-16/88.1-1.548	Узел 1.7				X		X				X		X				X		X	
74			1.436.3-16/88.1-1.549	Узел 2.7	X	X	X	X	X	X	X	X	X	X	X	X	X	X	X	X	X	X	
74			1.436.3-16/88.1-1.551	Узел 4.7		X	X	X	X	X	X	X	X	X	X	X	X	X	X	X	X	X	
74			1.436.3-16/88.1-1.552	Узел 5.7	X			X	X		X			X	X		X			X	X		
74			1.436.3-16/88.1-1.554	Узел 7.7	X			X	X		X			X	X		X			X	X		
74			1.436.3-16/88.1-1.570	Узел 1.10	X	X	X	X	X	X	X	X	X	X	X	X	X	X	X	X	X	X	
74			1.436.3-16/88.1-1.571	Узел 2.10		X	X	X	X	X	X	X	X	X	X	X	X	X	X	X	X	X	
74			1.436.3-16/88.1-1.572	Узел 3.10	X	X	X	X	X	X	X	X	X	X	X	X	X	X	X	X	X	X	
74			1.436.3-16/88.1-1.573	Узел 8.7	X	X	X	X	X	X	X	X	X	X	X	X	X	X	X	X	X	X	
74			1.436.3-16/88.1-1.574	Узел 4.10		X	X	X	X	X	X	X	X	X	X	X	X	X	X	X	X	X	
74			1.436.3-16/88.1-1.575	Узел 5.10												X				X	X	X	
				Сборочные единицы																			
93		36	1.436.3-16/88.2-3.122	Уголок	4	4	4	4	4	4	4	4	4	4	4	4	4	4	4	4	4	4	

Зав.отд.	Понуров		05.89
Н.контр.	Зыкова		06.89
Рук.бриг.	Молодых		06.89
Инж.	Горлова		30.05.89

1.436.3-16/88.1-0.113

Рама

Стадия	Лист	Листов
Р	1	5

ЭКБ НПО Союзстройконструкция

Формат	Зона	Поз.	Обозначение	Наименование	Кол. на исполн. 1.436.3-16/88.1-0.113-																		Примечание
					—	01	02	03	04	05	06	07	08	09	10	11	12	13	14	15	16	17		
				Детали																			
А4		42	1.436.3-16/88.2-3.202	Вкладыш	4	4	4	4	4	4	4	4	4	4	4	4	4	4	4	4	4		
А3		44	1.436.3-16/88.2-3.204	Фланец	2	2	2	4	4	4	2	2	2	4	4	4	4	2	2	6	6	6	
А4		45	1.436.3-16/88.2-3.205	Планка	10			10	10	10	14			14	14	14	22			22	22	22	
А4		46	1.436.3-16/88.2-3.247	Подкладка	4			4	4	4	4			4	4	4	8			8	8	8	
А4		47	1.436.3-16/88.2-3.248	Подкладка	1			1	1	1	1			1	1	1	2			2	2	2	
А4		48	1.436.3-16/88.2-3.249	Подкладка	3			3	3	3	3			3	3	3	6			6	6	6	
А4		53	1.436.3-16/88.2-3.264	Пробка	4			4	4	4	4			4	4	4	8			8	8	8	
А3		62	1.436.3-16/88.3-5.000-12	Импост						1													
			-13	Импост												1							
			-14	Импост																	1		
		63	-15	Импост	1				1														
			-16	Импост							1				1								
			-17	Импост													1				1		
А3		65	1.436.3-16/88.3-5.001-03	Импост средний																1	1	1	
			-06	Импост средний													1						
А3		66	1.436.3-16/88.3-5.002	Штапик	2			2	2	2													
			-01	Штапик							2			2	2	2	2			2	2	2	
			-02	Штапик													2			2	2	2	
			-03	Штапик				2	2	2				2	2	2				4	4	4	
			-11	Штапик	2						2						4						
А4		102	1.436.3-16/88.3-5.036	Импост нижний	1						1						1						
			-01	Импост нижний		1						1						1					
			-02	Импост нижний			1						1						1				
			-03	Импост нижний				1						1						1			

Взам. инв. №

Подп. и дата

Инв. № подл.

Формат	Зона	Поз.	Обозначение	Наименование	Кол. на испол. 1.436.3-16/88.1-0.113 —	01	02	03	04	05	06	07	08	09	10	11	12	13	14	15	16	17				Примечание
			1.436.3-16/88.3-5.036-04	Импост нижний					1						1						1					
			-05	Импост нижний						1						1						1				
А3		103	1.436.3-16/88.3-5.040	Импост левый					1																	
			-01	Импост левый											1											
			-02	Импост левый																	1					
А4		104	1.436.3-16/88.3-5.041	Импост правый		1	1	1		1																
			-01	Импост правый								1	1	1		1										
			-02	Импост правый														1	1	1		1				
А4		105	1.436.3-16/88.3-5.042	Импост средний				1																		
			-01	Импост средний										1												
А4		108	1.436.3-16/88.3-5.045	Импост средний																1						
А4		112	1.436.3-16/88.3-5.049	Импост левый	1	1	1	1																		
			-01	Импост левый							1	1	1	1												
			-02	Импост левый													1	1	1	1						
А4		113	1.436.3-16/88.3-5.050	Импост средний	1			1	1																	
			-01	Импост средний							1			1	1											
А4		114	1.436.3-16/88.3-5.051-01	Импост средний																		1				
А4		115	1.436.3-16/88.3-5.052	Импост средний						1																
			-01	Импост средний												1										
А4		116	1.436.3-16/88.3-5.053-01	Импост средний													1			1	1					
А4		117	1.436.3-16/88.3-5.054	Импост верхний	1						1						1									
А4		118	1.436.3-16/88.3-5.055	Импост верхний		1						1						1								
			-01	Импост верхний			1						1						1							
А4		119	1.436.3-16/88.3-5.056	Импост верхний				1						1						1						
А4		120	1.436.3-16/88.3-5.057	Импост верхний					1						1						1					
А4		121	1.436.3-16/88.3-5.058	Импост верхний						1						1						1				
А4		122	1.436.3-16/88.3-5.059	Импост средний		1	1			1																
			-01	Импост средний								1	1			1										
			-02	Импост средний														1	1			1				

Формат	Зона	Поз.	Обозначение	Наименование	Кол. на исполн. 1.436.3-16/88.1-0.113-																			Примечание
					—	01	02	03	04	05	06	07	08	09	10	11	12	13	14	15	16	17			
А4		123	1.436.3-16/88.3-5.060	Импост средний					1															
			-01	Импост средний											1									
			-02	Импост средний																	1			
Б4		150	1.436.3-16/88.1-7.000	Стекло				1	1	1														6,2 кг
				Стекло оконное 1 ГОСТ 111-78																				
				4х1075±1,0х555±1,0																				
Б4		153	1.436.3-16/88.1-7.003	Стекло										1	1	1				1	1	1		3,7 кг
				Стекло оконное 1 ГОСТ 111-78																				
				4х1675±1,0х555±1,0																				
Б4		156	1.436.3-16/88.1-7.006	Стекло																1	1	1		3,2 кг
				Стекло оконное 1 ГОСТ 111-78																				
				4х555±1,0х555±1,0																				
Б4		167	1.436.3-16/88.1-7.017	Стекло	1																			5,9 кг
				Стекло оконное 1 ГОСТ 111-78																				
				4х1075±1,0х530±1,0																				
Б4		168	1.436.3-16/88.1-7.018	Стекло							1						1							9,2 кг
				Стекло оконное 1 ГОСТ 111-78																				
				4х1675±1,0х530±1,0																				
Б4		169	1.436.3-16/88.1-7.019	Стекло													1							3,0 кг
				Стекло оконное 1 ГОСТ 111-78																				
				4х555±1,0х530±1,0																				
				Прочие изделия																				
		190		Винт 1-3,5х9,5.49	16	16	16	16	16	16	16	16	16	16	16	16	16	16	16	16	16	16		
				ТУ 67-637-84																				

Формат	Зона	Поз.	Обозначение	Наименование	Кол. на исполн. 1.436.3-16/88.1-0.113-																		Примечание
					—	01	02	03	04	05	06	07	08	09	10	11	12	13	14	15	16	17		
				Винты ТУ67-637-84																			
		191		1-3,5×13.Ц9	10			10	10	10	14			14	14	14	22			22	22	22		
		193		1-4,2×13.Ц9	4	4	4	8	8	8	4	4	4	8	8	8	8	4	4	12	12	12		
		194		2-4,2×16.Ц9	4	4	4	8	8	8	4	4	4	8	8	8	8	4	4	12	12	12		
				Материалы																			
А4		200		Профильрезиновый 2.901	4,47	8,14	8,94	8,94	8,94	8,94	5,67	10,54	11,34	11,34	11,34	11,34	6,87	12,94	13,74	13,74	13,74	13,74		м черт. № 1.436.3-16/88.2 2.901
А4		201		Профиль резиновый 2.902	5,8			5,8	5,8	5,8	8,2			8,2	8,2	8,2	12,8			12,8	12,8	12,8		м черт. № 1.436.3-16/88.2 2.902

Рис. 1

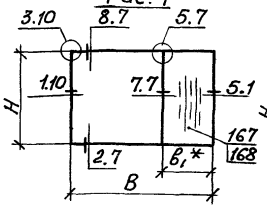

Рис. 2

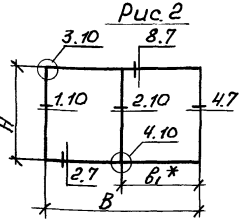

Рис. 3

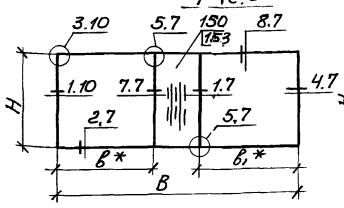

Рис. 4

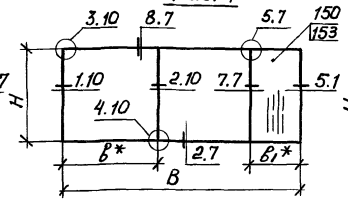

Рис. 5

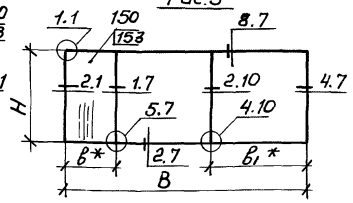

Рис. 6

Остальное - см. рис. 1

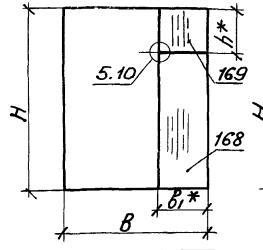

Рис. 7

Остальное - см. рис. 2

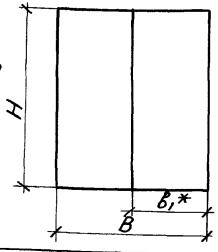

Рис. 8

Остальное - см. рис. 3

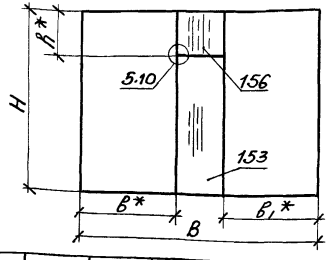

Рис. 9

Остальное - см. рис. 4

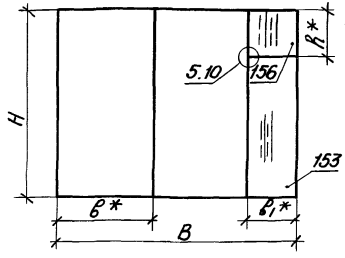

Рис. 10

Остальное - см. рис. 5

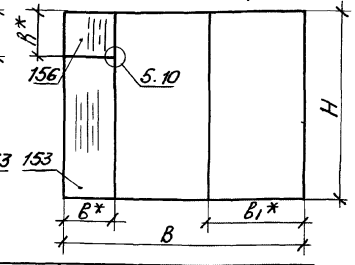

Обозначение	Рис.	H, мм	h, мм	B, мм	в, мм	в1, мм	Масса, кг
1.436.3-16/88.1-0.113	1	1150	—	1780	—	590	22,5
-01	2	1150	—	1980	—	990	15,3
-02	2	1150	—	2380	—	1190	17,0
-03	3	1150	—	2980	1190	1190	30,4
-04	4	1150	—	2980	1190	615	30,4
-05	5	1150	—	2980	615	1190	30,4
-06	1	1750	—	1780	—	590	30,5
-07	2	1750	—	1980	—	990	19,4
-08	2	1750	—	2380	—	1190	21.1
-09	3	1750	—	2980	1190	1190	40,4
-10	4	1750	—	2980	1190	615	40,4
-11	5	1750	—	2980	615	1190	40,4
-12	6	2350	615	1780	—	590	40,5
-13	7	2350	615	1980	—	990	23,5

Обозначение	Рис.	H, мм	h, мм	B, мм	в, мм	в1, мм	Масса, кг
1.436.3-16/88.1-0.113-14	7	2350	615	2380	—	1190	25,1
-15	8	2350	615	2980	1190	1190	52,0
-16	9	2350	615	2980	1190	615	52,0
-17	10	2350	615	2980	1190	1190	52,0

1.* Размеры для справок.

2. Допускаемые отклонения от номинальных размеров по ТУ 67-681-84

				1.436.3-16/88.1-0.113СБ			
				Рама Сборочный чертеж	Стадия	Масса	Масштаб
					Р	см. табл.	—
					Лист	Листов 1	
Зав. отд.	Понуров	[signature]	15.06.89		ЭКБ НПО "Союзстройконструкция"		
Н. контр.	Зыкова	[signature]	8.06.89				
Рук. бриг.	Молодых	[signature]	6.06.89				
Инж.	Горлова	[signature]	2.06.89				

Копирова: ОТК-23978-02 73 формат А3

Формат	Зона	Поз.	Обозначение	Наименование	Кол. на исполн. 1.436.3-16/88.1 – 0.114–																				Примечание
					–	01	02	03	04	05	06	07	08	09	10	11	12	13	14	15	16	17	18	19	
				Документация																					
А3			1.436.3-16/88.1-0.114 СБ	Сборочный чертеж	×	×	×	×	×	×	×	×	×	×	×	×	×	×	×	×	×	×	×	×	
А4			1.436.3-16/88.1-1.580	Узел 1.12	×	×	×	×	×	×	×	×	×	×	×	×					×	×	×	×	
А4			1.436.3-16/88.1-1.581	Узел 2.12	×	×	×	×	×	×	×	×	×	×	×	×					×	×	×	×	
А4			1.436.3-16/88.1-1.582	Узел 3.12	×	×	×	×	×	×	×	×	×	×	×	×					×	×	×	×	
А4			1.436.3-16/88.1-1.583	Узел 4.12	×	×	×	×	×	×	×	×	×	×	×	×					×	×	×	×	
А4			1.436.3-16/88.1-1.584	Узел 5.12	×	×	×	×	×	×	×	×	×	×	×	×					×	×	×	×	
А4			1.436.3-16/88.1-1.585	Узел 6.12													×	×	×	×					
А4			1.436.3-16/88.1-1.586	Узел 7.12													×	×	×	×					
А4			1.436.3-16/88.1-1.587	Узел 8.12													×	×	×	×					
А4			1.436.3-16/88.1-1.588	Узел 9.12													×	×	×	×					
А4			1.436.3-16/88.1-1.589	Узел 10.12													×	×	×	×					
А4			1.436.3-16/88.1-1.590	Узел 11.12																	×	×	×	×	
А4			1.436.3-16/88.1-1.591	Узел 12.12																	×	×	×	×	
				Сборочные единицы																					
А3		36	1.436.3-16/88.2-3.122	Уголок	4	4	4	4	4	4	4	4	4	4	4	4	4	4	4	4	4	4	4	4	
				Детали																					
А4		42	1.436.3-16/88.2-3.202	Вкладыш	4	4	4	4	4	4	4	4	4	4	4	4	4	4	4	4	4	4	4	4	
А4		43	1.436.3-16/88.2-3.203	Вкладыш	4	4	4	4	4	4	4	4	4	4	4	4	4	4	4	4	4	4	4	4	
А3		44	1.436.3-16/88.2-3.204	Фланец																	2	2	2	2	

Зав.отд	Понуров		15.06.89
Н.контр.	Зыкова		15.06.89
Рук.бриг	Молодых		9.06.89
Инж.	Горлова		9.06.89

1.436.3-16/88.1 – 0.114

Фрамуга

Стадия	Лист	Листов
Р	1	5

ЭКБ НПО Союзстройконструкция

Формат	Зона	Поз.	Обозначение	Наименование	Кол. на исполн. 1.436.3-16/88.1-0.114-																				Примечание
					–	01	02	0	04	05	06	07	08	09	10	11	12	13	14	15	16	17	18	19	
А4		45	1.436.3-16/88.2-3.205	Планка	12	12	16		12	12	12	12	16	16	16	16	12	12	16	16	26	26	26	26	
А4		46	1.436.3-16/88.2-3.247	Подкладка	6	6	6		6	6	6	6	6	6	6	6					12	12	12	12	
А4		47	1.436.3-16/88.2-3.248	Подкладка	2	2	2		2	2	2	2	2	2	2	2					4	4	4	4	
А4		48	1.436.3-16/88.2-3.249	Подкладка	4	4	4		4	4	4	4	4	4	4	4					8	8	8	8	
А4		49	1.436.3-16/88.2-3.250	Подкладка													6	4	6	4					
А4		50	1.436.3-16/88.2-3.251	Подкладка													2	2	2	2					
А4		51	1.436.3-16/88.2-3.252	Подкладка													4	6	4	6					
А4		53	1.436.3-16/88.2-3.264	Пробка	4	4	4	4	4	4	4	4	4	4	4	4	4	4	4	4	8	8	8	8	
А3		66	1.436.3-16/88.3-5.002-03	Штапик																	2	2	2	2	
			-06	Штапик	2		2		2	2			2	2			2		2		4	4			
			-07	Штапик		2		2			2	2			2	2		2		2			4	4	
			-08	Штапик	2	2			2	2	2	2					2	2							
			-09	Штапик			2	2					2	2	2	2			2	2					
			-10	Штапик																	2	2	2	2	
А4		124	1.436.3-16/88.3-5.061	Импост	1		1		2	2			2	2							2	2			
			-01	Импост		1		1			2	2			2	2							2	2	
А4		125	1.436.3-16/88.3-5.062	Импост нижний	1		1																		
			-01	Импост нижний		1		1																	
А4		126	1.436.3-16/88.3-5.063	Импост													1		1						
			-01	Импост														1		1					
А4		127	1.436.3-16/88.3-5.064	Импост нижний													1		1						
			-01	Импост нижний														1		1					
А4		128	1.436.3-16/88.3-5.065	Импост левый	1	1																			
			-01	Импост левый			1	1																	
А4		129	1.436.3-16/88.3-5.066	Импост левый													1	1							
			-01	Импост левый															1	1					
А4		130	1.436.3-16/88.3-5.067	Импост левый					1		1														
			-01	Импост левый									1		1										

Копировал ОТК-23978-02 75 формат А3

Зон	Поз	Обозначение	Наименование	Кол. на исполн. 1.436.3-16/88.1-0.114-																			Примечание
				–	01	02	03	04	05	06	07	08	09	10	11	12	13	14	15	16	17	18	19		
	131	1.436.3-16/88.3-5.068	Импост левый																1		1		
	132	1.436.3-16/88.3-5.069	Импост левый						1		1												
		-01	Импост левый										1		1								
	133	1.436.3-16/88.3-5.070	Импост левый																	1		1	
	134	1.436.3-16/88.3-5.071	Импост правый	1	1																		
		-01	Импост правый			1	1																
	135	1.436.3-16/88.3-5.072	Импост правый													1	1						
		-01	Импост правый															1	1				
	136	1.436.3-16/88.3-5.073	Импост правый					1		1													
		-01	Импост правый									1		1									
	137	1.436.3-16/88.3-5.074	Импост правый																	1		1	
	138	1.436.3-16/88.3-5.075	Импост правый						1		1												
		-01	Импост правый										1		1								
	139	1.436.3-16/88.3-5.076	Импост правый																		1		1
	145	1.436.3-16/88.3-5.082	Импост средний																	1	1		
		-01	Импост средний																			1	1
	159	1.436.3-16/88.1-7.009	Стекло	1				1	1															10,87 кг
			Стекло оконное 1 ГОСТ 111-78																				
			4х995±1,0х1050±1,0																				
	160	1.436.3-16/88.1-7.010	Стекло		1					1	1													8,8 кг
			Стекло оконное 1 ГОСТ 111-78																				
			4х995±1,0х850±1,0																				
	161	1.436.3-16/88.1-7.011	Стекло			1						1	1											17,42 кг
			Стекло оконное 1 ГОСТ 111-78																				
			4х1595±1,0х1050±1,0																				
	162	1.436.3-16/88.1-7.012	Стекло				1							1	1									14,1 кг
			Стекло оконное 1 ГОСТ 111-78																				
			4х1595±1,0х850±1,0																				

Копировал ОТД 23978-02 76 Формат А3

Формат	Зона	Поз.	Обозначение	Наименование	Кол. на исполн. 1.436.3-16/88.1-0.114-																		Примечание
					—	01	02	03	04	05	06	07	08	09	10	11	12	13	14	15	16	17	18	19	
Б4		163	1.436.3-16/88.1-7.013	Стекло																1	1			5,6 кг
				Стекло оконное 1 ГОСТ 111-78																				
				4х515±1,0х1050±1,0																				
Б4		164	1.436.3-16/88.1-7.014	Стекло																1	1			17,85 кг
				Стекло оконное 1 ГОСТ 111-78																				
				4х1635±1,0х1050±1,0																				
Б4		165	1.436.3-16/88.1-7.015	Стекло																		1	1	4,55 кг
				Стекло оконное 1 ГОСТ 111-78																				
				4х515+1,0х850±1,0																				
Б4		166	1.436.3-16/88.1-7.016	Стекло																		1	1	14,45 кг
				Стекло оконное 1 ГОСТ 111-78																				
				4х1635±1,0х850±1,0																				
				Стандартные изделия																				
		174		СПК1 990х850 $\frac{4-4}{15}$ Стекло														1						
				оконное, ГОСТ 24866-81																				
		175		СПК1 995х1050 $\frac{4-4}{15}$ стекло													1							
				оконное, ГОСТ 24866-81																				
		180		СПК1 1590х850 $\frac{4-4}{15}$ стекло																1				
				оконное, ГОСТ 24866-81																				
		181		СПК1 1595х1050 $\frac{4-4}{15}$ стекло															1					
				оконное, ГОСТ 24866-81																				

Копировал ТП-23978-02 77 Формат А3

Зона	Поз.	Обозначение	Наименование	Кол. на исполн. 1.436.3-16/88.1 – 0.114–																			Примечание
				—	01	02	03	04	05	06	07	08	09	10	11	12	13	14	15	16	17	18	19	
			Прочие изделия																				
			Винты ТУ67-637-84																				
	190		1-3,5×9,5.49	16	16	16	16	16	16	16	16	16	16	16	16	16	16	16	16	16	16	16	
	191		1-3,5×13.49	12	12	16	16	12	12	12	12	16	16	16	16	12	12	16	16	26	26	26	26	
	193		1-4,2×13.49																4	4	4	4	
	194		2-4,2×16.49																4	4	4	4	
			Материалы																				
	200		Профиль резиновый 2.901	4,55	4,15	5,75	5,35	4,55	4,55	4,15	4,15	5,75	5,75	5,35	5,35	4,55	4,15	5,75	5,35	6,95	6,95	6,55	6,55	п. черт. N° 1.436.3-16/88.2.901
	201		Профиль резиновый 2.902	8,3	7,5	10,7	9,9	8,3	8,3	7,5	7,5	10,7	10,7	9,9	9,9	8,3	7,5	10,7	9,9	17,2	17,2	16,4	16,4	м. черт. N° 1.436.3-16/88.2.902

Рис. 1

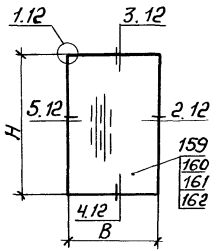

Рис. 2

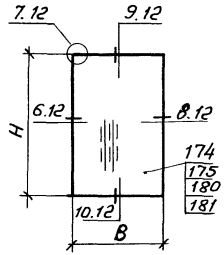

Рис. 3

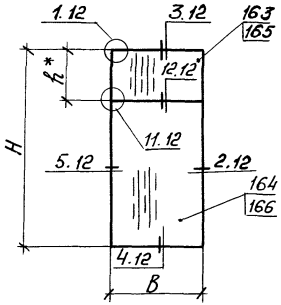

Обозначение	Рис.	H, мм	h, мм	B, мм	Масса, кг
1.436.3-16/88.1-0.114	1	1110	—	1165	25,2
-01	1	1110	—	965	21,9
-02	1	1710	—	1165	35,6
-03	1	1710	—	965	31,0
-04	1	1110	—	1165	25,2
-05	1	1110	—	1165	25,2
-06	1	1110	—	965	21,9
-07	1	1110	—	965	21,9
-08	1	1710	—	1165	35,6
-09	1	1710	—	1165	35,6
-10	1	1710	—	965	31,0
-11	1	1710	—	965	31,0
-12	2	1110	—	1165	36,1
-13	2	1110	—	965	30,6
-14	2	1710	—	1165	53,0
-15	2	1710	—	965	45,1

Обозначение	Рис.	H, мм	h, мм	B, мм	Масса, кг
1.436.3-16/88.1-0.114-16	3	2310	595	1165	49,7
-17	3	2310	595	1165	49,7
-18	3	2310	595	965	43,3
-19	3	2310	595	965	43,3

*Размер для справок.

Зав. отд.	Понуров			15.06.89	1.436.3-16/88.1-0.114 СБ
Н. контр.	Зыкова			15.06.89	Рама ригель. Сборочный чертеж
Рук. бриг.	Молодых			15.06.89	Стадия: Р; Масса: см. табл.; Масштаб: —
Инж.	Горлова			15.06.89	Лист; Листов 1
					ЭКБ НПО Союзстройконструкций

Формат	Зона	Поз.	Обозначение	Наименование	Кол. на исполн. 1.436.3-16/88.1-0.115- —	01	02	03	04	05	06	07	08	09	10	11	Примечание
				Документация													
А3			1.436.3-16/88.1-0.115СБ	Сборочный чертеж	×	×	×	×	×	×	×	/	×	×	×	×	
А4			1.436.3-16/88.1-1.580	Узел 1.12	×	×	×	×	×	×	×	×	/	×	×	×	
А4			1.436.3-16/88.1-1.581	Узел 2.12	×	×	×	×	×	×	×	×	/	×	×	×	
А4			1.436.3-16/88.1-1.582	Узел 3.12	×	×	×	×	×	×	×	×	/	×	×	×	
А4			1.436.3-16/88.1-1.583	Узел 4.12	×	×	×	×	×	×	×	×	/	×	×	×	
А4			1.436.3-16/88.1-1.584	Узел 5.12	×	×	×	×	×	×	×	×	/	×	×	×	
А4			1.436.3-16/88.1-1.590	Узел 11.12									/	×	×	×	
А4			1.436.3-16/88.1-1.591	Узел 12.12									/	×	×	×	
				Сборочные единицы													
А4		36	1.436.3-16/88.2-3.122	Уголок	4	4	4	4	4	4	4	4	4	4	4	4	
				Детали													
А4		42	1.436.3-16/88.2-3.202	Вкладыш	4	4	4	4	4	4	4	4	4	4	4	4	
А4		43	1.436.3-16/88.2-3.203	Вкладыш	4	4	4	4	4	4	4	4	4	4	4	4	
А3		44	1.436.3-16/88.2-3.204	Фланец									2	2	2	2	
А4		45	1.436.3-16/88.2-3.205	Планка	12	12	12	12	16	16	16	16	26	26	26	26	
А4		46	1.436-16/88.2-3.247	Подкладка	2	2	2	2	2	2	2	2	4	4	4	4	
А4		47	1.436.3-16/88.2-3.248	Подкладка	1	1	1	1	1	1	1	1	2	2	2	2	
А4		48	1.436.3-16/88.2-3.249	Подкладка	3	3	3	3	3	3	3	3	6	6	6	6	
А4		53	1.436.3-16/88.2-3.264	Пробка	4	4	4	4	4	4	4	4	8	8	8	8	

Зав. отд	Понуров		5.06.89
Н. контр.	Зыкова	Зыкова	5.06.89
Рук. бриг.	Молодых	Молодых	6.06.89
Инж.	Горлова	Горлова	6.06.89

1.436.3-16/88.1 — 0.115

Створка

Стадия	Лист	Листов
Р	1	4

ЭКБ НПО Союзстройконструкций

Формат	Зона	Поз.	Обозначение	Наименование	Кол. на исполн. 1.436.3-16/88.1-0.115																				Примечание
					—	01	02	03	04	05	06	07	08	09	10	11										
А3		66	1.436.3-16/88.3-5.002 —03	Штапик									2	2	2	2										
			—06	Штапик	2	2			2	2			4	4												
			—07	Штапик			2	2			2	2			4	4										
			—08	Штапик	2	2	2	2																		
			—09	Штапик					2	2	2	2														
			—10	Штапик									2	2	2	2										
А4		124	1.436.3-16/88.3-5.061	Импост	2	2			2	2			2	2												
			—01	Импост			2	2			2	2			2	2										
А4		140	1.436.3-16/88.3-5.077	Импост левый	1		1																			
			—01	Импост левый					1		1															
А4		141	1.436.3-16/88.3-5.078	Импост левый									1		1											
			—01	Импост левый										1		1										
А4		142	1.436.3-16/88.3-5.079	Импост	1	2	1	2																		
			—01	Импост					1	2	1	2														
А4		143	1.436.3-16/88.3-5.080	Импост правый										1		1										
А4		144	1.436.3-16/88.3-5.081	Импост правый									1		1											
А4		145	1.436.3-16/88.3-5.082	Импост средний									1	1												
			—01	Импост средний											1	1										
Б4		159	1.436.3-16/88.1-7.009	Стекло	1	1																				10,87 кг
				Стекло оконное 1 ГОСТ 111-78																						
				4 х 995 ± 1,0 х 1050 ± 1,0																						
Б4		160	1.436.3-16/88.1-7.010	Стекло			1	1																		8,8 кг
				Стекло оконное 1 ГОСТ 111-78																						
				4 х 995 ± 1,0 х 850 ± 1,0																						
Б4		161	1.436.3-16/88.1-7.011	Стекло					1	1																17,72 кг
				Стекло оконное 1 ГОСТ 111-78																						
				4 х 1595 ± 1,0 х 1050 ± 1,0																						

Формат	Зона	Поз.	Обозначение	Наименование	Кол. на исполн. 1.436.3-16/88.1-0.115 —																			Примечание
					—	01	02	03	04	05	06	07	08	09	10	11									
БЧ		162	1.436.3-16/88.1-7.012	Стекло							1	1												14,1 кг
				Стекло оконное 1 ГОСТ 111-78																				
				4х1595±1,0х850±1,0																				
БЧ		163	1.436.3-16/88.1-7.013	Стекло									1	1										5,6 кг
				Стекло оконное 1 ГОСТ 111-78																				
				4х515±1,0х1050±1,0																				
БЧ		164	1.436.3-16/88.1-7.014	Стекло									1	1										17,85 кг
				Стекло оконное 1 ГОСТ 111-78																				
				4х1635±1,0х1050±1,0																				
БЧ		165	1.436.3-16/88.1-7.015	Стекло											1	1								4,55 кг
				Стекло оконное 1 ГОСТ 111-78																				
				4х515±1,0х850±1,0																				
БЧ		166	1.436.3-16/88.1-7.016	Стекло											1	1								14,45 кг
				Стекло оконное 1 ГОСТ 111-78																				
				4х1635±1,0х850±1,0																				
				Прочие изделия																				
				Винты ТУ67-637-84																				
		190		1-3,5х9,5.49	16	16	16	16	16	16	16	16	16	16	16	16								
		191		1-3,5х13.49	12	12	12	12	16	16	16	16	26	26	26	26								
		193		1-4,2х13.49									4	4	4	4								
		194		2-4,2х16.49									4	4	4	4								

Формат	Зона	Поз.	Обозначение	Наименование	Кол. на исполн. 1.436.3-16/88.1-0.115-																				Примечание
					–	01	02	03	04	05	06	07	08	09	10	11	12	13	14	15						
				Материалы																					
А4		200		Профиль резиновый 2.901	4,55	4,55	4,15	4,15	5,75	5,75	5,35	5,35	6,95	6,95	6,55	6,55									м. черт. № 1.436.3-16/88.2 2.901
А4		201		Профиль резиновый 2.902	8,3	8,3	7,5	7,5	10,7	10,7	9,9	9,9	17,2	17,2	16,4	16,4									м. черт. № 1.436.3-16/88.2 2.902

Рис. 1

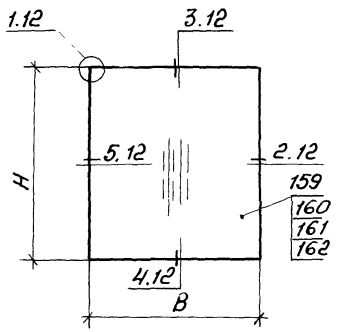

Рис. 2

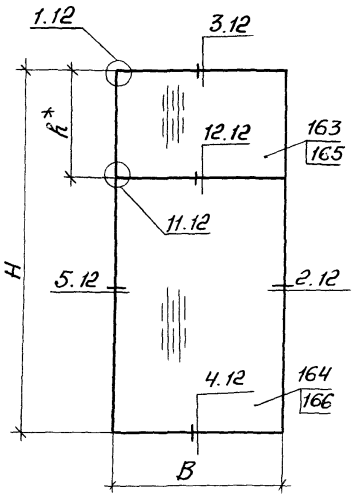

Обозначение	Рис.	H, мм	h, мм	B, мм	Масса, кг
1.436.3-16/88.1-0.115	1	1110	—	1165	25,2
-01	1	1110	—	1165	25,2
-02	1	1110	—	965	21,9
-03	1	1110	—	965	21,9
-04	1	1710	—	1165	35,6
-05	1	1710	—	1165	35,6
-06	1	1710	—	965	31,0
-07	1	1710	—	965	31,0
-08	2	2310	595	1165	49,7
-09	2	2310	595	1165	49,7
-10	2	2310	595	965	43,3
-11	2	2310	595	965	43,3

* Размер для справок.

				1.436.3-16/88.1-0.115СБ	
				Створка сборочный чертеж	Стадия: Р; Масса: ст. табл.; Масштаб: —
					Лист; Листов 1
Зав. отд.	Понуров		15.06.89		ЭКБ НПО "Союзстройконструкция"
Н. контр.	Зыкова		13.06.89		
Рук. бриг.	Молодых		12.06.89		
Инж.	Горлова		1.06.89		

Формат	Зона	Поз.	Обозначение	Наименование	Кол. на исполн. 1.436.3-16/88.1-0.170-																			Примечание
					–	01	02	03	04	05	06	07	08	09	10	11	12	13	14	15	16	17			
				Документация																				
А3			1.436.3-16/88.1-0.170СБ	Сборочный чертеж	×	×	×	×	×	×	×	×	×	×	×	×	×	×	×	×	×	×	×	
А4			1.436.3-16/88.1-1.592	Узел 1.13	×				×		×				×		×				×			
А4			1.436.3-16/88.1-1.593	Узел 2.13	×						×				×		×							
А4			1.436.3-16/88.1-1.594	Узел 3.13	×	×	×	×			×	×	×	×			×	×	×	×				
А4			1.436.3-16/88.1-1.595	Узел 4.13	×	×	×	×	×	×	×	×	×	×	×	×	×	×	×	×	×	×	×	
А4			1.436.3-16/88.1-1.596	Узел 5.13		×	×	×		×		×	×	×		×		×	×	×		×		
А4			1.436.3-16/88.1-1.597	Узел 6.13		×	×	×	×	×		×	×	×	×	×		×	×	×	×	×		
А4			1.436.3-16/88.1-1.598	Узел 7.13		×	×			×		×	×			×		×	×			×		
А4			1.436.3-16/88.1-1.599	Узел 8.13				×						×						×				
А4			1.436.3-16/88.1-1.600	Узел 9.13					×						×						×			
А4			1.436.3-16/88.1-1.601	Узел 10.13					×						×						×			
А4			1.436.3-16/88.1-1.602	Узел 11.13						×						×						×		
А4			1.436.3-16/88.1-1.603	Узел 12.13						×						×						×		
А4			1.436.3-16/88.1-1.604	Узел 13.13													×				×	×		
А4			1.436.3-16/88.1-1.605	Узел 14.13													×	×	×	×	×	×		
А3			1.436.3-16/88.1-1.606	Узел 15.13														×	×	×	×	×		

				1.436.3-16/88.1-0.170
Зав.отд	Понуров		15.04.89	Окно ОТР-К
Н.контр	Зыкова		24.05.89	
Рук.брига	Молодых		22.05.89	
Инж.	Горлова		19.05.89	

Стадия	Лист	Листов
Р	1	4

ЭКБ НПО Союзстройконструкция

Формат	Зона	Поз.	Обозначение	Наименование	Кол. на исполн. 1.436.3-16/88.1-0.170 –																			Примечание
					–	01	02	03	04	05	06	07	08	09	10	11	12	13	14	15	16	17			
				Сборочные единицы																				
А3		9	1.436.3-16/88.1-0.102	Окно ОТД 12.18-1	1																			
			-01	Окно ОТД 12.20-1		1																		
			-02	Окно ОТД 12.24-1			1																	
			-03	Окно ОТД 12.30-1				1																
			-04	Окно ОТД 12.30-1Л					1															
			-05	Окно ОТД 12.30-1П						1														
			-06	Окно ОТД 18.18-1							1													
			-07	Окно ОТД 18.20-1								1												
			-08	Окно ОТД 18.24-1									1											
			-09	Окно ОТД 18.30-1										1										
			-10	Окно ОТД 18.30-1Л											1									
			-11	Окно ОТД 18.30-1П												1								
			-12	Окно ОТД 24.18-1													1							
			-13	Окно ОТД 24.20-1														1						
			-14	Окно ОТД 24.24-1															1					
			-15	Окно ОТД 24.30-1																1				
			-16	Окно ОТД 24.30-1Л																	1			
			-17	Окно ОТД 24.30-1П																		1		
А3		13	1.436.3-16/88.1-0.108	Рама внутренняя	1																			
			-01	Рама внутренняя		1																		
			-02	Рама внутренняя			1																	
			-03	Рама внутренняя				1																
			-04	Рама внутренняя					1															
			-05	Рама внутренняя						1														
			-06	Рама внутренняя							1													
			-07	Рама внутренняя								1												

Формат	Зона	Поз.	Обозначение	Наименование	Кол на исполн. 1.436.3-16/88.1-0.170-																		Примечание
					—	01	02	03	04	05	06	07	08	09	10	11	12	13	14	15	16	17		
А3		13	1.436.3-16/88.1-0.108-08	Рама внутренняя									1										
			-09	Рама внутренняя										1									
			-10	Рама внутренняя											1								
			-11	Рама внутренняя												1							
			-12	Рама внутренняя													1						
			-13	Рама внутренняя														1					
			-14	Рама внутренняя															1				
			-15	Рама внутренняя																1			
			-16	Рама внутренняя																	1		
			-17	Рама внутренняя																		1	
				Детали																			
А4			1.436.3-16/88.2-2.933	Профиль межрамный (заготовка для дет. 1.436.3-16/88.3 5.284, 1.436.3-16/88.3 5.285)	5,46	5,86	6,67	7,86	7,86	7,86	6,66	7,06	7,86	9,06	9,06	9,06	7,86	8,26	9,06	10,26	10,26	10,26	м.
А3		54	1.436.3-16/88.2-3.297	Скоба	14	16	18	18	18	18	18	20	22	22	22	22	20	22	24	24	24	24	
А3		147	1.436.3-16/88.3-5.284	Профиль межрамный	2	2	2	2	2	2													
			-01	Профиль межрамный							2	2	2	2	2	2							
			-02	Профиль межрамный	1						1						1						
			-03	Профиль межрамный		1						1						1					
			-04	Профиль межрамный													2	2	2	2	2	2	
			-05	Профиль межрамный			1						1						1				
			-06	Профиль межрамный				1	1	1				1	1	1				1	1	1	

Формат	Зона	Поз.	Обозначение	Наименование	Кол. на исполнение 1.436.3-16/88.1-0.170-																		Примечание
					—	01	02	03	04	05	06	07	08	09	10	11	12	13	14	15	16	17		
А3		148	1.436.3-16/88.3-5.285	Профиль межрамный	1						1						1						
			-01	Профиль межрамный		1						1						1					
			-02	Профиль межрамный			1						1						1				
			-03	Профиль межрамный				1						1						1			
			-04	Профиль межрамный					1						1						1		
			-05	Профиль межрамный						1						1						1	
				Прочие изделия																			
		192		Винт 3-4,2х9,5.Ц9 ТУ67-637-84	56	64	72	72	72	72	72	80	88	88	88	88	80	88	96	96	96	96	

Рис. 1

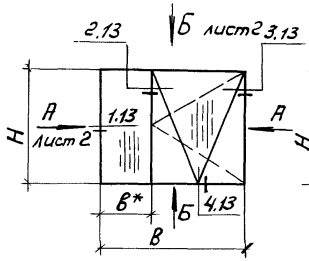

Рис. 2

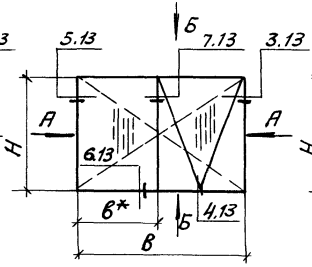

Рис. 3

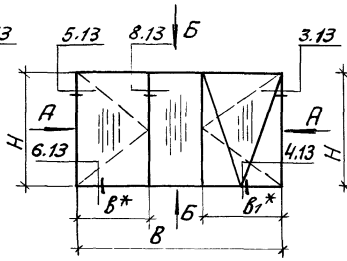

Рис. 4

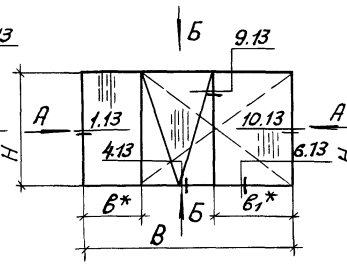

Рис. 5

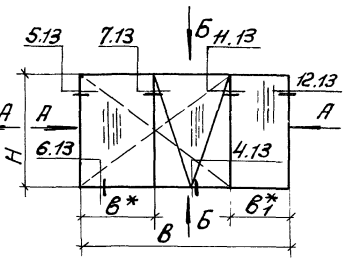

Рис. 6

Остальное - см. Рис. 1

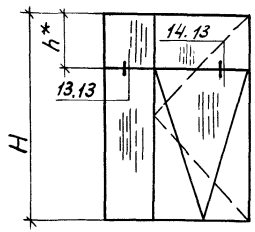

Рис. 7

Остальное - см. Рис. 2

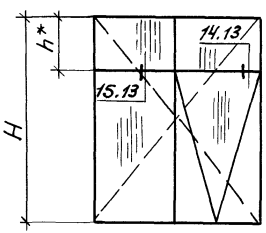

Рис. 8

Остальное - см. Рис. 3

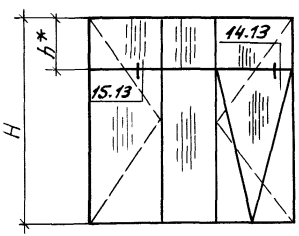

Рис. 9

Остальное - см. Рис. 4

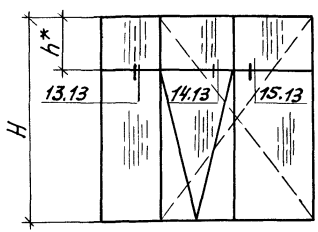

Рис. 10

Остальное - см. Рис. 5

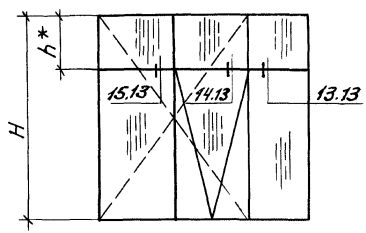

1.* Размеры для справок.

2.** Размеры по дет. 1.436.3 -16.2-3.297

Таблицу исполнений см. на листе 3.

				1.436.3-16/88.1-0.170СБ		
				Окно ОТР-К Сборочный чертеж	Стадия: Р	Масса: см. табл.	Масштаб: —
					Лист 1	Листов 3	
Зав. отд.	Панчуров		5.06.89	ЭКБ НПО Союзстройконструкция			
Контр.	Зыкова		13.06.89				
Рук. бриг.	Молодых		8.06.89				
Инж.	Горлова		1.06.89				

Вид А
М 1:5 лист 1

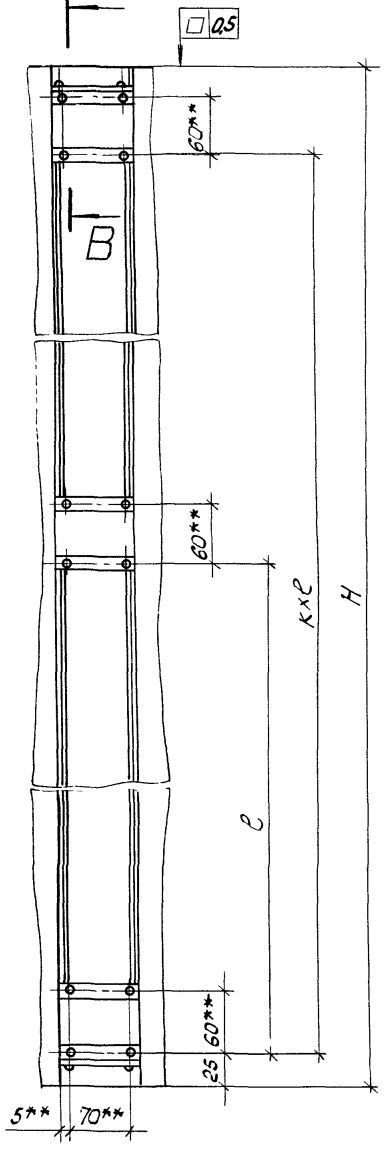

Вид Б
М 1:5 лист 1

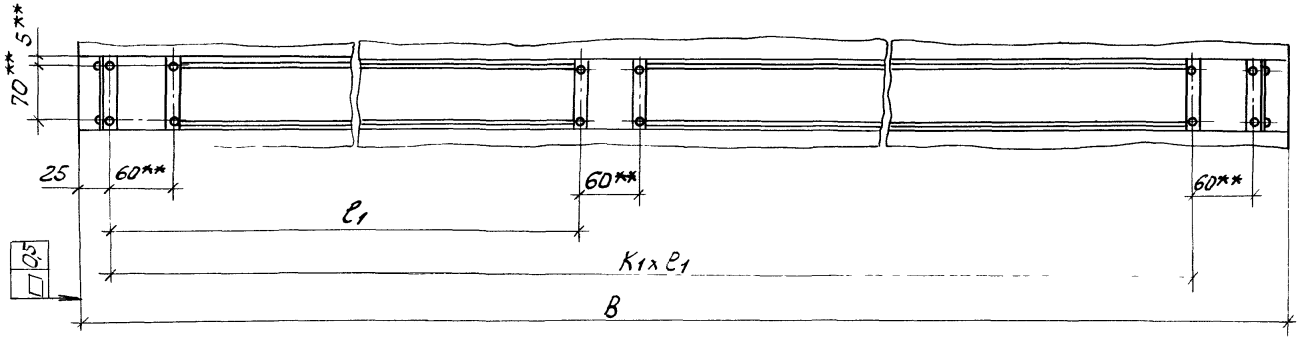

В–В
М 1:1

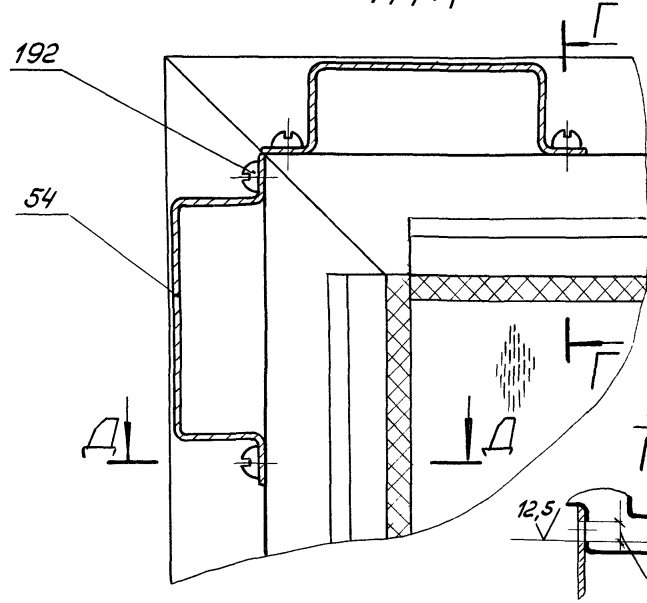

Г–Г
М 1:1

Винт поз. 192 не показан

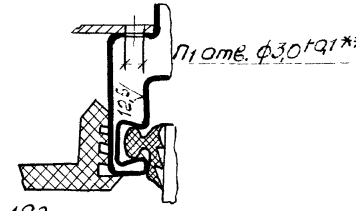

Д–Д
М 1:1

Винт поз. 192 не показан

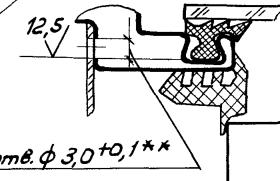

1.436.3-16/88.1-0.170СБ	Лист 2

Обозначение	Марка	Рис.	Размеры в мм							К	$К_1$	Количество отв		Масса, кг
			Н	h	В	в	$в_1$	l	l_1			п	$п_1$	
1.436.3-16/88.1-170	ОТР-К12.18-2	1	1150±1,0	—	1780±1,5	590	—	520	556	2	3	12	16	103
-01	ОТР-К12.20-2	2	1150±1,0	—	1980±1,5	990	—	520	467,5	2	4	12	20	116,9
-02	ОТР-К12.24-2	2	1150±1,0	—	2380±2,0	1190	—	520	454	2	5	12	24	133,4
-03	ОТР-К12.30-2	3	1150±1,0	—	2980±2,0	1190	1190	520	574	2	5	12	24	161,3
-04	ОТР-К12.30-2л	4	1150±1,0	—	2980±2,0	615	1190	520	574	2	5	12	24	161,3
-05	ОТР-К12.30-2п	5	1150±1,0	—	2980±2,0	1190	615	520	574	2	5	12	24	161,3
-06	ОТР-К18.18-2	1	1750±1,0	—	1780±1,5	590	—	410	556	4	3	20	16	141,7
-07	ОТР-К18.20-2	2	1750±1,5	—	1980±1,5	990	—	410	467,5	4	4	20	20	160,5
-08	ОТР-К18.24-2	2	1750±1,5	—	2380±2,0	1190	—	410	454	4	5	20	24	181,6
-09	ОТР-К18.30-2	3	1750±1,5	—	2980±2,0	1190	1190	410	574	4	5	20	24	220,9
-10	ОТР-К18.30-2л	4	1750±1,5	—	2980±2,0	615	1190	410	574	4	5	20	24	220,9
-11	ОТР-К18.30-2п	5	1750±1,5	—	2980±2,0	1190	615	410	574	4	5	20	24	220,9
-12	ОТР-К24.18-2	6	2350±2,0	615	1780±1,5	590	—	448	556	5	3	24	16	186,7
-13	ОТР-К24.20-2	7	2350±2,0	615	1980±1,5	990	—	448	467,5	5	4	24	20	212,1
-14	ОТР-К24.24-2	7	2350±2,0	615	2380±2,0	1190	—	448	454	5	5	24	24	241,3
-15	ОТР-К24.30-2	8	2350±2,0	615	2980±2,0	1190	1190	448	574	5	5	24	24	295,4
-16	ОТР-К24.30-2л	9	2350±2,0	615	2980±2,0	615	1190	448	574	5	5	24	24	295,4
-17	ОТР-К24.30-2п	10	2350±2,0	615	2980±2,0	1190	615	448	574	5	5	24	24	295,4

Копировал ПЛ-23978-02 91 формат А3

1:1

М1:2,5 А

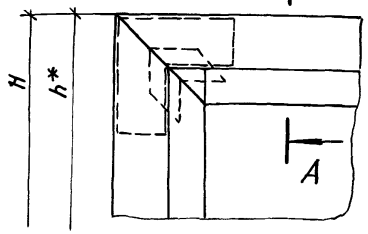

А – А

М1:1

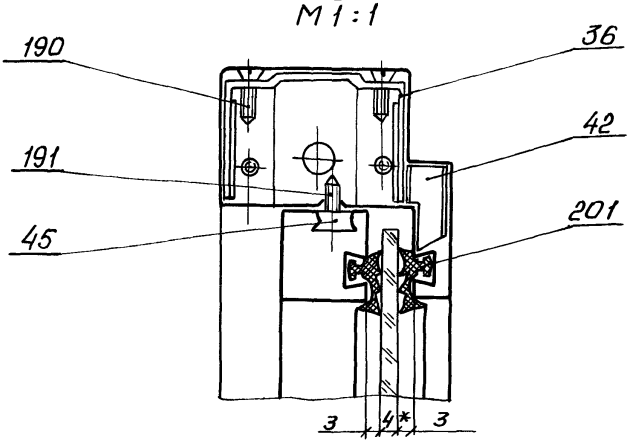

* Размеры для справок.

				1.436.3-16/88.1 – 1.500	
					Стадия: Р; Лист: —; Листов: 1
Гв. отд.	Понуров		15.05.89	Узел 1.1	ЭКБ НПО Союзстройконструкция
Контр.	Зыкова		25.05.89		
Гк. бриг.	Молодых		24.05.89		
Инж.	Горлова		22.05.89		

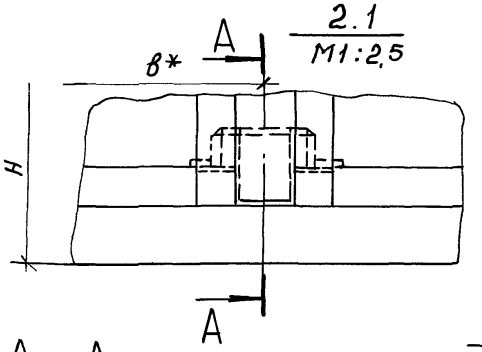

А – А
М1:1

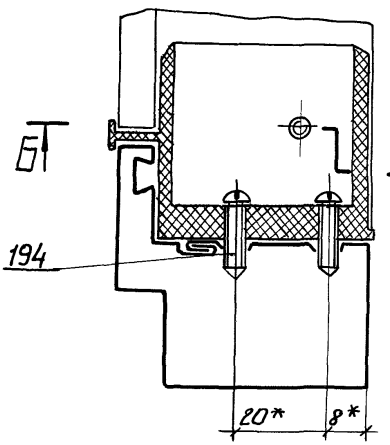

Б – Б
М1:1

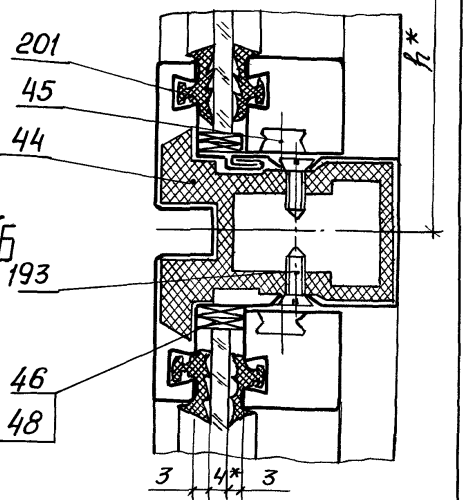

* Размеры для справок.

Инв. № подл. | Подп. и дата | Взам. инв. №

Зав. отд.	Понуров		25.05.89	1.436.3-16/88.1 – 1.501
Н. контр.	Зыкова		25.05.89	
Рук. бриг.	Молодых		24.05.89	Узел 2.1
Инж.	Горлова		22.05.89	

Стадия	Лист	Листов
Р		1

ЭКБ НПО Союзстройконструкция

3.1
М1:1

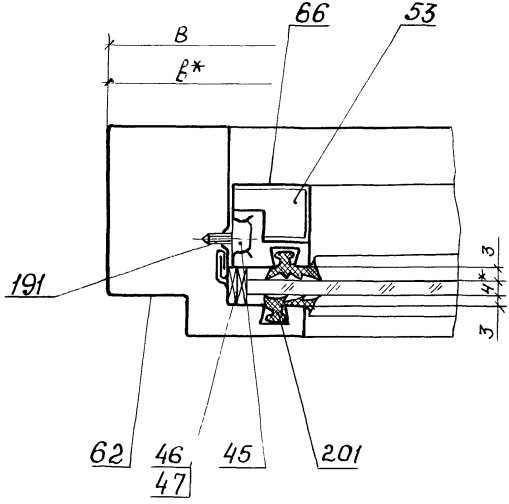

* Размеры для справок

Инв. № подл. | Подп. и дата | Взам. инв. №

				1.436.3-16/88.1 - 1.502	
Зав. отд.	Понуров		150689		
Н. контр.	Зыкова		6.06.89	Узел 3.1	
Рук. орг.	Молодых		06.89		
Инж.	Горлова		300589		

Стадия	Лист	Листов
Р		1

ЭКБ НПО Союзстройконструкция

4.1
М1:1

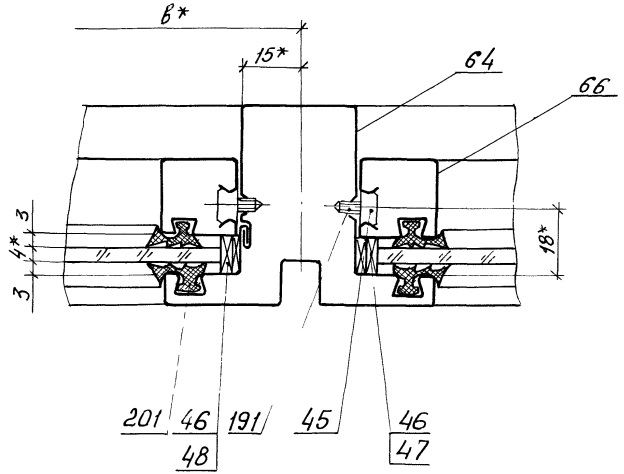

* Размеры для справок.

				1.436.3-16/88.1-1.503	
Зав.отд.	Понуров		15.11.89	Узел 4.1	Стадия: Р; Лист: 1; Листов: 1
Н.контр.	Зыкова		6.06.89		ЭКБ НПО "Союзстройконструкция"
Рук.бриг.	Молодых		1.06.89		
Инж.	Горлова		5.05.89		

Взам.инв.№ | Подп. и дата | Инв.№ подл.

23978-07 93 формат А4 Копировал

5.1
М1:1

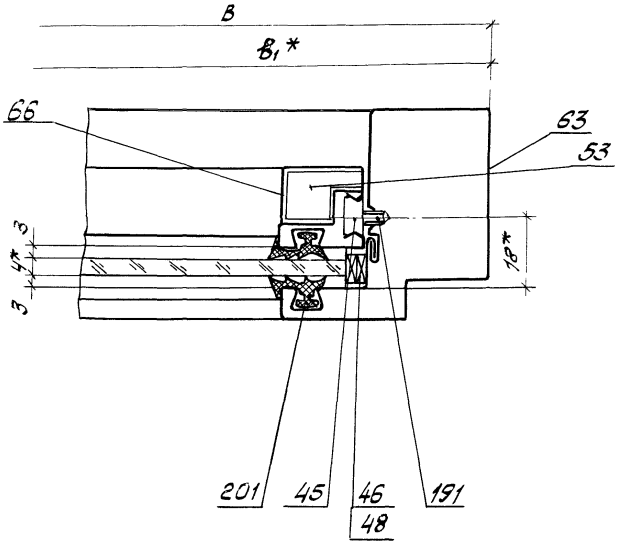

* Размеры для справок

				1.436.3 -16/88.1 - 1.504			
					Стадия	Лист	Листов
					Р		1
ав.отд.	Понуров		15.06.89	Узел 5.1	ЭКБ НПО "Союзстройконструкция"		
контр.	Зыкова	Зыков	6.06.89				
ук.брис.	Молодых	Молод	1.06.89				
инж.	Горлова	Горлов	30.05.89				

Копировал ОТ4 - Формат А4

6.1
М1:1

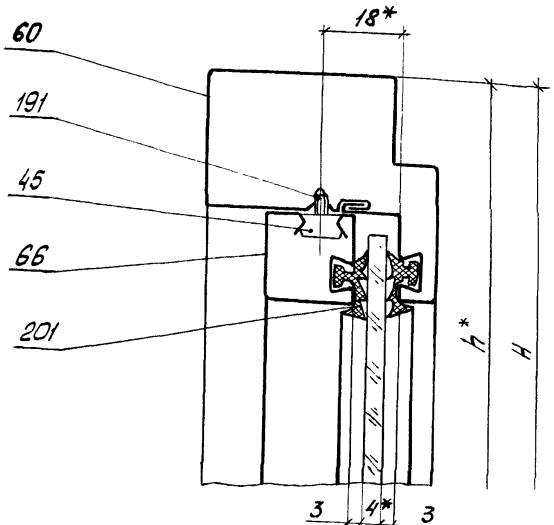

*Размеры для справок.

Инв. № подл. | Подп. и дата | Взам. инв. №

				1.436.3-16/88.1-1.505	
Зав. отд.	Понуров		15.06.89	Узел 6.1	Стадия: Р; Лист: ; Листов: 1
Н. контр.	Зыкова	Зыков	6.06.89		ЭКБ НПО Союзстройконструкция
Рук. бриг.	Молодых	Молодых	06.89		
Инж.	Горлова	Горлова	30.05.89		

Копировал ОТИ-23978-02 94 формат А4

7.1
М1:1

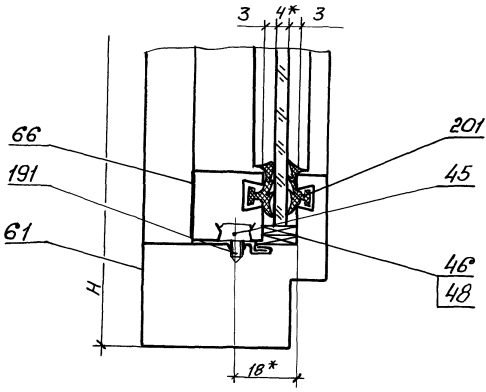

* Размеры для справок.

				1.436.3-16/88.1 - 1.506	
Зав. отд.	Кончуров		15.04.89	Узел 7.1	Стадия: Р; Лист: ; Листов: 1
Н. контр.	Зыкова		24.05.89		ЭКБ НПО "Союзстройконструкция"
Рук. бриг.	Молодых		23.05.89		
Инж.	Горлова		22.05.89		

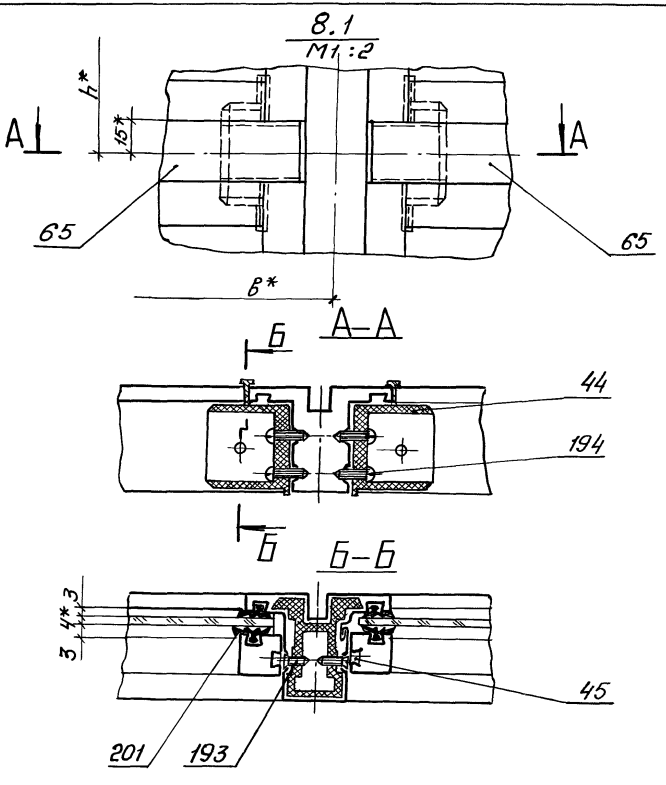

* Размеры для справок.

				1.436.3-16/88.1 – 1.507	
Зав.отд.	Понуров		15.04.88	Узел 8.1	Стадия: Р; Лист: —; Листов: 1
Н.контр.	Зыкова		21.04.88		ЭКБ НПО Союзстройконструкция
Рук.бриг.	Молодых		20.04.88		
Инж.	Горлова		22.04.88		

Инв.№ подл. | Подп. и дата | Взам. инв.№

1.2
М1:2,5

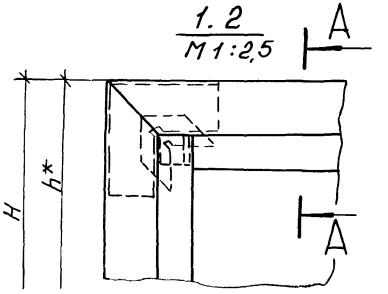

А—А
М1:1

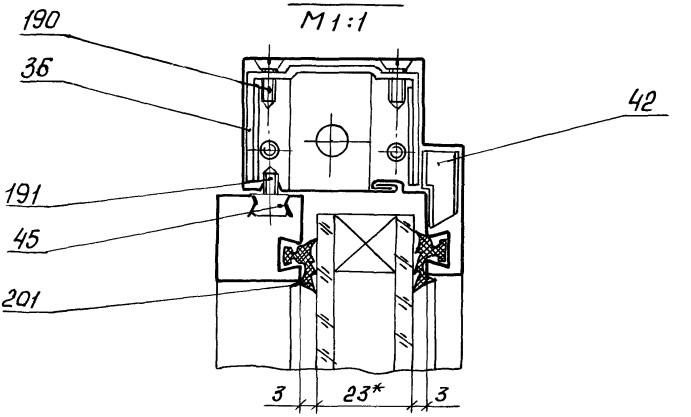

* Размеры для справок.

				1.436.3-16/88.1-1.508		
Зав.отд.	Пончуров		15.05.89	Узел 1.2	Стадия	Лист	Листов
					Р		1
Н.контр.	Зыкова	Зыкова	25.05.89		ЭКБ НПО Союзстройконструкция		
Рук.бриг.	Молодых	Молодых	24.05.89				
Инж.	Горлава	Горлава	24.05.89				

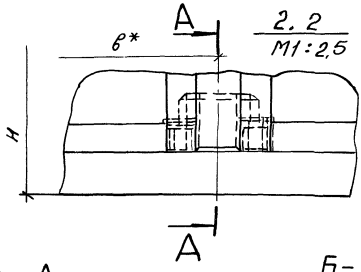

А–А
М1:1

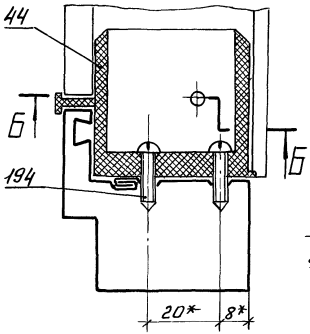

Б-Б
М1:1

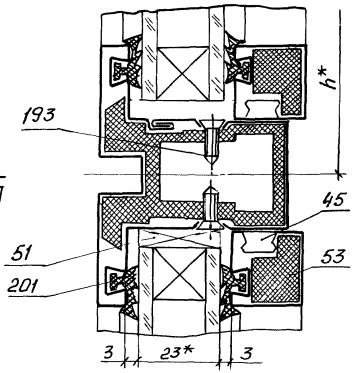

*Размеры для справок.

Инв.№ подл. | Подп. и дата | Взам.инв.№

Зав.отд.	Лонцров		15.05.89
Н.контр.	Зыкова		15.05.89
Рук.бриг.	Молодых		15.05.89
Инж.	Горлова		15.05.89

1.436.3-16/88.1-1.509

Узел 2.2

Стадия	Лист	Листов
Р		1

ЭКБ НПО Союзстройконструкция

3.2

М1:1

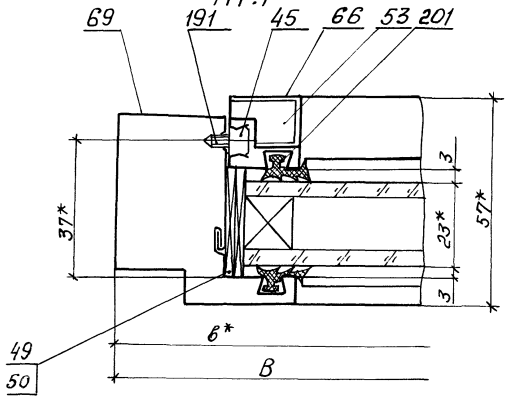

* Размеры для справок.

				1.436.3-16/88.1 – 1.510		
Зав. отд.	Понуров		15.11.89	Узел 3.2	Стадия	Лист	Листов
Н. контр.	Зыкова		25.05.89		Р		1
Рук. бриг.	Молодых		24.05.89		ЭКБ НПО Союзстройконструкция		
Инж.	Горлова		22.05.89				

4.2
М:1:1

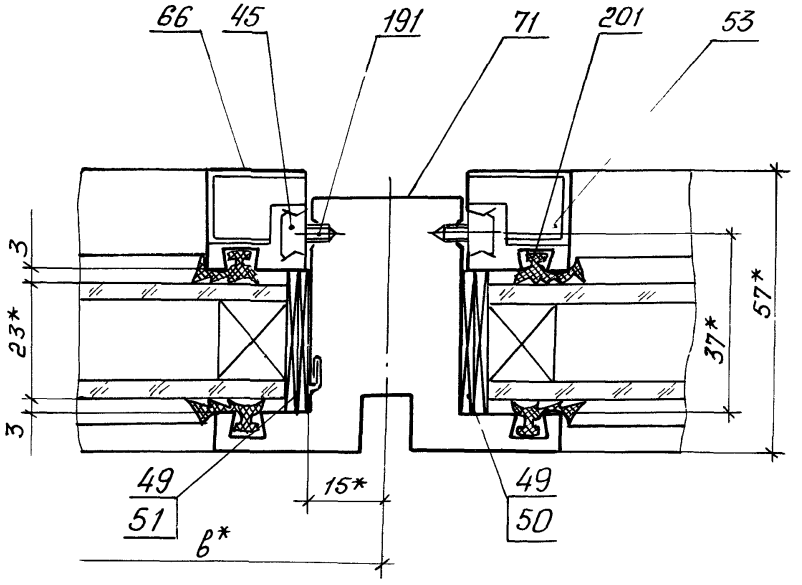

* Размеры для справок.

				1.436.3-16/88.1-1.511	
Зав отд.	Понуров		15.05.89	Узел 4.2	Стадия: Р; Лист: ; Листов: 1
Н. контр.	Зыкова		15.05.89		ЭКБ НПО Союзстройконструкция
Рук. бриг.	Молодых		22.05.89		
Инж	Горлова		22.05.89		

Инв. № подл. | Подп. и дата | Взам. инв. №

5.2

М1:1

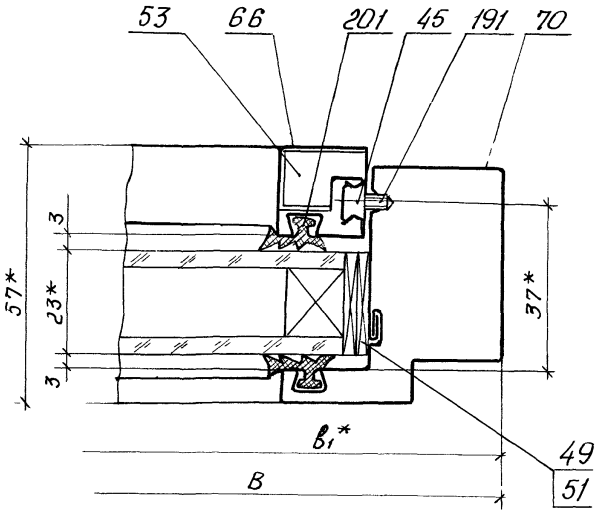

* Размеры для справок.

				1.436.3-16/88.1-1.512	
Зав. отд.	Понуров		15.11.88		
Н. контр.	Зыкова	Зыкова	24.05.89	Узел 5.2	Стадия: Р; Лист: ; Листов: 1
Рук. бриг.	Молодых	Молодых	23.05.89		ЭКБ НПО Союзстройконструкций
Инж.	Горлова	Горлова	22.05.89		

Копировал ОТиВ

6.2
М1:1

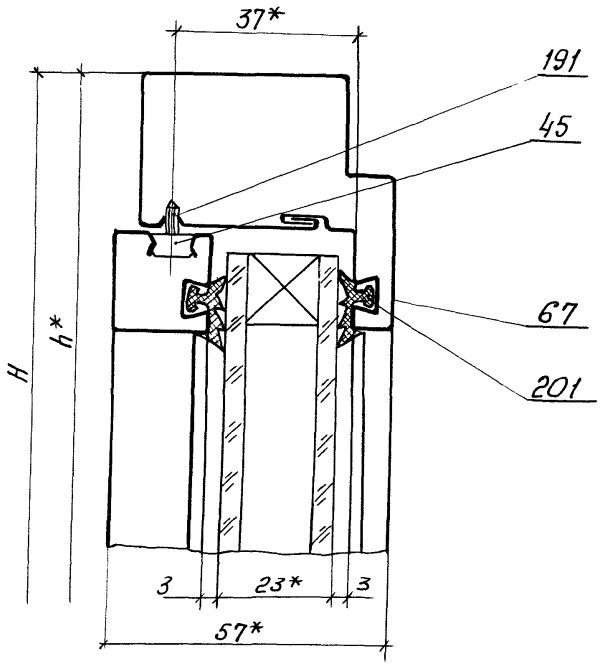

* Размеры для справок

Зав. отд.	Понуров		15.11.88
Н. контр.	Зыкова		24.05.89
Рук. бриг.	Молодых		25.05.89
Инж.	Горлова		22.05.89

1.436.3-16/88.1-1.513

Узел 6.2

Стадия	Лист	Листов
Р		1

ЭКБ НПО Союзстройконструкция

Копировал ОПУ 23978-02 43 формат А4

Инв. № подл. | Подп. и дата | Взам. инв. №

7.2
М1:1

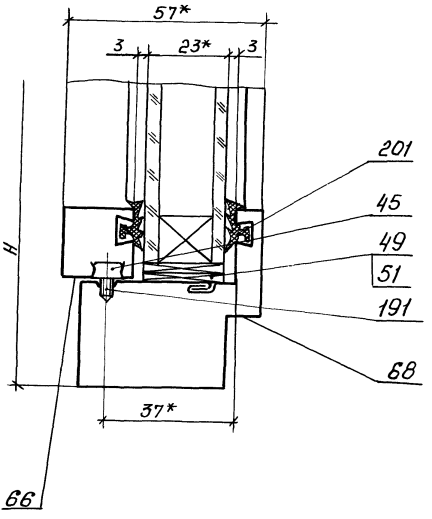

* Размеры для справок.

				1.436.3-16/88.1-1.514		
Зав.отд.	Пануров		15.06.89		Стадия	Лист	Листов
Н.контр.	Зыкова		21.05.89	Узел 7.2	Р		1
Рук.бриг.	Молодых		22.05.89		ЭКБ НПО Союзстройконструкция	
Инж.	Горлова		22.05.89			

Копировал

Формат А4

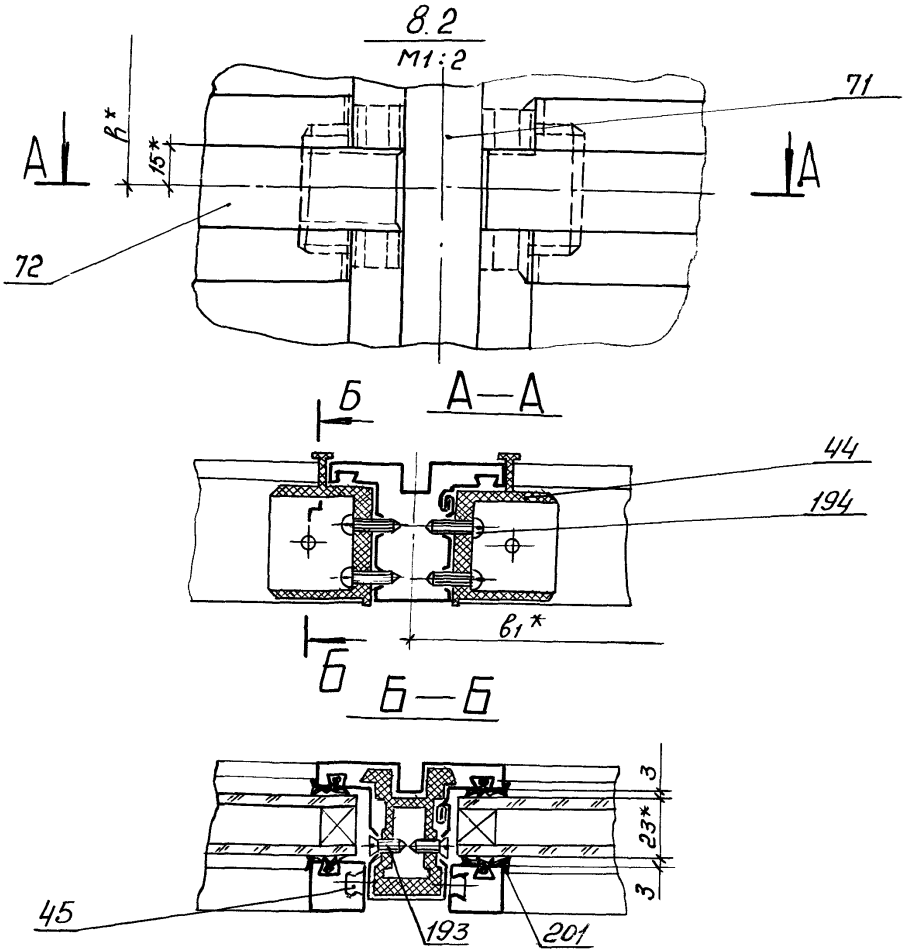

* Размеры для справок.

Зав.отд.	Понуров		15.05.99
Н.контр.	Зыкова		24.05.99
Рук.бриг.	Молодых		23.05.99
Инж.	Горлова		22.05.99

1.436.3-16/88.1-1.515

Узел 8.2

Стадия	Лист	Листов
Р		1

ЭКБ НПО "Союзстройконструкция"

Копировал ОПД 23978-02 99 Формат А4

Инв.№ подл. | Подп. и дата | Взам.инв.№

1.3
М1:1

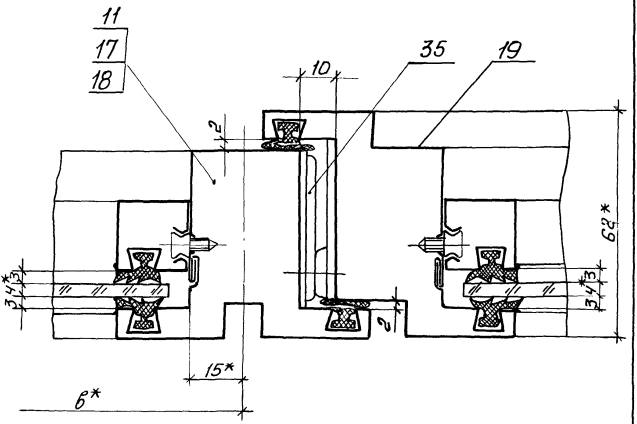

* Размеры для справок.

				1.436.3-16/88.1-1.516		
ота	Понуров		15.05.89	Узел 1.3	Стадия	Лист	Листов
нтр.	Зыкова		25.05.89		Р		1
бриг.	Молодых		24.05.89		ЭКБ НПО Союзстройконструкция		
ж.	Горлова		22.05.89				

2.3

М1:1

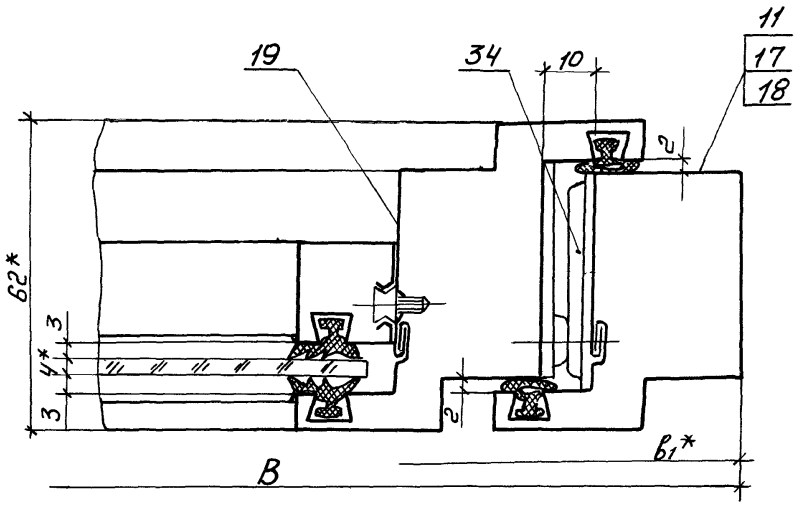

* Размеры для справок.

Инв.№подл. | Подп. и дата | Взам. инв.№

Зав. отд	Понуров		15.05.89
Н. контр	Зыкова		20.05.89
Рук. бриг	Молодых		20.05.89
Инж.	Горлова		20.05.89

1.436.3-16/88.1 – 1.517

Узел 2.3

Стадия	Лист	Листов
Р		1

ЭКБ НПО Союзстройконструкция

3.3
М1:1

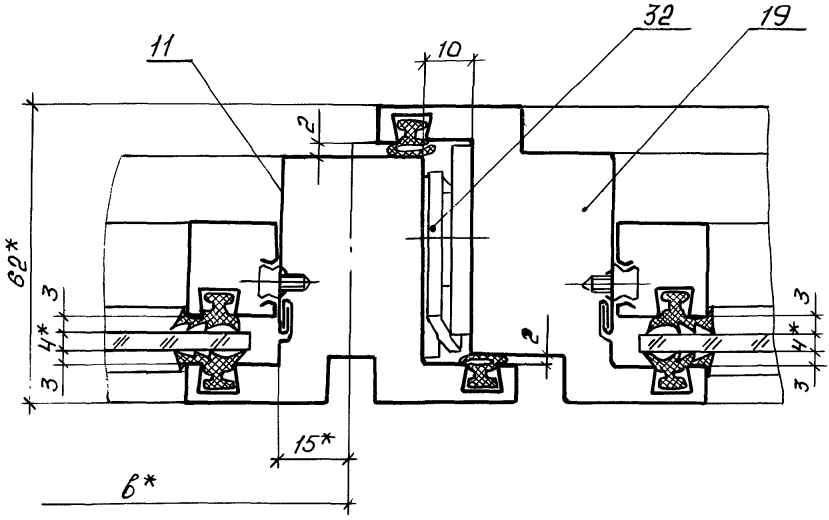

* Размеры для справок.

				1.436.3-16/88.1 - 1.518	
Зав. отд	Понуров		15.06.89	Узел 3.3	Стадия: Р; Лист: ; Листов: 1
Н. контр	Зыкова		6.06.89		ЭКБ НПО "Союзстройконструкция"
Рук. бри	Молодых		1.06.89		
Инж.	Горлава		30.05.89		

4.3
М1:1

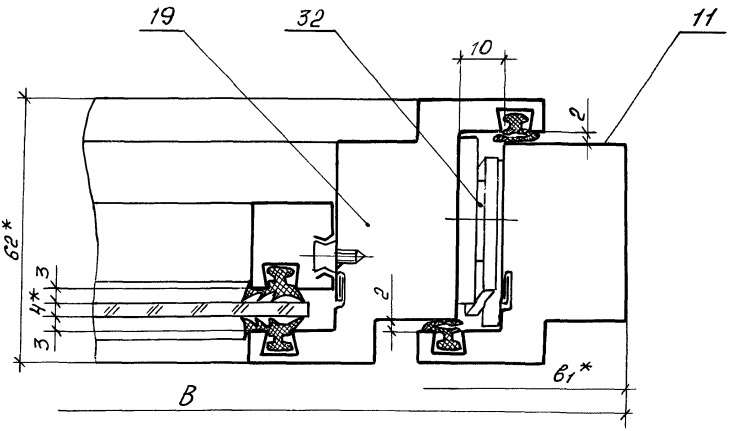

* Размеры для справок.

Взам. инв. №

Подп. и дата

Инв. № подл.

				1.436.3-16/88.1-1.519	
Зав. отд.	Понуров		15.06.89	Узел 4.3	Стадия: Р; Лист: —; Листов: 1
Н. контр.	Зыкова		6.06.89		ЭКБ НПО Союзстройконструкция
Рук. грут.	Молодых		06.89		
Инж.	Горлова		10.05.89		

5.3

М1:1

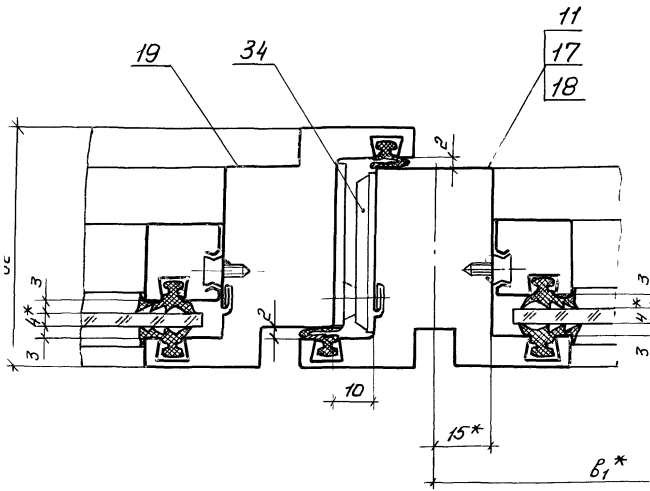

* Размеры для справок.

				1.436.3-16/88.1-1.520	
Гл. отд.	Пончуров		15.06.89		
Н. контр	Зыкова		8.06.89	Узел 5.3	Стадия: Р; Лист: ; Листов: 1
Нач. гр.	Молодых		8.06.89		ЭКБ НПО Союзстройконструкция
Инж.	Горлова		30.05.89		

6.3
М1:1

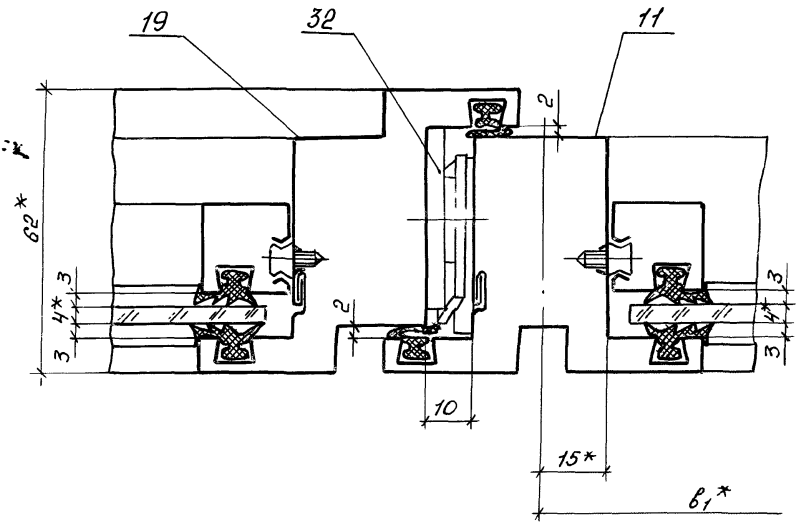

* Размеры для справок

				1.436.3-16/88.1-1.521	
Зав.отд	Понуров		15.06.89	Узел 6.3	Стадия: Р; Лист: ; Листов: 1
Н. контр	Зыкова		6.06.89		ЭКБ НПО "Союзстройконструкция"
Рук.бриг	Молодых		1.06.89		
Инж.	Горлова		30.05.89		

Взам. инв.№ | Подп. и дата | Инв.№подл.

Копировал ОТК 23978-02 102 формат А4

7.3
М1:1

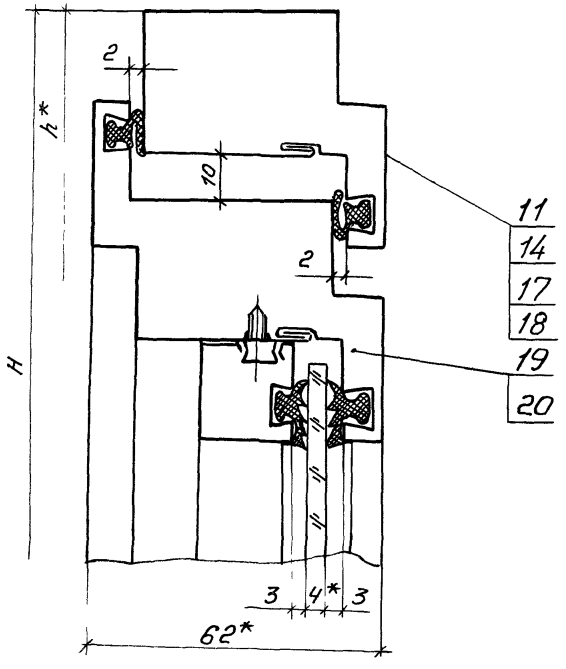

* Размеры для справок.

				1.436.3 -16/88.1-1.522	
Зав. отд	Понуров		15.06.89	Узел 7.3	Стадия: Р; Лист: —; Листов: 1
Н. контр	Зыкова		6.06.89		ЭКБ НПО Союзстройконструкция
Рук. бри	Молодых		8.06.89		
Инж.	Горлова		30.05.89		

Копировал

Формат А4

8.3

М1:1

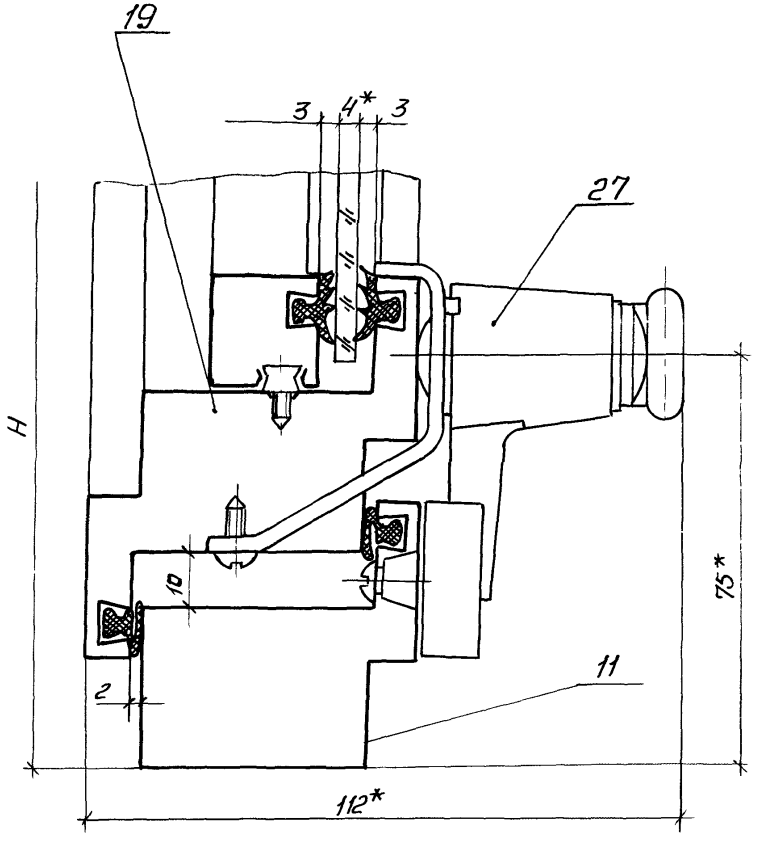

* Размеры для справок.

				1.436.3-16/88.1-1.523	
Зав.отд	Понуров		15.05.89	Узел 8.3	Стадия: Р; Лист: ; Листов: 1
Н. контр.	Зыкова	Зыкова	6.05.89		ЭКБ НПО Союзстройконструкция
Рук.бриг.	Молодых	Молодых	5.05.89		
Инж.	Горлова	Горлова	30.05.89		

Инв.№ подл. | Подп. и дата | Взам. инв.№

9.3

М1:1

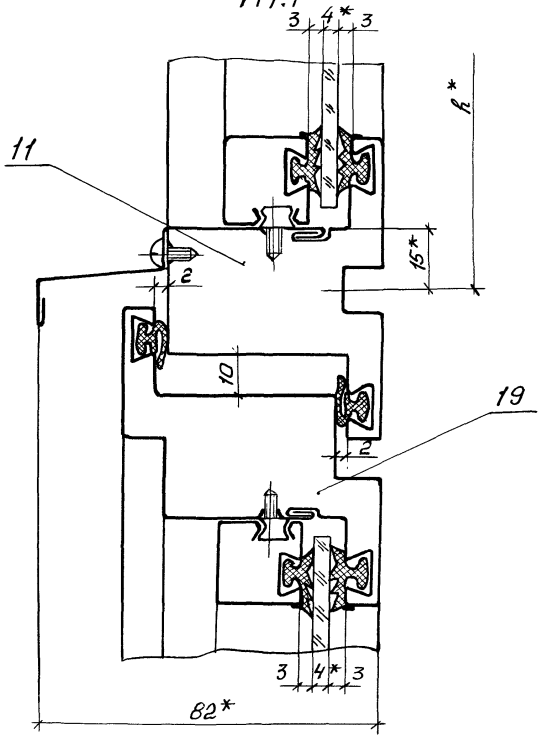

*Размеры для справок.

				1.436.3-16/88.1-1.524		
Зав.отд	Понуров		15.05.89	Узел 9.3	Стадия	Лист	Листов
Ч.контр.	Зыкова	Зыкова	25.05.89		Р		1
Рук.бриг.	Молодых	Молод	24.05.89		ЭКБ НПО Союзстройконструкция		
Инж.	Горлова	Горлова	22.05.89				

1.4
М1:1

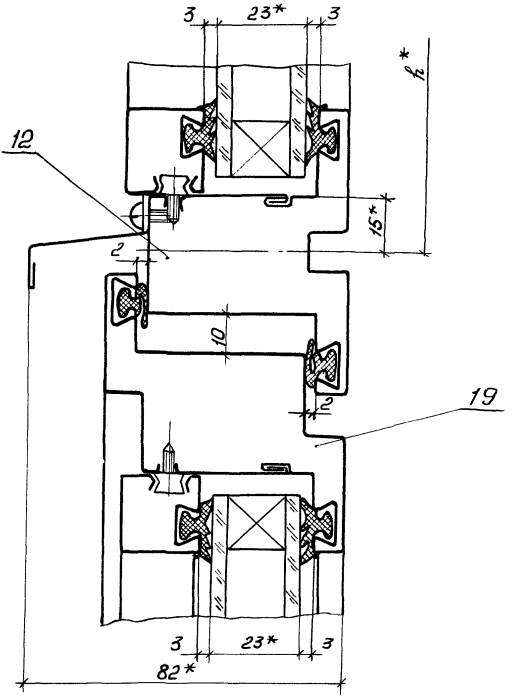

* Размеры для справок.

Инв. № подл. | Подп. и дата | Взам. инв. №

				1.436.3-16/88.1 – 1.525
Зав. отд.	Пономарёв		15.06.88	Узел 1.4
Н. контр.	Зыкова		15.06.88	
Рук. бриг.	Молодых		14.06.88	
Инж.	Горлова		22.05.88	

Стадия	Лист	Листов
Р		1

ЭКБ НПО "Союзстройконструкция"

2.4
М 1:1

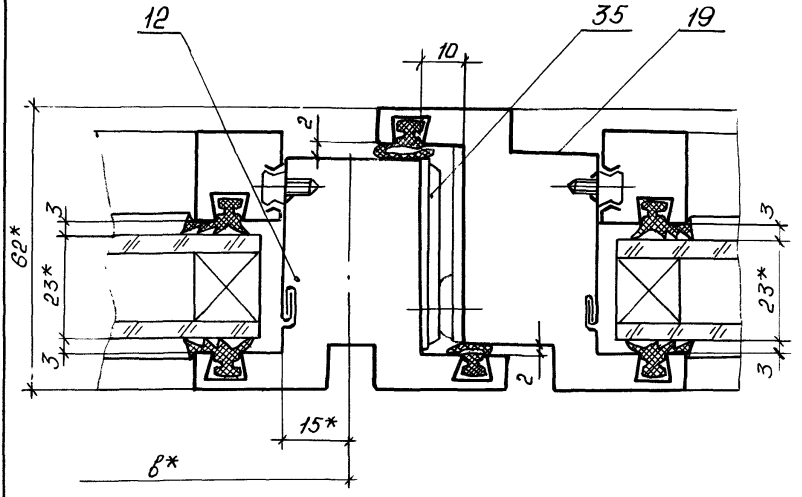

* Размеры для справок.

				1.436.3-16/88.1-1.526	
Зав. отд.	Панурова		15.11.88	Узел 2.4	Стадия: Р; Лист: ; Листов: 1
Н. контр.	Зыкова		6.06.89		ЭКБ НПО Союзстройконструкция
Рук. бриг.	Молодых		1.06.89		
Инж.	Горлова		30.05.89		

3.4
М 1:1

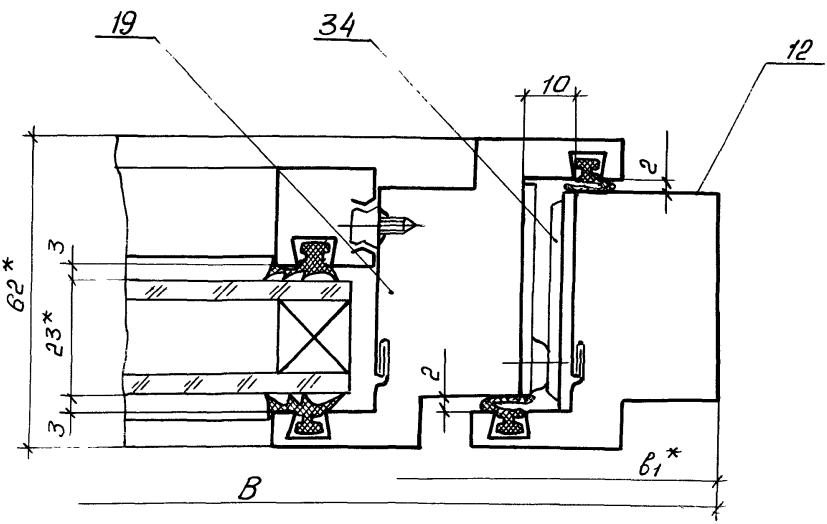

* Размеры для справок.

				1.436.3-16/88.1-1.527	
Зав. отд.	Понуров		15.16.89	Узел 3.4	Стадия: Р; Лист: ; Листов: 1
Н. контр.	Зыкова	Зыкова	6.06.89		ЭКБ НПО Союзстройконструкций
Рук. бриг.	Молодых	Молодых	7.06.89		
Инж.	Горлова	Горлова	30.05.89		

Инв. № подл. | Подп. и дата | Взам. инв. №

4.4
М1:1

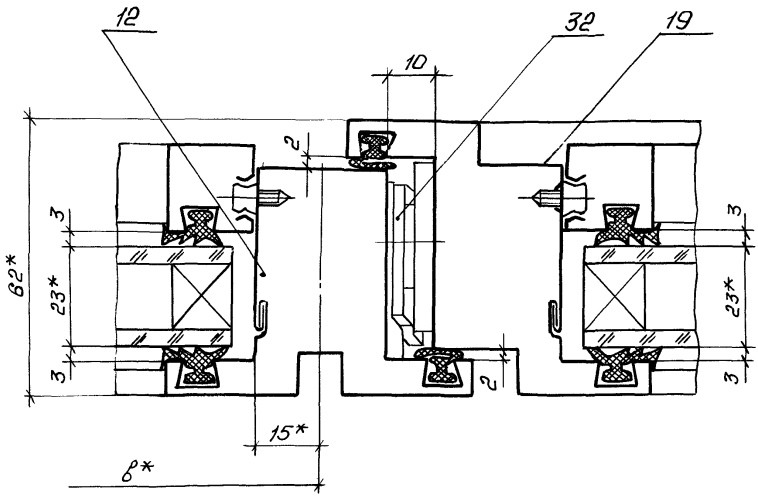

* Размеры для справок.

				1.436.3-16/88.1-1.528	
Зав. отд	Понуров		15.06.89	Узел 4.4	Стадия: Р; Лист: —; Листов: 1
Н. контр	Зыкова	Зыкова	6.06.89		ЭКБ НПО Союзстройконструкция
Рук. бриг	Молодых	Молодых	1.06.89		
Инж.	Горлова	Горлова	30.05.89		

5.4

М1:1

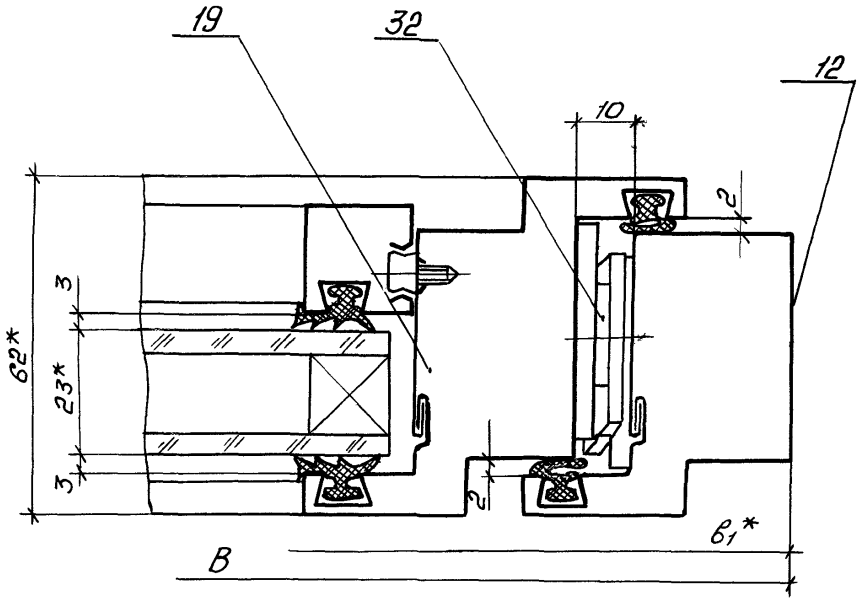

* Размеры для справок.

				1.436.3-16/88.1-1.529	
Зав.отд	Понуров		15.06.89	Узел 5.4	Стадия: Р; Лист: ; Листов: 1
Н.контр	Зыкова		15.06.89		ЭКБ НПО "Союзстройконструкция"
Рук.бриг	Молодых		15.06.89		
Инж.	Горлова		30.05.89		

Инв.№ подл. | Подп. и дата | Взам.инв.№

Копировал УГК-23978-02 106 формат А4

6.4
М1:1

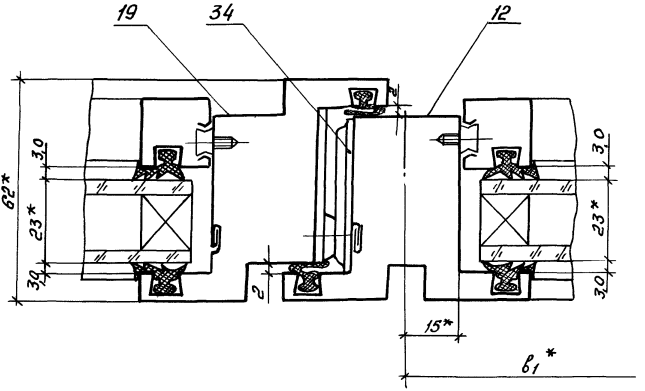

* Размеры для справок.

				1.436.3 -16/88.1- 1.530		
Зав. отд.	Пончуров		15.06.89	Узел 6.4	Стадия	Лист	Листов
Н. контр.	Зыкова		15.06.89		Р		1
Рук. бриг.	Молодых		15.06.89		ЭКБ НПО Оргстройконструкция		
Инж.	Горлова		15.06.89				

7.4

М1:1

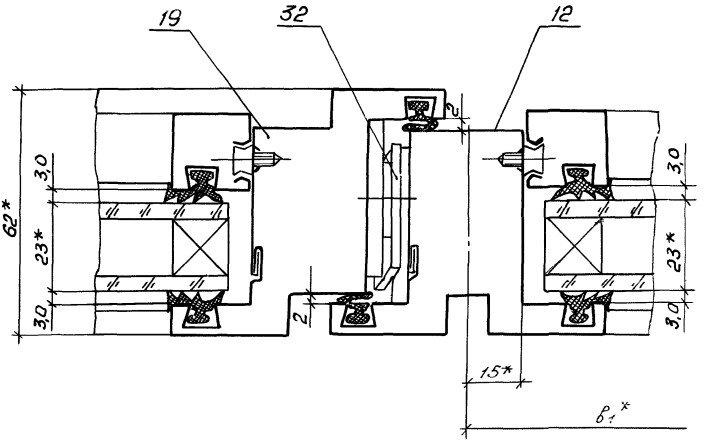

* Размеры для справок.

				1.436.3.-16/88.1-1.531			
Зав.отд.	Понуров	[signature]	15.06.89	Узел 7.4	Стадия	Лист	Листов
Н. контр.	Зыкова	[signature]	6.06.89		Р		1
Рук. бриг.	Молодых	[signature]	1.06.89		ЭКБ НПО		
Инж.	Горлова	[signature]	30.05.89		Союзстройконструкция		

Инв. № подл. | Подп. и дата | Взам. инв. №

8.4
М1:1

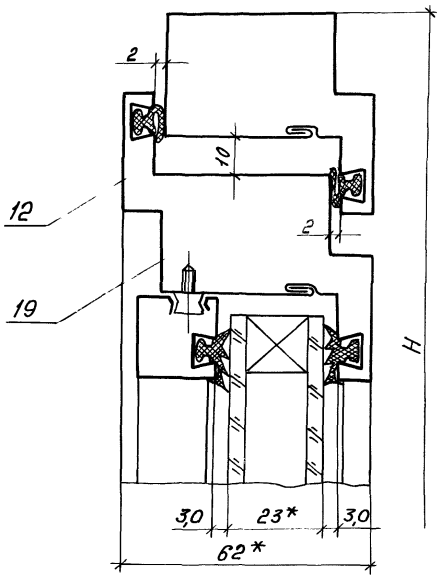

* Размеры для справок.

				1.436.3-16/88.1-1.532	
Зав. отд.	Понуров		15.06.89	Узел 8.4	Стадия: Р; Лист: —; Листов: 1
Н. контр.	Зыкова		6.06.89		ЭКБ НПО Союзстройконструкция
Рук. грп.	Молодых		7.06.89		
Инж.	Горлова		30.05.89		

9.4
М1:1

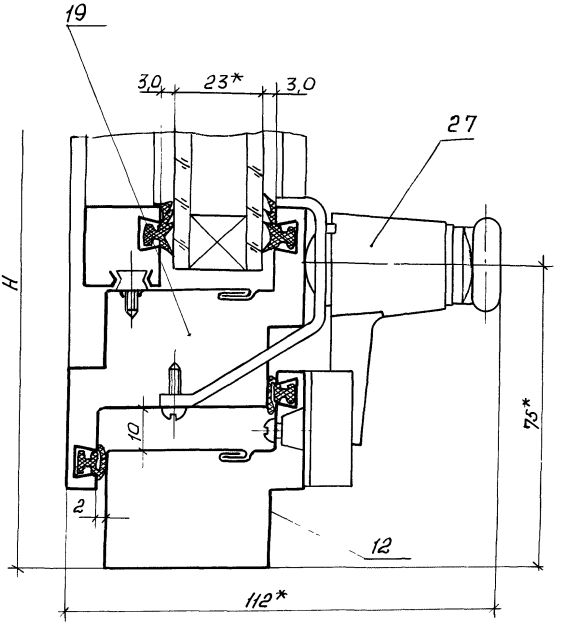

* Размеры для справок.

Зав. отд.	Понуров		15.06.89	1.436.3-16/88.1-1.533
Н. контр.	Зыкова		6.06.89	
Рук. бриг.	Молодых		1.06.89	Узел 9.4
Инж.	Горлова		30.05.89	

Стадия	Лист	Листов
Р		1

ЭКБ НПО "Союзстройконструкция"

Инв. № подл. | Подп. и дата | Взам. инв. №

1.5
М1:1

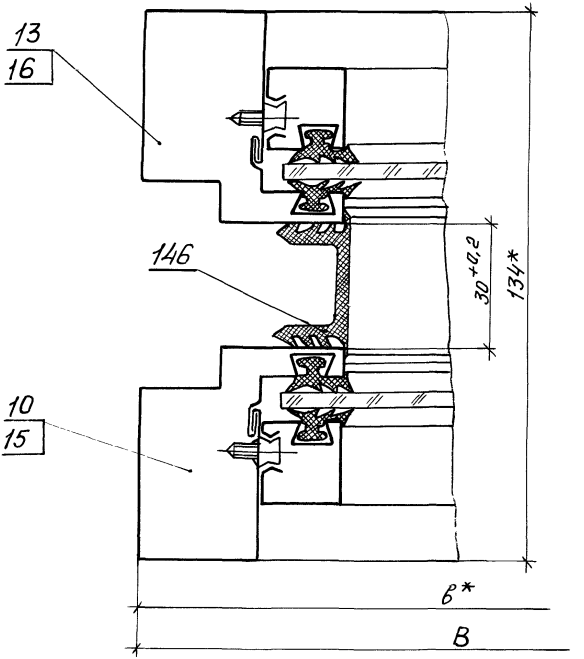

*Размеры для справок.

				1.436.3-16/88.1 – 1.534		
Зав.отд	Понуров		15.04.89	Узел 1.5	Стадия	Лист	Листов
Н. контр.	Зыкова		6.06.89		Р		1
Рук.бриг.	Молодых		7.06.89		ЭКБ НПО Союзстройконструкция		
Инж.	Горлова		30.05.89				

2.5
М1:1

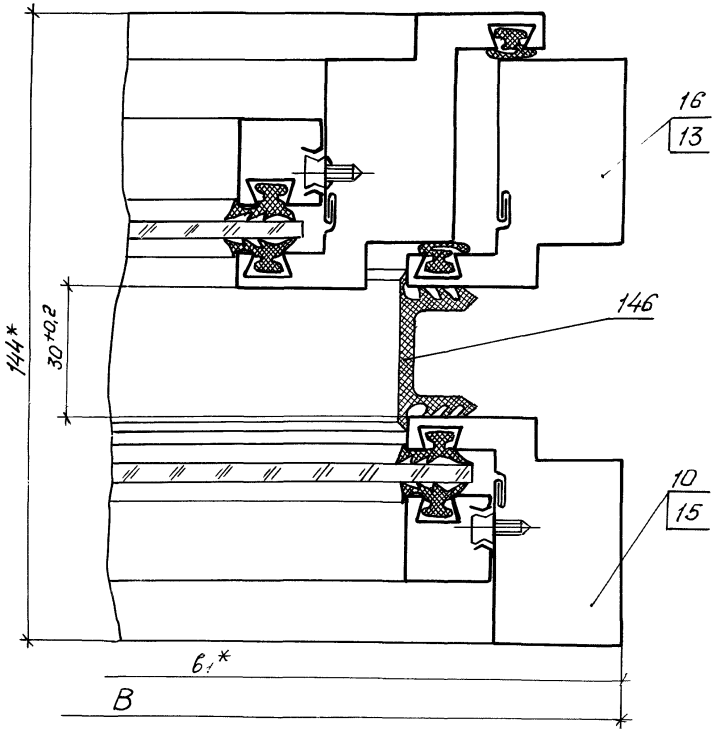

* Размеры для справок.

Инв.№подл. | Подп. и дата | Взам.инв.№

				1.436.3-16/88.1-1.535
Зав.отд.	Понуров		15.04.89	Узел 2.5
Н.контр.	Зыкова		6.06.89	
Рук.груп.	Молодых		14.06.89	
Инж.	Горлава		30.05.89	

Стадия	Лист	Листов
Р		1

ЭКБ НПО Союзстройконструкция

3.5
М1:1

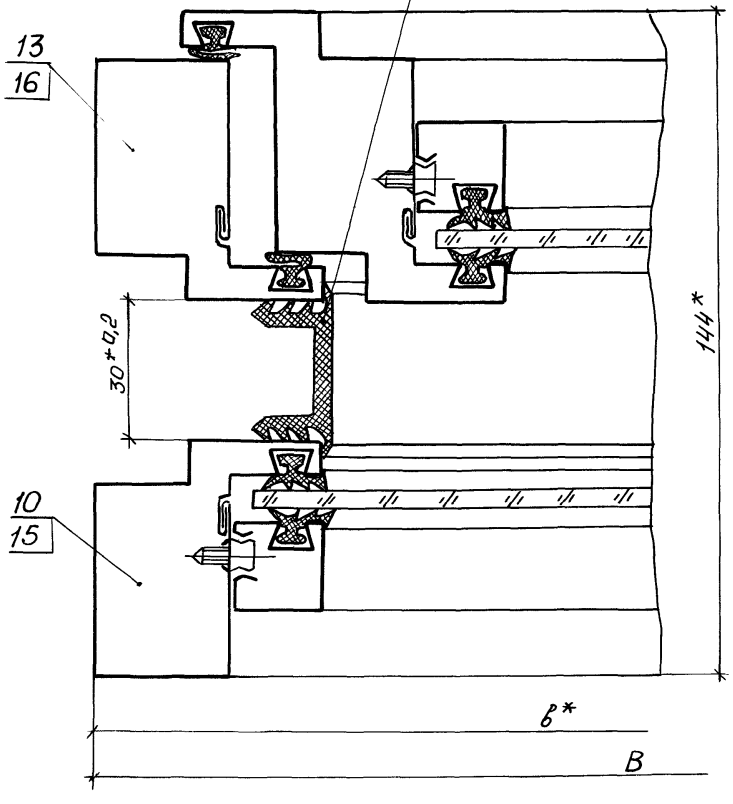

* Размеры для справок.

				1.436.3-16/88.1-1.536	
Зав.отд.	Понуров		15.06.89	Узел 3.5	Стадия: Р; Лист: ; Листов: 1
Н. контр.	Зыкова		15.06.89		ЭКБ НПО Союзстройконструкций
Рук. брит.	Молодых		15.06.89		
Инж.	Горлова		30.05.89		

Копировал

Формат А4

4. 5
М 1:1

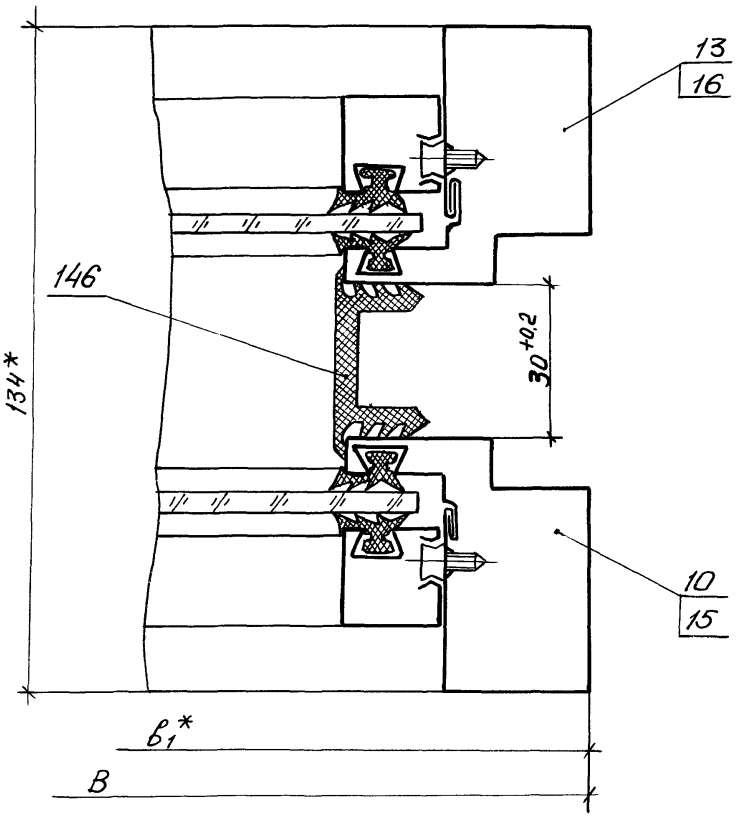

* Размеры для справок.

				1.436.3-16/88.1 – 1.537	
Зав. отд.	Понуров		15.06.89	Узел 4. 5	Стадия: Р; Лист: ; Листов: 1
Н. контр.	Зыкова		6.06.89		ЭКБ НПО Союзстройконструкция
Рук. бриг.	Молодых		1.06.89		
Инж.	Горлова		30.05.89		

Инв. № подл. | Подп. и дата | Взам. инв. №

Копировал ПК-23978-02 110 формат А4

5.5
М1:1

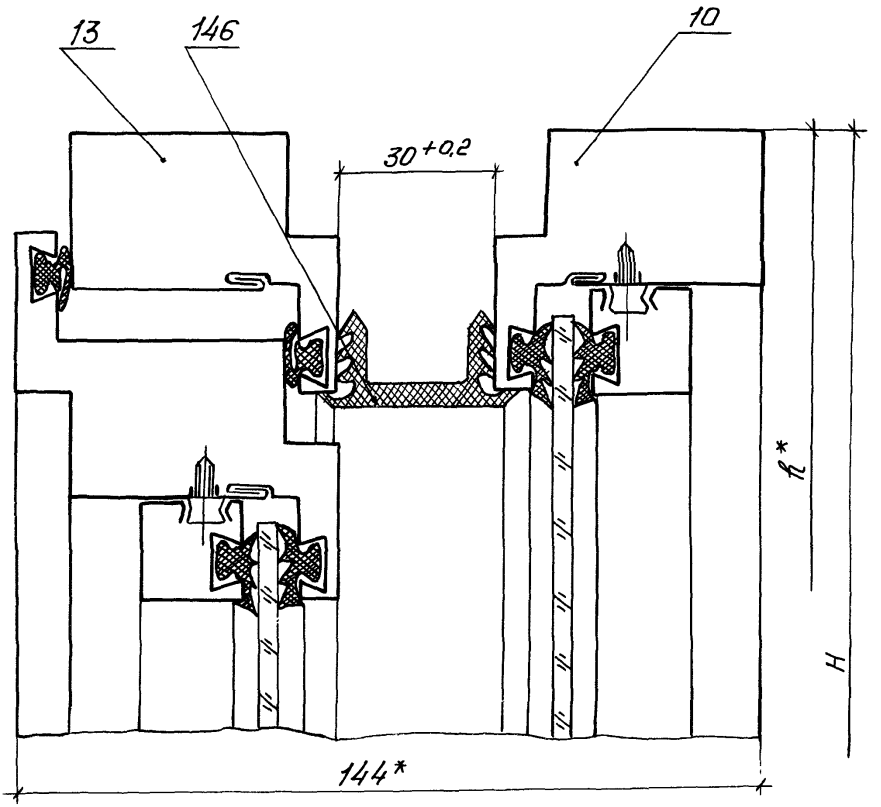

*Размеры для справок.

Зав.отд	Понуров		5.06.89
Н.контр.	Зыкова	Зыкова	5.06.89
Рук.бриг.	Молодых	Молодых	5.06.89
Инж.	Горлова	Горлова	30.05.89

1.436.3-16/88.1-1.538

Узел 5.5

Стадия	Лист	Листов
Р		1

ЭКБ НПО Союзстройконструкция

6.5
М1:1

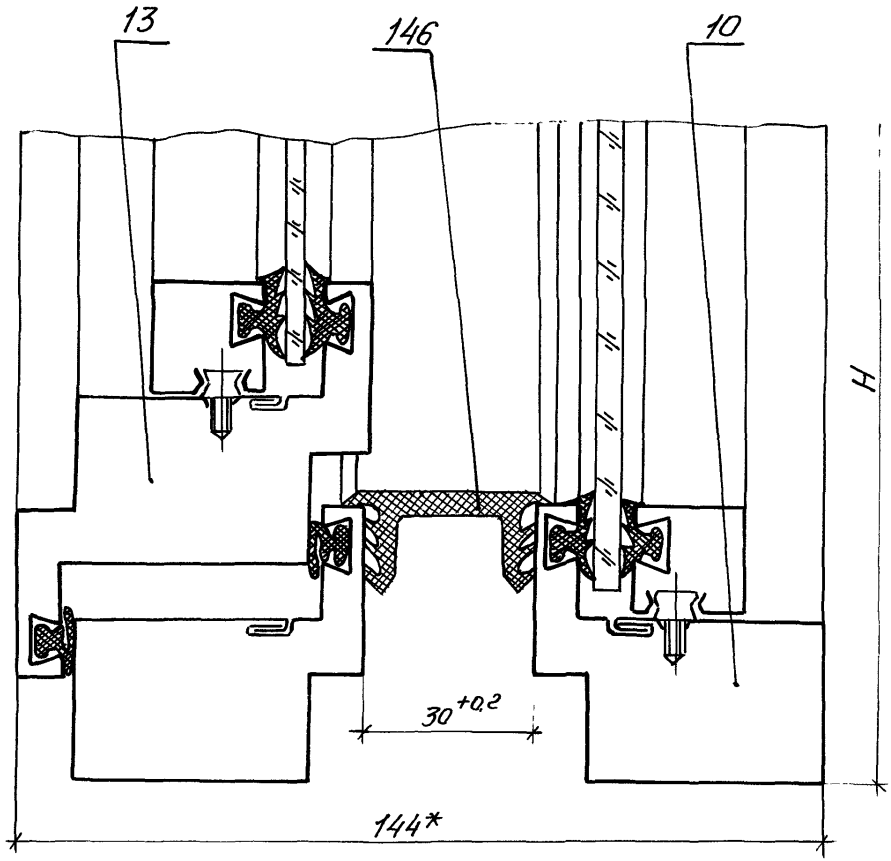

* Размеры для справок.

				1.436.3-16/88.1-1.539			
Зав. отд.	Понуров		15.06.89	Узел 6.5	Стадия	Лист	Листов
Н. контр.	Зыкова		6.06.89		Р		1
Рук. бриг.	Молодых		5.06.89		ЭКБ НПО "Союзстройконструкция"		
Инж.	Горлова		30.05.89				

Взам. инв. №

Подп. и дата

Инв. № подл.

Копировал Пр- 23978-02 111 формат А4

1.6
М1:1

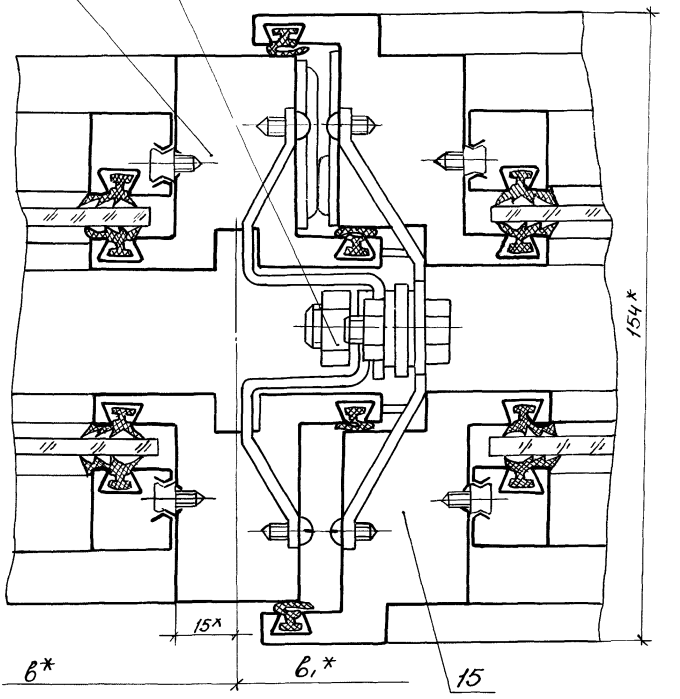

* Размеры для справок.

				1.436.3-16/88.1-1.540		
Зав.отд.	Понуров		15.04.89	Узел 1.6	Стадия	Лист	Листов
Н.контр.	Зыкова		24.05.89		Р		1
Рук.бриг.	Молодых		23.05.89		ЭКБ НПО Союзстройконструкция		
Инж.	Горлова		22.05.89				

2.6
М1:1

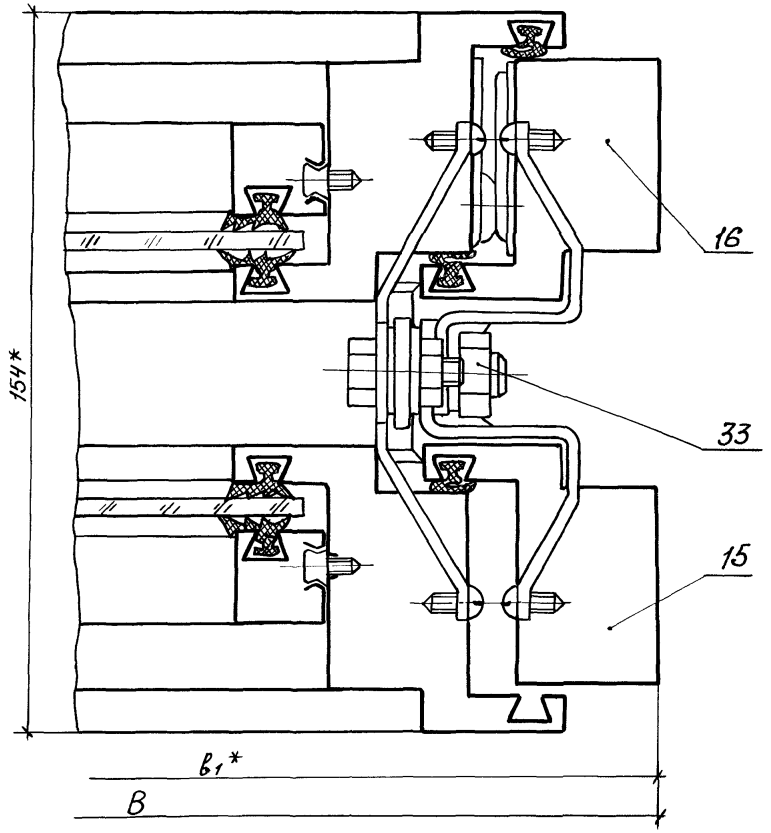

* Размеры для справок.

Зав. отд	Понуров		15.06.89
Н. контр	Зыкова		24.05.89
Рук. бриг.	Молодых		23.05.89
Инж.	Горлова		22.05.89

1.436.3-16/88.1-1.541

Узел 2.6

Стадия	Лист	Листов
Р		1

ЭКБ НПО Союзстройконструкция

Инв. № подл. | Подп. и дата | Взам. инв. №

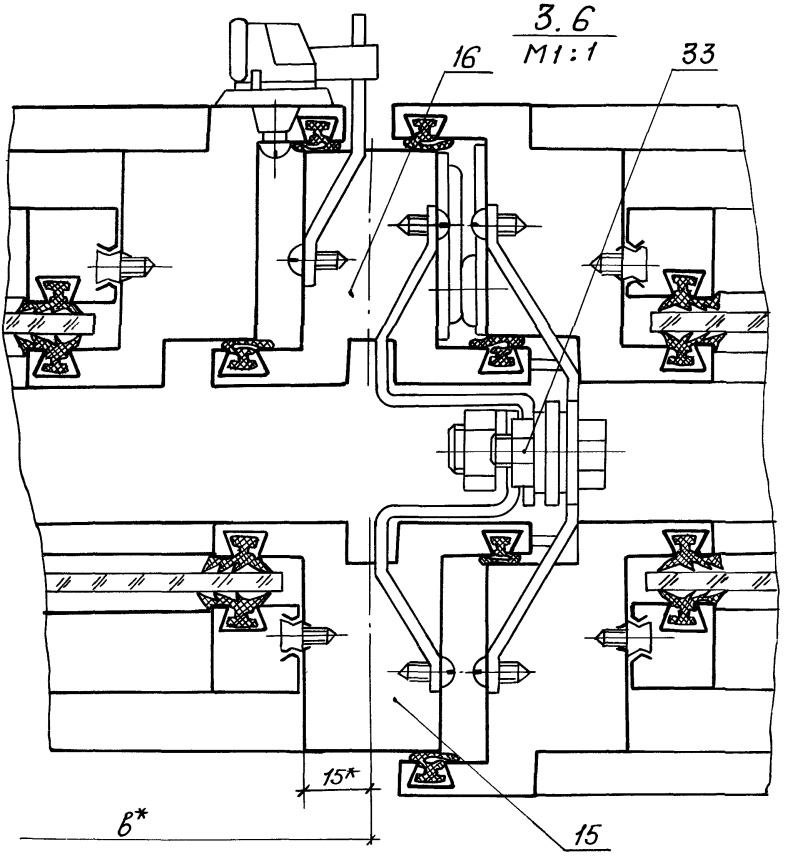

* Размеры для справок.

Зав. отд.	Понуров		15.05.89
Н. контр.	Зыкова	Зыкова	25.05.89
Рук. бр.	Молодых	Молодых	22.05.89
Инж.	Горлова	Горлова	22.05.89

1.436.3-16/88.1-1.542

Узел 3.6

Стадия	Лист	Листов
Р		1

ЭКБ НПО Союзстройконструкций

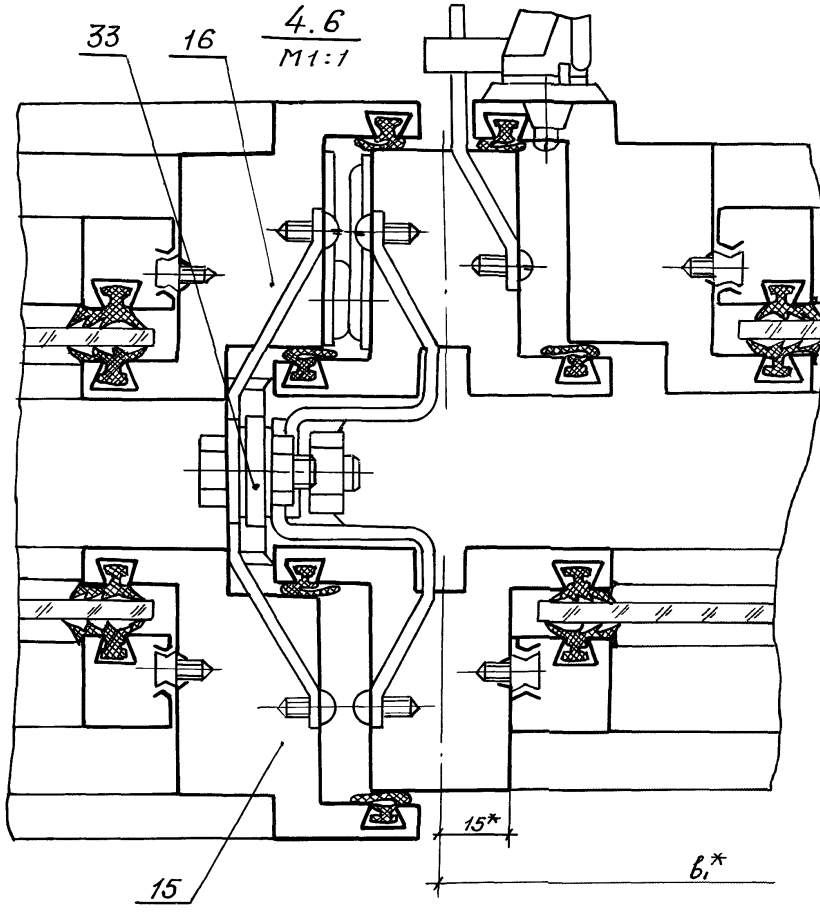

* Размеры для справок

Инв. № подл.	Подп. и дата	Взам. инв. №	

Зав. отд.	Понуров		15.06.88
Н. контр.	Зыкова		25.05.88
Рук. бриг.	Молодых		24.05.88
Инж.	Горлова		22.05.88

1.436.3-16/88.1-1.543

Узел 4.6

Стадия	Лист	Листов
Р		1

ЭКБ НПО Союзстройконструкция

5.6
М1:1

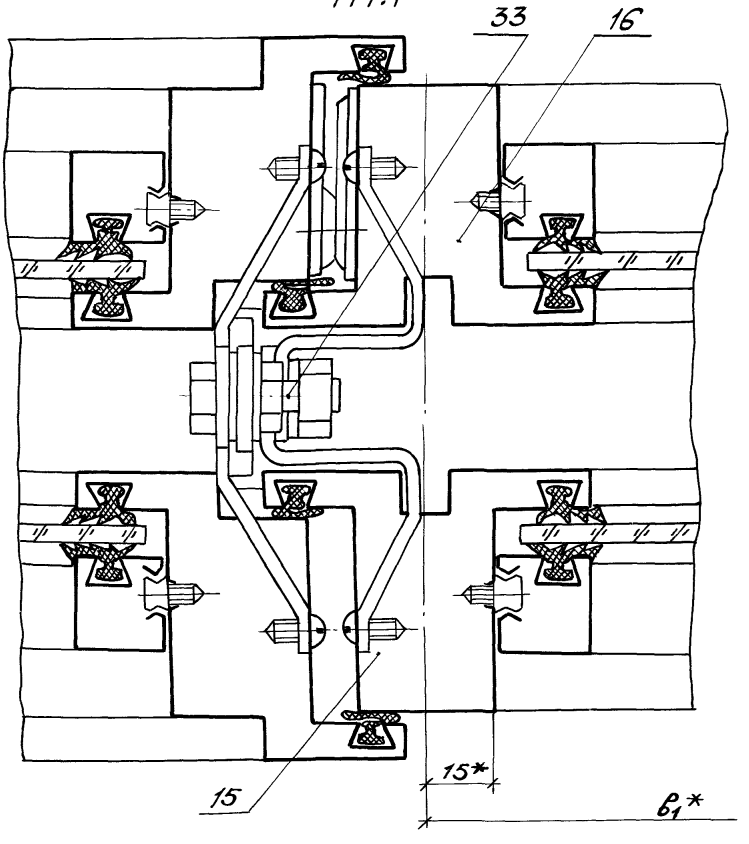

* Размеры для справок.

				1.436.3-16/88.1-1.544		
Зав.отд.	Понуров		15.06.89	Узел 5.6	Стадия: Р	Лист	Листов 1
Н.контр.	Зыкова		01.05.89		ЭКБ НПО "Союзстройконструкция"		
Рук.бриг.	Молодых		29.05.89				
Инж.	Горлова		26.05.89				

Копировал

Формат А4

6.6

М1:1

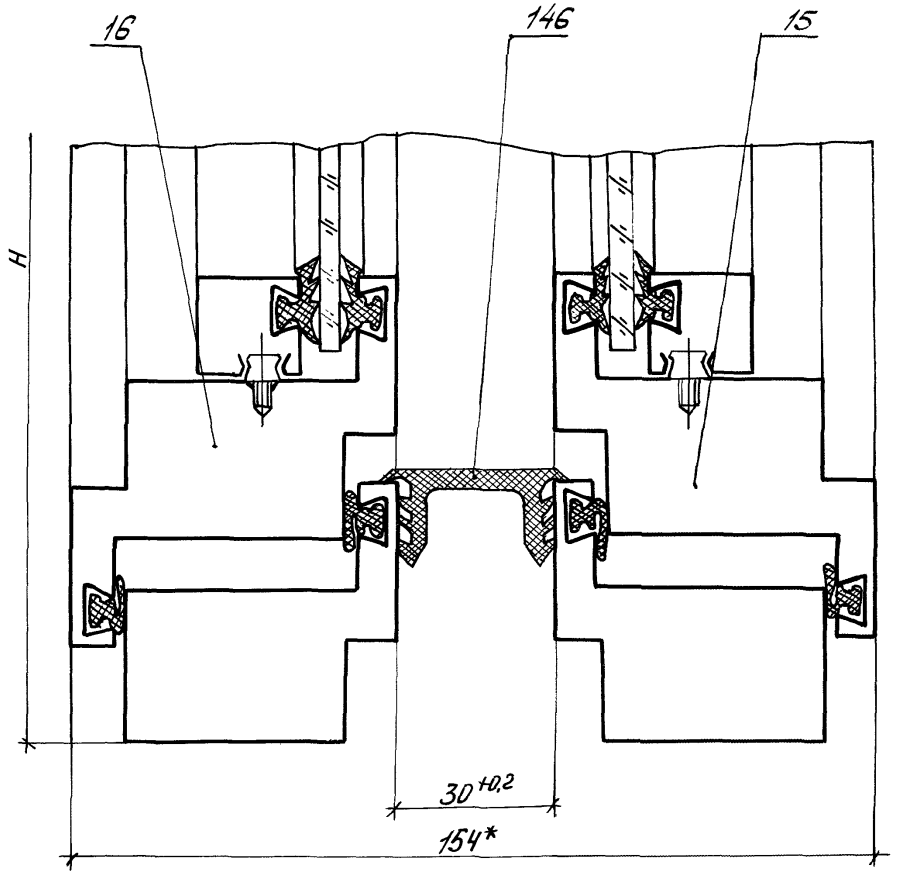

* Размер для справок.

				1.436.3-16/88.1 – 1.545	
Зав. отд.	Понуров		15.06.89	Узел 6.6	Стадия: Р; Лист: ; Листов: 1
Н. контр.	Зыкова		31.05.89		ЭКБ НПО "Союзстройконструкция"
Рук. бриг.	Молодых		29.05.89		
Инж.	Горлова		26.05.89		

Инв.№ подл. | Подп. и дата | Взам. инв.№

Копировал ТП-23978-02 114 формат А4

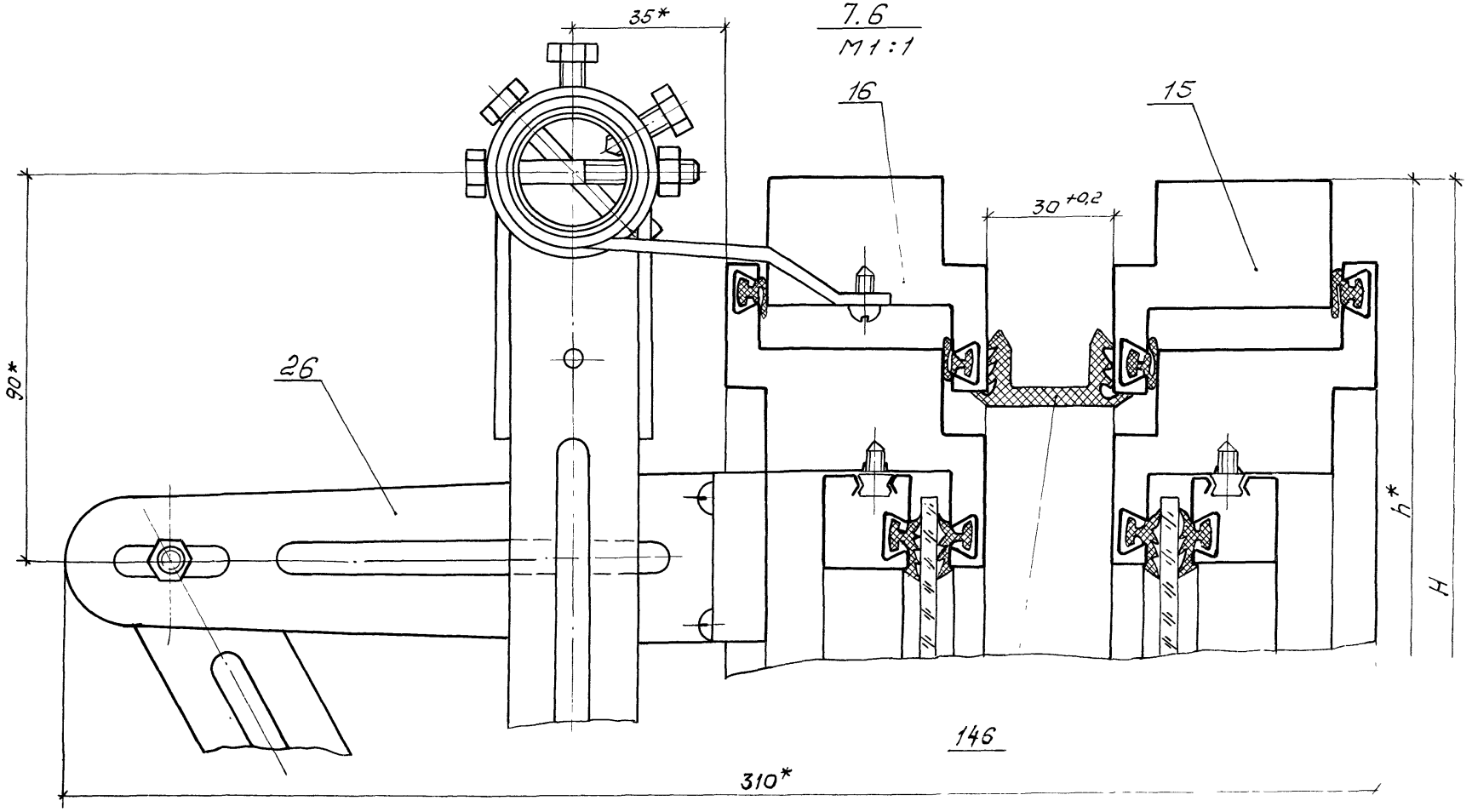

* Размеры для справок.

				1.436.3-16/88.1-1.546	
					Стадия: Р; Лист: ; Листов: 1
Зав. отд.	Пануров		13.06.89	Узел 7.6	ЭКБ НПО Союзстройконструкция
Н. контр.	Зыкова		13.06.89		
Рук. бриг.	Молодых		17.05.89		
Инж.	Горлова		16.05.89		

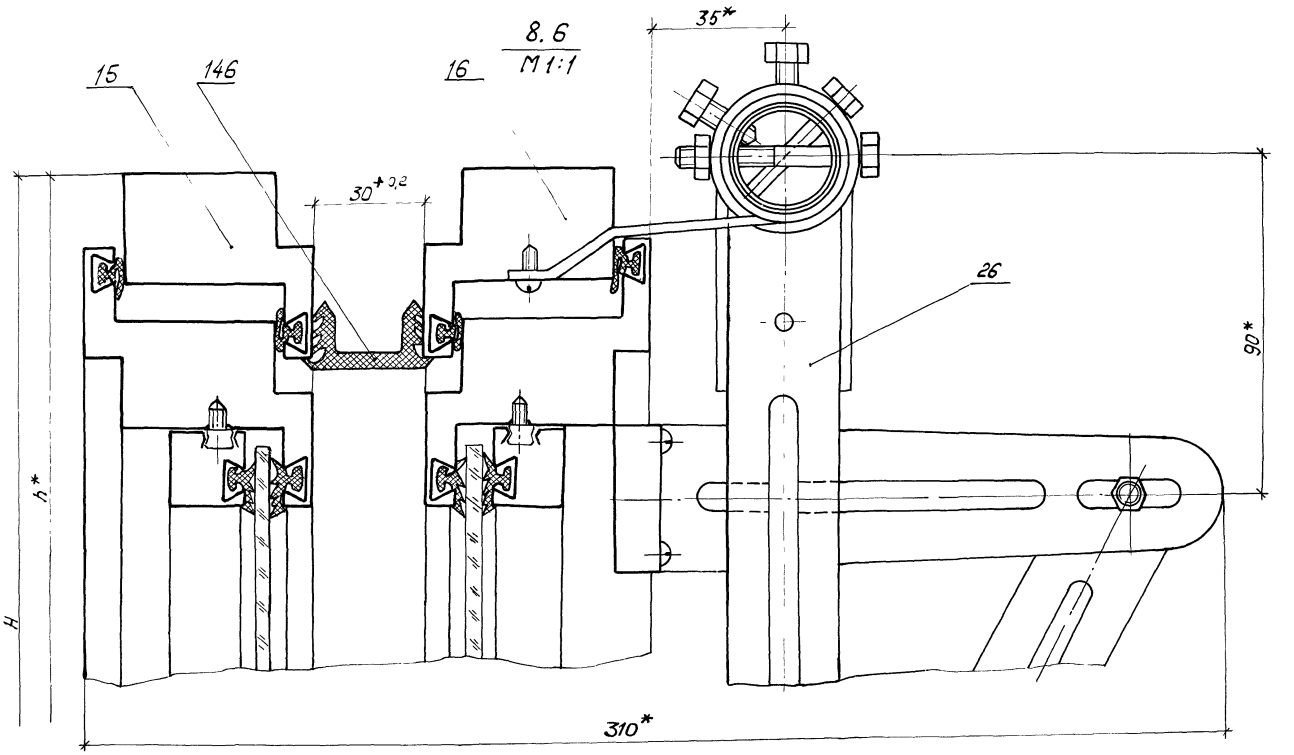

* Размеры для справок.

				1.436.3-16/88.1-1.547	
Зав.отд.	Понуров		13.06.89	Узел 8.6	Стадия: Р; Лист: —; Листов: 1
Н. контр.	Зыкова		13.06.89		ЭКБ НПО Союзстройконструкция
Рук. бриг.	Молодых		13.06.89		
Инж.	Горлова		16.06.89		

Копировал ОТД - 23978-02 116

1.7
М1:1

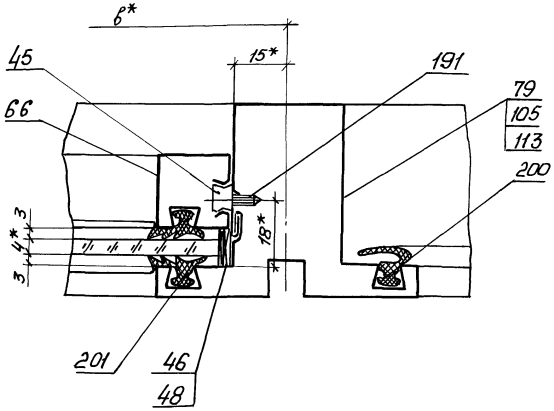

* Размеры для справок.

				1.436.3-16/88.1 - 1.548	
Зав. отд.	Пончуров		15.05.89	Узел 1.7	Стадия: Р; Лист: ; Листов: 1
Н.контр.	Зыкова	Зыкова	15.05.89		ЭКБ НПО "Союзстройконструкция"
Рук.бриг.	Молодых	Молодых	29.05.89		
Инж.	Горлова	Горлова	26.05.89		

Копировал УПК-

формат А4

2.7
М1:1

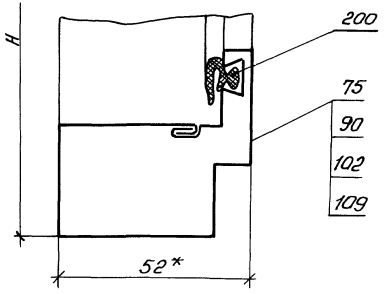

* Размер для справок.

				1.436.3-16/88.1-1.549	
Зав.отд.	Пануров		15.04.88	Узел 2.7	Стадия: Р; Лист: —; Листов: 1
Н.контр.	Зыкова		27.04.88		ЭКБ НПО Союзстройконструкция
Рук.бри.	Молодых		29.05.89		
Инж.	Горлова		26.05.88		

Инв.№подл. | Подп. и дата | Взам.инв.№

Копировал ТП-23978-02 117 формат А4

3.7
М1:1

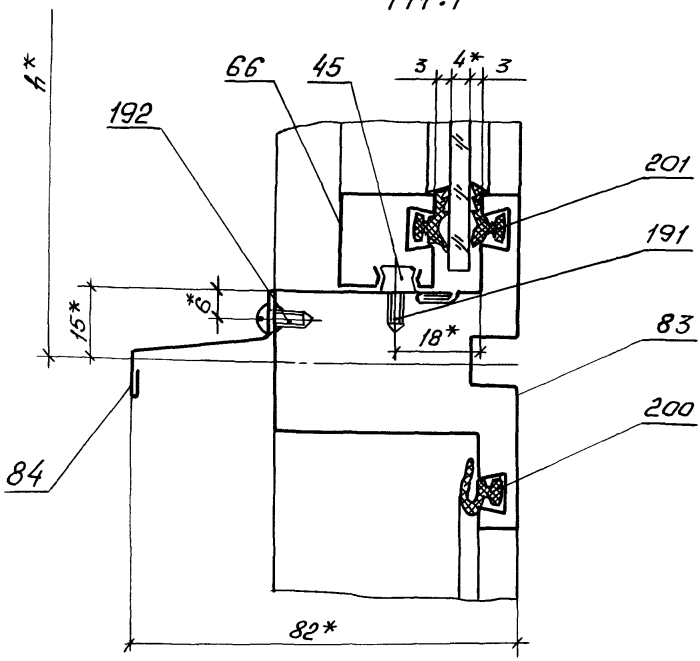

* Размеры для справок.

				1.436.3-16/88.1-1.550	

4.7
М1:1

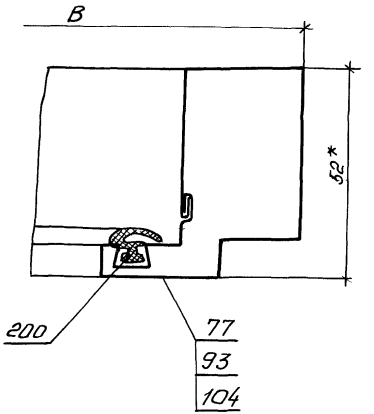

* Размер для справок.

Инв.№подл. | Подп. и дата | Взам.инв.№

				1.436.3-16/88.1-1.551	
Зав.отд	Понуров		15.06.89	Узел 4.7	Стадия: Р; Лист: 1; Листов:
Н.контр.	Зыкова		31.05.89		ЭКБ НПО Союзстройконструкция
Рук.бриг.	Молодых		29.05.89		
Инж.	Горлова		26.05.89		

5.7
М1:2,5

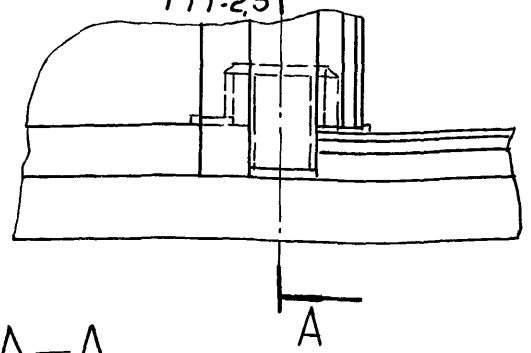

А—А
М1:1

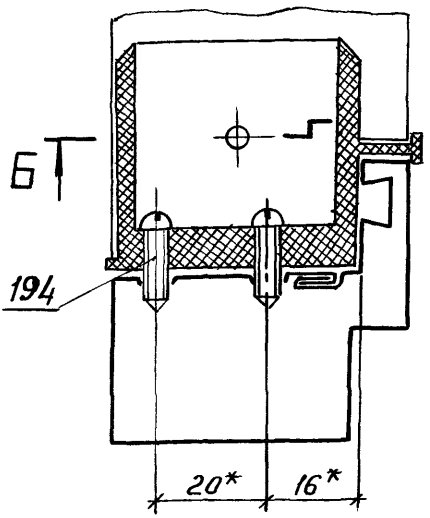

Б—Б
М1:1

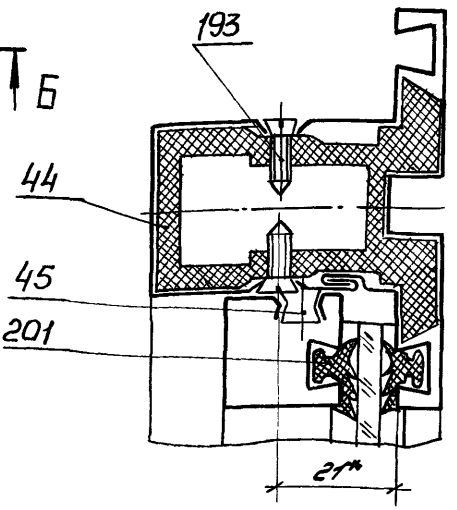

* Размеры для справок.

				1.436.3-16/88.1 — 1.552	
Зав.отд.	Понуров		15.05.89	Узел 5.7	Стадия: Р; Лист: ; Листов: 1
Н. контр.	Зыкова	Зыкова	24.05.89		ЭКБ НПО "Союзстройконструкция"
Рук. бриг.	Молодых	Молодых	29.05.89		
Инж.	Горлова	Горлова	26.05.89		

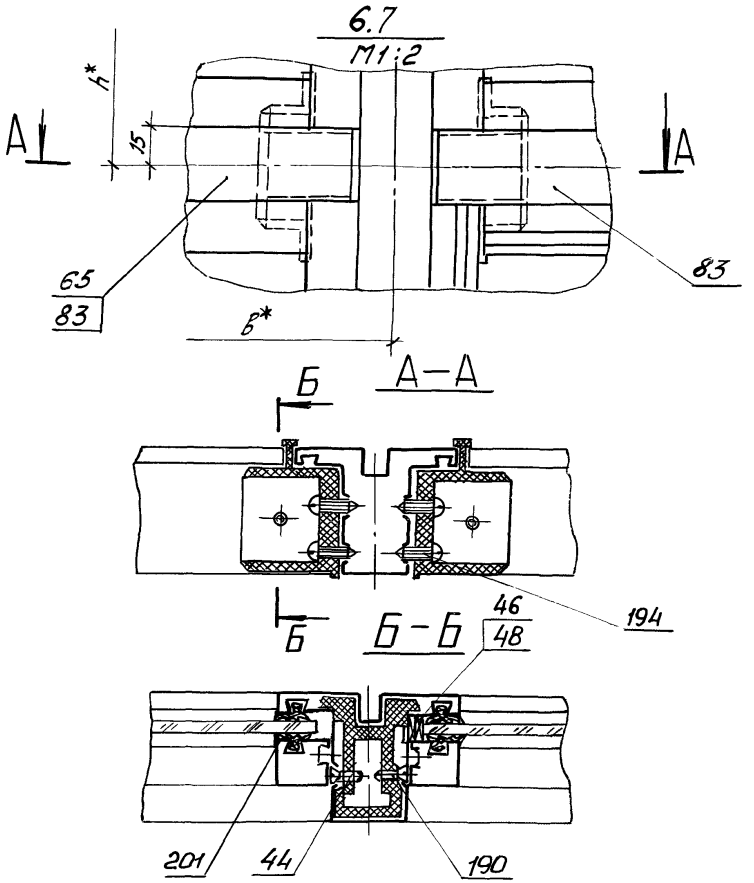

* Размеры для справок.

				1.436.3-16/88.1–1.553	
Зав.отд.	Понуров		15.06.89	Узел 6.7	Стадия: Р; Лист: ; Листов: 1
Н.контр.	Зыкова		31.05.89		ЭКБ НПО Союзстройконструкция
Рук.бриг.	Молодых		29.05.89		
Инж.	Горлова		26.05.89		

Инв.№ подл. | Подп. и дата | Взам.инв.№

7.7
М1:1

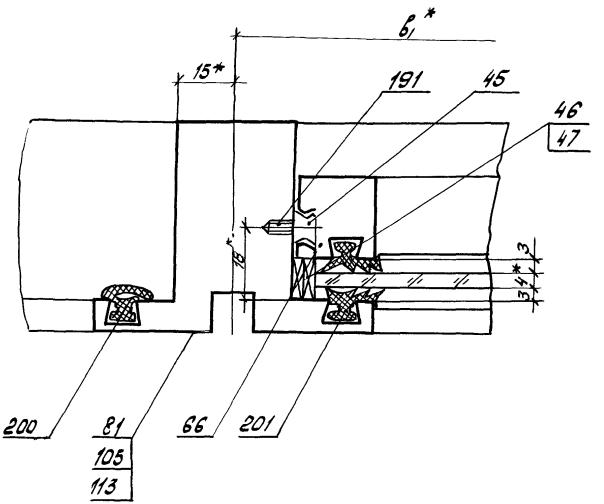

* Размеры для справок

				1.436.3-16/88.1 – 1.554			
Зав. отд.	Понуров	[signature]	15.06.89	Узел 7.7	Стадия	Лист	Листов
Н. контр.	Зыкова	Зыков	31.05.89		Р		1
Рук. бриг.	Молодых	[signature]	29.05.89		ЭКБ НПО "Союзстройконструкция"		
Инж.	Горлова	[signature]	26.05.89				

1.8
М1:1

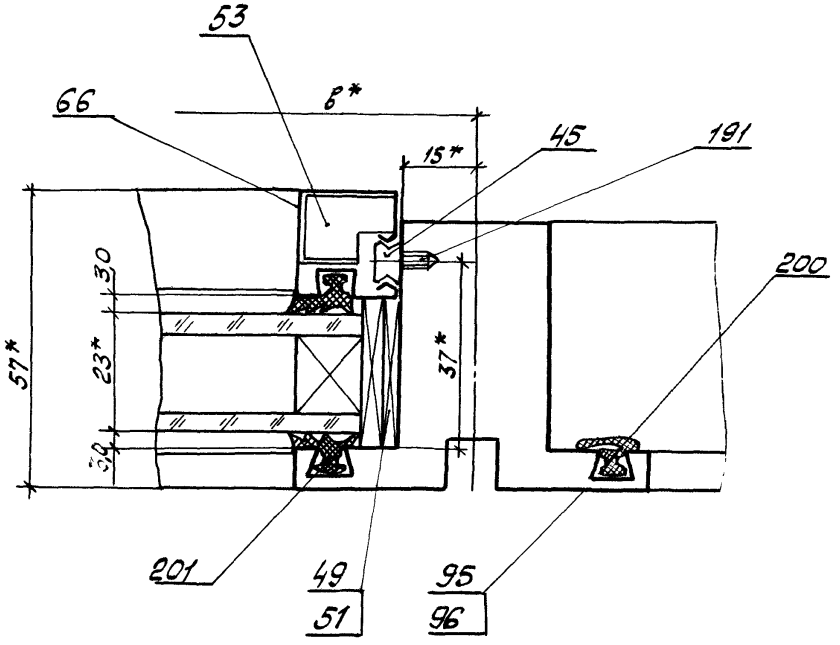

* Размеры для справок.

Взам. инв. №

Подп. и дата

Инв. № подл.

Зав. отд.	Понуров		15.04.89
Н. контр.	Зыкова		31.05.89
Рук. бриг.	Маловых		29.05.89
Инж.	Горлова		26.05.89

1.436.3-16/88.1-1.555

Узел 1.8

Стадия	Лист	Листов
Р		1

ЭКБ НПО Союзстройконструкция

2.8
М1:1

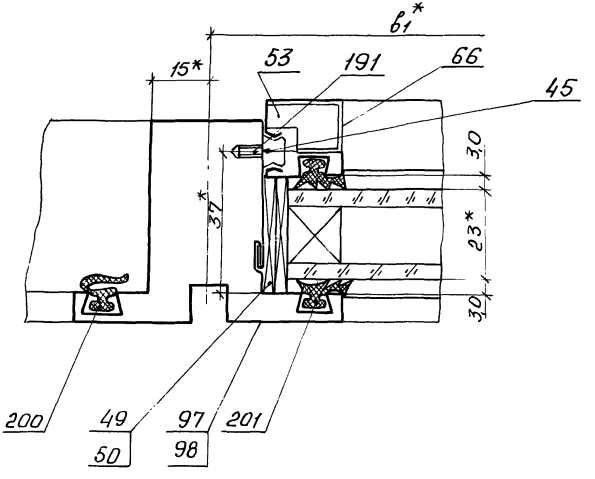

* Размеры для справок.

				1.436.3-16/88.1-1.556	
Зав.отд.	Понуров		15.06.89	Узел 2.8	Стадия: Р; Лист: ; Листов: 1
Н.контр.	Зыкова		6.06.89		ЭКБ НПО "Союзстройконструкция"
Рук.бриг.	Молодых		7.06.89		
Инж.	Горлова		30.05.89		

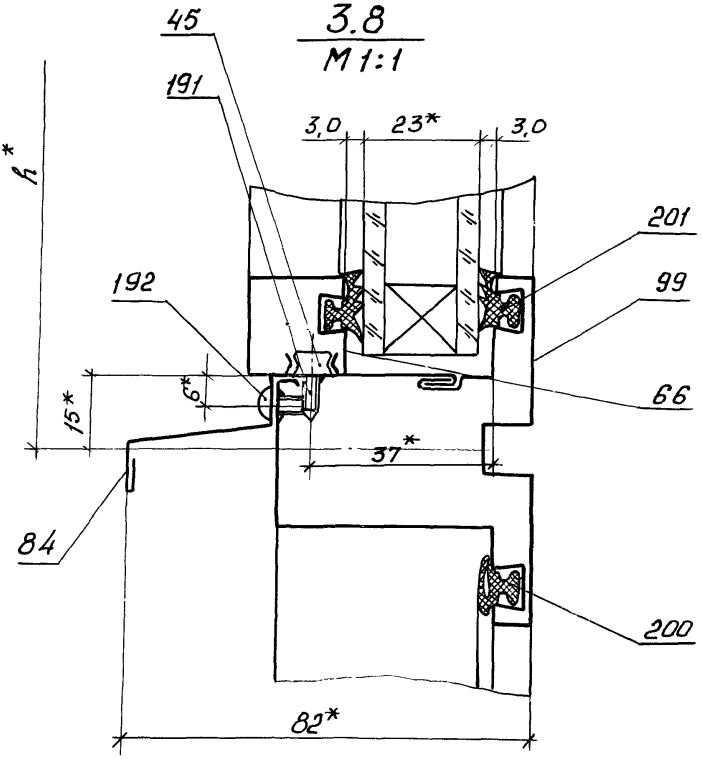

* Размеры для справок

Зав.отд	Понуров		15.06.89	1.436.3-16/88.1-1.557	
Н.контр	Зыкова		6.06.89	Узел 3.8	Стадия: Р; Лист: ; Листов: 1
Рук. бриг	Молодых		06.89		ЭКБ НПО Союзстройконструкция
Инж.	Горлова		30.05.89		

Инв. № подл. | Подп. и дата | Взам. инв. №

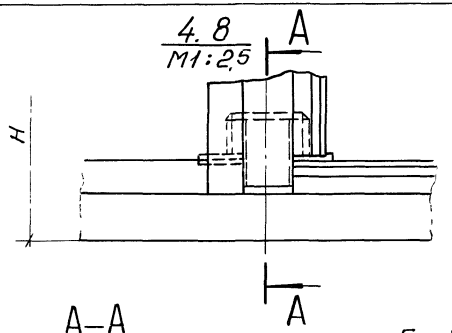

А–А
М1:1

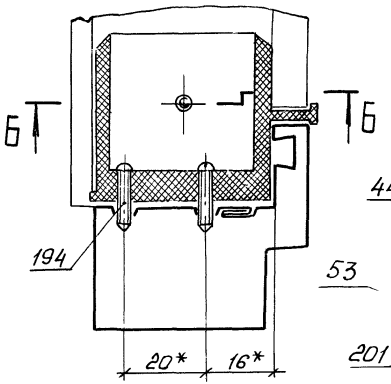

Б–Б
М1:1

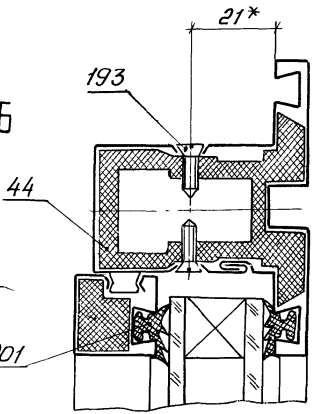

* Размеры для справок.

				1.436.3-16/88.1-1.558	
Зав. отд.	Понуров		15.06.89	Узел 4.8	Стадия: Р; Лист: 1; Листов:
Н. контр.	Зыкова	Зыкова	6.06.89		ЭКБ НПО Союзстройконструкция
Рук. бриг.	Молодых	Молодых	6.06.89		
Инж.	Горлова	Горлова	30.05.89		

5.8

М1:2

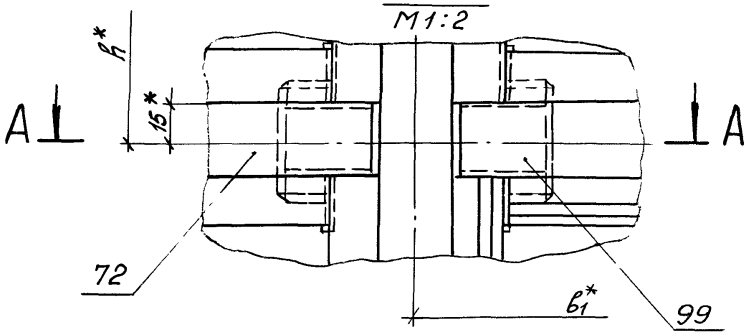

Б А-А

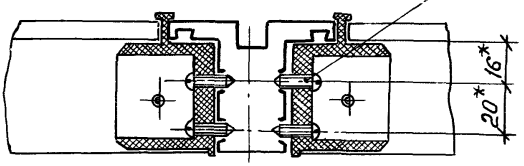

Б Б-Б

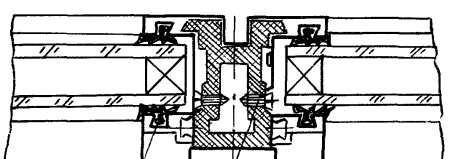

* Размеры для справок.

				1.436.3-16/88.1-1.559	
Зав. отд	Понуров		15.11.89	Узел 5.8	Стадия: Р; Лист: ; Листов: 1
Н. контр.	Зыкова		16.06.89		ЭКБ НПО "Союзстройконструкция"
Рук. бриг.	Молодых		16.06.89		
Инж.	Горлова		30.05.89		

Подп. и дата | Взам. инв. № | Инв. № подл.

Копировал ТП-23978-02 122 формат А4

1.9
М 1:1

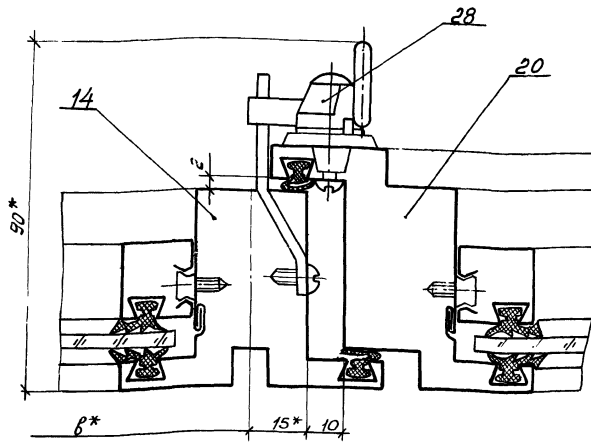

* Размеры для справок.

				1.436.3-16/88.1-1.560	
Зав. отд	Понуров		15.11.89	Узел 1.9	Стадия: Р; Лист: ; Листов: 1
Н. контр	Зыкова		5.06.89		ЭКБ НПО Союзстройконструкций
Рук. бриг	Молодых		2.06.89		
Инж.	Горлова		30.05.89		

Копировал ОПУ — Формат А4

2.9
М1:1

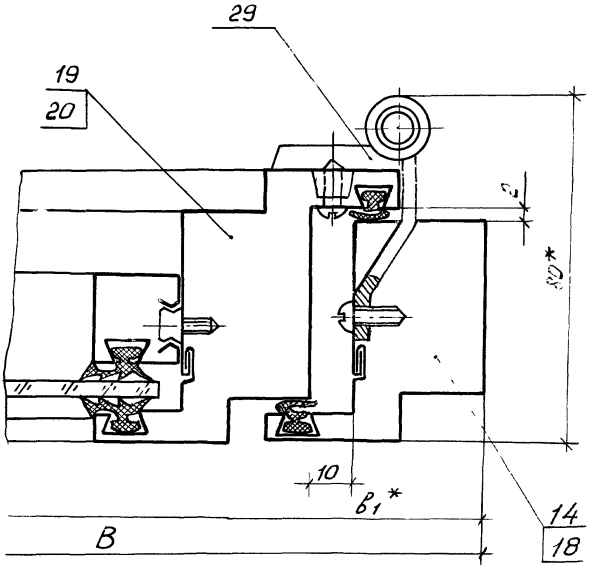

* Размеры для справок.

Зав. отд.	Понуров		15.06.89
Н. контр.	Зыкова		7.06.89
Рук. бриг.	Молодых		7.06.89
Инж.	Горлова		30.05.89

1.436.3-16/88.1-1.561

Узел 2.9

Стадия	Лист	Листов
Р		1

ЭКБ НПО "Союзстройконструкция"

Инв. № подл. | Подп. и дата | Взам. инв. №

3.9
М1:1

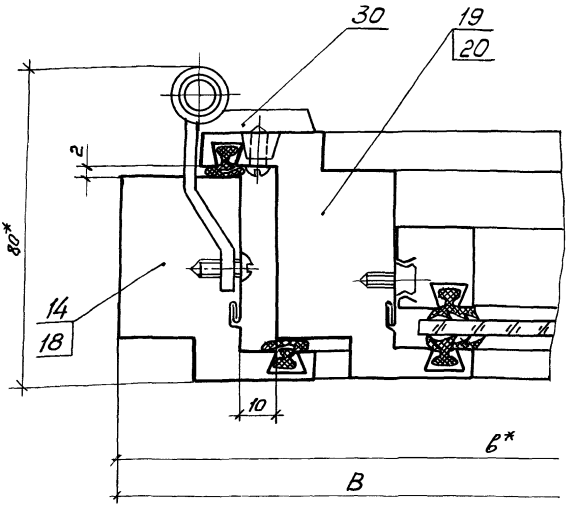

* Размеры для справок.

				1.436.3 -16/88.1-1.562	
				Стадия: Р	Лист:	Листов: 1
ав. отд.	Понуров		02.06.89	Узел 3.9	ЭКБ НПО Союзстройконструкция*	
контр.	Зыкова		31.05.89			
ук. бриг.	Молодых		29.05.89			
Инж.	Горлова		26.05.89			

4.9
М1:1

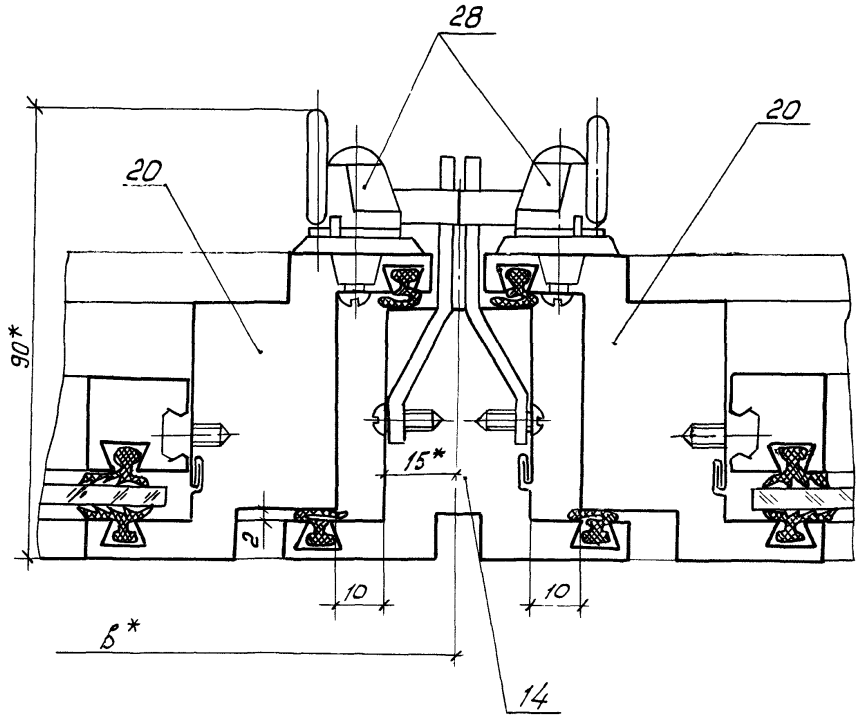

* Размеры для справок.

Взам. инв. №

Подп. и дата

Инв. № подл.

Зав. отд.	Панцуров		15.04.88
Н. контр.	Зыкова		31.05.88
Рук. бриг.	Молодых		29.05.88
Инж.	Горлова		26.05.88

1.436.3-16/88.1 – 1.563

Узел 4.9

Стадия	Лист	Листов
Р		1

ЭКБ НПО Союзстройконструкция

5.9
М1:1

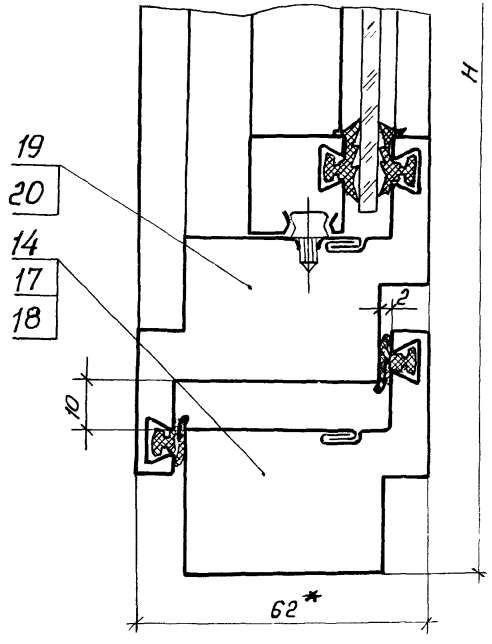

* Размер для справок.

				1.436.3-16/88.1-1.564	
Зав.отд.	Понуров		15.05.89	Узел 5.9	Стадия: Р; Лист: ; Листов: 1
Н.контр.	Зыкова		25.05.89		ЭКБ НПО Союзстройконструкция
Рук.бриг.	Молодых		24.05.89		
Инж.	Горлова		22.05.89		

Копировал

Формат А4

6.9
М1:1

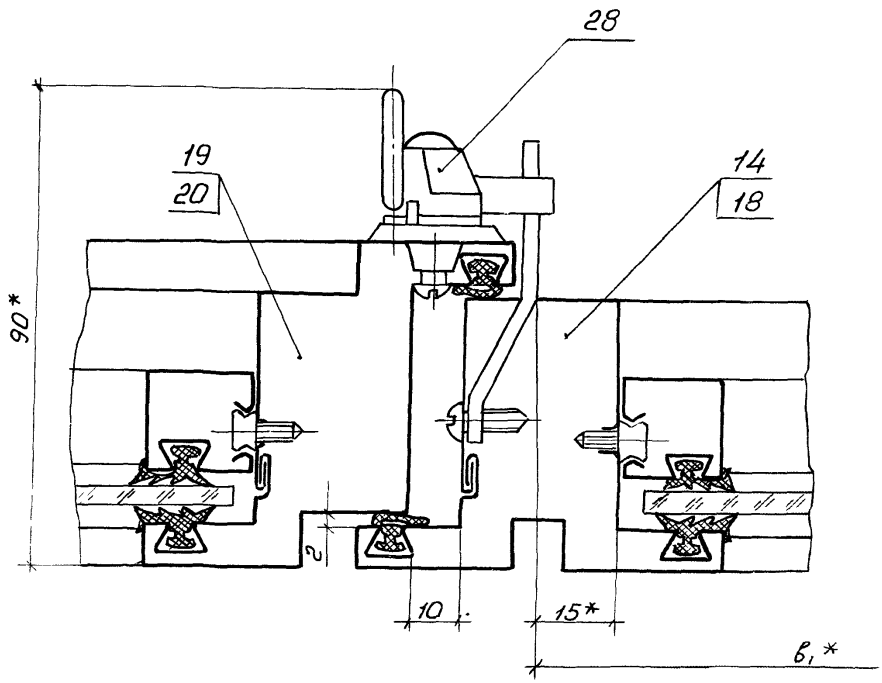

* Размеры для справок.

Зав. отд.	Понуров		15.05.89
Н. контр.	Зыкова		25.05.89
Рук. бриг.	Молодых		24.05.89
Инж.	Горлова		22.05.89

1.436.3-16/88.1-1.565

Узел 6.9

Стадия	Лист	Листов
Р		1

ЭКБ НПО Союзстройконструкция

Инв. № подл. | Подп. и дата | Взам. инв. №

7.9

М1:1

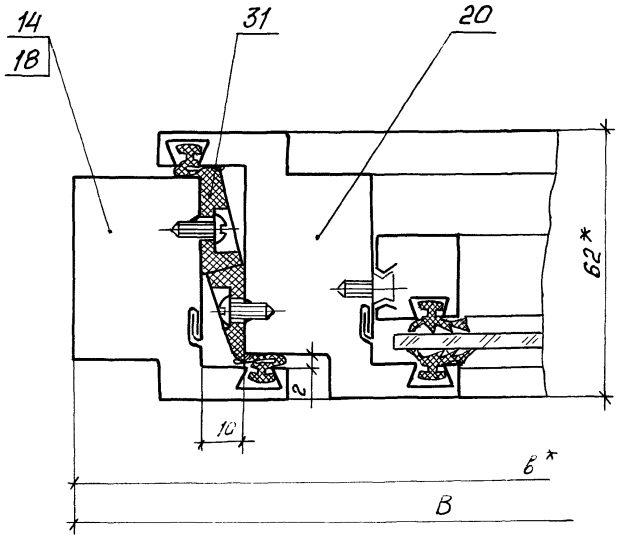

* Размеры для справок.

				1.436.3-16/88.1-1.566	
Зав.отд.	Понуров		15.04.89	Узел 7.9	Стадия: Р; Лист: ; Листов: 1
Н.контр.	Зыкова	Зыкова	25.05.89		ЭКБ НПО Союзстройконструкций
Рук.бриг.	Молодых	Молодых	24.05.89		
Инж.	Горлова	Горлова	22.05.89		

8.9
М1:1

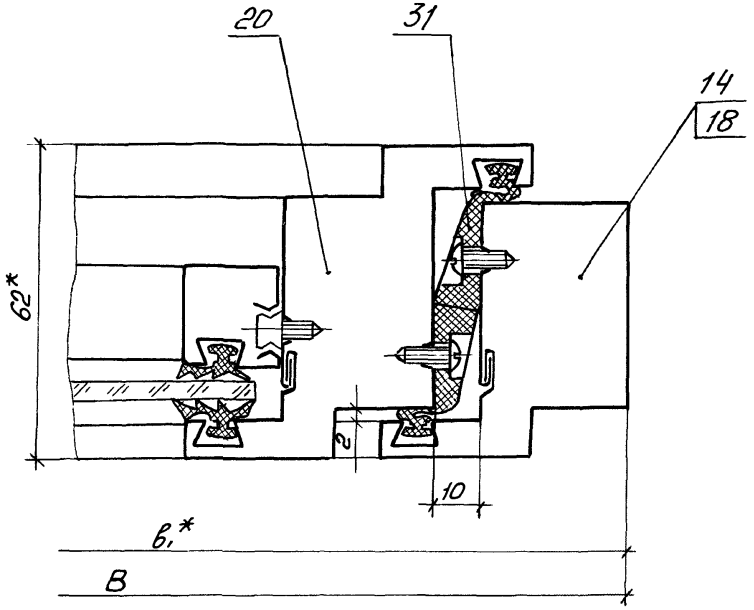

* Размеры для справок

				1.436.3-16/88.1-1.567		
Зав. отд	Понуров		15.06.89	Узел 8.9	Стадия	Лист	Листов
Н. контр.	Зыкова		25.05.89		Р		1
Рук. бриг	Молодых		24.05.89		ЭКБ НПО "Союзстройконструкция"		
Инж.	Горлова		22.05.89				

Инв. № подл. | Подп. и дата | Взам. инв. №

9.9
М1:1

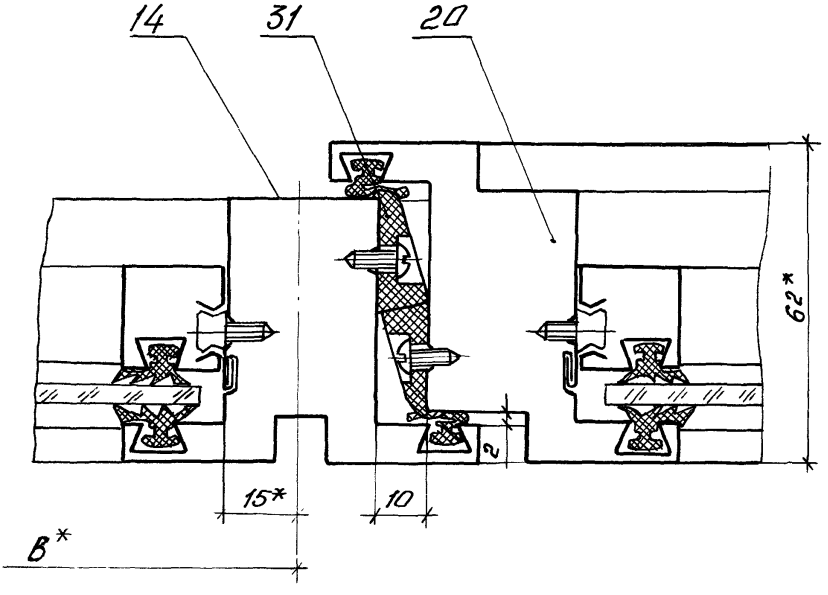

* Размеры для справок.

				1.436.3-16/88.1-1.568	
					Стадия: Р; Лист: ; Листов: 1
Зав.отд	Понуров		15.06.88	Узел 9.9	ЭКБ НПО Союзстройконструкций
Н. контр.	Зыкова		28.05.88		
Рук. бриг.	Молодых		24.05.88		
Инж.	Горлова		22.05.88		

10.9
М1:1

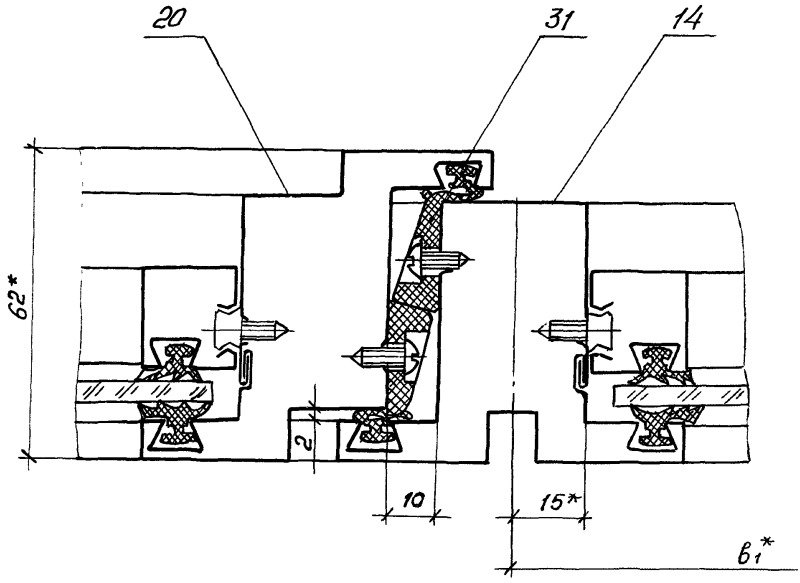

* Размеры для справок.

Зав.отд.	Понуров		15.05.89
Н.контр.	Зыкова		25.05.89
Рук.бриг.	Молодых		24.05.89
Инж.	Горлова		24.05.89

1.436.3-16/88.1-1.569

Узел 10.9

Стадия	Лист	Листов
Р		1

ЭКБ НПО Союзстройконструкция

Взам.инв.№ | Подп. и дата | Инв.№ подл.

1. 10

М1:1

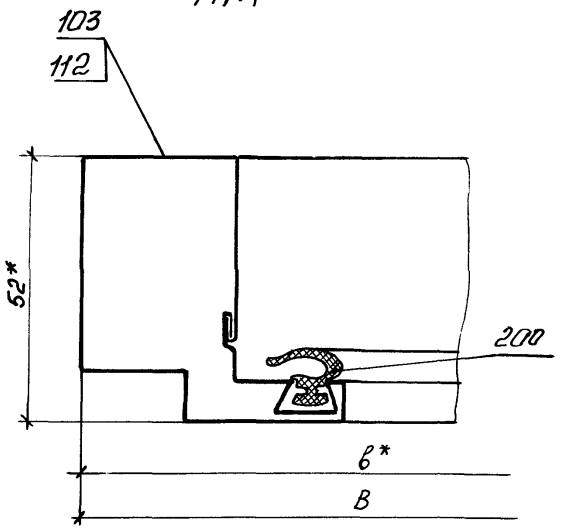

* Размеры для справок.

				1.436.3 - 16/88.1-1.570		
Зав. отд.	Понуров		15.06.88	Узел 1.10	Стадия	Лист	Листов
Ч. контр.	Зыкова		25.05.88		Р		1
Рук. Бриг.	Молодых		24.05.88		ЭКБ НПО Союзстройконструкция		
Инж.	Горлова		22.05.88				

2.10
М 1:1

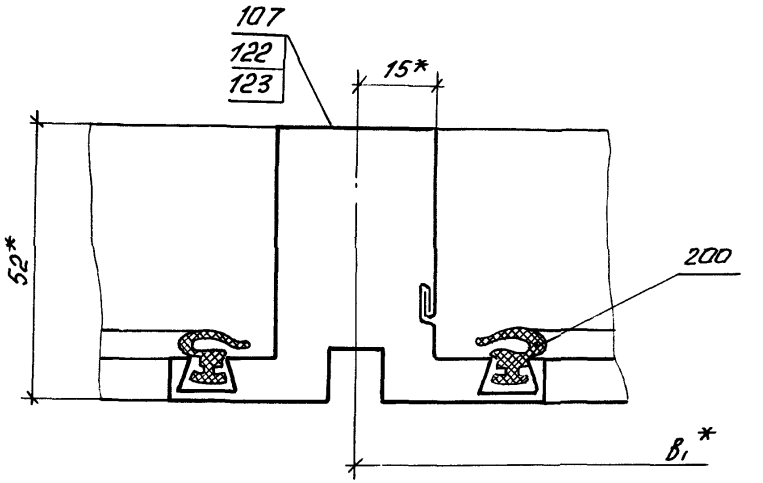

* Размеры для справок.

				1.436.3-16/88.1-1.571		
Зав. отд.	Понуров		15.06.89	Узел 2.10	Стадия: Р	Лист: —	Листов: 1
Н. контр.	Зыкова		25.05.89		ЭКБ НПО Союзстройконструкция		
Рук. бриг.	Молодых		24.05.89				
Инж.	Горлова		22.05.89				

Инв. № подл. | Подп. и дата | Взам. инв. №

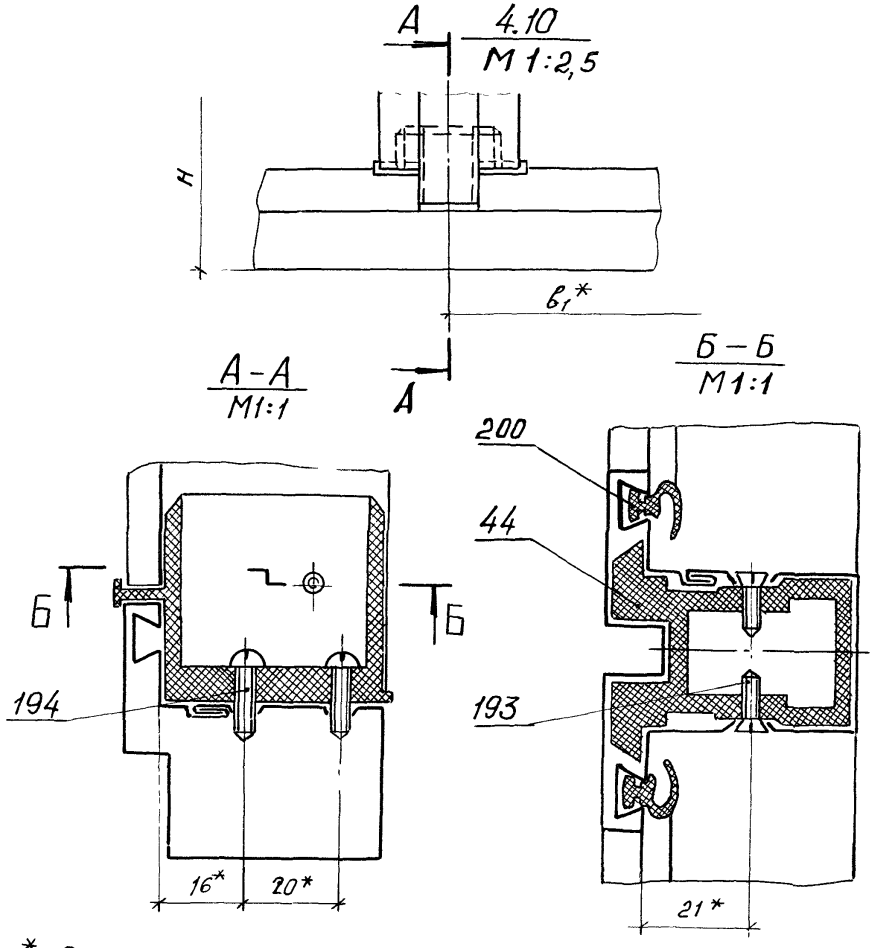

* Размеры для справок.

				1.436.3-16/88.1 – 1.574	
Зав. отд	Понуров		15.05.89	Узел 4.10	Стадия: Р; Лист: ; Листов: 1
Н. контр.	Зыкова		31.05.89		ЭКБ НПО "Союзстройконструкция"
Рук. бриг.	Молодых		29.05.89		
Инж.	Горлова		26.05.89		

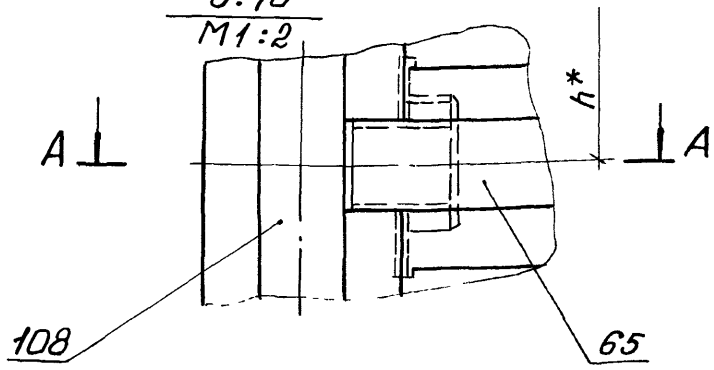

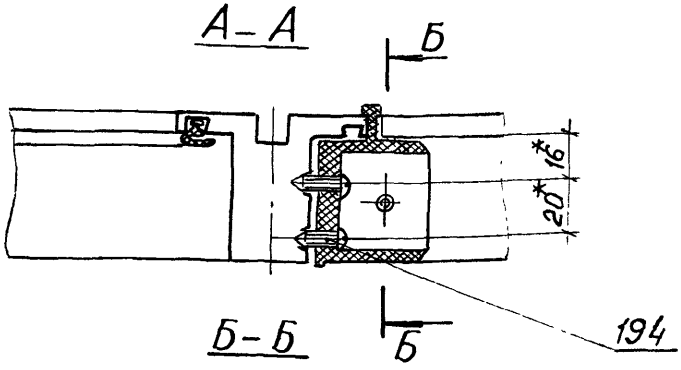

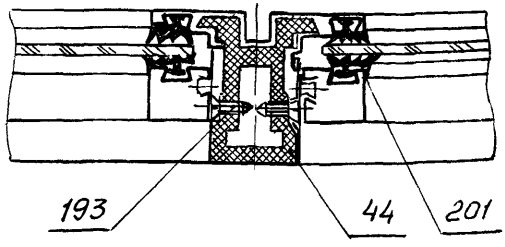

* Размеры для справок.

				1.436.3-16/88.1-1.575			
					Стадия	Лист	Листов
Зав. отд.	Понуров		15.06.89	Узел 5.10	Р		1
Н. контр.	Зыкова	Зыков	31.05.89		ЭКБ НПО „Союзстройконструкция"		
Рук. бриг.	Молодых		29.05.89				
Инж.	Горлова		26.05.89				

Инв. № подл. | Подп. и дата | Взам. инв. №

1.11
М1:1

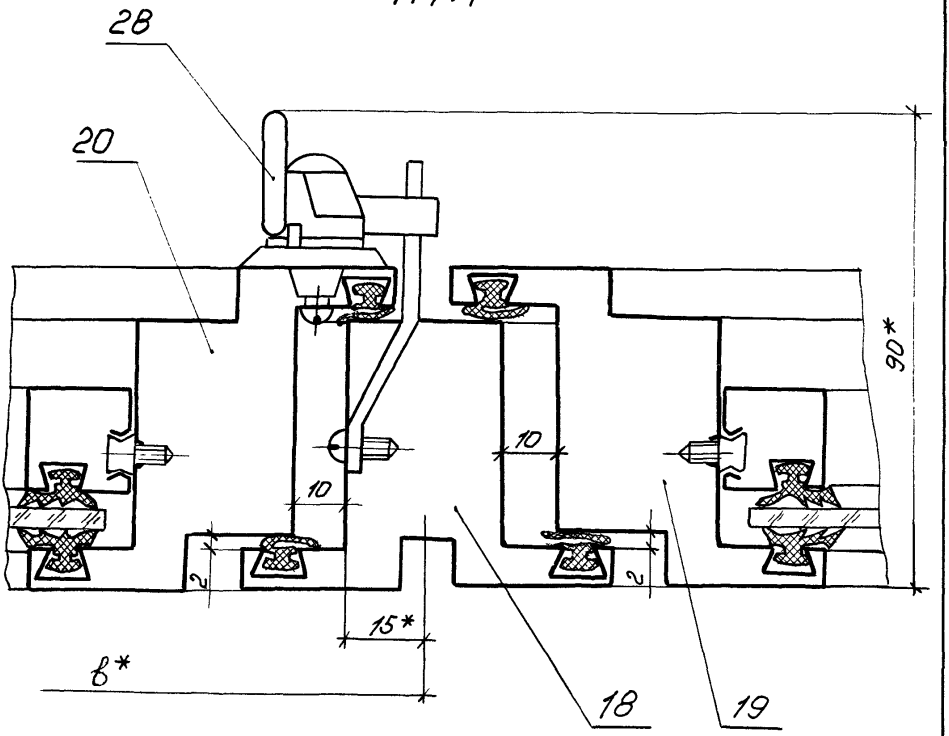

* Размеры для справок.

				1.436.3-16/88.1-1.576	
Зав. отд	Понуров		15.05.89	Узел 1.11	Стадия: Р; Лист: ; Листов: 1
Н. контр.	Зыкова		21.05.89		
Рук. бриг.	Молодых		20.05.89		
Инж.	Горлова		15.05.89		ЭКБ НПО "Союзстройконструкция"

2.11
М 1:1

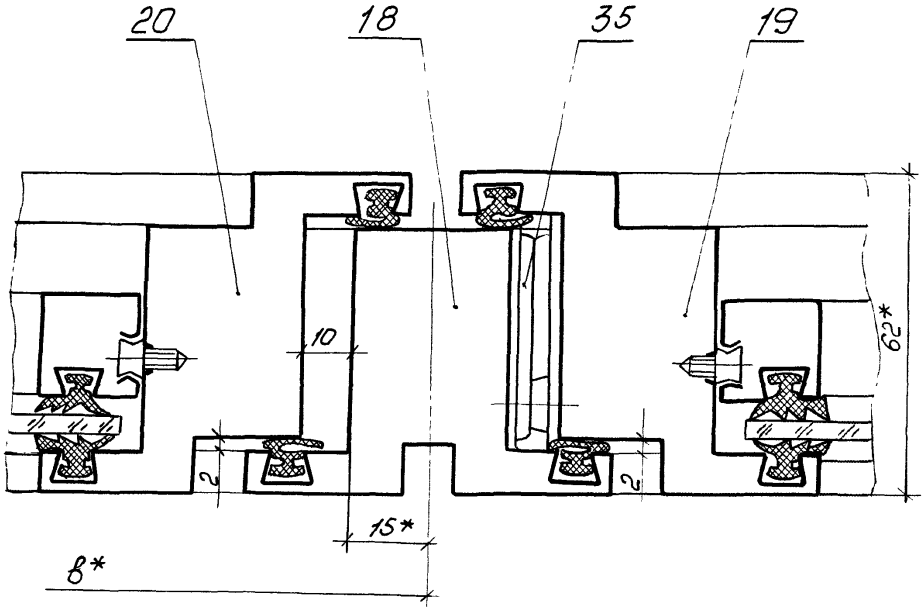

* Размеры для справок.

				1.436.3-16/88.1-1.577	
Зав. отд.	Пануров		15.04.89	Узел 2.11	Стадия: Р; Лист: ; Листов: 1
Н. контр.	Зыкова		21.05.89		ЭКБ НПО Союзстройконструкция
Рук. бриг.	Молодых		20.05.89		
Инж.	Горлова		15.05.89		

Инв. № подл. | Подп. и дата | Взам. инв. №

3.11
М1:1

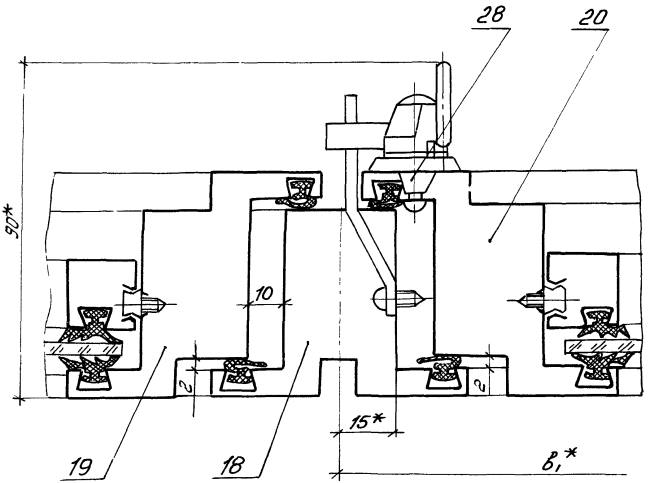

* Размеры для справок.

				1.436.3-16/88.1-1.578		
					Стадия	Лист	Листов
					Р		1
Гл. отд	Понуров		15.04.89	Узел 3.11	ЭКБ НПО Союзстройконструкций	
Гл. констр.	Зыкова		24.05.89			
Рук. бриг.	Молодых		23.05.89			
Инж.	Горлова		22.05.89			

4.11
М1:1

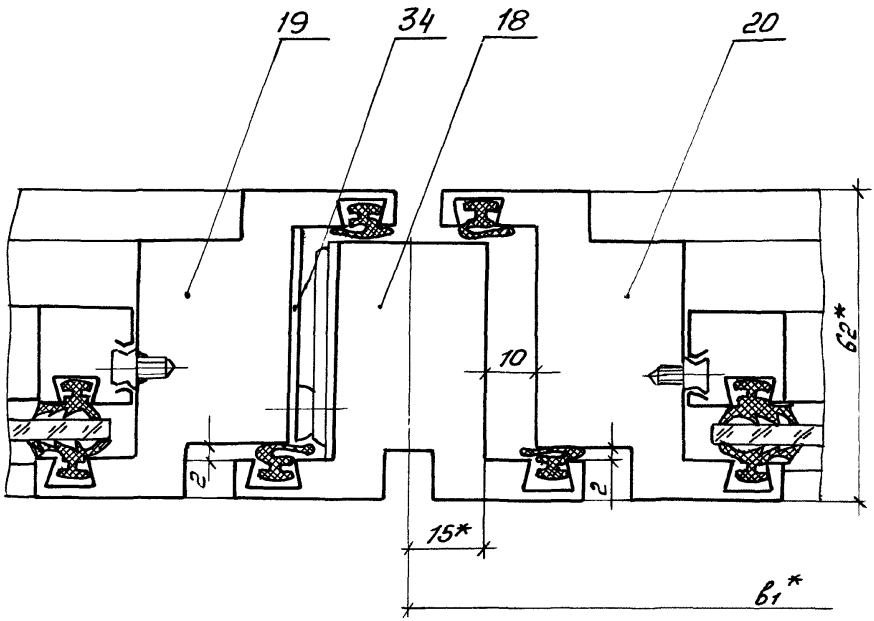

* Размеры для справок.

Инв. № подл. | Подп. и дата | Взам. инв. №

				1.436.3-16/88.1-1.579	
Зав. отд	Понуров		15.05.89	Узел 4.11	Стадия: Р; Лист: —; Листов: 1
Н. контр.	Зыкова		21.05.89		ЭКБ НПО Союзстройконструкция
Рук. бриг.	Молодых		23.05.89		
Инж.	Горлова		22.05.89		

1.12
М1:2,5

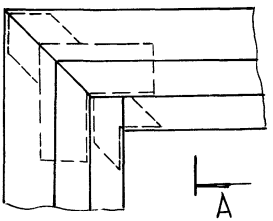

А–А
М1:1

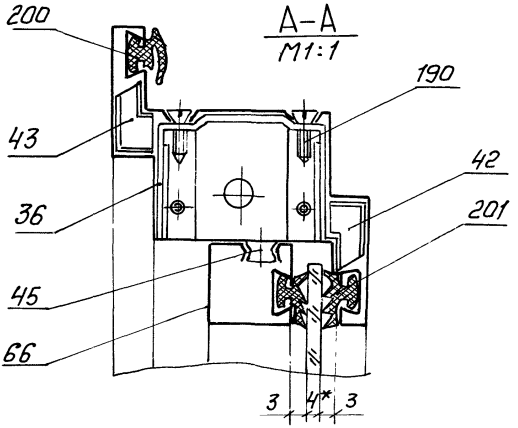

* Размер для справок.

				1.436.3-16/88.1 – 1.580	
Зав. отд.	Понуров		15.04.89	Узел 1.12	Стадия: Р; Лист: ; Листов: 1
Н. контр.	Зыкова	Жкова	24.05.89		ЭКБ НПО Союзстройконструкция
Рук. бриг.	Молодых	Молодых	23.05.89		
Инж.	Горлова	Горлова	22.05.89		

2.12
М1:1

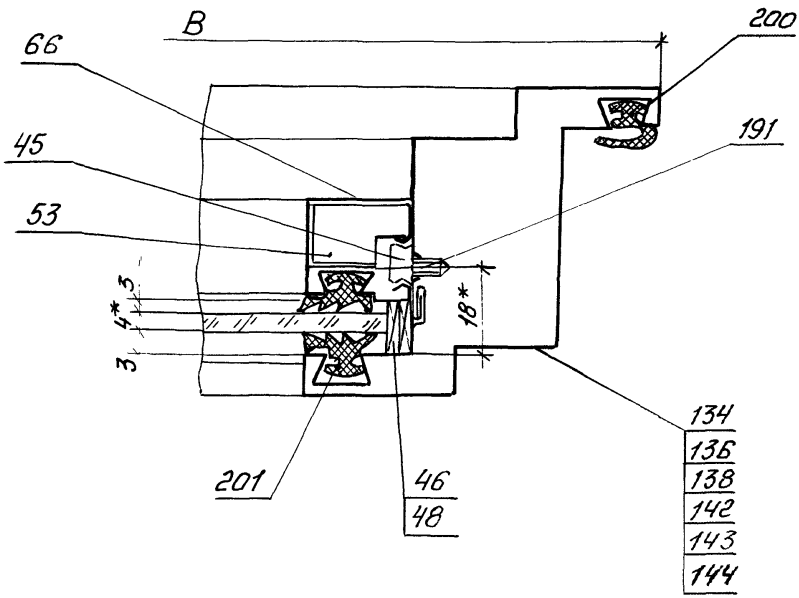

* Размеры для справок.

Взам. инв.№ | Подп. и дата | Инв.№подл.

				1.436.3-16/88.1 — 1.581		
Зав.отд.	Понуров		15.06.89	Узел 2.12	Стадия: Р	Лист: — / Листов: 1
Н.контр.	Зыкова	Зыкова	24.05.89		ЭКБ НПО Союзстройконструкция	
Рук.бриг.	Молодых	Молодых	23.05.89			
Инж.	Горлова	Горлова	22.05.89			

3.12

М1:1

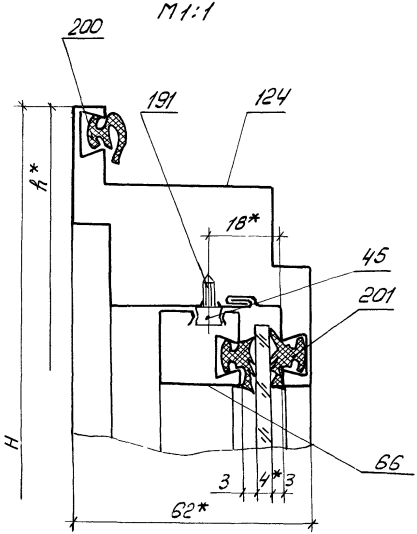

* Размеры для справок.

				1.436.3-16/88.1 – 1.582		
Зав.отд	Понуров		15.05.89	Узел 3.12	Стадия	Лист	Листов
Н. контр	Зыкова		31.05.89		Р		1
Рук. бриг.	Малодых		29.05.89		ЭКБ НПО «Союзстройконструкция»		
Инж.	Горлова		26.05.89				

4.12

М1:1

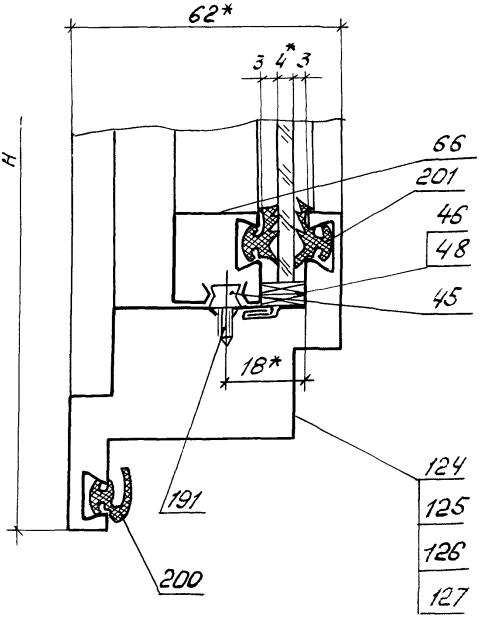

* Размеры для справок.

Инв.№подл. | Подп. и дата | Взам.инв.№

				1.436.3-16/88.1-1.583
Зав.отд.	Пануров		15.06.89	Узел 4.12
Н.контр.	Зыкова	Зыкова	31.05.89	
Рук.бриг.	Молодых	Молодых	29.05.89	
Инж.	Горлова	Горлова	26.05.89	

Стадия	Лист	Листов
Р		1

ЭКБ НПО Союзстройконструкция

Формат А4

5.12
М1:1

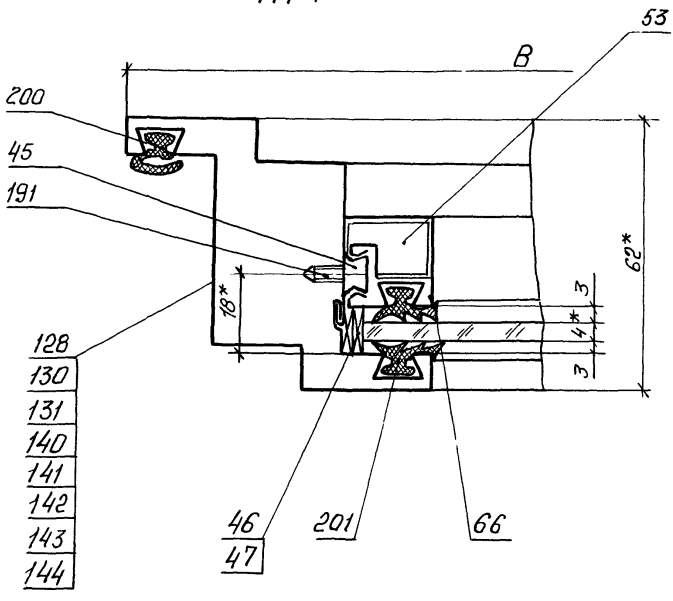

* Размеры для справок.

				1.436.3-16/88.1 – 1.584	
					Стадия / Лист / Листов
Зав. отд	Понуров		15.06.89	Узел 5.12	Р / / 1
Н. контр	Зыкова		15.06.89		ЭКБ НПО Союзстройконструкция
Рук. бриг.	Молодых		7.06.89		
Инж.	Горлова		30.05.89		

6.12

М1:1

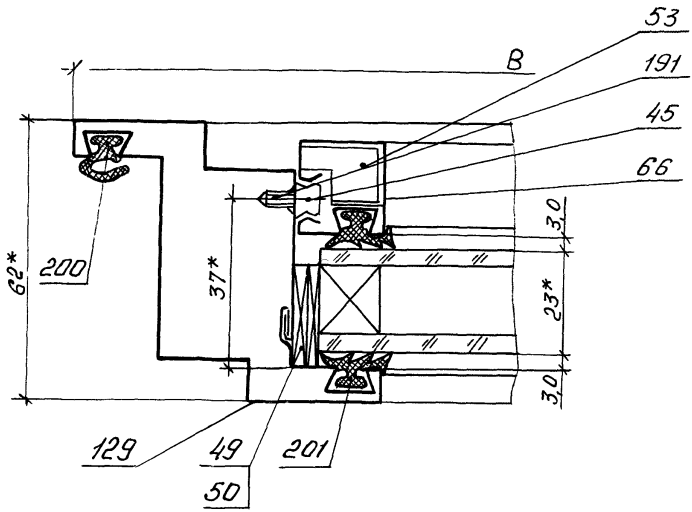

* Размеры для справок.

Инв.№ подл. | Подп. и дата | Взам.инв.№

				1.436.3-16/88.1-1.585	
Зав.отд.	Пануров		15.06.89	Узел 6.12	Стадия: Р; Лист: —; Листов: 1
Н.контр.	Зыкова		6.06.89		ЭКБ НПО Союзстройконструкция
Рук.бриг.	Молодых		1.06.89		
Инж.	Горлова		30.05.89		

7.12
М1:2,5

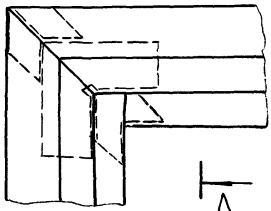

А-А
М1:1

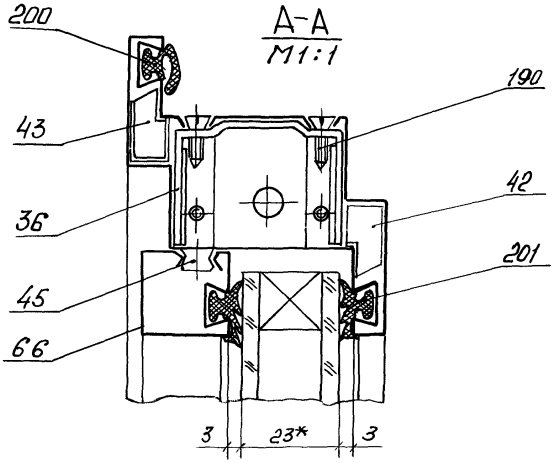

* Размер для справок.

				1.436.3-16/88.1-1.586	
					Стадия: Р; Лист: ; Листов: 1
Гав.отд.	Понуров		13.06.89	Узел 7.12	ЭКБ НПО "Союзстройконструкция"
Гконтр.	Зыкова	ЗИКов	6.06.89		
Рук.бриг.	Малодых	Малодых	1.06.89		
Инж.	Горлова	Горлова	30.05.89		

8.12
М1:1

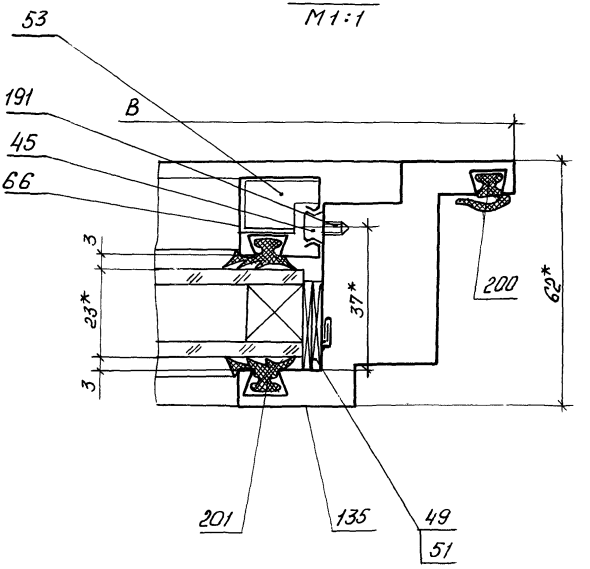

* Размеры для справок.

Взам. инв. №

Подп. и дата

Инв. № подл.

Зав. отд.	Пономарев		15.06.89
Н. контр.	Зыкова		6.06.89
Рук. бриг.	Молодых		2.06.89
Инж.	Горлова		30.05.89

1.436.3-16/88.1 – 1.587

Узел 8.12

Стадия	Лист	Листов
Р		1

ЭКБ НПО Сельхозстройконструкция

9.12
М1:1

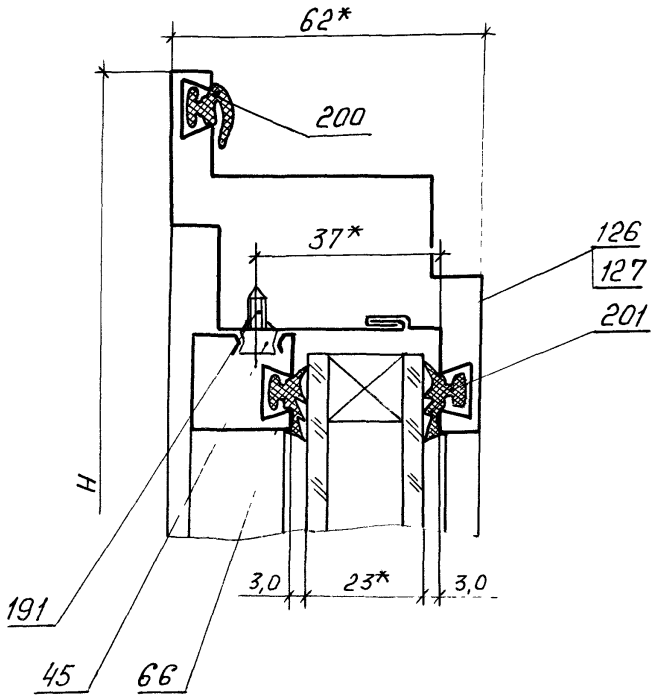

* Размеры для справок.

Зав. отд.	Понурсв		15.06.89
Н. контр.	Зыкова	Зыкова	6.06.89
Рук. бриг.	Молодых	Молодых	2.06.89
Инж.	Горлова	Горлова	30.05.89

1.436.3-16/88.1 – 1.588

Узел 9.12

Стадия	Лист	Листов
Р		1

ЭКБ НПО Союзстройконструкция

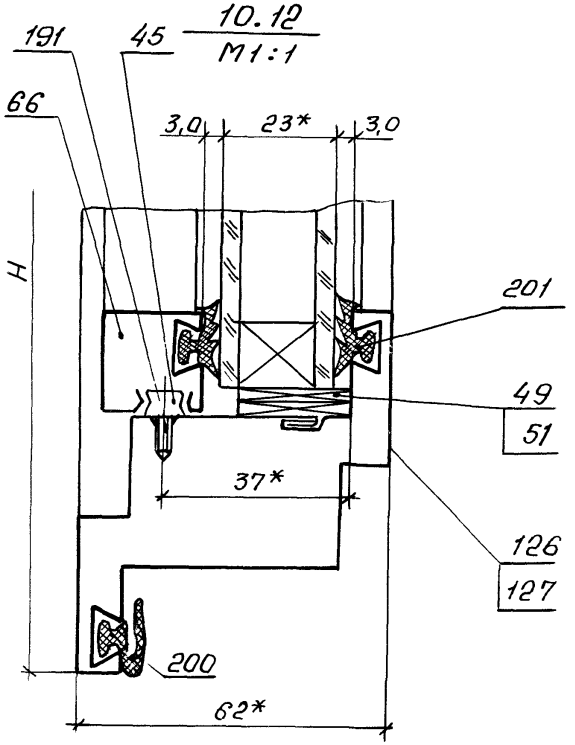

* Размеры для справок.

Инв.№ подл. | Подп. и дата | Взам.инв.№

				1.436.3-16/88.1-1.589	
Зав.отд.	Понуров		15.06.89	Узел 10.12	Стадия: Р; Лист: ; Листов: 1
Н. контр.	Зыкова		6.06.89		ЭКБ НПО "Союзстройконструкция"
Рук.бриг.	Молодых		6.06.89		
Инж.	Горлова		6.06.89		

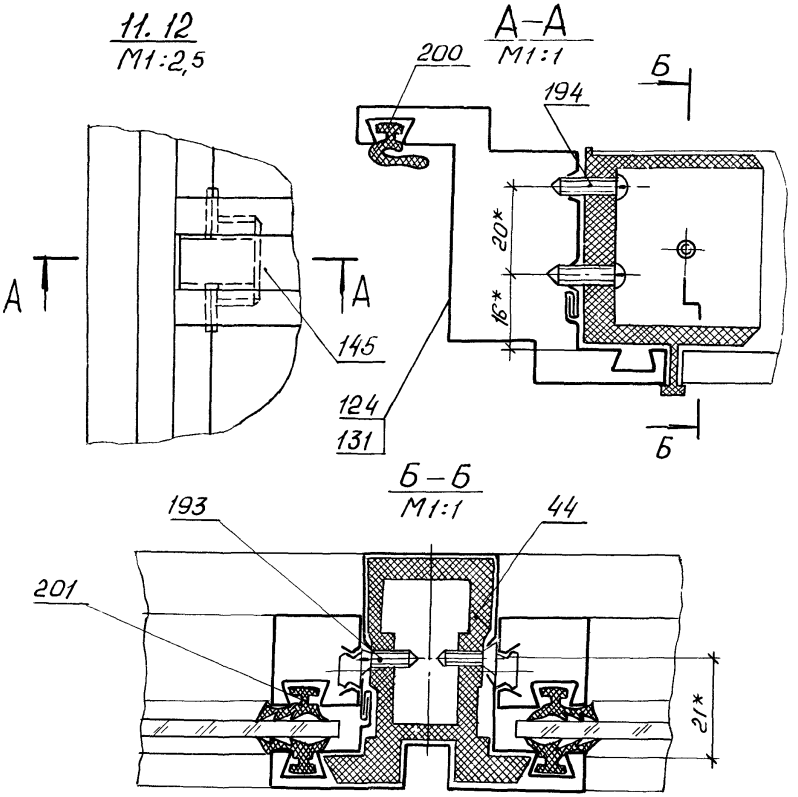

*Размеры для справок.

				1.436.3-16/88.1-1.590			
					Стадия	Лист	Листов
Зав. отд.	Понуров		15.06.89	Узел 11.12	Р		1
Н. контр	Зыкова	Зыкова	24.05.89		ЭКБ НПО „Союзстройконструкция"		
Рук. бриг.	Молодых		23.05.89				
Инж.	Горлова		22.05.89				

Копировал

формат А4

12.12
М1:1

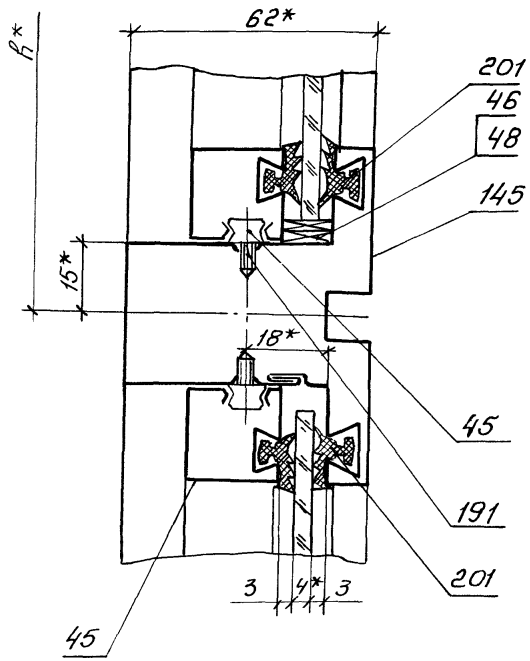

* Размеры для справок.

Инв. № подл. | Подп. и дата | Взам. инв. №

Зав. отд.	Понуров		15.05.89
Н. контр.	Зыкова		24.05.89
Рук. бриг.	Молодых		23.05.89
Инж.	Горлова		22.05.89

1.436.3-16/88.1-1.591

Узел 12.12

Стадия	Лист	Листов
Р		1

ЭКБ НПО Союзстройконструкция

1. 13

М 1:1

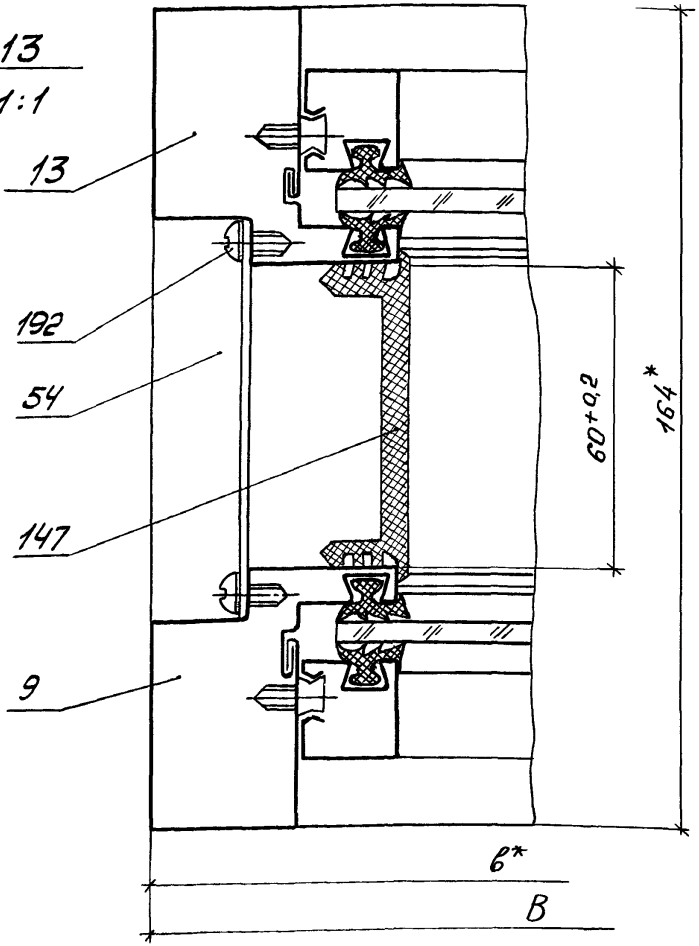

* Размеры для справок.

				1.436.3-16/88.1-1.592	
					Стадия: Р; Лист: ; Листов: 1
Зав.отд	Понуров		15.04.89	Узел 1.13	ЭКБ НПО Союзстройконструкция
Н.контр	Зыкова		21.05.89		
Рук.бриг	Молодых		29.05.89		
Инж.	Горлова		26.05.89		

Копировал ОТК

Формат А4

2.13

М1:1

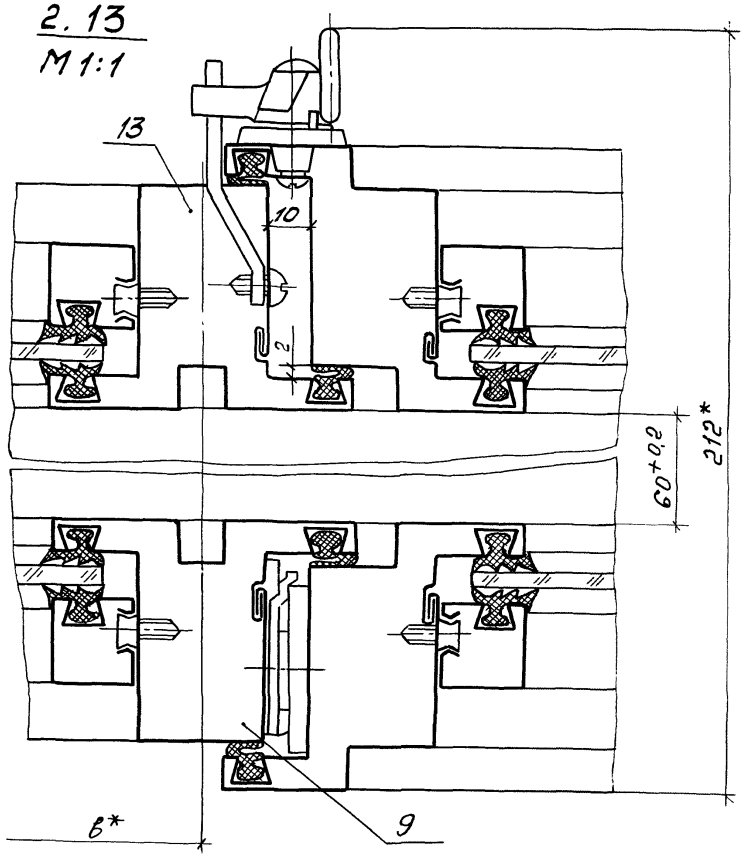

* Размеры для справок.

Взам. инв. №

Подп. и дата

Инв. № подл.

Зав. отд	Понуров		15.05.89
Н. контр	Зыкова	Зыкова	31.05.89
Рук. бриг.	Молодых	Молодых	29.05.89
Инж.	Горлова	Горлова	26.05.89

1.436.3-16/88.1-1.593

Узел 2.13

Стадия	Лист	Листов
Р		1

ЭКБ НПО Союзстройконструкция

Копировал ОТЦ 23978-02 139

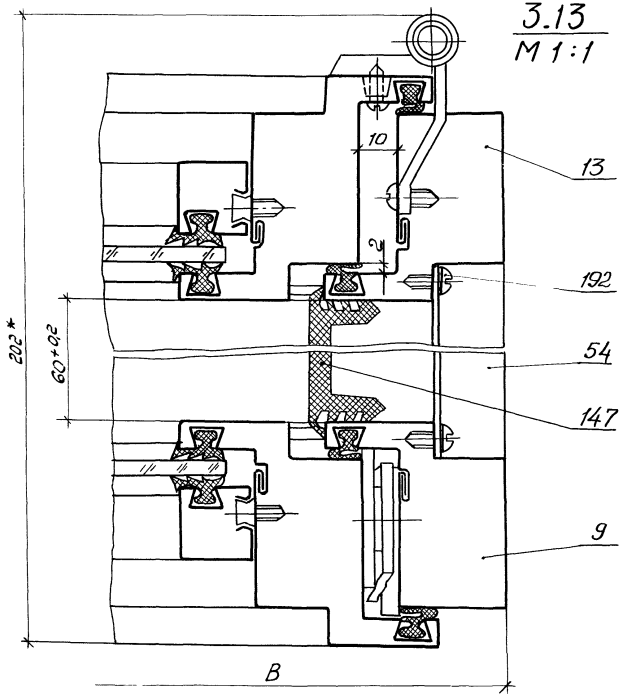

* Размер для справок.

				1.436.3-16/88.1-1.594	
Зав.отд.	Понуров		15.05.89	Узел 3.13	Стадия: Р; Лист: 1; Листов:
Н.контр.	Зыкова		6.06.89		ЭКБ НПО Сокзстройконструкция
Рук.бриг.	Молодых		8.05.89		
Инж.	Горлова		26.05.89		

Копировал отд. — Формат А4

4.13
М1:1

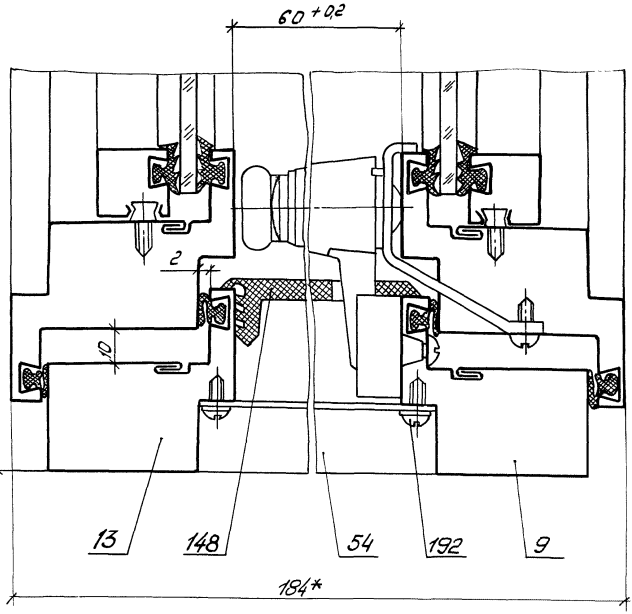

* Размер для справок.

Зав. отд.	Понуров		6.06.89	
Н.контр.	Зыкова		6.06.89	
Рук. брг.	Молодых		29.05.89	
Инж.	Горлова		26.05.89	

1.436.3-16/88.1 – 1.595

Узел 4.13

Стадия	Лист	Листов
Р		1

ЭКБ НПО Союзстройконструкция

Инв. № подл. | Подп. и дата | Взам. инв. №

Копировал ОРГ. 23978-02 140

5.13
М 1:1

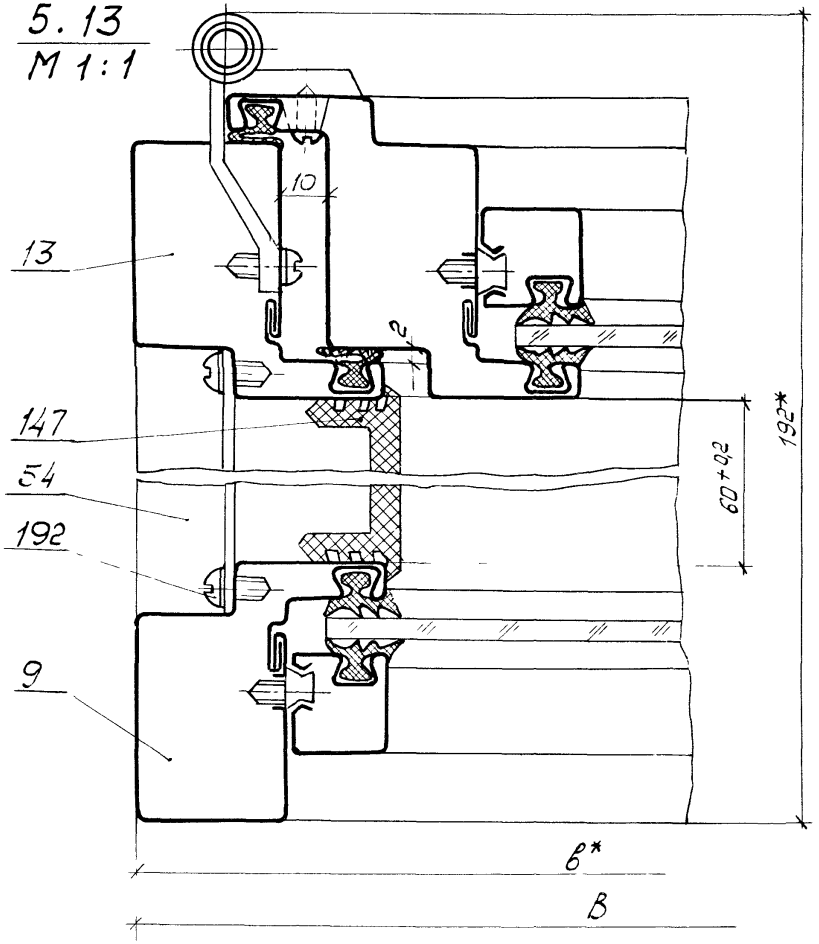

* Размеры для справок

				1.436.3-16/88.1-1.596		
Зав. отд.	Пономарев		15.06.89	Узел 5.13	Стадия	Лист	Листов
Н. контр.	Зыкова		15.06.89		Р		1
Рук. груп.	Малова		12.06.89		ЭКБ НПО Союзстройконструкция		
Инж.	Горячева		5.06.89				

6.13

М 1:1

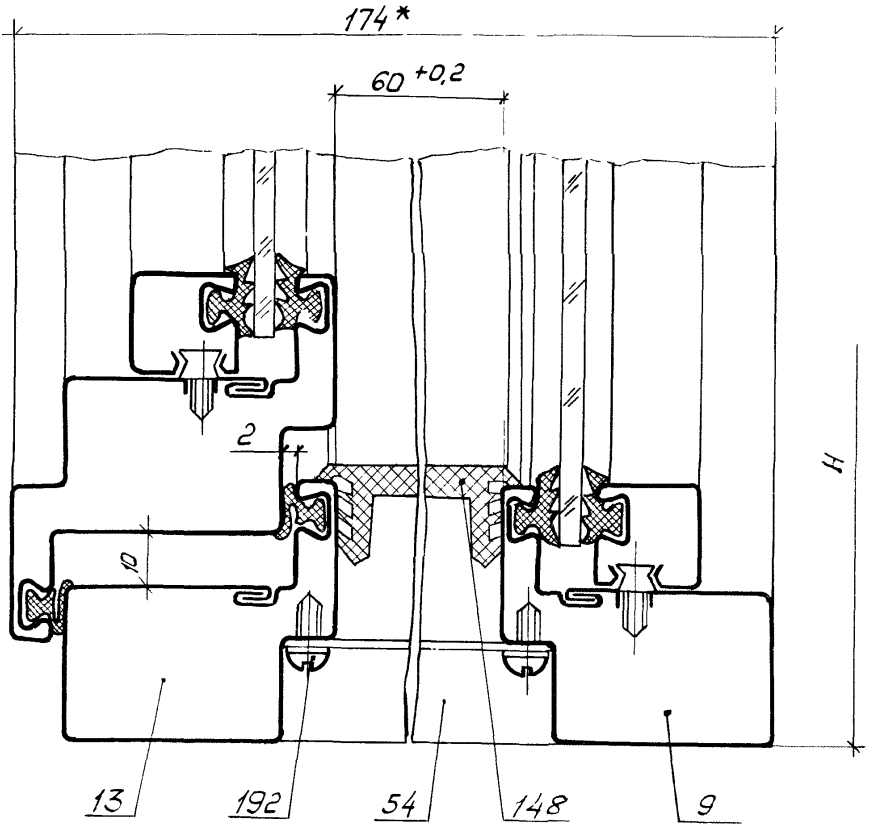

* Размер для справок

				1.436.3-16/88.1-1.597	
Гл.инж.пр.	Понуров		15.06.89	Узел 6.13	Стадия: Р; Лист: ; Листов: 1
Н.контр.	Зыкова		13.06.89		СКБ НЛО Союзстройконструкция
Рук.бриг.	Молодых		12.06.89		
Инж.	Горлэбэ		5.06.89		

Инв.№подл. | Подп. и дата | Взам.инв.№

7.13
М 1:1

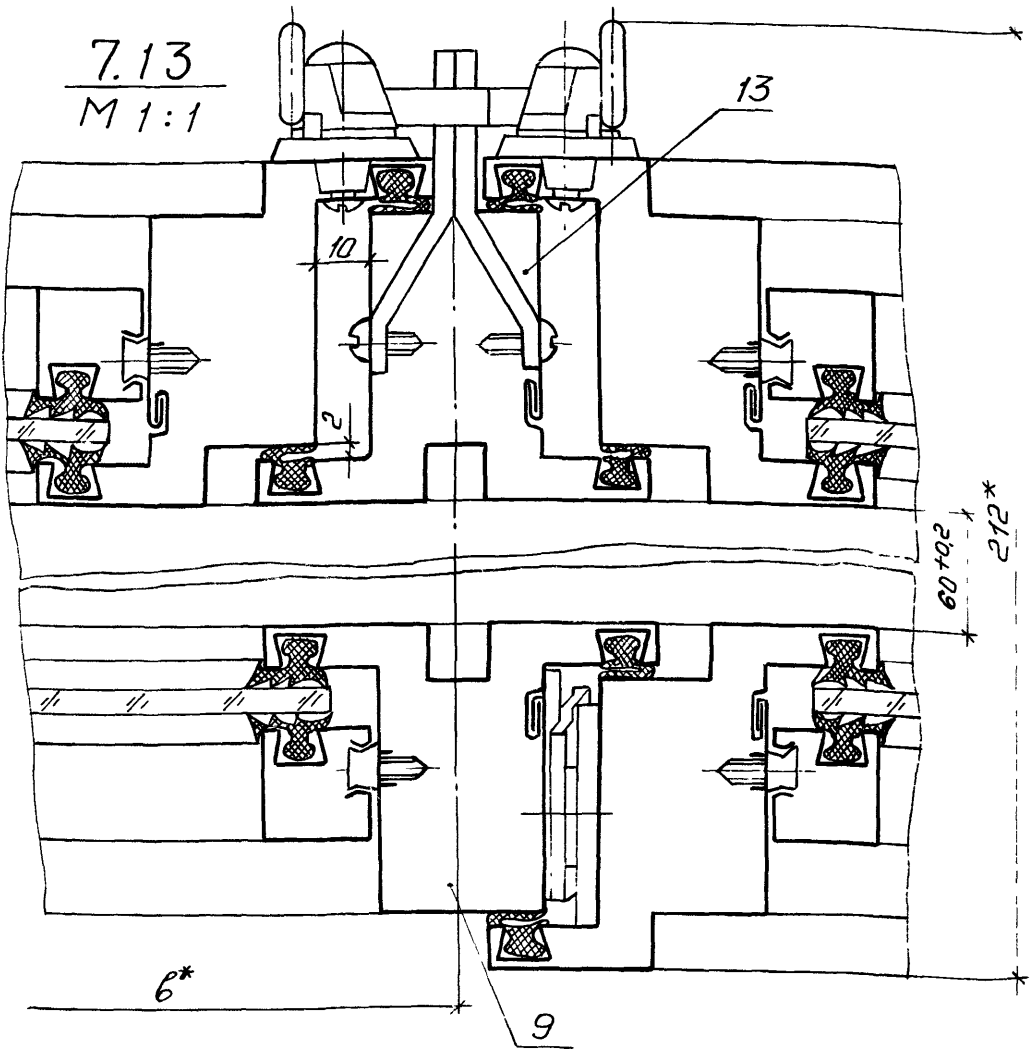

* Размеры для справок.

				1.436.3-16/88.1-1.598	
ав.отд.	Понуров		15.06.89	Узел 7.13	Стадия: Р; Лист: ; Листов: 1
контр.	Зыкова		15.06.89		ЭКБ НПО "Союзстройконструкция"
рук.бриг	Молодых		15.06.89		
ГИП	Горлова		30.05.89		

8.13
М 1:1

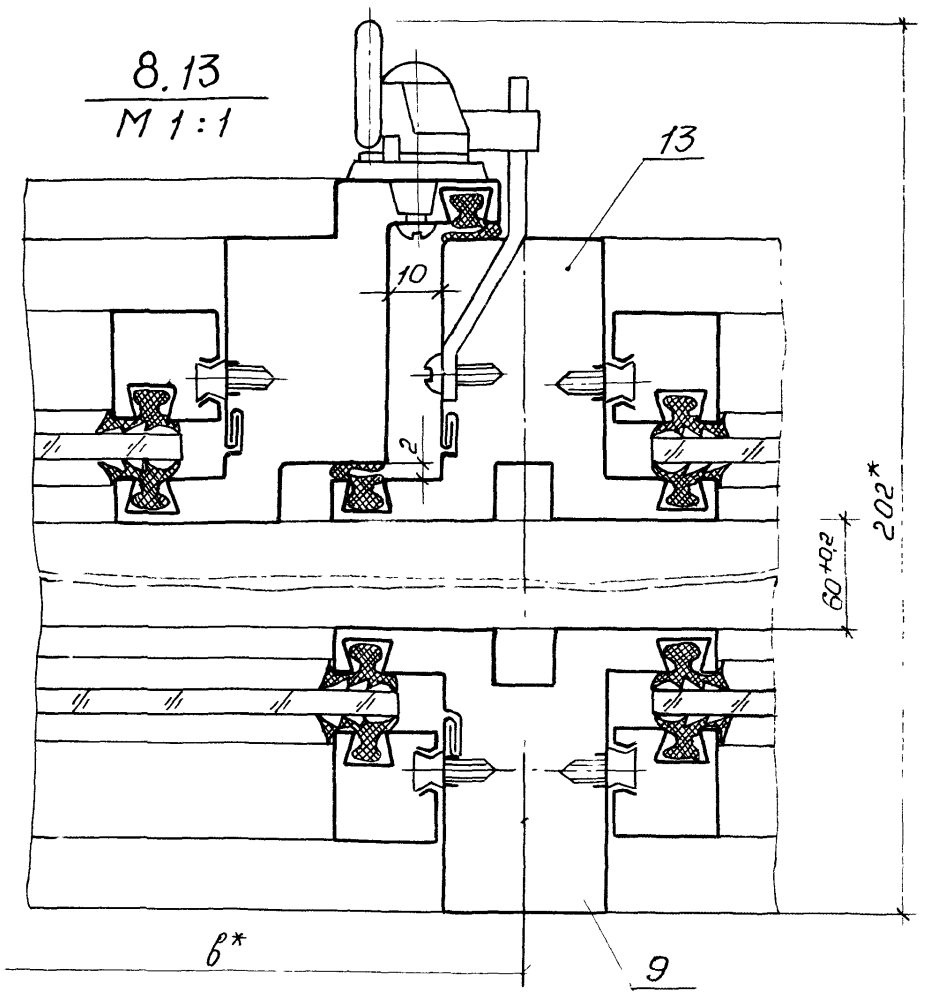

* Размеры для справок.

Инв.№ подл.	Подп. и дата	Взам. инв. №			

				1.436.3-16/88.1-1.599		
Зав.отд	Понуров		5.06.89	Узел 8.13	Стадия	Лист	Листов
Н.контр	Зыкова		6.06.89		Р		1
Рук.бриг	Молодых		5.06.89		ЭКБ НПО Союзстройконструкция		
Инж.	Горлова		5.06.89				

11.13
М1:1

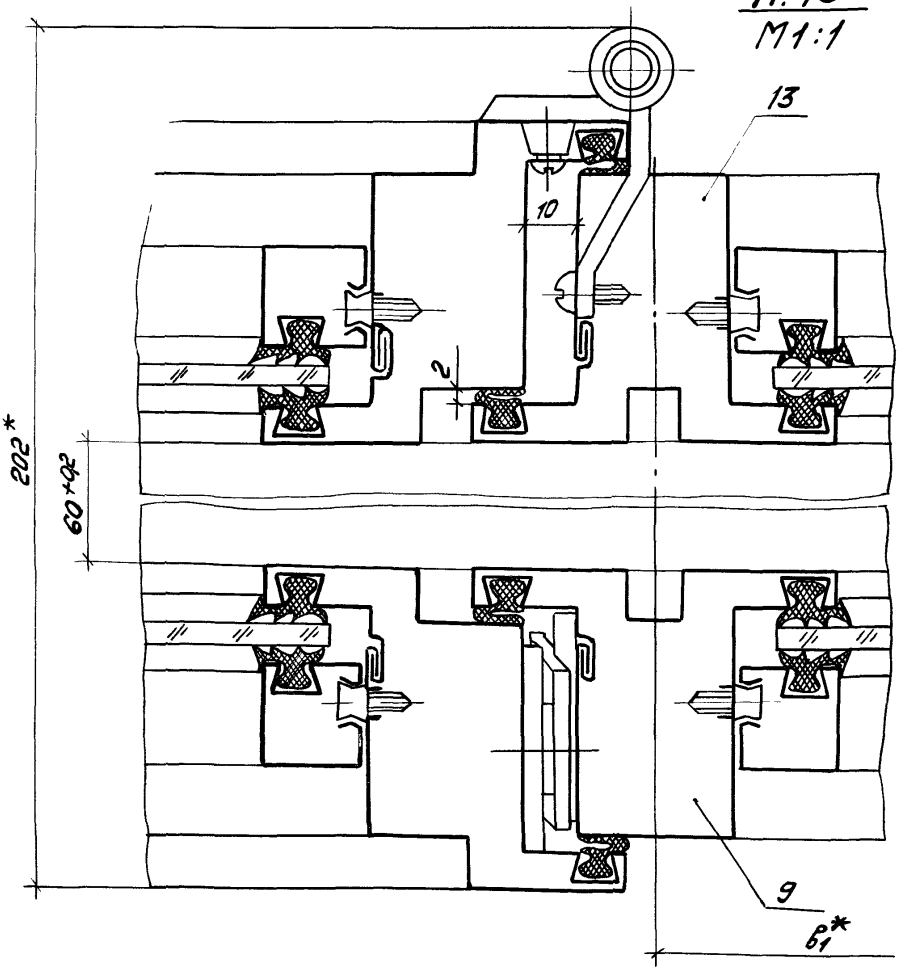

* Размеры для справок.

				1.436.3-16/88.1-1.602
Зав. отд.	Понуров		15.06.89	Узел 11.13
Н. контр.	Зыкова		5.06.89	
Рук. бриг.	Молодых		5.06.89	
Инж.	Горлова		30.05.89	

Стадия	Лист	Листов
Р		1

ЭКБ НПО Союзстройконструкция

Копировал

12.13
М 1:1

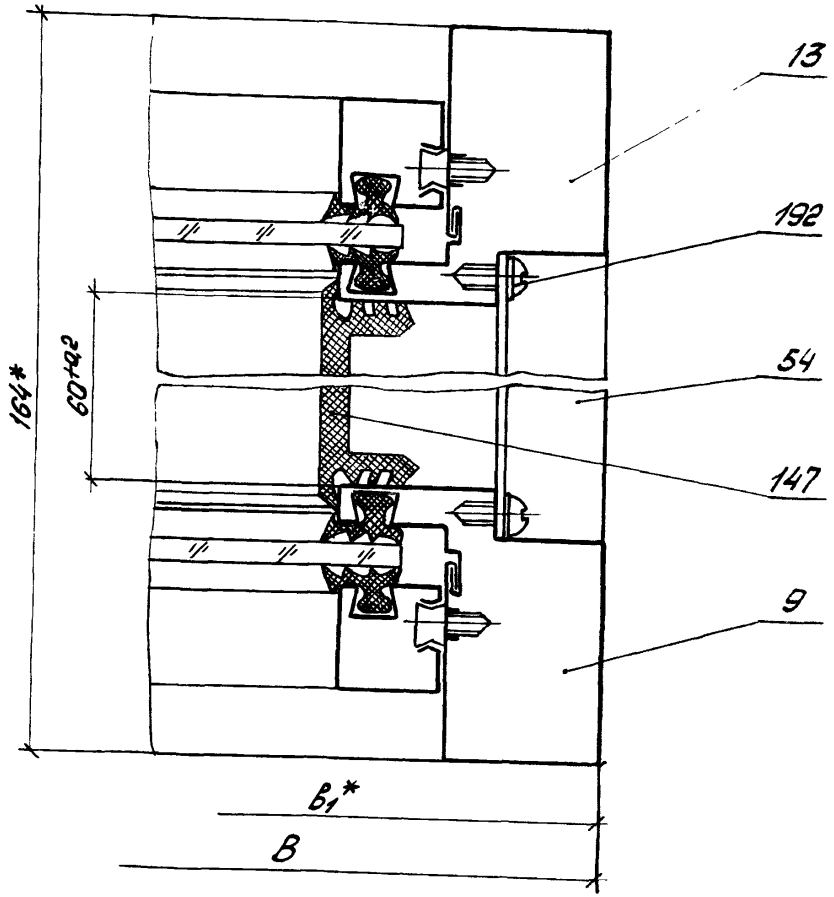

* Размеры для справок.

Инв. № подл.	Подп. и дата	Взам. инв. №				

				1.436.3-16/88.1-1.603		
Зав. отд	Понуров		5.06.89	Узел 12.13	Стадия	Лист	Листов
Н. контр	Зыкова	Зыкова	5.06.89		Р		1
Рук. груп.	Молодых	Молодых	5.06.89		ЭКБ НПО Промстройконструкций		
Инж.	Горлова	Горлова	30.05.89				

Копировал ОТД 23978-02 144 Формат А4

13.13
М 1:1

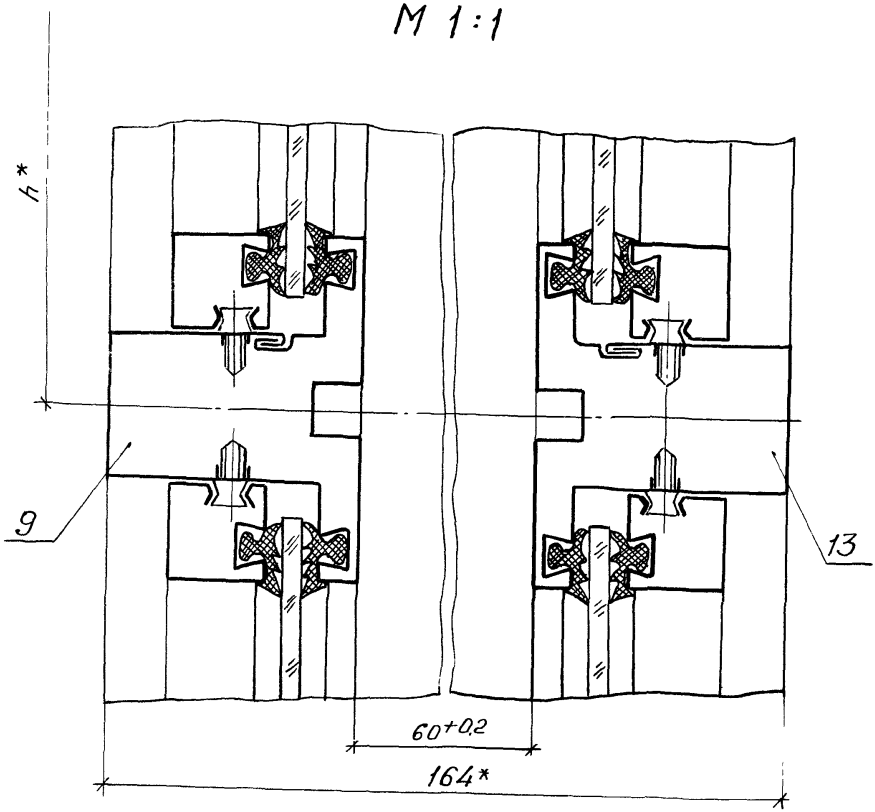

* Размеры для справок.

				1.436.3-16/88.1-1.604	
Зав.отд.	Понуров		15.06.89	Узел 13.13	Стадия: Р; Лист: ; Листов: 1
Н.контр	Зыкова		6.06.89		ЭКБ НПО Союзстройконструкций
Рук.бриг	Молодых		5.06.89		
Инж.	Горлова		30.05.89		

14.13
М 1:1

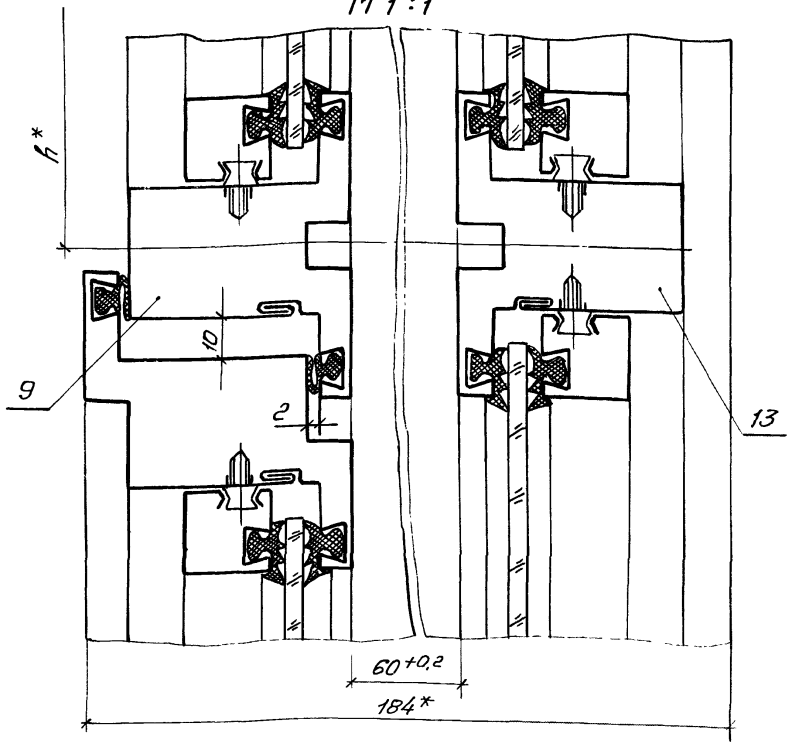

* Размеры для справок.

Инв.№ подл.	Подп. и дата	Взам. инв.№			

				1.436.3-16/88.1-1.605	
Зав. отд	Понуров		15.05.89	Узел 14.13	Стадия: Р; Лист: 1; Листов:
Н. контр.	Зыкова		4.06.89		ЭКБ НПО «Союзтрайконструкция»
Рук. бриг.	Молодых		5.06.89		
Инж.	Горлова		30.05.89		

Копировал ТП 23978-02 145 формат А4

15. 13
М 1:1

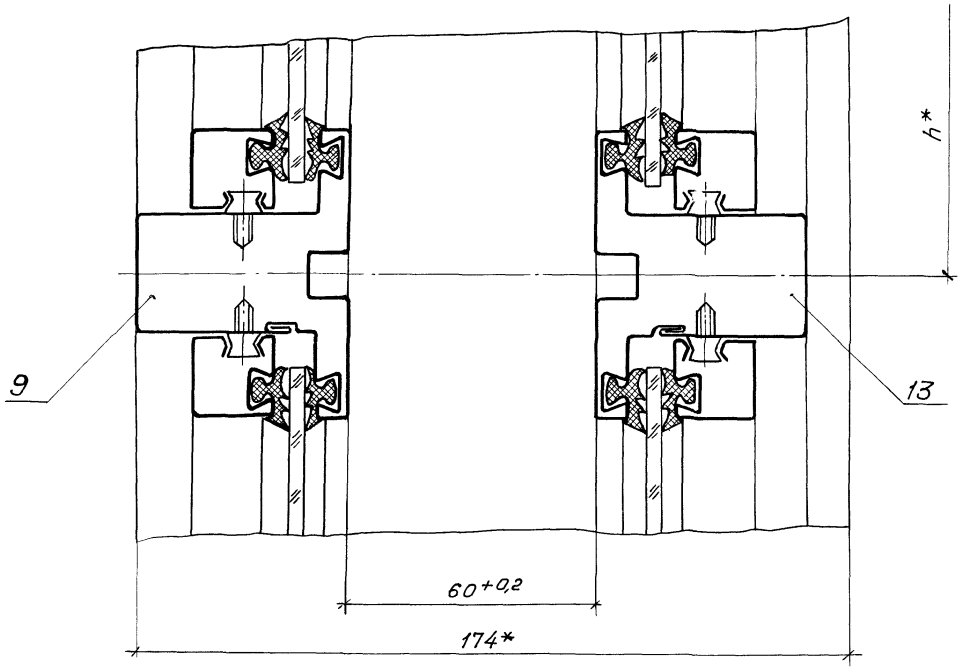

* Размеры для справок.

				1.436.3-16/88.1-1.606		
Зав.отд	Понуров		15.06.89	Узел 15.13	Стадия	Лист	Листов
Н.контр.	Зыкова		13.06.89		Р		1
рук.бриг.	Малодых		12.06.89		ЭКБ НПО Союзстройконструкция		
Инж.	Горлова		5.06.89				

gost.e-ecolog.ru