ТИПОВЫЕ КОНСТРУКЦИИ, ИЗДЕЛИЯ И УЗЛЫ
ЗДАНИЙ И СООРУЖЕНИЙ

СЕРИЯ 1.036.3-1

ОКНА С ПЕРЕПЛЕТАМИ ИЗ ГНУТЫХ ТОНКОСТЕННЫХ СТАЛЬНЫХ ПРОФИЛЕЙ ДЛЯ АДМИНИСТРАТИВНЫХ И БЫТОВЫХ ЗДАНИЙ

ВЫПУСК 3

МЕХАНИЗМЫ ОТКРЫВАНИЯ. РАБОЧИЕ ЧЕРТЕЖИ

gost.e-ecolog.ru

ЦЕНА 3 [illegible]

ТИПОВЫЕ КОНСТРУКЦИИ, ИЗДЕЛИЯ И УЗЛЫ ЗДАНИЙ И СООРУЖЕНИЙ

СЕРИЯ 1.036.3-1

ОКНА С ПЕРЕПЛЕТАМИ ИЗ ГНУТЫХ ТОНКОСТЕННЫХ СТАЛЬНЫХ ПРОФИЛЕЙ ДЛЯ АДМИНИСТРАТИВНЫХ И БЫТОВЫХ ЗДАНИЙ

ВЫПУСК 3

МЕХАНИЗМЫ ОТКРЫВАНИЯ РАБОЧИЕ ЧЕРТЕЖИ

Разработаны
ЦНИИПРОМЗДАНИЙ
Зам. директора по научной работе — С.М.Гликин
Зав. отделом светопрозрачных ограждений — Ю.П.Александров
Гл. инженер проекта — В.И.Глебочкин

ПКТИ
"ПРОЕКТСТРОЙКОНСТРУКЦИЯ"
Гл. инженер — И.М. Строков
Гл. конструктор проекта — В.В. Хамдин

Утверждены
Мингражданстроем РСФСР
письмо от 03.09.90 г
№ 4-11-264

введены в действие ЦНИИПРОМЗДАНИЙ с 02.01.92
приказ № 44 от 05.02.91

© АПП ЦИТП, 1991

Обозначение документа	Наименование	Стр.
1.036.3-1.3-2.901	Профиль резиновый	4
1.036.3-1.3-2.902	Профиль резиновый	4
1.036.3-1.3-2.930	Профиль межрамный	5
1.036.3-1.3-3.001	Ручка	6
1.036.3-1.3-3.001СБ	Ручка Сборочный чертеж	6
1.036.3-1.3-3.002	Завертка	7
1.036.3-1.3-3.002СБ	Завертка Сборочный чертеж	7
1.036.3-1.3-3.104	Балансир	8
1.036.3-1.3-3.104СБ	Балансир Сборочный чертеж	8
1.036.3-1.3-3.120	Ползун левый	9
1.036.3-1.3-3.120СБ	Ползун левый Сборочный чертеж	9
1.036.3-1.3-3.121	Ползун правый	10
1.036.3-1.3-3.121СБ	Ползун правый Сборочный чертеж	10
1.036.3-1.3-3.122	Уголок	11
1.036.3-1.3-3.122СБ	Уголок Сборочный чертеж	11
1.036.3-1.3-3.125	Балансир	12
1.036.3-1.3-3.125СБ	Балансир Сборочный чертеж	12
1.036.3-1.3-3.126	Шарнир	13
1.036.3-1.3-3.126СБ	Шарнир Сборочный чертеж	14
1.036.3-1.3-3.128	Балансир	15
1.036.3-1.3-3.128СБ	Балансир Сборочный чертеж	16
1.036.3-1.3-3.130	Ручка	17
1.036.3-1.3-3.130СБ	Ручка Сборочный чертеж	17
1.036.3-1.3-3.131	Направляющая	18

Обозначение	Наименование	Стр.
1.036.3-1.3-3.131СБ	Направляющая Сборочный чертеж	18
1.036.3-1.3-3.200	Уголок	19
1.036.3-1.3-3.202	Вкладыш	20
1.036.3-1.3-3.203	Вкладыш	20
1.036.3-1.3-3.204	Фланец	21
1.036.3-1.3-3.223	Планка	23
1.036.3-1.3-3.247	Подкладка	23
1.036.3-1.3-3.248	Подкладка	24
1.036.3-1.3-3.249	Подкладка	24
1.036.3-1.3-3.250	Подкладка	25
1.036.3-1.3-3.251	Подкладка	25
1.036.3-1.3-3.252	Подкладка	26
1.036.3-1.3-3.264	Пробка	26
1.036.3-1.3-3.401	Упор	27
1.036.3-1.3-3.402	Завертка	27
1.036.3-1.3-3.403	Накладка	28
1.036.3-1.3-3.404	Шайба	29
1.036.3-1.3-3.406	Петля	29
1.036.3-1.3-3.408	Пробка	30

Инв.№ подл. | Подп. и дата | Взам.инв.№

Зав.отд.	Халдин	
Н.контр.	Ширко	
Рук.бриг.	Молодых	
Т.контр.	Ширко	

1.036.3-1.3

Содержание

Стадия	Лист	Листов
Р	1	2

ПКТИ Проектстройконструкция

Обозначение документа	Наименование	Стр.
1.036.3-1.3-3.410	Пластина	30
1.036.3-1.3-3.414	Шайба	31
1.036.3-1.3-3.417	Плечо	31
1.036.3-1.3-3.420	Кронштейн	32
1.036.3-1.3-3.421	Кронштейн	32
1.036.3-1.3-3.435	Палец	33
1.036.3-1.3-3.437	Упор	33
1.036.3-1.3-3.438	Рукоятка	34
1.036.3-1.3-3.439	Кронштейн	35
1.036.3-1.3-3.455	Направляющая	36
1.036.3-1.3-3.456	Направляющая	36
1.036.3-1.3-3.457	Ползун	37
1.036.3-1.3-3.458	Ползун	37
1.036.3-1.3-3.459	Палец	38
1.036.3-1.3-3.522	Направляющая	38
1.036.3-1.3-3.523	Ролик	39
1.036.3-1.3-3.524	Ось	39
1.036.3-1.3-3.525	Балансир	40
1.036.3-1.3-3.526	Обечайка	40
1.036.3-1.3-3.527	Вкладыш	41
1.036.3-1.3-3.530	Ось	41
1.036.3-1.3-3.532	Шайба	42
1.036.3-1.3-3.535	Петля	42
1.036.3-1.3-3.538	Упор	43
1.036.3-1.3-3.539	Накладка	43

Обозначение	Наименование	Стр.

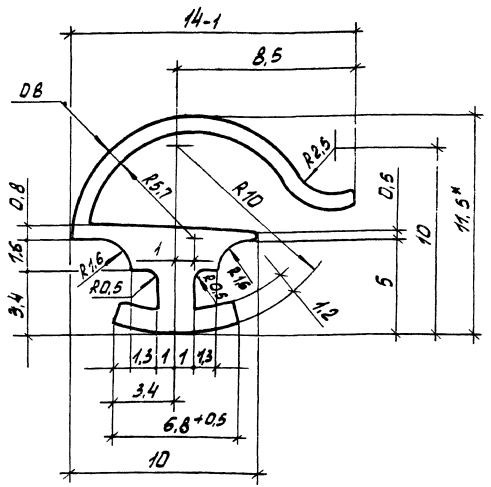

1. Твердость 60...65 единиц по Шору А.
2. Размеры с неуказанными пред. откл. обеспеч. инстр.
3. * Размер для справок.
4. Неуказанные радиусы 0,2 мм.
5. Масса 1м профиля 0,047 кг.
6. Допускается замена на резину УБ-2257-7002 ТУ 38-1051082-86.

			1.036.3-1.3-2.901		
			Профиль резиновый	Стадия: Р	Масса: -	Масштаб: 5:1
				Лист	Листов 1
Зав.отд.	Халдин		Резина УБ-22 26-404 ТУ 38-1051082-86	ПКТИ Проектстройконструкция	
Н.контр.	Цирко				
Рук.бриг.	Молодых				
Инж.	Пашнина				

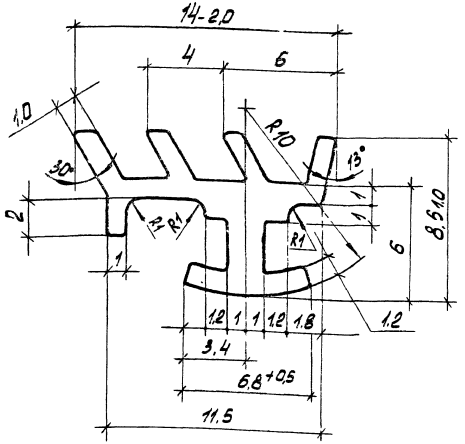

1. Твердость 60...65 единиц по Шору А.
2. Размеры с неуказанными пред. откл. обеспеч. инстр.
3. Неуказанные радиусы 0,2 мм.
4. Масса 1м профиля 0,052 кг.
5. Допускается замена на резину УБ-2257-7002 ТУ 38-1051082-86.

			1.036.3-1.3-2.902		
			Профиль резиновый	Стадия: Р	Масса: -	Масштаб: 5:1
				Лист	Листов 1
Зав.отд.	Халдин		Резина УБ-22 26-404 ТУ 38-1051082-86	ПКТИ Проектстройконструкция	
Н.контр.	Цирко				
Рук.бриг.	Молодых				
Инж.	Пашнина				

Инв.№ подл. | Подп. и дата | Взам.инв.№

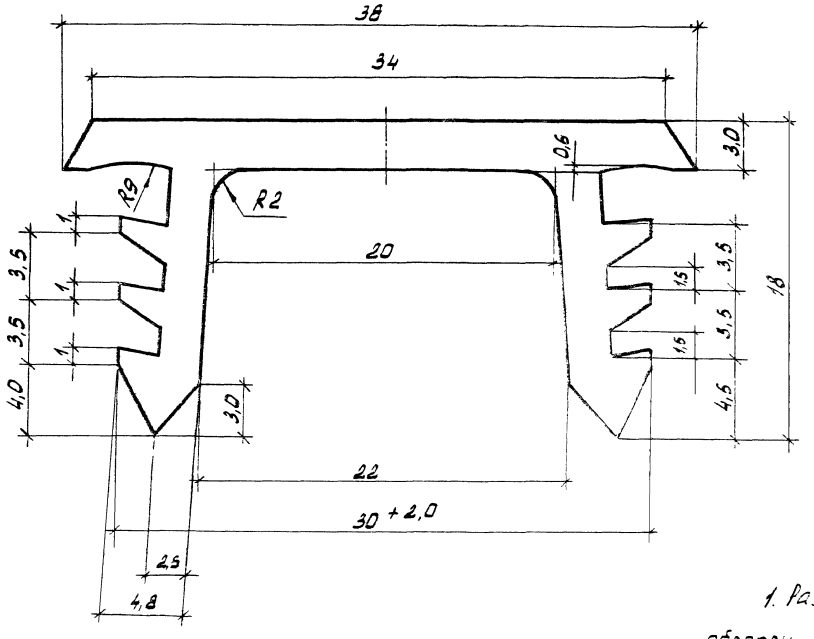

1. Размеры с неуказанными предельными отклонениями обеспеч. инстр.

2. Неуказанные радиусы 0,5 мм.

3. Масса 1м профиля 0,25 кг.

				1.036.3-1.3-2 930		
				Профиль межрамный	Стадия: Р	Масса: —	Масшт.: 4:1
					Лист	Листов 1
Зав.отд	Халдин			УВ-10 ТУ 6-01-737-76	ПКТИ Проектстрой-конструкция	
Н.контр.	Чирко					
Рук.фрм.	Молодых					
Техник	Чирко					

Формат	Зона	Поз.	Обозначение	Наименование		Примечание
				Документация		
А4			1.036.3-1.3 – 3.001СБ	Сборочный чертеж		
				Детали		
А4		1	1.036.3-1.3 – 3.414	Шайба	2	
А4		2	1.036.3-1.3 – 3.435	Палец	1	
А4		3	1.036.3-1.3 – 3.437	Упор	1	
А3		4	1.036.3-1.3 – 3.438	Рукоятка	1	
А3		5	1.036.3-1.3 – 3.439	Кронштейн	1	
				Прочие изделия		
				Винт ТУ67-637-84		
		7		1-3,5×9,5 Ц9	2	
		8		3-4,2×9,5 Ц9	4	

			1.036.3-1.3-3.001	
Зав.отд.	Халдин		Ручка	Стадия: Р; Лист; Листов: 1
Н.контр.	Цирко			ПКТИ Проектстройконструкция
Рук.бриг.	Молодых			
Инж.	Цирко			

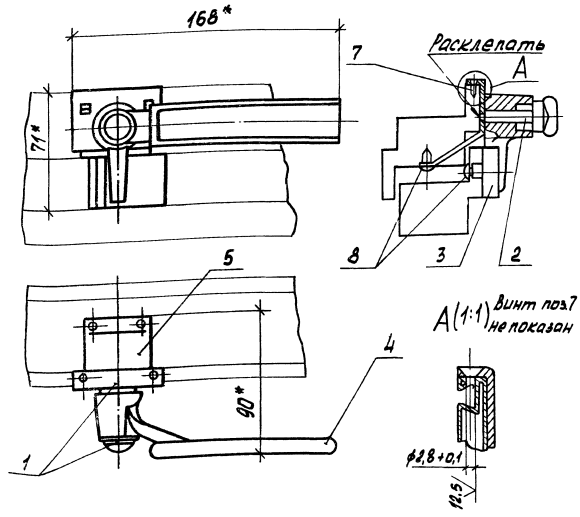

1.* Размеры для справок.

2. При сборке обеспечить свободное движение дет. поз. 4. относительно дет. поз. 5.

Инв.№ подл. | Подп. и дата | Взам.инв.№

			1.036.3-1.3-3.001СБ	
Зав.отд.	Халдин		Ручка Сборочный чертеж	Стадия: Р; Масса: 0,41; Масштаб: 1:2
Н.контр.	Цирко			Лист; Листов 1
Рук.бриг.	Молодых			ПКТИ Проектстройконструкция
Инж.	Цирко			

Формат	Зона	Поз.	Обозначение	Наименование	Кол.	Примеч.
				Документация		
А4			1.036.3-1.3-3.002 СБ	Сборочный чертеж		
				Детали		
А4		1	1.036.3-1.3-3.401	Упор	1	
А4		2	1.036.3-1.3-3.402	Завертка	1	
А3		3	1.036.3-1.3-3.403	Накладка	1	
А4		4	1.036.3-1.3-3.404	Шайба	1	
				Стандартные изделия		
		6		Заклепка 5х18.01.019 ГОСТ 10299-80	1	
				Прочие изделия		
		8		Винт 3-4,2х9,5.Ц9 ТУ 67-637-84	2	
		9		Винт 3-4,8х13.Ц9 ТУ 67-637-84	2	

Зав.отд.	Холдин		1.036.3-1.3-3.002
Н.контр.	Чирко		Завертка — стадия Р, лист, листов 1
Рук.бриг.	Молодых		ПКТИ Проектстройконструкция
Инж.	Чирко		

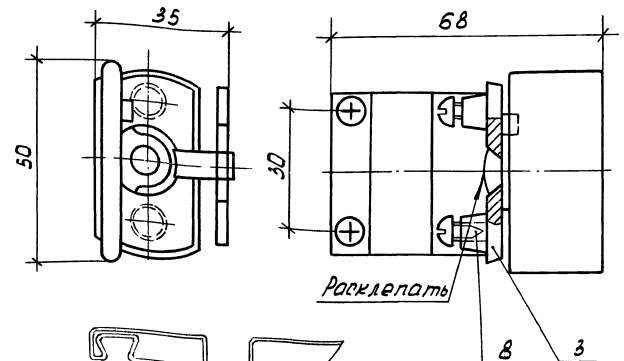

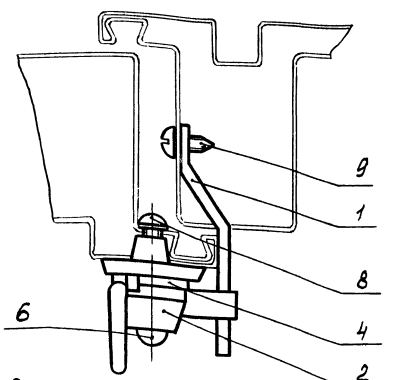

1. Размеры для справок.
2. При сборке обеспечить свободное движение дет. поз. 2 относительно дет. поз. 3.

Взам.инв.№ | Подп. и дата | Инв.№ подл.

Зав.отд.	Холдин		1.036.3-1.3-3.002 СБ
Н.контр.	Чирко		Завертка — Стадия Р, Масса 0.13, Масштаб 1:1
Рук.бриг.	Молодых		Сборочный чертеж — Лист, Листов 1
Инж.	Чирко		ПКТИ Проектстройконструкция

Формат	Зона	Поз.	Обозначение	Наименование		Примечание
				Документация		
А4			1.036.3-1.3-3.104СБ	Сборочный чертеж		
				Детали		
А4		1	1.036.3-1.3-3.404	Шайба	2	
А4		2	1.036.3-1.3-3.410	Пластина	2	
А4		3	1.036.3-1.3-3.417	Плечо	1	
				Стандартные изделия		
		6		Заклепка 5×9.01.019 ГОСТ 10303-80	2	
				Прочие изделия		
		8		Винт 3-4,2×9,5 Ц9 ТУ 67-637-84	8	

Зав. отд.	Халдин		
Н. контр.	Цирко		
Рук. отд.	Молодых		
Инж.	Цирко		

1.036.3-1.3-3.104

Балансир

стадия	лист	листов
Р		1

ПКТИ Проектстройконструкция

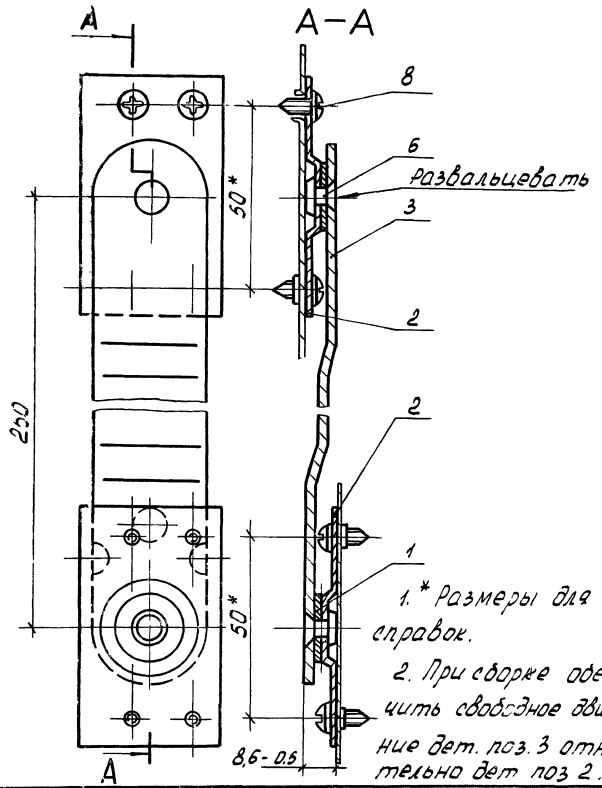

1. * Размеры для справок.

2. При сборке обеспечить свободное движение дет. поз. 3 относительно дет поз 2.

Зав. отд.	Халдин		
Н. контр.	Цирко		
Рук. отд.	Молодых		
Инж.	Цирко		

1.036.3-1.3-3.104СБ

Балансир
Сборочный чертеж

стадия	масса	масштаб
Р	0,267	1:1
лист	листов 1	

ПКТИ Проектстройконструкция

Инв. № подл. | Подп. и дата | Взам. инв. №

Формат	Зона	Поз.	Обозначение	Наименование		Приме-чание
				Документация		
А4			1.036.3-1.3-3.120СБ	Сборочный чертеж		
				Детали		
А4		1	1.036.3-1.3-3.455	Направляющая	1	
А4		2	1.036.3-1.3-3.457	Ползун	1	
А4		3	1.036.3-1.3-3.459	Палец	1	
				Прочие изделия		
				Винт ТУ67-637-84		
		5		1-3,5×9,5 Ц9	2	
		6		1-4,2×13 Ц9	2	
		7		1-4,8×16 Ц9	3	

			1.036.3-1.3-3.120			
Зав.отд.	Халдин		Ползун левый	Стадия	Лист	Листов
Н.контр.	Чирко			Р		1
Рук.фил.	Молодых			ПКТИ Проектстройконструкция		
Инж.	Чирко					

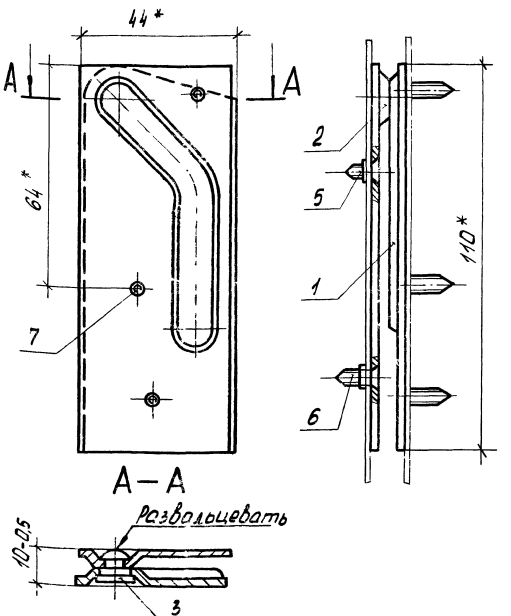

1.* Размеры для справок.

2. При сборке обеспечить свободное движение дет. поз. 3 относительно дет. поз. 1.

Инв.№ подл. | Подп. и дата | Взам.инв.№

			1.036.3-1.3-3.120СБ			
Зав.отд.	Халдин		Ползун левый сборочный чертеж	Стадия	Масса	Масштаб
Н.контр.	Чирко			Р	0,14	1:1
Рук.фил.	Молодых			Лист	Листов 1	
Инж.	Чирко			ПКТИ Проектстройконструкция		

Формат	Зона	Поз.	Обозначение	Наименование		Примечание
				Документация		
А4			1.036.3-1.3 – 3.121СБ	Сборочный чертеж		
				Детали		
А4		1	1.036.3-1.3 – 3.456	Направляющая	1	
А4		2	1.036.3-1.3 – 3.458	Ползун	1	
А4		3	1.036.3-1.3 – 3.459	Палец	1	
				Прочие изделия		
				Винт ТУ67-637-84		
		6		1-3,5×9,5 Ц9	2	
		7		1-4,2×13 Ц9	2	
		8		1-4,8×16 Ц9	3	

Зав.отд.	Халбин		1.036.3-1.3-3.121	
Н.контр.	Чирко		Ползун правый	Стадия: Р; Лист: 1; Листов: 1
Рук.бри.	Молодых			ПКТИ Проектстройконструкция
Инж	Чирко			

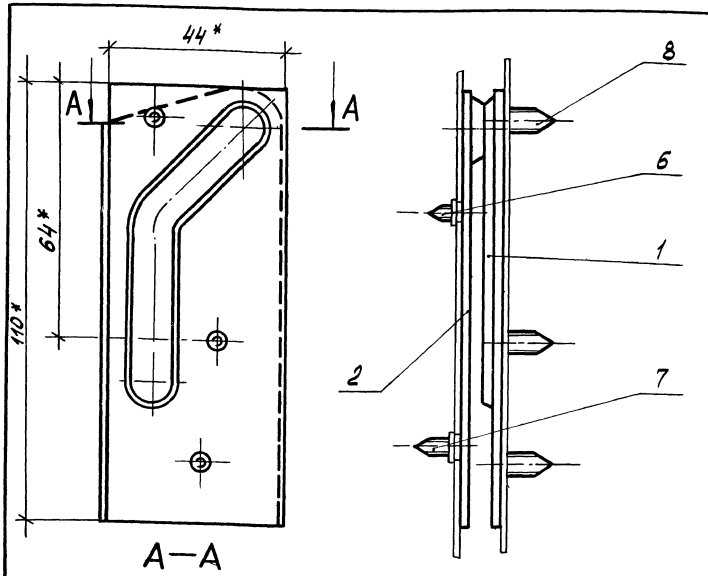

1.* Размеры для справок.

2. При сборке обеспечить свободное движение дет. поз. 3 относительно дет. поз. 1.

Инв.№ подл. | Подп. и дата | Взам.инв.№

Зав.отд.	Халбин		1.036.3-1.3-3.121СБ	
Н.контр.	Чирко		Ползун правый сборочный чертеж	Стадия: Р; Масса: 0,14; Масштаб: 1:1; Лист; Листов 1
Рук.бри.	Молодых			ПКТИ Проектстройконструкция
Инж	Чирко			

Формат	Зона	Поз.	Обозначение	Наименование	Кол.	Примеч.
				Документация		
А4			1.036.3-1.3 – 3.122 СБ	Сборочный чертеж		
				Детали		
А3		1	1.036.3-1.3 - 3.200	Уголок	1	
Б4		2	1.036.3-1.3 - 3.206	Платик	2	0,0047кг
				Рулон 2/к Б-ПН-1,5×500 ГОСТ 1990374 / ОК36084-III ГОСТ 16523-89		
				20±0,26×20±0,26 мм		

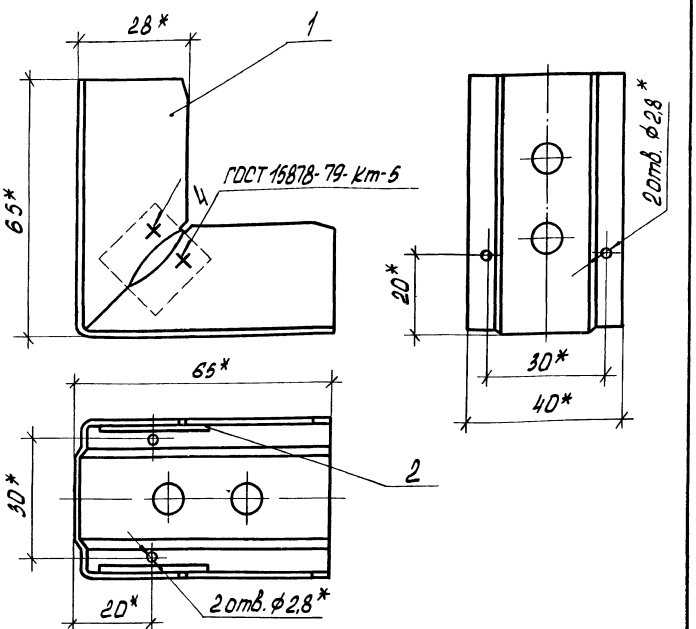

1. Допускается вместо дет. поз. 2 применять отходы от штамповки дет. поз. 1 при этом вырубка между полками должна быть закрыта.
2. * Размеры для справок.
3. Покрытие Ц15хр.

Зав.отд.	Халдин		
Н.контр.	Чирко		
Рук.бриг.	Молодых		
ИНЖ	Пошнина		

1.036.3-1.3-3.122

Уголок

Стадия	Лист	Листов
Р		1

ПКТИ Проектстройконструкция

Взам.инв.№ | Подп. и дата | Инв.№ подл.

Зав.отд.	Халдин		
Н.контр.	Чирко		
Рук.бриг.	Молодых		
ИНЖ	Пошнина		

1.036.3-1.3-3.122СБ

Уголок
Сборочный чертеж

Стадия	Масса	Масштаб
Р	0,13	1:1

Лист | Листов 1

ПКТИ Проектстройконструкция

Формат	Зона	Поз.	Обозначение	Наименование	Кол.	Примеч.
				Документация		
А4			1.036.3-1.3-3.125СБ	Сборочный чертеж		
				Детали		
А4		1	1.036.3-1.3-3.525	Балансир	1	
А4		2	1.036.3-1.3-3.526	Обечайка	1	

Зав.отд	Халдин		1.036.3-1.3-3.125	
Н.контр.	Цирко		Балансир	Стадия: Р; Лист; Листов: 1
Рук.фрил.	Молодых			ПКТИ Проектстройконструкция
техник	Цирко			

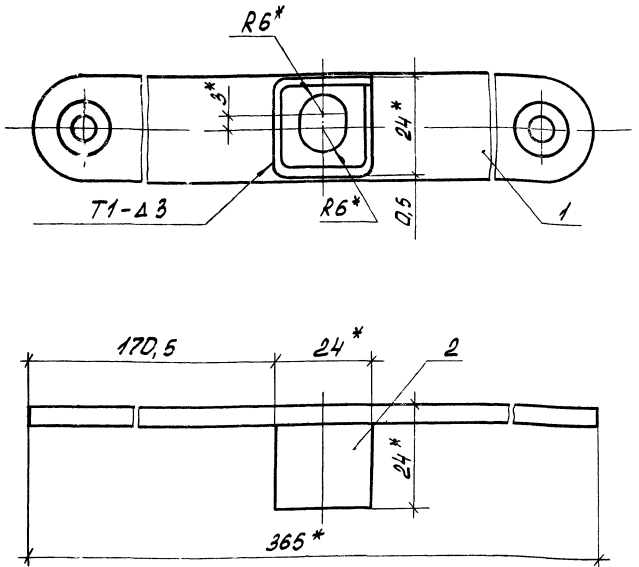

1. Сварка по ГОСТ 5264-80.
2. Сварку производить электродом типа Э42 ГОСТ 9467-75.
3* Размеры для справок.
4. Предельные отклонения размеров $\pm \frac{IT14}{2}$.
5. Покрытие Ц 15 хр.

Инв.№ подл. | Подп. и дата | Взам.инв.№

Зав.отд	Халдин		1.036.3-1.3-3.125СБ	
Н.контр.	Цирко		Балансир Сборочный чертеж	Стадия: Р; Масса: 0,36; Масшт.: 1:1
Рук.фрил.	Молодых			Лист; Листов 1
техник	Цирко			ПКТИ Проектстройконструкция

Формат	Зона	Поз.	Обозначение	Наименование	Кол.	Примеч.
				Документация		
А3			1.036.3-1.3-3.126 СБ	Сборочный чертеж		
			-01 СБ	Сборочный чертеж		
				Детали		
А4		1	1.036.3-1.3-3.406	Петля	1	
А4		2	1.036.3-1.3-3.408	Пробка	2	
А4		3	1.036.3-1.3-3.530	Ось	1	
А4		4	1.036.3-1.3-3.532	Шайба	3	Наиб. колич.
				Стандартные изделия		
		7		Шайба 2.8.01.08 кп. 019 ГОСТ 11371-78	1	
				Прочие изделия		
		8		Винт 3-4,2×9,5 Ц9 ТУ 67-637-84	4	

Зав. отд.	Халдин		1.036.3-1.3-3.126
Н. контр.	Чирко		Шарнир
Рук. бриг.	Молодых		Стадия: Р; Лист: 1; Листов: 2
Техник	Чирко		ПКТИ Проектстрой-конструкция

Формат	Зона	Поз.	Обозначение	Наименование	Кол.	Примеч.
			Переменные данные	для исполнений		
				1.036.3-1.2-3.126		
				Детали		
А4		11	1.036.3-1.3-3.535	Петля	1	
				1.036.3-1.2-3.126-01		
				Детали		
			1.036.3-1.3-3.535-01	Петля	1	

Взам. инв. №

Подп. и дата

Инв. № подл.

1.036.3-1.3-3.126

Лист 2

1.036.3-1.3-3.126 СБ

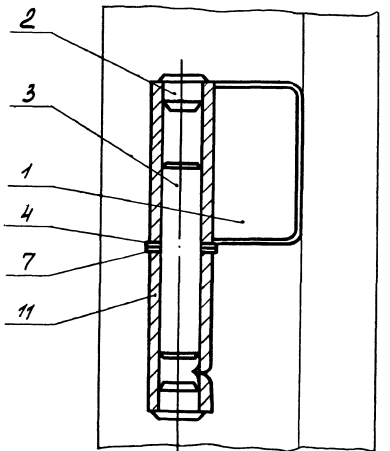

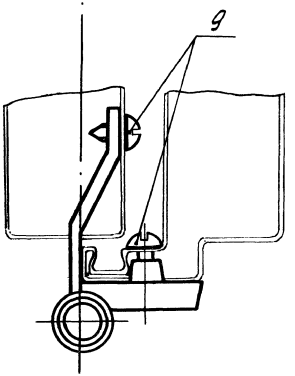

1.036.3-1.3-3.126-01 СБ - зеркальное отражение. Остальное - см. 1.036.3-1.3-3.126 СБ

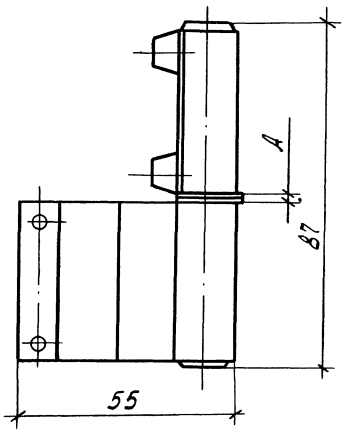

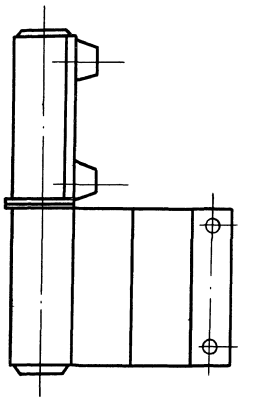

1. Размеры для справок.
2. Зазор А устранить подбором шайб поз.4.

			1.036.3-1.3 - 3.126 СБ		
			Шарнир сборочный чертеж	Стадия	Масса	Масштаб
				Р	0,170	1:1
				Лист	Листов 1	
Зав.отд.	Халдин			ПКТИ Проектстройконструкция	
Н.контр.	Чирко				
Рук.бриг.	Молодых				
Техник	Чирко				

Формат	Зона	Поз.	Обозначение	Наименование	Кол.	Примеч.
				Документация		
А3			1.036.3-1.3 – 3.128СБ	Сборочный чертеж		
				Сборочные единицы		
А4		1	1.036.3-1.3 – 3.125СБ	Балансир		
				Детали		
А4		3	1.036.3-1.3 – 3.414	Шайба	1	
А4		4	1.036.3-1.3 – 3.420	Кронштейн	1	
А4		5	1.036.3-1.3 – 3.421	Кронштейн	1	
А4		6	1.036.3-1.3 – 3.523	Ролик	2	
А4		7	1.036.3-1.3 – 3.524	Ось	2	
А4		8	1.036.3-1.3 – 3.527	Вкладыш	1	
				Стандартные изделия		
		10		Болт М10-6а×45.58.029 ГОСТ 7798-70	1	

Зав.отд	Халдин		
Н.контр.	Чирко		
Рук.фрш.	Молодых		
Техник	Чирко		

1.036.3-1.3-3.128

Балансир

Стадия	Лист	Листов
Р		1

ПКТИ Проектстрой-конструкция

Формат	Зона	Поз.	Обозначение	Наименование	Кол.	Примеч.
		11		Гайка М10-7Н.12.016 ГОСТ 5915-70	1	
		12		Шайба 10.65Г.019 ГОСТ 6402-70	1	
				Прочие изделия		
		14		Винт 3-4,2×9,5.Ц9 ТУ 67-637-84	4	

Инв.№ подл. | Подп. и дата | Взам.инв.№

1.036.3-1.3-3.128

Лист 2

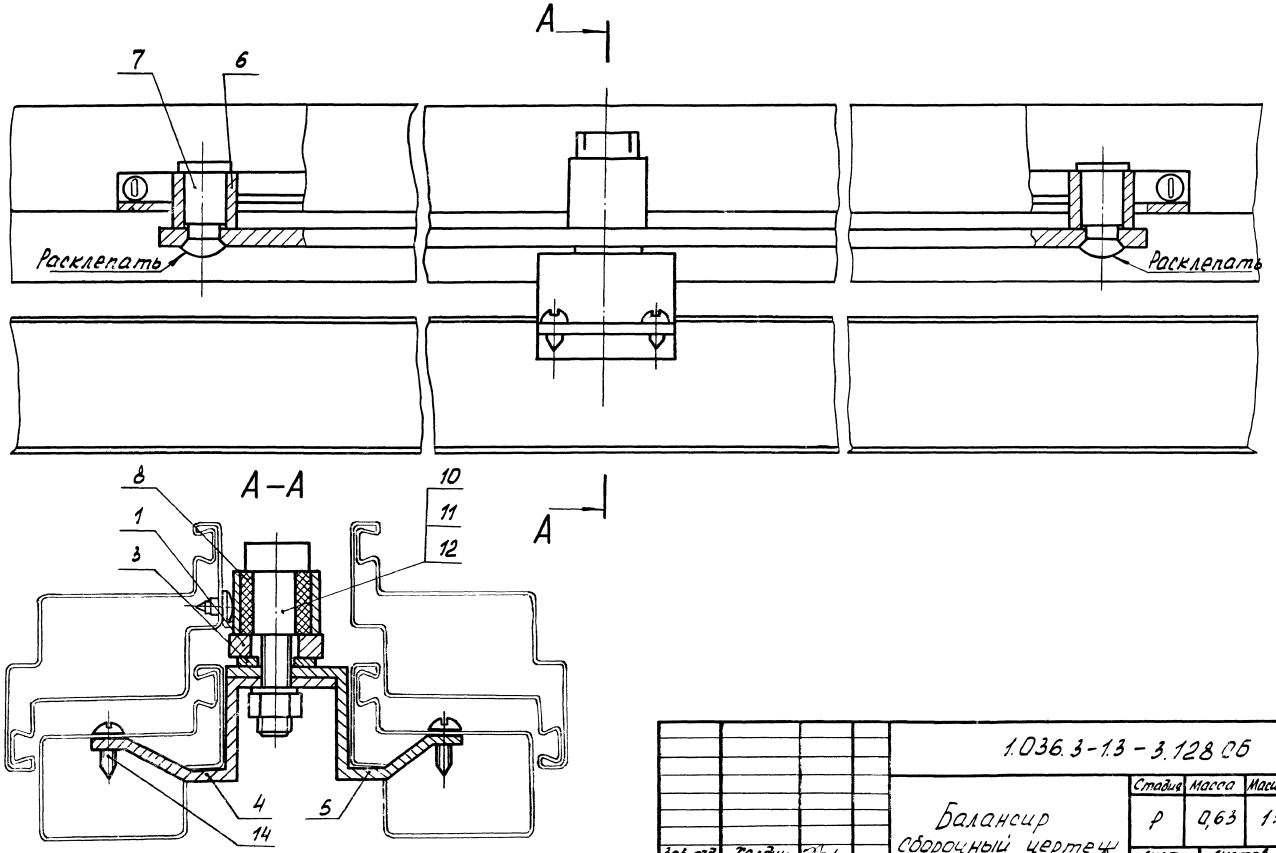

				1.036.3-1.3 - 3.128 СБ			
				Балансир сборочный чертеж	Стадия	Масса	Масштаб
					Р	0,63	1:1
					Лист	Листов 1	
Зав.отд.	Халдин				ПКТИ Проектстройконструкция		
Н.контр.	Цирко						
Рук.брил.	Молодых						
Техник	Цирко						

Формат	Зона	Поз.	Обозначение	Наименование	Кол.	Примеч.
				Документация		
А4			1.036.3-1.3 – 3.130СБ	Сборочный чертеж		
				Детали		
А4		1	1.036.3-1.3 – 3.414	Шайба	2	
А4		2	1.036.3-1.3 – 3.435	Палец	1	
А3		3	1.036.3-1.3 – 3.438	Рукоятка	1	
А4		4	1.036.3-1.3 – 3.538	Упор	1	
А4		5	1.036.3-1.3 – 3.539	Накладка	1	
				Прочие изделия		
		6		Винт 3-4.2×9.5.Ц9-ТУ67-637-84	4	

Зав.отд	Халдин		
Н.контр.	Чирко		
Рук.бриг.	Молодых		
Техник	Чирко		

1.036.3-1.3 – 3.130

Ручка

Стадия	Лист	Листов
Р		1

ПКТИ Проектстройконструкция

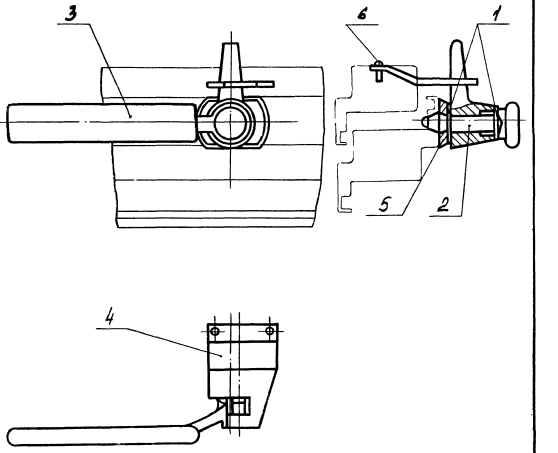

Инв.№ подл. | Подп. и дата | Взам.инв.№

Зав.отд.	Халдин		
Н.контр.	Чирко		
Рук.бриг.	Молодых		
Техник	Чирко		

1.036.3-1.3 – 3.130СБ

Ручка
Сборочный чертеж

Стадия	Масса	Масштаб
Р	0,38	1:2
Лист	Листов 1	

ПКТИ Проектстройконструкция

Формат	Зона	Поз.	Обозначение	Наименование	Кол.	Примеч.
				Документация		
А4			1.036.3-1.3-3.131СБ	Сборочный чертеж		
				Детали		
А4		1	1.036.3-1.3-3.522	Направляющая	1	
				Прочие изделия		
		2		Винт 3-4,2×9,5 И9 ТУ67-637-84	2	

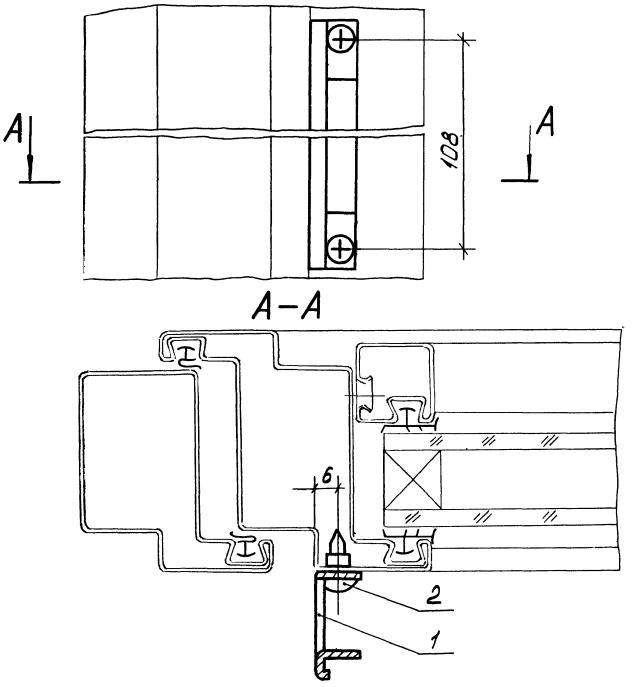

Размеры для справок.

Зав.отд.	Халдин			1.036.3-1.3-3.131
Н.контр.	Чирко			Направляющая
Рук.бриг.	Молодых			
Техник	Чирко			

Стадия	Лист	Листов
Р		1

ПКТИ Проектстройконструкция

Инв.№ подл. | Подп. и дата | Взам.инв.№

Зав.отд.	Халдин			1.036.3-1.3-3.131СБ
Н.контр.	Чирко			Направляющая Сборочный чертеж
Рук.бриг.	Молодых			
Техник	Чирко			

Стадия	Масса	Масштаб
Р	0,06	1:1

Лист | Листов 1

ПКТИ Проектстройконструкция

25 √ (√)

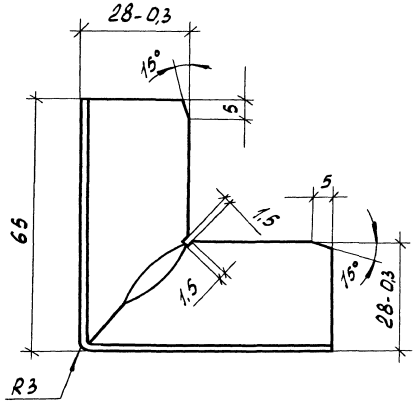

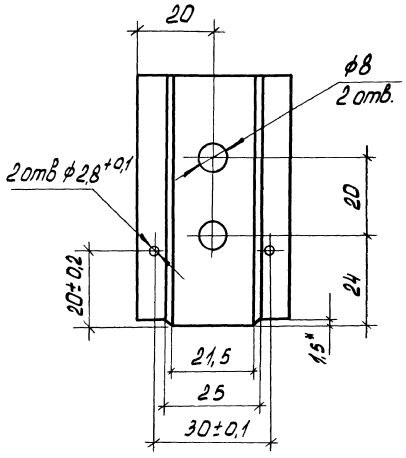

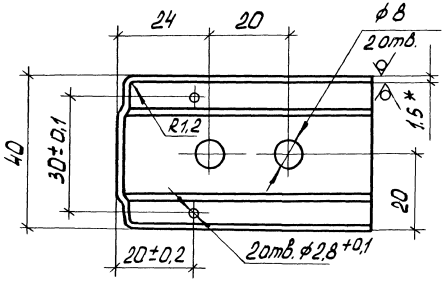

1. * Размер для справок.
2. Неуказанные предельные отклонения размеров: отверстий H14, валов h14, остальных $\pm \frac{IT14}{2}$.

				1.036.3-1.3 – 3.200			
				Уголок	Стадия	Масса	Масштаб
					Р	0,121	1:1
					Лист	листов 1	
Зав.отд	Халдин			Рулон Ч/к Б-ПН-1,5×500 ГОСТ 19903-74 / ОК 36084-III ГОСТ 16523-89	ПКТИ Проектстройконструкция		
Н.контр.	Цирко						
Рук.бриг	Молодых						
Инж.	Пашнина						

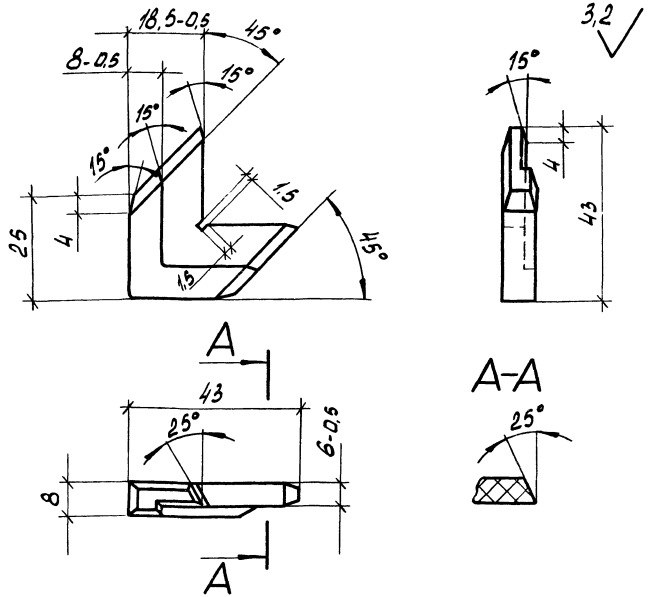

1. Неуказанные предельные отклонения размеров: отверстий H14, валов h 14, остальных $\pm \frac{IT14}{2}$.
2. Неуказанные радиусы 1 мм.
3. Облой не допускается.

			1.036.3-1.3-3.202		
			Вкладыш	Стадия: Р	Масса: 0,006	Масштаб: 1:1
				Лист	Листов 1
Зав.отд.	Халдин		Полиэтилен 20908-040 сорт первый ГОСТ 16338-85	ПКТИ Проектстройконструкция	
Н.контр.	Чирко				
Рук.бриг.	Молодых				
Инж.	Пошнина				

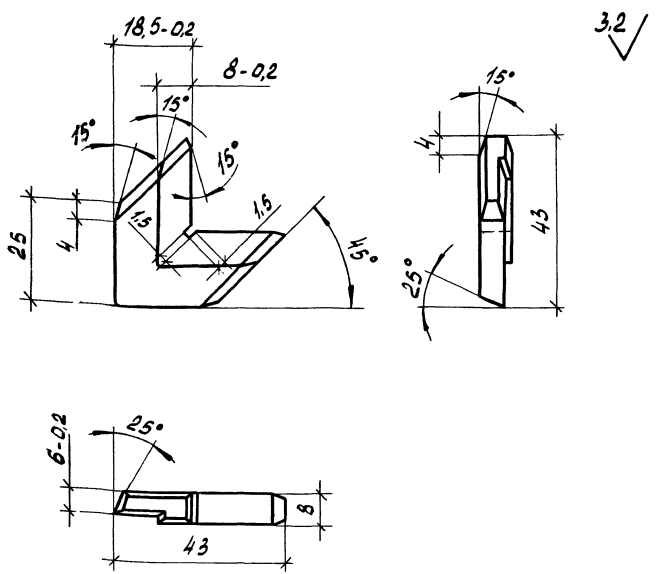

1. Неуказанные предельные отклонения размеров: отверстий H14, валов h 14, остальных $\pm \frac{IT14}{2}$.
2. Неуказанные радиусы 1 мм.
3. Облой не допускается.

Взам. инв.№ | Подп. и дата | Инв.№ подл.

			1.036.3-1.3-3.203		
			Вкладыш	Стадия: Р	Масса: 0,006	Масштаб: 1:1
				Лист	Листов 1
Зав.отд.	Халдин		Полиэтилен 20908-040 сорт первый ГОСТ 16338-85	ПКТИ Проектстройконструкция	
Н.контр.	Чирко				
Рук.бриг.	Молодых				
Инж.	Пошнина				

3,2

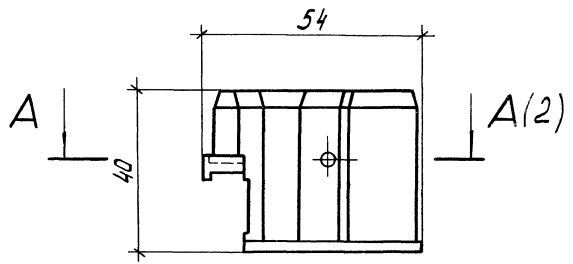

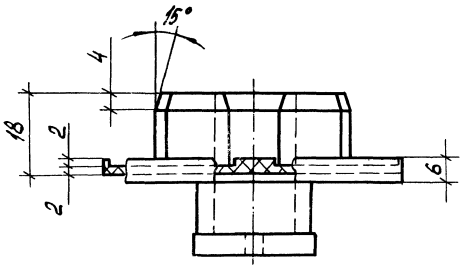

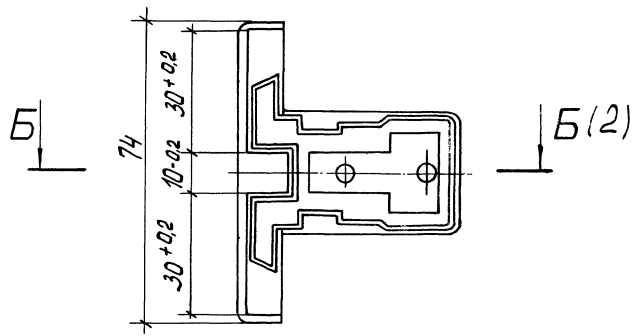

1. Неуказанные предельные отклонения размеров: отверстий H14, валов h14, остальных $\pm \frac{IT14}{2}$.
2. Неуказанные радиусы 1мм.
3. Облой не допускается.

				1.036.3-13-3.204		
				Фланец	Стадия: Р	Масса: 0,03	Масштаб: 1:1
					Лист 1	Листов 2
Зав.отд.	Халдин			Полиэтилен 20908-040 сорт первый ГОСТ 16338-85	ПКТИ Проектстройконструкция	
Н.контр.	Цирко					
Рук.фрл.	Молодых					
Инж.	Пошкина					

А–А (2:1) (1)

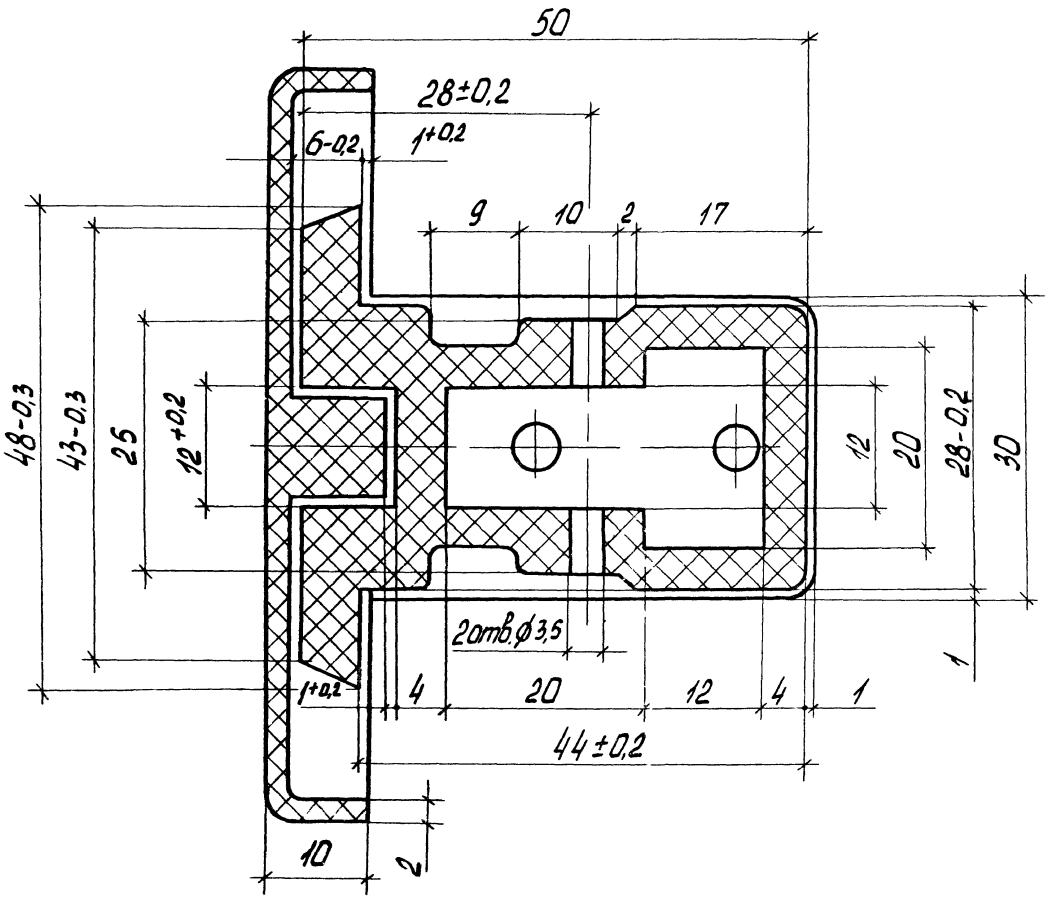
50
28±0,2
1+0,2
6-0,2
9
10
2
17
48-0,3
43-0,3
25
12+0,2
12
20
28-0,2
30
1
2отв.ф3,5
1+0,2
4
20
12
4
1
44±0,2
10
2

Б–Б (2:1) (1)

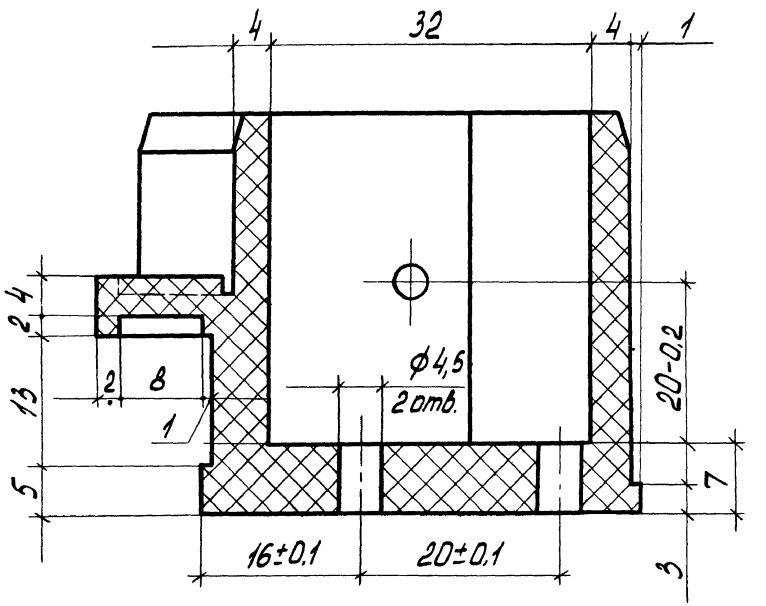
4
32
4
1
2
4
13
5
2
8
1
ф4,5
2отв.
20-0,2
7
16±0,1
20±0,1
3

3,2

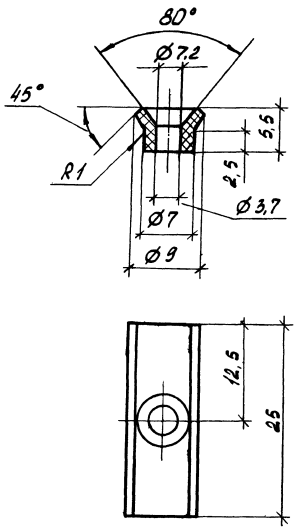

1. Предельные отклонения размеров: отверстий H14; валов h14, остальных $\pm \frac{IT14}{2}$.

2. Облой не допускается.

			1.036.3-1.3-3.223		
			Планка	Стадия: Р	Масса: 0,001	Масштаб: 2:1
				Лист	Листов 1
Зав.отд.	Халдин		Сополимер полиамида литьевой АК 80/20 ГОСТ 19469-81	ПКТИ Проектстрой конструкция	
Н.контр.	Чирко				
Рук.бюр.	Молодых				
Инж.	Чирко				

Копировал: Формат А4

3,2

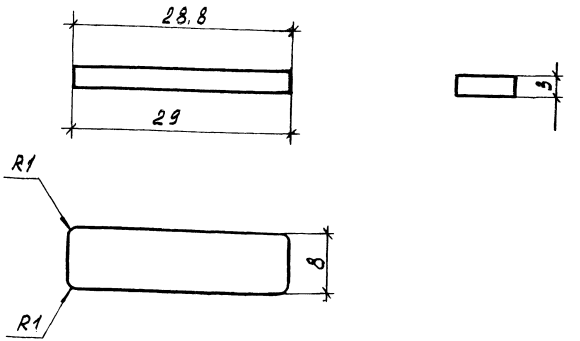

1. Предельные отклонения размеров: валов h14, остальных $\pm \frac{IT14}{2}$

2. Облой не допускается.

			1.036.3-1.3-3.247		
			Подкладка	Стадия: Р	Масса: 0,001	Масштаб: 2:1
				Лист	Листов 1
Зав.отд.	Халдин		Пластикат И40-13 неокрашенный рецептура 230/1 ГОСТ 5960-72	ПКТИ Проектстрой конструкция	
Н.контр.	Чирко				
Рук.бюр.	Молодых				
Техник	Чирко				

Инв.№ подл. | Подп. и дата | Взам.инв.№

Копировал

3,2

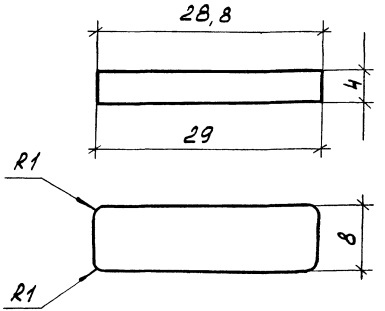

1. Предельные отклонения размеров: валов h14, остальных $\pm \frac{IT14}{2}$.

2. Облой не допускается.

			1.036.3-1.3-3.248			
			Подкладка	Стадия	Масса	Масштаб
				Р	0,001	2:1
				Лист	Листов 1	
Зав. отд.	Халдин		Пластикат Ц40-13, неокрашенный, рецептура 230/1, ГОСТ 5960-72	ПКТИ Проектстрой-конструкция		
Н. контр.	Чирко					
Рук. сект.	Молодых					
Техник	Чирко					

Копировал:

Формат А4

3,2

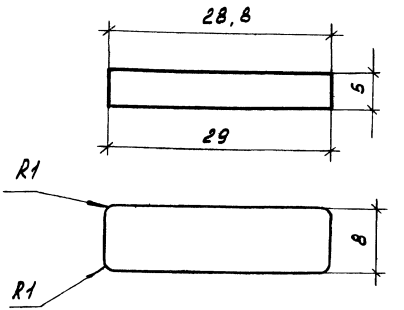

1. Предельные отклонения размеров: валов h14, остальных $\pm \frac{IT14}{2}$.

2. Облой не допускается.

			1.036.3-1.3-3.249			
			Подкладка	Стадия	Масса	Масштаб
				Р	0,002	2:1
				Лист	Листов 1	
Зав. отд.	Халдин		Пластикат Ц40-13, неокрашенный, рецептура 230/1, ГОСТ 5960-72	ПКТИ Проектстройконструк.		
Н. контр.	Чирко					
Рук. сект.	Молодых					
Техник	Чирко					

Инв. № подл. | Подп. и дата | Взам. инв. №

Копировал:

24996-04 25 Формат

3,2

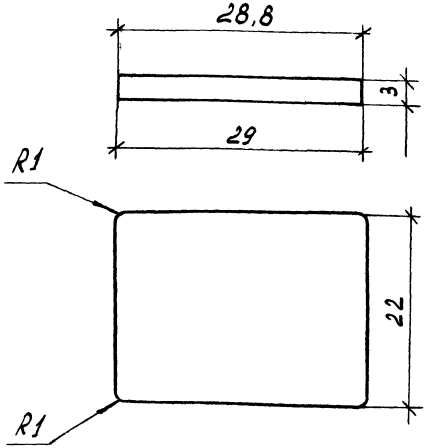

1. Предельные отклонения размеров: валов h 14, остальных $\pm \frac{IT14}{2}$.
2. Облой не допускается.

			1.036.3-1.3 – 3.250			
			Подкладка	Стадия: Р	Масса: 0,003	Масштаб: 2:1
				Лист	Листов 1	
Зав.отд.	Халдин		Пластикат И40-13, неокрашенный, рецептура 230/1 ГОСТ 5960-72	ПКТИ Проектстрой-конструкция		
Н.контр.	Чирко					
Рук.бриг.	Малодых					
Техник	Чирко					

Копировал

Формат А4

3,2

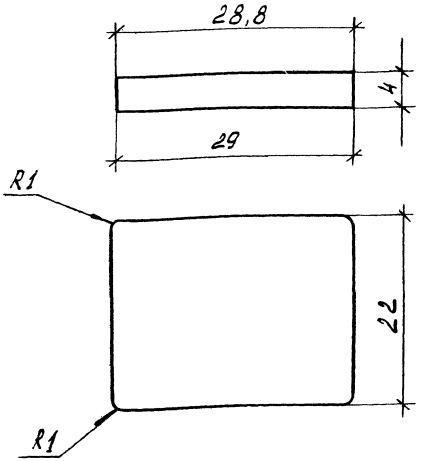

1. Предельные отклонения размеров: валов h 14, остальных $\pm \frac{IT14}{2}$.
2. Облой не допускается.

Инв.№ подл. | Подп. и дата | Взам. инв.№

			1.036.3-1.3-3.251			
			Подкладка	Стадия: Р	Масса: 0,004	Масштаб: 2:1
				Лист	Листов 1	
Зав.отд.	Халдин		Пластикат И40-13 неокрашенный, рецептура 230-1 ГОСТ 5960-72	ПКТИ Проектстрой-конструкция		
Н.контр.	Чирко					
Рук.бриг.	Малодых					
Техник	Чирко					

Копировал

Формат А4

3,2

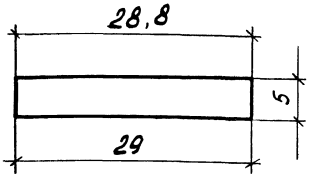

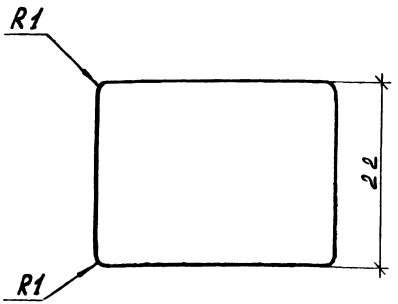

1. Предельные отклонения размеров: валов h14, остальные $\pm \frac{IT14}{2}$.
2. Облой не допускается.

			1.036.3-1.3-3.252		
Зав.отд.	Халдин		Подкладка	Стадия: Р	Масса: 0,004	Масштаб: 2:1
Н.контр.	Чирко			Лист	Листов 1
Рук.фил.	Молодых		Пластикат ЦИО-13, неокрашенный, рецептура 230/1, ГОСТ 5960-72	ПКТИ Проектстройконструкция	
Техник	Чирко				

Инв.№ подл. | Подп. и дата | Взам.инв.№

Переписывал:

Формат А4

3,2

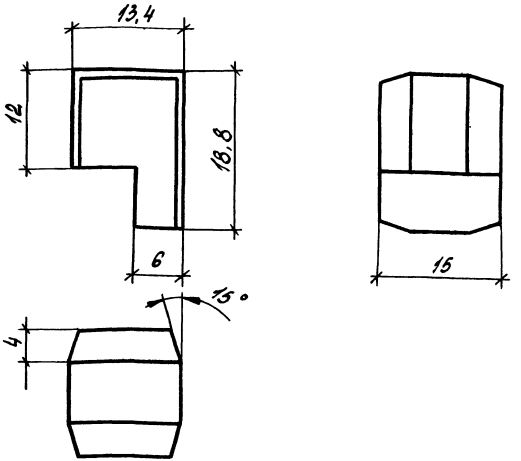

1. Предельные отклонения размеров: валов h14, остальных $\pm \frac{IT14}{2}$.
2. Неуказанные радиусы 1мм.
3. Облой не допускается.

			1.036.3-1.3-3.264		
Зав.отд.	Халдин		Пробка	Стадия: Р	Масса: 0,002	Масштаб: 2:1
Н.контр	Чирко			Лист	Листов 1
Рук.фил.	Молодых		Полиэтилен 20908-040, сорт первый ГОСТ 16338-85	ПКТИ Проектстройконструк	
Техник	Чирко				

Инв.№ подл. | Подп. и дата | Взам.инв.№

Копировал

Формат А4

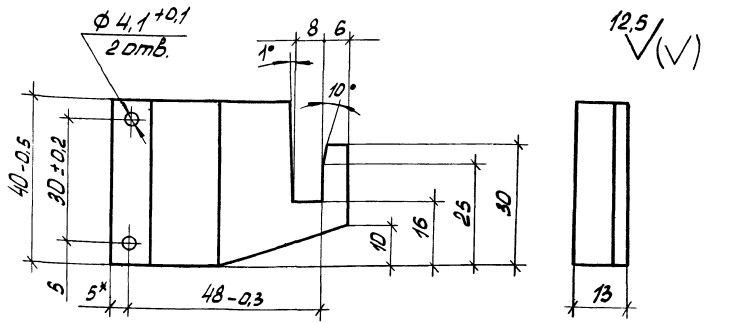

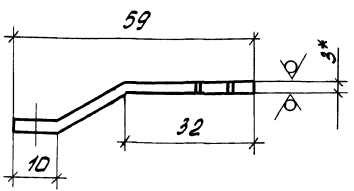

1.* Размеры для справок.

2. Неуказанные предельные отклонения размеров: отверстий H14; валов h14; остальных ± IT14/2

3. Неуказанные радиусы сгибов 3 мм.

4. Покрытие Ц 15 хр.

			1.036.3-1.3-3.401			
			Упор	Стадия	Масса	Масштаб
				Р	0,045	1:1
				Лист	Листов 1	
Зав.отд.	Халдин		Рулон 2/к Б-ПН-1,5×500 ГОСТ 19903-74 ОК 360 В4-III ГОСТ 16523-89	ПКТИ Проектстройконструкция		
Н.контр.	Чирко					
Рук.бриг.	Молодых					
Техник	Чирко					

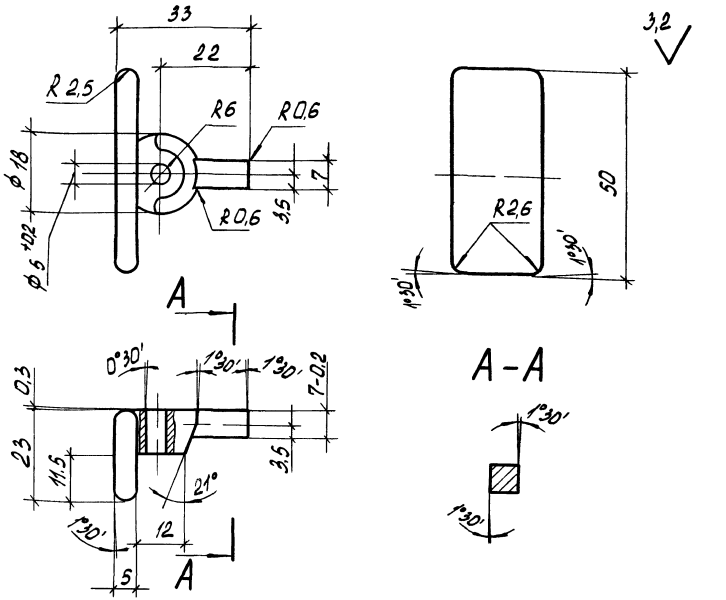

1. Неуказанные предельные отклонения размеров: валов h14, остальных ± IT14/2.

2. Покрытие: краска порошковая ПЭП-584 ТУ6-10-1689-77, IV, ХЛ1 или молотковая эмаль МЛ-165 ГОСТ 12034-77.

			1.036.3-1.3-3.402			
			Завертка	Стадия	Масса	Масштаб
				Р	0,051	1:1
				Лист	Листов 1	
Зав.отд.	Халдин		Сплав Ц4М 4-1 ГОСТ 19424-74	ПКТИ Проектстройконструкция		
Н.контр.	Чирко					
Рук.бриг.	Молодых					
Техник	Чирко					

Инв.№ подл. | Подп. и дата | Взам.инв.№

3,2

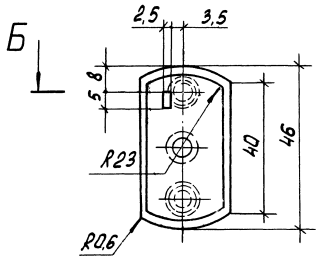

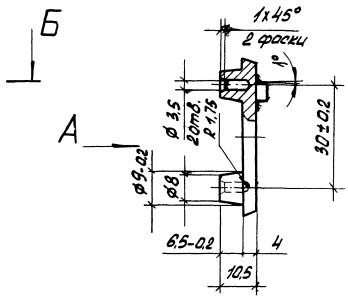

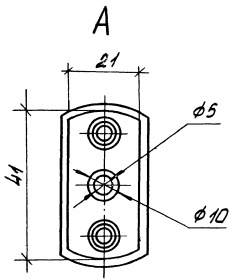

Б-Б

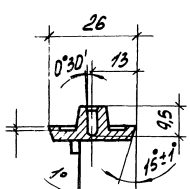

1. Неуказанные предельные отклонения размеров: отверстий H14, валов h14, остальных $\pm \frac{IT14}{2}$.

2. Неуказанные литейные радиусы 1мм.

3. Покрытие: краска порошковая ПЭП-584 ТУ6-10-1689-77, IV, XI1 или молотковая эмаль МЛ-165 ГОСТ 12034-77.

				1.036.3-1.3-3.403		
				Накладка	Стадия: Р	Масса: 0,025
					Масштаб: 1:1	
					Лист	Листов 1
Зав.отд.	Халдин			Сплав ЦАМ4-1 ГОСТ 19424-74	ПКТИ Проектстройконструкция	
Н.контр.	Ширко					
Рук.бюр.	Молодых					
Техник	Ширко					

3,2

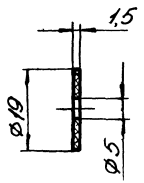

1. Предельные отклонения разнеров:
   отверстий H14, валов h14
2. Облой не допускается

			1.036.3-1.3 3.404		
			Шайба	Стадия: Р	Масса: 0,0005
				Масштаб: 1:1	
Зав. отд	Холдин			Лист	Листов 1
Н.контр	Чирко		Сополимер полиамида литьевой марки АК-30/20 ГОСТ 19459-87	ПКТИ Проектстройконструкция	
Рук. бриг	Молодых				
Техник	Чирко				

Копировал:

Формат А4

3,2

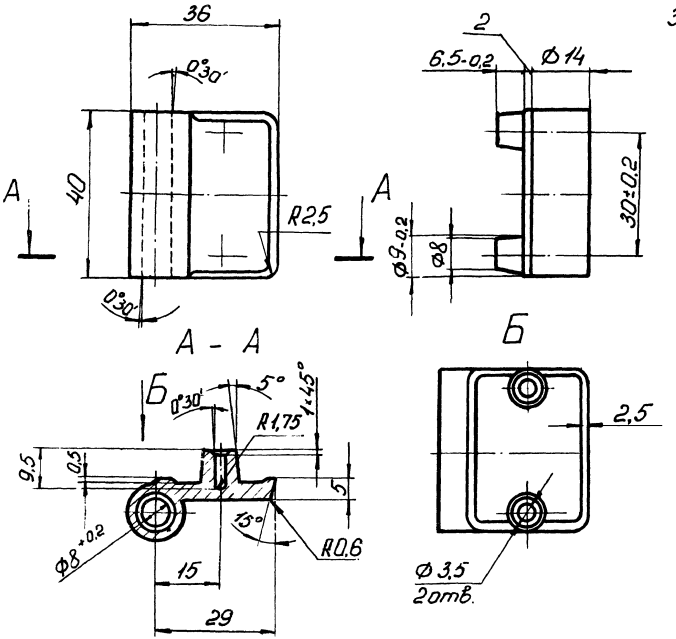

1. Неуказанные предельные отклонения размеров: отверстий H14, валов h14, остальных $\pm \frac{IT14}{2}$
2. Покрытые краска порошковая ПЭП-584 ТУ6-10-1689-77, IV, ХЛ1 или молотковая эмаль МЛ-165 ГОСТ 12034-77

Инв.№ подл. | Подп. и дата | Взам. инв.№

			1.036.3-1.3 3.406		
			Петля	Стадия: Р	Масса: 0,057
				Масштаб: 1:1	
Зав. отд	Холдин			Лист	Листов 1
Н.контр	Чирко		Сплав ЦАМ 4-1 ГОСТ 19424-74	ПКТИ Проектстройконструкция	
Рук. бриг	Молодых				
Техник	Чирко				

Копировал

24996-04 30 Формат А4

3,2

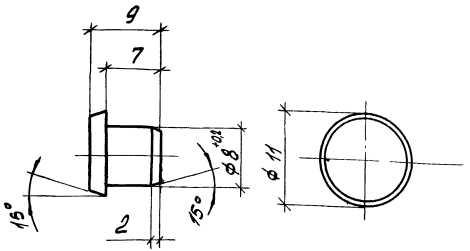

1. Неуказанные предельные отклонения размеров: валов h14, остальных $\pm \frac{IT14}{2}$.

2. Облой не допускается.

			1.036.3-1.3 - 3.408		
Зав.отд.	Халдин		Пробка	Стадия	Масса	Масштаб
Н.контр.	Цирко			Р	0,0005	2:1
Рук.бриг.	Молодых			Лист	Листов 1
Техник	Цирко		Полиэтилен 20908-040, сорт первый, ГОСТ 16338-85	ПКТИ Проектстройконструкция	

Инв.№ подл. | Подп. и дата | Взам.инв.№

12,5 (V)

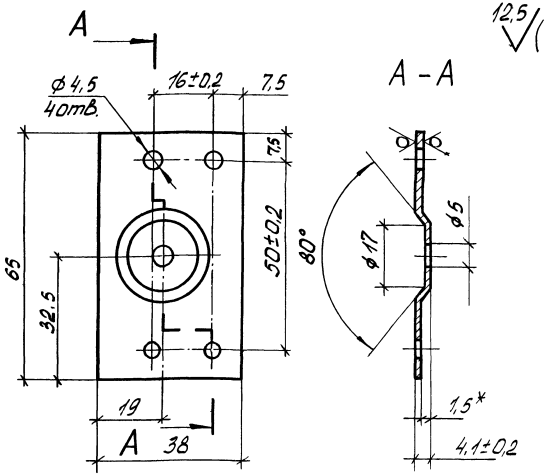

1.* Размер для справок.

2. Неуказанные предельные отклонения размеров: отверстий H14; валов h14; остальных $\pm \frac{IT14}{2}$.

3. Внутренние радиусы сгибов 1,5 мм.

4. Покрытие: Ц 15 хр.

			1.036.3-1.3 - 3.410		
Зав.отд.	Халдин		Пластина	Стадия	Масса	Масштаб
Н.контр.	Цирко			Р	0,027	1:1
Рук.бриг.	Молодых			Лист	Листов 1
Техник	Цирко		Рулон 2/к Б-ПН-1,6х500 ГОСТ 19903-74 Ок 36084-III ГОСТ 16523-89	ПКТИ Проектстройконструкция	

Инв.№ подл. | Подп. и дата | Взам.инв.№

3,2

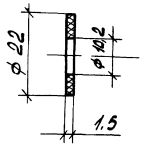

1. Предельные отклонения размеров: отверстий Н14; валов h14.

2. Облой не допускается.

				1.036.3-1.3-3.414			
				Шайба	Стадия	Масса	Масштаб
					Р	0,0005	1:1
					Лист	Листов 1	
Зав.отд	Халдин			Сополимер полиамида литьевой марки АК-80/20 ГОСТ19459-87	ПКТИ Проектстройконструкция		
Н.контр.	Чирко						
Рук.бриг.	Молодых						
Техник	Чирко						

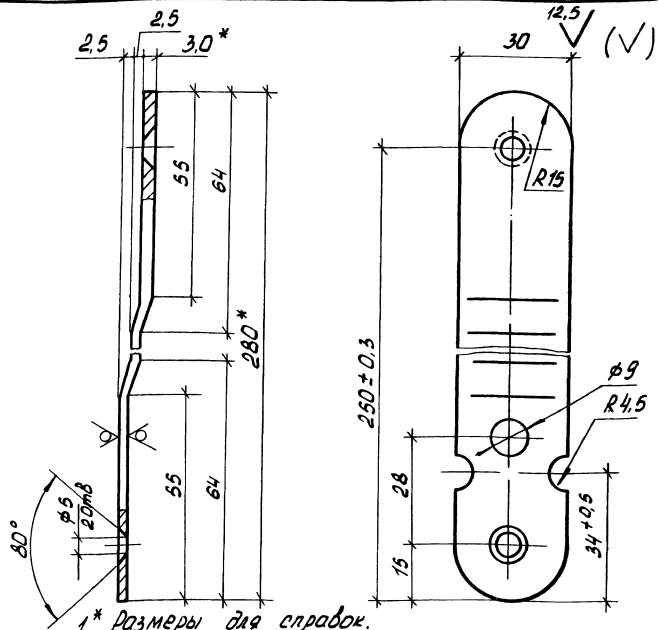

1.* Размеры для справок.

2. Неуказанные предельные отклонения размеров: отверстий Н14; валов h14; остальных $\pm \frac{IT14}{2}$.

3. Неуказанные радиусы сгибов 3 мм.

4. Покрытие Ц15хр.

				1.036.3-1.3-3.417			
				Плечо	Стадия	Масса	Масштаб
					Р	0,191	1:1
					Лист	Листов 1	
Зав.отд.	Халдин			Рулон 2/к Б-ПН-1,5х500 ГОСТ19903-74 ОК36084-II ГОСТ16523-89	ПКТИ Проектстройконструкция		
Н.контр.	Чирко						
Рук.бриг.	Молодых						
Техник	Чирко						

Взам.инв.№ | Подп.и дата | Инв.№подл.

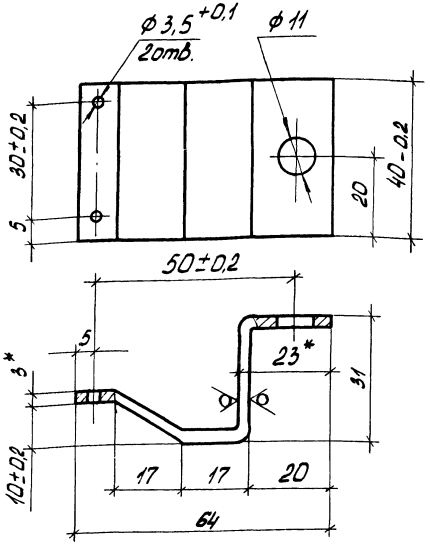

1.* Размеры для справок.

2. Неуказанные предельные отклонения размеров: отверстий Н14, валов h14, остальных $\pm \frac{IT14}{2}$.

3. Внутренние радиусы сгибов 3 мм.

4. Покрытие Ц 15 хр.

Зав.отд.	Халдин			1.036.3-1.3-3.420			
Н.контр.	Чирко			Кронштейн	Стадия	Масса	Масштаб
Рук.бриг.	Молодых				Р	0,082	1:1
Техник	Чирко				Лист	Листов 1	
				Рулон б/к Б-ПН-1.5х500 ГОСТ 19903-74 ОК 36084-III ГОСТ 16524-89	ПКТИ Проектстройконструкция		

Инв. № подл. | Подп. и дата | Взам. инв. №

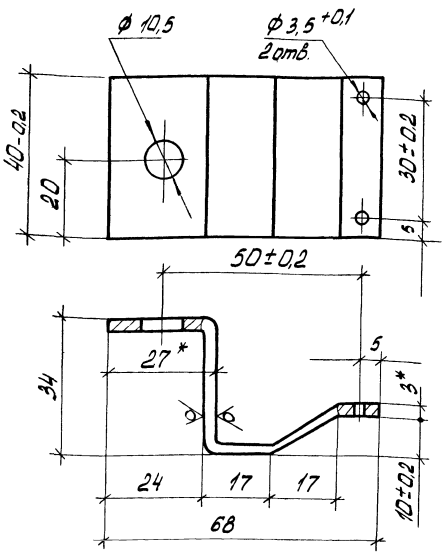

1.* Размеры для справок.

2. Неуказанные предельные отклонения размеров: отверстий Н14, валов h14, остальных $\pm \frac{IT14}{2}$.

3. Внутренние радиусы сгибов 3 мм.

4. Покрытие Ц 15 хр.

Зав.отд.	Халдин			1.036.3-1.3-3.421			
Н.контр.	Чирко			Кронштейн	Стадия	Масса	Масштаб
Рук.бриг.	Молодых				Р	0,09	1:1
Техник	Чирко				Лист	Листов 1	
				Рулон б/к Б-ПН-1.5х500 ГОСТ 19903-74 ОК 36084-III ГОСТ 16523-89	ПКТИ Проектстройконструкция		

Инв. № подл. | Подп. и дата | Взам. инв. №

12,5 (√)

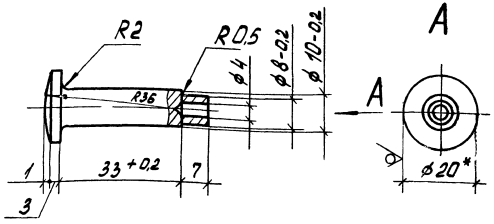

1.* Размер для справок.

2. Неуказанные предельные отклонения размеров: отверстий H14; валов h14; остальных $\pm \frac{IT14}{2}$.

3. Покрытие Ц 15хр.

			1.036.3-1.3-3.435		
			Палец	Стадия: Р	Масса: 0,03	Масштаб: 1:1
				Лист	Листов 1
Зав.отд.	Халдин		Круг 20-В-ГОСТ2590-88 Ст3пс-II ГОСТ535-88	ПКТИ Проектстройконструкция	
Н.контр.	Чирко				
Рук.бриг.	Молодых				
Техник	Чирко				

3,2

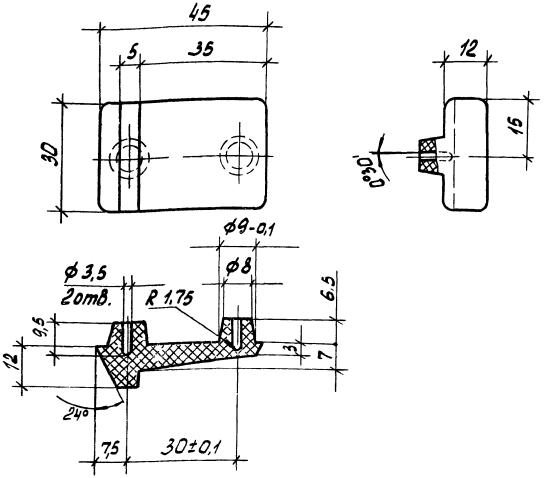

1. Неуказанные предельные отклонения размеров: отверстий H14; валов h14; остальных $\pm \frac{IT14}{2}$.

2. Облой не допускается.

Инв.№ подл.	Подп. и дата	Взам.инв.№	1.036.3-1.3-3.437		
			Упор	Стадия: Р	Масса: 0,01	Масштаб: 1:1
				Лист	Листов 1
Зав.отд.	Халдин		Сополимер полиамида литьевой марки АК-80/20 ГОСТ 10469-87	ПКТИ Проектстройконструкция	
Н.контр.	Чирко				
Рук.бриг.	Молодых				
Техник	Чирко				

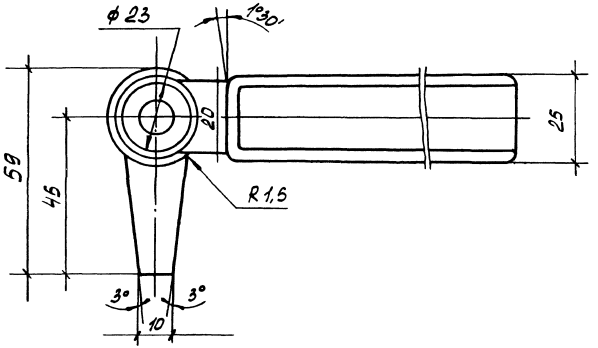

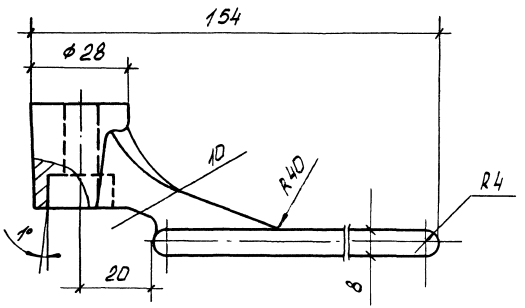

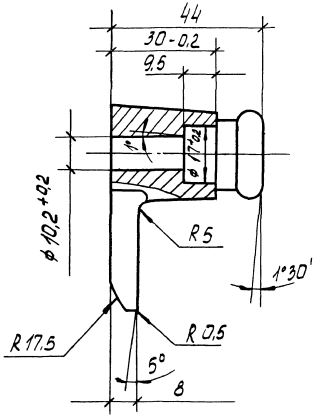

3,2

1. Неуказанные предельные отклонения размеров: отверстий H14, валов h14, остальных $\pm \frac{IT14}{2}$.
2. Неуказанные литейные радиусы 1мм.
3. Покрытие краска порошковая полиэфирная ЛЭП-584 ТУ 6-10-1689-77, IV, ХЛ1 или молотковая эмаль МЛ-165 ГОСТ 12034-77.

				1.036.3-1.3-3.43В		
				Рукоятка	Стадия: Р	Масса: 0,265	Масштаб: 1:1
					Лист	Листов 1
Зав.отд.	Холдин			Сплав ЦАМ4-1В ГОСТ 19424-74	ПКТИ Проектстройконструкция	
Н.контр.	Чирко					
Рук.бриг.	Молодых					
Инж.	Горлова					

12,5 (√)

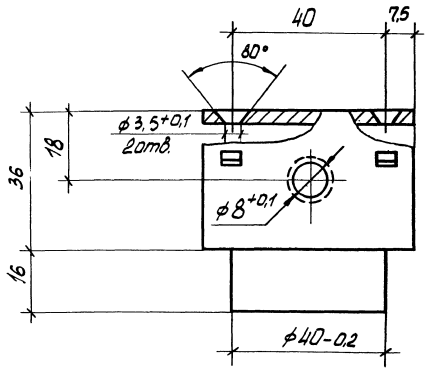

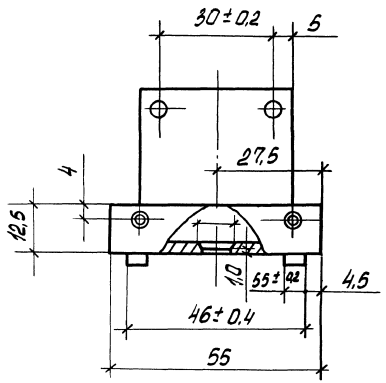

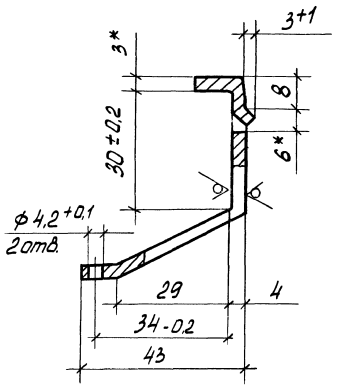

1.* Размеры для справок.

2. Неуказанные предельные отклонения размеров: отверстий H14, валов h14, остальных ± IT14/2.

3. Внутренние радиусы сгибов 3мм.

4. Покрытие Ц 15 хр.

			1.036.3-1.3-3.439			
			Кронштейн	стадия	масса	масштаб
				Р	0,031	1:1
				лист	листов 1	
Зав.отд.	Халфин		Рулон 2/к, Б-ПН-1,5х500 ГОСТ 19903-74 ОК360В4-III ГОСТ 16523-89	ПКТИ Проектстройконструкция		
Н.контр.	Ирко					
Рук.бриг.	Молодых					
Инж.	Горлова					

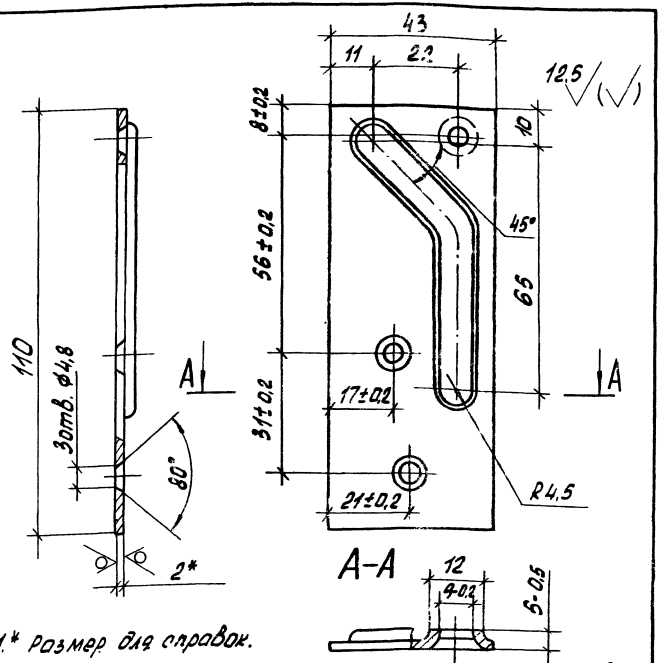

1.* Размер для справок.

2. Неуказанные предельные отклонения размеров: отверстий H14, валов h14, остальных $\pm \frac{IT14}{2}$.

3. Неуказанные радиусы 1мм.

4. Покрытие Ц 15 хр.

				1.036.3-1.3-3.455			
				Направляющая	Стадия	Масса	Масштаб
					Р	0,068	1:1
					Лист	Листов 1	
Зав.отд.	Халдин			Рулон 2/к Б-ПН-1.5×500ГОСТ19903-74 / ОК360В4-IIIГОСТ16523-89	ПКТИ Проектстройконструкция		
Н.контр.	Чирко						
Рук.бриг.	Молодых						
Инж.	Горлова						

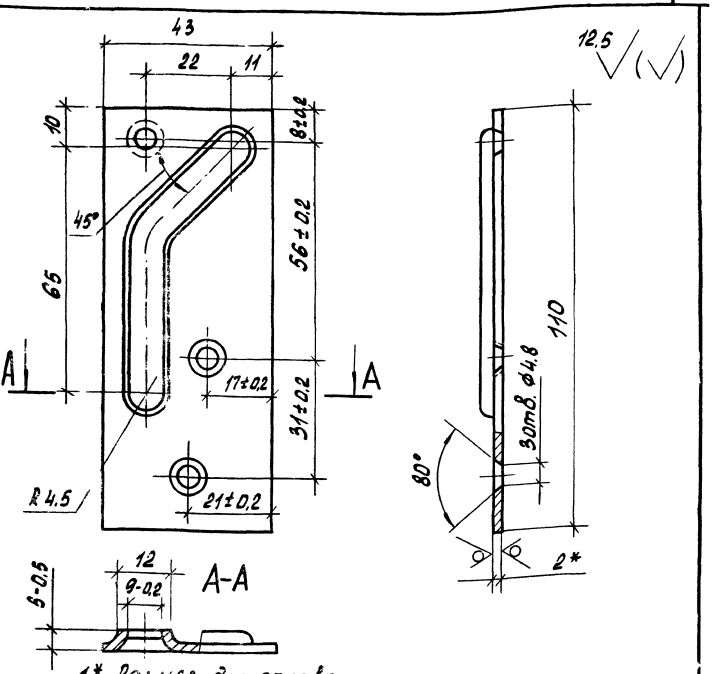

1.* Размер для справок.

2. Неуказанные предельные отклонения размеров: отверстий H14, валов h14, остальных $\pm \frac{IT14}{2}$.

3. Неуказанные радиусы 1мм.

4. Покрытие Ц 15 хр.

				1.036.3-1.3-3.456			
				Направляющая	Стадия	Масса	Масштаб
					Р	0,068	1:1
					Лист	Листов 1	
Зав.отд.	Халдин			Рулон 2/к Б-ПН-1,5×500ГОСТ19903-74 / ОК360В4-IIIГОСТ16523-89	ПКТИ Проектстройконструкция		
Н.контр.	Чирко						
Рук.бриг.	Молодых						
Инж.	Горлова						

Взам.инв.№ | Подп. и дата | Инв.№ подл.

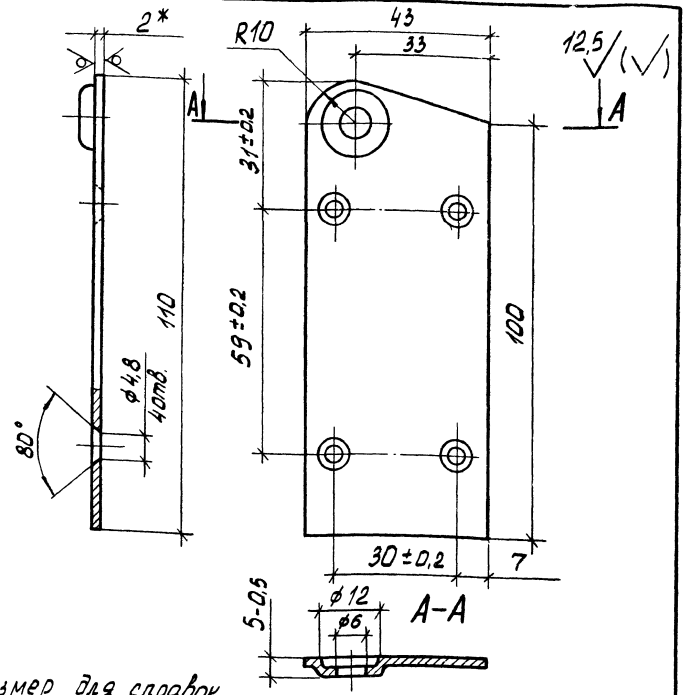

1.* Размер для справок.

2. Неуказанные предельные отклонения размеров: отверстий H14, валов h14, остальных $\pm \frac{IT14}{2}$.

3. Неуказанные радиусы 1мм.

4. Покрытие Ц 15хр.

			1.036.3-1.3-3.457			
			Ползун	Стадия	Масса	Масштаб
				Р	0,068	1:1
				Лист		Листов 1
Зав.отд.	Халдин		Рулон 2/к Б-ПН-1,5х500 ГОСТ 19903-74 ОК 360В4-III ГОСТ 16523-89	ПКТИ Проектстройконструкция		
Н.контр.	Цирко					
Рук.бриг.	Молодых					
Инж.	Горлова					

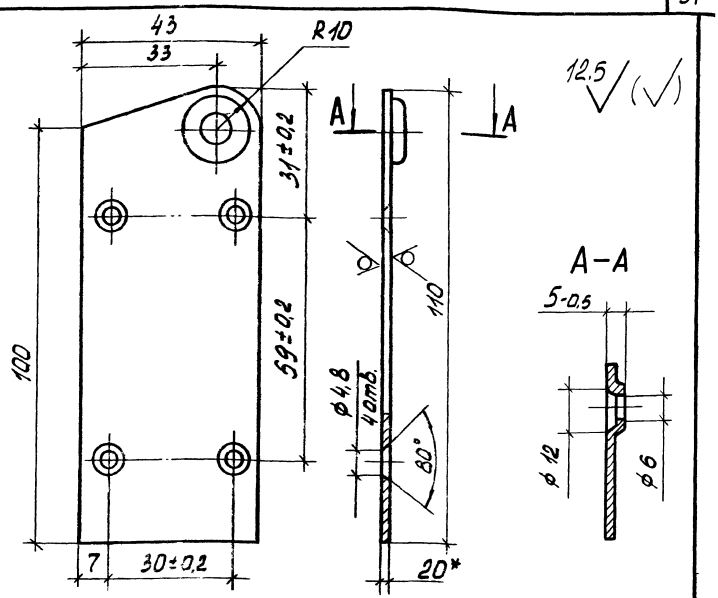

1.* Размер для справок.

2. Неуказанные предельные отклонения размеров: отверстий H14, валов h14, остальных $\pm \frac{IT14}{2}$.

3. Неуказанные радиусы 1мм.

4. Покрытие Ц 15хр.

			1.036.3-1.3-3.458			
			Ползун	Стадия	Масса	Масштаб
				Р	0,068	1:1
				Лист		Листов 1
Зав.отд.	Халдин		Рулон 2/к Б-ПН-1,5х500 ГОСТ 19903-74 ОК 360В4-III ГОСТ 16523-89	ПКТИ Проектстройконструкция		
Н.контр.	Цирко					
Рук.бриг.	Молодых					
Инж.	Горлова					

Инв.№ подл. | Подп. и дата | Взам.инв.№

12,5

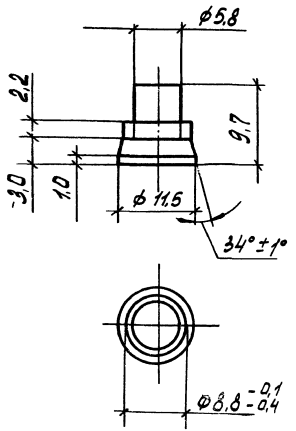

1. Неуказанные предельные отклонения размеров: валов h14; остальных $\pm \frac{IT14}{2}$.

2. Покрытие Ц 15 хр.

				1.036.3 - 1.3 - 3.459			
				Палец	Стадия	Масса	Масштаб
					Р	0,004	2:1
					Лист	Листов 1	
Зав.отд.	Халдин			Круг 12-В ГОСТ 2590-88 / Ст 3 пс-II ГОСТ 535-88	ПКТИ Проектстройконструкция		
Н.контр.	Чирко						
Рук.бриг.	Молодых						
Инж.	Гарлова						

25 (√)

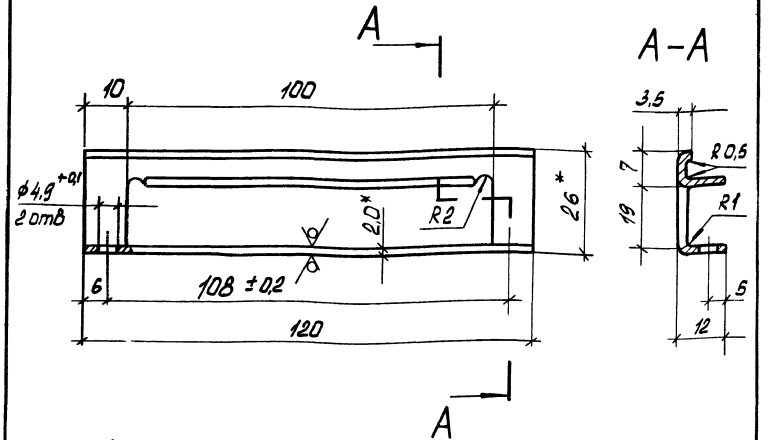

1.* Размеры для справок.

2. Неуказанные предельные отклонения размеров: отверстий H14; валов h14; остальных $\pm \frac{IT14}{2}$.

3. Покрытие Ц 15 хр.

				1.036.3 - 1.3 - 3.522			
				Направляющая	Стадия	Масса	Масштаб
					Р	0,057	1:1
					Лист	Листов 1	
Зав.отд.	Халдин			Рулон е/к Б-ПН-1,5×500 ГОСТ 19903-74 / ОК 36084-III ГОСТ 16523-89	ПКТИ Проектстройконструкция		
Н.контр.	Чирко						
Рук.бриг.	Молодых						
Техник	Чирко						

Инв. № подл. | Подп. и дата | Взам. инв. №

12,5

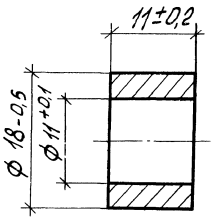

			1.036.3-1.3 – 3.523			
			Ролик	Стадия: Р	Масса: 0,002	Масштаб: 2:1
				Лист	Листов 1	
Зав.отд.	Халдин		Сополимер полиамида литьевой марки АК80/20 ГОСТ 19459-87	ПКТИ Проектстройконструкция		
Н.контр.	Чирко					
Рук.бриг.	Молодых					
Техник	Чирко					

12,5 (✓)

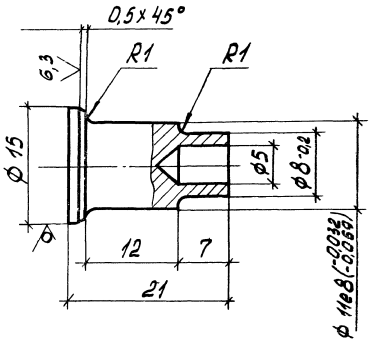

1. Неуказанные предельные отклонения размеров: валов h14, остальных $\pm \frac{IT14}{2}$.
2. Покрытие Ц 15хр.

Инв.№ подл.	Подп. и дата	Взам.инв.№	1.036.3-1.3 – 3.524			
			Ось	Стадия: Р	Масса: 0,015	Масштаб: 2:1
				Лист	Листов 1	
Зав.отд.	Халдин		Ст 5 ГОСТ 380-88	ПКТИ Проектстройконструкция		
Н.контр.	Чирко					
Рук.бриг.	Молодых					
Техник	Чирко					

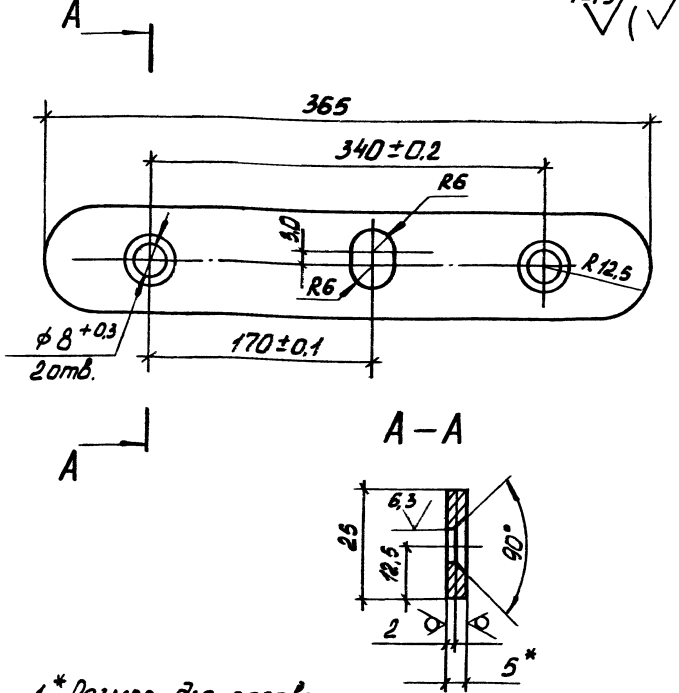

1.* Размер для справок.

2. Неуказанные предельные отклонения размеров: валов h14; остальных $\pm \frac{IT14}{2}$.

				1.036.3-1.3-3.525			
				Балансир	Стадия	Масса	Масштаб
					Р	0,33	1:1
					Лист	Листов 1	
Зав.отд.	Халдин			Рулон 2/к Б-ПН-1.5×500 ГОСТ 19903-74 / ОК 360В4-III ГОСТ 16523-89	ПКТИ Проектстройконструкция		
Н.контр.	Цирко						
Рук.бриг.	Молодых						
Техник	Цирко						

Инв.№ подл. | Подп. и дата | Взам.инв.№

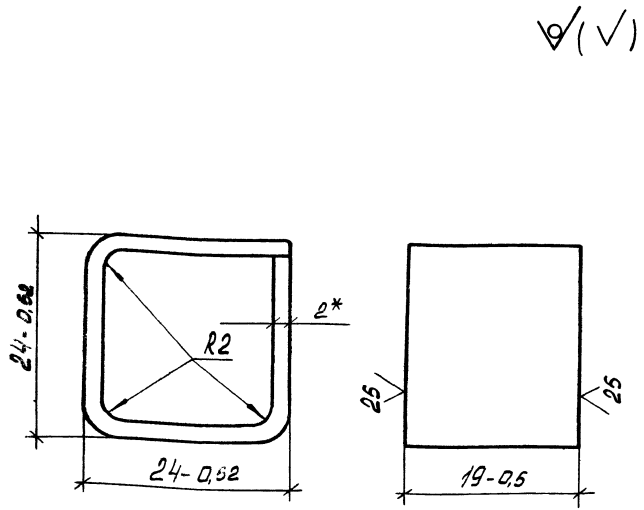

* Размер для справок.

				1.036.3-1.3-3.526			
				Обечайка	Стадия	Масса	Масштаб
					Р	0,025	2:1
					Лист	Листов 1	
Зав.отд.	Халдин			Рулон 2/к Б-ПН-1.5×500 ГОСТ 19903-74 / ОК 360В4-III ГОСТ 16523-89	ПКТИ Проектстройконструкция		
Н.контр.	Цирко						
Рук.бриг.	Молодых						
Техник	Цирко						

Инв.№ подл. | Подп. и дата | Взам.инв.№

Rz 20

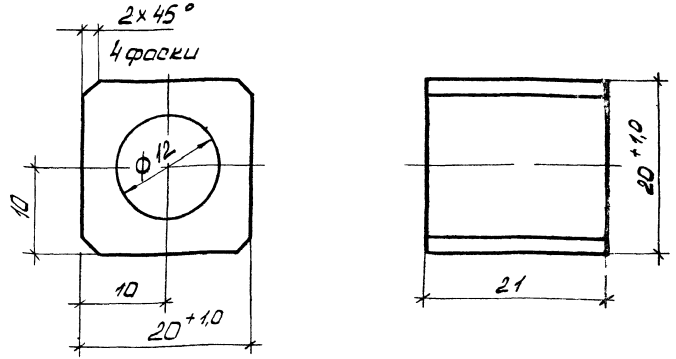

Неуказанные предельные отклонения размеров: отверстий H14, валов h14; остальных $\pm \frac{IT14}{2}$.

			1.036.3-1.3-3.527		
			Вкладыш	Стадия: Р	Масса: 0,008	Масштаб: 2:1
				Лист	Листов 1
Зав. отд.	Халдин		Пластина I, лист ТМКЦ-М-26 ГОСТ 7338-90	ПКТИ Проектстрой-конструкция	
Н. контр.	Чирко				
Рук. фрак.	Молодых				
Техник	Чирко				

Копировал:

Формат А4

12,5 (√)

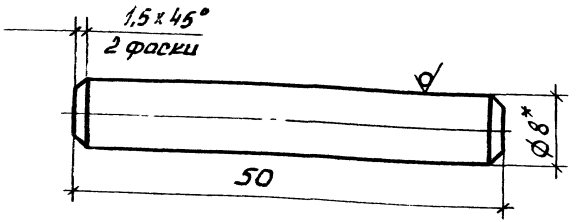

1.* Размер для справок.

2. Предельные отклонения размеров: валов h14, остальных $\pm \frac{IT14}{2}$.

3. Покрытие Ц 15 хр.

Инв.№ подл. | Подп. и дата | Взам. инв.№

			1.036.3-1.3-3.530		
			Ось	Стадия: Р	Масса: 0,02	Масштаб: 2:1
				Лист	Листов 1
Зав. отд.	Халдин		Круг 8-5 ГОСТ 7417-75 / 45-Н-В ГОСТ 1051-73	ПКТИ Проектстрой-конструкция	
Н. контр.	Чирко				
Рук. фрак.	Молодых				
Техник	Чирко				

Копировал

Формат А4

12,5

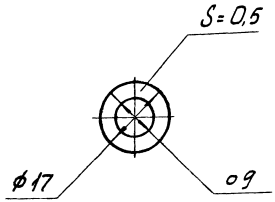

Предельные отклонения размеров отверстий H14, валов h 14.

Инв.№ подл.	Подп. и дата	Взам.инв.№			
Зав.отд.	Халдин		1.036.3-1.3-3.532		
Н.контр.	Чирко		Шайба	Стадия: Р; Масса: 0,0001; Масштаб: 1:1	
Рук.бри.	Молодых			Лист; Листов 1	
Техник	Чирко		Полиэтилен 20908-040 сорт первый ГОСТ 16338-85	ПКТИ Проектстройконструкция	

1.036.3-1.3-3.535 А

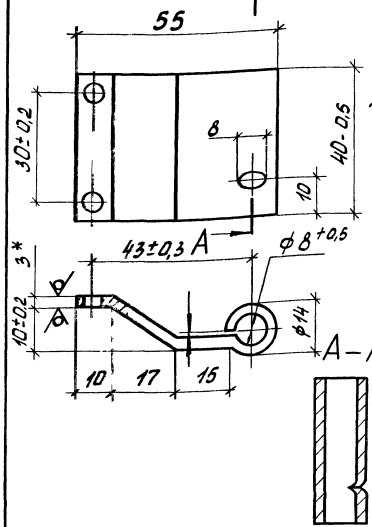

12,5 (√)

1.036.3-1.3-3.535-01 — зеркальное отражение. Остальное - см. 1.036.3-1.3-3.535

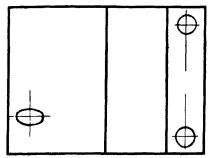

1.* Размер для справок.
2. Неуказанные предельные отклонения размеров. отверстий H14, валов h 14, остальных $\pm \frac{IT14}{2}$.
3. Внутренние радиусы сгибов 3 мм.
4. Покрытие Ц 15хр.

Инв.№ подл.	Подп. и дата	Взам.инв.№			
Зав.отд.	Халдин		1.036.3-1.3-3.535		
Н.контр.	Чирко		Петля	Стадия: Р; Масса: 0,076; Масштаб: 1:1	
Рук.бри.	Молодых			Лист; Листов 1	
Техник	Чирко		Вулкан 3/к Б-ПН-1,6х500 ГОСТ 19903-74 ОК 36084-III ГОСТ 16523-89	ПКТИ Проектстройконструкция	

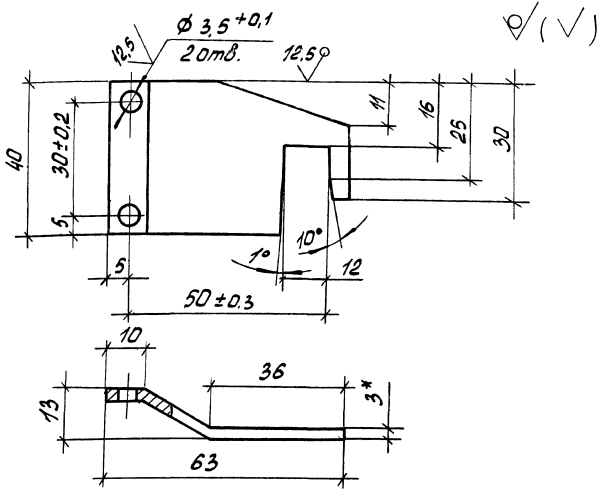

1.* Размер для справок.

2. Неуказанные предельные отклонения размеров: отверстий Н14, валов h14, остальных $\pm \frac{IT14}{2}$.

3. Внутренние радиусы сгибов 3 мм.

4. Покрытие Ц15хр.

				1.036.3-1.3 - 3.538			
				Упор	Стадия	Масса	Масштаб
					Р	0,049	1:1
					Лист	Листов 1	
Зав.отд.	Халдин			Рулон в/к Б-ПН-15х500 ГОСТ 19903-74 / ОК 360В4-IV ГОСТ 16523-89	ПКТИ Проектстройконструкция		
Н.контр.	Цирко						
Рук.бриг.	Молодых						
Техник	Цирко						

gost.e-ecolog.ru

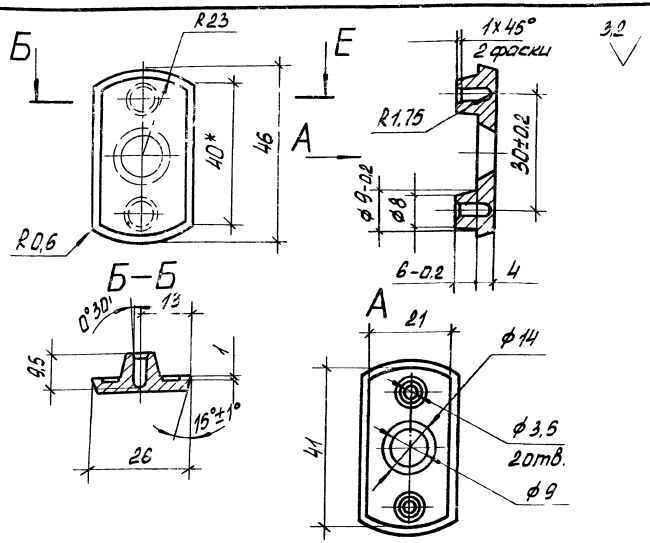

1. Неуказанные предельные отклонения размеров: отверстий Н14, валов h14, остальных $\pm \frac{IT14}{2}$.

2. Неуказанные литейные радиусы 1 мм.

3. Покрытие краска. порошковая полиэфирная П-ПЭ-1130у, черная, ТУ 6-10-1914-83, IV, ХЛ1.

				1.036.3-1.3 - 3.539			
				Накладка	Стадия	Масса	Масштаб
					Р	0,025	1:1
					Лист	Листов 1	
Зав.отд.	Халдин			Сплав ЦАМ4-1 ГОСТ 19424-74	ПКТИ Проектстройконструкция		
Н.контр.	Цирко						
Рук.бриг.	Молодых						
Техник	Цирко						

Взам. инв.№ | Подп. и дата | Инв.№ подл.