ТИПОВЫЕ КОНСТРУКЦИИ, ИЗДЕЛИЯ И УЗЛЫ ЗДАНИЙ И СООРУЖЕНИЙ

СЕРИЯ 1.036.3-1

ОКНА С ПЕРЕПЛЕТАМИ ИЗ ГНУТЫХ ТОНКОСТЕННЫХ СТАЛЬНЫХ ПРОФИЛЕЙ ДЛЯ АДМИНИСТРАТИВНЫХ И БЫТОВЫХ ЗДАНИЙ

ВЫПУСК 2

ОКНА, ФРАМУГИ, СТВОРКИ. ДЕТАЛИ.

РАБОЧИЕ ЧЕРТЕЖИ

gost.e-ecolog.ru

ТИПОВЫЕ КОНСТРУКЦИИ, ИЗДЕЛИЯ И УЗЛЫ ЗДАНИЙ И СООРУЖЕНИЙ

СЕРИЯ 1.036.3-1

ОКНА С ПЕРЕПЛЕТАМИ ИЗ ГНУТЫХ ТОНКОСТЕННЫХ СТАЛЬНЫХ ПРОФИЛЕЙ ДЛЯ АДМИНИСТРАТИВНЫХ И БЫТОВЫХ ЗДАНИЙ

ВЫПУСК 2

ОКНА, ФРАМУГИ, СТВОРКИ. ДЕТАЛИ. РАБОЧИЕ ЧЕРТЕЖИ

Разработаны:

ЦНИИПРОМЗДАНИЙ

Зам. директора по научной работе — С.М.Гликин

Зав. отделом светопрозрачных ограждений — Ю.П.Александров

Гл. инженер проекта — В.И.Глебочкин

ПКТИ "ПРОЕКТСТРОЙКОНСТРУКЦИЯ"

Гл. инженер — М.М. Строков

Гл. конструктор проекта — В.В. Халдин

Утверждены

Минуралсибстроем РСФСР

письмо от 03.09.90

№-4-11-264

введены в действие ЦНИИПРОМЗДАНИЙ

с 02.01.92

приказ от 05.02.91 №-14

© АПП ЦИТП, 1991

Обозначение документа	Наименование	Стр.
1.036.3-1.2-5.600	Профиль мензранный	4
1.036.3-1.2-5.601	Штапик	5
1.036.3-1.2-5.602	Импост	6
1.036.3-1.2-5.603	Импост нижний	7
1.036.3-1.2-5.604	Импост левый	8
1.036.3-1.2-5.605	Импост правый	9
1.036.3-1.2-5.606	Импост средний	10
1.036.3-1.2-5.607	Импост средний	11
1.036.3-1.2-5.608	Импост верхний	12
1.036.3-1.2-5.609	Импост нижний	13
1.036.3-1.2-5.610	Импост левый	14
1.036.3-1.2-5.611	Импост правый	14
1.036.3-1.2-5.612	Импост средний	15
1.036.3-1.2-5.613	Импост верхний	16
1.036.3-1.2-5.614	Импост нижний	16
1.036.3-1.2-5.615	Импост левый	17
1.036.3-1.2-5.616	Импост средний	17
1.036.3-1.2-5.617	Импост правый	18
1.036.3-1.2-5.618	Импост правый	18
1.036.3-1.2-5.619	Импост верхний	19
1.036.3-1.2-5.620	Импост левый	20
1.036.3-1.2-5.621	Импост левый	20
1.036.3-1.2-5.622	Импост правый	21
1.036.3-1.2-5.623	Импост средний	22
1.036.3-1.2-5.624	Импост средний	22
1.036.3-1.2-5.626	Импост верхний	23
1.036.3-1.2-5.627	Импост левый	24
1.036.3-1.2-5.628	Импост левый	24
1.036.3-1.2-5.629	Импост правый	25
1.036.3-1.2-5.630	Импост правый	25
1.036.3-1.2-5.631	Импост средний	26
1.036.3-1.2-5.632	Импост средний	26
1.036.3-1.2-5.633	Импост	27
1.036.3-1.2-5.634	Импост нижний	27
1.036.3-1.2-5.635	Импост правый	28
1.036.3-1.2-5.636	Импост левый	28
1.036.3-1.2-5.637	Импост нижний	29
1.036.3-1.2-5.638	Импост верхний	29
1.036.3-1.2-5.639	Импост правый	30
1.036.3-1.2-5.640	Импост левый	30
1.036.3-1.2-5.641	Импост нижний	31
1.036.3-1.2-5.642	Импост верхний	31
1.036.3-1.2-5.643	Импост правый	32
1.036.3-1.2-5.644	Импост левый	32
1.036.3-1.2-5.645	Импост левый	33
1.036.3-1.2-5.646	Импост левый	34
1.036.3-1.2-5.647	Импост правый	35
1.036.3-1.2-5.648	Импост правый	36
1.036.3-1.2-5.649	Импост правый	37

Зав.отд.	Холдин		1.036.3-1.2
Н.контр.	Чирко		Содержание
Рук.бриг.	Малодых		Стадия: Р; Лист: 1; Листов: 2
Инженер	Горлова		ПКТИ Промстройконстр

Обозначение документа	Наименование	Стр.
1.0363-1.2-4.201	Срез для углового соединения	38
1.0363-1.2-4.208	Отверстия для углового соединения	38
1.0363-1.2-4.210	Отверстия и паз для крепления	39
	петли и упора завертки	
1.0363-1.2-4.211	Отверстия для крепления петли	39
	и завертки	
1.0363-1.2-4.214	Вырез для Т-образного соединения	40
1.0363-1.2-4.215	Отверстия для Т-образного соеди-	40
	нения	
1.0363-1.2-4.301	Отверстие для крепления штапи	41
	ков, стекло простое	
1.0363-1.2-4.302	Отверстие для крепления шта-	41
	ников, стеклопакет	
1.0363-1.2-4.305	Отверстия для крепления им-	42
	постов средних	
1.0363-1.2-4.307	Отверстие и паз для крепления	42
	кронштейна балансира	
1.0363-1.2-4.309	Отверстия для крепления	43
	упора ручки	
1.0363-1.2-4.310	Отверстия для крепления	43
	балансира	
1.0363-1.2-4.322	Отверстия и паз для крепления	44
	кронштейна ручки	
1.0363-1.2-4.324	Отверстия для крепления	44
	ползуна левого	
1.0363-1.2-4.333	Отверстия и паз для упора	45
	завертки	
1.0363-1.2-4.337	Отверстия для крепления	45
	ползуна правого	
1.0363-1.2-4.338	Отверстия для крепления	46
	балансира	
1.0363-1.2-4.339	Отверстия для крепления	46

Обозначение документа	Наименование	Стр.
	ползуна правого	
1.0363-1.2-4.340	Отверстия для крепления	47
	ползуна левого	
1.0363-1.2-4.346	Отверстие в импосте левом	47
	для подъема окна	
1.0363-1.2-4.347	Отверстие в импосте правом	48
	для подъема окна	
1.0363-1.2-4.392	Отверстия для крепления	48
	накладки ручки	
1.0363-1.2-4.394	Отверстия для крепления	49
	направляющей	
1.0363-1.2-4.395	Отверстие для крепления	49
	ручки-скобы	
1.0363-1.2-4.397	Отверстия и паз для крепле-	50
	ния упора ручки	

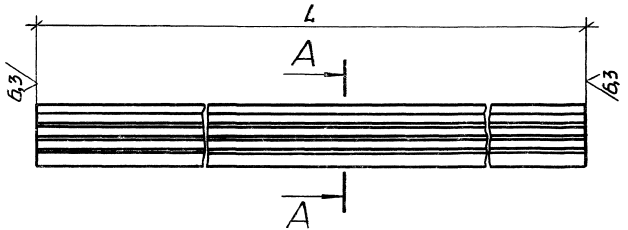

A-A (2:1)

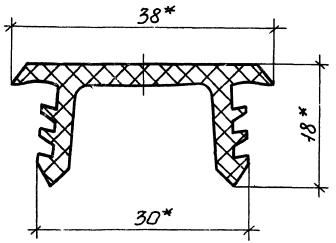

Обозначение	L, мм	Масса, кг
1.036.3-1.2-5.600	780±1,0	0,195
-01	1044±1,5	0,261
-02	1080±1,5	0,270
-03	1230±1,5	0,310
-04	1344±1,5	0,336
-05	1380±1,5	0,345
-06	1644±1,5	0,411
-07	1680±1,5	0,420
-08	1944±1,5	0.486

*Размеры для справок.

				1.036.3-1.2-5.600			
				Профиль межрамный	Стадия	Масса	Масшт.
					Р	см. табл.	1:1
Зав.отд.	Халдин				Лист:	Листов: 1	
Н.контр.	Чирко			Профиль межрамный	ПКТИ		
Рук.бриг.	Молодых			1.036.3-1.3 2.930 (заготовка)	Проектстройконструкция		
Инж.	Пашнин						

24996-03 5

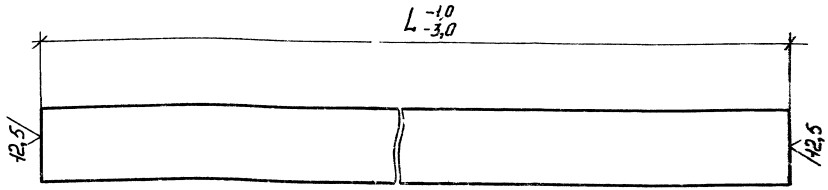

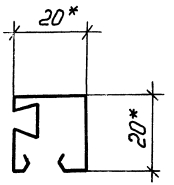

Обозначение	L, мм	Масса, кг
1.036.3-1.2-5.601	369	0,192
-01	489	0,254
-02	569	0,296
-03	739	0,384
-04	819	0,426
-05	969	0,504
-06	1039	0,540
-07	1049	0,546
-08	1119	0,582
-09	1129	0,587
-10	1189	0,618
-11	1269	0,660
-12	1349	0,702
-13	1429	0,743
-14	1569	0,816

Обозначение	L, мм	Масса, кг
1.036.3-1.2-5.601-15	1649	0,858
-16	1869	0,972
-17	1949	0,014

*Размеры для справок.

Зав.отд	Халдин		
Н.контр	Чирко		
Рук.бриг	Малодых		
Инж	Пашнин		

1.036.3-1.2-5.601

Штапик

Стад.	Масса	Масш.
Р	см. табл.	1:1

Лист | Листов: 1

2804ОЦ 0,6 ТУ67-522-83
08Ю ГОСТ 14918-80

ПКТЦ

Проектстройконструкция

12,5/(√)

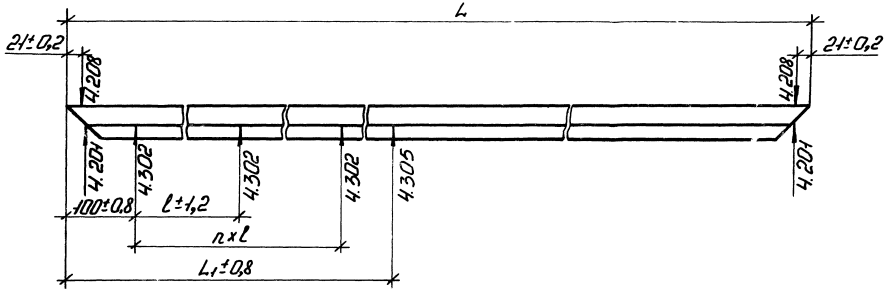

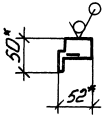

Обозначение	Размеры, мм			n	Кол. видов				Масса, кг
	L	L_1	l		4.201	4.208	4.302	4.305	
1.036.3-1.2-5.602	880±1,0	—	—	—	2	2	—	—	1,61
—01	1180±1,5	—	—	—	2	2	—	—	2,19
—02	1330±1,5	—	—	—	2	2	—	—	2,48
—03	1480±1,5	615	215	2	2	2	3	1	2,77

*Размер для справок.

				1.036.3-1.2-5.602	
				Импост	Стад. Р; Масса см. табл.; Масш. 1:5
Зав.отд.	Халдин				Лист: ПКТИ; Листов: 1
Н.конт.	Чирко			280104 1,0 ТУ67-522-83 / 08пс ГОСТ 14918-80	Проектстройконструкц.
Рукоприз.	Молодых				
Инж.	Пашнина				

Инв.№ подл. | Подп. и дата | Взам. инв.№

24996-03 7

12,5 (√)

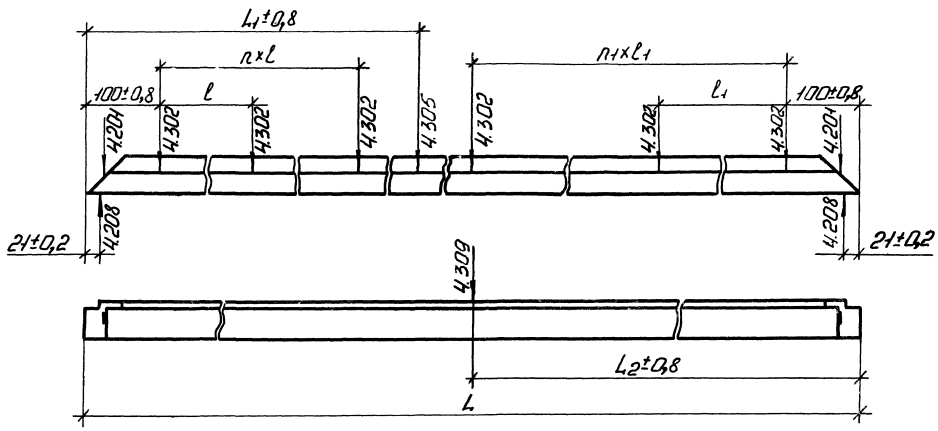

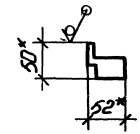

Обозначение	Размеры, мм					n	n_1	Кол. видов					Масса кг
	L	L_1	L_2	l	l_1			4.201	4.208	4.302	4.305	4.309	
1.036.3-1.2-5.603	880±1,0	—	440	—	—	—	—	2	2	—	—	1	1,61
-01	1180±1,5	—	590	—	—	—	—	2	2	—	—	1	2,19
-02	1330±1,5	—	665	—	—	—	—	2	2	—	—	1	2,48
-03	1480±1,5	615	440	215±1,2	—	2	—	2	2	3	1	1	2,77
-04	880±1,0	—	—	340±2,0	—	2	—	2	2	3	—	—	1,61
-05	1180±1,5	—	—	325±2,0	—	3	—	2	2	4	—	—	2,19
-06	1330±1,5	—	—	282±1,2	—	4	—	2	2	5	—	—	2,48
-07	1480±1,5	615	—	215±1,2	340±2,0	2	2	2	2	6	1	—	2,77

*Размеры для справок.

Зав.отд.	Халдин			1.036.3-1.2-5.603
Н.контр.	Чирко			Импост нижний
Рук.бриг.	Молодых			2.801 ОЦ 1,0ТУ67-522-83 / 08пс ГОСТ 14918-80
Инж.	Пашнина			

Стад.	Масса	Масш.
Р	См. табл.	1:5
Лист:	Листов: 1	

ПКТИ
Проектстройконструкция

12,5 (√)

Рис. 1

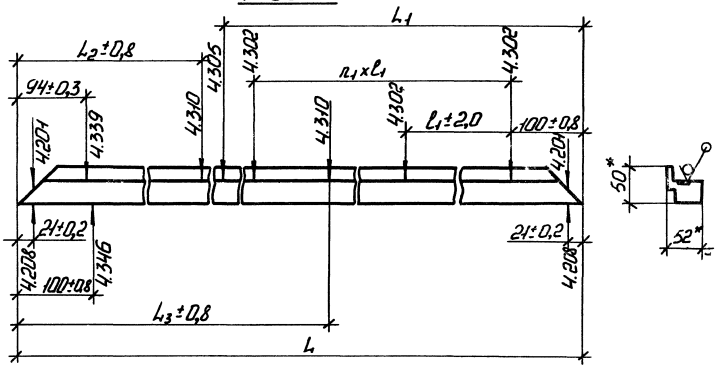

Рис. 2

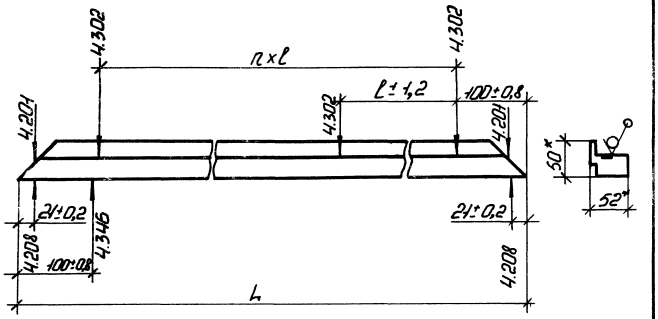

Обозначение	Рис.	Размеры, мм						n	n1	Кол. видов							Масса, кг
		L	L1	L2	L3	l	l1			4.204	4.208	4.302	4.305	4.310	4.339	4.346	
1.036.3-1.2-5.604	1	1150±1,5	—	—	665	—	—	—	—	2	2	—	—	1	1	1	2,13
-01	1	1750±1,5	1215	445	—	—	343	—	3	2	2	4	1	1	1	1	3,29
-02	1	2050±2,0	1515	445	—	—	332,5	—	4	2	2	5	1	1	1	1	3,87
-03	12	1150±1,5	—	—	—	316	—	3	—	2	2	4	—	—	—	1	2,13
-04	2	1450±1,5	—	—	—	312,5	—	4	—	2	2	5	—	—	—	1	2,71
-05	2	1750±1,5	—	—	—	310	—	5	—	2	2	6	—	—	—	1	3,29
-06	2	2050±2,0	—	—	—	308	—	6	—	2	2	7	—	—	—	1	3,87

* Размеры для справок.

Инв.№ подл. | Подп. и дата | Взам. инв.№

				1.036.3-1.2-5.604	
				Стад.	Масса	Масш.
			Импост левый	Р	см. табл.	1:5
				Лист.	Листов 1
Зав.отд.	Халдин		2.80104 1.0 ТУ67-522-83 ОВпс ГОСТ 14918-80	ПКТИ	
Н.контр.	Чирко			Проектстройконструкция	
Рук.бриг.	Молодых				
Исп.	Пошинина				

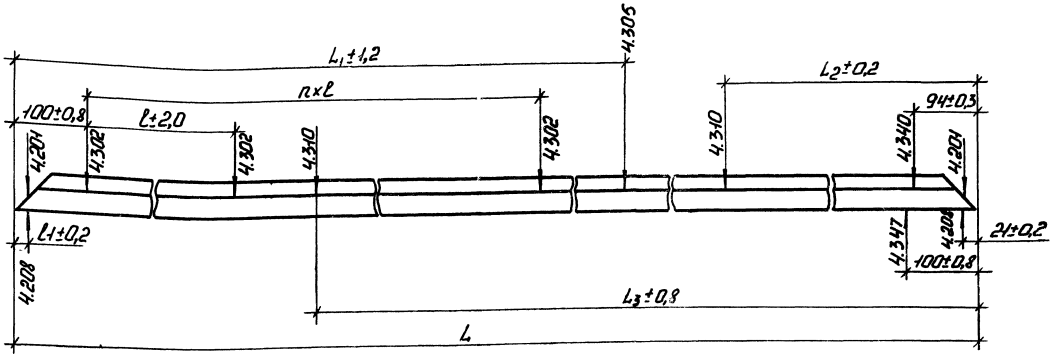

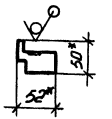

12,5 √(√)

Обозначение	Размеры, мм					n	Кол. видов							Масса, кг
	L	L_1	L_2	L_3	l		4.201	4.208	4.302	4.305	4.310	4.340	4.347	
1.036.3-1.2-5.605	1150±1,5	—	—	665	—	—	2	2	—	—	1	1	1	2,13
-01	1450±1,5	—	—	665	—	—	2	2	—	—	1	1	1	2,71
-02	1750±1,5	1215	445	—	343	3	2	2	4	1	1	1	1	3,29
-03	2050±2,0	1515	445	—	342,5	4	2	2	5	1	1	1	1	3,87

*Размеры для справок.

Зав.отд.	Халдин		
Н.контр.	Чирко		
Рук.бриг.	Молодых		
Инж.	Пашнина		

1.036.3-1.2-5.605

Импост правый

Стад	Масса	Масш
Р	см. табл.	1:5

Лист | Листов: 1

ПКТИ

2801Оц 1,0 ТУ67-522-83
08пс ГОСТ 14918-80

Проектстройконструкция

12,5 √(√)

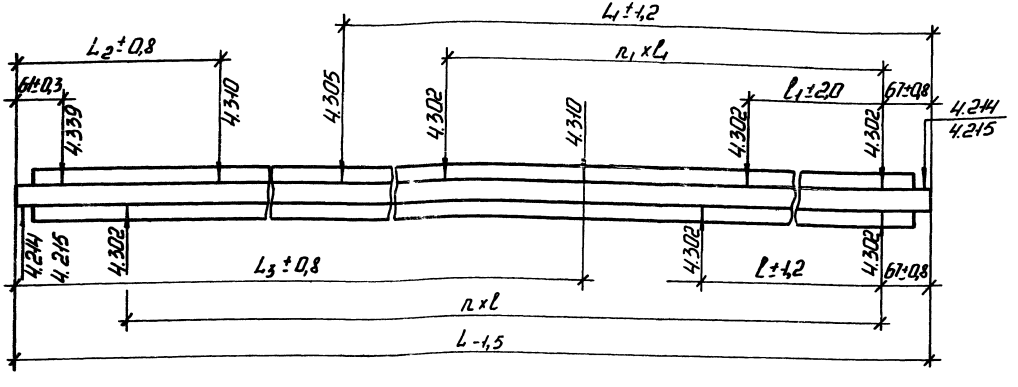

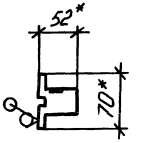

Обозначение	Размры, мм						n	n_1	Кол. видов						Масса, кг
	L	L_1	L_2	L_3	l	l_1			4.214	4.215	4.302	4.305	4.310	4.339	
1.036.3-1.2-5.606	1084	—	—	632	316	—	3	—	2	2	4	—	1	1	2,76
-01	1384	—	—	632	312,5	—	4	—	2	2	5	—	1	1	3,54
-02	1684	1182	412	—	310	343	5	3	2	2	10	1	1	1	4,31
-03	1984	1482	412	—	308	332,5	6	4	2	2	12	1	1	1	5,09

*Размеры для справок.

				1.036.3-1.2-5.606			
				Импост средний	Стад	Масса	Масш.
					Р	см. табл	1:5
Зав. отд.	Халдин				Лист	Листов 1	
Н. контр.	Чирко			2.803.0ц 1.0ТУ67-522-83 / 08пс ГОСТ 14918-80	ПКТИ		
Рук. бри.	Молодых				Проектстройконструкция		
Инж.	Пашнина						

Инв. № подл. | Подп. и дата | Взам. инв. №

12,5 √(√)

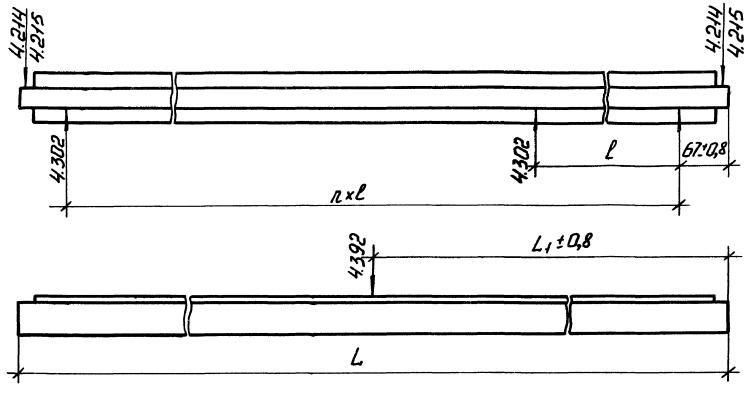

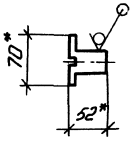

Обозначение	Размеры, мм			n	Кол. видов				Масса, кг
	L	L_1	ℓ		4.214	4.215	4.302	4.392	
1.036.3-1.2-5.607	814-1,0	407	340±2,0	2	2	2	3	1	2,06
-01	1114-1,5	557	325±2,0	3	2	2	4	1	2,84
-02	1264-1,5	632	282,5±1,5	4	2	2	5	1	3,23

*Размеры для справок.

				1.036.3-1.2-5.607			
				Импост средний	Стад	Масса	Масш
					Р	см. табл.	1:5
Зав.отд.	Халдин				Лист:	Листов: 1	
Н.конт	Чирко			2.8030ц 1,0 ТУ67-522-83 08пс ГОСТ14918-80	ПКТИ Проектстройконструкция		
Рук.бриг	Молодых						
Инж.	Пошнина						

12,5 (√)

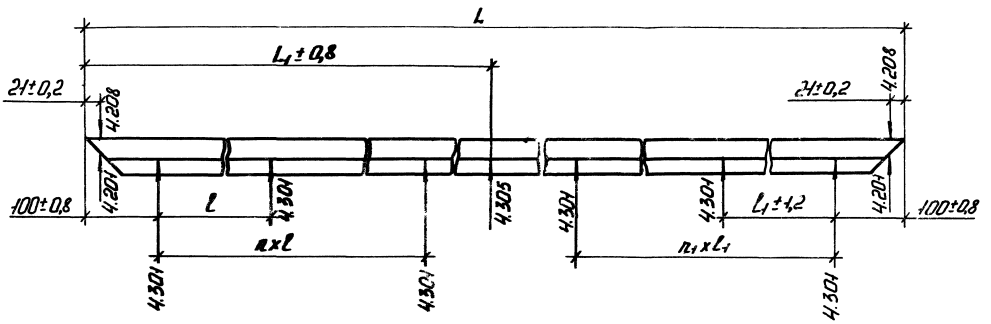

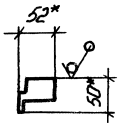

Обозначение	Размеры, мм				n	n_1	Кол. видов				Масса, кг.
	L	L_1	l	l_1			4.201	4.208	4.301	4.305	
1.036.3-1.2-5.608	880±1,0	—	340±2,0	—	2	—	2	2	3	—	1,61
-01	1180±1,5	—	325±2,0	—	3	—	2	2	4	—	2,19
-02	1330±1,5	—	282±1,2	—	4	—	2	2	5	—	2,48
-03	1480±1,5	615	215±1,2	340±2,0	2	2	2	2	6	1	2,77
-04	1780±1,5	615	215±1,2	326±2,0	2	3	2	2	7	1	3,35

*Размеры для справок.

Зав.отд.	Халдин		1.036.3-1.2-5.608	
Н.контр.	Чирко		Импост верхний	Стад: Р; Масса: см. табл.; Масшт.: 1:5
Рук.брг.	Молодых			Лист; Листов: 1
Инж.	Пашнина		2.801ОЦ 1,0 ТУ67-522-83 / 08пс ГОСТ14918-80	ПКТИ Проектстройконструкция

Инв.№ подл. | Подп. и дата | Вз. инв.№

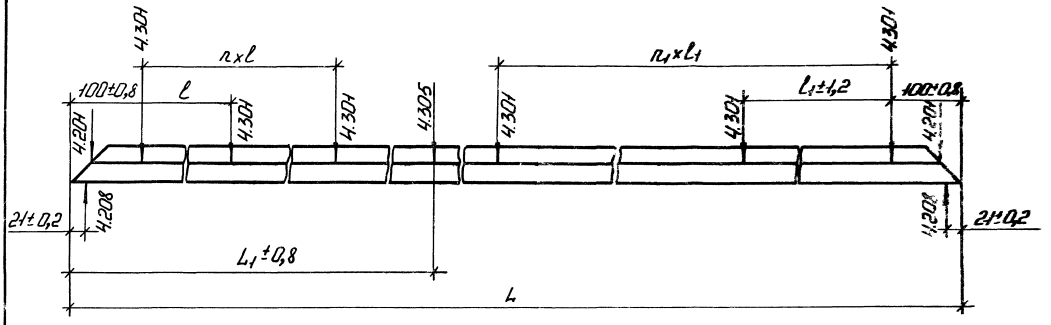

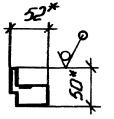

12,5 √(√)

Обозначение	Размеры, мм				n	n_1	Кол. видов				Масса, кг.
	L	L_1	l	l_1			4.201	4.208	4.301	4.305	
1.036.3-1.2-5.609	880±1,0	—	340±2,0	—	2	—	2	2	3	—	1,61
-09	1180±1,5	—	325±2,0	—	3	—	2	2	4	—	2,19
-02	1330±1,5	—	282±1,2	—	4	—	2	2	5	—	2,48
-03	1480±1,5	615	215±1,2	340±2,0	2	2	2	2	6	1	2,77
-04	1780±1,5	615	215±1,2	326±2,0	2	3	2	2	7	1	3,35

*Размеры для справок.

Зав.отд.	Колдин		
Н.контр.	Чирко		
Рук.брит.	Молодых		
Инж.	Пашнина		

1.036.3-1.2-5.609

Импост нижний

Стад	Масса	Масшт
Р	см. табл.	1:5

Лист: Листов 1

2.801 ОЦ 1,0 ТУ67-522-83 / 08 пс ГОСТ 14918-80

ПКТИ Проектстройконструкция

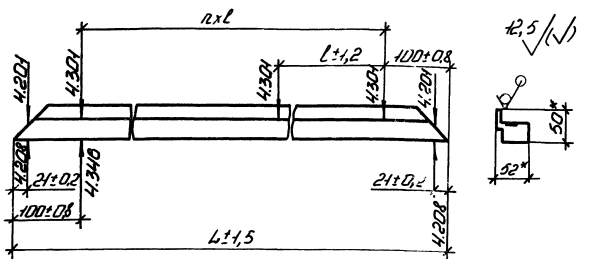

Обозначение	L, мм	l, мм	n	Кол. видов				Масса, кг
				4.201	4.208	4.301	4.346	
1.036.3-1.2-5.610	1150	316	3	2	2	4	1	2,13
-01	1450	312,5	4	2	2	5	1	2,71

* Размеры для справок.

Зав. отд.	Халдин			1.036.3-1.2-5.610			
Н. конт.	Чирко			Импост левый	Стад	Масса	Масш.
Рук. бр.	Молодых				Р	см. табл.	1:5
Инж.	Пашнина				Лист:	Листов 1	
				2.8010ц 1.0 ТУ67-522-83 08пс ГОСТ 14918-80	ПКТИ Проектстройконструкция		

Инв. № подл. | Подп. и дата | Взам. инв. №

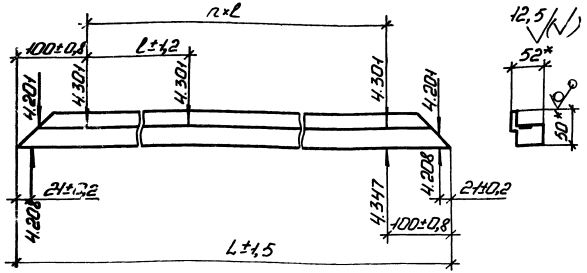

Обозначение	L, мм	l, мм	n	Кол. видов.				Масса, кг
				4.201	4.208	4.301	4.347	
1.036.3-1.2-5.611	1150	316	3	2	2	4	1	2,13
-01	1450	312,5	4	2	2	5	1	2,71

* Размеры для справок.

Зав. отд.	Халдин.			1.036.3-1.2-5.611			
Н. конт.	Чирко			Импост правый	Стад	Масса	Масш
Рук. бр.	Молодых				Р	см. табл.	1:5
Инж.	Пашнина				Лист	Листов 1	
				2.8010ц 1.0 ТУ67-522-83 08пс ГОСТ 14918-80	ПКТИ Проектстройконструкц		

Инв. № подл. | Подп. и дата | Взам. инв. №

12,5 √(√)

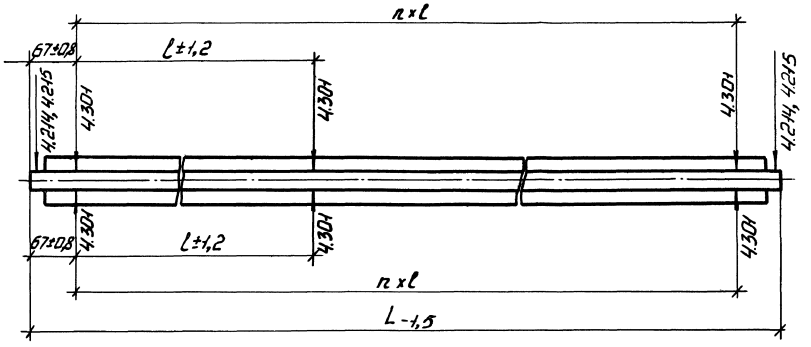

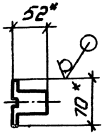

Обозначение	L, мм	l, мм	n	Кол. видов			Масса, кг
				4.214	4.215	4.301	
1.036.3-1.2 - 5.612	1084	316	3	2	2	8	2,76
—01	1384	312,5	4	2	2	10	3,53

* Размеры для справок.

				1.036.3-1.2 - 5.612			
				Импост средний	Стад	Масса	Масш.
					Р	см. табл.	1:5
					Лист	Листов 1	
Зав.отд.	Халдин			2.803 Оц, 1,0 ГОСТ 67-522-83 / 08пс ГОСТ 14918-80	ПКТИ Проектстройконструкция		
Н. конт.	Чирко						
Рук.бр.	Молодых						
Инж.	Пашнина						

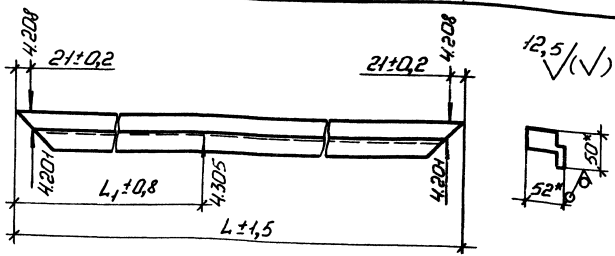

Обозначение	L, мм	L1, мм	Кол. видов. 4.201	4.208	4.305	Масса, кг
1.036.3-1.2-5.613	1480	615	2	2	1	2,77
-01	1780	615	2	2	1	3,35

* Размеры для справок.

Инв.№ подл. | Подп. и дата | Взам. инв.№

Зав.отд.	Халдин		
Н.контр.	Чирко		
Рук.бриг.	Колодыч		
Инж.	Пашинин		

1.036.3-1.2-5.613

Импост верхний

Стад.	Масса	Масш.
Р	см. табл.	1:5
Лист	Листов 1	

2.80101 1,0 ТУ67-522-83 / 08.пс ГОСТ 14918-80

ЦНТУ Проектстройконструкция

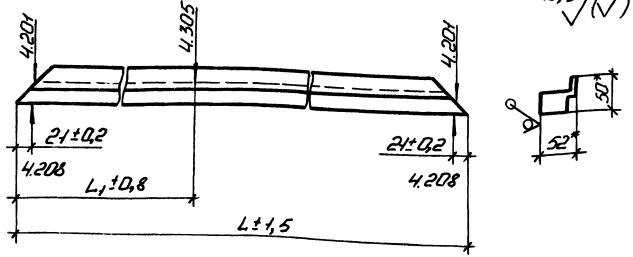

Обозначение	L, мм	L1, мм	Кол. видов. 4.201	4.208	4.305	Масса, кг
1.036.3-1.2-5.614	1480	615	2	2	1	2,77
-01	1780	615	2	2	1	3,35

* Размеры для справок.

Инв.№ подл. | Подп. и дата | Взам. инв.№

Зав.отд.	Халдин		
Н.контр.	Чирко		
Рук.бриг.	Колодыч		
Инж.	Пашинин		

1.036.3-1.2-5.614

Импост нижний

Стад.	Масса	Масш.
Р	см. табл.	1:5
Лист:	Листов 1	

2.80101 1,0 ТУ67-522-83 / 08.пс ГОСТ 14918-80

ЦНТУ Проектстройконструкция

12,5 √(√)

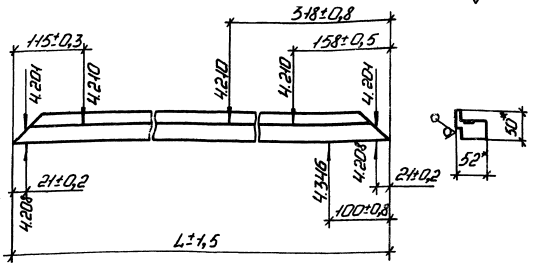

Обозначение	L, мм	Кол. видов				Масса, кг
		4.201	4.208	4.210	4.346	
1.036.3-1.2-5.615	1150	2	2	3	1	2,13
-01	1450	2	2	3	1	2,71

* Размеры для справок.

				1.036.3-1.2-5.615
				Импост левый
				Стад: Р; Масса: см. табл.; Масш: 1:5
Зав.отд.	Халдин			Лист; Листов: 1
Н.контр.	Чирко			2801ОЦ 1,0 ТУ67-522-83 / 08пс ГОСТ14918-80
Рук.бр.	Молодых			ПКТИ
Инж.	Пашнина			Проектстройконструкц.

Инв.№ подл. | Подп. и дата | Взам.инв.№

12,5 √(√)

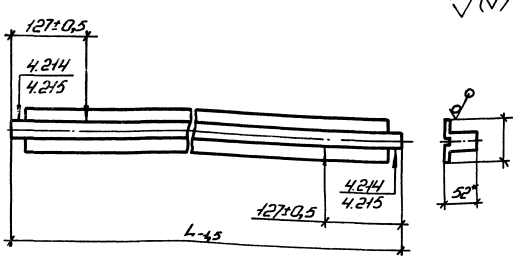

Обозначение	L, мм	Кол. видов			Масса, кг
		4.214	4.215	4.333	
1.036.3-1.2-5.616	1084	2	2	2	2,76
-01	1384	2	2	2	3,53

* Размеры для справок.

				1.036.3-1.2-5.616
				Импост средний
				Стад: Р; Масса: см. табл.; Масш: 1:5
Зав.отд.	Халдин			Лист; Листов: 1
Н.контр.	Чирко			2801ОЦ 1,0 ТУ67-522-83 / 08пс ГОСТ14918-80
Рук.бр.	Молодых			ПКТИ
Инж.	Пашнина			Проектстройконструкц.

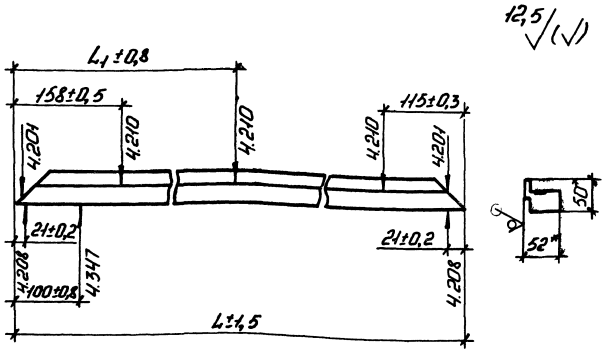

Обозначение	L, мм	L1, мм	Кол. видов				Масса, кг
			4.201	4.208	4.210	4.346	
1.036.3-1.2-5.617	1150	318	2	2	3	1	2,13
—01	1450	318	2	2	3	1	2,71

* Размеры для справок.

				1.036.3-1.2-5.617			
				Импост правый	Стад	Масса	Масшт.
					Р	см. табл.	1:5
Зав. отд.	Халдин				Лист:	Листов: 1	
Н.контр.	Чирко			2.80 ОЦ 1,0 ТУ67-522-83 / 08пс ГОСТ 14918-80	ПКТИ Проектстройконструкция		
Рук.бр.	Молодых						
Инж.	Пошнина						

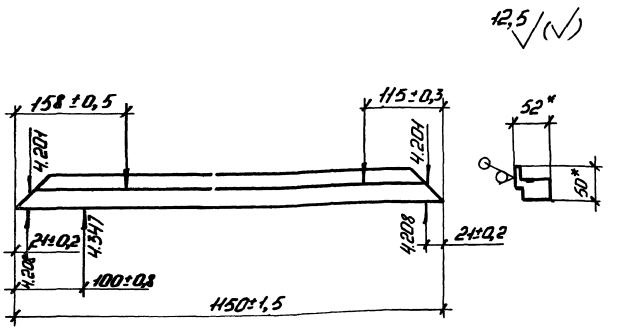

* Размеры для справок.

				1.036.3-1.2-5.618			
				Импост правый	Стад	Масса	Масшт.
					Р	2,13	1:5
Зав. отд.	Халдин				Лист:	Листов: 1	
Н.контр.	Чирко			2.80 ОЦ 1,0 ТУ67-522-83 / 08пс ГОСТ 14918-80	ПКТИ Проектстройконструкц.		
Рук.бр.	Молодых						
Инж.	Пошнина						

Инв.№ подл. | Подп. и дата | Вз. инв. №

Рис. 1

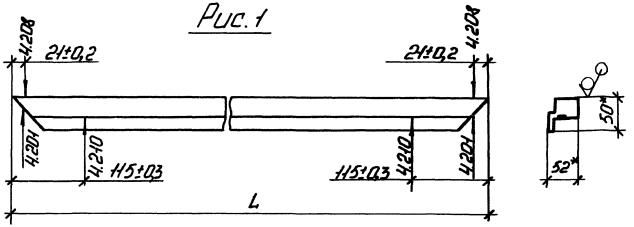

Рис. 2

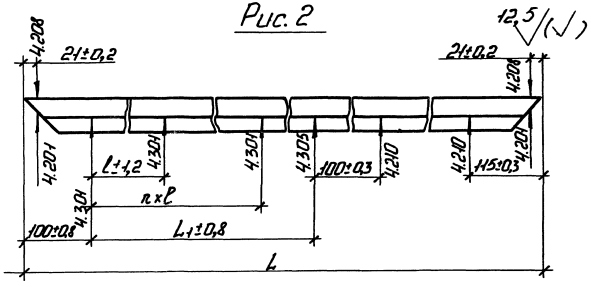

Обозначение	Рис.	Размеры, мм			n	Кол. видов					Масса, кг
		L	L1	l		4.201	4.208	4.210	4.301	4.305	
1.036.3-1.2-5.619	1	880±1,0	—	—	—	2	2	2	—	—	1,61
—01	1	1180±1,5	—	—	—	2	2	2	—	—	2,19
—02	1	1330±1,5	—	—	—	2	2	2	—	—	2,48
—03	2	1480±1,5	615	215	2	2	2	2	3	1	2,77
—04	2	1780±1,5	615	215	2	2	2	2	3	1	3,36

* Размеры для справок.

				1.036.3-1.2-5.619			
				Импост верхний	Стад	Масса	Масш
					Р	см. табл	1:5
Зав.отд.	Халдин				Лист	Листов 1	
Н.контр.	Чирко			2.8010ц 1,0ТУ67-522-83	ПКТИ		
Рук.бр.	Молодых			08пс ГОСТ14918-80	Проектстройконструкция		
Инж.	Пашнина						

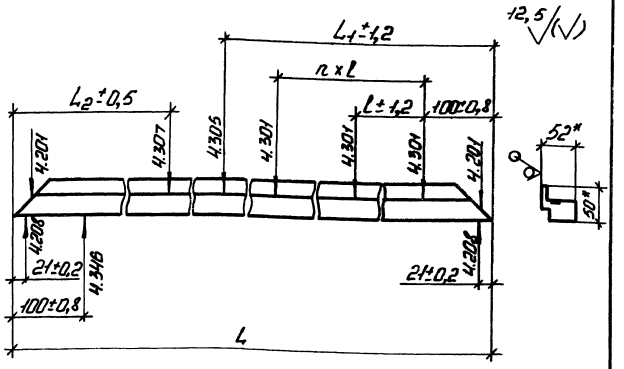

Обозначение	Размеры, мм				n	Кол. видов						Масса, кг
	L	L_1	L_2	l		4.201	4.208	4.301	4.305	4.307	4.346	
1.036.3-1.2-5.620	1750±1,5	1215	275	255	4	2	2	5	1	1.	1	3,30
—01	2050±2,0	1515	275	265	5	2	2	6	1	1	1	3,88

* Размеры для справок.

			1.036.3-1.2-5.620		
			Импост левый	Стад.	Масса	Масш.
				Р	см. табл.	1:5
				Лист	Листов: 1
Зав.отд	Халдин		2801ОЦ 1.0 ТУ67-522-83 Обл.с ГОСТ 14918-80	ПКТИ Проектстройконструкция	
Н.контр	Чурко				
Рук.бр.	Малобыч				
Инж	Пашинин				

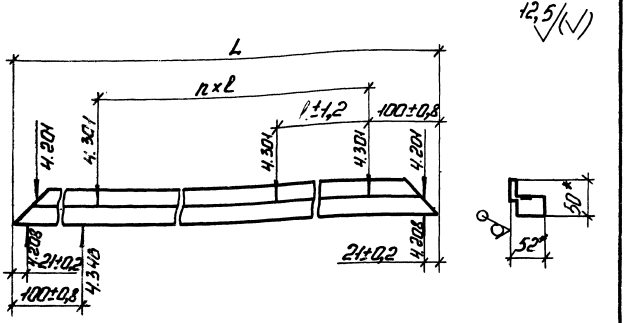

Обозначение	Размеры, мм		n	Кол. видов				Масса, кг
	L	l		4.201	4.208	4.301	4.346	
1.036.3-1.2-5.621	1750±1,5	310	5	2	2	6	1	3,30
—01	2050±2,0	308	6	2	2	7	1	3,88

* Размеры для справок.

			1.036.3-1.2-5.621		
			Импост левый	Стад.	Масса	Масш.
				Р	см. табл.	1:5
				Лист	Листов: 1
Зав.отд	Халдин		2801ОЦ 1.0 ТУ67-522-83 Обл.с ГОСТ 14918-80	ПКТИ Проектстройконструкция	
Н.контр	Чурко				
Рук.бр.	Малобыч				
Инж	Пашинин				

Инв.№ подл. | Подп. и дата | Взам.инв.№

12,5

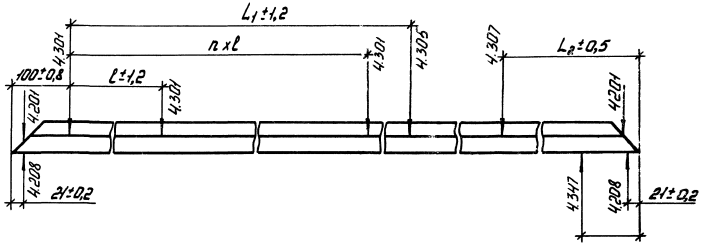

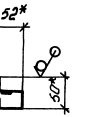

Обозначение	Размеры, мм				n	Кол. видов						Масса, кг
	L	L_1	L_2	l		4.201	4.208	4.301	4.305	4.307	4.347	
1.036.3-1.2-5.622	1750±1,5	1215	275	255	4	2	2	5	1	1	1	3,30
—01	2050±2,0	1515	275	265	5	2	2	6	1	1	1	3,88

* Размеры для справок.

				1.036.3-1.2-5.622			
				Импост правый	Стад	Масса	Масш.
					Р	см. табл.	1:5
Зав. отд.	Халдин				Лист	Листов: 1	
Н. контр.	Чирко			2.80101 1 ТУ67-522-83 / 08 пс ГОСТ 14918-80	ПКТИ Проектстройконструкция		
Рук. брат.	Молодых						
Инж.	Пашкина						

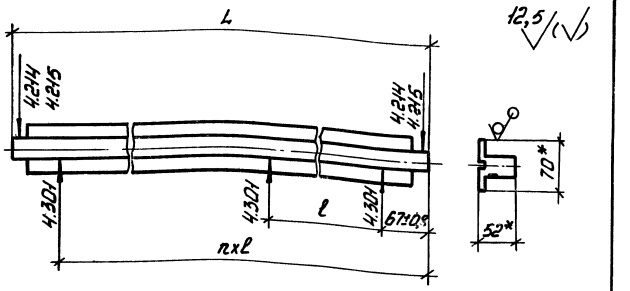

Обозначение	L, мм	l, мм	n	Кол. видов 4.214	4.215	4.301	Масса, кг
1.036.3-1.2-5.623	814-1,0	340±2,0	2	2	2	3	2,06
—01	1114-1,5	325±2,0	3	2	2	4	2,84
—02	1264-1,5	282,5±1,5	4	2	2	5	3,23

* Размеры для справок.

			1.036.3-1.2-5.623		
			Импост средний	Стад. Р	Масса см. табл.	Масш. 1:5
				Лист	Листов 1
Зав.отд.	Халдин		2.8030Ц 1 ТУ67-522-83 08.пс ГОСТ 14918-80	ЦИТП	
Н.контр.	Чирко			Проектстройконструкция	
Рук.бр.	Малобыц				
Инж.	Пашинина				

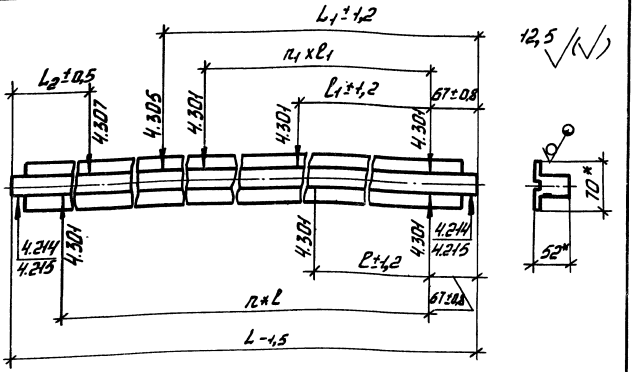

Обозначение	Размеры, мм L	L_1	L_2	l	l_1	n	n_1	Кол. видов 4.214	4.215	4.301	4.305	4.307	Масса, кг
1.036.3-1.2-5.624	1684	1182	242	310	343	5	3	2	2	10	1	1	4,31
—01	1984	1482	242	308	332,5	6	4	2	2	12	1	1	5,09

* Размеры для справок.

			1.036.3-1.2-5.624		
			Импост средний	Стад. Р	Масса см. табл.	Масш. 1:5
				Лист	Листов 1
Зав.отд.	Халдин		2.8030Ц 1 ТУ67-522-83 08.пс ГОСТ 14918-80	ЦИТП	
Н.контр.	Чирко			Проектстройконструкция	
Рук.бр.	Малобыц				
Инж.	Пашинина				

Инв.№ подл. | Подп. и дата | Взам.инв.№

Рис. 1

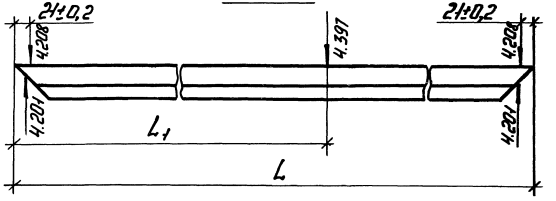

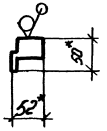

Рис. 2

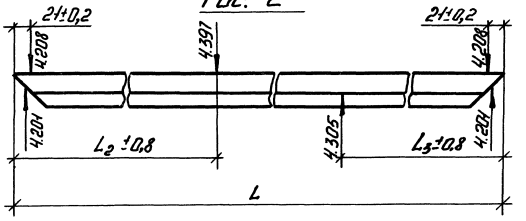

Обозначение	Рис.	Размеры, мм				Кол. видов				Масса, кг
		L	L_1	L_2	L_3	4.201	4.208	4.305	4.397	
1.036.3-1.2-5.626	1	880±1,0	445	—	—	2	2	—	1	1,61
—01	1	1180±1,5	595	—	—	2	2	—	1	2,19
—02	1	1330±1,5	670	—	—	2	2	—	1	2,48
—03	2	1480±1,5	—	445	615	2	2	1	1	2,77
—04	2	1780±1,5	—	595	615	2	2	1	1	3,35

* Размеры для справок.

				1.036.3-1.2-5.626			
				Импост верхний	Стад	Масса	Масшт.
					Р	см. табл.	1:5
Зав.отд.	Халдин				Лист	Листов 1	
Н.контр.	Чирко			2.8010Ц 1ТУ67-522-83 / 08пс ГОСТ14918-80	ПКТИ Проектстройконструкция		
Рук.бриг.	Молодых						
Инж.	Пашнина						

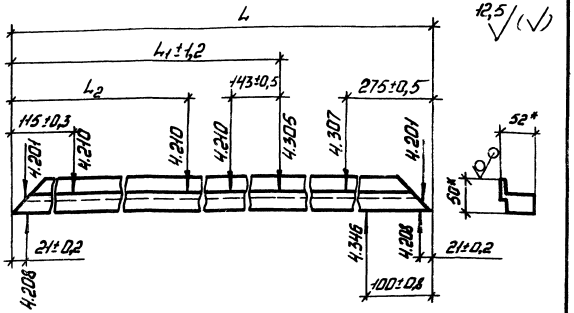

Обозначение	L, мм	L1, мм	L2, мм	Кол. видов						Масса, кг
				4.201	4.208	4.210	4.305	4.307	4.346	
1.036.3-1.2-5.627	1750±1,5	1215±1,2	912	2	2	3	1	1	1	3,29
-01	2050±2,0	1515±1,2	1212	2	2	3	1	1	1	3,88

* Размеры для справок.

Зав. отд.	Халдин		1.036.3-1.2 - 5.627				
Н. контр.	Чирко		Импост левый	Стадия	Масса	Масш.	
Рук. бриг.	Молодых			Р	см. табл.	1:5	
Инж.	Пашнина			Лист	Листов: 1		
			2.80104 1ТУ67-522-83 / 08пс ГОСТ14918-80	ПКТИ Проектстройконструкция			

Инв. № подл. | Подп. и дата | Вз. инв. №

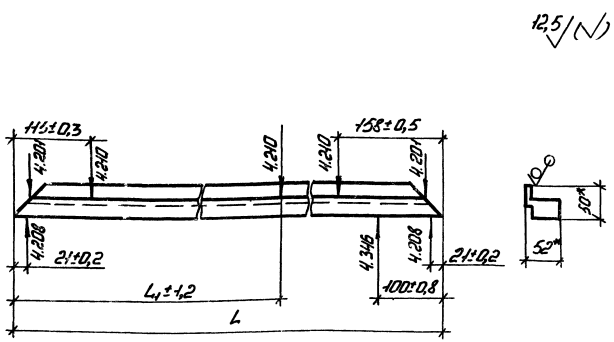

Обозначение	L, мм	L1, мм	Кол. видов				Масса, кг
			4.201	4.208	4.210	4.346	
1.036.3-1.2-5.628	1750±1,5	1432	2	2	3	1	3,29
-01	2050±2,0	1732	2	2	3	1	3,88

* Размеры для справок.

Зав. отд.	Халдин		1.036.3-1.2-5.628				
Н. контр.	Чирко		Импост левый	Стадия	Масса	Масш.	
Рук. бриг.	Молодых			Р	см. табл.	1:5	
Инж.	Пашнина			Лист	Листов: 1		
			2.80104 1ТУ67-522-83 / 08пс ГОСТ14918-80	ПКТИ Проектстройконструкция			

Инв. № подл. | Подп. и дата | Вз. инв. №

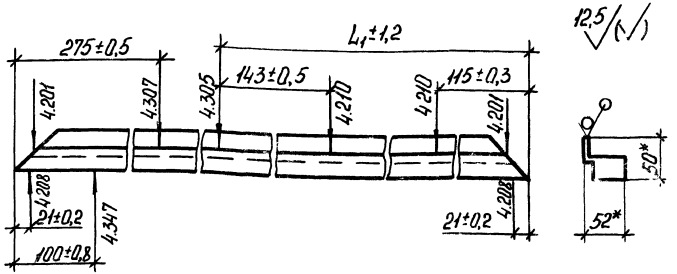

Обозначение	L, мм	L_1, мм	Кол. видов					Масса, кг
			4.201	4.208	4.210	4.305	4.307	
1.036.3-1.2-5.629	1750±1,5	1215	2	2	2	1	1	3,29
—01	2050±2,0	1515	2	2	2	1	1	3,88

* Размеры для справок

			1.036.3-1.2-5.629			
			Импост правый	Стадия: Р	Масса: См. табл.	Масшт.: 1:5
				Лист	Листов: 1	
Зав.отд	Халдин		2.801 ОЦ 1 ТУ67-522-83 08 пс ГОСТ 14918-80	ПКТИ Проектстройконструкция		
Н.контр	Чирко					
Вык.брига	Молодых					
Инж.	Пашинина					

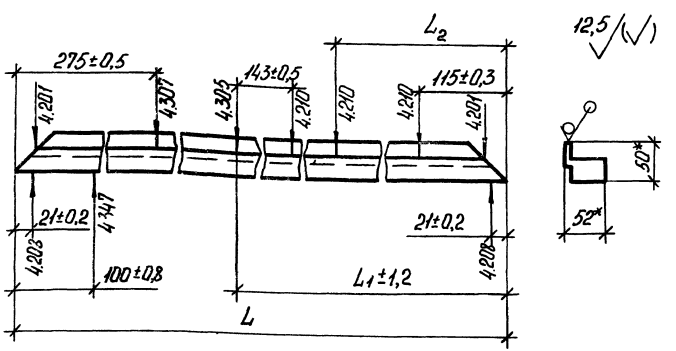

Обозначение	Размеры, мм			Кол видов					Масса, кг
	L	L_1	L_2	4.201	4.208	4.210	4.305	4.307	
1.036.3-1.2-5.630	1750±1,5	1215	912±0,8	2	2	3	1	1	3,29
—01	2050±2,0	1515	1212±1,2	2	2	3	1	1	3,88

* Размеры для справок

			1.036.3-1.2-5.630			
			Импост правый	Стадия: Р	Масса: См. табл.	Масшт.: 1:5
				Лист	Листов: 1	
Зав.отд	Халдин		2.801 ОЦ 1 ТУ67-522-83 08 пс ГОСТ 14918-80	ПКТИ Проектстройконструкция		
Н.контр	Чирко					
Вык.брига	Молодых					
Инж.	Пашинина					

Взам.инв.№ | Подп.и дата | Инв.№подл.

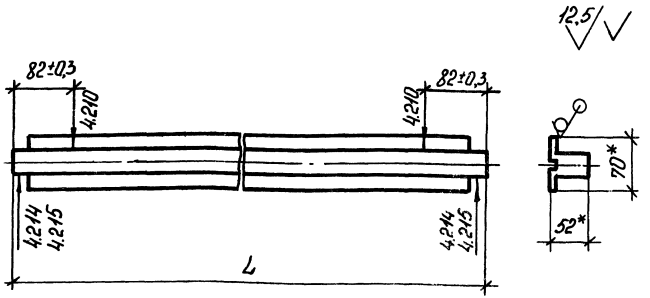

Обозначение	L, мм	Кол. видов			Масса, кг
		4.210	4.214	4.215	
1.036.3-1.2-5.631	814-1,0	2	2	2	2,06
-01	1114-1,5	2	2	2	2,84 -
-02	1264-1,5	2	2	2	3,23

* Размеры для справок

Зав.отд	Халдин	
Н.контр	Чирко	
Рук.брига	Молодых	
Инж.	Пошинин	

1.036.3-1.2-5.631

Импост средний

Стадия	Масса	Масшт.
Р	См. табл	1:5
Лист	Листов: 1	

2.8030Ц 1ТУ67-522-83 08пс ГОСТ 14918-80

ПКТИ Проектстройконструкция

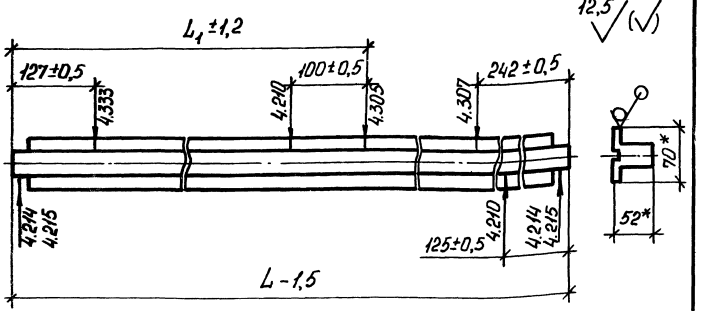

Обозначение	L, мм	L1, мм	Кол. видов						Масса, кг
			4.210	4.214	4.215	4.305	4.307	4.333	
1.036.3-1.2-5.632	1684	1182	2	2	2	1	1	1	4,31
—0.1	1984	1482	2	2	2	1	1	1	5,09

* Размеры для справок

Зав.отд	Халдин	
Н.контр	Чирко	
Рук.брига	Молодых	
Инж.	Пошинин	

1.036.3-1.2-5.632

Импост средний

Стадия	Масса	Масшт.
Р	См. табл	1:5
Лист	Листов: 1	

2.8030Ц 1ТУ67-522-83 08пс ГОСТ 14918-80

ПКТИ Проектстройконструкция

Инв.№подл. | Подп. и дата | Взам.инв.№

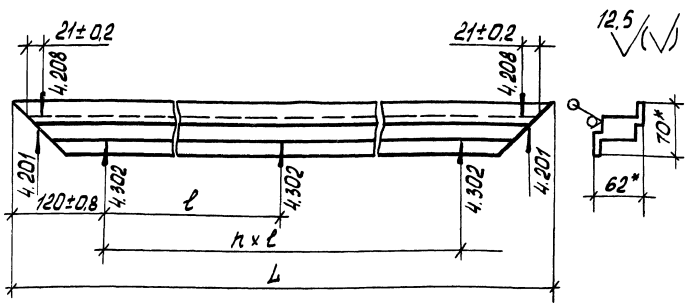

Обозначение	L, мм	ℓ, мм	n	кол. видов 4.201	4.208	4.302	Масса, кг
1.036.3-1.2-5.633	590-10	250±1,2	1	2	2	2	1,35
-01	840-10	300±1,2	2	2	2	3	1,99
-02	1140-15	300±1,2	3	2	2	4	2,77
-03	1290-15	350±2,0	3	2	2	4	3,16

* Размеры для справок.

Зав.отд.	Халдин		1.036.3-1.2 – 5.633		
Н.контр.	Цирко			Стадия	Масса	Масштаб
Рук.бриг.	Молодых		Импост	Р	См. табл.	1:5
Инж.	Пашинина			Лист	Листов 1
			2.802ОЦ 1.0 ТУ67-522-83 08 пс ГОСТ 14918-80	ПКТИ Проектстройконструкция	

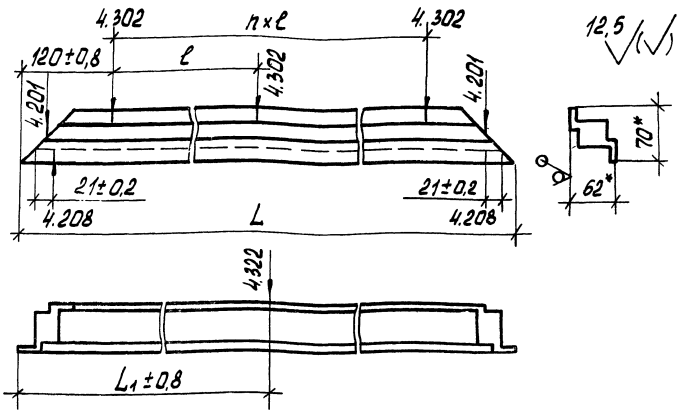

Обозначение	L, мм	L1, мм	ℓ, мм	n	кол. видов 4.201	4.208	4.302	4.322	Масса, кг
1.036.3-1.2-5.634	840-10	420	300±1,2	2	2	2	3	1	1,99
-01	1140-15	570	300±1,2	3	2	2	4	1	2,77
-02	1290-15	645	350±2,0	3	2	2	4	1	3,16

* Размеры для справок.

Инв.№подл. | Подп. и дата | Взам.инв.№

Зав.отд.	Халдин		1.036.3-1.2 – 5.634		
Н.контр.	Цирко			Стадия	Масса	Масштаб
Рук.бриг.	Молодых		Импост нижний	Р	См. табл.	1:5
Инж.	Пашинина			Лист	Листов 1
			2802ОЦ 1.0 ТУ67-522-83 08 пс ГОСТ 14918-80	ПКТИ Проектстройконструкция	

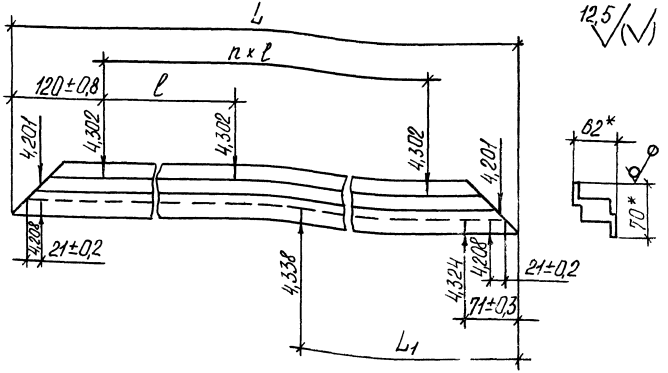

Обозначение	Размеры, мм			n	Кол. видов					Масса, кг
	L	L_1	ℓ		4,201	4,208	4,302	4,324	4,338	
1.036.3-1.2-5.635	510 1,0	175±0,5	270±1,2	1	2	2	2	1	1	1,14
-01	1110-1,5	395±0,8	290±1,2	3	2	2	4	1	1	2,70
-02	1410-1,5	395±0,8	390±2,0	3	2	2	4	1	1	3,47

* Размеры для справок

			1.036.3-1.2 - 5.635		
			Импост правый	Стадия: Р	Масса: См. табл.	Масштаб: 1:5
				Лист	Листов 1
Зав. отд.	Халдин		2.802.0Ц 1.0 ТУ67-522-83 08 пс ГОСТ 14918-80	ПКТИ Проектстройконструкция	
Н. контр.	Чирко				
Рук. бриг.	Молодых				
Инж.	Пашнина				

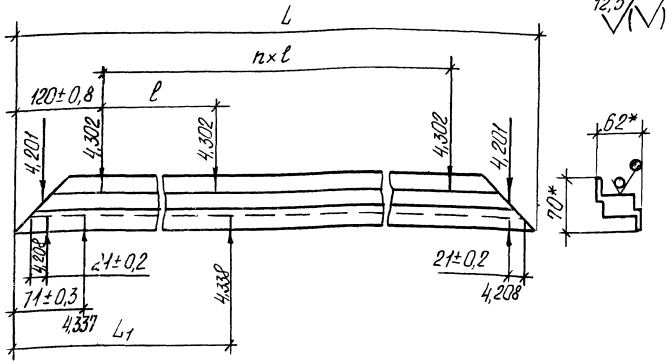

Обозначение	Размеры, мм			n	Кол. видов					Масса, кг
	L	L_1	ℓ		4,201	4,208	4,302	4,337	4,338	
1.036.3-1.2 - 5.636	510-1,0	175±0,5	270±1,2	1	2	2	2	1	1	1,14
- 01	1110-1,5	395±0,8	290±1,2	3	2	2	4	1	1	2,70
-02	1410-1,5	395±0,8	390±2,0	3	2	2	4	1	1	3,47

* Размеры для справок

Инв. № подл. | Подп. и дата | Взам. инв. №

			1.036.3-1.2 - 5.636		
			Импост левый	Стадия: Р	Масса: См. табл.	Масштаб: 1:5
				Лист	Листов 1
Зав. отд.	Халдин		2.802.0Ц 1.0 ТУ67-522-83 08 пс ГОСТ 14918-80	ПКТИ Проектстройконструкция	
Н. контр.	Чирко				
Рук. бриг.	Молодых				
Инж.	Пашнина				

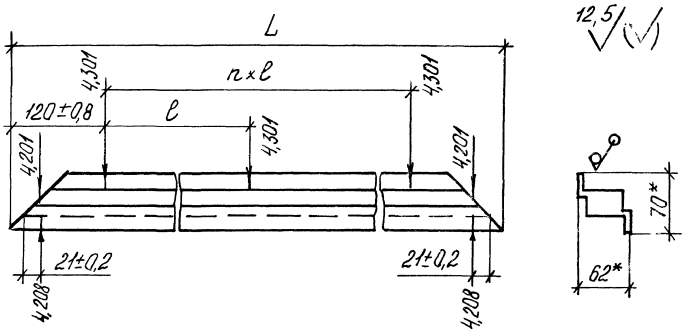

Обозначение	L, мм	ℓ, мм	n	Кол. видов 4,201	4,208	4,301	Масса, кг
1.036.3-1.2 - 5.637	840-1,0	300±1,2	2	2	2	3	1,99
-01	1140-1,5	300±1,2	3	2	2	4	2,77
-02	1290-1,5	350±2,0	3	2	2	4	3,16

* Размеры для справок

				1.036.3-1.2 - 5.637			
				Импост нижний	Стадия: Р	Масса: См. табл.	Масштаб: 1:5
					Лист	Листов 1	
Зав. отд.	Халдин			2.8020Ц 1 ТУ67-522-83 08.пс ГОСТ 14918-80	ПКТИ Проектстройконструкция		
Н. контр.	Чирко						
Рук. бриг.	Молодых						
Инж.	Пашинина						

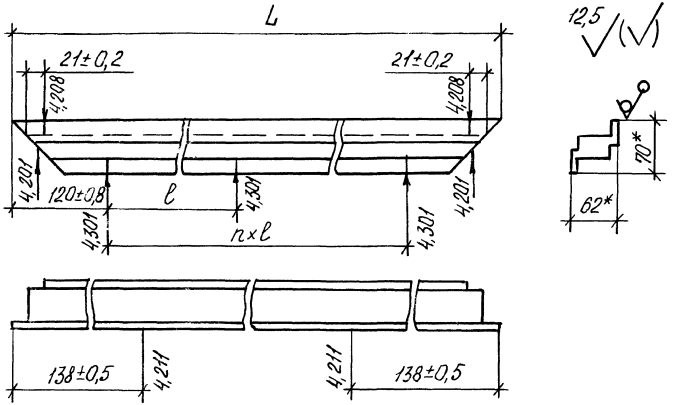

Обозначение	L, мм	ℓ, мм	n	Кол. видов 4,201	4,208	4,211	4,301	Масса, кг
1.036.3-1.2 - 5.638	840-1,0	300±1,2	2	2	2	2	3	1,99
-01	1140-1,5	300±1,2	3	2	2	2	4	2,77
-02	1290-1,5	350±2,0	3	2	2	2	4	3,16

* Размеры для справок

				1.036.3-1.2 - 5.638			
				Импост верхний	Стадия: Р	Масса: См. табл.	Масштаб: 1:5
					Лист	Листов 1	
Зав. отд.	Халдин			2.8020Ц 1 ТУ67-522-83 08.пс ГОСТ 14918-80	ПКТИ Проектстройконструкция		
Н. контр.	Чирко						
Рук. бриг.	Молодых						
Инж.	Пашинина						

Инв. № подл. | Подп. и дата | Взам. инв. №

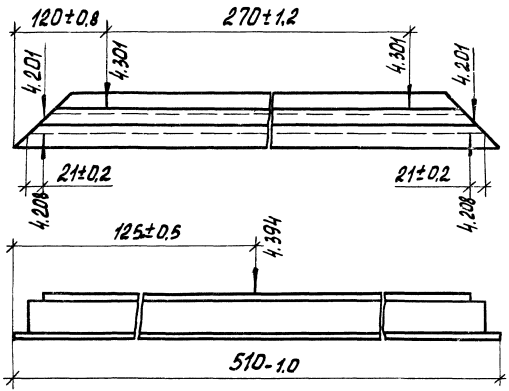

* Размеры для справок.

			1.036.3-1.2-5.639		
			Импост правый	Стадия: Р	Масса: 1.14	Масштаб: 1:5
				Лист	Листов 1
Гл.спец.отд.	Халдин		2.802ОЦ 1ТУ67-522-83 ОВ пс ГОСТ 14918-80	ПКТИ Проектстройконструкция	
Н.контр.	Чирко				
Рук.бриг.	Молодых				
Инж.	Пашнина				

Инв.№ подл. | Подп. и дата | Взам.инв.№

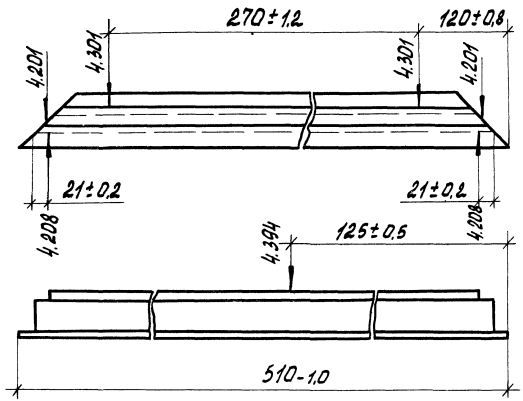

* Размеры для справок.

			1.036.3-1.2-5.640		
			Импост левый	Стадия: Р	Масса: 1.14	Масштаб: 1:5
				Лист	Листов 1
Гл.спец.отд.	Халдин		2.802ОЦ 1ТУ67-522-83 ОВ пс ГОСТ 14918-80	ПКТИ Проектстройконструкция	
Н.контр.	Чирко				
Рук.бриг.	Молодых				
Инж.	Пашнина				

Инв.№ подл. | Подп. и дата | Взам.инв.№

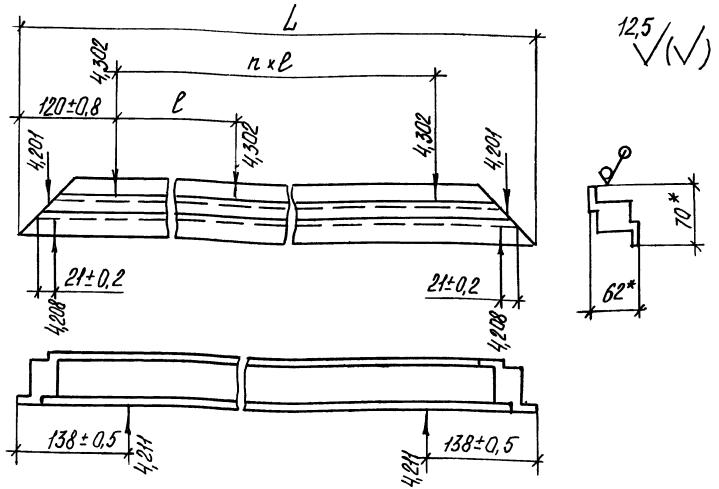

Обозначение	L, мм	ℓ, мм	n	Кол видов				Масса, кг
				4,201	4,208	4,211	4,302	
1.036.3-1.2-5.641	840-1,0	300±1,2	2	2	2	2	3	1,99
-01	1140-1,5	300±1,2	3	2	2	2	4	2,77
-02	1290-1,5	350±2,0	3	2	2	2	4	3,16

* Размеры для справок

			1.036.3-1.2-5.641		
Зав отд	Халдин		Импост нижний	Стадия: Р	Масса: См. табл.	Масштаб: 1:5
Н контр	Чирко			Лист	Листов 1
Рук бриг	Молодых				
Инж.	Пашнина		2.8020Ц 1 ТУ67-522-83 08пс ГОСТ 14918-80	ПКТИ Проектстройконструкция	

Взам. инв. №
Подп. и дата
Инв. № подл.

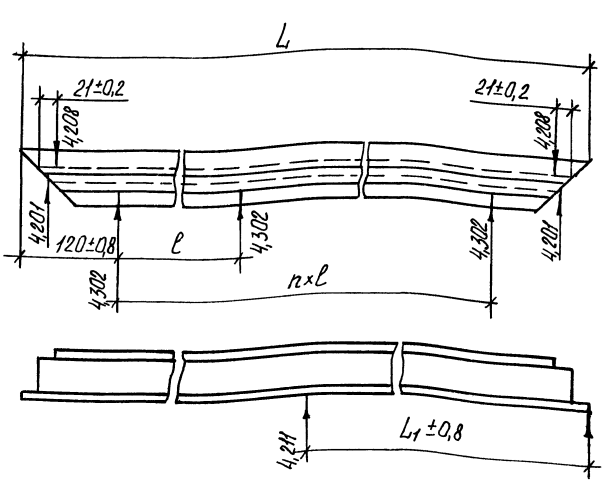

Обозначение	L, мм	L1, мм	ℓ	n	Кол. видов				Масса, кг
					4,201	4,208	4,211	4,302	
1.036.3-12-5.642	840-1,0	420	300±1,2	2	2	2	1	3	1,99
-01	1140-1,5	570	300±1,2	3	2	2	1	4	2,77
-02	1290-1,5	645	350±2,0	3	2	2	1	4	3,16

* Размеры для справок

			1.036.3-1.2-5.642		
Зав отд	Халдин		Импост верхний	Стадия: Р	Масса: См. табл.	Масштаб: 1:5
Н контр	Чирко			Лист	Листов 1
Рук бриг	Молодых				
Инж	Пашнина		2.8020Ц 1 ТУ67-522-83 08пс ГОСТ 14918-80	ПКТИ Проектстройконструкция	

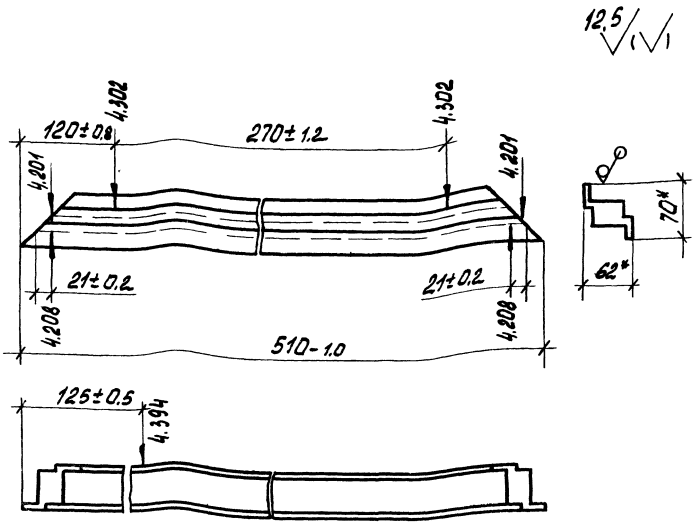

* Размеры для справок.

Зав.отд.	Халдин	1.036.3-1.2 – 5.643			
Н.контр.	Чирко	Шпост правый	стадия	масса	масштаб
Рук.бриг.	Молодых		Р	1,14	1:5
ИНЖ.	Пашинко		лист	листов 1	
		2.8020Ц 1 ТУ67-522-83 ОВпс ГОСТ 14918-80	ПКТИ Проектстройконструкция		

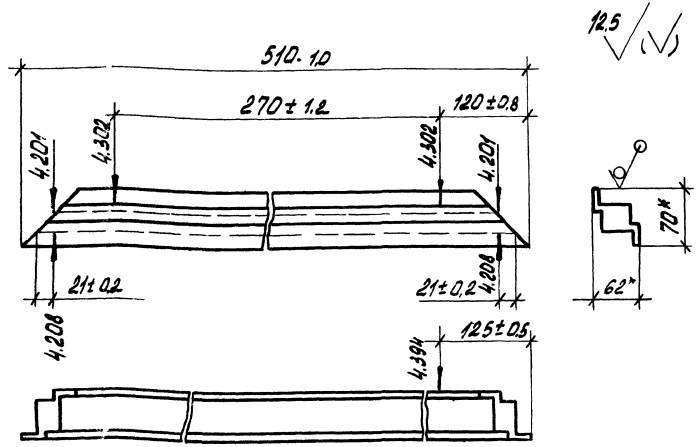

* Размеры для справок.

Зав.отд.	Халдин	1.036.3-1.2 – 5.644			
Н.контр.	Чирко	Шпост левый	стадия	масса	масштаб
Рук.бриг.	Молодых		Р	1,14	1:5
ИНЖ.	Пашинко		лист	листов 1	
		2.8020Ц 1 ТУ67-522-83 ОВпс ГОСТ 14918-80	ПКТИ Проектстройконструкция		

Инв.№ подл. | Подп. и дата | Взам. инв.№

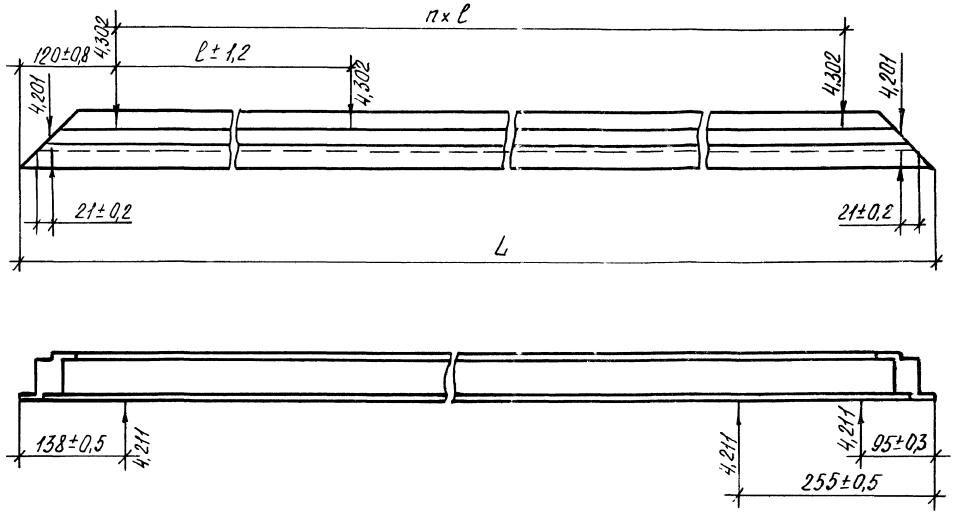

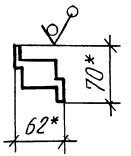

12,5

Обозначение	L, мм	ℓ, мм	n	Кол. видов 4,201	4,208	4,211	4,302	Масса, кг
1.036.3-1.2-5.645	1110-1,5	290	3	2	2	3	4	2,69
-01	1190-1,5	316,5	3	2	2	3	4	2,90
-02	1410-1,5	292,5	4	2	2	3	5	3,47
-03	1490-1,5	250	5	2	2	3	6	3,68
-04	1710-1,5	294	5	2	2	3	6	4,25
-05	2010-2,0	295	6	2	2	3	7	5,02

* Размеры для справок

			1.036.3-1.2 – 5.645		
			Импост левый	Стадия: Р	Масса: См. табл.
					Масштаб: 1:5
Зав. отд.	Халдин			Лист	Листов 1
Н. контр.	Чирко		2802 1.0 ТУ67-522-83 / 08 по ГОСТ 14918-80	ПКТИ Проектстройконструкция	
Рук. бриг.	Малодых				
Инж.	Пашинина				

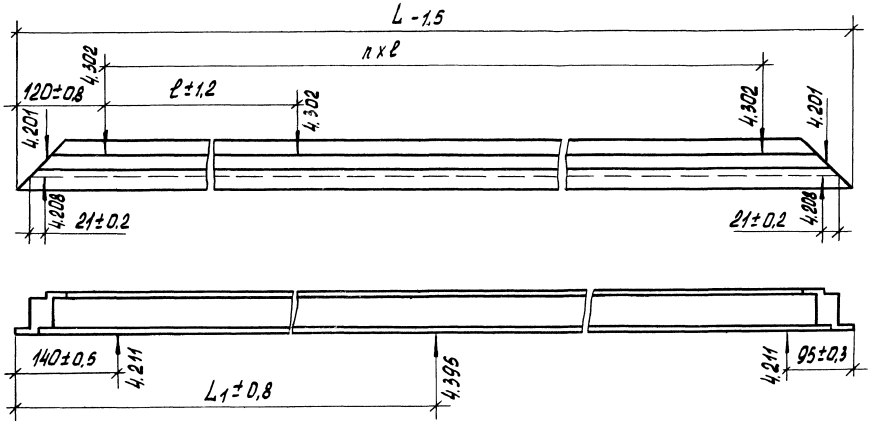

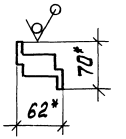

12,5

Обозначение	L, мм	L1, мм	ℓ1, мм	h	Кол. видов					Масса, кг
					4.201	4.208	4.211	4.302	4.395	
1.036.3-1.2-5.646	1110	555	290	3	2	2	2	4	1	2,69
-01	1190	595	316,5	3	2	2	2	4	1	2,90
-02	1410	705	292,5	4	2	2	2	5	1	3,47
-03	1490	745	250	5	2	2	2	6	1	3,68

* Размеры для справок.

Зав.отд.	Халдин		
Н.контр.	Чирко		
Рук.бриг.	Молодых		
Инж.	Пашкина		

1.036.3-1.2-5.646

Цилост левый

Стадия	Масса	Масштаб
Р	См. табл.	1:5
Лист	Листов 1	

2.8020Ц 1.0 ТУ67-522-83
08.лс ГОСТ 14918-80

ПКТИ Проектстройконструкция

Инв.№ подл. | Подп. и дата | Взам.инв.№

12,5

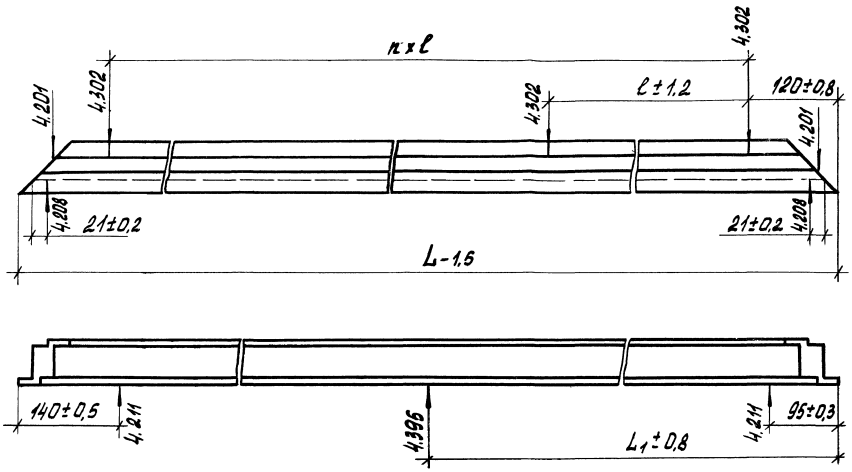

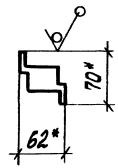

Обозначение	L_1, мм	L_{1_1}, мм	l, мм	n	Кол. видов					Масса, кг
					4.201	4.208	4.211	4.302	4.395	
1.036.3-1.2-5.647	1110	555	290	3	2	2	2	4	1	2,69
-01	1410	705	292,5	4	2	2	2	5	1	3,47

* Размеры для справок.

		1.036.3-1.2 – 5.647	
		Импост правый	Стадия: Р; Масса: См. табл.; Масштаб: 1:5
			Лист; Листов 1
Зав.отд.	Халдин	2.802-04 1.0 ТУ67-522-83	ПКТИ
Н.контр.	Цирко	08.пс ГОСТ 14918-80	Проектстройконструкция
Рук.бриг.	Молодых		
Инж.	Пашнина		

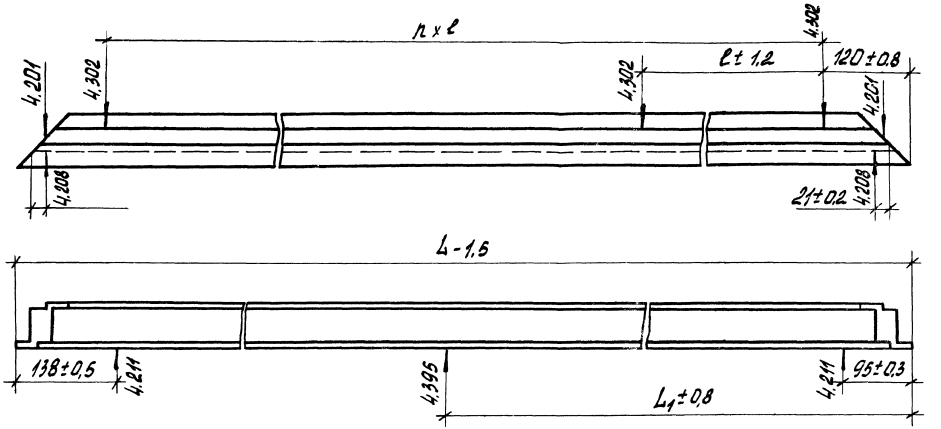

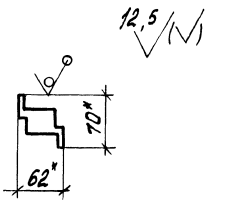

Обозначение	L, мм	L1, мм	l, мм	n	кол. видов					Масса, кг
					4.201	4.208	4.211	4.302	4.395	
1.036.3-1.2-5.648	1110	555	290	3	2	2	2	4	1	2,69
-01	1190	595	316,5	3	2	2	2	4	1	2,90
-02	1490	745	250	5	2	2	2	6	1	3,68
-03	1710	855	294	5	2	2	2	6	1	4,25
-04	2010	1005	295	6	2	2	2	7	1	5,02

* Размеры для справок.

Зав.отд.	Халдин		
Н.контр.	Чирко		
Рук.бриг.	Молодых		
Инж.	Пашнина		

1.036.3-1.2 – 5.648

Импост правый

Стадия	Масса	Масштаб
Р	см. табл.	1:5
Лист	Листов 1	

2.80204 1.0 ТУ67-522-83 / 08 пс ГОСТ 14918-80

ПКТИ Проектстройконструкция

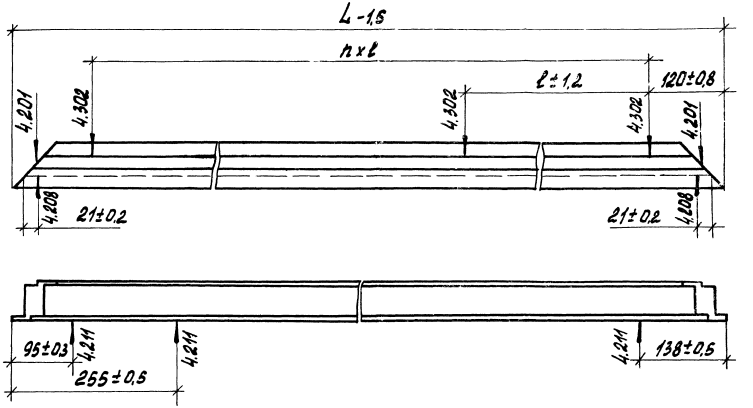

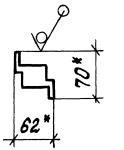

12,5 √(√)

Обозначение	L, мм	l, мм	n	Кол. видов 4.201	4.208	4.211	4.302	Масса, кг
1.036.3-1.2-5.649	1110	290	3	2	2	3	4	2,69
-01	1190	316,5	3	2	2	3	4	2,90
-02	1410	292,5	4	2	2	3	5	3,47
-03	1490	250	5	2	2	3	6	3,68

* Размер для справок.

				1.036.3-1.2 – 5.649			
				Импост правый	Стадия	Масса	Масштаб
					Р	см. табл.	1:5
					Лист	Листов 1	
Зав.отд.	Халдин			2.80204 1.0 ТУ67-522-83 08 пс ГОСТ 14918-80	ПКТИ Проектстройконструкция		
Н.контр.	Чирко						
Рук.бриг.	Молодых						
Инж.	Пашнина						

12,5 (√)

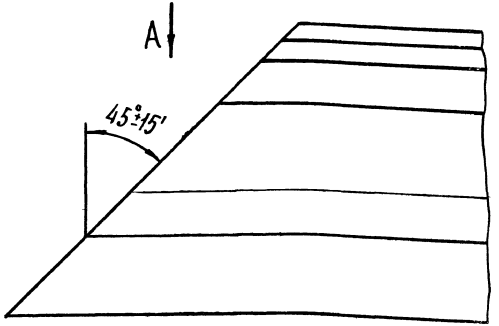

A

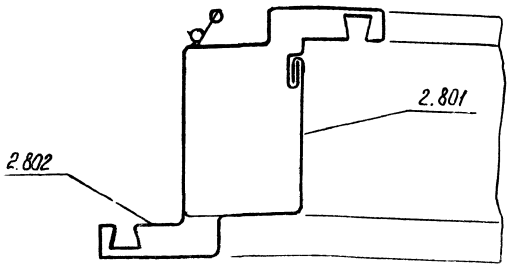

			1.036.3-1.2-4.201		
			Срез для углового соединения	Стадия: Р	Масса: —	Масштаб: 1:1
				Лист	Листов 1
Зав. отд.	Халдин			ПКТИ Проектстройконструкция	
Н. контр.	Чирко				
Рук. бриг.	Молодых				
Техник	Чирко				

12,5 (√)

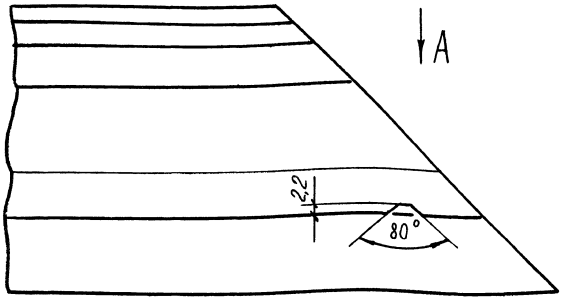

A

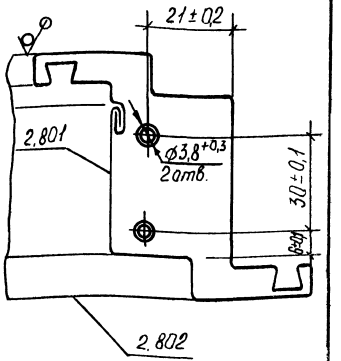

* Размер обеспеч. инстр.

			1.036.3-1.2-4.208		
			Отверстия для углового соединения	Стадия: Р	Масса: —	Масштаб: 1:1
				Лист	Листов 1
Зав. отд.	Халдин			ПКТИ Проектстройконструкция	
Н. контр.	Чирко				
Рук. бриг.	Молодых				
Техник	Чирко				

Взам. инв. №

Подп. и дата

Инв. № подл.

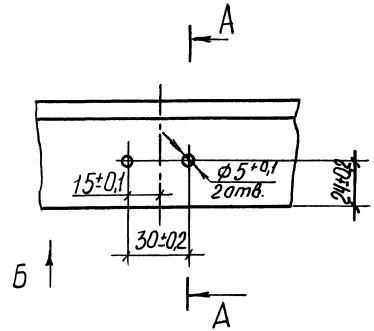

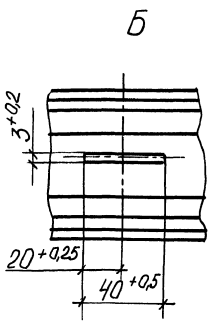

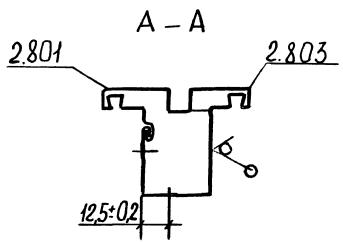

				1.036.3-1.2-4.210		
				Отверстия и паз для крепления петли и упора завертки	Стадия: Р; Масса: –; Масштаб: 1:2	
					Лист	Листов 1
Зав.отд.	Халдин				ПКТИ Проектстройконструкция	
Н.контр.	Чирко					
Рук.бриг.	Молодых					
Техник	Чирко					

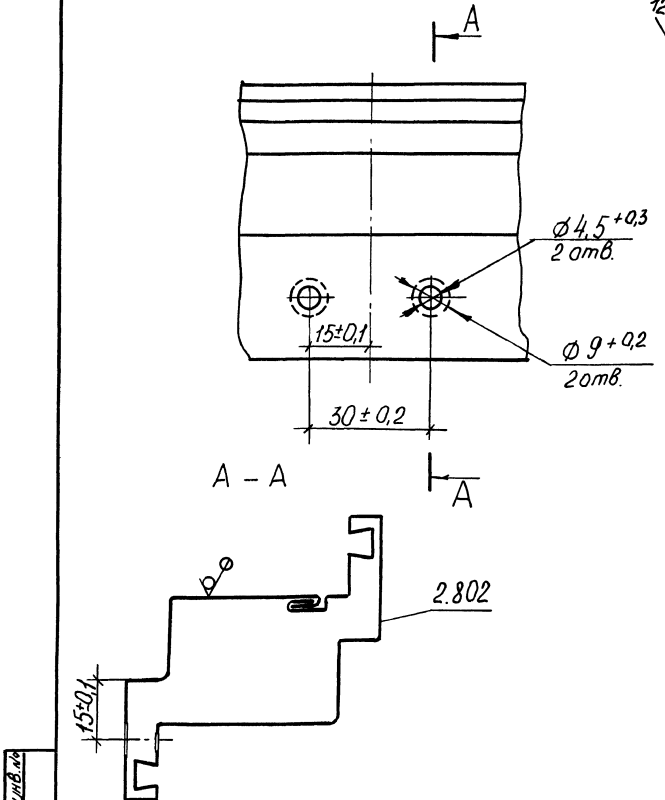

				1.036.3-1.2-4.211		
				Отверстия для крепления петли завертки	Стадия: Р; Масса: –; Масштаб:	
					Лист	Листов 1
Зав.отд.	Халдин				ПКТИ Проектстройконструкция	
Н.контр.	Чирко					
Рук.бриг.	Молодых					
Техник	Чирко					

Взам.инв.№ | Подп. и дата | Инв.№ подл.

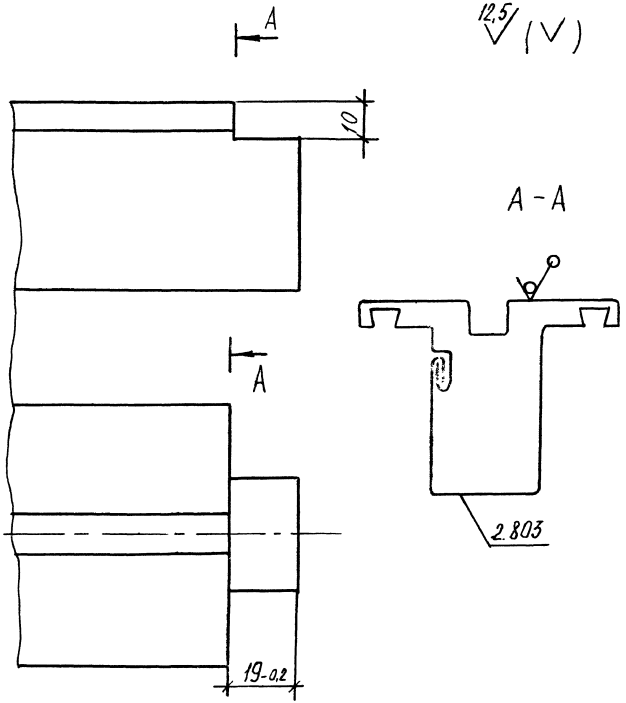

Зав.отд	Халдин		1.036.3-1.2-4.214		
Н.контр.	Чирко		Вырез для Т-образного соединения	Стадия	Масса	Масштаб
Рук.фраг.	Маладых			Р	—	1:1
Техник	Чирко			Лист	Листов 1
				ПКТИ Проектстройконструкция	

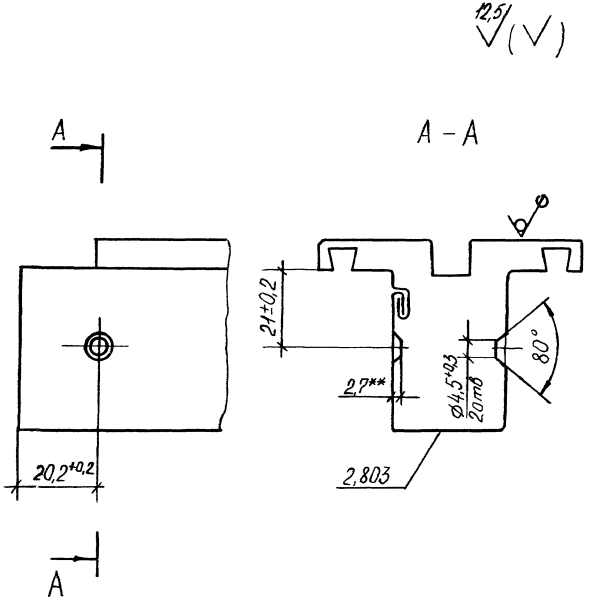

** Размер обеспеч. инстр.

Зав.отд	Халдин		1.036.3-1.2-4.215		
Н.контр.	Чирко		Отверстия для Т-образного соединения	Стадия	Масса	Масштаб
Рук.фраг.	Маладых			Р	—	1:1
Техник	Чирко			Лист	Листов 1
				ПКТИ Проектстройконструкция	

Взам.инв.№ | Подп. и дата | Инв.№ подл.

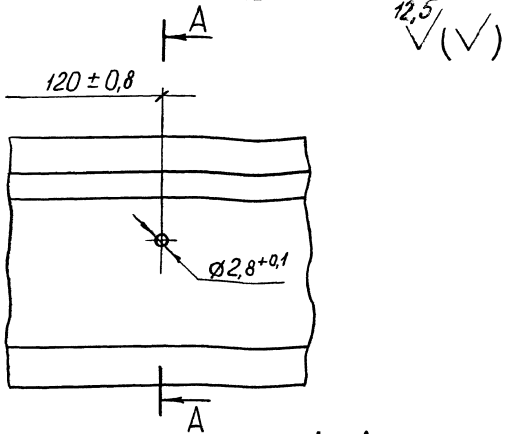

А – А

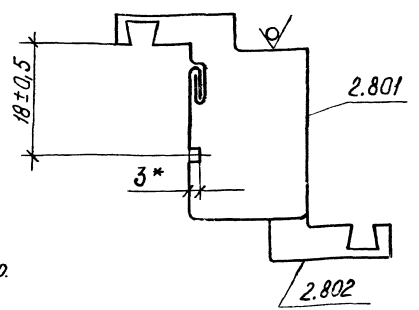

* Размер обеспеч. инстр.

Зав.отд.	Халдин		1.0363-1.2-4.301		
Н.Контр.	Чирка		Отверстие для крепления штапиков, стекло простое	Стадия	Масса	Масштаб
Рук.бриг.	Молодых			Р	—	1:1
Техник	Чирка			Лист:	Листов: 1
				ПКТИ Проектстройконструкция	

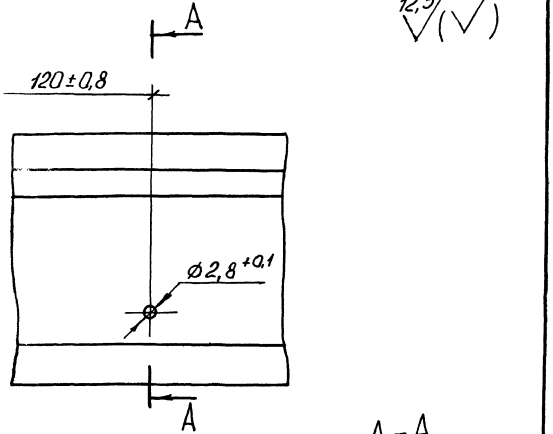

А – А

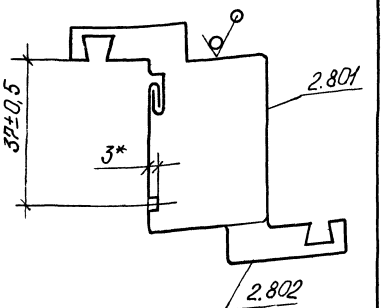

* Размер обеспеч. инстр.

Зав.отд.	Халдин		1.0363-1.2-4.302		
Н.Контр.	Чирка		Отверстие для крепления штапиков, стеклопакет	Стадия	Масса	Масштаб
Рук.бриг.	Молодых			Р	—	1:1
Техник	Чирка			Лист	Листов 1
				ПКТИ Проектстройконструкция	

Инв.№ подл. | Подп. и дата | Взам.инв.№

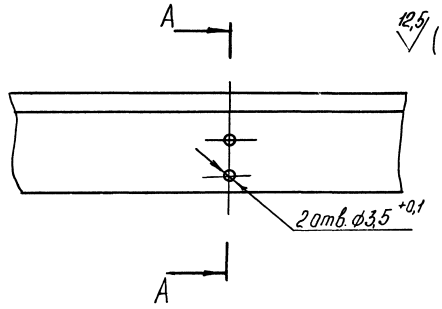

А - А (1:1)

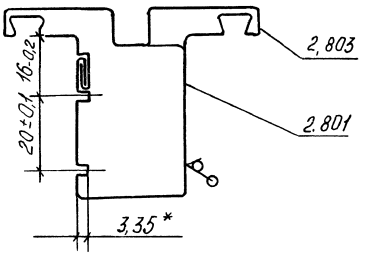

* Размер обеспеч. инстр.

			1.036.3-1.2-4.305		
			Отверстия для крепления импостов средних	Стадия: Р	Масса: –	Масштаб: 1:2
				Лист	Листов 1
Зав.отд.	Халдин			ПКТИ Проектстройконструкция	
Н.контр.	Чирко				
Рук.брит.	Молодых				
Техник	Чирко				

Инв.№ подл. | Подп. и дата | Взам.инв.№

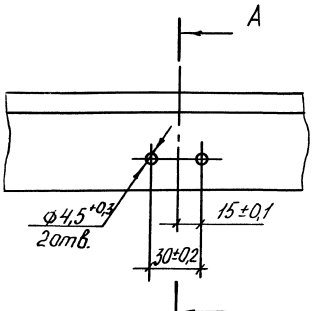

А - А (1:1)

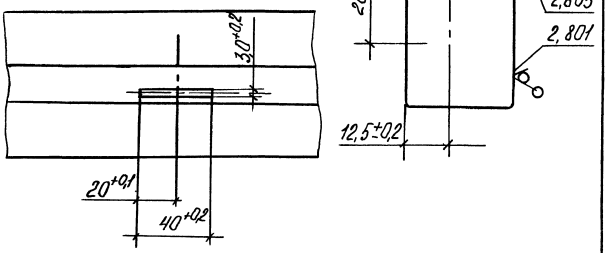

			1.036.3-1.2-4.307		
			Отверстия и паз для крепления кронштейна балансира	Стадия: Р	Масса: –	Масштаб: 1:2
				Лист	Листов 1
Зав.отд.	Халдин			ПКТИ Проектстройконструкция	
Н.контр.	Чирко				
Рук.брит.	Молодых				
Техник	Чирко				

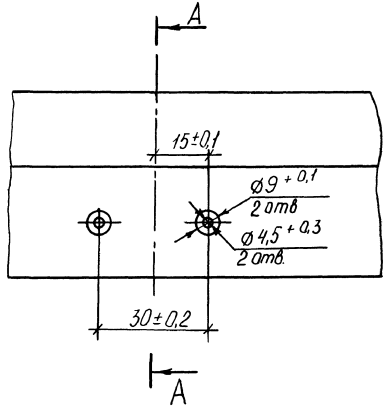

А – А

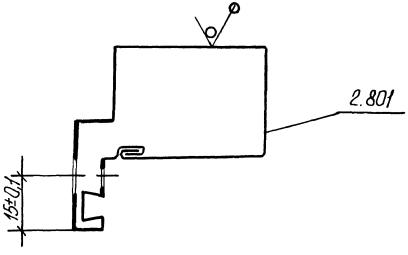

				1.036.3-1.2-4.309		
				Отверстия для крепления упора ручки	Стадия: Р	Масса: —	Масштаб: 1:1
Зав. отд	Халдин				Лист	Листов 1
Н. контр	Чурко				ПКТИ Проектстройконструкция	
Рук. бриг	Молодых					
Техник	Чурко					

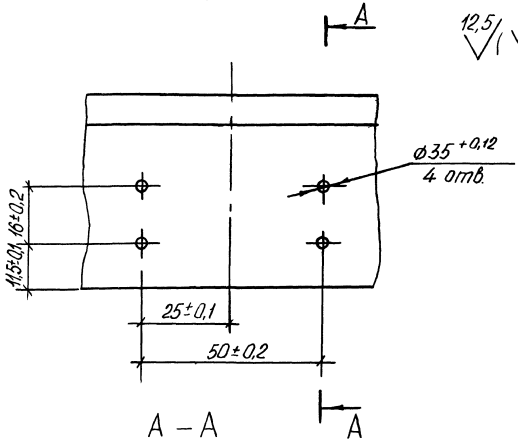

А – А

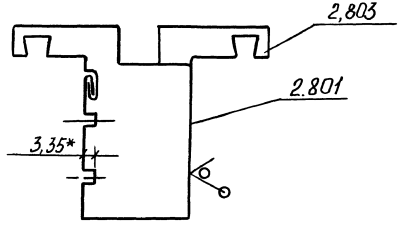

* Размер обеспеч. инстр.

Инв. № подл. | Подп. и дата | Взам. инв. №

				1.036.3-1.2-4.310		
				Отверстия для крепления балансира	Стадия: Р	Масса: —	Масштаб: 1:1
Зав. отд	Халдин				Лист	Листов 1
Н. контр	Чурко				ПКТИ Проектстройконструкция	
Рук. бриг	Молодых					
Техник	Чурко					

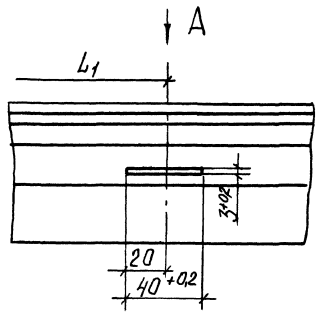

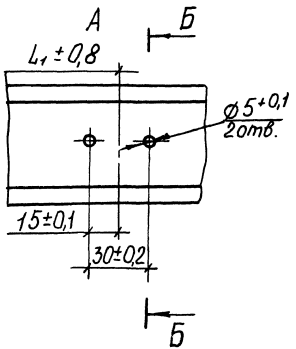

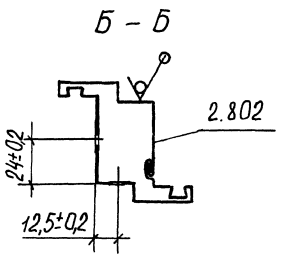

			1.036.3-1.2 – 4.322		
			Отверстия и паз для крепления кронштейна ручки	Стадия: Р	Масса: —	Масштаб: 1:1
				Лист	Листов 1
Зав.отд.	Халдин			ПКТИ Проектстройконструкция	
Н.контр.	Чирко				
Рук.бриг.	Малодых				
Техник	Чирко				

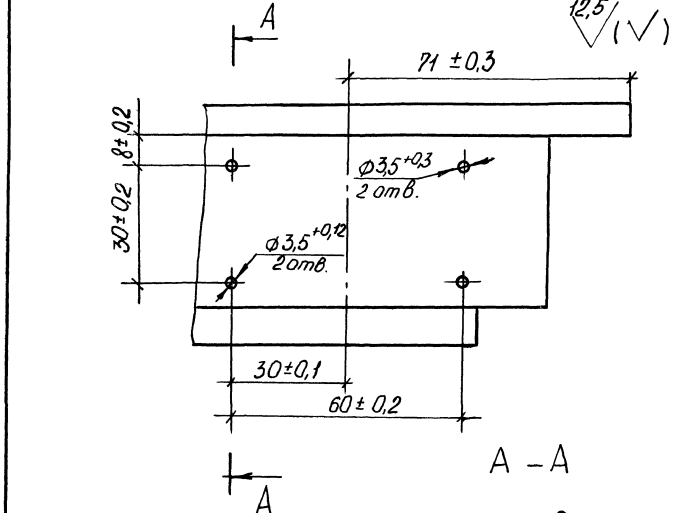

* Размер обеспеч. инстр.

			1.036.3-1.2 – 4.324		
			Отверстия для крепления ползуна левого	Стадия: Р	Масса: —	Масштаб: 1:1
				Лист	Листов 1
Зав.отд.	Халдин			ПКТИ Проектстройконструкция	
Н.контр.	Чирко				
Рук.бриг.	Малодых				
Техник	Чирко				

Взам. инв.№ | Подп. и дата | Инв. №подл.

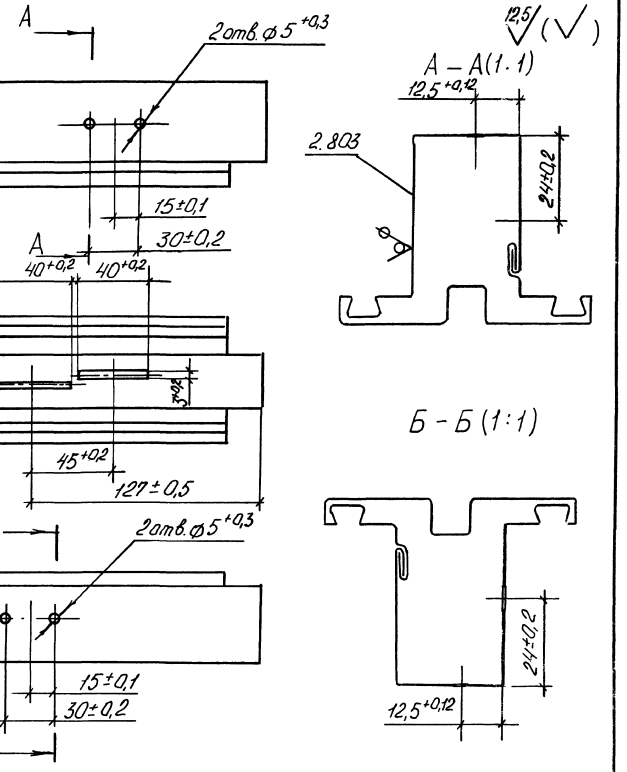

			1.036.3-1.2-4.333		
			Отверстия и паз для упора завертки	Стадия: Р	Масса: –	Масштаб: 1:2
				Лист	Листов 1
Зав.отд.	Халдин			ПКТИ Проектстройконструкция	
Н.контр.	Чирко				
Рук.бриг.	Молодых				
Техник	Чирко				

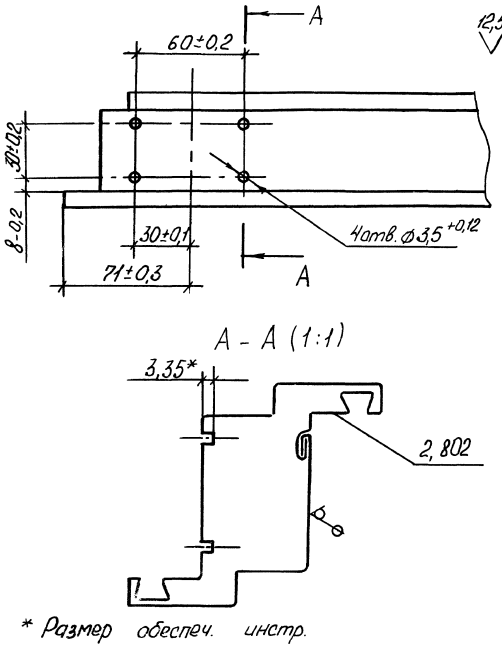

* Размер обеспеч. инстр.

			1.036.3-1.2-4.331		
			Отверстия для крепления ползуна правого	Стадия: Р	Масса: –	Масштаб: 1:2
				Лист	Листов 1
Зав.отд.	Халдин			ПКТИ Проектстройконструкция	
Н.контр.	Чирко				
Рук.бриг.	Молодых				
Техник	Чирко				

Инв.№подл. | Подп. и дата | Взам.инв.№

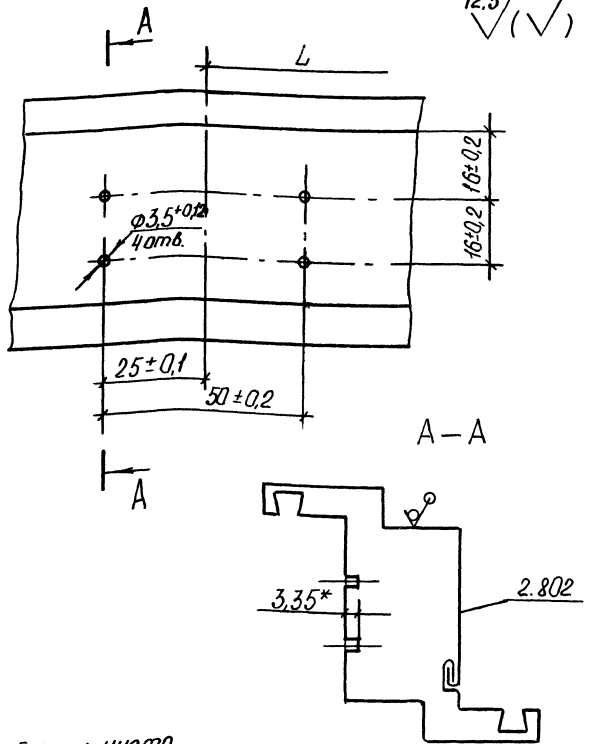

* Размер обеспеч. инстр.

			1.036.3-1.2 - 4.338		
			Отверстия для крепления балансира	Стадия: Р	Масса: –	Масштаб: 1:1
				Лист	Листов 1
Зав.отд.	Халдин			ПКТИ Проектстройконструкция	
Н.контр.	Чирко				
Рук.бриг.	Молодых				
Техник	Чирко				

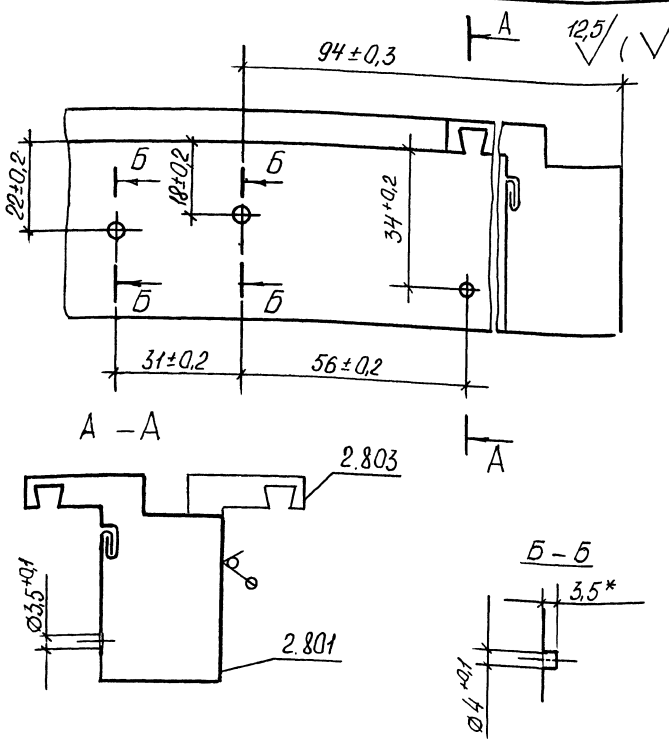

* Размер обеспеч. инстр.

			1.036.3-1.2 - 4.339		
			Отверстия для крепления ползуна правого	Стадия: Р	Масса: –	Масштаб: 1:1
				Лист	Листов 1
Зав.отд.	Халдин			ПКТИ Проектстройконструкция	
Н.контр.	Чирко				
Рук.бриг.	Молодых				
Техник	Чирко				

Инв.№ подл. | Подп. и дата | Взам.инв.№

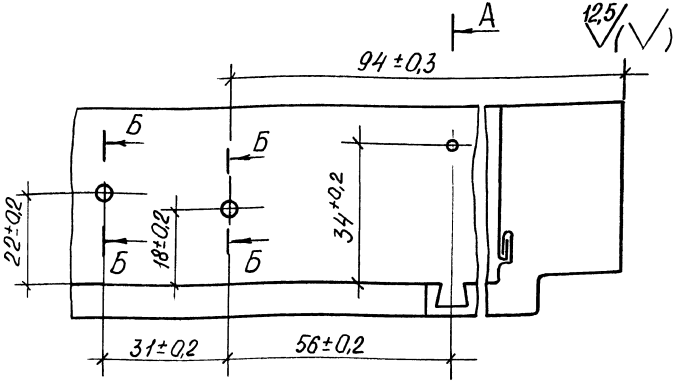

А–А

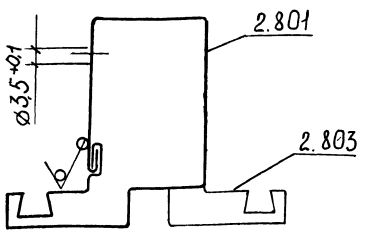

Б – Б

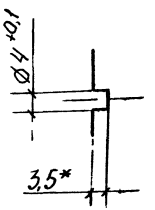

* Размер обеспеч. инстр.

Зав.отд.	Халдин		1.036.3-1.2 – 4.340		
Н.контр.	Чирко		Отверстия для крепления ползуна левого	Стадия	Масса	Масштаб
Рук.бриг.	Малодых			Р	–	1:1
Техник	Чирко			Лист	Листов 1
				ПКТИ Проектстройконструкция	

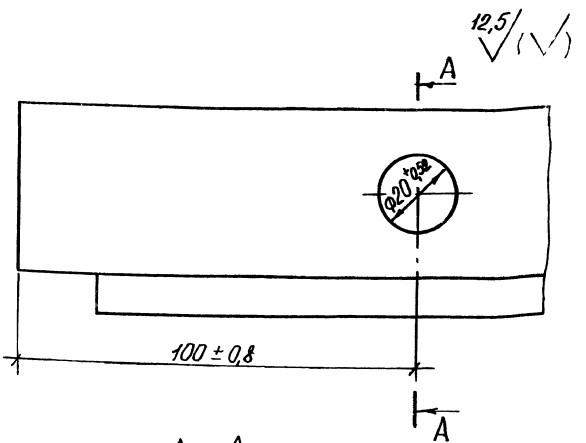

А – А

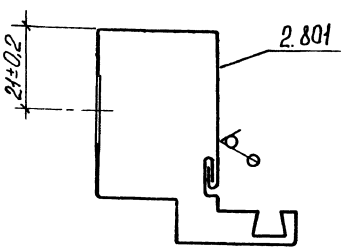

Взам.инв.№ | Подп. и дата | Инв.№подл.

Зав.отд.	Халдин		1.036.3-1.2 – 4.346		
Н.контр.	Чирко		Отверстие в импосте левом для подъема окна	Стадия	Масса	Масштаб
Рук.бриг.	Малодых			Р	–	1:1
Техник	Чирко			Лист	Листов 1
				ПКТИ Проектстройконструкция	

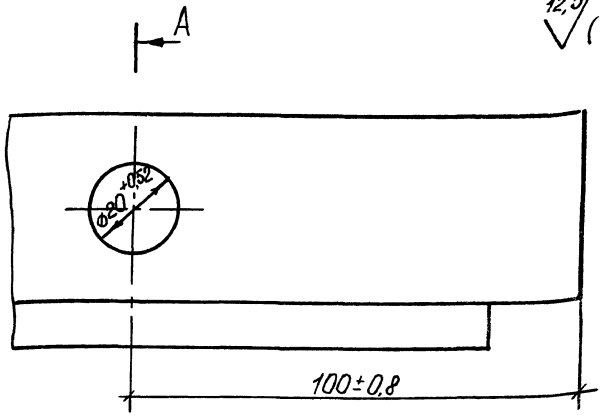

А – А

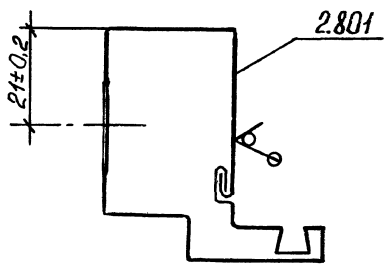

			1.036.3 - 1.2-4.347		
			Отверстие в импосте правом для подъема окна	Стадия: Р	Масса: —	Масштаб: 1:1
				Лист	Листов 1
Зав.отд	Халдин			ПКТИ Проектстройконструкция	
Н.контр.	Чирко				
Рук.бриг.	Молодык				
Техник	Чирко				

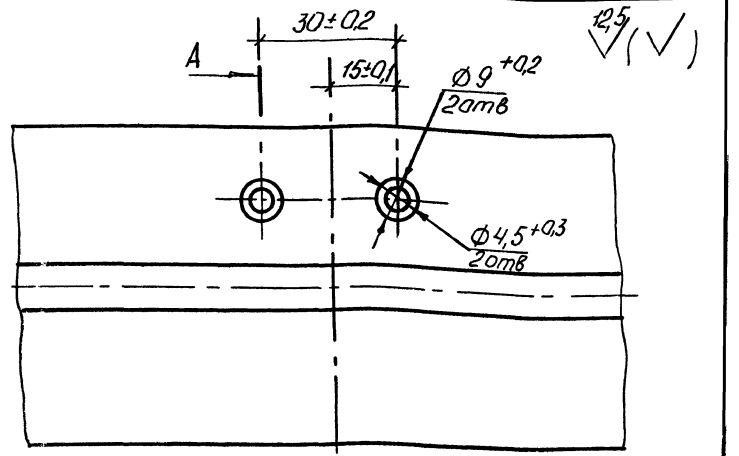

А – А

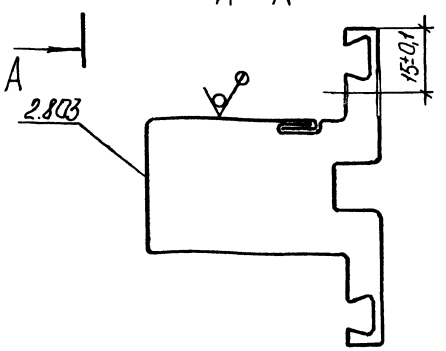

Взам.инв.№ | Подп. и дата | Инв.№подл.

			1.036.3 - 1.2 - 4.392		
			Отверстия для крепления накладки ручки	Стадия: Р	Масса: —	Масштаб: 1:1
				Лист	Листов 1
Зав.отд.	Халдин			ПКТИ Проектстройконструкция	
Н.контр.	Чирко				
Рук.брм.	Молодык				
Техник	Чирко				

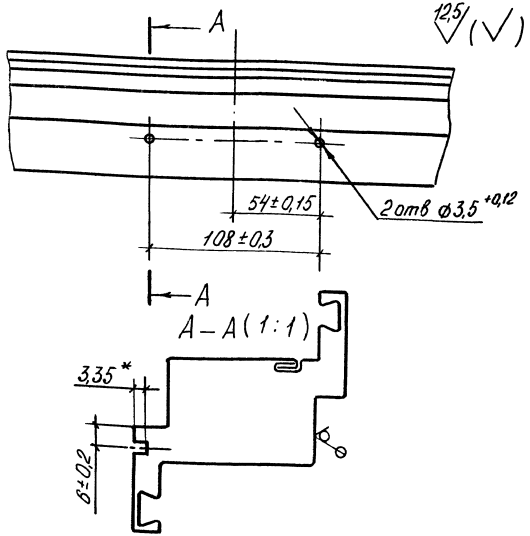

* Размер обеспеч. инстр.

			1.036.3-1.2-4.394		
			Отверстия для крепления направляющей	Стадия: Р; Масса: –; Масштаб: 1:2	
				Лист	Листов 1
Зав.отд	Халдин			ПКТИ Проектстройконструкция	
Н.контр.	Чирка				
Рук.бриг.	Молодых				
Техник	Чирка				

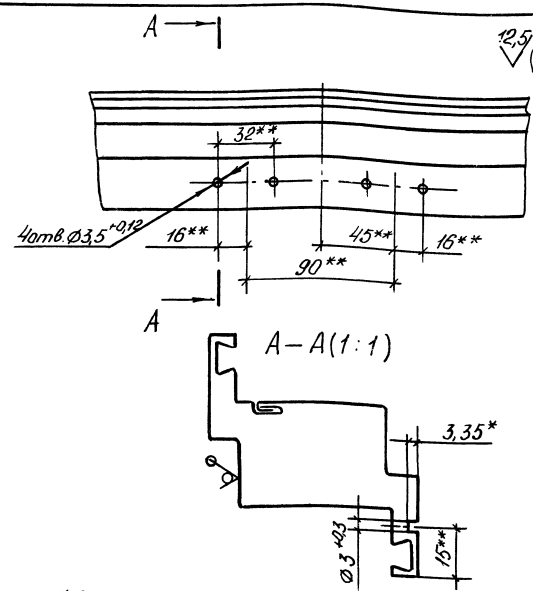

1.* Размер обеспеч. инстр.
2.** Размеры по дет. поз. 140

			1.036.3-1.2-4.395		
			Отверстия для крепления ручки-скобы	Стадия: Р; Масса: –; Масштаб: 1:2	
				Лист	Листов 1
Зав.отд	Халдин			ПКТИ Проектстройконструкция	
Н.контр.	Чирка				
Рук.бриг.	Молодых				
Техник	Чирка				

Инв.№ подл. | Подп. и дата | Взам.инв.№

12,5

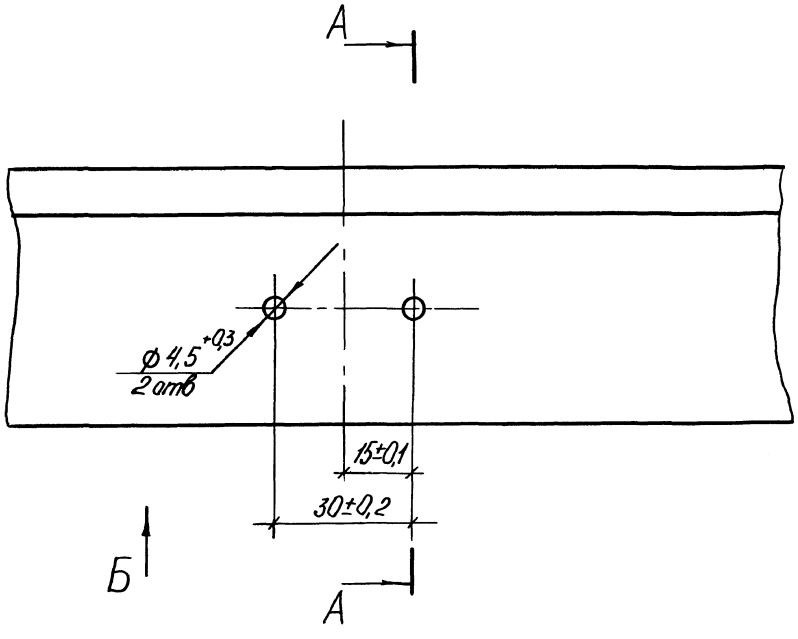

А – А

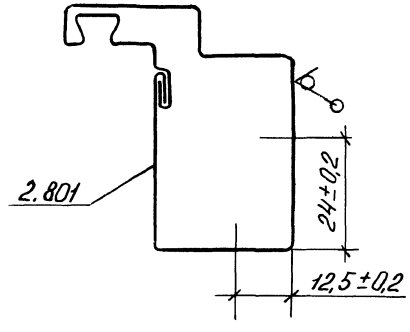

Б

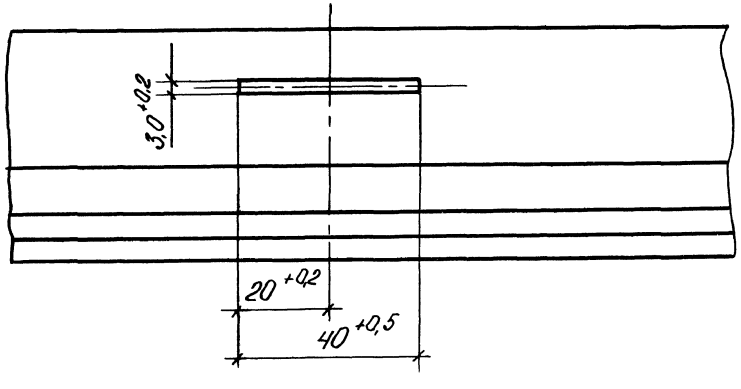

gost.e-ecolog.ru

Зав.отд.	Халдин		
Н.контр.	Чирко		
Рук.фрит.	Молодых		
Техник	Чирко		

1.036.3-1.2-4.39Р

Отверстия и паз для крепления упора ручки

Стадия	Масса	Масштаб
Р	—	1:1
Лист:	Листов: 1	

ПКТИ Проектстройконструкция