ТИПОВЫЕ КОНСТРУКЦИИ, ИЗДЕЛИЯ И УЗЛЫ
ЗДАНИЙ И СООРУЖЕНИЙ

СЕРИЯ 1.036.3-1

ОКНА С ПЕРЕПЛЕТАМИ ИЗ ГНУТЫХ ТОНКОСТЕННЫХ СТАЛЬНЫХ ПРОФИЛЕЙ ДЛЯ АДМИНИСТРАТИВНЫХ И БЫТОВЫХ ЗДАНИЙ

ВЫПУСК 1

ОКНА, ФРАМУГИ, СТВОРКИ. РАБОЧИЕ ЧЕРТЕЖИ

.gost.e-ecolog.ru

ТИПОВЫЕ КОНСТРУКЦИИ, ИЗДЕЛИЯ И УЗЛЫ ЗДАНИЙ И СООРУЖЕНИЙ

СЕРИЯ 1.036.3-1

ОКНА С ПЕРЕПЛЕТАМИ ИЗ ГНУТЫХ ТОНКОСТЕННЫХ СТАЛЬНЫХ ПРОФИЛЕЙ ДЛЯ АДМИНИСТРАТИВНЫХ И БЫТОВЫХ ЗДАНИЙ

ВЫПУСК 1

ОКНА, ФРАМУГИ, СТВОРКИ. РАБОЧИЕ ЧЕРТЕЖИ

Разработаны:
ЦНИИПРОМЗДАНИЙ
Зам. директора по научной работе — М.Гликин
Зав. отделом светопрозрачных ограждений — Ю.П. Александров
Гл. инженер проекта — В.И.Глебочкин

ПКТИ
"ПРОЕКТСТРОЙКОНСТРУКЦИЯ"
Гл. инженер — М.М. Строков
Гл. конструктор проекта — В.В. Халдин

Утверждены
Минуралсибстроем РСФСР
письмо от 03.09.90 г
№ 4-11-264
введены в действие ЦНИИПРОМЗДАНИЙ с 02.01.92
приказ от 05.02.91г №14

© АПП ЦИТП, 1991

Обозначение документа	Наименование	Стр.
1.036.3-1.1 -ТО	Техническое описание	5
1.036.3-1.1 - 0.171	Окно ОТД (ОТД 12.9-2 ... ОТД 21.15-2)	9
1.036.3-1.1 - 0.171СБ	Окно ОТД (ОТД 12.9-2... ОТД 21.15-2) Сборочный чертеж	12
1.036.3-1.1 - 0.172	Окно ОГР (ОГР 12.9-3... ОГР 15.15-3)	13
1.036.3-1.1 - 0.172СБ	Окно ОГР (ОГР 12.9-3... ОГР 15.15-3) Сборочный чертеж	15
1.036.3-1.1 - 0.173	Окно ОТР (ОТР 18.9-3... ОТР 21.18-3)	16
1.036.3-1.1 - 0.173СБ	Окно ОТР (ОТР 18.9-3... ОТР 21.18-3) Сборочный чертеж	19
1.036.3-1.1 - 0.174	Рама	20
1.036.3-1.1 - 0.174СБ	Рама. Сборочный чертеж	27
1.036.3-1.1 - 0.175	Рама наружная	28
1.036.3-1.1 - 0.175СБ	Рама наружная. Сборочный чертеж	33
1.036.3-1.1 - 0.176	Рама внутренняя	34
1.036.3-1.1 - 0.176СБ	Рама внутренняя. Сборочный чертеж	37
1.036.3-1.1 - 0.177	Рама	38
1.036.3-1.1 - 0.177СБ	Рама. Сборочный чертеж	41
1.036.3-1.1 - 0.178	Рама наружная	42
1.036.3-1.1 - 0.178СБ	Рама наружная. Сборочный чертеж	44
1.036.3-1.1 - 0.179	Рама	45
1.036.3-1.1 - 0.179СБ	Рама. Сборочный чертеж	51
1.036.3-1.1 - 0.180	Рама внутренняя	52
1.036.3-1.1 - 0.180СБ	Рама внутренняя. Сборочный чертеж	55
1.036.3-1.1 - 0.181	Рама	56
1.036.3-1.1 - 0.181СБ	Рама. Сборочный чертеж	59
1.036.3-1.1 - 0.182	Фрамуга	60
1.036.3-1.1 - 0.182СБ	Фрамуга. Сборочный чертеж	64
1.036.3-1.1 - 0.183	Фрамуга	65
1.036.3-1.1 - 0.183СБ	Фрамуга. Сборочный чертеж	69
1.036.3-1.1 - 0.184	Фрамуга	70
1.036.3-1.1 - 0.184СБ	Фрамуга. Сборочный чертеж	74
1.036.3-1.1 - 0.185	Створка	75
1.036.3-1.1 - 0.185СБ	Створка. Сборочный чертеж	82
1.036.3-1.1 - 1.900	Узел 1.1	83
1.036.3-1.1 - 1.901	Узел 2.1	83
1.036.3-1.1 - 1.902	Узел 3.1	84
1.036.3-1.1 - 1.903	Узел 4.1	84
1.036.3-1.1 - 1.904	Узел 5.1	85
1.036.3-1.1 - 1.905	Узел 6.1	85
1.036.3-1.1 - 1.906	Узел 7.1	86
1.036.3-1.1 - 1.907	Узел 1.4	86
1.036.3-1.1 - 1.908	Узел 2.4	87
1.036.3-1.1 - 1.909	Узел 3.4	87
1.036.3-1.1 - 1.910	Узел 4.4	88
1.036.3-1.1 - 1.911	Узел 5.4	88
1.036.3-1.1 - 1.912	Узел 6.4	89

Зав.отд.	Халдин		
Н.контр.	Чирко		
Рук.брига.	Молодых		
Инж.	Пашинина		

1.036.3-1.1

Содержание

Стадия	Лист	Листов
Р	1	3

ЛКТИ
Проектстройконструкция

Обозначение документа	Наименование	Стр.
1.036.3-1.1 - 1.913	Узел 7.4	89
1.036.3-1.1 - 1.914	Узел 8.4	90
1.036.3-1.1 - 1.915	Узел 9.4	90
1.036.3-1.1 - 1.916	Узел 10.4	91
1.036.3-1.1 - 1.917	Узел 11.4	91
1.036.3-1.1 - 1.918	Узел 12.4	92
1.036.3-1.1 - 1.919	Узел 1.5	92
1.036.3-1.1 - 1.920	Узел 2.5	93
1.036.3-1.1 - 1.921	Узел 3.5	93
1.036.3-1.1 - 1.922	Узел 4.5	94
1.036.3-1.1 - 1.923	Узел 1.6	95
1.036.3-1.1 - 1.924	Узел 2.6	95
1.036.3-1.1 - 1.925	Узел 3.6	96
1.036.3-1.1 - 1.926	Узел 4.6	97
1.036.3-1.1 - 1.927	Узел 5.6	98
1.036.3-1.1 - 1.928	Узел 6.6	99
1.036.3-1.1 - 1.929	Узел 7.6	99
1.036.3-1.1 - 1.930	Узел 8.6	100
1.036.3-1.1 - 1.931	Узел 1.7	101
1.036.3-1.1 - 1.932	Узел 2.7	101
1.036.3-1.1 - 1.933	Узел 3.7	102
1.036.3-1.1 - 1.934	Узел 4.7	102
1.036.3-1.1 - 1.934	Узел 5.7	103
1.036.3-1.1 - 1.935	Узел 6.7	103
1.036.3-1.1 - 1.936	Узел 7.7	104

Обозначение документа	Наименование	Стр.
1.036.3-1.1 - 1.938	Узел 8.7	104
1.036.3-1.1 - 1.939	Узел 9.7	105
1.036.3-1.1 - 1.940	Узел 10.7	105
1.036.3-1.1 - 1.941	Узел 11.7	106
1.036.3-1.1 - 1.942	Узел 12.7	106
1.036.3-1.1 - 1.943	Узел 13.7	107
1.036.3-1.1 - 1.944	Узел 14.7	108
1.036.3-1.1 - 1.945	Узел 1.8	109
1.036.3-1.1 - 1.946	Узел 2.8	109
1.036.3-1.1 - 1.947	Узел 3.8	110
1.036.3-1.1 - 1.948	Узел 4.8	110
1.036.3-1.1 - 1.949	Узел 5.8	111
1.036.3-1.1 - 1.950	Узел 1.9	111
1.036.3-1.1 - 1.951	Узел 2.9	112
1.036.3-1.1 - 1.952	Узел 3.9	112
1.036.3-1.1 - 1.953	Узел 4.9	113
1.036.3-1.1 - 1.954	Узел 5.9	113
1.036.3-1.1 - 1.955	Узел 6.9	114
1.036.3-1.1 - 1.956	Узел 7.9	115
1.036.3-1.1 - 1.957	Узел 8.9	116
1.036.3-1.1 - 1.958	Узел 1.10	117

Инв.№ подл. | Подп. и дата | Взам. инв.№

Обозначение документа	Наименование	Стр.
1.036.3-1.1 - 1.958	Узел 1.10	117
1.036.3-1.1 - 1.959	Узел 2.10	117
1.036.3-1.1 - 1.960	Узел 3.10	118
1.036.3-1.1 - 1.961	Узел 1.11	118
1.036.3-1.1 - 1.962	Узел 2.11	119
1.036.3-1.1 - 1.963	Узел 3.11	119
1.036.3-1.1 - 1.964	Узел 4.11	120
1.036.3-1.1 - 1.965	Узел 5.11	120
1.036.3-1.1 - 1.966	Узел 6.11	121
1.036.3-1.1 - 1.967	Узел 7.11	121
1.036.3-1.1 - 1.968	Узел 1.12	122
1.036.3-1.1 - 1.969	Узел 2.12	122
1.036.3-1.1 - 1.970	Узел 3.12	123
1.036.3-1.1 - 1.971	Узел 4.12	123
1.036.3-1.1 - 1.972	Узел 5.12	124
1.036.3-1.1 - 1.973	Узел 6.12	124
1.036.3-1.1 - 1.974	Узел 7.12	125
1.036.3-1.1 - 1.975	Узел 8.12	125
1.036.3-1.1 - 1.976	Узел 9.12	126
1.036.3-1.1 - 1.977	Узел 10.12	126

Обозначение документа	Наименование	Стр.

1. Конструктивные решения

1.1. Окна разработаны глухими и открывающимися, с одинарными и раздельными переплетами. В открывающихся окнах с одинарными переплетами предусмотрено остекление двухслойными стеклопакетами. Фрамуги навешены на балансиры и двигаются в верхней части переплета в ползунах. Открывание и закрывание производится вручную с помощью ручки, расположенной на нижней части фрамуги.

В открывающихся окнах с раздельными переплетами фрамуги навешиваются на петли и при открывании взаимодействуют друг на друга через балансиры, вращающиеся на осях. Открывание фрамуг осуществляется в ручную.

Остекление окон трехслойное: внутренняя рама имеет двухслойный стеклопакет, наружная рама - стекло.

Во всех окнах с раздельными переплетами предусмотрены створки во внутренних рамах для чистки стекол.

Створки навешены на петли и в закрытом положении фиксируются завертками.

1.2. Переплеты окон выполнены из унифицированных холодногнутых замкнутых профилей трех типов сечения - L, Z, T - образного, изготовленных по ТУ67-522-83 из рулонной холоднокатанной оцинкованной стали по ГОСТ 14918-80 толщиной 1 мм. Применяется рулонная сталь повышенной точности прокатки - А, с обрезной кромкой - О, глубокой вытяжки - Г, без узора кристаллизации - МТ, с уменьшенной разнотолщинностью цинкового покрытия - УР, классом покрытия - 2, марки стали 08 кп, 08 пс по ГОСТ 1050-88 и 08 кп, 08 пс, 08 ю по ГОСТ 9045-80.

Элементы переплетов соединены между собой стальными штампованными уголками, фланцами и вкладышами из пластмассы.

1.3. Стекло и стеклопакеты крепятся к переплетам съемными штапиками, представляющими собой холодногнутые профили.

Штапики в переплетах удерживаются пластмассовыми планками, закрепленными на элементах переплета самонарезающими винтами.

1.4. Уплотнение зазоров по контуру

Инв. № подл. | Подп. и дата | Взам. инв. №

				1.036.3-1.1 - ТО	
Зав. отд	Халдин			Техническое описание	Стадия: Р; Лист: 1; Листов: 4
Н. контр	Чирко				ПКТИ Проектстройконструкция
Рук. бриг	Молодых				
Инж.	Пашинин				

примыкания стекол и стеклопакетов к элементам переплета и притворов фрамуг и створок производится профилями из озоно-свето-морозостойкой резины группы Вб-22 ТУ38-1051082-86, предназначенной для эксплуатации в климатических зонах с температурными интервалами от минус 50° до плюс 70°С, средней твердостью 60-65 условных единиц по Шору.

1.5. Межрамная прокладка в окнах с раздельными переплетами предусматривается из профиля, изготовленного из ПВХ УВ-10 ТУ6-01-737-76

1.6. Покрытие линейных элементов окон и элементов примыкания - эмаль группы IIа в два слоя, толщина покрытия не менее 40 мкм, включая грунтовку, СНиП 2.03.11-85

2. Установка стекол и стеклопакетов.

2.1. Для остекления окон применяются стеклопакеты клееные по ГОСТ 24866-89, стекло оконное листовое по ГОСТ 111-78.

2.2. Остекление окон стеклами и стеклопакетами должно производиться в соответствии с требованиями ГОСТ 23344-78 "Окна стальные Общие технические условия"

Глухое остекление

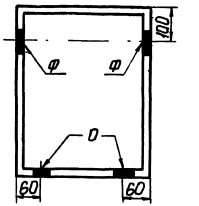

Боковая подвеска створки

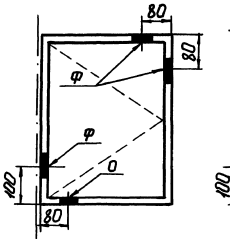

Верхняя или нижняя подвеска фрамуги

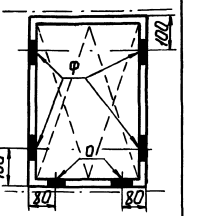

О - опорная подкладка

Ф - фиксирующая подкладка

2.3. Установку стекол и стеклопакетов производить на опорные и фиксирующие подкладки в соответствии с приведенными выше схемами.

3. Технические требования

3.1. Неуказанные предельные отклонения размеров $\pm \frac{JT14}{2}$ по ГОСТ 25347-82.

3.2. Допуск прямолинейности линейных элементов окон для интервалов номинальных

размеров до 1000 мм - 1,0 мм, свыше 1000 до 2000 мм - 1,5 мм - свыше 2000 до 3000 мм - 2,0 мм, свыше 3000 до 4000 мм - 2,5 мм, свыше 4000 до 5000 мм - 5,0 мм.

3.3. Допускаемая величина разности длин диагоналей створок, фрамуг, рам окон должна быть не более для интервалов размеров до 1000 мм - 2,5 мм, свыше 1000 до 1500 мм - 3,0 мм, свыше 1500 до 2500 мм - 4,0 мм, свыше 2500 до 4000 мм - 5,0 мм.

3.4. Допуск плоскостности состыкованных элементов в месте стыка должен быть не более 0,5 мм.

3.5. Места стыковых соединений элементов конструкций изделий должны быть тщательно промазаны герметиком НГСМ по ТУ 21-29-92-81.

4. Обозначение чертежей.

1.036.3-1.1-0.171 ... 1.036.3-1.1.-0.185 - сборочные чертежи (схемы)
1.036.3-1.1-1.900 ... 1.036.3-1.1-1.977 - узлы и сечения
1.036.3-1.1-7.046 ... 1.036.3-1.1-7.062 - стекло
1.036.3-1.2-5.600 ... 1.036.3-1.2-5.649 - линейные элементы
1.036.3-1.3-2.901 ... 1.036.3-1.3-3.539 - конструктивные элементы деталей, закладные детали, узлы.

5. Краткое описание технического решения выполнения рабочих чертежей

5.1. Техническое решение выполнения рабочих чертежей основано на унификации конструкции всех типоразмеров окон и на унификации графического изображения сечений изделий и конструктивных элементов всех деталей изделий.

5.2. Общие виды окон, рам, фрамуг и створок выполнены групповым методом в виде схем, с указанием на каждой схеме всех необходимых сечений, раскрывающих конструкцию изделия.

5.3. Схемы изделий изображены со стороны фасада здания.

5.4. Направление сечений на схемах показано следующим образом:

— - сечение вверх
— - сечение вниз
| - сечение налево
| - сечение направо

Пример обозначения смотри чертежи изделия
1.036.3-1.1-0.171СБ ... 1.036.3-1.1-0.185 СБ

Инв.№ подл. | Подп. и дата | Взам. инв.№

5.5. Каждое сечение выполнено на отдельном чертеже с обозначением номера чертежа.

5.6. Все детали линейных элементов выполнены групповым методом в виде схем с указанием на каждой схеме с помощью стрелок с цифровым обозначением унифицированных конструктивных элементов.

5.7. Каждый конструктивный элемент выполнен на отдельном листе с обозначением номера чертежа.

5.8. Позиции изделий и материалов, приведенные в спецификациях, указаны на сборочных чертежах и соответствующих им узлах и сечениях.

5.9. В остальном рабочие чертежи на окнах АБК выполнены в соответствии с ГОСТами ЕСКД и СПДС.

6. Маркировка

6.1. Маркировку, упаковку, транспортирование и хранение окон производить в соответствии с указаниями ГОСТ 23344-78 „Окна стальные. Общие технические условия" и техническими условиями на окна.

6.2. Пример маркировки окон:

ОТД 12.9-2 - окно открывающееся с одинарным переплетом высотой 1150мм, шириной 880мм с двумя рядами остекления (со стеклопакетом)

ОГР 12.9-3 - окно глухое с раздельными переплетами высотой 1150мм, шириной 880мм с тремя рядами остекления (со стеклом и стеклопакетом)

ОТР 18.9-3 - окно открывающееся с раздельными переплетами высотой 1150мм, шириной 880мм. с тремя рядами остекления (со стеклом и стеклопакетом)

Формат	Зона	Поз.	Обозначение	Наименование	Кол. на исполн. 1.036.3-1.1-0.171-												Примечание
					–	01	02	03	04	05	06	07	08	09	10	11	12	
				Документация														
А3			1.036.3-1.1 – 0.171 СБ	Сборочный чертеж	X	X	X	X	X	X	X	X	X	X	X	X	X	
А4			1.036.3-1.1 – 1.907	Узел 1.4	X	X	X			X	X	X	X	X	X			
А4			1.036.3-1.1 – 1.908	Узел 2.4	X	X	X	X	X	X	X	X	X	X	X	X	X	
А4			1.036.3-1.1 – 1.909	Узел 3.4	X	X	X			X	X	X	X	X	X			
А4			1.036.3-1.1 – 1.910	Узел 4.4	X	X	X	X	X	X	X	X	X	X	X	X	X	
А4			1.036.3-1.1 – 1.911	Узел 5.4	X	X	X	X	X	X	X	X	X	X	X	X	X	
А4			1.036.3-1.1 – 1.912	Узел 6.4	X	X	X	X	X									
А4			1.036.3-1.1 – 1.913	Узел 7.4				X	X							X	X	
А4			1.036.3-1.1 – 1.914	Узел 8.4				X	X							X	X	
А4			1.036.3-1.1 – 1.915	Узел 9.4						X	X	X	X	X	X	X	X	
				Сборочные единицы														
А3		1	1.036.3-1.1 – 0.174	Рама	1													
			-01	Рама		1												
			-02	Рама			1											

Инв. № подл. | Подп. и дата | Взам. инв. №

Зав. отд.	Халдин		
Н. контр.	Чирко		
Рук. бриг.	Молодых		
Инж.	Пашинина		

1.036.3-1.1 – 0.171

Окно ОТД (ОТД 12.9-2... ОТД21.15-2)

Стадия	Лист	Листов
Р	1	3

ЛКТИ Проектстройконструкция

Формат	Зона	Поз.	Обозначение	Наименование	Кол. на исполн. 1.036.3-1.1-0.171-												Примечание
					–	01	02	03	04	05	06	07	08	09	10	11	12	
А3		1	1.036.3-1.1-0.174-03	Рама				1										
			-04	Рама					1									
			-05	Рама						1								
			-06	Рама							1							
			-07	Рама								1						
			-08	Рама									1					
			-09	Рама										1				
			-10	Рама											1			
			-11	Рама												1		
			-12	Рама													1	
А3		9	1.036.3-1.1-0.182	Фрамуга						1			1			1	1	
			-01	Фрамуга							1			1				
			-02	Фрамуга								1			1			
			-03	Фрамуга	1			1										
			-04	Фрамуга		1												
			-05	Фрамуга			1											
			-06	Фрамуга					1									

24936-02 11

Формат	Зона	Поз.	Обозначение	Наименование	Кол. на испол. 1.036.3-1.1-0.171-												Примечание
					–	01	02	03	04	05	06	07	08	09	10	11	12	
А4		13	1.036.3-1.3-3.001	Ручка	1	1	1	1	1	1	1	1	1	1	1	1	1	
А4		15	1.036.3-1.3-3.104	Балансир	2	2	2	2	2	2	2	2	2	2	2	2	2	
А4		16	1.036.3-1.3-3.120	Ползун левый	1	1	1	1	1	1	1	1	1	1	1	1	1	
А4		17	1.036.3-1.3-3.121	Ползун правый	1	1	1	1	1	1	1	1	1	1	1	1	1	

Инв. № подл. | Подп. и дата | Взам. инв. №

Рис. 1

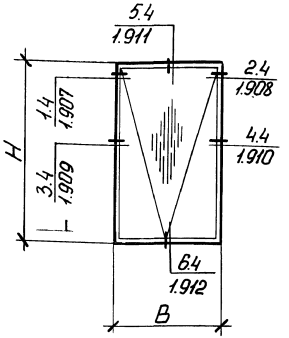

Рис. 2

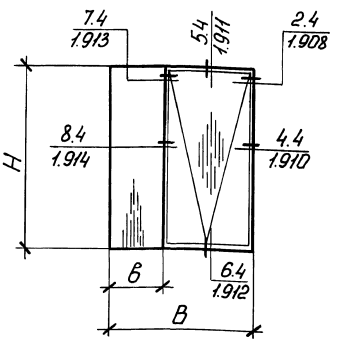

Рис. 3

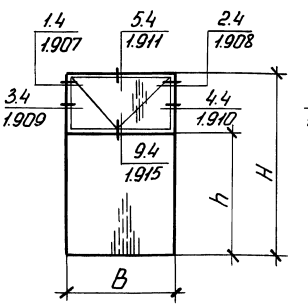

Рис. 4

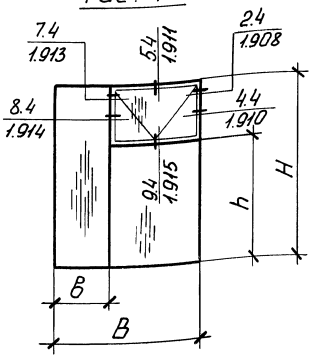

Обозначение	Марка	Рис.	Размеры, мм				Масса, кг
			H	h	B	b	
1.036.3-1.1-0.171	ОТД 12.9-2	1	1150	—	880	—	36,27
-01	ОТД 12.12-2	1	1150	—	1180	—	45,4
-02	ОТД 12.13,5-2	1	1150	—	1330	—	49,96
-03	ОТД 12.15-2	2	1150	—	1480	615	55,54
-04	ОТД 15.15-2	2	1450	—	1480	615	67,53
-05	ОТД 18.9-2	3	1750	1215	880	—	49,24
-06	ОТД 18.12-2	3	1750	1215	1180	—	62,72
-07	ОТД 18.13,5-2	3	1750	1215	1330	—	69.53
-08	ОТД 21.9-2	3	2050	1515	880	—	55,63
-09	ОТД 21.12-2	3	2050	1515	1180	—	70,89
-10	ОТД 21.13,5-2	3	2050	1515	1330	—	78,59
-11	ОТД 18.15-2	4	1750	1215	1480	615	77,44
-12	ОТД 21.15-2	4	2050	1515	1480	615	88,45

Размеры для справок

Зав.отд	Холдин		
Н.контр	Чирко		
Рук.бриг	Молодых		
Инж.	Пашинина		

1.036.3-1.1-0.171СБ

Окно ОТД (ОТД 12.9-2... ОТД 21.15-2)
Сборочный чертеж

Стадия	Масса	Масшт
Р	см. табл	—
Лист:	Листов: 1	

ПКТИ
Проектстройконструкция

Формат	Зона	Поз.	Обозначение документа	Наименование	Кол. на исполн. 1.036.3-1.1-0.172-						Примечание
					–	01	02	03	04	05	
				Документация							
А3			1.036.3-1.1-0.172 СБ	Сборочный чертеж	X	X	X	X	X	X	
А4			1.036.3-1.1-1.919	Узел 1.5	X	X	X	X	X	X	
А4			1.036.3-1.1-1.920	Узел 2.5	X	X	X	X	X	X	
А4			1.036.3-1.1-1.921	Узел 3.5	X	X	X	X	X	X	
А3			1.036.3-1.1-1.922	Узел 4.5	X	X	X	X	X	X	
				Сборочные единицы							
А3		2	1.036.3-1.1-0.175	Рама наружная	1						
			-01	Рама наружная		1					
			-02	Рама наружная			1				
			-03	Рама наружная				1			
			-04	Рама наружная					1		
			-05	Рама наружная						1	

Инв.№подл. | Подп. и дата | Взам.инв.№

Зав.отд.	Халдин		
Н.контр.	Чирко		
Рук.бриг.	Молодых		
Инж.	Пацинина		

1.036.3-1.1-0.172

Окно ОГР (ОГР 12.9-3...ОГР 15.15-3)

Стадия	Лист	Листов
Р	1	2

ПКТИ Проектстройконструк

Форм.	Зона	Поз.	Обозначение	Наименование	Кол. на исполн. 1.036.3-1.1-0.172-						Примечание
					–	01	02	03	04	05	
А3		3	1.036.3-1.1-0.176	Рама внутренняя	1						
			-01	Рама внутренняя		1					
			-02	Рама внутренняя			1				
			-03	Рама внутренняя				1			
			-04	Рама внутренняя					1		
			-05	Рама внутренняя						1	
				Детали							
А3		–	1.036.3-1.3-2.930	Профиль межрамный (заготовка для дет. 1.036.3-1 5.600)	3,65	4,25	4,55	4,85	5,45	5,45	
А3		25	1.036.3-1.2-5.600	Профиль межрамный	2						
			-01	Профиль межрамный	2	2	2	2	2		
			-02	Профиль межрамный		2					
			-03	Профиль межрамный			2				
			-04	Профиль межрамный						2	
			-05	Профиль межрамный				2		2	
			-07	Профиль межрамный					2		

Рис.1

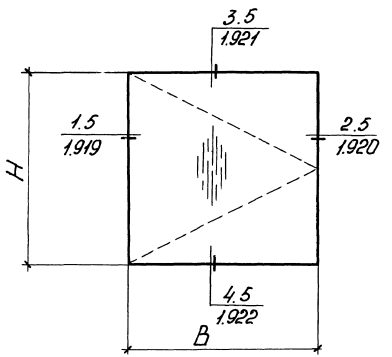

Рис.2

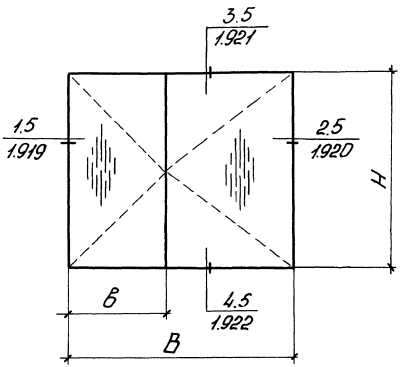

Обозначение документа	Марка	Рис.	H, мм	B, мм	B, мм	Масса, кг
1.036.3-1.1-0.172	ОГР 12.9-3	1	1150	880	—	55.75
-01	ОГР 12.12-3	1	1150	1180	—	70.03
-02	ОГР 12.13.5-3	1	1150	1330	—	76,83
-03	ОГР 12.15-3	2	1150	1480	615	95.42
-04	ОГР 12.18-3	2	1150	1780	615	109,32
-05	ОГР 15.15-3	2	1450	1480	615	113.16

Размеры для справок

Инв.№ подл. | Подп. и дата | Взам. инв.

Зав.отд	Халдин		
Н.контр	Чирко		
Рук.бриг	Молодых		
Инж	Пашинина		

1.036.3 - 1.1 - 0.172 СБ

Окно ОГР (ОГР 12.9-3...ОГР 15.15-3) Сборочный чертеж

Стадия	Масса	Масшт
Р	См. табл.	—
Лист	Листов: 1	

ПКТИ

Проектстройконструкция

Формат	Зона	Поз.	Обозначение	Наименование	Кол. на исполн. 1.036.3-1.1-0.173-																		Примечание
					–	01	02	03	04	05	06	07	08	09										
				Документация																			
3			1.036.3-1.1-0.173 СБ	Сборочный чертеж	X	X	X	X	X	X	X	X	X	X									
4			1.036.3-1.1-1.919	Узел 1.5	X	X	X	X	X	X	X	X	X	X									
4			1.036.3-1.1-1.920	Узел 2.5	X	X	X	X	X	X	X	X	X	X									
4			1.036.3-1.1-1.921	Узел 3.5							X	X	X	X									
3			1.036.3-1.1-1.922	Узел 4.5	X	X	X	X	X	X	X	X	X	X									
4			1.036.3-1.1-1.923	Узел 1.6	X	X	X	X	X	X													
4			1.036.3-1.1-1.924	Узел 2.6	X	X	X	X	X	X	X	X	X	X									
3			1.036.3-1.1-1.925	Узел 3.6	X	X	X	X	X	X	X	X	X	X									
3			1.036.3-1.1-1.926	Узел 4.6	X	X	X	X	X	X	X	X	X	X									
3			1.036.3-1.1-1.927	Узел 5.6							X	X	X	X									
4			1.036.3-1.1-1.928	Узел 6.6	X	X	X	X	X	X	X	X	X	X									
4			1.036.3-1.1-1.929	Узел 7.6	X	X	X	X	X	X													
3			1.036.3-1.1-1.930	Узел 8.6							X	X	X	X									

Зав.отд	Халдин		1.036.3-1.1-0.173
Н.контр	Чирко		Окно ОТР (ОТР 18.9-3... ОТР 21.18-3)
Рук.бри	Младых		Стадия: Р; Лист: 1; Листов: 3
Инж.	Пашнина		ПКТИ Проектстройконструкция

Форм.	Зона	Поз.	Обозначение	Наименование	Кол. на исполн. 1.036.3-1.1-0.173-										Примечание
					–	01	02	03	04	05	06	07	08	09	
				Сборочные единицы											
А3		5	1.036.3-1.1-0.178	Рама наружная	1										
			-01	Рама наружная		1									
			-02	Рама наружная			1								
			-03	Рама наружная				1							
			-04	Рама наружная					1						
			-05	Рама наружная						1					
			-06	Рама наружная							1				
			-07	Рама наружная								1			
			-08	Рама наружная									1		
			-09	Рама наружная										1	
А3		7	1.036.3-1.1-0.180	Рама внутренняя	1										
			-01	Рама внутренняя		1									
			-02	Рама внутренняя			1								
			-03	Рама внутренняя				1							
			-04	Рама внутренняя					1						
			-05	Рама внутренняя						1					
			-06	Рама внутренняя							1				
			-07	Рама внутренняя								1			
			-08	Рама внутренняя									1		

Формат	Зона	Поз.	Обозначение	Наименование	кол. на исполн. 1.036.3-1.1-0.173-										Примечание
					–	01	02	03	04	05	06	07	08	09	
А3		7	1.036.3-1.1-0.180-09	Рама внутренняя										1	
А4		22	1.036.3-1.3-3.128	Балансир	2	2	2	2	2	2	2	2	2	2	
А4		24	1.036.3-1.3-3.131	Направляющая	4	4	4	4	4	4	4	4	4	4	
				Детали											
		–	1.036.3-1.3-2.930	Профиль межрамный (заготовка для дет. 1.036.3-1.2 5.600)	4,85	5,45	5,75	5,45	6,05	6,35	6,05	6,65	6,65	7,25	м
А3		25	1.036.3-1.2-5.600	Профиль межрамный	2			2							
			-02	Профиль межрамный		2			2						
			-03	Профиль межрамный			2			2					
			-05	Профиль межрамный							2		2		
			-06	Профиль межрамный	2	2	2				2	2			
			-07	Профиль межрамный								2		2	
			-08	Профиль межрамный				2	2	2			2	2	

Рис. 1

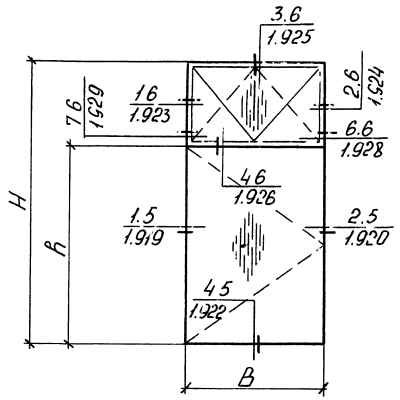

Рис.2

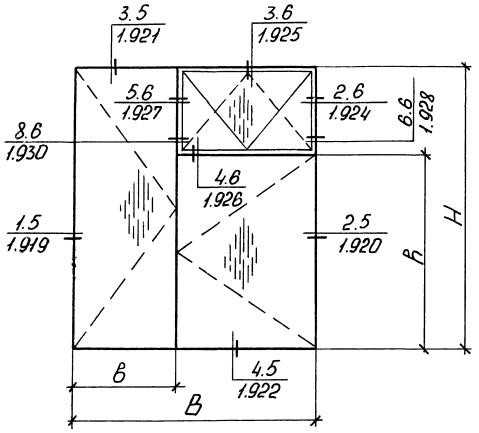

Обозначение	Марка	Рис.	Размеры, мм				Масса, кг
			H	h	b	B	
1.036.3-1.1-0.173	ОТР 18.9-3	1	1750	1215	880	—	94,19
-01	ОТР 18.12-3	1	1750	1215	1180	—	118,03
-02	ОТР 18.13,5-3	1	1750	1215	1330	—	129,96
-03	ОТР 21.9-3	1	2050	1515	880	—	105,84
-04	ОТР 21.12-3	1	2050	1515	1180	—	132,40
-05	ОТР 21.13,5-3	1	2050	1515	1330	—	145,31
-06	ОТР 18.15-3	2	1750	1215	1480	615	150,80
-07	ОТР 18.18-3	2	1750	1215	1780	615	174,63
-08	ОТР 21.15-3	2	2050	1515	1480	615	170,88
-09	ОТР 21.18-3	2	2050	1515	1780	615	197,41

Размеры для справок

Инв.№подл. | Подп. и дата | Взам.инв.№

			1.036.3-1.1-0.173 СБ
Зав.отд	Халдин		Окно ОТР (ОТР 18.9-3... ОТР 21.18-3) Сборочный чертеж
Н.контр	Чирко		
Рук.дрл	Малобых		
Инж.	Пашинина		

Стадия	Масса	Масшт.
Р	См. табл.	—
Лист	Листов 1	

ПКТИ Проектстройконструкция

Формат	Зона	Поз.	Обозначение	Наименование	Кол. на исполн. 1.036.3-1.1 – 0.174 –												Примечание
					—	01	02	03	04	05	06	07	08	09	10	11	12	
				Документация														
А3			1.036.3-1.1 – 0.174 СБ	Сборочный чертеж	×	×	×	×	×	×	×	×	×	×	×	×	×	
А4			1.036.3-1.1 – 1.916	Узел 10.4				×	×	×	×	×	×	×	×	×	×	
А4			1.036.3-1.1 – 1.917	Узел 11.4				×	×	×	×	×	×	×	×	×	×	
А4			1.036.3-1.1 – 1.918	Узел 12.4												×	×	
А4			1.036.3-1.1 – 1.931	Узел 1.7	×	×	×			×	×	×	×	×	×			
А4			1.036.3-1.1 – 1.932	Узел 2.7	×	×	×											
А4			1.036.3-1.1 – 1.933	Узел 3.7	×	×	×	×	×									
А4			1.036.3-1.1 – 1.934	Узел 4.7	×	×	×	×	×	×	×	×	×	×	×	×	×	
А4			1.036.3-1.1 – 1.935	Узел 5.7	×	×	×	×	×									
А4			1.036.3-1.1 – 1.941	Узел 11.7				×	×									
А4			1.036.3-1.1 – 1.942	Узел 12.7						×	×	×	×	×	×			
А3			1.036.3-1.1 – 1.943	Узел 13.7						×	×	×	×	×	×	×	×	
А3			1.036.3-1.1 – 1.944	Узел 14.7												×	×	

Зав. отд	Холбин		1.036.3-1.1 – 0.174
Н. контр	Чирко		Рама
Рук. бриг	Молодых		Стадия: Р; Лист: 1; Листов: 7
Инж.	Пашинина		ПКТИ Проектстройконструкция

Формат	Зона	Поз.	Обозначение	Наименование	Кол. на исполн. 1.036.3-1.1-0.174- —	01	02	03	04	05	06	07	08	09	10	11	12	Примечание
				Сборочные единицы														
А4		18	1.036.3-1.3-3.122	Уголок	4	4	4	4	4	4	4	4	4	4	4	4	4	
				Детали														
А3		26	1.036.3-1.2-5.601-02	Штапик				2	2							2	2	
			-04	Штапик						2			2			2	2	
			-07	Штапик				2										
			-08	Штапик							2			2				
			-09	Штапик						2	2	2				2		
			-11	Штапик								2			2			
			-12	Штапик					2									
			-13	Штапик									2	2	2		2	
			-15	Штапик												2		
			-17	Штапик													2	
А3		27	1.036.3-1.2-5.602	Импост	1					1			1					
			-01	Импост		1					1			1				

Инв. № подл. | Подп. и дата | Взам. инв. №

Форм.	Зона	Поз.	Обозначение	Наименование	Кол. на исполн. 1.036.3-1.1-0.174-																			Примечание
					–	01	02	03	04	05	06	07	08	09	10	11	12								
А3		27	1.036.3-1.2-5.602-02	Импост			1					1			1										
			-03	Импост				1	1							1	1								
А3		28	1.036.3-1.2-5.603	Импост нижний	1																				
			-01	Импост нижний		1																			
			-02	Импост нижний			1																		
			-03	Импост нижний				1	1																
			-04	Импост нижний						1			1												
			-05	Импост нижний							1			1											
			-06	Импост нижний								1			1										
			-07	Импост нижний												1	1								
А3		29	1.036.3-1.2-5.604	Импост левый	1	1	1																		
			-01	Импост левый						1	1	1													
			-02	Импост левый									1	1	1										
			-03	Импост левый				1																	
			-04	Импост левый					1																
			-05	Импост левый												1									
			-06	Импост левый													1								
А3		30	1.036.3-1.2-5.605	Импост правый	1	1	1	1																	
			-01	Импост правый					1																
			-02	Импост правый						1	1	1				1									
			-03	Импост правый									1	1	1		1								

Форм.	Зона	Поз.	Обозначение	Наименование	Кол. на исполн. 1.036.3-1.1-0.174-												Примечание
					–	01	02	03	04	05	06	07	08	09	10	11	12	
А3		31	1.036.3-1.2 – 5.606	Импост средний				1										
			-01	Импост средний					1							1		
			-02	Импост средний													1	
			-03	Импост средний														
А3		32	1.036.3-1.2 – 5.607	Импост средний						1			1			1	1	
			-01	Импост средний							1			1				
			-02	Импост средний								1			1			
А4		91	1.036.3-1.3 -3.202	Вкладыш	4	4	4	4	4	4	4	4	4	4	4	4	4	
А3		93	1.036.3-1.3 -3.204	Фланец				2	2	2	2	2	2	2	2	4	4	
А4		94	1.036.3-1.3 -3.223	Планка				14	16	14	16	18	16	18	20	32	36	
А4		98	1.036.3-1.3 -3.250	Подкладка				4	4	4	4	4	4	4	4	8	8	
А4		99	1.036.3-1.3 -3.251	Подкладка				1	1	1	1	1	1	1	1	2	2	
А4		100	1.036.3-1.3 -3.252	Подкладка				3	3	3	3	3	3	3	3	6	6	
А4		101	1.036.3-1.3 -3.264	Пробка				4	4	4	4	4	4	4	4	8	8	
				Стандартные изделия														
		105		СПО-Т, 1-й сорт по				1										
				ГОСТ 111-78, 4-15-4														
				ГОСТ 24866-89 1075×555×28														

Инв. № подл. | Подп. и дата | Взам. инв. №

Формат	Зона	Поз.	Обозначение	Наименование	Кол на испол. 1.036 3-1.1-0.174 –	01	02	03	04	05	06	07	08	09	10	11	12									Примечание
		106		СПО-Т, 1-й сорт по ГОСТ 111-78,						1						1										
				4-15-4 ГОСТ 24866-89																						
				1155×805×23																						
		107		СПО-Т, 1-й сорт по ГОСТ 111-78,							1															
				4-15-4 ГОСТ 24866-89																						
				1155×1105×23																						
		108		СПО-Т, 1-й сорт по ГОСТ 111-78,								1														
				4-15-4 ГОСТ 24866-89																						
				1155×1255×23																						
		109		СПО-Т, 1-й сорт по ГОСТ 111-78,					1																	
				4-15-4 ГОСТ 24866-89																						
				1375×555×23																						
		110		СПО-Т, 1-й сорт по ГОСТ 111-78,									1				1									
				4-15-4 ГОСТ 24866-89																						
				1455×805×23																						
		111		СПО-Т, 1-й сорт по ГОСТ 111-78,										1												
				4-15-4 ГОСТ 24866-89																						
				1455×1105×23																						
		112		СПО-Т, 1-й сорт по ГОСТ 111-78,											1											
				4-15-4 ГОСТ 24866-89																						
				1455×1255×23																						

Формат	Зона	Поз.	Обозначение	Наименование	Кол. на испол. 1.036.3-1.1 - 0.174 -												Примечание
					–	01	02	03	04	05	06	07	08	09	10	11	12	
		113		СПО-Т, т-ú сорт по ГОСТ 111-78,												1		
				4-15-4 ГОСТ 24866-89														
				1675×555×23														
		114		СПО-Т, т-ú сорт по ГОСТ 111-78,													1	
				4-15-4 ГОСТ 24866-89														
				1975×555×23														
				Прочие изделия														
				Винты ТУ 67-637-84														
		145		1-3,5×9,5. Ц9	16	16	16	16	16	16	16	16	16	16	16	16	16	
		146		1-3,5×13. Ц9				14	16	14	16	18	16	18	20	32	36	
		147		1-4,2×13. Ц9				4	4	4	4	4	4	4	4	8	8	
		148		2-4,2×16. Ц9				4	4	4	4	4	4	4	4	8	8	
				Материалы														
А4		150	1.036.3-1.3-2.901	Профиль резиновый	3,74	4,34	4,64	3,74	4,34	2,62	3,22	3,52	2,62	3,22	3,52	2,62	2,62	м.

Инв. № подл. | Подп. и дата | Взам. инв. №

Форм.	Зона	Поз.	Обозначение	Наименование	Кол. на исполн. 1.036.3-1.1-0.174-																		Примечание
					—	01	02	03	04	05	06	07	08	09	10	11	12							
А4		151	1.036.3-1.3-2.902	Профиль резиновый				6,5	7,7	7,8	8,9	9,6	9,0	10,2	10,8	16,7	19,1							м

Рис. 1

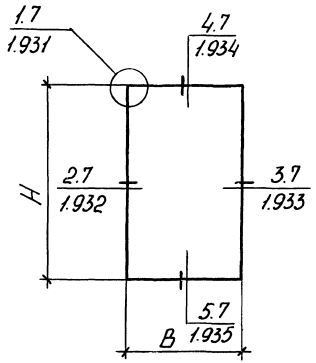

Рис. 2

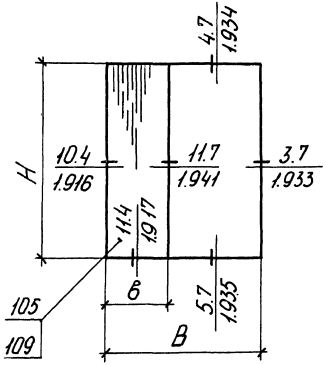

Рис. 3

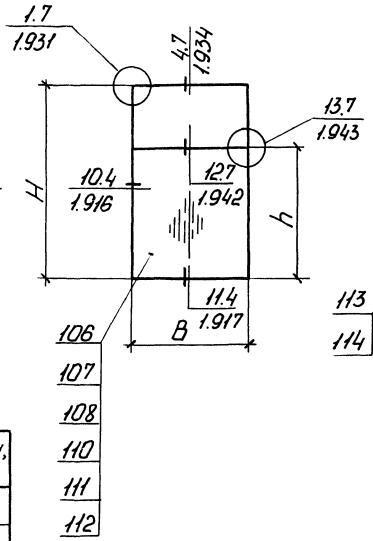

Рис. 4

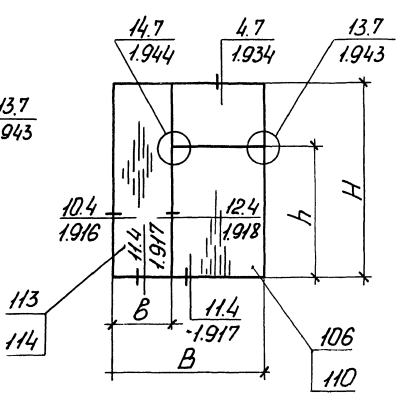

Обозначение	Рис	Размеры, мм				Масса, кг
		$H^{+1.7}_{-1.2}$	h	B	$6^{+1.3}_{-0.8}$	
1.036.3-1.1-0.174-	1	$1150^{+2.5}_{-1.5}$	—	$880^{+2.0}_{-1.0}$	—	8,21
-01	1	$1150^{+2.5}_{-1.5}$	—	$1180^{+2.5}_{-1.5}$	—	9,40
-02	1	$1150^{+2.5}_{-1.5}$	—	$1330^{+2.5}_{-1.5}$	—	10,00
-03	2	$1150^{+2.5}_{-1.5}$	—	$1480^{+2.5}_{-1.5}$	615	27,48
-04	2	$1450^{+2.5}_{-1.5}$	—	$1480^{+2.5}_{-1.5}$	615	33,18
-05	3	$1750^{+2.5}_{-1.5}$	1215	$880^{+2.0}_{-1.0}$	—	33,81
-06	3	$1750^{+2.5}_{-1.5}$	1215	$1180^{+2.5}_{-1.5}$	—	42,96
-07	3	$1750^{+2.5}_{-1.5}$	1215	$1330^{+2.5}_{-1.5}$	—	47,61
-08	3	$2050^{+3.0}_{-2.0}$	1515	$880^{+2.0}_{-1.0}$	—	40,20
-09	3	$2050^{+3.0}_{-2.0}$	1515	$1180^{+2.5}_{-1.5}$	—	51,13
-10	3	$2050^{+3.0}_{-2.0}$	1515	$1330^{+2.5}_{-1.5}$	—	56,67
-11	4	$1750^{+2.5}_{-1.5}$	1215	$1480^{+2.5}_{-1.5}$	615	62,01
-12	4	$2050^{+3.0}_{-2.0}$	1515	$1480^{+2.5}_{-1.5}$	615	73,02

Инв.№ подл. | Подп. и дата | Взам. инв.№

Зав.отд.	Халдин		
Н.контр.	Чирко		
Рук.бри	Молодых		
Инж.	Пашнина		

1.036.3-1.1 – 0.174СБ

Рама

Сборочный чертеж

Стадия	Масса	Масшт.
Р	См. табл.	—
Лист	Листов 1	

ПКТИ Проектстройконструкция

Формат	Зона	Поз.	Обозначение	Наименование	Кол. на исполн. 1.036.3-1.1-0.175-						Примечание
					–	01	02	03	04	05	
				Документация							
А3			1.036.3-1.1-0.175 СБ	Сборочный чертеж	X	X	X	X	X	X	
А4			1.036.3-1.1-1.900	Узел 1.1	X	X	X	X	X	X	
А4			1.036.3-1.1-1.901	Узел 2.1	X	X	X	X	X	X	
А4			1.036.3-1.1-1.902	Узел 3.1	X	X	X	X	X	X	
А4			1.036.3-1.1-1.903	Узел 4.1	X	X	X	X	X	X	
А4			1.036.3-1.1-1.904	Узел 5.1	X	X	X	X	X	X	
А4			1.036.3-1.1-1.905	Узел 6.1				X	X	X	
А4			1.036.3-1.1-1.906	Узел 7.1				X	X	X	
				Сборочные единицы							
А4		18	1.036.3-1.3-3.122	Уголок	4	4	4	4	4	4	

Зав. отд.	Халдин		1.036.3-1.1 – 0.175		
Н. контр.	Чирко		Рама наружная	Стадия	Лист	Листов
Рук. бриг.	Молодых			Р	1	5
Инж.	Пашнина			ПКТИ Проектстройконструкция		

Формат	Зона	Поз.	Обозначение	Наименование	Кол. на исполн. 1.036.3-1.1 – 0.175-						Примечан
					–	01	02	03	04	05	
				Детали							
А3		26	1.036.3-1.2 – 5.601-02	Штапик				2	2	2	
			-04	Штапик	2			2		2	
			-07	Штапик	2	2	2	4	4		
			-08	Штапик		2			2		
			-11	Штапик			2				
			-12	Штапик						4	
А3		33	1.036.3-1.2 – 5.608	Импост верхний	1						
			-01	Импост верхний		1					
			-02	Импост верхний			1				
			-03	Импост верхний				1		1	
			-04	Импост верхний					1		
А3		34	1.036.3-1.2 – 5.609	Импост нижний	1						
			-01	Импост нижний		1					
			-02	Импост нижний			1				
			-03	Импост нижний				1		1	
			-04	Импост нижний					1		

Инв. № подл. | Подп. и дата | Взам. инв. №

Формат	Зона	Поз.	Обозначение	Наименование	Кол. на исполн. 1.036.3-1.1-0.175 –						Примечание
					–	01	02	03	04	05	
А4		35	1.036.3-1.2 - 5.610	Импост левый	1	1	1	1	1		
			-01	Импост левый						1	
А4		36	1.036.3-1.2 - 5.611	Импост правый	1	1	1	1	1		
			-01	Импост правый						1	
А3		37	1.036.3-1.2 - 5.612	Импост средний				1	1		
			-01	Импост средний						1	
Б4		50	1.036.3-1.2 - 7.046	Стекло	1			1			8,65 кг
				Стекло оконное I							
				ГОСТ 111-78							
				4×1075±1,0×805±1,0							
Б4		75	1.036.3-1.2 - 7.047	Стекло		1			1		11,88 кг
				Стекло оконное I							
				ГОСТ 111-78							
				4×1075±1,0×1105±1,0							
Б4		76	1.036.3-1.2 - 7.048	Стекло			1				13,49 кг
				Стекло оконное I							
				ГОСТ 111-78							
				4×1075±1,0×1255±1,0							

Формат	Зона	Поз	Обозначение	Наименование	Кол. на исполн. 1.036.3-1.1-0.175-						Примечание
					–	01	02	03	04	05	
Б4		77	1.036.3-1.2 – 7.049	Стекло				1	1		5,97 кг
				Стекло оконное I							
				ГОСТ 111-78							
				4×1075±1,0×555±1,0							
Б4		78	1.036.3-1.2 – 7.050	Стекло						1	7,63 кг
				Стекло оконное I							
				ГОСТ 111-78							
				4×1375±1,0×555±1,0							
Б4		79	1.036.3-1.2 – 7.051	Стекло						1	11,07 кг
				Стекло оконное I							
				ГОСТ 111-78							
				4×1375±1,0×805±1,0							
А4		91	1.036.3-1.3 – 3.202	Вкладыш	4	4	4	4	4	4	
А3		93	1.036.3-1.3 – 3.204	Фланец				2	2	2	
А4		94	1.036.3-1.3 – 3.223	Планка	14	16	18	28	30	32	
А4		95	1.036.3-1.3 – 3.247	Подкладка	4	4	4	8	8	8	
А4		96	1.036.3-1.3 – 3.248	Подкладка	3	3	3	6	6	6	
А4		97	1.036.3-1.3 – 3.249	Подкладка	1	1	1	2	2	2	

Инв.№ подл. | Подп. и дата | Взам. инв.№

Формат	Зона	Поз.	Обозначение	Наименование	Кол. на испол. 1.036.3-1.1-0.175 –	01	02	03	04	05	Примечание
				Прочие изделия							
				Винты ТУ67-637-84							
		145		1-3,5×9,5 Ц9	16	16	16	16	16	16	
		146		1-3,5×13 Ц9	14	16	18	28	30	32	
		147		1-4,2×13 Ц9				4	4	4	
		148		2-4,2×16 Ц9				4	4	4	
				Материалы							
		151	1.036.3-1.3-2.902	Профиль резиновый	7,47	8,67	9,27	13,94	10,96	15,54	м

Рис.1

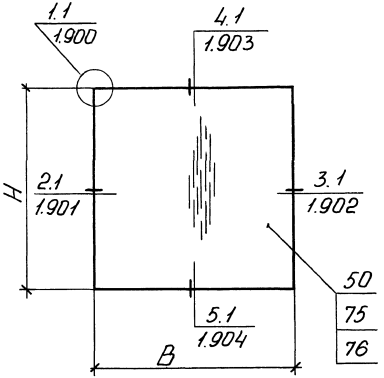

Рис.2

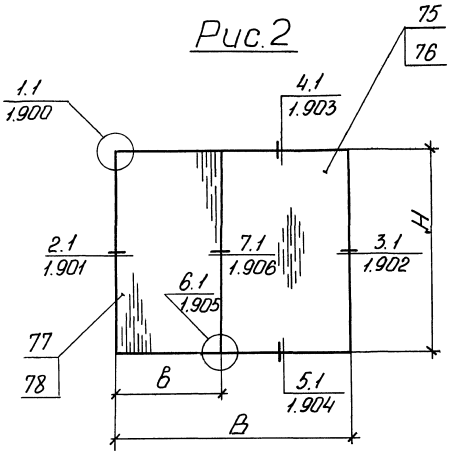

Обозначение	Рис.	H, мм	B, мм	B, мм	Масса, кг
1.036.3-1.1-0.175	1	$1150^{+2,5}_{-1,5}$	$880^{+2,0}_{-1,0}$	—	19,04
-01	1	$1150^{+2,5}_{-1,5}$	$1180^{+2,5}_{-1,5}$	—	24,07
-02	1	$1150^{+2,5}_{-1,5}$	$1330^{+2,5}_{-1,5}$	—	26,19
-03	2	$1150^{+2,5}_{-1,5}$	$1480^{+2,5}_{-1,5}$	$615^{+1,3}_{-0,8}$	32,21
-04	2	$1150^{+2,5}_{-1,5}$	$1780^{+2,5}_{-1,5}$	$615^{+1,3}_{-0,8}$	36,76
-05	2	$1450^{+2,5}_{-1,5}$	$1480^{+2,5}_{-1,5}$	$615^{+1,3}_{-0,8}$	36,30

Зав.отд	Халдин	
Н.контр	Чурко	
Рук.бриг	Малодых	
Инж.	Пашнина	

1.036.3-1.1-0.175 СБ

Рама наружная
Сборочный чертеж

Стадия	Масса	Масшт.
Р	См. табл	—
Лист	Листов 1	

ПКТИ
Проектстройконструкция

Инв.№ подл. | Подп. и дата | Взам.инв.№

Формат	Зона	Поз.	Обозначение	Наименование	Кол. на исполн. 1.036.3-1.1-0.176-						Примечание
					–	01	02	03	04	05	
				Документация							
А3			1.036.3-1.1-0.176СБ	Сборочный чертеж	X	X	X	X	X	X	
А4			1.036.3-1.1-1.950	Узел 1.9	X	X	X	X	X	X	
А4			1.036.3-1.1-1.951	Узел 2.9	X	X	X				
А4			1.036.3-1.1-1.952	Узел 3.9	X	X	X	X	X	X	
А4			1.036.3-1.1-1.953	Узел 4.9	X	X	X	X	X	X	
А3			1.036.3-1.1-1.954	Узел 5.9				X	X		
А3			1.036.3-1.1-1.955	Узел 6.9				X	X	X	
А4			1.036.3-1.1-1.956	Узел 7.9	X	X	X				
А3			1.036.3-1.1-1.957	Узел 8.9				X	X	X	
				Сборочные единицы							
А3		4	1.036.3-1.1-0.177	Рама	1						
			-01	Рама		1					

Зав.отд	Холдин		1.036.3-1.1 – 0.176
Н.контр	Цирко		Рама Внутренняя
Рук.бриг	Молодых		Стадия Р; Лист 1; Листов 3
Инж	Пашинина		ПКТИ Проектстройконструк

Формат	Зона	Поз.	Обозначение	Наименование	Кол. на исполн. 1.036.3-1.1-0.176-						Примечан.
					–	01	02	03	04	05	
А3		4	1.036.3-1.1 – 0.177-02	Рама			1				
			-03	Рама				1			
			-04	Рама					1		
			-05	Рама						1	
А3		12	1.036.3-1.1 – 0.185	Створка				1	1		
			-01	Створка	1						
			-02	Створка		1					
			-03	Створка			1				
			-07	Створка						1	
			-13	Створка				1			
			-14	Створка					1		
			-17	Створка						1	
А4		14	1.036.3-1.3 – 3.002	Завертка	2	2	2	4	4	4	
А4		20	1.036.3-1.3 – 3.126	Шарнир				3	3	3	
			-01	Шарнир	3	3	3	3	3	3	

Инв.№ подл. | Подп. и дата | Взам. инв.№

Формат	Зона	Поз.	Обозначение	Наименование	Кол. на испол. 1.036.3-1.1-0.176-						Примечание
					–	01	02	03	04	05	
				Стандартные изделия							
		139		Ручка-скобка РС80 ГОСТ 5087-80	1	1	1	2	2	2	г. Казань "Сантехприбор"
				Прочие изделия							
		147		Винт 1×4.2×13.Ц9 ТУ 67-637-84	4	4	4	8	8	8	

Рис.1

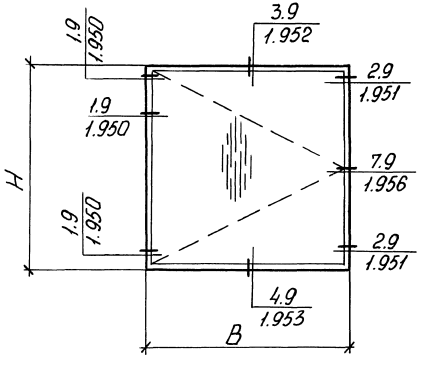

Рис. 2

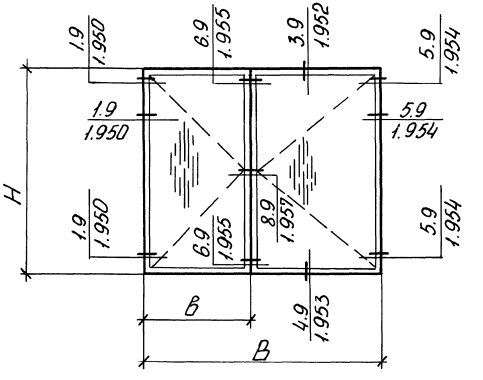

Обозначение	Рис.	H, мм	B, мм	B	Масса, кг
1.036.3-1.1-0.176	1	1150	880	–	35,70
-01	1	1150	1180	–	44,93
-02	1	1150	1330	–	49,46
-03	2	1150	1480	615	62,03
-04	2	1150	1780	615	71,15
-05	2	1450	1480	615	75,46

Размеры для справок

Зав.отд	Халдин		
Н.контр	Чирко		
Рук.брит	Малобых		
Инж.	Пашинина		

1.036.3-1.1 – 0.176 СБ

Рама внутренняя
Сборочный чертеж

Стадия	Масса	Масшт
Р	См. табл.	–
Лист	Листов 1	

ПКТИ Проектстройконструкция

Инв.№ подл. | Подп. и дата | Взам.инв.№

Форм	Зона	Поз	Обозначение	Наименование	Кол. на исполн. 1.036.3-1.1-0.177-						Примечание
					–	01	02	03	04	05	
				Документация							
А3			1.036.3-1.1-0.177СБ	Сборочный чертеж							
А4			1.036.3-1.1-1.931	Узел 1.7							
А4			1.036.3-1.1-1.932	Узел 2.7							
А4			1.036.3-1.1-1.933	Узел 3.7							
А4			1.036.3-1.1-1.934	Узел 4.7							
А4			1.036.3-1.1-1.935	Узел 5.7							
А4			1.036.3-1.1-1.936	Узел 6.7							
А4			1.036.3-1.1-1.937	Узел 7.7							
				Сборочные единицы							
А4		18	1.036.3-1 – 3.122	Уголок	4	4	4	4	4	4	

Зав.отд	Халдин		1.036.3-1.1 – 0.177
Н.контр	Чижко		
Рук.бриг	Колодык		Рама
Инж	Пушнина		ПКТИ Проектстройконструкция

Стадия	Лист	Листов
Р	1	3

Формат	Зона	Поз.	Обозначение	Наименование	Кол. на испол. 1.036.3-1.1 – 0.177-							Примечан
					–	01	02	03	04	05		
				Детали								
А3		27	1.036.3-1.2 – 5.602	Импост	2							
			-01	Импост		2						
			-02	Импост			2					
А4		38	1.036.3-1.2 – 5.613	Импост верхний				1		1		
			-01	Импост верхний					1			
А4		39	1.036.3-1.2 – 5.614	Импост нижний				1		1		
			-01	Импост нижний					1			
А4		40	1.036.3-1.2 – 5.615	Импост левый	1	1	1	1	1			
			-01	Импост левый						1		
А4		41	1.036.3-1.2 – 5.616	Импост средний				1	1			
			-01	Импост средний						1		
А4		42	1.036.3-1.2 – 5.617	Импост правый				1	1			
			-01	Импост правый						1		
А4		43	1.036.3-1.2 – 5.618	Импост правый	1	1	1					

Инв. № подл. | Подп. и дата | Взам. инв. №

Формат	Зона	Поз.	Обозначение	Наименование	Кол. на исполн. 1.036.3-1.1 – 0.177-						Примечание
					–	01	02	03	04	05	
А4		91	1.036.3-1.3 – 3.202	Вкладыш	4	4	4	4	4	4	
А3		93	1.036.3-1.3 – 3.204	Фланец				2	2	2	
				Прочие изделия							
				Винты ТУ67-637-84							
		145		1-3,5×9,5.Ц9	16	16	16	16	16	16	
		147		1-4,2×13.Ц9				4	4	4	
		148		2-4,2×16.Ц9				4	4	4	
				Материалы							
А4		150	1.036.3-1.3 – 2.901	Профиль резиновый	3,7	4,3	4,6	4,9	5,5	5,5	м

Рис. 1

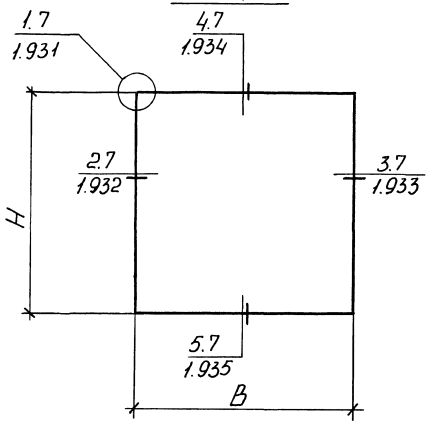

Рис. 2

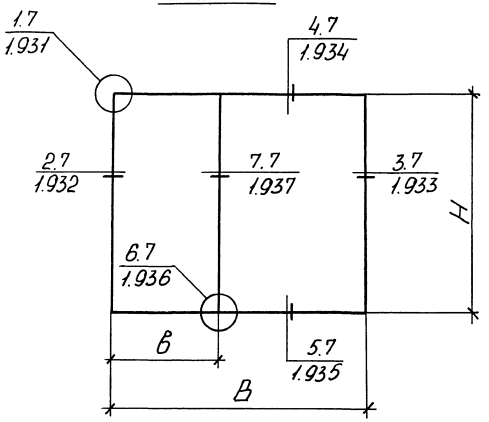

Обозначение	Рис.	H, мм	B, мм	в, мм	Масса, кг
1.036.3-1.1 - 0.177	1	$1150^{+2,5}_{-1,5}$	$880^{+2,0}_{-1,0}$	—	8,21
-01	1	$1150^{+2,5}_{-1,5}$	$1180^{+2,5}_{-1,5}$	—	9,39
-02	1	$1150^{+2,5}_{-1,5}$	$1330^{+2,5}_{-1,5}$	—	9,99
-03	2	$1150^{+2,5}_{-1,5}$	$1480^{+2,5}_{-1,5}$	$615^{+1,3}_{-0,8}$	13,41
-04	2	$1150^{+2,5}_{-1,5}$	$1780^{+2,5}_{-1,5}$	$615^{+1,3}_{-0,8}$	14,60
-05	2	$1450^{+2,5}_{-1,5}$	$1480^{+2,5}_{-1,5}$	$615^{+1,3}_{-0,8}$	15,71

Инв.№ подл. | Подп. и дата | Взам. инв.№

Зав.отд	Халдин		
Н.контр.	Чирко		
Рук. бриг.	Молодых		
Инж.	Пашинина		

1.036.3-1.1 - 0.177 СБ

Рама

Сборочный чертеж

Стадия	Масса	Масшт.
Р	См. табл.	—
Лист	Листов 1	

ПКТИ Проектстройконструкция

Форм.	Зона	Поз.	Обозначение	Наименование	Кол на исполн. 1.036.3-1.1-0.178-	Примечание
				Документация		
А3			1.036.3-1.1-0.178 СБ	Сборочный чертеж		
А4			1.036.3-1.1-1.945	Узел 1.8		
А4			1.036.3-1.1-1.946	Узел 2.8		
А4			1.036.3-1.1-1.947	Узел 3.8		
А4			1.036.3-1.1-1.948	Узел 4.8		
А4			1.036.3-1.1-1.949	Узел 5.8		
				Сборочные единицы		
А3		6	1.036.3-1.1-0.179	Рама	1	
			-01	Рама	1	
			-02	Рама	1	
			-03	Рама	1	
			-04	Рама	1	
			-05	Рама	1	

				1.036.3-1.1-0.178	
Зав.отд	Халдин			Стадия	Лист	Листов
Н.контр	Чирко		Рама наружная	Р	1	2
Рук.бриг	Молодых			ПКТИ	
Инж	Пошинина			Проектстройконструкц.	

Формат	Зона	Поз.	Обозначение	Наименование	Кол. на исполн. 1.036.03-1.1-0.178-										Примечание
					–	01	02	03	04	05	06	07	08	09	
А3		6	1.036.3-1.1-0.179 -06	Рама							1				
			-07	Рама								1			
			-08	Рама									1		
			-09	Рама										1	
А3		10	1.036.3-1.1 - 0.183	Фрамуга	1			1			1		1		
			- 01	Фрамуга		1			1			1		1	
			- 02	Фрамуга			1			1					
А4		20	1.036.3-1.1 - 3.126	Шарнир	1	1	1	1	1	1	1	1	1	1	
		21	-01	Шарнир	1	1	1	1	1	1	1	1	1	1	

Инв. № подл. | Подп. и дата | Взам. инв. №

Рис. 1

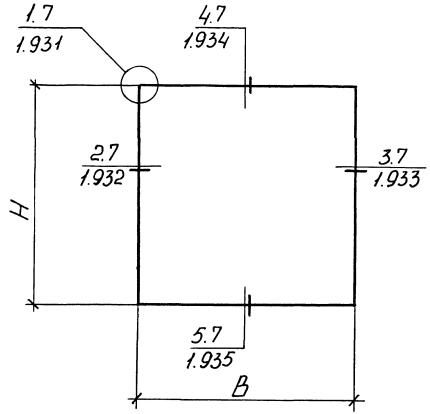

Рис. 2

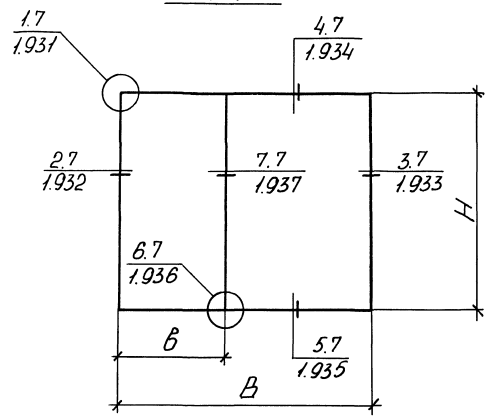

Обозначение	Рис.	H, мм	B, мм	в, мм	Масса, кг
1.036.3-1.1 - 0.177	1	$1150^{+2,5}_{-1,5}$	$880^{+2,0}_{-1,0}$	—	8,21
-01	1	$1150^{+2,5}_{-1,5}$	$1180^{+2,5}_{-1,5}$	—	9,39
-02	1	$1150^{+2,5}_{-1,5}$	$1330^{+2,5}_{-1,5}$	—	9,99
-03	2	$1150^{+2,5}_{-1,5}$	$1480^{+2,5}_{-1,5}$	$615^{+1,3}_{-0,8}$	13,41
-04	2	$1150^{+2,5}_{-1,5}$	$1780^{+2,5}_{-1,5}$	$615^{+1,3}_{-0,8}$	14,60
-05	2	$1450^{+2,5}_{-1,5}$	$1480^{+2,5}_{-1,5}$	$615^{+1,3}_{-0,8}$	15,71

Инв.№ подл. | Подп. и дата | Взам. инв.№

Зав.отд	Халдин		
Н.контр	Чирко		
Рук.бриг	Молодых		
Инж.	Пашнина		

1.036.3-1.1 - 0.177 СБ

Рама

Сборочный чертеж

Стадия	Масса	Масшт.
Р	См. табл.	—
Лист	Листов 1	

ПКТИ Проектстройконструкция

Форм	Зона	Поз	Обозначение	Наименование	Кол. на исполн. 1.036.3-1.1-0.179-										Примечание
					–	01	02	03	04	05	06	07	08	09	
				Документация											
А3			1.036.3-1.1-0.179 СБ	Сборочный чертеж	X	X	X	X	X	X	X	X	X	X	
А4			1.036.3-1.1-1.900	Узел 1.1							X	X	X	X	
А4			1.036.3-1.1-1.901	Узел 2.1	X	X	X	X	X	X	X	X	X	X	
А4			1.036.3-1.1-1.902	Узел 3.1	X	X	X	X	X	X	X	X	X	X	
А4			1.036.3-1.1-1.903	Узел 4.1							X	X	X	X	
А4			1.036.3-1.1-1.904	Узел 5.1	X	X	X	X	X	X	X	X	X	X	
А4			1.036.3-1.1-1.905	Узел 6.1							X	X	X	X	
А4			1.036.3-1.1-1.931	Узел 1.7	X	X	X	X	X	X					
А4			1.036.3-1.1-1.932	Узел 2.7	X	X	X	X	X	X					
А4			1.036.3-1.1-1.933	Узел 3.7	X	X	X	X	X	X	X	X	X	X	
А4			1.036.3-1.1-1.934	Узел 4.7	X	X	X	X	X	X	X	X	X	X	
А4			1.036.3-1.1-1.958	Узел 1.10	X	X	X	X	X	X	X	X	X	X	
А4			1.036.3-1.1-1.959	Узел 2.10							X	X	X	X	
А4			1.036.3-1.1-1.960	Узел 3.10	X	X	X	X	X	X	X	X	X	X	

Инв.№ подл. | Подп. и дата | Взам.инв.№

Зав.отд.	Халдин		1.036.3-1.1-0.179
Н.контр.	Чирко		
Рук.бриг.	Молодых		Рама
Инж.	Пашнина		Стадия Р; Лист 1; Листов 6
			ПКТИ Проектстройконструкция

Форм.	Зона	Поз.	Обозначение	Наименование	Кол. на исполн. 1.036.3-1.1-0.179-										Примечание
					–	01	02	03	04	05	06	07	08	09	
				Сборочные единицы											
А4		18	1.036.3-1.3 - 3.122	Уголок	4	4	4	4	4	4	4	4	4	4	
				Детали											
А3		26	1.036.3-1.2 - 5.601-02	Штапик							2	2	2	2	
			-04	Штапик	2			2			2		2		
			-08	Штапик		2			2			2		2	
			-09	Штапик	2	2	2				2	2			
			-11	Штапик			2			2					
			-13	Штапик				2	2	2			2	2	
			-15	Штапик							2	2			
			-17	Штапик									2	2	
А3		34	1.036.3-1.2 - 5.609	Импост нижний	1			1							
			-01	Импост нижний		1			1						
			-02	Импост нижний			1			1					
			-03	Импост нижний							1		1		
			-04	Импост нижний								1		1	
А3		44	1.036.3-1.2 - 5.619	Импост верхний				1							

Формат	Зона	Поз.	Обозначение	Наименование	Кол. на испол. 1.036.3-1.1 – 0.179 –										Примечание
					–	01	02	03	04	05	06	07	08	09	
А3		44	1.036.3-1.2 – 5.619-01	Импост верхний		1			1						
			-02	Импост верхний			1			1					
			-03	Импост верхний							1		1		
			-04	Импост верхний								1		1	
А4		45	1.036.3-1.2 – 5.620	Импост левый	1	1	1								
			-01	Импост левый				1	1	1					
А4		46	1.036.3-1.2 – 5.621	Импост левый							1	1			
			-01	Импост левый									1	1	
А3		47	1.036.3-1.2 – 5.622	Импост правый	1	1	1				1	1			
			-01	Импост правый				1	1	1			1	1	
А4		48	1.036.3-1.2 – 5.623	Импост средний	1			1			1		1		
			-01	Импост средний		1			1			1		1	
			-02	Импост средний			1			1					
А4		49	1.036.3-1.2 – 5.624	Импост средний							1	1			
			-01	Импост средний									1	1	

Инв.№ подл. | Подп. и дата | Взам. инв.№

Формат	Зона	Поз.	Обозначение	Наименование	Кол. на испол. 1.036.3-1.1 -0.179-										Примечание
					–	01	02	03	04	05	06	07	08	09	
Б4		80	1.036.3-1.2 – 7.052	Стекло оконное 1	1						1				9,3 кг
				ГОСТ 111-78											
				4×1155±1,0×805±1,0											
Б4		81	1.036.3-1.2 – 7.053	Стекло оконное 1		1						1			12,76 кг
				ГОСТ 111-78											
				4×1155±1,0×1105±1,0											
Б4		82	1.036.3-1.2 – 7.054	Стекло оконное 1			1								14,5 кг
				ГОСТ 111-78											
				4×1155±1,0×1255±1,0											
Б4		83	1.036.3-1.2 – 7.055	Стекло оконное 1				1					1		11,71 кг
				ГОСТ 111-78											
				4×1455±1,0×805±1,0											
Б4		84	1.036.3-1.2 – 7.056	Стекло оконное 1					1					1	16,08 кг
				ГОСТ 111-78											
				4×1455±1,0×1105±1,0											
Б4		85	1.036.3-1.2 – 7.057	Стекло оконное 1						1					18,26 кг
				ГОСТ 111-78											
				4×1455±1,0×1255±1,0											
Б4		86	1.036.3-1.2 – 7.058	Стекло оконное 1							1	1			9,3 кг
				ГОСТ 111-78											
				4×1675±1,0×555±1,0											

Формат	Зона	Поз.	Обозначение	Наименование	Кол. на испол. 1.036.3-1.1-0.179-										Примечание
					–	01	02	03	04	05	06	07	08	09	
Б4		87	1.036.3-1.2 - 7.059	Стекло оконное 1									1	1	10,96кг
				ГОСТ 111-78											
				4×1975±1,0×555±1,0											
А4		91	1.036.3-1.3 - 3.202	Вкладыш	4	4	4	4	4	4	4	4	4	4	
А3		93	1.036.3-1.3 - 3.204	Фланец	2	2	2	2	2	2	4	4	4	4	
А4		94	1.036.3-1.3 - 3.223	Планка	16	18	20	18	20	22	33	35	37	39	
А4		95	1.036.3-1.3 - 3.247	Подкладка	4	4	4	4	4	4	8	8	8	8	
А4		96	1.036.3-1.3 - 3.248	Подкладка	1	1	1	1	1	1	2	2	2	2	
А4		97	1.036.3-1.3 - 3.249	Подкладка	3	3	3	3	3	3	6	6	6	6	
				Прочие изделия											
				Винты ТУ67-637-84											
		145		1-3,5×9,5.Ц9	16	16	16	16	16	16	16	16	16	16	
		146		1-3,5×13.Ц9	16	18	20	18	20	22	33	35	37	39	
		147		1-4,2×13.Ц9	4	4	4	4	4	4	8	8	8	8	
		148		2-4,2×16.Ц9	4	4	4	4	4	4	8	8	8	8	

Инв.№ подл. | Подп. и дата | Взам. инв.№

Формат	Зона	Поз.	Обозначение	Наименование	Кол. на исполн. 1.036.3-1.1 – 0.179 –										Примечание
					–	01	02	03	04	05	06	07	08	09	
				Материалы											
А4		150	1.036.3-1.3 – 2.901	Профиль резиновый	2,6	3,2	3,5	2,6	3,2	3,5	2,6	3,2	2,6	3,2	м.
А4		151	1.036.3-1.3 – 2.902	Профиль резиновый	7,8	9,0	9,6	9,0	10,2	10,8	16,7	17,9	19,1	20,3	м.

Рис.1

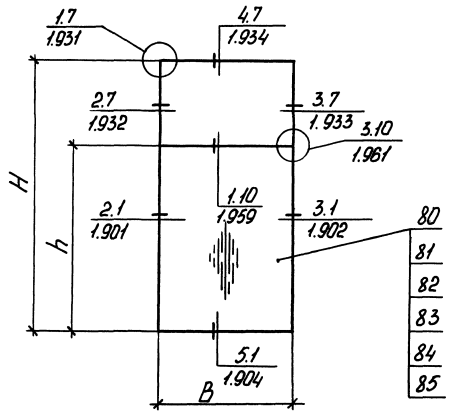

Рис. 2

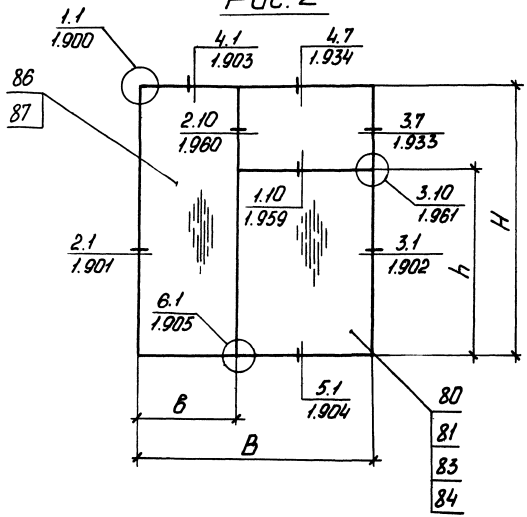

Обозначение	Рис.	Размеры, мм				Масса, кг
		H	$h^{+1,7}_{-1,2}$	B	$в^{+1,3}_{-0,8}$	
1.036.3-1.1-0.179	1	$1750^{+2,5}_{-1,5}$	1215	$880^{+2,0}_{-1,0}$	–	24,39
-01	1	$1750^{+2,5}_{-1,5}$	1215	$1180^{+2,5}_{-1,5}$	–	30,19
-02	1	$1750^{+2,5}_{-1,5}$	1215	$1330^{+2,5}_{-1,5}$	–	33,10
-03	1	$2050^{+3,0}_{-2,0}$	1515	$880^{+2,0}_{-1,0}$	–	28,34
-04	1	$2050^{+3,0}_{-2,0}$	1515	$1180^{+2,5}_{-1,5}$	–	35,05
-05	1	$2050^{+3,0}_{-2,0}$	1515	$1330^{+2,5}_{-1,5}$	–	38,41
-06	2	$1750^{+2,5}_{-1,5}$	1215	$1480^{+2,5}_{-1,5}$	615	43,20
-07	2	$1750^{+2,5}_{-1,5}$	1215	$1780^{+2,5}_{-1,5}$	615	49,01
-08	2	$2050^{+3,0}_{-2,0}$	1515	$1480^{+2,5}_{-1,5}$	615	50,96
-09	2	$2050^{+3,0}_{-2,0}$	1515	$1780^{+2,5}_{-1,5}$	615	56,69

Зав.отд.	Халдин			1.036.3-1.1-0.179 СБ		
Н.контр.	Чирко			Рама Сборочный чертеж	Стадия	Масса	Масшт.
Рук.брит.	Молодых				Р	См табл.	–
Инж.	Пашнина				Лист	Листов 1	
					ПКТИ Проектстройконструкция		

Инв.№ подл. | Подп. и дата | Взам.инв.№

Позиция	Зона	Поз.	Обозначение	Наименование	Кол. на исполн. 1.036.3-1.1-0.180-										Примечание
					–	01	02	03	04	05	06	07	08	09	
				Документация											
13			1.036.3-1.1 – 0.180 СБ	Сборочный чертеж	×	×	×	×	×	×	×	×	×	×	
14			1.036.3-1.1 – 1.950	Узел 1.9	×	×	×	×	×	×	×	×	×	×	
14			1.036.3-1.1 – 1.951	Узел 2.9	×	×	×	×	×	×					
14			1.036.3-1.1 – 1.952	Узел 3.9							×	×	×	×	
14			1.036.3-1.1 – 1.953	Узел 4.9	×	×	×	×	×	×	×	×	×	×	
13			1.036.3-1.1 – 1.954	Узел 5.9							×	×	×	×	
13			1.036.3-1.1 – 1.955	Узел 6.9							×	×	×	×	
13			1.036.3-1.1 – 1.956	Узел 7.9	×	×	×	×	×	×					
14			1.036.3-1.1 – 1.961	Узел 1.11	×	×	×	×	×	×					
14			1.036.3-1.1 – 1.962	Узел 2.11	×	×	×	×	×	×	×	×	×	×	
14			1.036.3-1.1 – 1.963	Узел 3.11	×	×	×	×	×	×	×	×	×	×	
14			1.036.3-1.1 – 1.964	Узел 4.11	×	×	×	×	×	×	×	×	×	×	
14			1.036.3-1.1 – 1.965	Узел 5.11							×	×	×	×	
14			1.036.3-1.1 – 1.966	Узел 6.11							×	×	×	×	
14			1.036.3-1.1 – 1.967	Узел 7.11							×	×	×	×	

			1.036.3-1.1 – 0.180
Зав.отд.	Холдин		Рама внутренняя
Н.контр.	Чирко		Стадия: Р; Лист: 1; Листов: 3
Рук.бриг.	Молодых		ПКТИ
Инж.	Пашинин		Проектстройконструкция

Формат	Зона	Поз.	Обозначение	Наименование	Кол. на испол. 1.036.3-1.1-0.180 —	01	02	03	04	05	06	07	08	09	Примечание
				Сборочные единицы											
А3		8	1.036.3-1.1-0.181	Рама	1										
			-01	Рама		1									
			-02	Рама			1								
			-03	Рама				1							
			-04	Рама					1						
			-05	Рама						1					
			-06	Рама							1				
			-07	Рама								1			
			-08	Рама									1		
			-09	Рама										1	
А3		11	1.036.3-1.1-0.184	Фрамуга	1			1			1		1		
			-01	Фрамуга		1			1			1		1	
			-02	Фрамуга			1			1					
А3		12	1.036.3-1.1-0.185-04	Створка	1						1				
			-05	Створка		1									
			-06	Створка			1								
			-08	Створка				1							
			-09	Створка					1						
			-10	Створка						1					
			-11	Створка							1	1			
			-12	Створка									1	1	
			-15	Створка							1				
			-16	Створка								1			
			-18	Створка									1		

Инв. № подл. | Подп. и дата | Взам. инв. №

Формат	Зона	Поз.	Обозначение	Наименование	Кол. на исполн. 1.036.3-1.1-0.180										Примечание
					–	01	02	03	04	05	06	07	08	09	
А4		12	1.036.3-1.1 – 0.185-19	Створка										1	
А3		14	1.036.3-1.1 – 3.002	Завертка	2	2	2	2	2	2	4	4	4	4	
А4		20	1.036.3-1.1 – 3.126	Шарнир	1	1	1	1	1	1	4	4	4	4	
		21	-01	Шарнир	4	4	4	4	4	4	4	4	4	4	
А4		23	1.036.3-1.1 – 3.130	Ручка	1	1	1	1	1	1	1	1	1	1	
				Стандартные изделия											
		139		Ручка-скоба РС80 ГОСТ5087-80	1	1	1	1	1	1	2	2	2	2	г. Казань "Сантехприбор"
				Прочие изделия											
		147		Винт 1-4,2×13.Ц9 ТУ67-637-84	4	4	4	4	4	4	8	8	8	8	

Рис.1

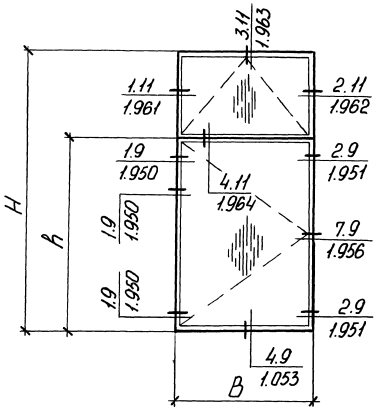

Рис.2

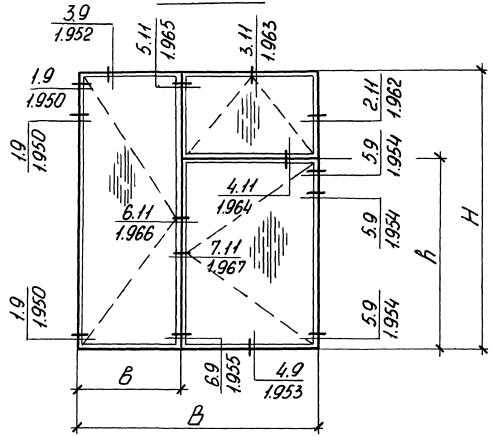

Обозначение	Рис.	Размеры, мм - H	h	B	b	Масса, кг
1.036.3-1.1-0.180	1	1750	1215	880	—	56,64
-01	1	1750	1215	1180	—	71,37
-02	1	1750	1215	1330	—	79,04
-03	1	2050	1515	880	—	64,23
-04	1	2050	1515	1180	—	80,68
-05	1	2050	1515	1330	—	88,93
-06	2	1750	1215	1480	615	94,14
-07	2	1750	1215	1780	615	108,87
-08	2	2050	1515	1480	615	107,26
-09	2	2050	1515	1780	615	123,79

Размеры для справок

Инв.№ подл. | Подп. и дата | Взам.инв.№

Зав.отд.	Халдин		
Н.контр.	Чирко		
Рук.бри.	Молодых		
Инж.	Пашинин		

1.036.3-1.1-0.180 СБ

Рама внутренняя
Сборочный чертеж

Стадия	Масса	Масшт.
Р	См. табл.	—
Лист	Листов:	

ПКТИ Проектстройконструкция

Формат	Зона	Поз	Обозначение	Наименование	Кол. на исполн. 1.036.3-1.1-0.181-										Примечание
					–	01	02	03	04	05	06	07	08	09	
				Документация											
А3			1.036.3-1.1 – 0.181 СБ	Сборочный чертеж	×	×	×	×	×	×	×	×	×	×	
А4			1.036.3-1.1 – 1.931	Узел 1.7	×	×	×	×	×	×	×	×	×	×	
А4			1.036.3-1.1 – 1.932	Узел 2.7	×	×	×	×	×	×	×	×	×	×	
А4			1.036.3-1.1 – 1.933	Узел 3.7	×	×	×	×	×	×	×	×	×	×	
А4			1.036.3-1.1 – 1.934	Узел 4.7	×	×	×	×	×	×	×	×	×	×	
А4			1.036.3-1.1 – 1.935	Узел 5.7	×	×	×	×	×	×					
А4			1.036.3-1.1 – 1.936	Узел 6.7							×	×	×	×	
А4			1.036.3-1.1 – 1.938	Узел 8.7	×	×	×	×	×	×					
А4			1.036.3-1.1 – 1.939	Узел 9.7	×	×	×	×	×	×					
А4			1.036.3-1.1 – 1.940	Узел 10.7							×	×	×	×	
				Сборочные единицы											
А4		18	1.036.3-1.3 – 3.122	Уголок	4	4	4	4	4	4	4	4	4	4	

				1.036.3-1.1 – 0.181	
Зав. отд.	Халдин				Стадия: Р; Лист: 1; Листов: 3
Н. контр.	Чирко			Рама	ПКТИ Проектстройконструкция
Рук. бриг.	Молодых				
Инж.	Пашинина				

Форм.	Зона	Поз.	Обозначение	Наименование	Кол. на испол. 1.036.3-1.1-0.181-										Примечание
					-	01	02	03	04	05	06	07	08	09	
				Детали											
А3		27	1.036.3-1.2 - 5.602	Импост	1			1							
			-01	Импост		1			1						
			-02	Импост			1			1					
А4		39	1.036.3-1.2 - 5.614	Импост нижний							1		1		
			-01	Импост нижний								1		1	
А3		51	1.036.3-1.2 - 5.626	Импост верхний	1			1							
			-01	Импост верхний		1			1						
			-02	Импост верхний			1			1					
			-03	Импост верхний							1		1		
			-04	Импост верхний								1		1	
А4		52	1.036.3-1.2 - 5.627	Импост левый	1	1	1								
			-01	Импост левый				1	1	1					
А4		53	1.036.3-1.2 - 5.628	Импост левый							1	1			
			-01	Импост левый									1	1	
А4		54	1.036.3-1.2 - 5.629	Импост правый	1	1	1								
			-01	Импост правый				1	1	1					
А4		55	1.036.3-1.2 - 5.630	Импост правый							1	1			
			-01	Импост правый									1	1	

Инв. № подл. | Подп. и дата | Взам. инв. №

Формат	Зона	Поз.	Обозначение	Наименование	Кол. на исполн. 1.036.3-1.1 - 0.181										Примечание
					-	01	02	03	04	05	06	07	08	09	
А4		56	1.036.3-1.2 - 5.631	Импост средний	1			1			1		1		
			-01	Импост средний		1			1			1		1	
			-02	Импост средний			1			1					
А4		57	1.036.3-1.2 - 5.632	Импост средний							1	1			
			-01	Импост средний									1	1	
А4		91	1.036.3-1 - 3.202	Вкладыш	4	4	4	4	4	4	4	4	4	4	
А3		93	1.036.3-1 - 3.204	Фланец	2	2	2	2	2	2	4	4	4	4	
				Прочие изделия											
				Винты ТУ67-637-84											
		145		1-3,5×9,5.Ц9	16	16	16	16	16	16	16	16	16	16	
		147		1-4,2×13.Ц9	4	4	4	4	4	4	8	8	8	8	
		148		2-4,2×16.Ц9	4	4	4	4	4	4	8	8	8	8	
				Материалы											
А4		150	1.036.3-1.3 - 2.901	Профиль резиновый	6,6	7,8	8,4	7,2	8,4	9,0	11,1	12,3	12,3	13,5	м

Рис. 1

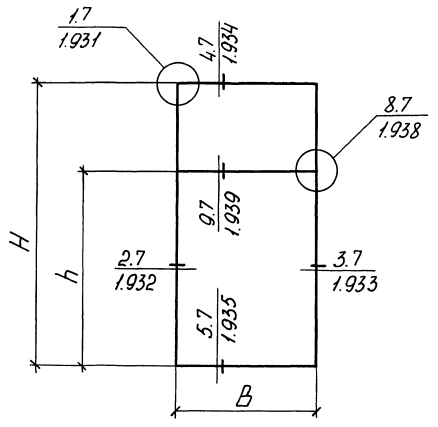

Рис. 2

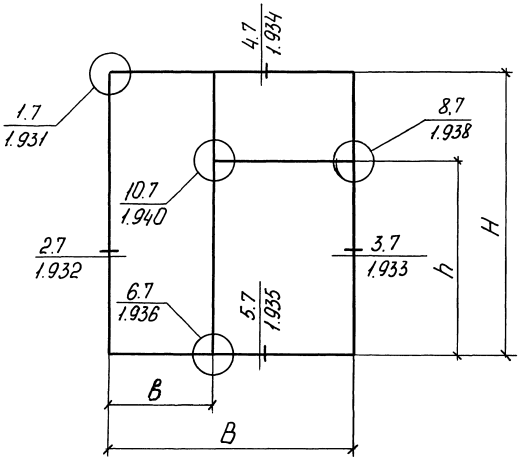

Обозначение	Рис.	Размеры, мм				Масса, кг
		H	$h^{+1,7}_{-1,2}$	B	$B^{+1,3}_{-0,8}$	
1.036.3-1.1-0.181	1	$1750^{+2,5}_{-1,5}$	1215	$880^{+2,0}_{-1,0}$	—	12.79
-01	1	$1750^{+2,5}_{-1,5}$	1215	$1180^{+2,5}_{-1,5}$	—	14.79
-02	1	$1750^{+2,5}_{-1,5}$	1215	$1330^{+2,5}_{-1,5}$	—	15.78
-03	1	$2050^{+3,0}_{-2,0}$	1515	$880^{+2,0}_{-1,0}$	—	14,06
-04	1	$2050^{+3,0}_{-2,0}$	1515	$1180^{+2,5}_{-1,5}$	—	15,99
-05	1	$2050^{+3,0}_{-2,0}$	1515	$1330^{+2,5}_{-1,5}$	—	16,99
-06	2	$1750^{+2,5}_{-1,5}$	1215	$1480^{+2,5}_{-1,5}$	615	19,64
-07	2	$1750^{+2,5}_{-1,5}$	1215	$1780^{+2,5}_{-1,5}$	615	21,64
-08	2	$2050^{+3,0}_{-2,0}$	1515	$1480^{+2,5}_{-1,5}$	615	21,66
-09	2	$2050^{+3,0}_{-2,0}$	1515	$1780^{+2,5}_{-1,5}$	615	23,65

Инв. № подл. | Подп. и дата | Взам. инв. №

		1.036.3-1.1-0.181 СБ	
		Рама	Стадия: Р; Масса: См. табл.; Масшт.: —
		Сборочный чертеж	Лист; Листов: 1
Зав.отд	Халдин		ПКТИ
Н.контр	Чирко		Проектстройконструкция
Рук.бриг	Молодых		
Инж.	Пашинина		

Форм	Зона	Поз	Обозначение	Наименование	Кол. на исполн. 1.036.3-1.1-0.181-										Примечание
					–	01	02	03	04	05	06	07	08	09	
				Документация											
А3			1.036.3-1.1 – 0.182 СБ	Сборочный чертеж	×	×	×	×	×	×	×				
А4			1.036.3-1.1 – 1.968	Узел 1.12	×	×	×	×	×	×	×				
А4			1.036.3-1.1 – 1.969	Узел 2.12	×	×	×	×	×	×	×				
А4			1.036.3-1.1 – 1.970	Узел 3.12	×	×	×	×	×	×	×				
А4			1.036.3-1.1 – 1.971	Узел 4.12	×	×	×	×	×	×	×				
А4			1.036.3-1.1 – 1.972	Узел 5.12	×	×	×	×	×	×	×				
				Сборочные единицы											
А4		18	1.036.3-1.3 – 3.122	Уголок	4	4	4	4	4	4	4				
				Детали											
А3		26	1.036.3-1.2 – 5.601	Штапик	2	2	2								

Зав. отд	Халдин		1.036.3-1.1 – 0.182
Н. контр	Чирко		
Рук. бриг	Молодых		Фрамуга
Инж	Пашинин		Стадия: Р; Лист: 1; Листов: 4
			ПКТИ Проектстройконструкция

Формат	Зона	Поз.	Обозначение	Наименование	Кол на исполн 1.036.3-1.1-0.182-							Примечание
					–	01	02	03	04	05	06	
		26	1.036.3-12-5601-03	Штапик	2			2			2	
			-05	Штапик				2	2	2		
			-08	Штапик		2			2			
			-10	Штапик			2			2		
			-11	Штапик							2	
А4		58	1.036.3-12-5.633-01	Импост	1			1			1	
			-02	Импост		1			1			
			-03	Импост.			1			1		
А4		59	1.036.3-12-5.634	Импост нижний	1			1			1	
			-01	Импост нижний		1			1			
			-02	Импост нижний			1			1		
А4		60	1.036.3-1.2-5.635	Импост правый	1	1	1					
			-01	Импост правый				1	1	1		
			-02	Импост правый							1	
А4		61	1.036.3-1.2-5.636	Импост левый	1	1	1					
			-01	Импост левый				1	1	1		
			-02	Импост левый							1	
А4		91	1.036.3-1.3-3.202	Вкладыш	4	4	4	4	4	4	4	
А4		92	1.036.3-1.3-3.203	Вкладыш	4	4	4	4	4	4	4	
А4		94	1.036.3-1.3-3.223	Планка	10	12	12	14	16	16	14	
А4		98	1.036.3-1.3-3.250	Подкладка	6	6	6	6	6	6	6	

Инв.№ подл. | Подп. и дата | Взам. инв.№

Формат	Зона	Поз.	Обозначение	Наименование	Кол. на испол. 1.036.3-1.1-0.182- –	01	02	03	04	05	06	Примечание
А4		99	1.036.3-1.3-3.251	Подкладка	2	2	2	2	2	2	2	
А4		100	1.036.3-1.3-3.252	Подкладка	4	4	4	4	4	4	4	
А4		101	1.036.3-1.3-3.264	Пробка	4	4	4	4	4	4	4	
				Стандартные изделия								
		115		СПО-Т, 1-й сорт по ГОСТ 111-78, 4-15-4 ГОСТ 24866-89 395×725×23	1							
		116		СПО-Т, 1-й сорт по ГОСТ 111-78, 4-15-4 ГОСТ 24866-89 395×1025×23		1						
		117		СПО-Т, 1-й сорт по ГОСТ 111-78, 4-15-4 ГОСТ 24866-89 395×1175×23			1					
		118		СПО-Т, 1-й сорт по ГОСТ 111-78, 4-15-4 ГОСТ 24866-89 995×725×23				1				

Формат	Зона	Поз.	Обозначение	Наименование	Кол. на испол. 1.036.3-1.1-0.182-							Примечание
					–	01	02	03	04	05	06	
		119		СПО-Т, 1-й сорт по ГОСТ 111-78,					1			
				4-15-4 ГОСТ 24866-89								
				995 × 1025 × 23								
		120		СПО-Т, 1-й сорт по ГОСТ 111-78,						1		
				4-15-4 ГОСТ 24866-89								
				995 × 1175 × 23								
		121		СПО-Т, 1-й сорт по ГОСТ 111-78,							1	
				4-15-4 ГОСТ 24866-89								
				1295 × 725 × 23								
				Прочие изделия								
				Винты ТУ67-637-84								
		145		1-3,5 × 9,5. Ц9	16	16	16	16	16	16	16	
		146		1-3,5 × 13. Ц9	10	12	12	14	16	16	14	
				Материалы								
А4		150	1.036.3-1.3 – 2.901	Профиль резиновый	2,7	3,3	3,6	3,9	4,5	4,8	4,5	м
А4		151	1.036.3-1.3 – 2.902	Профиль резиновый	4,4	5,6	6,2	6,8	8,0	8,6	8,0	м

Инв.№ подл. | Подп. и дата | Взам. инв.№

Рис. 1

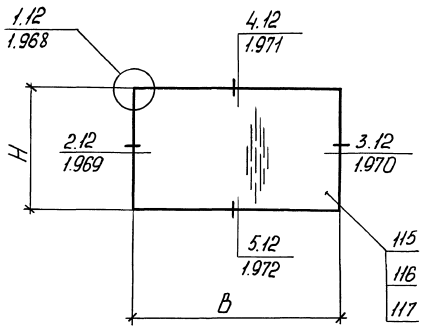

Рис. 2

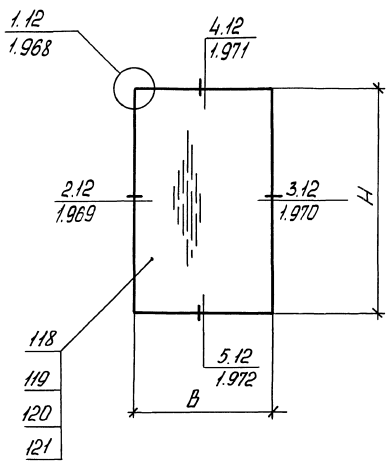

Обозначение	Рис.	Размеры, мм		Масса, кг
		H	B	
1.036.3-1.1 - 0.182	1	510 ± 1,0	840 ± 1,0	14,14
-01	1	510 ± 1,0	1140 $^{+1,0}_{-1,5}$	18,47
-02	1	510 ± 1,0	1290 $^{+1,0}_{-1,5}$	20,63
-03	2	1110 $^{+1,0}_{-1,5}$	840 ± 1,0	26,77
-04	2	1110 $^{+1,0}_{-1,5}$	1140 $^{+1,0}_{-1,5}$	34,71
-05	2	1110 $^{+1,0}_{-1,5}$	1290 $^{+1,0}_{-1,5}$	38,67
-06	2	1410 $^{+1,0}_{-1,5}$	840 ± 1,0	33,06

		1.036.3-1.1 - 0.182 СБ	
		Рамуга Сборочный чертеж	Стадия: Р; Масса: См. табл.; Масшт.: —
Зав.отд	Холдин		Лист; Листов
Н.контр.	Чирко		ПКТИ
Рук.бриг.	Молодых		Проектстройконструкция
Инж	Пашинина		

Форм	Зона	Поз.	Обозначение	Наименование	Кол. на испол. 1.036.3-1.1-0.183- —	01	02	Примечание
				Документация				
А3			1.036.3-1.1-0.183 СБ	Сборочный чертеж				
А4			1.036.3-1.1-1.973	Узел 6.12	X	X	X	
А4			1.036.3-1.1-1.974	Узел 7.12	X	X	X	
А4			1.036.3-1.1-1.975	Узел 8.12	X	X	X	
А4			1.036.3-1.1-1.976	Узел 9.12	X	X	X	
А4			1.036.3-1.1-1.977	Узел 10.12	X	X	X	
				Сборочные единицы				
А4			1.036.3-1.3-3.122	Уголок	4	4	4	

Инв.№ подл. | Подп. и дата | Взам. инв.№

Зав.отд	Холдин	
Н.контр	Чирко	
Рук. брига	Молодых	
Инж	Пашинина	

1.036.3-1.1-0.183

Фрамуга

Стадия	Лист	Листов
Р	1	4

ПКТИ Проектстройконструкция

Формат	Зона	Поз.	Обозначение	Наименование	Кол. на исполн. 1.036.3-1.1-0.183-			Примечание
					–	01	02	
				Детали				
А3		26	1.036.3-1.2-5.601	Штапик	2	2	2	
			-03	Штапик	2			
			-06	Штапик		2		
			-10	Штапик			2	
А4		62	1.036.3-1.2-5.637	Импост нижний	1			
			-01	Импост нижний		1		
			-02	Импост нижний			1	
А4		63	1.036.3-1.2-5.638	Импост верхний	1			
			-01	Импост верхний		1		
			-02	Импост верхний			1	
А4		64	1.036.3-1.2-5.639	Импост правый	1	1	1	
А4		65	1.036.3-1.2-5.640	Импост левый	1	1	1	
Б4		88	1.036.3-1.2-7.060	Стекло оконное 1	1			2,86 кг
				ГОСТ 111-78				
				4×395±1,0×725±1,0				

Формат	Зона	Поз.	Обозначение	Наименование	кол. на исполн. 1.036.3-1.1-0.183 –	01	02	Примечание
Б4		89	1.036.3-1.2 – 7.061	Стекло оконное 1		1		4,05 кг
				ГОСТ 111-78				
				4×395±1,0×1025±1,0				
Б4		90	1.036.3-1.2 – 7.062	Стекло оконное 1			1	4,64 кг
				ГОСТ 111-78				
				4×395±1,0×1175±1,0				
А4		91	1.036.3-1.3 – 3.202	Вкладыш	4	4	4	
А4		92	1.036.3-1.3 – 3.203	Вкладыш	4	4	4	
А4		94	1.036.3-1.3 – 3.223	Планка	10	12	12	
А4		95	1.036.3-1.3 – 3.247	Подкладка	6	6	6	
А4		96	1.036.3-1.3 – 3.248	Подкладка	2	2	2	
А4		97	1.036.3-1.3 – 3.249	Подкладка	4	4	4	
				Прочие изделия				
				Винты ТУ67-637-84				
		145		1-3,5×9,5.Ц9	16	16	16	
		146		1-3,5×13.Ц9	10	12	12	

Инв. № подл. | Подп. и дата | Взам. инв. №

Формат	Зона	Поз.	Обозначение	Наименование	Кол. на испол. 1.036.3-1.1-0.183- —	01	02	Примечание
				Материалы				
А4		150	1.036.3-1.3-2.901	Профиль резиновый	2,7	3,3	3,6	м
А4		151	1.036.3-1.3-2.902	Профиль резиновый	4,4	5,6	5,9	м

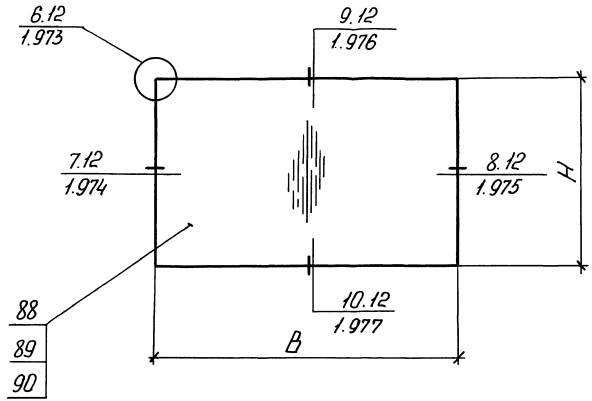

Обозначение	H, мм	B, мм	Масса, кг
1.036.3-1.1-0.183	510 ± 1,0	840 ± 1,0	11,23
-01	510 ± 1,0	$1140^{+1,0}_{-1,5}$	14,39
-02	510 ± 1,0	$1290^{+1,0}_{-1,5}$	15,67

Зав.отд	Халдин		
Н.контр	Чирко		
Рук.брига	Молодых		
Инж.	Пашинина		

1.036.3-1.1-0.183 СБ

Фрамуга
Сборочный чертеж

Стадия	Масса	Масшт
Р	См. табл.	—
Лист	Листов 1	

ПКТИ
Проектстройконструкция

Инв.№ подл. | Подп. и дата | Взам.инв.№

Форм.	Зона	Поз.	Обозначение	Наименование	Кол. на исполн. 1.036.3-1.1-0.184-			Примечание
					–	01	02	
				Документация				
А3			1.036.3-1.1-0184 СБ	Сборочный чертеж	X	X	X	
А4			1.036.3-1.1-1.968	Узел 1.12	X	X	X	
А4			1.036.3-1.1-1.969	Узел 2.12	X	X	X	
А4			1.036.3-1.1-1.970	Узел 3.12	X	X	X	
А4			1.036.3-1.1-1.971	Узел 4.12	X	X	X	
А4			1.036.3-1.1-1.972	Узел 5.12	X	X	X	
				Сборочные единицы				
А4		18	1.036.3-1.3-3.122	Уголок	4	4	4	
				Детали				
А3		26	1.036.3-1.2-5.601	Штапик	2	2	2	

Зав. отд	Халдин		1.036.3-1.1-0.184
Н.контр	Чирко		
Рук. бриг	Молодых		Фрамуга
Инж	Пашинина		

Стадия	Лист	Листов
Р	1	4

ПКТИ Проектстройконструкция

Формат	Зона	Поз.	Обозначение	Наименование	Кол. на исполн. 1.036.3-1.1-0.184-			Примечание
					–	01	02	
А3		26	1.036.3-1.2 – 5.601 -03	Штапик	2			
			-06	Штапик		2		
			-10	Штапик			2	
А4		66	1.036.3-1.2 – 5.641	Импост нижний	1			
			-01	Импост нижний		1		
			-02	Импост нижний			1	
А4		67	1.036.3-1.2 – 5.642	Импост верхний	1			
			-01	Импост верхний		1		
			-02	Импост верхний			1	
А4		68	1.036.3-1.2 – 5.643	Импост правый	1	1	1	
А4		69	1.036.3-1.2 – 5.644	Импост левый	1	1	1	
А4		91	1.036.3-1.3 – 3.202	Вкладыш	4	4	4	
А4		92	1.036.3-1.3 – 3.203	Вкладыш	4	4	4	
А4		94	1.036.3-1.3 – 3.223	Планка	10	12	12	
А4		98	1.036.3-1.3 – 3.250	Подкладка	6	6	6	
А4		99	1.036.3-1.3 – 3.251	Подкладка	2	2	2	
А4		100	1.036.3-1.3 – 3.252	Подкладка	4	4	4	
А4		101	1.036.3-1.3 – 3.264	Пробка	4	4	4	

Инв.№ подл. | Подп. и дата | Взам.инв.№

Формат	Зона	Поз.	Обозначение	Наименование	Кол. на исполн. 1.036.3-1.1-0.184-			Примечан.
					–	01	02	
				Стандартные изделия				
		122		СПО-Т, I-й сорт по ГОСТ 111-78, 4-15-4 ГОСТ 24866-89 395×725×23	1			
		123		СПО-Т, I-й сорт по ГОСТ 111-78, 4-15-4 ГОСТ 24866-89 395×1025×23		1		
		124		СПО-Т, I-й сорт по ГОСТ 111-78, 4-15-4 ГОСТ 24866-89 395×1175×23			1	
				Прочие изделия				
				Винты ТУ67-637-84				
		145		1-3,5×9,5. Ц9	16	16	16	
		146		1-3,5×13. Ц9	10	12	12	

Формат	Зона	Поз.	Обозначение	Наименование	Кол. на испол. 1.036.3-1.1 – 0.184 –			Примечание
					–	01	02	
				Материалы				
А4		150	1.036.3-1.3 – 2.901	Профиль резиновый	2,7	3,3	3,6	м.
А4		151	1.036.3-1.3 – 2.902	Профиль резиновый	4,4	5,6	5,9	м.

Инв. № подл. | Подп. и дата | Взам. инв. №

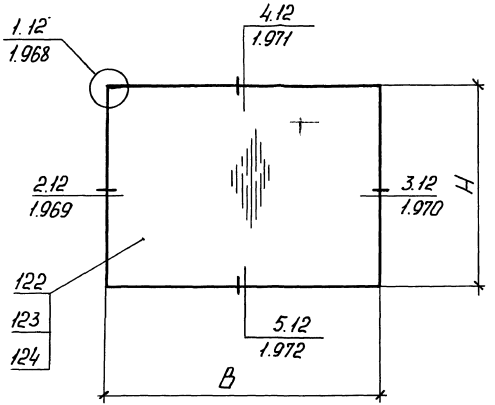

Обозначение	H, мм	B, мм	Масса, кг
1.036.3-1.1-0.184	510 ± 1,0	840 ± 1,0	14,17
-01	510 ± 1,0	$1140^{+1,0}_{-1,5}$	18,48
-02	510 ± 1,0	$1290^{+1,0}_{-1,5}$	20,63

Зав. отд	Халдин		
Н. контр	Чирко		
Рук. бриг	Молодых		
Инж.	Пашнина		

1.036.3-1.1 - 0.184 СБ

Рамуга
Сборочный чертеж

Стадия	Масса	Масшт
Р	См. табл	—
Лист	Листов 1	

ПКТИ
Проектстройконструкция

Формат	Зона	Поз.	Обозначение	Наименование	Кол. на исполн. 1.036.3-1.1-0.185-																		Примечание
					–	01	02	03	04	05	06	07	08	09	10	11	12	13	14	15	16	17	18	19	
				Документация																				
А3			1.036.3-1.1 – 0.185 СБ	Сборочный чертеж	×	×	×	×	×	×	×	×	×	×	×	×	×	×	×	×	×	×	×	×
А4			1.036.3-1.1 – 1.968	Узел 1.12	×	×	×	×	×	×	×	×	×	×	×	×	×	×	×	×	×	×	×	×
А4			1.036.3-1.1 – 1.969	Узел 2.12	×	×	×	×	×	×	×	×	×	×	×	×	×	×	×	×	×	×	×	×
А4			1.036.3-1.1 – 1.970	Узел 3.12	×	×	×	×	×	×	×	×	×	×	×	×	×	×	×	×	×	×	×	×
А4			1.036.3-1.1 – 1.971	Узел 4.12	×	×	×	×	×	×	×	×	×	×	×	×	×	×	×	×	×	×	×	×
А4			1.036.3-1.1 – 1.972	Узел 5.12	×	×	×	×	×	×	×	×	×	×	×	×	×	×	×	×	×	×	×	×
				Сборочные единицы																				
А4			1.036.3-1.3 – 3.122	Уголок	4	4	4	4	4	4	4	4	4	4	4	4	4	4	4	4	4	4	4	4

Инв. № подл. | Подп. и дата | Взам. инв. №

Зав. отд.	Холдин		
Т. контр.	Чирко		
Рук. бриг.	Молодых		
Инж.	Пашина		

1.036.3-1.1 – 0.185

Створка

Стадия	Лист	Листов
Р	1	7

ПКТИ
Проектстройконструкция

Формат	Зона	Поз.	Обозначение	Наименование	Кол. на испол. 1.036.3-1.1 – 0.185 –																		Примечание
					–	01	02	03	04	05	06	07	08	09	10	11	12	13	14	15	16	17	18	19	
				Детали																				
А3		26	1.036.3-1.2 – 5.601-01	Штапик	2							2				2	2							
			-03	Штапик		2			2				2					2		2		2	2	
			-05	Штапик	2	2	2	2										2	2					
			-06	Штапик			2			2				2					2		2		2	
			-07	Штапик					2	2	2									2	2			
			-10	Штапик				2			2				2									
			-11	Штапик								2										2		
			-12	Штапик									2	2	2								2	2
			-14	Штапик												2								
			-16	Штапик													2							
А4		58	1.036.3-1.2 – 5.633	Импост	2							2				2	2							
			-01	Импост		2			2				2					2		2		2	2	
			-02	Импост			2			2				2					2		2			2
			-03	Импост				2			2				2									
А3		70	1.036.3-1.2 – 5.645	Импост левый	1	1	1	1																
			-01	Импост левый					1	1	1													
			-02	Импост левый								1												

Форм.	Зона	Поз	Обозначение	Наименование	Кол. на исполн. 1.036.3-1.1-0.185-																	Примечание
					–	01	02	03	04	05	06	07	08	09	10	11	12	13	14	15	16	17	18	19	
А3		70	1.036.3-1.2 - 5.645 -03	Импост левый									1	1	1									
			-04	Импост левый												1								
			-05	Импост левый													1							
А3		71	1.036.3-1.2 - 5.646	Импост левый														1	1					
			-01	Импост левый																1	1			
			-02	Импост левый																		1		
			-03	Импост левый																			1	1
А3		72	1.036.3-1.2 - 5.647	Импост правый	1																			
			-01	Импост правый								1												
А3		73	1.036.3-1.2 - 5.648	Импост правый		1	1	1																
			-01	Импост правый					1	1	1													
			-02	Импост правый									1	1	1									
			-03	Импост правый												1								
			-04	Импост правый													1							
А4		74	1.036.3-1.2 -5.649	Импост правый														1	1					
			-01	Импост правый																1	1			
			-02	Импост правый																		1		
			-03	Импост правый																			1	1
А4		91	1.036.3-13 - 3.202	Вкладыш	4	4	4	4	4	4	4	4	4	4	4	4	4	4	4	4	4	4	4	4
А4		92	1.036.3-1.3 - 3.203	Вкладыш	4	4	4	4	4	4	4	4	4	4	4	4	4	4	4	4	4	4	4	4
А4		94	1.036.3-1.3 - 3.223	Планка	12	14	16	16	14	16	16	14	18	20	20	16	18	14	16	14	16	16	18	20
А4		98	1.036.3-1.3 - 3.250	Подкладка	4	4	4	4	4	4	4	4	4	4	4	4	4	4	4	4	4	4	4	4

Инв.№подл. | Подп. и дата | Взам.инв.№

Формат	Зона	Поз.	Обозначение	Наименование	Кол. на исполн. 1.036.3-1.1 -0.185-																			Примечание
					–	01	02	03	04	05	06	07	08	09	10	11	12	13	14	15	16	17	18	19	
А4		99	1.036.3-1.3-3.251	Подкладка	2	2	2	2	2	2	2	2	2	2	2	2	2	2	2	2	2	2	2	
А4		100	1.036.3-1.3-3.252	Подкладка	2	2	2	2	2	2	2	2	2	2	2	2	2	2	2	2	2	2	2	
А4		101	1.036.3-1.3-3.264	Пробка	4	4	4	4	4	4	4	4	4	4	4	4	4	4	4	4	4	4	4	
				Стандартные изделия																				
		125		СПО-Т, 1-й сорт по ГОСТ 111-78, 4-15-4 ГОСТ 24866-89 995×475×23	1																			
		126		СПО-Т, 1-й сорт по ГОСТ 111-78, 4-15-4 ГОСТ 24866-89 995×725×23		1											1							
		127		СПО-Т, 1-й сорт по ГОСТ 111-78, 4-15-4 ГОСТ 24866-89 995×1025×23			1											1						
		128		СПО-Т, 1-й сорт по ГОСТ 111-78, 4-15-4 ГОСТ 24866-89 995×1175×23				1																

Формат	Зона	Поз.	Обозначение	Наименование	Кол. на исполн. 1.036.3-1.1-0.185-																			Примечание
					–	01	02	03	04	05	06	07	08	09	10	11	12	13	14	15	16	17	18	19	
		129		СПО-Т, 1-й сорт по ГОСТ 111-78,					1											1					
				4-15-4 ГОСТ 24866-89																				
				1075×725×23																				
		130		СПО-Т, 1-й сорт по ГОСТ 111-78,						1										1				
				4-15-4 ГОСТ 24866-89																				
				1075×1025×23																				
		131		СПО-Т, 1-й сорт по ГОСТ 111-78,							1													
				4-15-4 ГОСТ 24866-89																				
				1075×1175×23																				
		132		СПО-Т, 1-й сорт по ГОСТ 111-78,								1												
				4-15-4 ГОСТ 24866-89																				
				1295×475×23																				
		133		СПО-Т, 1-й сорт по ГОСТ 111-78,																	1			
				4-15-4 ГОСТ 24866-89																				
				1295×725×23																				
		134		СПО-Т, 1-й сорт по ГОСТ 111-78,									1									1		
				4-15-4 ГОСТ 24866-89																				
				1375×725×23																				
		135		СПО-Т, 1-й сорт по ГОСТ 111-78,										1									1	
				4-15-4 ГОСТ 24866-89																				
				1375×1025×23																				

Инв. № подл. | Подп. и дата | Взам. инв. №

Формат	Зона	Поз.	Обозначение	Наименование	Кол. на исполн. 1.036.3-1.1-0.185 –	01	02	03	04	05	06	07	08	09	10	11	12	13	14	15	16	17	18	19	Примечание
		136		СПО-Т, 1-й сорт по ГОСТ 111-78,											1										
				4-15-4 ГОСТ 24866-89																					
				1375×1175×23																					
		137		СПО-Т, 1-й сорт по ГОСТ 111-78,												1									
				4-15-4 ГОСТ 24866-89																					
				1595×475×23																					
		138		СПО-Т, 1-й сорт по ГОСТ 111-78,													1								
				4-15-4 ГОСТ 24866-89																					
				1895×475×23																					
				Прочие изделия																					
				Винты ТУ67-637-84																					
		145		1-3,5×9,5.49	16	16	16	16	16	16	16	16	16	16	16	16	16	16	16	16	16	16	16	16	
		146		1-3,5×13.49	12	14	16	16	14	16	16	14	18	20	20	16	18	14	16	14	16	16	18	20	
				Материалы																					
А4		150	1.036.3-1.3-2.901	Профиль резиновый	3,4	3,9	4,5	4,6	4,1	4,7	5,0	4,0	4,7	5,3	5,6	4,6	5,2	3,9	4,5	4,1	4,7	4,3	4,4	5,2	м

Формат	Зона	Поз.	Обозначение	Наименование	Кол. на исполн. 1.036.3-1.1 – 0.185 –																			Примечание
					–	01	02	03	04	05	06	07	08	09	10	11	12	13	14	15	16	17	18	19	
А4		151	1.036.3-1.3 – 2.902	Профиль резиновый	5,8	6,8	8,0	8,6	7,2	8,4	11,7	7,0	8,4	9,6	10,2	8,2	9,4	6,8	8,0	7,2	8,4	8,0	8,4	9,6	м.

Инв. № подл. | Подп. и дата | Взам. инв. №

Обозначение	Размеры, мм		Масса, кг
	H	B	
1.036.3-1.1-0.185	1110 $^{+1,0}_{-1,5}$	590 ± 1,0	20,14
-01	1110 $^{+1,0}_{-1,5}$	840 ± 1,0	26,73
-02	1110 $^{+1,0}_{-1,5}$	1140 $^{+1,0}_{-1,5}$	34,67
-03	1110 $^{+1,0}_{-1,5}$	1290 $^{+1,0}_{-1,5}$	38,60
-04	1190 $^{+1,0}_{-1,5}$	840 ± 1,0	28,43
-05	1190 $^{+1,0}_{-1,5}$	1140 $^{+1,0}_{-1,5}$	36,85
-06	1190 $^{+1,0}_{-1,5}$	1290 $^{+1,0}_{-1,5}$	41,38
-07	1410 $^{+1,0}_{-1,5}$	590 ± 1,0	24,96
-08	1490 $^{+1,0}_{-1,5}$	840 ± 1,0	34,75
-09	1490 $^{+1,0}_{-1,5}$	1140 $^{+1,0}_{-1,5}$	44,96
-10	1490 $^{+1,0}_{-1,5}$	1290 $^{+1,0}_{-1,5}$	50,06
-11	1710 $^{+1,0}_{-1,5}$	590 ± 1,0	29,77
-12	2010 $^{+1,0}_{-2,0}$	590 ± 1,0	34,57
-13	1110 $^{+1,0}_{-1,5}$	840 ± 1,0	26,73
-14	1110 $^{+1,0}_{-1,5}$	1140 $^{+1,0}_{-1,5}$	34,67
-15	1190 $^{+1,0}_{-1,5}$	840 ± 1,0	28,43
-16	1190 $^{+1,0}_{-1,5}$	1140 $^{+1,0}_{-1,5}$	36,85
-17	1410 $^{+1,0}_{-1,5}$	840 ± 1,0	33,04
-18	1490 $^{+1,0}_{-1,5}$	840 ± 1,0	34,73
-19	1490 $^{+1,0}_{-1,5}$	1140 $^{+1,0}_{-1,5}$	44,96

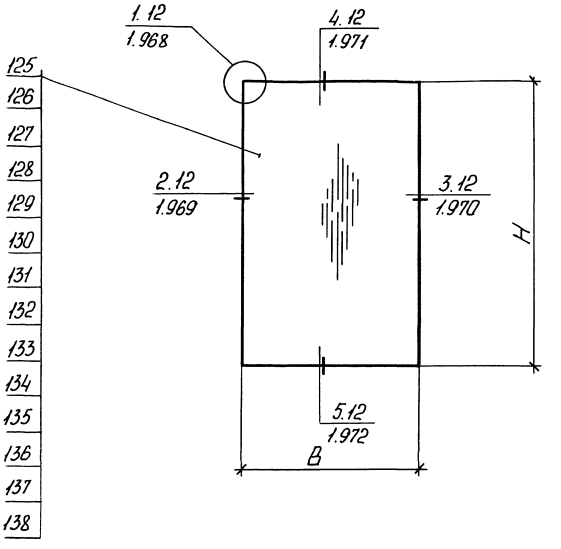

				1.036.3-1.1-0.185 СБ		
				Створка	Стадия	Масса	Масшт
					Р	См. табл.	—
				Сборочный чертеж	Лист	Листов 1
Зав. отд	Халдин			ПКТО		
Н. контр	Чирко					
Рук. бриг	Молодых			Проектстройконструкция		
Инж.	Пашинин					

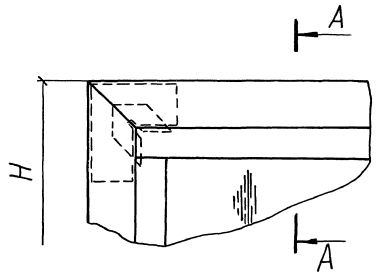

А – А (1 : 1)

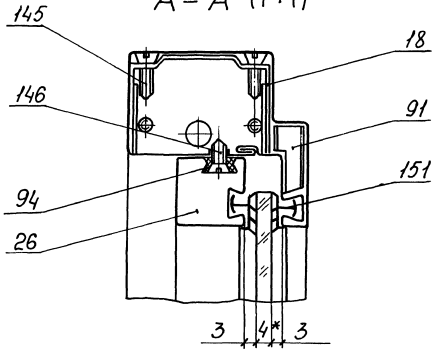

* Размер для справок

				1.036.3-1.1-1.900		
Зав.отд	Халдин			Узел 1.1	Стадия: Р	Лист:	Листов: 1
Н.контр	Чирко				ПКТИ Проектстройконструкция		
Рук.бр.гр	Налдых						
Инж.	Горлова						

Инв.№ подл. | Подп. и дата | Взам.инв.№

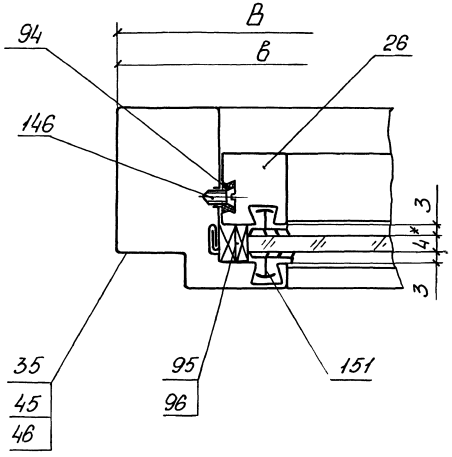

* Размер для справок

				1.036.3-1.1-1.901		
Зав.отд	Халдин			Узел 2.1	Стадия: Р	Лист:	Листов: 1
Н.контр	Чирко				ПКТИ Проектстройконструкция		
Рук.бр.гр	Налдых						
Инж.	Горлова						

Инв.№ подл. | Подп. и дата | Взам.инв.№

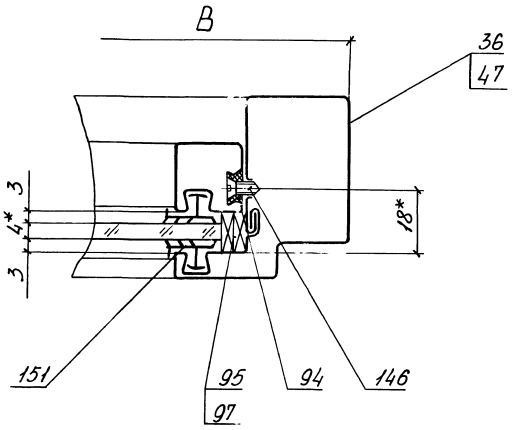

* Размеры для справок

				1.036.3-1.1 - 1.902		
Зав.отд	Халдин			Узел 3.1	Стадия: Р	Лист:	Листов: 1
Н.контр	Чирко				ПКТИ		
Рук.бриг	Молодых				Проектстройконструкция		
Инж	Горлова						

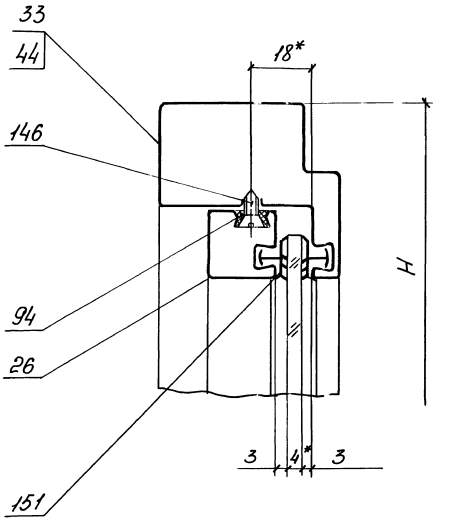

* Размеры для справок

				1.036.3-1.1 - 1.903		
Зав.отд	Халдин			Узел 4.1	Стадия: Р	Лист:	Листов: 1
Н.контр	Чирко				ПКТИ		
Рук.бриг	Молодых				Проектстройконструкция		
Инж	Горлова						

Инв.№ подл. | Подп. и дата | Взам. инв.№

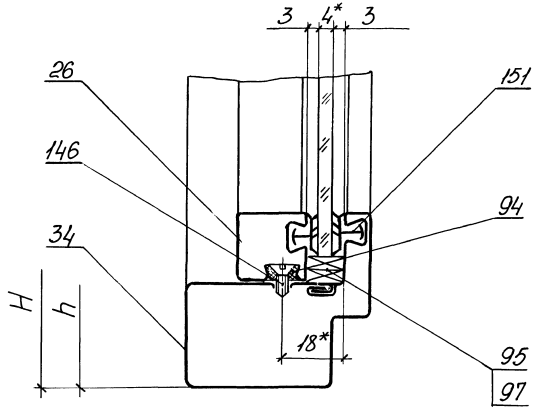

* Размеры для справок

Зав.отд.	Халдин		1.036.3-1.1-1.904			
Н.контр	Чирко			Стадия	Лист	Листов
Рук.бриг	Налобых		Узел 5.1	Р		1
Инж.	Горлова			ПКТИ Проектстройконструкция		

Инв.№ подл. | Подп. и дата | Взам. инв.№

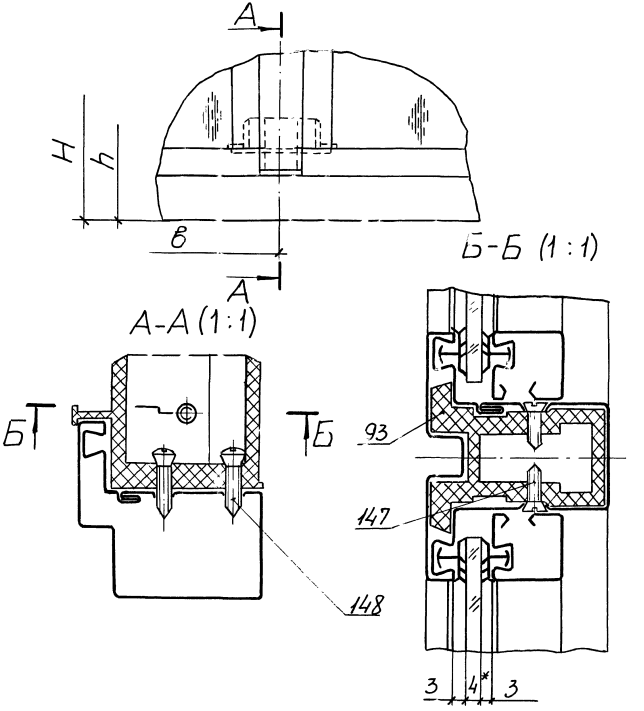

* Размер для справок

Зав.отд.	Халдин		1.036.3-1.1-1.905			
Н.контр	Чирко			Стадия	Лист	Листов
Рук.бриг	Налобых		Узел 6.1	Р		1
Инж.	Горлова			ПКТИ Проектстройконструкция		

Инв.№ подл. | Подп. и дата | Взам. инв.№

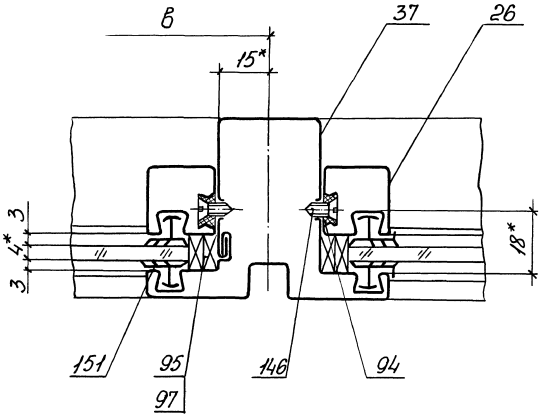

* Размеры для справок

				1.036.3-1.1-1.906		
Зав.отд	Халдин			Узел 7.1	Стадия	Лист	Листов
Н.контр	Чирко				Р		1
Рук.бриг	Молодых				ПКТИ Проектстройконструкция		
Инж.	Горлова						

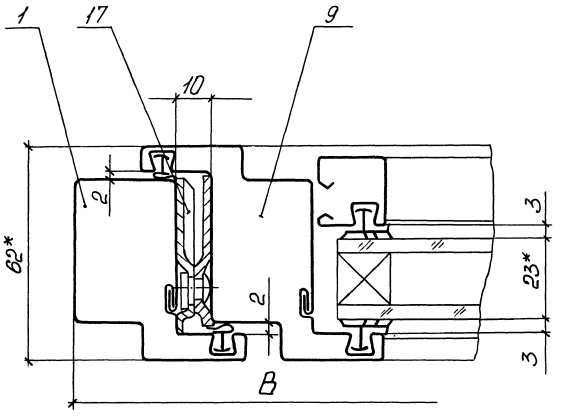

* Размеры для справок

				1.036.3-1.1-1.907		
Зав.отд	Халдин			Узел 1.4	Стадия	Лист	Листов
Н.контр	Чирко				Р		1
Рук.бриг	Молодых				ПКТИ Проектстройконструкция		
Инж.	Горлова						

Инв.№ подл. | Подп. и дата | Взам.инв.№

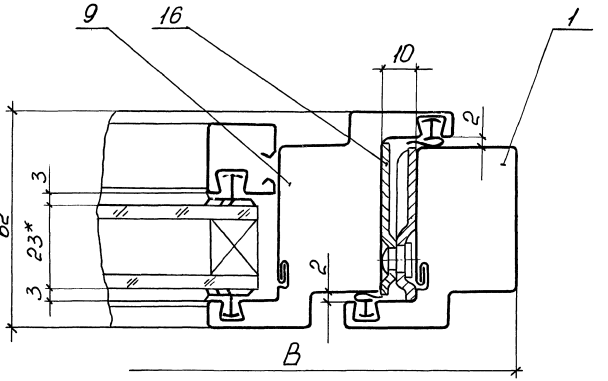

* Размеры для справок

				1.036.3-1.1-1.908		
Зав.отд	Халдин			Узел 2.4	Стадия	Лист	Листов
Н.контр	Чирко				Р		1
Рук.бриг	Молодых				ПКТИ Проектстройконструкция		
Инж.	Горлова						

Инв.№ подл. | Подп. и дата | Взам.инв.№

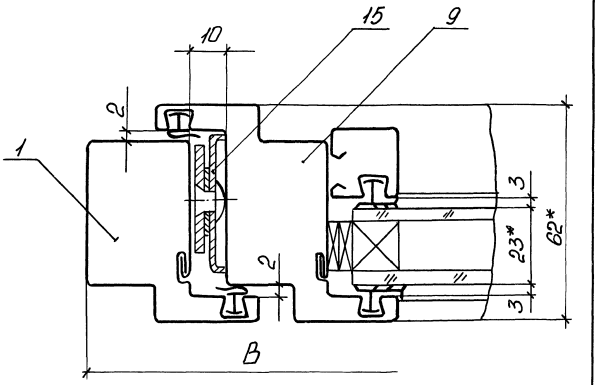

* Размеры для справок

				1.036.3-1.1-1.909		
Зав.отд	Халдин			Узел 3.4	Стадия	Лист	Листов
Н.контр	Чирко				Р		1
Рук.бриг	Молодых				ПКТИ Проектстройконструкция		
Инж.	Горлова						

Инв.№ подл. | Подп. и дата | Взам.инв.№

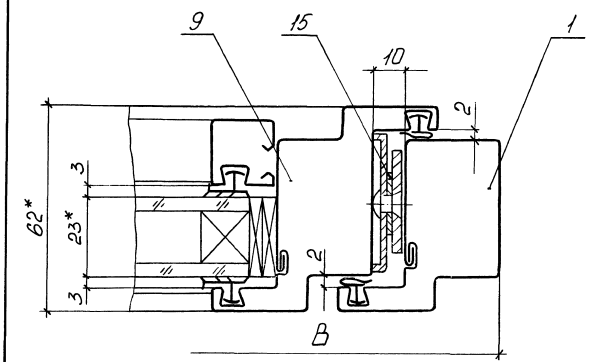

* Размеры для справок

Зав.отд.	Халдин		1.036.3 - 1.1 - 1.910		
Н.контр.	Чирко			Стадия	Лист	Листов
Рук.бриг.	Молодых		Узел 4.4	Р		1
Инж.	Горлова			ПКТИ Проектстройконструкция		

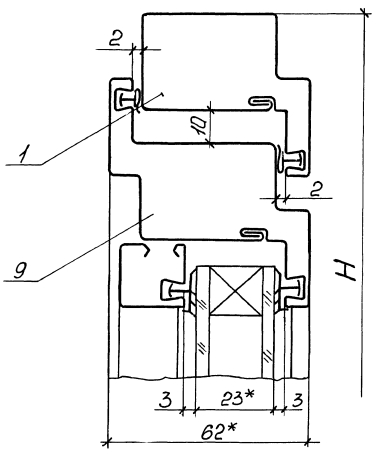

* Размеры для справок

Инв.№ подл. | Подп. и дата | Взам.инв.№

Зав.отд.	Халдин		1.036.3 - 1.1 - 1.911		
Н.контр.	Чирко			Стадия	Лист	Листов
Рук.бриг.	Молодых		Узел 5.4	Р		1
Инж.	Горлова			ПКТИ Проектстройконструкция		

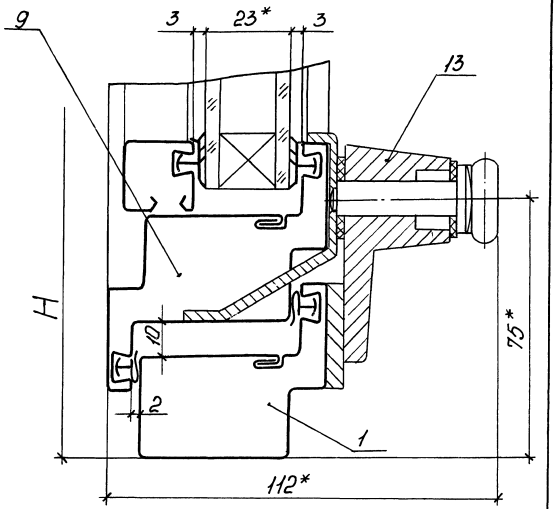

* Размеры для справок

Зав.отд	Халдин		1.036.3-1.1-1.912			
Н.контр	Чирко			Стадия	Лист	Листов
Рук.бриг	Молодых		Узел 6.4	Р		1
Инж.	Горлова			ПКТИ Проектстройконструкция		

Инв.№ подл. | Подп. и дата | Взам. инв.№

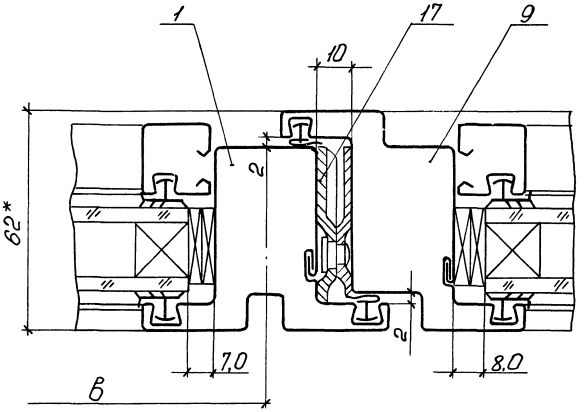

* Размеры для справок

Зав.отд	Халдин		1.036.3-1.1-1.913			
Н.контр	Чирко			Стадия	Лист	Листов
Рук.бриг	Молодых		Узел 7.4	Р		1
Инж.	Горлова			ПКТИ Проектстройконструкция		

Инв.№ подл. | Подп. и дата | Взам. инв.№

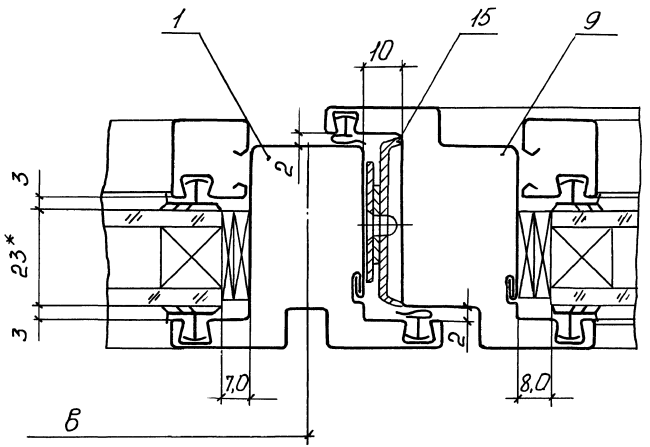

* Размеры для справок

			1.036.3-1.1 - 1.914		
Зав.отд	Халдин		Узел 8.4	Стадия: Р	Лист:	Листов: 1
Н.контр	Чирко			ПКТИ Проектстройконструкция		
Рук.бриг	Молодых					
Инж	Горлова					

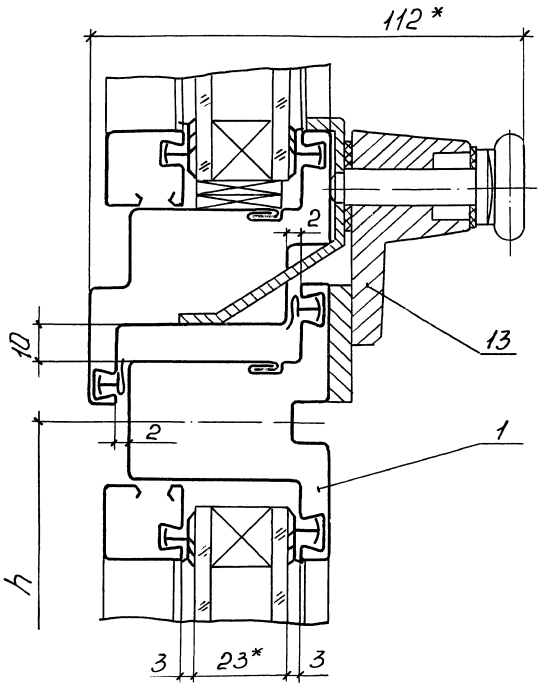

* Размеры для справок

			1.036.3-1.1 - 1.915		
Зав.отд	Халдин		Узел 9.4	Стадия: Р	Лист:	Листов: 1
Н.контр	Чирко			ПКТИ Проектстройконструкция		
Рук.бриг	Молодых					
Инж	Горлова					

Инв.№ подл. | Подп. и дата | Взам.инв.№

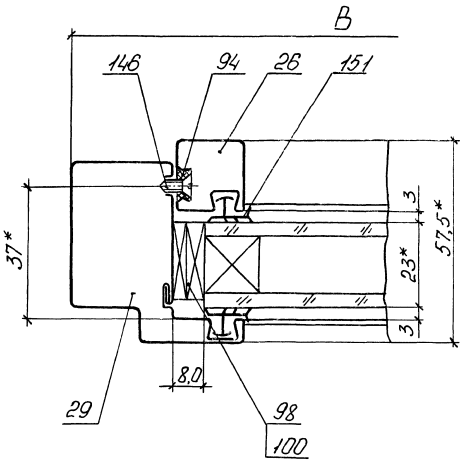

* Размеры для справок

Инв.№ подл. | Подп. и дата | Взам. инв.№

				1.036.3-1.1-1.916	
Зав.отд	Халдин			Узел 10.4	Стадия: Р; Лист: ; Листов: 1
Н.контр	Чирко				ПКТИ Проектстройконструкция
Рук.бриг	Молодых				
Инж.	Горлова				

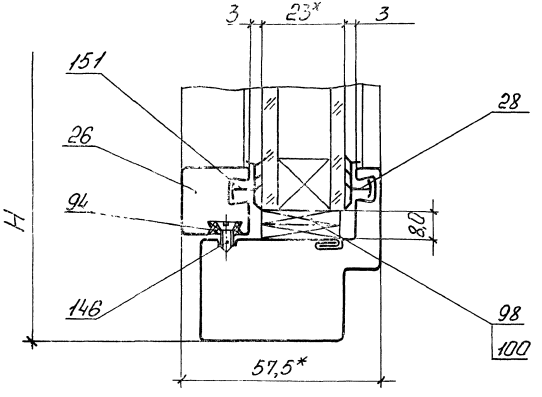

* Размеры для справок

Инв.№ подл. | Подп. и дата | Взам. инв.№

				1.036.3-1.1-1.917	
Зав.отд	Халдин			Узел 11.4	Стадия: Р; Лист: ; Листов: 1
Н.контр	Чирко				ПКТИ Проектстройконструкц
Рук.бриг	Молодых				
Инж	Горлова				

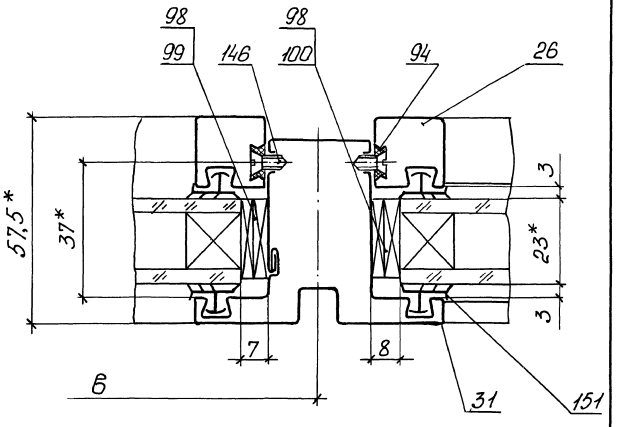

* Размеры для справок

				1.036.3-1.1-1.918		
Зав.отд	Халдин				Стадия	Лист	Листов
Н.контр	Чирко				Р		1
Рук.бриг	Молодых		Узел 12.4		ПКТИ	
Инж.	Горлова				Проектстройконструкция	

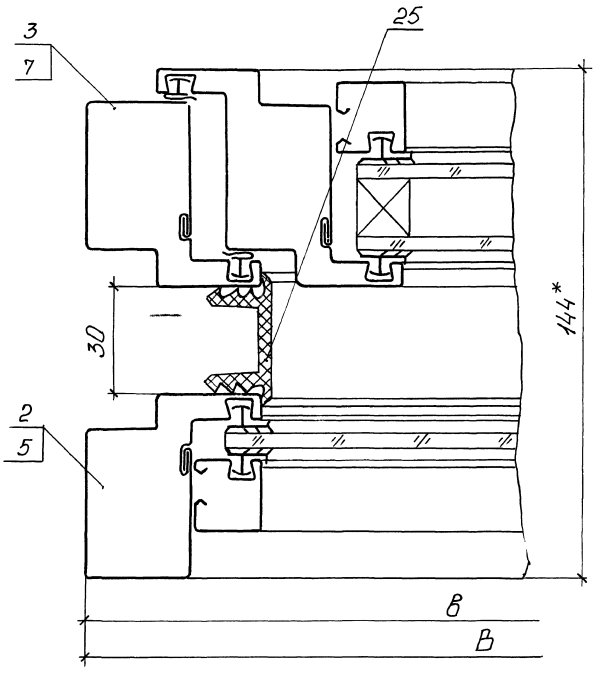

* Размер для справок

Инв.№ подл. | Подп. и дата | Взам.инв.№

				1.036.3-1.1-1.919		
Зав.отд	Халдин				Стадия	Лист	Листов
Н.контр	Чирко				Р		1
Рук.бриг	Молодых		Узел 1.5		ПКТИ	
Инж.	Горлова				Проектстройконструкция	

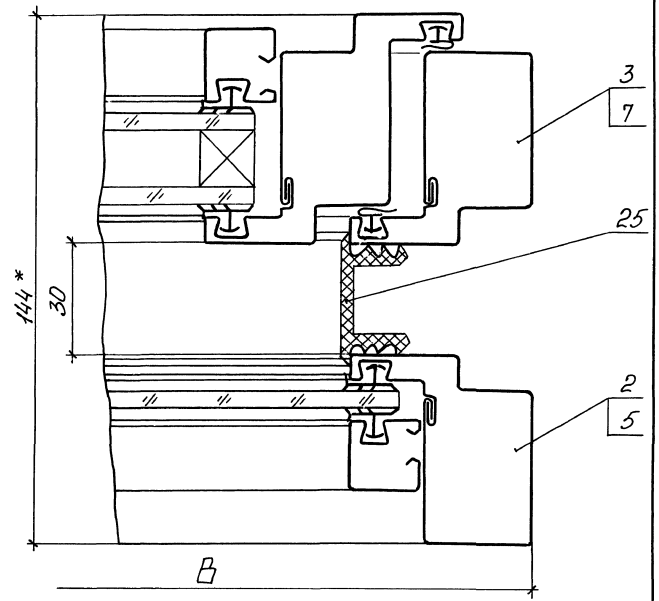

* Размер для справок

Инв.№ подл.	Подп. и дата	Взам. инв.№		1.036.3 - 1.1 - 1.920		
	Зав.отд.	Халдин		Узел 2.5	Стадия: Р	Лист:	Листов: 1
	Н.контр.	Чирко			ПКТИ Проектстройконструкция	
	Рук.бриг.	Молодых				
	Инж.	Горлова				

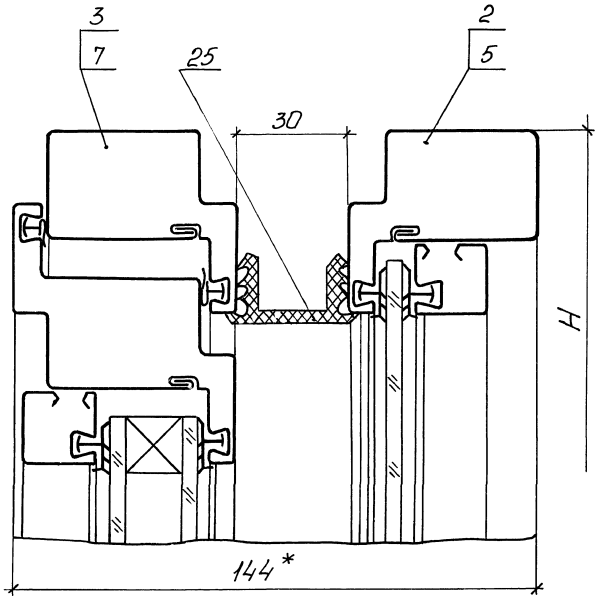

* Размер для справок.

Инв.№ подл.	Подп. и дата	Вз. инв.№		1.036.3 - 1.1 - 1.921		
	Зав.отд.	Халдин		Узел 3.5	Стадия: Р	Лист:	Листов: 1
	Н.контр.	Чирко			ПКТИ Проектстройконструкция	
	Рук.бриг.	Молодых				
	Инж.	Горлова				

24996-02 94

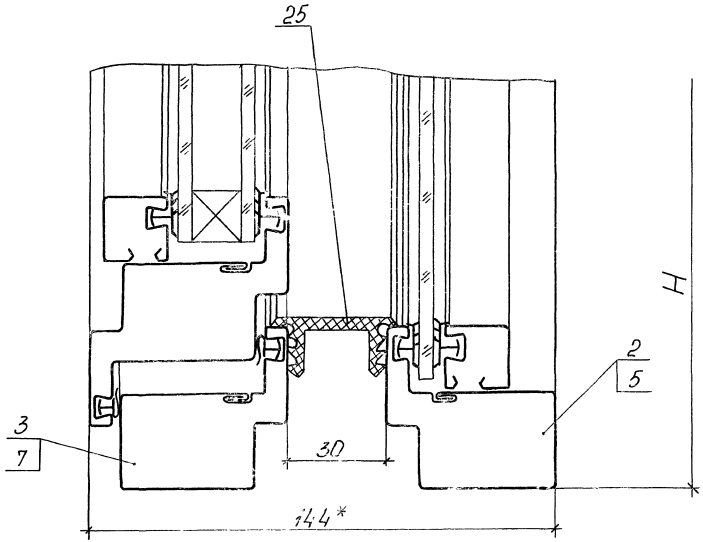

* Размер для справок

				1.036.3-1.1 - 1.922		
Зав. отд.	Халдин			Узел 4.5	Стадия	Лист	Листов
Н. контр.	Чирко				Р		1
Рук. бриг.	Ильдых				ПКТИ		
Инж.	Горлова				Проектстройконструкция		

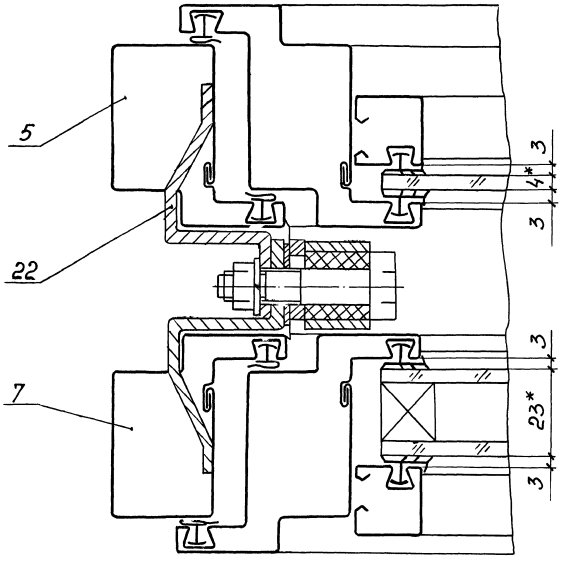

* Размеры для справок

Зав.отд.	Халдин					
Н.контр.	Чирко					
Рук.бриг.	Малодых					
Инж.	Горлова					

1.036.3-1.1 - 1.923

Узел 1.6

Стадия	Лист	Листов
Р		1

ПКТИ Проектстройконструкция

Инв.№ подл. | Подп. и дата | Взам. инв.№

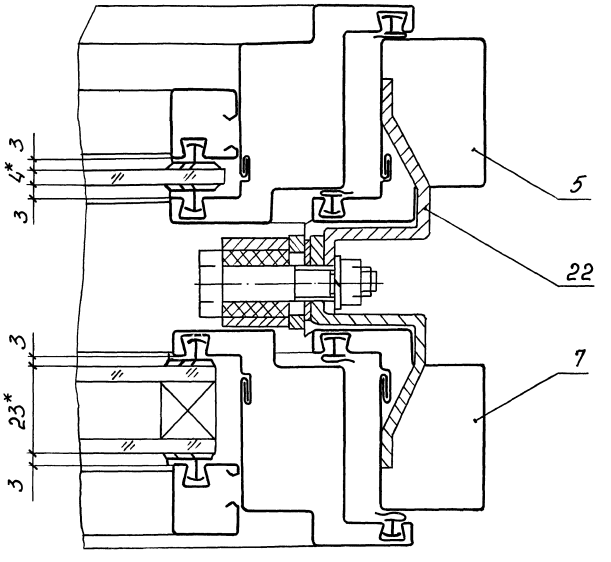

* Размеры для справок

Зав.отд.	Халдин					
Н.контр.	Чирко					
Рук.бриг.	Малодых					
Инж.	Горлова					

1.036.3-1.1 - 1.924

Узел 2.6

Стадия	Лист	Листов
Р		1

ПКТИ Проектстройконструкция

Инв.№ подл. | Подп. и дата | Взам. инв.№

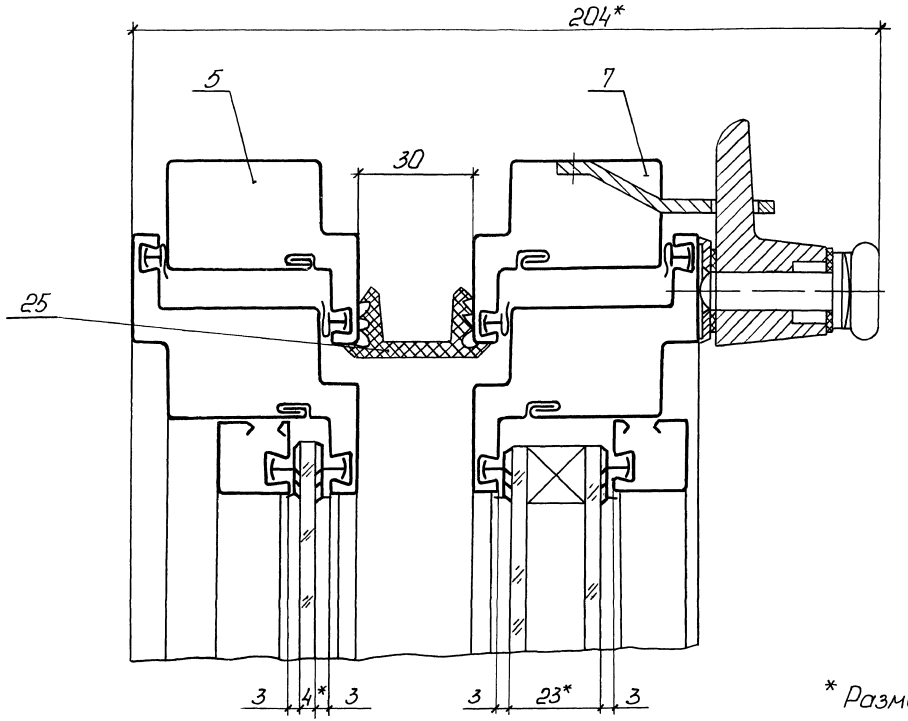

* Размеры для справок

				1.036.3-1.1 -1.925		
Зав.отд	Халдин			Узел 3.6	Стадия	Лист	Листов
Н.контр	Чирко				Р		1
Рук.бриг	Молодых				ПКТИ Проектстройконструкция		
Инж.	Горлова						

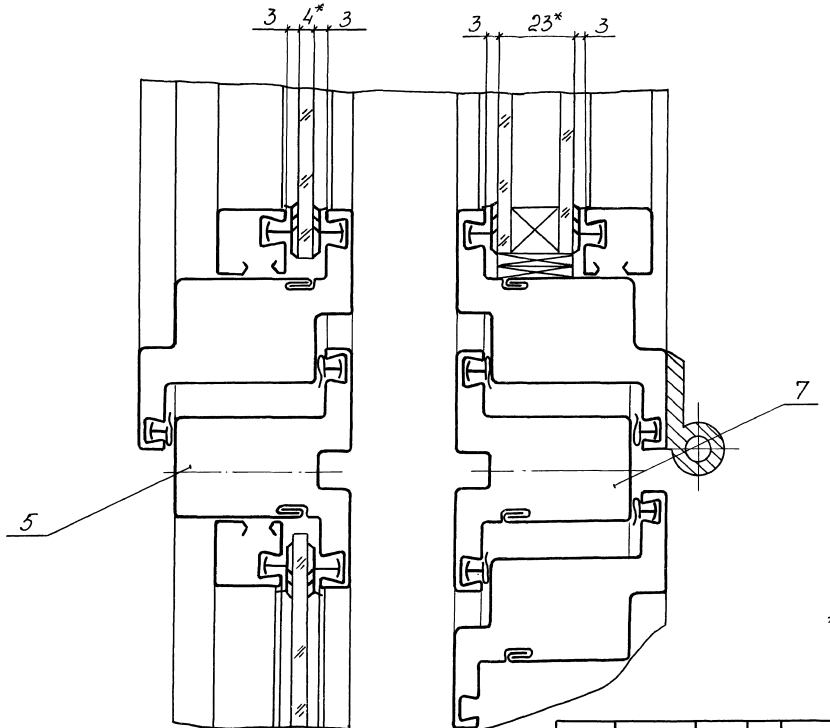

* Размеры для справок

Зав.отд	Халдин	
Н.контр.	Чирко	
Рук.бриг	Молодых	
Инж	Горлова	

1.036.3-1.1-1.926

Узел 4.6

Стадия	Лист	Листов
Р		1

ПКТИ Проектстройконструкц

Инв.№ подл. | Подп. и дата | Взам. инв.№

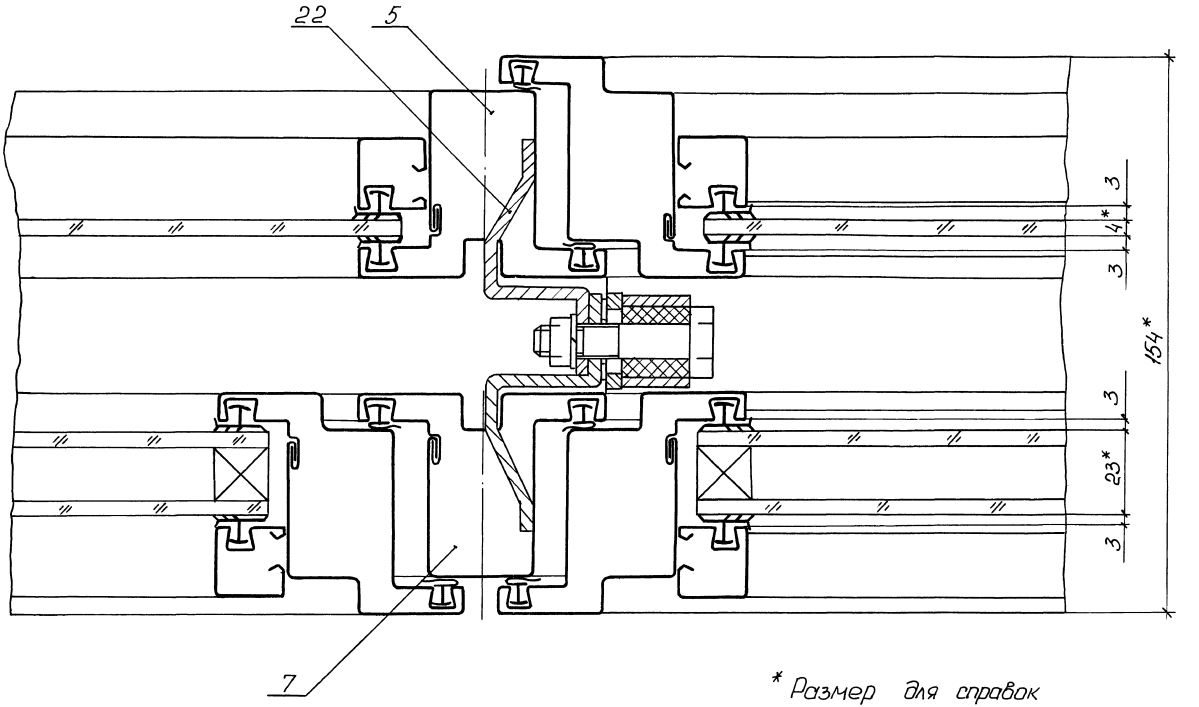

* Размер для справок

				1.036.3-1.1 - 1.927	
Зав.отд	Халдин			Узел 5.6	Стадия: Р; Лист: ; Листов: 1
Н.контр	Чирко				ПКТИ Проектстройконструкция
Рук.бриг	Молодых				
Инж.	Горлова				

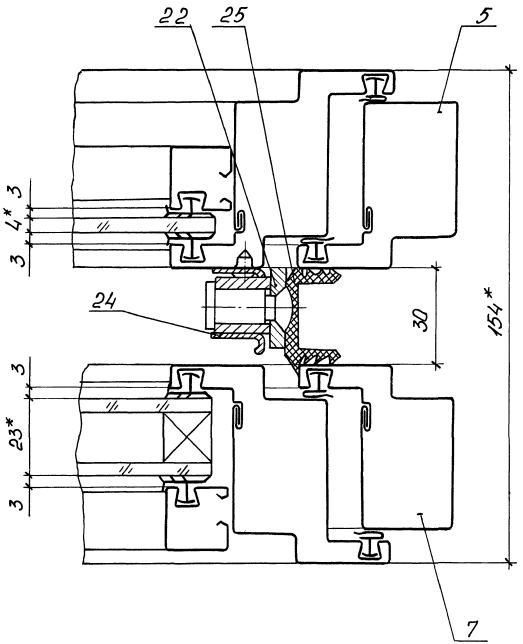

* Размеры для справок

Инв. № подл.	Подп. и дата	Взам. инв. №		1.036.3-1.1-1.928		
Зав. отд.	Халдин		Узел 6.6	Стадия	Лист	Листов
Н. контр.	Чирко			Р		1
Рук. бриг.	Молодых			ПКТИ		
Инж.	Горлова			Проектстройконструкция		

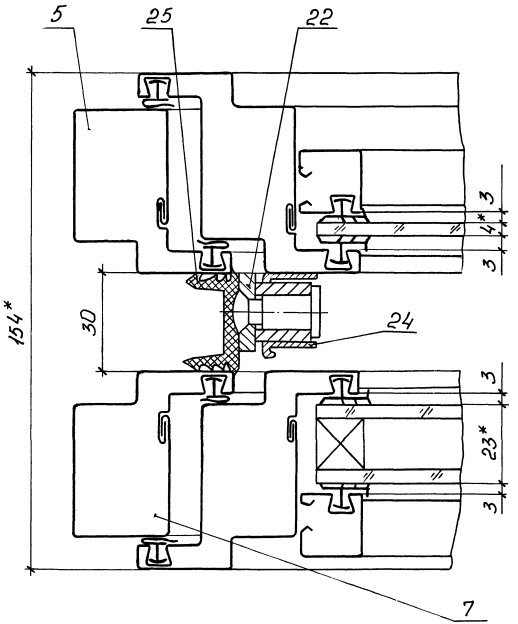

* Размеры для справок

Инв. № подл.	Подп. и дата	Взам. инв. №		1.036.3-1.1-1.929		
Зав. отд.	Халдин		Узел 7.6	Стадия	Лист	Листов
Н. контр.	Чирко			Р		1
Рук. бриг.	Молодых			ПКТИ		
Инж.	Горлова			Проектстройконструкция		

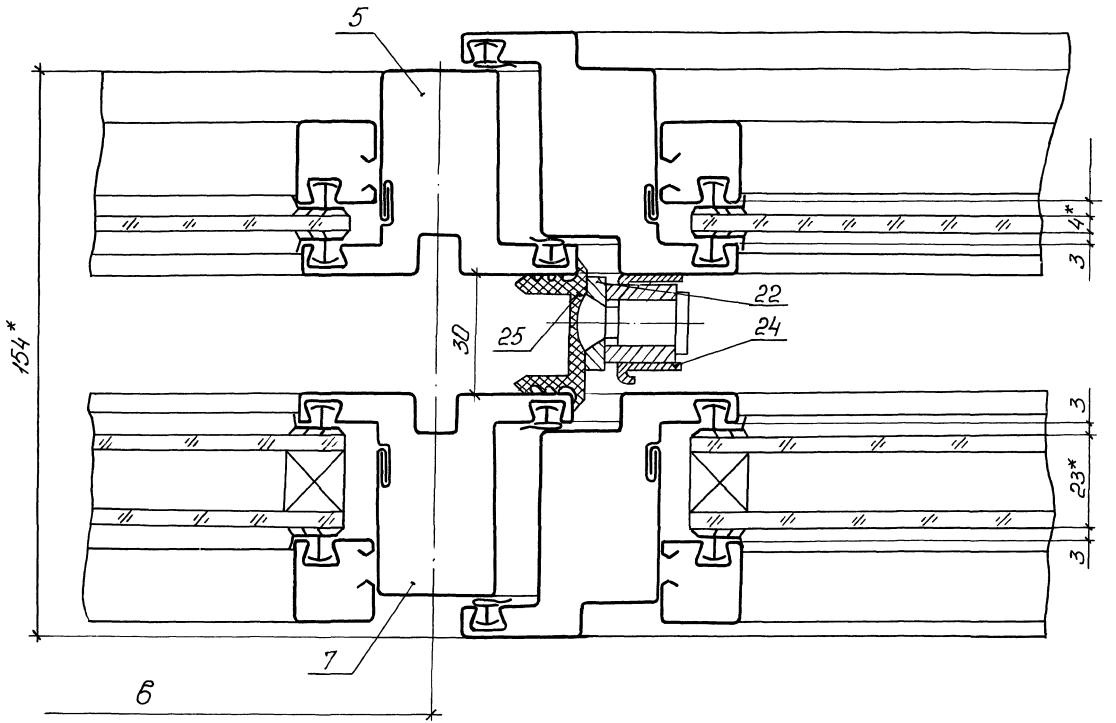

* Размер для справок

				1.036.3-1.1-1.930		
Зав.отд	Халдин			Узел 8.6	Стадия	Лист	Листов
Н.контр	Чирко				Р		1
Рук.бриг	Молодых				ПКТИ Проектстройконструкция		
Техник	Чирко						

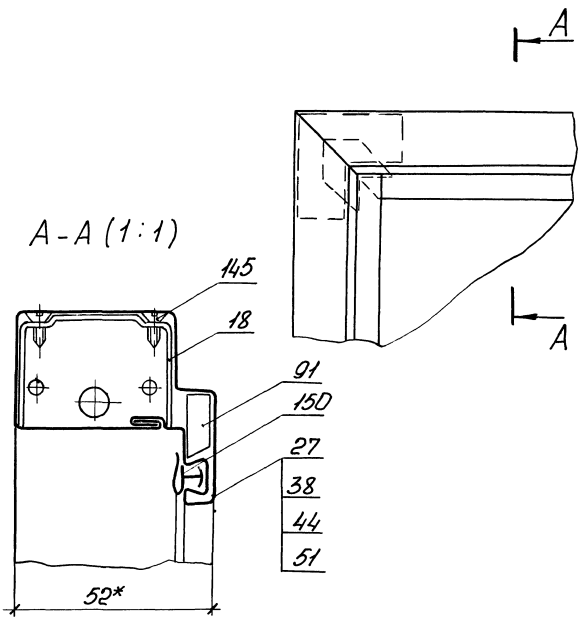

*Размер для справок

Инв.№ подл.	Подп. и дата	Взам.инв.№			1.036.3 - 1.1 - 1.931		
			Зав.отд	Халдин	Узел 1.7	Стадия	Лист	Листов
			Н.контр	Чирко		Р		1
			Рук.бриг	Молодых		ПКТИ		
			Техник	Чирко		Проектстройконструкция		

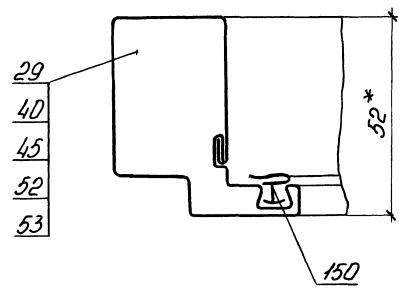

*Размер для справок

Инв.№ подл.	Подп. и дата	Взам.инв.№			1.036.3 - 1.1 - 1.932		
			Зав.отд	Халдин	Узел 2.7.	Стадия	Лист	Листов
			Н.контр	Чирко		Р		1
			Рук.бриг	Молодых		ПКТИ		
			Техник	Чирко		Проектстройконструкция		

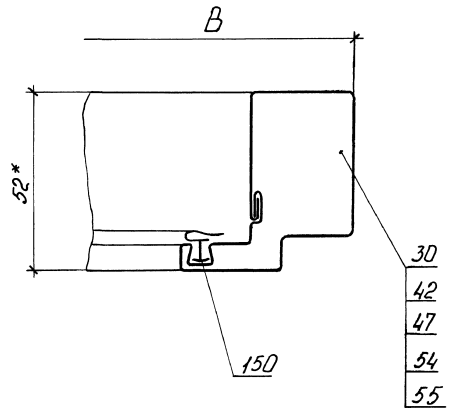

* Размер для справок

			1.036.3-1.1-1.933			
Зав.отд	Халдин		Узел 3.7	Стадия	Лист	Листов
Ч.констр	Чирко			Р		1
Рук.бриг	Молодых			ПКТИ Проектстройконструкция		
Инж.	Горлава					

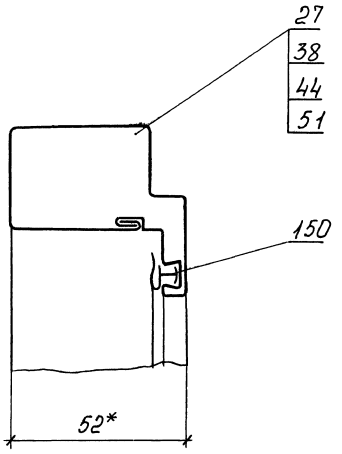

* Размер для справок

			1.036.3-1.1-1.934			
Зав.отд	Халдин		Узел 4.7	Стадия	Лист	Листов
Н.контр	Чирко			Р		1
Рук.бриг	Молодых			ПКТИ Проектстройконструкция		
Инж.	Горлава					

Инв.№ подл. | Подп. и дата | Взам.инв.№

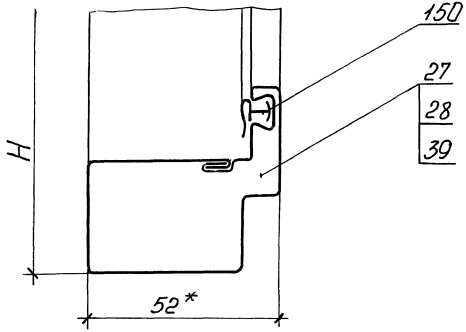

* Размер для справок

Зав.отд	Халдин		1.036.3-1.1-1.935		
Н.контр	Чирко				
Рук.бриг	Молодых		Узел 5.7	Стадия: Р; Лист: ; Листов: 1	ПКТИ Проектстройконструкция
Техник	Чирко				

Инв.№ подл. | Подп. и дата | Взам.инв.№

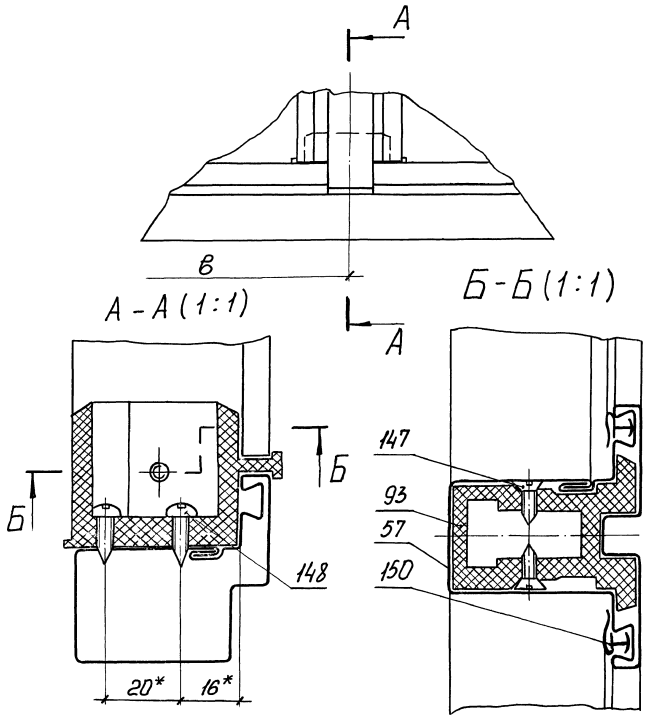

* Размеры для справок

Зав.отд	Халдин		1.036.3-1.1-1.936		
Н.контр	Чирко				
Рук.бриг	Молодых		Узел 6.7	Стадия: Р; Лист: ; Листов: 1	ПКТИ Проектстройконструкция
Техник	Чирко				

Инв.№ подл. | Подп. и дата | Взам.инв.№

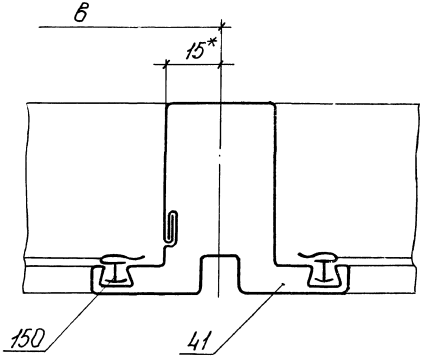

* Размер для справок

				1.036.3-1.1-1.937
в.отд.	Халдин			Узел 7.7
контр	Чирко			
к.бриг.	Молодых			
ник	Чирко			

Стадия	Лист	Листов
Р		1

ПКТИ
Проектстройконструкция

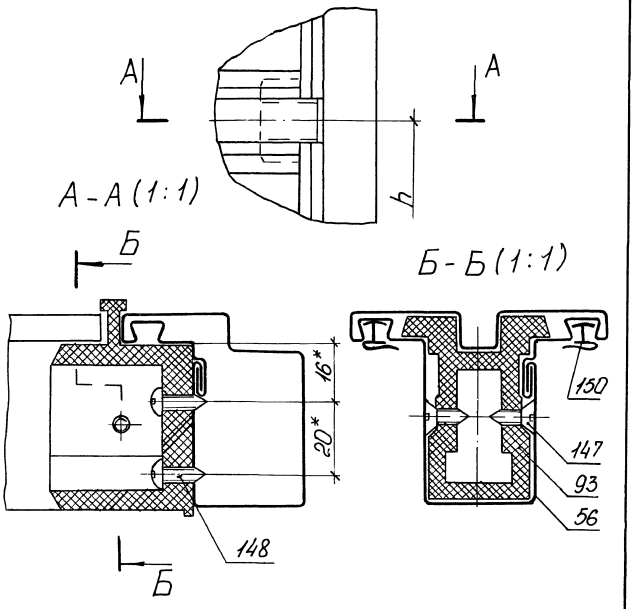

* Размеры для справок

				1.036.3-1.1-1.938
Зав.отд.	Халдин			Узел 8.7
Н.контр	Чирко			
Рук.бриг.	Молодых			
Техник	Чирко			

Стадия	Лист	Листов
Р		1

ПКТИ
Проектстройконструкция

Инв.№ подл. | Подп. и дата | Взам.инв.№

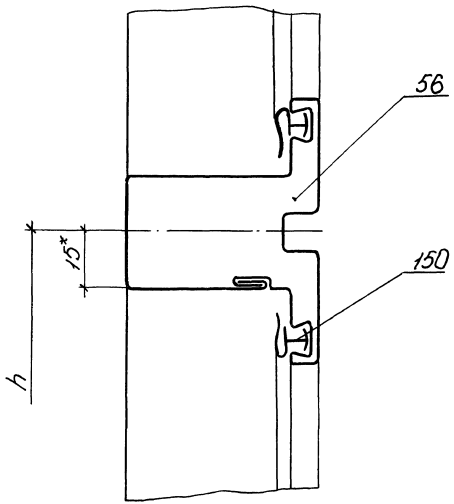

*Размер для справок

Зав.отд	Халдин		1.036.3-1.1-1.939		
Н.контр	Чирко			Стадия	Лист	Листов
Рук.бриг	Молодых		Узел 9.7	Р		1
Инж.	Малмыгина			ПКТИ Проектстройконструкция		

Инв.№подл. | Подп. и дата | Взам.инв.№

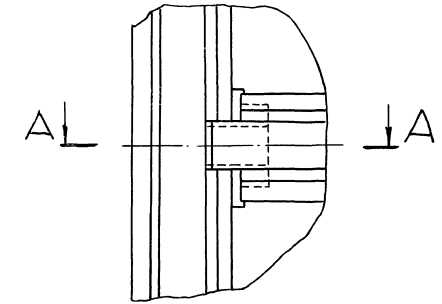

А-А (1:1)

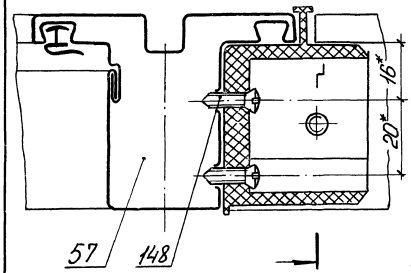

Б

Б-Б (1:1)

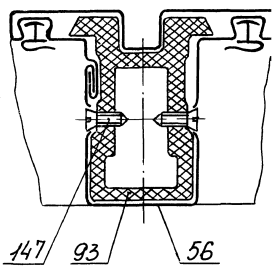

*Размеры для справок

Зав.отд	Халдин		1.036.3-1.1-1.940		
Н.контр	Чирко			Стадия	Лист	Листов
Рук.бриг	Молодых		Узел 10.7	Р		1
Инж	Малмыгина			ПКТИ Проектстройконструкция		

Инв.№подл. | Подп. и дата | Взам.инв.№

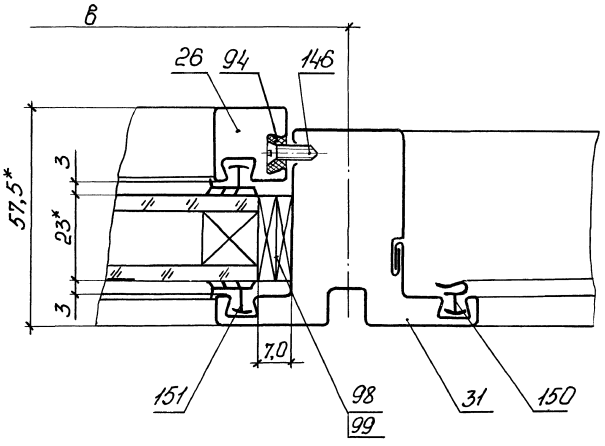

* Размеры для справок

				1.036.3 - 1.1 - 1.941		
Зав.отд	Халдин			Узел 11.7	Стадия: Р	Лист:	Листов: 1
Н.контр	Чирко				ПКТИ Проектстройконструкция		
Рук.бриг	Молодых						
Инж.	Мамыгина						

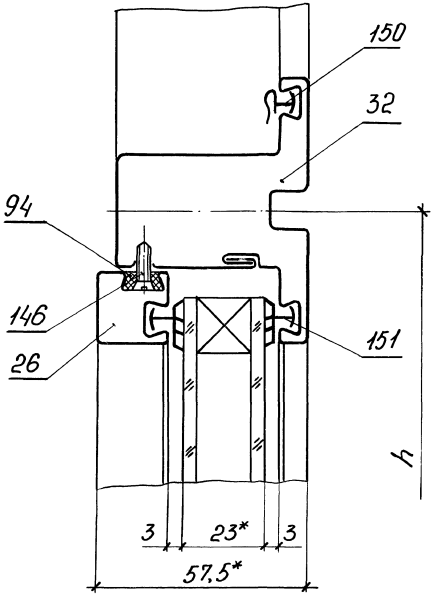

* Размеры для справок

				1.036.3 - 1.1 - 1.942		
Зав.отд	Халдин			Узел 12.7	Стадия: Р	Лист:	Листов: 1
Н.контр	Чирко				ПКТИ Проектстройконструкция		
Рук.бриг	Молодых						
Инж.	Мамыгина						

Инв.№ подл. | Подп. и дата | Взам.инв.№

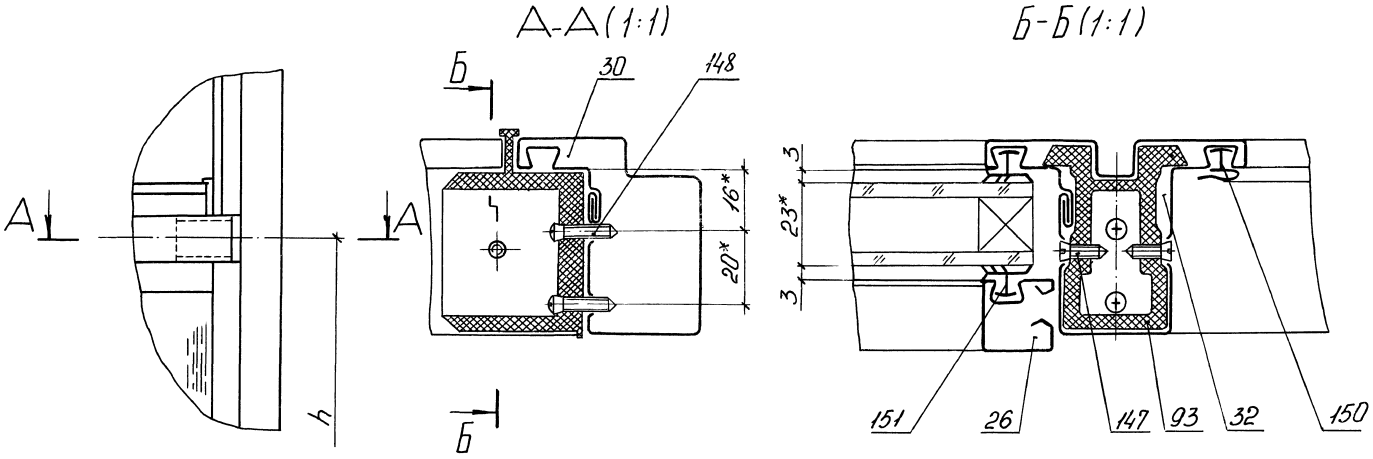

* Размеры для справок

				1.036.3-1.1 – 1.943		
Зав.отд.	Халдин			Узел 13.7	Стадия: Р	Лист	Листов: 1
Н.контр.	Чирко				ПКТИ Проектстройконструкция		
Рук.бриг.	Молодых						
Инж.	Малышина						

Инв.№ подл. | Подп. и дата | Взам.инв.№

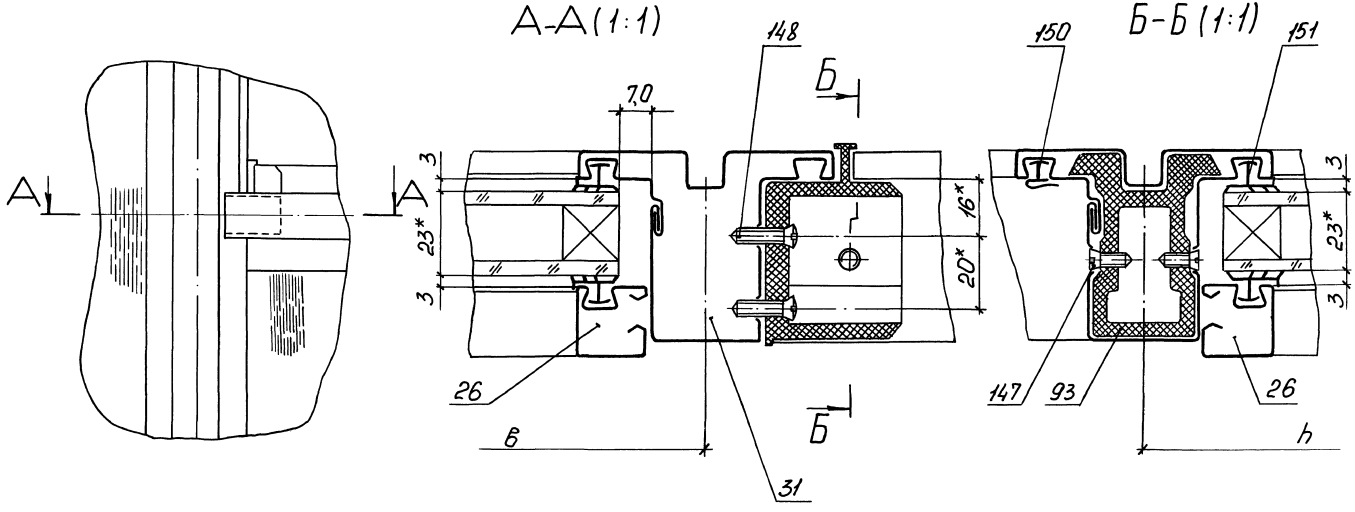

* Размеры для справок

				1.036.3 - 1.1 - 1.944		
Зав. отд.	Халдин			Узел 14.7	Стадия	Лист.	Листов
Н. контр.	Чирко				Р		1
Рук. бриг.	Малодых				ПКТИ Проектстройконструкция		
Инж.	Малыгина						

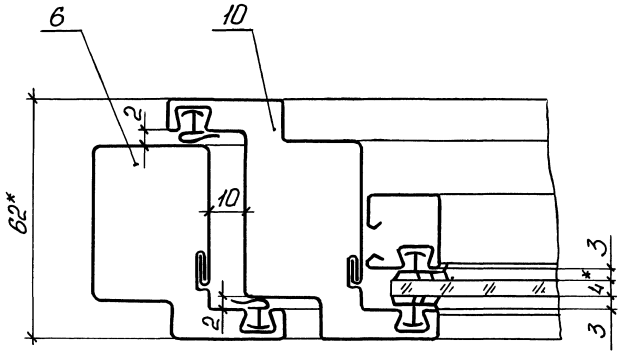

* Размеры для справок

				1.036.3-1.1-1.945		
Зав.отд	Халдин			Узел 1.8	Стадия: Р	Лист:	Листов: 1
Н.контр	Чирко				ПКТИ Проектстройконструкция		
Рук.бриг	Молодых						
Инж.	Малмыгина						

Инв.№подл. | Подп. и дата | Взам.инв.№

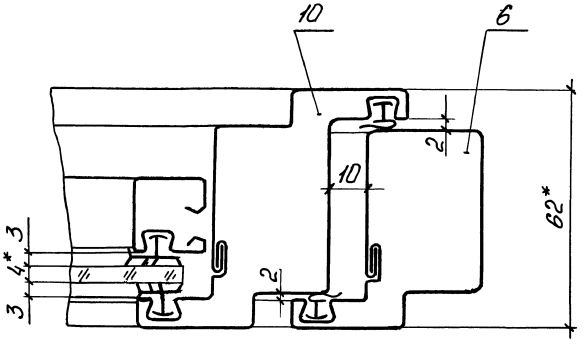

* Размеры для справок

				1.036.3-1.1-1.946		
Зав.отд	Халдин			Узел 2.8	Стадия: Р	Лист:	Листов: 1
Н.контр	Чирко				ПКТИ Проектстройконструкция		
Рук.бриг	Молодых						
Инж.	Малмыгина						

Инв.№подл. | Подп. и дата | Взам.инв.№

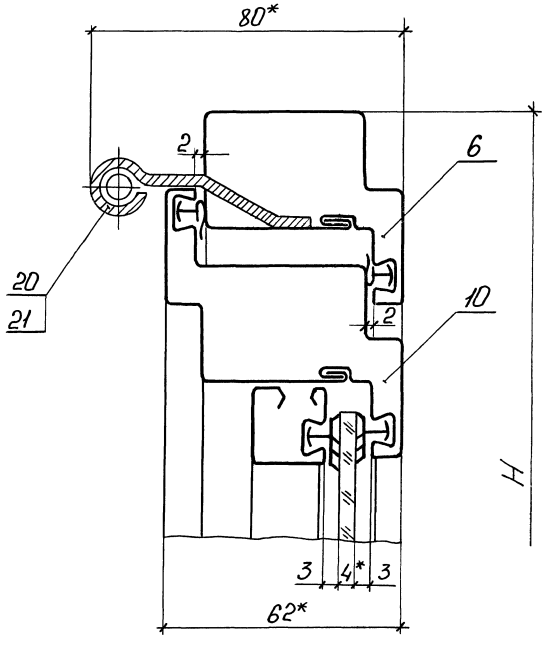

* Размеры для справок

Зав.отд.	Халдин		1.036.3-1.1-1.947		
Н.контр.	Чирко				
Рук.брит.	Молодых		Узел 3.8	Стадия: Р	Лист:	Листов: 1
Инж.	Малыгина			ПКТИ Проектстройконструкция		

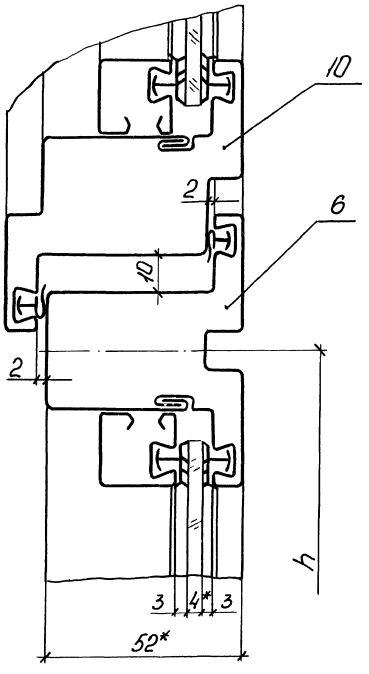

* Размеры для справок

Зав.отд.	Халдин		1.036.3-1.1-1.948		
Н.контр.	Чирко				
Рук.брит.	Молодых		Узел 4.8	Стадия: Р	Лист:	Листов: 1
Инж.	Малыгина			ПКТИ Проектстройконструкция		

Инв.№ подл. | Подп. и дата | Взам. инв.№

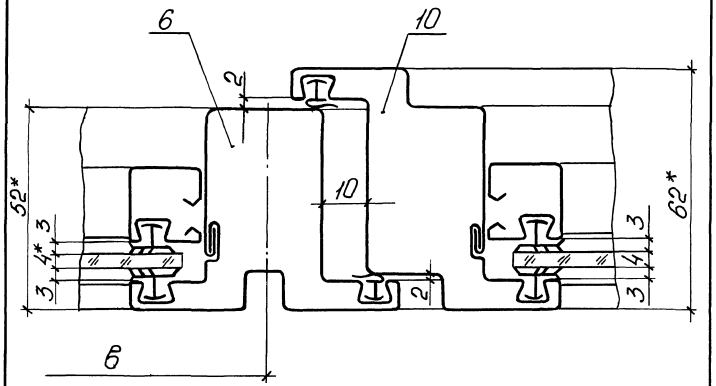

* Размеры для справок

Зав.отд.	Халдин		1.036.3 - 1.1 - 1.949		
Н.контр.	Чирко				
Рук.бриг.	Молобых		Узел 5.8	Стадия: Р	Лист: — Листов: 1
Инж.	Малмыгина			ПКТИ Проектстройконструкция	

Инв.№ подл. | Подп. и дата | Взам. инв.№

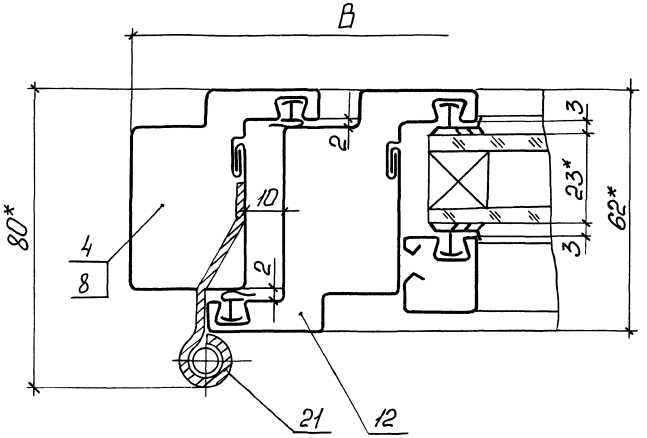

* Размеры для справок

Зав.отд.	Халдин		1.036.3 - 1.1 - 1.950		
Н.контр.	Чирко				
Рук.бриг.	Молобых		Узел 1.9	Стадия: Р	Лист: — Листов: 1
Инж.	Малмыгина			ПКТИ Проектстройконструкция	

Инв.№ подл. | Подп. и дата | Взам. инв.№

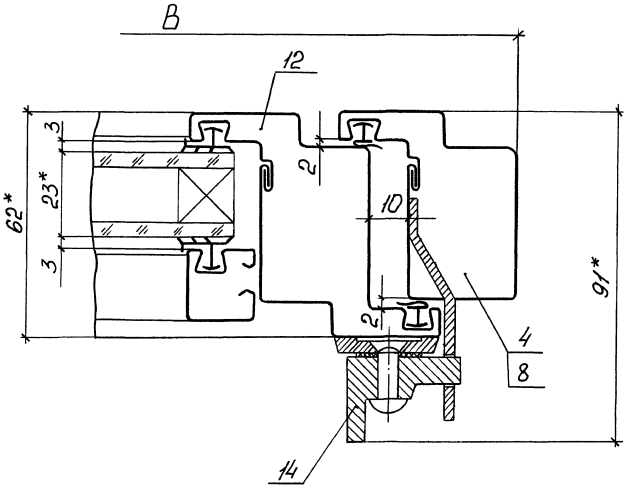

* Размеры для справок

Зав.отд.	Халдин		1.036.3 - 1.1 - 1.951			
Н.контр.	Чирко			Стадия	Лист	Листов
Рук.бриг.	Молодых		Узел 2.9	Р		1
Инж.	Малыгина			ПКТИ Проектстройконструкция		

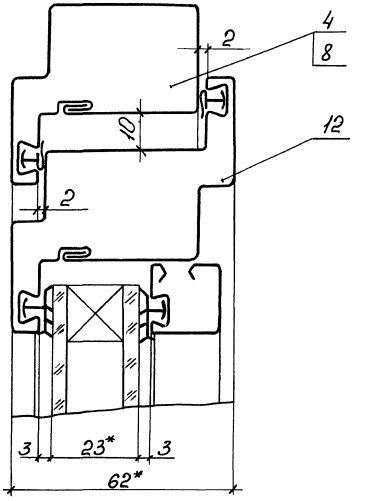

* Размеры для справок

Инв.№ подл. | Подп. и дата | Взам.инв.№

Зав.отд.	Халдин		1.036.3 - 1.1 - 1.952			
Н.контр.	Чирко			Стадия	Лист	Листов
Рук.бриг.	Молодых		Узел 3.9	Р		1
Инж.	Малыгина			ПКТИ Проектстройконструкция		

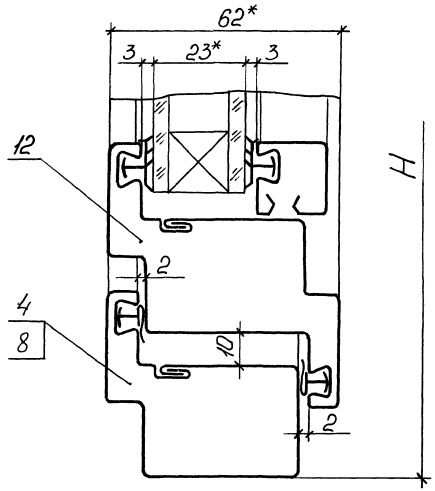

* Размеры для справок

Инв. № подл.	Подп. и дата	Взам. инв. №		1.036.3-1.1 - 1.953			
	Зав. отд.	Халдин		Узел 4.9	Стадия	Лист	Листов
	Н. контр.	Чирко			Р		1
	Рук. бриг.	Молодых			ПКТИ		
	Инж.	Малмыгина			Проектстройконструкция		

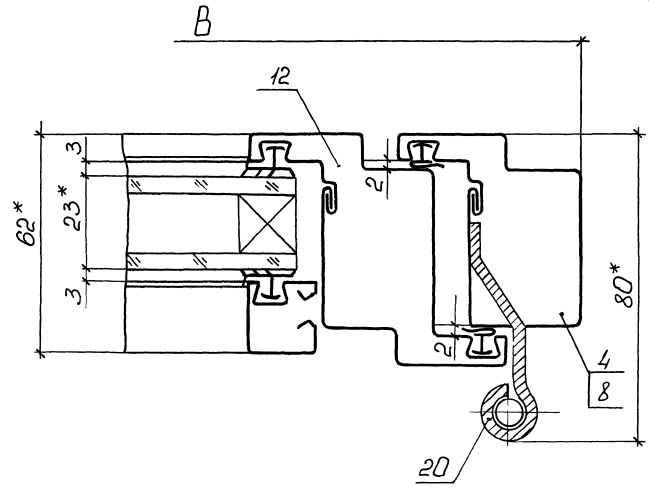

* Размеры для справок

Инв. № подл.	Подп. и дата	Взам. инв. №		1.036.3-1.1. - 1.954			
	Зав. отд.	Халдин.		Узел 5.9	Стадия	Лист	Листов
	Н. контр.	Чирко			Р		1
	Рук. бриг.	Молодых			ПКТИ		
	Инж.	Малмыгина			Проектстройконструкция		

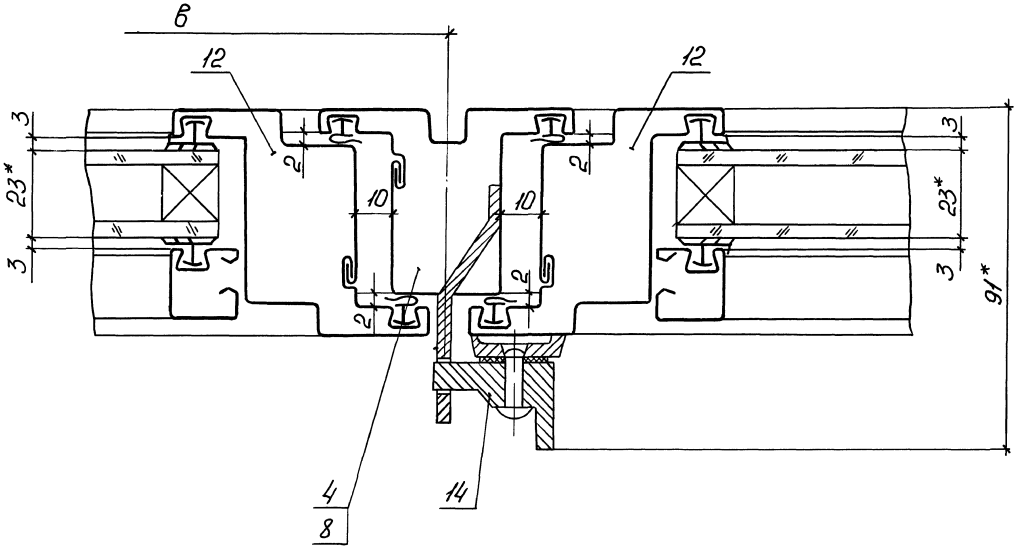

* Размеры для справок

				1.036.3-1.1 - 1.955			
Зав.отд.	Халдин.			Узел 6.9	Стадия	Лист	Листов
Н.контр	Чирко				Р		1
Рук.бриг.	Молодых				ПКТИ		
Инж.	Малмыгина				Проектстройконструкция		

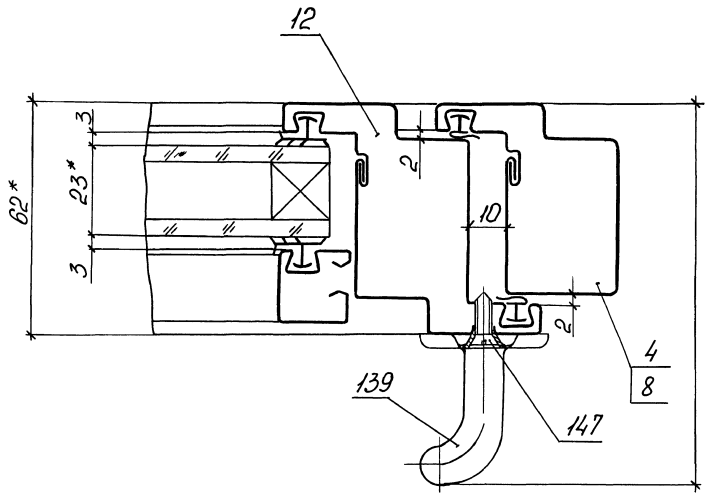

* Размеры для справок

Зав. отд	Халдин		
Н. контр.	Чирко		
Рук. бриг.	Молодых		
Инж.	Мамыгина		

1.036.3-1.1 - 1.956

Узел 7.9

Стадия	Лист	Листов
Р		1

ПКТИ Проектстройконструкция

24996-02 116

Инв. № подл. | Подп. и дата | Взам. инв. №

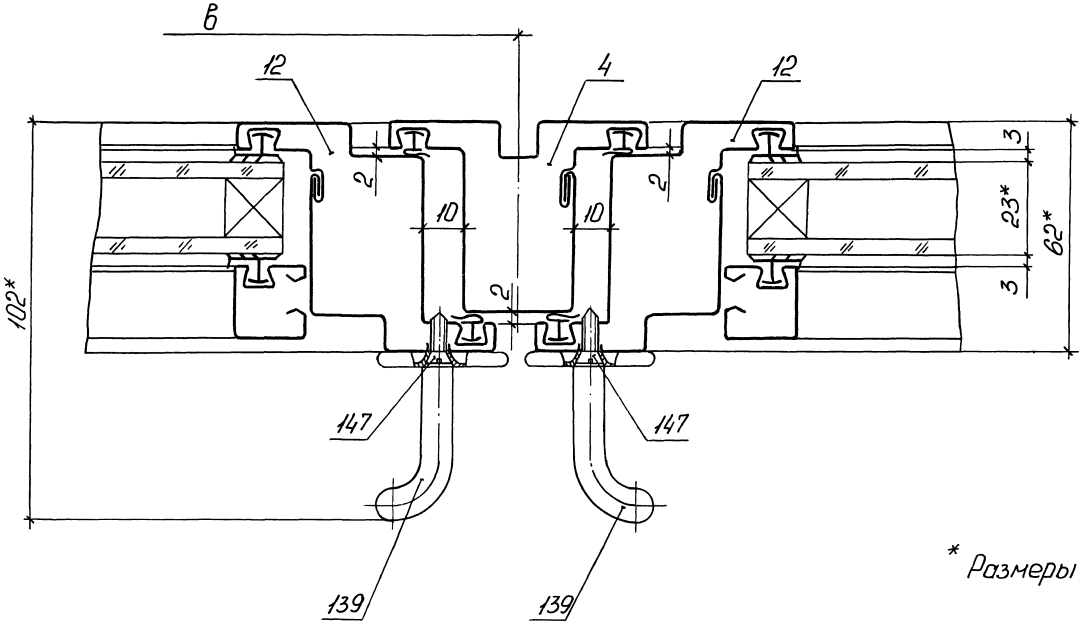

* Размеры для справок

				1.036.3 - 1.1 - 1.957		
Зав.отд	Халдин			Узел 8.9	Стадия	Лист	Листов
Н.контр	Чирко				Р		1
Рук.бриг	Молодых				ПКТИ		
Инж.	Молынгина				Проектстройконструкция		

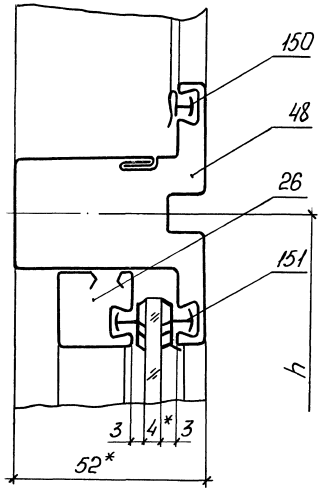

* Размеры для справок

Инв.№ подл.	Подп. и дата	Взам. инв.№	

				1.036.3-1.1 - 1.958		
Зав.отд.	Халдин			Узел 1.10	Стадия: Р; Лист: ; Листов: 1	
Н.контр.	Чирко				ПКТИ Проектстройконструкция	
Рук.бриг.	Молодых					
Техник	Чирко					

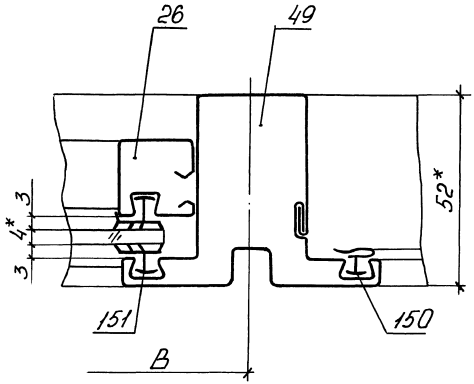

* Размеры для справок

Инв.№ подл.	Подп. и дата	Взам. инв.№	

				1.036.3-1.1 - 1.959		
Зав.отд.	Халдин			Узел 2.10	Стадия: Р; Лист: ; Листов: 1	
Н.контр.	Чирко				ПКТИ Проектстройконструкции	
Рук.бриг.	Молодых					
Техник	Чирко					

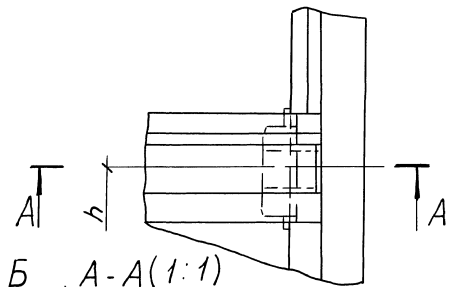

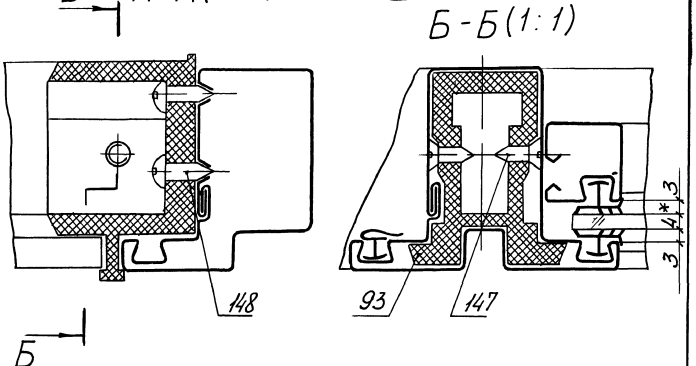

* Размер для справок

Зав.отд.	Халдин		1.036.3-1.1-1.960		
Н.контр.	Чирко				
Рук.бриг.	Молодых		Узел 3.10	Стадия: Р	Лист:	Листов: 1
Техник	Чирко			ПКТИ Проектстройконструкция	

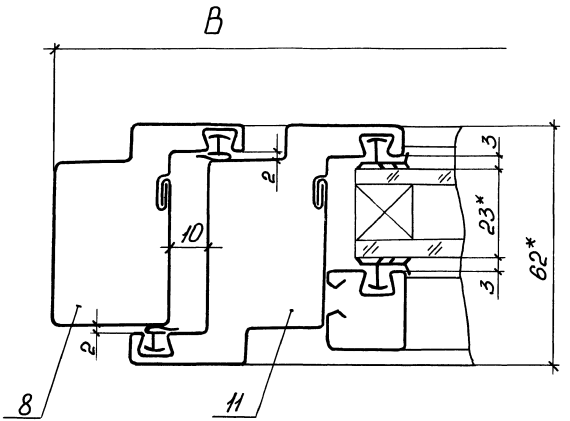

* Размеры для справок

Зав.отд.	Халдин		1.036.3-1.1-1.961		
Н.контр.	Чирко				
Рук.бриг.	Молодых		Узел 1.11	Стадия: Р	Лист:	Листов: 1
Техник	Чирко			ПКТИ Проектстройконструкция	

Инв.№ подл. | Подп. и дата | Взам.инв.№

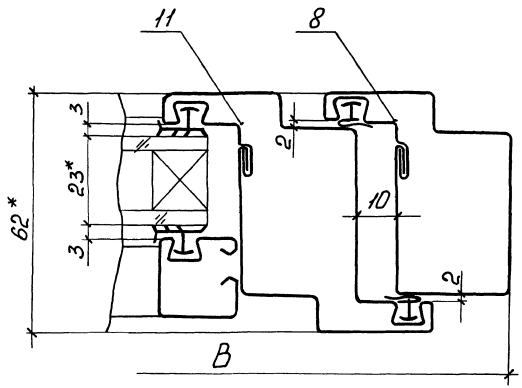

* Размеры для справок

Инв.№ подл.	Подп. и дата	Взам. инв.№			

Зав.отд	Халдин		1.036.3-1.1-1.962		
Н.контр	Чирко				
Рук.бриг	Молодых		Узел 2.11	Стадия: Р	Лист:	Листов: 1
Техник	Чирко			ПКТИ Проектстройконструкция		

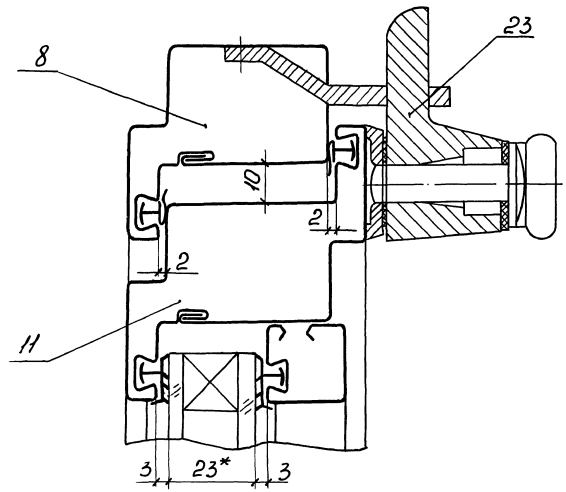

* Размер для справок

Инв.№ подл.	Подп. и дата	Взам. инв.№			

Зав.отд	Халдин		1.036.3-1.1 - 1.963		
Н.контр	Чирко				
Рук.бриг	Молодых		Узел 3.11	Стадия: Р	Лист:	Листов: 1
Техник	Чирко			ПКТИ Проектстройконструкция		

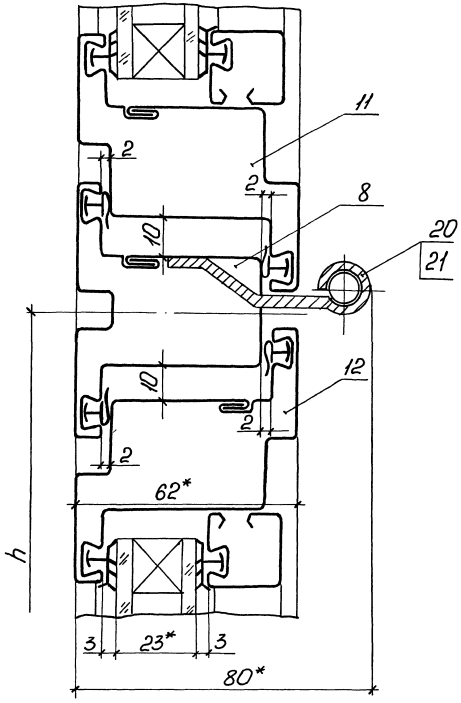

* Размеры для справок

Зав.отд	Халдин		1.036.3-1.1-1.964			
Н.контр.	Чирко			Стадия	Лист	Листов
Рук.бриг	Молодых		Узел 4.11	Р		1
Техник	Чирко			ПКТИ Проектстройконструкция		

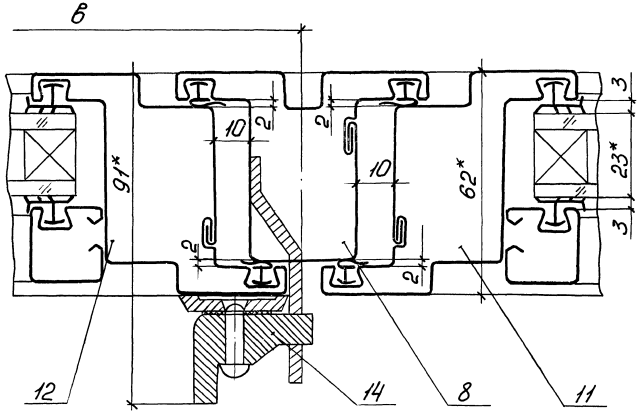

* Размеры для справок.

Зав.отд	Халин		1.036.3-1.1-1.965			
Н.контр	Чирко			Стадия	Лист	Листов
Рук.бриг	Молодых		Узел 5.11	Р		1
Техник	Чирко			ПКТИ Проектстройконструкция		

Инв.№подл. | Подп. и дата | Взам.инв.№

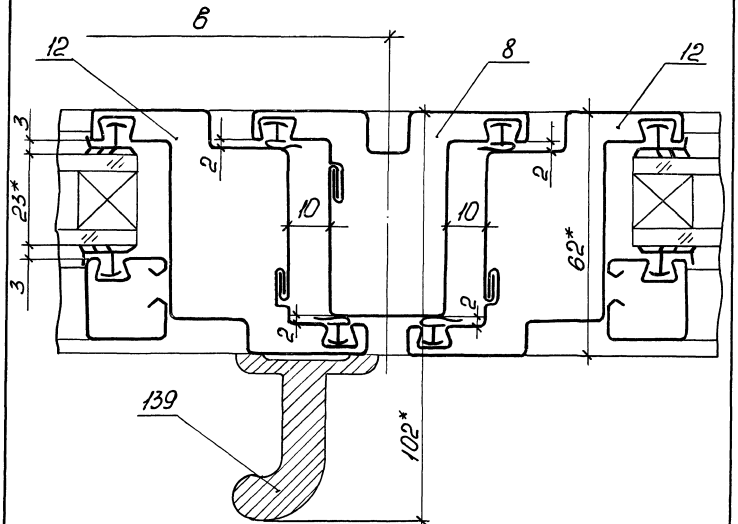

* Размеры для справок

Инв.№подл. | Подп. и дата | Взам.инв.№

				1.036.3-1.1-1.966		
Зав.отд	Халдин		Узел 6.11	Стадия	Лист	Листов
Н.контр.	Чирко			Р		1
Рук.бриг	Молодых			ПКТИ Проектстройконструкция		
Техник	Чирко					

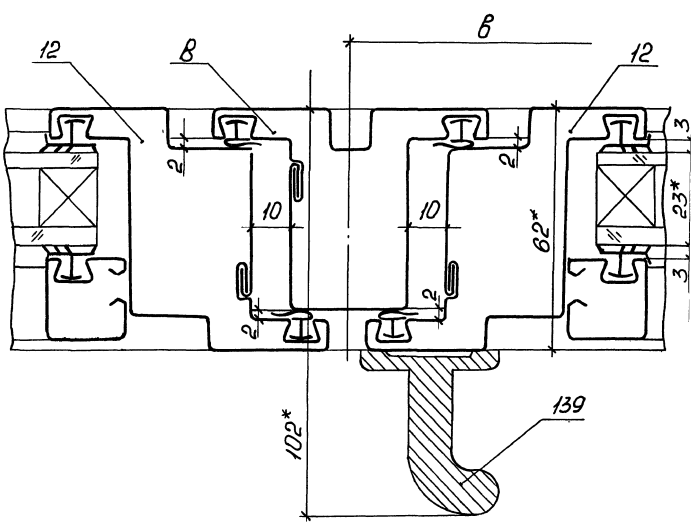

* Размеры для справок

Инв.№подл. | Подп. и дата | Взам.инв.№

				1.036.3-1.1-1.967		
Зав.отд	Халдин		Узел 7.11	Стадия	Лист	Листов
Н.контр.	Чирко			Р		1
Рук.бриг	Молодых			ПКТИ Проектстройконструкция		
Техник	Чирко					

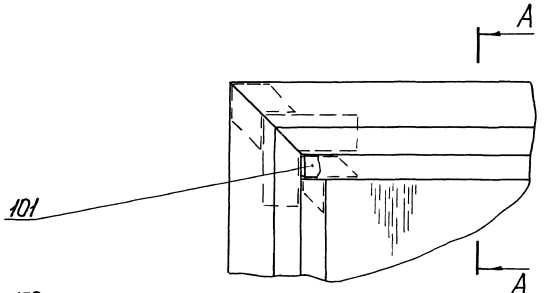

A-A (1:1)

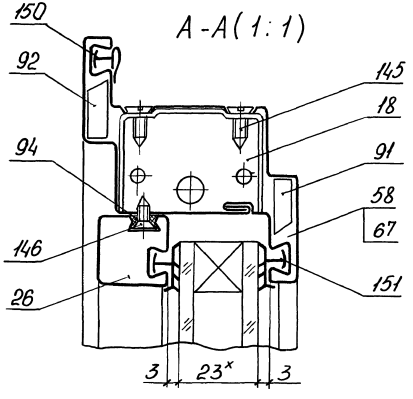

* Размер для справок

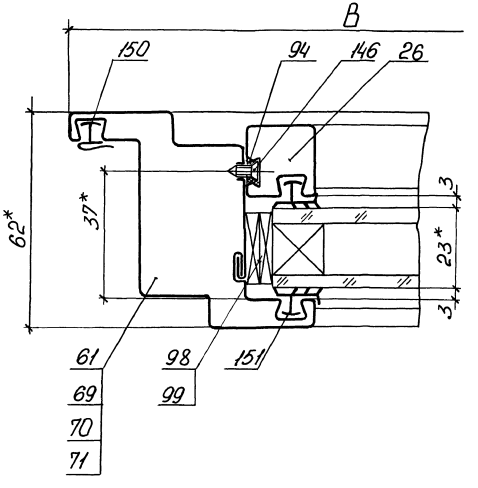

* Размеры для справок

Инв.№ подл. | Подп. и дата | Взам.инв.№

Зав.отд.	Холдин		1.036.3-1.1-1.968			
Н.контр.	Чирко		Узел 1.12	Стадия	Лист	Листов
Рук.бриг.	Молодых			Р		1
Техник	Чирко			ПКТИ Проектстройконструкция		

Зав.отд.	Холдин		1.036.3-1.1-1.969			
Н.контр.	Чирко		Узел 2.12	Стадия	Лист	Листов
Рук.бриг.	Молодых			Р		1
Техник	Чирко			ПКТИ Проектстройконструкция		

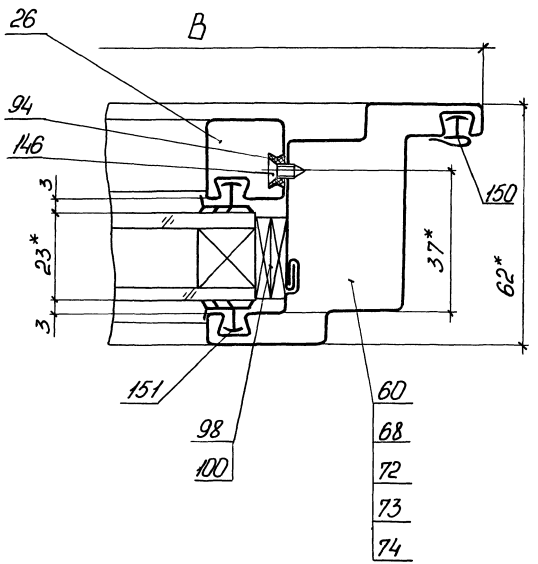

*Размеры для справок

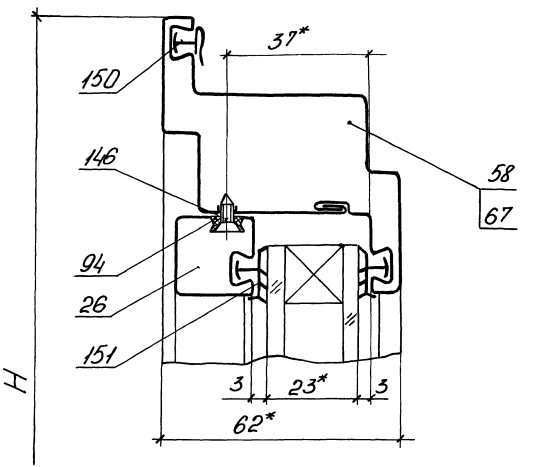

*Размеры для справок

Инв.№ подл. | Подп. и дата | Взам.инв.№

Зав.отд.	Халдин		
Н.контр.	Чирка		
Рук.бриг.	Молодых		
Техник	Чирка		

1.036.3-1.1-1.970

Узел 3.12

Стадия	Лист	Листов
Р		1

ПКТИ Проектстройконструкция

Инв.№ подл. | Подп. и дата | Взам.инв.№

Зав.отд	Халдин		
Н.контр	Чирка		
Рук.бриг	Молодых		
Техник	Чирка		

1.036.3-1.1-1.971

Узел 4.12

Стадия	Лист	Листов
Р		1

ПКТИ Проектстройконструкция

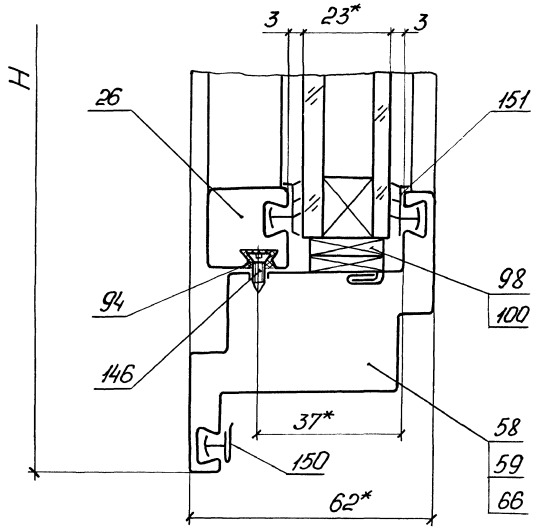

*Размеры для справок

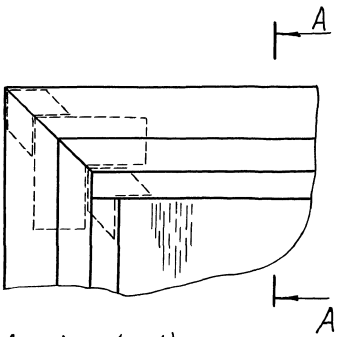

А - А (1:1)

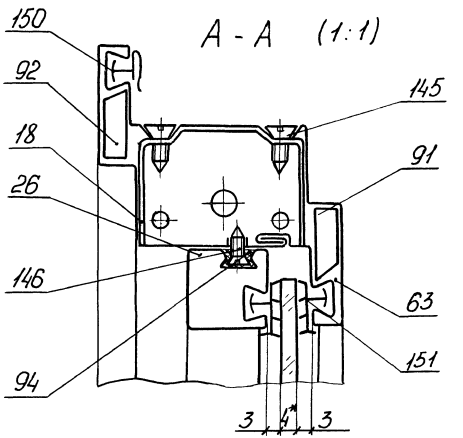

*Размер для справок

Зав. отд	Халдин			1.036.3 - 1.1 - 1.972
Н. контр	Чирко			
Рук. бриг	Молодых			Узел 5.12
Техник	Чирко			

Стадия	Лист	Листов
Р		1

ПКТИ

Проектстройконструкция

Взам. инв. №

Подп. и дата

Инв. № подл.

Зав. отд	Халдин			1.036.3 - 1.1 - 1.973
Н. контр	Чирко			
Рук. бриг	Молодых			Узел 6.12
Техник	Чирко			

Стадия	Лист	Листов
Р		1

ПКТИ

Проектстройконструкция

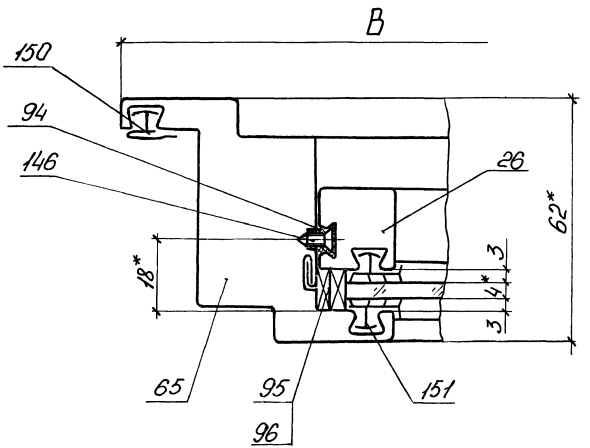

*Размеры для справок

Инв.№ подл.	Подп. и дата	Взам. инв.№		
Зав.отд	Халдин			
Н.контр	Чирко			
Рук.бриг	Молодых			
Техник	Чирко			

1.036.3-1.1 - 1.974

Узел 7.12

Стадия	Лист	Листов
Р		1

ПКТИ
Проектстройконструкция

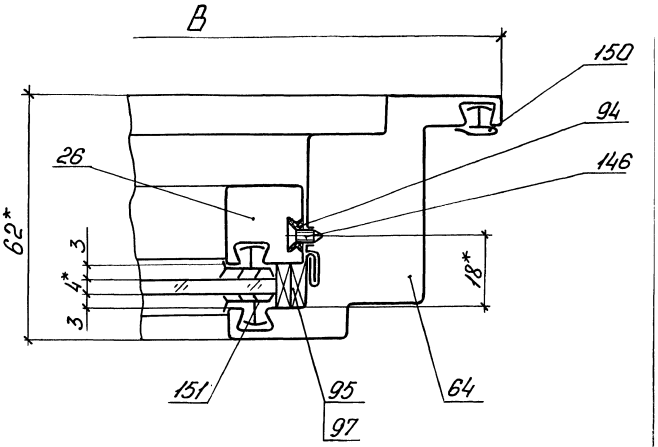

*Размеры для справок

Инв.№ подл.	Подп. и дата	Взам. инв.№		
Зав.отд	Халдин			
Н.контр	Чирко			
Рук.бриг	Молодых			
Техник	Чирко			

1.036.3-1.1 - 1.975

Узел 8.12

Стадия	Лист	Листов
Р		1

ПКТИ
Проектстройконструкция

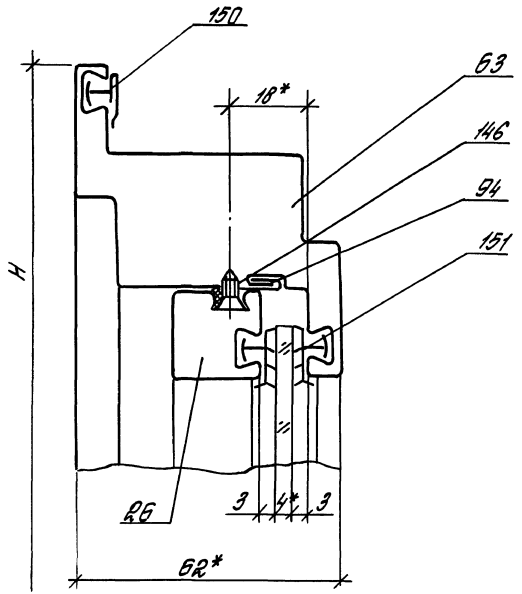

* Размеры для справок

				1.036.3-1.1-1.976
Зав. отд.	Халдин			Узел 9.12
Н. контр.	Чурко			
Рук. дриг.	Молодых			
Техник	Чурко			

Стадия	Лист	Листов
Р		1

ПКТИ
Проектстройконструкция

gost.e-ecolog.ru

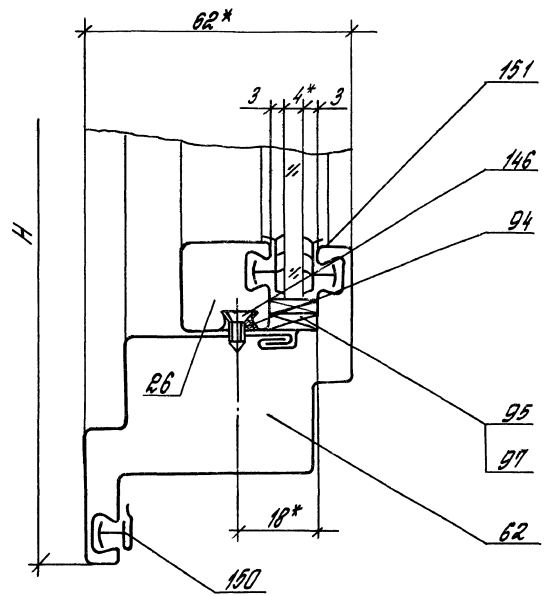

* Размеры для справок

				1.036.3-1.1-1.977
Зав. отд.	Халдин			Узел 10.12
Н. контр.	Чурко			
Рук. дриг.	Молодых			
Техник	Чурко			

Стадия	Лист	Листов
Р		1

ПКТИ
Проектстройконструкция

Инв. № подл. | Подпись и дата | Взам. инв. №

24996-02 (127)