ТИПОВЫЕ КОНСТРУКЦИИ, ИЗДЕЛИЯ И УЗЛЫ ЗДАНИЙ И СООРУЖЕНИЙ

СЕРИЯ 1.236.5-12

ОКНА И БАЛКОННЫЕ ДВЕРИ ДЕРЕВЯННЫЕ ДЛЯ ОБЩЕСТВЕННЫХ ЗДАНИЙ

ВЫПУСК 2

ОКНА И БАЛКОННЫЕ ДВЕРИ
С ТРОЙНЫМ ОСТЕКЛЕНИЕМ ПО ГОСТ 16289-86

РАБОЧИЕ ЧЕРТЕЖИ
ЧАСТЬ I стр.1-53

gost.e-ecolog.ru

-12 62 часть I

ЦЕНТРАЛЬНЫЙ ИНСТИТУТ ТИПОВОГО ПРОЕКТИРОВАНИЯ
ГОССТРОЯ СССР

Москва А-445 Смольная ул 22

Сдано в печать 198 года

Заказ № 14611 Тираж 5500 экз

ТИПОВЫЕ КОНСТРУКЦИИ, ИЗДЕЛИЯ И УЗЛЫ ЗДАНИЙ И СООРУЖЕНИЙ

СЕРИЯ 1.236.5-12

ОКНА И БАЛКОННЫЕ ДВЕРИ ДЕРЕВЯННЫЕ ДЛЯ ОБЩЕСТВЕННЫХ ЗДАНИЙ

ВЫПУСК 2

ОКНА И БАЛКОННЫЕ ДВЕРИ
С ТРОЙНЫМ ОСТЕКЛЕНИЕМ ПО ГОСТ 16289-86

РАБОЧИЕ ЧЕРТЕЖИ

Разработаны:
ЦНИИЭП учебных зданий
Гл. инженер А. Ляхович
Нач. отдела В. Греков
Гл. инж. проекта З. Шахова

© ЦИТП Госстроя СССР, 1988

Утверждены и введены в действие с 01.06.88 г.
Госкомархитектуры
Приказ N 154 от 26.05.88 г.

Копия верна

Обозначение	Наименование	Стр.
I.236.5-I2.2-000ТО	Техническое описание	4
I.236.5-I2.2-000Д$_1$	Номенклатура изделий	6
I.236.5-I2.2-000Д$_2$	Схема расположения приборов в окнах	7
	и балконных дверях	
I.236.5-I2.2-I000	Оконный блок ОРС	8
I.236.5-I2.2-I000СБ	Оконный блок ОРС.Сборочный чертёж	II
I.236.5-I2.2-I003	Штапик Ш (Ш1...Ш40)	I2
I.236.5-I2.2-II00	Коробка КРС (КРС1...КРС8, КРС20)	I3
I.236.5-I2.2-II00СБ	Коробка КРС (КРС1...КРС8,КРС20).	
	Сборочный чертёж	I4
I.236.5-I2.2-III0	Коробка КР (КР1...КР8, КР20)	I4
I.236.5-I2.2-III0СБ	Коробка КР (КР1...КР8, КР20).	
	Сборочный чертёж	I5
I.236.5-I2.2-III5	Профиль коробки ПКР (ПКР27...ПКР35)	I5
I.236.5-I2.2-III1	Профиль коробки ПКР (ПКР1...ПКР4)	I6
I.236.5-I2.2-III2	Профиль коробки ПКР (ПКР5...ПКР13)	I6
I.236.5-I2.2-III3	Профиль коробки ПКР (ПКР14...ПКР22)	I7
I.236.5-I2.2-III4	Профиль слива ПСО (ПСО1...ПСО15)	I7
I.236.5-I2.2-II20	Коробка КС (КС1...КС8, КС20)	I8
I.236.5-I2.2-II20СБ	Коробка КС (КС1...КС8, КС20).	
	Сборочный чертёж	I8
I.236.5-I2.2-II2I	Профиль коробки ПКС (ПКС1,..ПКС13)	I9
I.236.5-I2.2-II22	Профиль коробки ПКС (ПКС14...ПКС22)	I9
I.236.5-I2.2-I200	Переплёт внутренний спаренный	
	ПВ (ПВ1...ПВ46)	20
I.236.5-I2.2-I200СБ	Переплёт внутренний спаренный	23
	ПВ (ПВ1...ПВ46).Сборочный чертёж	23
I.236.5-I2.2-I20I	Профиль переплёта ППВ (ППВ1...ППВ33)	24
I.236.5-I2.2-I202	Профиль переплёта ППВ (ППВ20...ППВ35)	24
I.236.5-I2.2-I300	Переплёт средний спаренный	
	ПС (ПС1...ПС46)	27
I.236.5-I2.2-I300СБ	Переплёт средний спаренный	
	ПС (ПС1...ПС46).Сборочный чертёж	28
I.236.5-I2.2-I30I	Профиль переплёта ППС (ППС1...ППС19,	
	ППС32, ППС33)	29
I.236.5-I2.2-I302	Профиль переплёта ППС (ППС20...ППС3I,	
	ППС34, ППС35)	29
I.236.5-I2.2-I400	Переплёт наружный раздельный	
	ПР (ПР1...ПР52)	30
I.236.5-I2.2-I400СБ	Переплёт наружный раздельный	
	ПР (ПР1...ПР52).Сборочный чертёж	35
I.236.5-I2.2-I40I	Профиль переплёта ППР (ППР1...ППР19,	
	ППР32...ППР34)	36
I.236.5-I2.2-I402	Профиль переплёта ППР (ППР20...ППР3I,	
	ППР35...ППР37)	36
I.236.5-I2,2-2000	Оконный блок ОРС	37
I.236.5-I2.2-2000СБ	Оконный блок ОРС.Сборочный чертёж	43
I.236.5-I2.2-2I00	Коробка КРС (КРС9...КРС19)	44
I.236.5-I2.2-2I00СБ	Коробка КРС (КРС9...КРС19).	
	Сборочный чертёж	45
I.236.5-I2.2-2II0	Коробка КР (КР9...КР19)	46
I.236.5-I2.2-2I00СБ	Коробка КР (КР9...КР19).Сборочный чертеж	47
I.236.5-I2.2-2III	Профиль коробки ПКР (ПКР23...ПКР26,ПКР36)	47
I.236.5-I2.2-2I20	Коробка КС (КС9...КС19)	48
I.236.5-I2.2-2I20СБ	Коробка КС (КС9...КС19).Сборочный чертёж	49
I.236.5-I2.2-2I2I	Профиль коробки ПКС (ПКС32...ПКС34)	49
I.236.5-I2.2-3000	Оконный блок ОРС	50
I.236.5-I2.2-3000СБ	Оконный блок ОРС.Сборочный чертеж	53
I.236.5-I2.2-3I00	Коробка КРС (КРС22...КРС27)	54

Инв.N подл. | Подпись и дата | Взам.инв.N

Н.отд.	Гречов		
Н.контр.	Калягина		
Гип	Шахова		
Рук.гр.	Калягина		
Ст.инж.	Черпанова		

I.236.5-I2.2-000

Содержание

Стадия	Лист	Листов
Р	1	5

ЦНИИЭП учебных зданий

I.236.5-I2.2-000 Лист 2

Копия верна

Обозначение	Наименование	Стр.
I.236.5-I2.2-3I00СБ	Коробка КРС (КРС22...КРС27).	
	Сборочный чертёж	54
I.236.5-I2.2-3II0	Коробка КР (КР22...КР27)	55
I.236.5-I2.2-3II0СБ	Коробка КР (КР22...КР27).Сборочный чертёж	55
I.236.5-I2.2-3I20	Коробка КС (КС22...КР27)	56
I.236.5-I2.2-3I20СБ	Коробка КС (КС22...КР27).СБорочный чертёж	56
I.236.5-I2.2-3I2I	Профиль коробки ПКС (ПКС23...ПКС3I)	57
I.236.5-I2.2-3200	Переплёт внутренний спаренный	
	ПФВ (ПФВI...ПФВ8)	57
I.236.5-I2.2-3200СБ	Переплёт внутренний спаренный	
	ПФВ (ПФВI...ПФВ8).Сборочный чертёж	58
I.236.5-I2.2-3300	Переплёт средний спаренный	
	ПФС (ПФСI...ПФС8)	59
I.236.5-I2.2-3300СБ	Переплёт средний спаренный	
	ПФС(ПФСI...ПФС8).Сборочный чертёж	60
I.236.5-I2.2-3400	Переплёт наружный раздельный	
	ПФР (ПФРI...ПФР8)	60
I.236.5-I2.2-3400СБ	Переплёт наружный раздельный	
	ПФР (ПФРI...ПФР8).Сборочный чертёж	6I
I.236.5-I2.2-4000	Оконный блок ОРС	62
I.236.5-I2.2-4000СБ	Оконный блок ОРС.Сборочный чертёж	67
I.236.5-I2.2-4I00	Коробка КРС (КРС28...КРС37)	68
I.236.5-I2.2-4I00СБ	Коробка КРС (КРС28...КРС37).	
	Сборочный чертёж	69
I.236.5-I2.2-4II0	Коробка КР (КР28...КР37)	70
I.236.5-I2.2-4II0СБ	Коробка КР (КР28...КР37).Сборочный чертёж	7I
I.236.5-I2.2-4I20	Коробка КС (КС28...КС37)	7I
I.236.5-I2.2-4I20СБ	Коробка КС (КС28...КС37).Сборочный чертёж	72
I.236.5-I2.2-5000	Оконный блок ОРС	73
I.236.5-I2.2-5000СБ	Оконный блок ОРС.Сборочный чертёж	75
I.236.5-I2.2-5I00	Коробка КРС (КРС38,КРС39)	76
I.236.5-I2.2-5I00СБ	Коробка КРС (КРС38,КРС39)Сборочный чертёж	76

Обозначение	Наименование	Стр
I.236.5-I2.2-5II0	Коробка КР (КР38, КР39)	77
I.236.5-I2.2-5II0СБ	Коробка КР (КР38, КР39).Сборочный чертёж	77
I.236.5-I2.2-5I20	Коробка КС (КС38, КС39)	78
I.236.5-I2.2-5I20СБ	Коробка КС (КС38, КС39).Сборочный чертёж	78
I.236.5-I2.2-6000	Балконная дверь БРС	79
I.236.5-I2.2-6000СБ	Балконная дверь БРС.Сборочный чертёж	8I
I.236.5-I2.2-620I	Профиль переплёта ППВ (ППВ32...ППВ35)	82
I.236.5-I2.2-6I00	Коробка КРС (КРС40...КРС42)	83
I.236.5-I2.2-6I00СБ	Коробка КРС (КРС40...КРС42).	
	Сборочный чертёж	83
I.236.5-I2.2-6II0	Коробка КР (КР40...КР42)	84
I.236.5-I2.2-6IIOСБ	Коробка КР (КР40...КР42).Сборочный чертёж	84
I.236.5-I2.2-6I20	Коробка КС (КР40...КР42)	85
I.236.5-I2.2-6I20СБ	Коробка КС (КР40...КР42).Сборочный чертёж	85
I.236.5-I2.2-6200	Переплёт внутренний спаренный	
	ПБВ (ПБВI...ПБВ3)	86
I.236.5-I2.2-6200СБ	Переплёт внутренний спаренный	
	ПБВ (ПБВI...ПБВ3).Сборочный чертёж	86
I.236.5-I2.2-6300	Переплёт средний спаренный	
	ПБС (ПБСI...ПБС3)	87
I.236.5-I2.2-6300СБ	Переплёт средний спаренный	
	ПБС (ПБСI...ПБС3).Сборочный чертёж	87
I.236.5-I2.2-6400	Переплёт наружный раздельный	
	ПБР (ПБРI, ПБР2)	88
I.236.5-I2.2-6400СБ	Переплёт наружный раздельный	
	ПБР (ПБРI, ПБР2).Сборочный чертёж	88
I.236.5-I2.2-630I	Профиль переплёта ППС (ППС36...ППС39)	89
I.236.5-I2.2-640I	Профиль переплёта ППР (ППР38...ППР4I)	89
I.236.5-I2.2-6402	Профиль переплёта ППР (ППР42...ППР45)	90
I.236.5-I2.2-6403	Профиль слива ПСБ (ПСБI...ПСБ4)	90
I.236.5-I2.2-7000	Балконная дверь БРС	9I
I.236.5-I2.2-7000СБ	Балконная дверь БРС.Сборочный чертёж	92

Обозначение	Наименование	Стр.
I.236.5-I2.2-7I00	Переплёт наружный раздельный ПФРI0	93
I.236.5-I2.2-7I00СБ	Переплёт наружный раздельный ПФРI0.	
	Сборочный чертёж	93
I.236.5-I2.2-7200	Переплёт внутренний спаренный ПБВ4	94
I.236.5-I2.2-7200СБ	Переплёт внутренний спаренный ПБВ4.	
	Сборочный чертёж	94
I.236.5-I2.2-7300	Переплёт средний спаренный ПБС4	95
I.236.5-I2.2-7300СБ	Переплёт средний спаренный ПБС4.	
	Сборочный чертёж	95
I.236.5-I2.2-7400	Переплёт наружный раздельный ПБР4	96
I.236.5-I2.2-7400СБ	Переплёт наружный раздельный ПБР4	
	Сборочный чертёж	96
I.236.5-I2.2-740I	Профиль переплёта ППР (ППР46, ППР47)	97
I.236.5-I2.2-7003	Профиль нащельника Н1, Н2, НФ1, НФ2	97
I.236.5-I2.2-7500	Переплёт наружный раздельный ПБР3	98
I.236.5-I2.2-7500СБ	Переплёт наружный раздельный ПБР3	
	Сборочный чертёж	98
I.236.5-I2.2-730I	Профиль переплёта ППС (ППС40, ППС4I)	99
I.236.5-I2.2-750I	Профиль переплёта ППР (ППР48, ППР49)	99
I.236.5-I2.2-7600	Переплёт внутренний спаренный ПФВ9	I00
I.236.5-I2.2-7700	Переплёт средний спаренный ПФС9	I00
I.236.5-I2.2-770I	Профиль переплёта ППВ (ППВ40, ППВ4I)	I0I
I.236.5-I2.2-7800	Переплёт наружный раздельный ПФР9	I0I
I.236.5-I2.2- 000РМ	Ведомость расхода материалов	I02...
		...I04

I. ОБЛАСТЬ ПРИМЕНЕНИЯ

I.I. Окна и балконные двери деревянные с тройным остеклением предназначены для любых конструктивных систем общественных зданий, а также для вспомогательных зданий и помещений предприятий различных отраслей народного хозяйства.

I.2. Окна и балконные двери применять в соответствии с требованиями СНиП II-3-79 в зависимости от назначения здания и помещения, разности температур внутреннего воздуха и средней температуры наиболее холодной пятидневки и исходя из соотношения требуемого и приведённого сопротивления теплопередаче окон и балконных дверей.

Относительная влажность воздуха не лимитируется.

Настоящий выпуск разработан взамен серии I.236.5-9.

2. ТИПЫ, РАЗМЕРЫ И МАРКИ

2.I. Окна и балконные двери с тройным остеклением изготавливаются по данным рабочим чертежам с раздельноспаренными переплётами и дверными полотнами.

2.2. Типы и размеры окон и балконных дверей должны соответствовать указанным в рабочих чертежах. На рабочих чертежах даны размеры неокрашенных деталей и изделий.

2.3. Окна и балконные двери, в том числе с фрамугами, допускается изготавливать также и в левом исполнении, а с несимметричным рисунком - в негативном(зеркальном) изображении, что оговаривается в конкретном проекте и в заказе заводу-изготовителю.

2.4. Маркировка изделий принята по ГОСТ I6289-86.

2.5. Марки изделий состоят из буквенно-цифровых групп.

Первая группа содержит:

-обозначение вида изделия: (О-окно, Б-балконная дверь);

-обозначение типа изделия (РС- с раздельноспаренными переплётами и дверными полотнами);

-габаритный размер высоты проёма, дм.

Вторая группа содержит:

Инв.№ подл. | Подпись и дата | Взам. инв.№

			I.236.5-I2.2-000ТО
Нач.отд.	Греков		Техническое описание. Стадия Р; Лист I; Листов 3
Н.контр.	Калякина		
ГИП	Шахова		ЦНИИЭП учебных зданий
Рук.гр.	Калякина		
Ст.инж.	Черпакова		

- габаритный размер ширины проёма, дм ;

-буквы означающие:В и Г - варианты рисунков одного размера окна, Н- окно в негативном (зеркальном) изображении (см.п.2.3), Л- окно или балконная дверь в левом исполнении (см.п.2.3);

-обозначение стандарта на окно или балконную дверь.

В рабочих чертежах марки изделий условно даны без указания стандарта на окна или балконные двери.

Пример маркировки: ОРС 18-18В - окно типа РС для проёма высотой 18 и шириной 18 дм, с несимметричным рисунком (вариант В);ОРС 18-18ВН--то же,в негативном изображении.

2.6.Марки изделий проставляются в спецификациях проектов,в заказах заводам -изготовителям и на готовых изделиях.

3.ТЕХНИЧЕСКИЕ ТРЕБОВАНИЯ

3.1.Окна и балконные двери изготавливать по данным рабочим чертежам в соответствии с требованиями ГОСТ 23166-78 и ГОСТ 16289-86.

3.2.Для остекления окон и балконных дверей принято стекло по ГОСТ 111-78,толщиной 4 мм.

Толщина стекла уточняется в конкретном проекте в зависимости от ветровых нагрузок и шумовых воздействий в районе строительства в соответствии с "Руководством по применению стеклопакетов в гражданском строительстве" Стройиздат, 1978г и СНиП П-12-77 и оговаривается в заказах заводам-изготовителям при применении стекла толщиной 3 мм.

3.3.В спецификациях к сборочным чертежам оконных и дверных блоков и в ведомостях расхода материалов дан расход необрезных пиломатериалов; в номенклатуре изделий (документ 1.236.5-12.2-000Д$_1$) дан расход пиломатериалов в чистоте.

Расход необрезных пиломатериалов определён в соответствии с"Методическими указаниями по определению потребности в материалах, конструкциях и деталях в составе проектной документации на строительство", Москва, 1987г по таблице 34 с применением коэффициентов пересчёта от древесины в чистоте к необрезным пиломатериалам K_1=1,6 , K_2=1,42 и и K_3=1,25 для окон и K_1=1,20, K_2=1,40 и K_3=1,25 для балконных дверей.

Указанные коэффициенты пересчёта согласованы к применению для определения расхода древесины в окнах и балконных дверях общественных зданий ЦНИИЭУС от 03.XI.87г письмом № 5-2293.

3.4.На документе 1.236.5-12.2-000Д$_2$ дана схема расположения

приборов в окнах и балконных дверях.

Приборы и крепёжные детали устанавливать в соответствии с требованиями ГОСТ 16289-86, ГОСТ 23166-78 и данных рабочих чертежей.

Стяжки СТ устанавливать в окнах и балконных дверях на спаренных переплётах и полотнах со стороны помещения.

В окнах стяжки устанавливать: на горизонтальном профиле переплёта шириной 810мм и более - 1шт, на вертикальном профиле переплета высотой 1695 мм и более- 2шт. при наличии стяжек на горизонтальном профиле и 3 шт. при отсутствии их на горизонтальном профиле ; на вертикальном профиле переплёта высотой 1095 мм независимо от его ширины - 2шт.; на фрамуге независимо от её ширины - 2 шт. только на горизонтальном профиле фрамуги.

В балконных дверях стяжка устанавливается: на горизонтальном профиле полотна и фрамуги соответственно по 1 шт. и 2 шт; на вертикальном профиле полотна - 3 шт.

Фиксаторы устанавливать со стороны помещения на переплётах окон без фрамуг;в окнах с переплётами разной ширины-на узких переплётах.

Завёртки ЗР2-1 и ЗР2-2 устанавливать соответственно на внутренних и наружных переплётах и полотнах со стороны помещения на вертикальном профиле: при высоте переплёта 1,2м-2шт, при высоте переплёта или полотна 1,8 и 2,1 м - 3 шт.

4.КОМПЛЕКТНОСТЬ И ПРАВИЛА ПРИЁМКИ

4.1.Комплектность, приёмку и паспортизацию производить в соответствии с требованиями ГОСТ 23166-78.

5.МЕТОДЫ КОНТРОЛЯ

5.1.Контроль качества древесины, обработки, сборки изделий,точности изготовления, прочности клеевых соединений, качества лицевых поверхностей, прочности сцепления лакокрасочных покрытий с отделываемой поверхностью выполнять в соответствии с требованиями ГОСТ23166-78

6.УПАКОВКА,ТРАНСПОРТИРОВАНИЕ И ХРАНЕНИЕ

6.1.Упаковку, транспортирование и хранение выполнять с учётом требований ГОСТ 23166-78.

Инв.№подл. | Подпись и дата | Взам.инв.№

Эскиз	Марка	Размеры, мм б	Размеры, мм а	Расход материалов: древесина, м3	Расход материалов: стекло, м2	Масса, кг
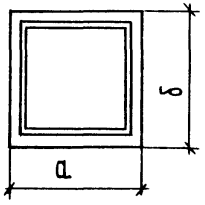	ОРС12-9В	1160	870	0,056	1,98	50,60
	ОРС12-12В	1160	1170	0,065	2,80	63,75
	ОРС12-13,5В	1160	1320	0,069	3,24	70,35
	ОРС18-9Г	1760	870	0,074	3,14	71,70
	ОРС18-12Г	1760	1170	0,083	4,54	91,05
	ОРС18-13,5Г	1760	1320	0,087	5,25	100,35
	ОРС21-9Г	2060	870	0,083	3,74	83,05
	ОРС21-12Г	2060	1170	0,092	5,42	104,80
	ОРС21-13,5Г	2060	1320	0,096	6,25	115,30
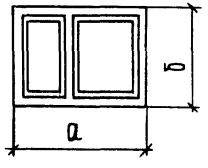	ОРС12-15В	1160	1470	0,098	3,22	86,10
	ОРС12-18В	1160	1770	0,106	4,09	99,20
	ОРС12-21В	1160	2070	0,114	4,96	112,30
	ОРС18-15Г	1760	1470	0,132	5,23	124,90
	ОРС18-18Г	1760	1770	0,140	6,63	143,30
	ОРС18-21Г	1760	2070	0,148	8,04	161,80
	ОРС18-24Г	1760	2370	0,156	9,45	180,30
	ОРС21-15Г	2060	1470	0,148	6,23	143,70
	ОРС21-18Г	2060	1770	0,156	7,91	164,90
	ОРС21-21Г	2060	2070	0,164	9,58	186,00
	ОРС21-24Г	2060	2370	0,172	11,26	207,20
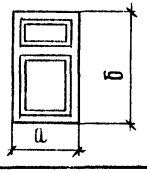	ОРС18-9В	1760	870	0,092	2,83	78,90
	ОРС18-12В	1760	1170	0,107	4,09	99,75
	ОРС18-13,5В	1760	1320	0,115	4,73	110,55
	ОРС21-9В	2060	870	0,101	3,43	89,85
	ОРС21-12В	2060	1170	0,116	4,97	113,50
	ОРС21-13,5В	2060	1320	0,124	5,74	125,60

Н. отд.	Греков		
Н. контр.	Каляпкина		
ГИП	Шахова		
Рук. гр.	Каляпкина		
Ст. инж.	Черпакова		
Ст. техн.	Семенова		

1.236.5-12.2-000Д1

Номенклатура изделий

Стадия	Лист	Листов
Р	1	2

ЦНИИЭП учебных зданий

Формат А4

Инв. № подл. | Подпись и дата | Взам. инв. №

Эскиз	Марка	Размеры, мм б	Размеры, мм а	Расход материалов: древесина, м3	Расход материалов: стекло, м2	Масса, кг
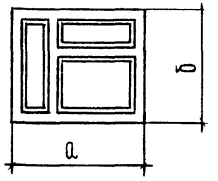	ОРС18-15В	1760	1470	0,151	4,88	131,85
	ОРС18-18В	1760	1770	0,165	6,18	152,55
	ОРС18-21В	1760	2070	0,178	7,50	172,90
	ОРС18-24В	1760	2370	0,182	8,98	189,90
	ОРС18-27В	1760	2670	0,194	10,32	209,90
	ОРС21-15В	2060	1470	0,171	5,88	152,85
	ОРС21-18В	2060	1770	0,181	7,46	174,15
	ОРС21-21В	2060	2070	0,194	9,04	197,10
	ОРС21-24В	2060	2370	0,199	10,79	217,35
	ОРС21-27В	2060	2670	0,210	13,82	253,70
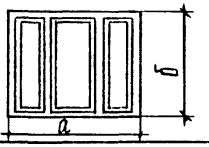	ОРС18-27Г	1760	2670	0,205	10,11	213,85
	ОРС21-27Г	2060	2670	0,229	12,05	246,45
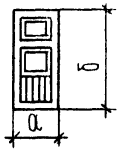	БРС28-9	2755	870	0,134	3,43	108,00
	БРС28-12	2755	1170	0,155	4,97	134,95
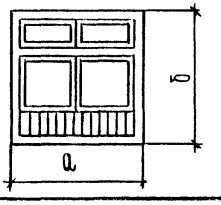	БРС28-18	2755	1774	0,233	7,56	203,75

Инв. № подл. | Подпись и дата | Взам. инв. №

1.236.5-12.2-000Д1 Лист 2

Формат А4

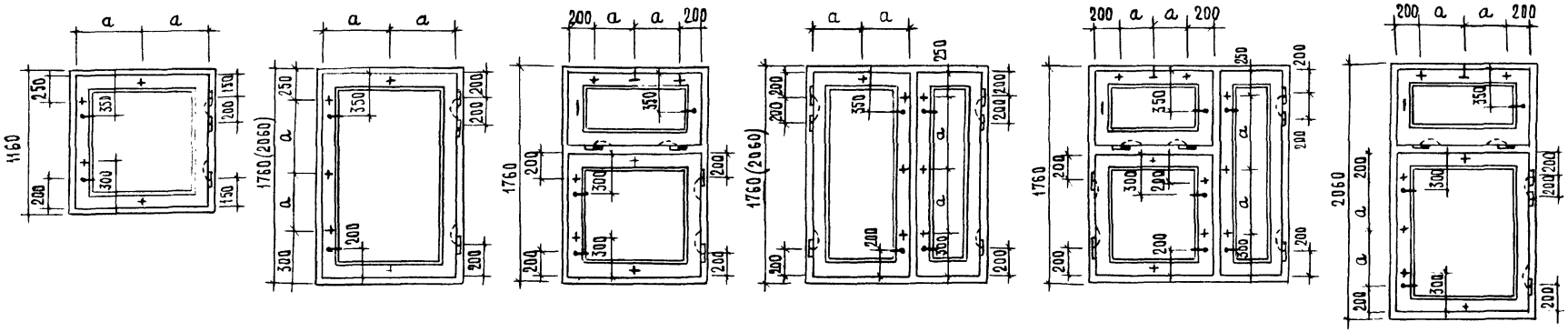

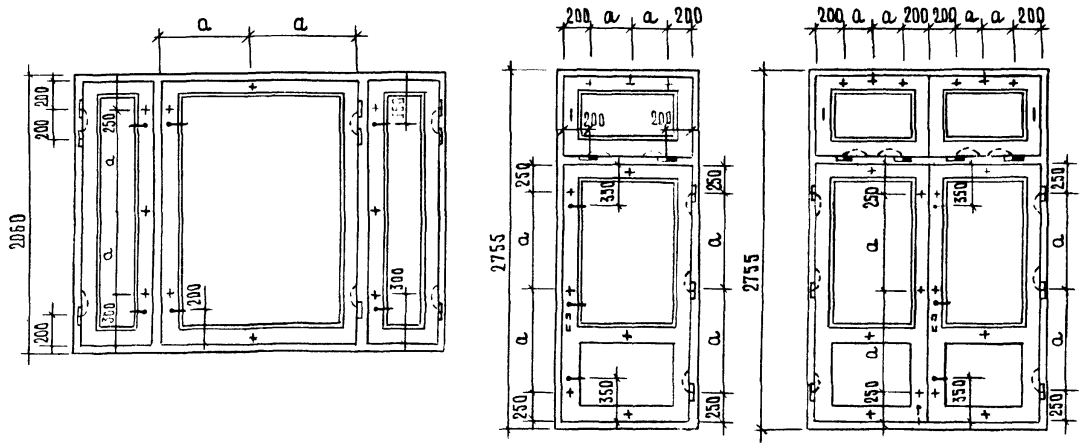

Условные обозначения

- ⊥ – Прибор фрамужный ПФ2;
- | – Фрамужный соединитель;
- + – Стяжка СТ;
- ▯ – Петля ПВ1-100П для внутренних спаренных переплетов и полотен, ПВ2-100-1 для наружных переплетов и полотен.
- ▬ – Петля ПВ2-100-2 для наружных и внутренних переплетов фрамуг;
- – Петля ПВ3-1 для спаривания между собой внутренних переплетов и полотен окон и дверей;
- – Петля ПВ3-2 для спаривания между собой внутренних переплетов фрамуг;
- – Завертка ЗР2;
- – Ручка РС-80
- Фиксатор ФК1

Фиксаторы устанавливают на узкие створки окон.

Нач.отд.	Греков		
Н.контр.	Каляпкина		
ГИП	Шахова		
Рук.гр.	Каляпкина		
Ст.инж.	Черпакова		
Ст.техн.	Домрачева		

1.236.5-12.2-000Д2

Схема расположения приборов в окнах и балконных дверях. (Примеры)

Стадия	Лист	Листов
Р		1

ЦНИИЭП учебных зданий

23165 8

Формат А3

Форм.	Зона	Поз.	Обозначение	Наименование	Кол. на исполн. 1.236.5-12.2-1000-									Приме-чание
					–	01	02	03	04	05	06	07	08	
				Документация										
А4			1.236.5-12.2 -1000 СБ	Сборочный чертёж	×	×	×	×	×	×	×	×	×	
А4			1.236.5-12.2- 000 ПЗ	Техническое описание	×	×	×	×	×	×	×	×	×	
А4			1.236.5-12.2- 000 $Д_1$	Номенклатура изделий	×	×	×	×	×	×	×	×	×	
А3			1.236.5-12.2- 000 $Д_2$	Схема расположения приборов в окнах и балконных дверях	×	×	×	×	×	×	×	×	×	
А3			1.236.5-12.2- 000 РМ	Ведомость расхода материалов	×	×	×	×	×	×	×	×	×	
				Сборочные единицы										
А4		1	1.236.5-12.2 -1100	Коробка КРС 1	1									
			-01	КРС 2		1								
			-02	КРС 3			1							
			-03	КРС 4				1						

Н.отд.	Греков		1.236.5-12.2 -1000
Н.контр.	Калупкина		
ГИП	Шахова		Оконный блок ОРС
Рук.гр	Калупкина		
Ст.инж	Черпакова		
Черт.	Валова		

Стадия	Лист	Листов
Р	1	6

ЦНИИЭП учебных зданий

Формат А4

Инв.№ подл.	Подпись и дата	Взам. инв.№

Форм.	Зона	Поз.	Обозначение	Наименование	Кол. на исполн. 1.236.5-12.2-1000									Приме-чание
					–	01	02	03	04	05	06	07	08	
А4		1	1.236.5-12.2-1100 -04	Коробка КРС 5					1					
			-05	КРС 6						1				
			-06	КРС 7							1			
			-07	КРС 8								1		
			-08	КРС 20									1	
А3		2	1.236.5-12.2-1200	Переплёт внутренний ПВ 1	1									
			-01	ПВ 2		1								
			-13	ПВ 14			1							
			-14	ПВ 15				1						
			-15	ПВ 16					1					
			-29	ПВ 30						1				
			-30	ПВ 31							1			
			-31	ПВ 32								1		
			-39	ПВ 40									1	
А3		3	1.236.5-12.2-1300	Переплёт средний ПС 1	1									
			-01	ПС 2		1								
			-13	ПС 14			1							
			-14	ПС 15				1						

Форм.	Зона	Поз	Обозначение	Наименование	Кол. на исполн. 1.236.5-12.2-1000-									Примечание
					-	01	02	03	04	05	06	07	08	
А3		3	1.236.5-12.2-1300 - 15	Переплёт средний ПС 16					1					
			-29	ПС 30						1				
			-30	ПС 31							1			
			-31	ПС 32								1		
			-39	ПС 40									1	
А3		4	1.236.5-12.2-1400	Переплёт раздельный ПР 1	1									
			-01	ПР 2		1								
			-13	ПР 14			1							
			-14	ПР 15				1						
			-15	ПР 16					1					
			-29	ПР 30						1				
			-30	ПР 31							1			
			-31	ПР 32								1		
			-39	ПР 40									1	
				Детали										
Бч		5	1.236.5-12.2-1001	Стекло ГОСТ 111-78 980×695×4									2	
			-01	980×995×4	2									
			-02	980×1145×4		2								
			-03	1580×695×4			2							

1.236.5-12.2-1000 Лист 3

Формат А4

Инв.№ подл. | Подпись и дата | Взам.инв.№

Форм.	Зона	Поз.	Обозначение	Наименование	Кол. на исполн. 1.236.5-12.2-1000-									Примечание
					-	01	02	03	04	05	06	07	08	
Бч		6	1.236.5-12.2-1001 - 04	Стекло ГОСТ 111-78 1580×995×4				2						
			-05	1580×1145×4					2					
			-06	1880×695×4						2				
			-07	1880×995×4							2			
			-08	1880×1145×4								2		
Бч		6	1.236.5-12.2-1002	930×615×4									1	
			-01	930×915×4	1									
			-02	930×1065×4		1								
			-03	1530×615×4			1							
			-04	1530×915×4				1						
			-05	1530×1065×4					1					
			-06	1830×615×4						1				
			-07	1830×915×4							1			
			-08	1830×1065×4								1		
А4		7	1.236.5-12.2-1003	Штапик Ш1			2			2			2	
			-02	Ш3		2			2			2		
			-12	Ш13			4			4			4	
			-13	Ш14	4			4			4			

1.236.5-12.2-1000 Лист 4

Формат А4

Инв. N подл.	Подпись и дата	Взам. инв. N

Форм.	Зона	Поз.	Обозначение	Наименование	Кол. на испол. 1.236.5-12.2-1000-									Примечание
					-	01	02	03	04	05	06	07	08	
А4		7	1.236.5-12.2-1003 -14	Штапик Ш 15		4			4			4		
			-26	Ш 27			2	2	2					
			-28	Ш 29						2	2	2		
			-29	Ш 30	4	4							4	
			-32	Ш 33			4	4	4					
			-34	Ш 35						4	4	4		
			-23	Ш 24	2	2							2	
			-30	Ш 31	2			2			2			
				Стандартные изделия										
				Петля ПВ1-100П ГОСТ 5088-78	3	3	3	3	3	3	3	3	2	
				Петля ПВ2-100-1 ГОСТ 5088-78*	2	2	2	2	2	2	2	2	2	
				Петля ПВ3-1 ГОСТ 5088-78*	2	2	2	2	2	2	2	2	2	
				Завёртка ЗР2-1 ГОСТ 5090-86	2	2	3	3	3	3	3	3	2	
				Завёртка ЗР2-2 ГОСТ 5090-86	2	2	3	3	3	3	3	3	2	
				Стяжка СТ ГОСТ 5090-86	4	4	4	4	4	4	4	4	4	

1.236.5-12.2-1000	Лист 5

Формат А4

Инв. N подл.	Подпись и дата	Взам. инв. N

Форм.	Зона	Поз.	Обозначение	Наименование	Кол. на испол. 1.236.5-12.2-1000-									Примечание
					-	01	02	03	04	05	06	07	08	
				Материалы										
				Древесина бакша ГОСТ 9685-61*	0,159	0,185	0,196	0,210	0,235	0,247	0,235	0,261	0,273	м³
				Прокладка А-2 ГОСТ 10174-72	17,32	18,67	19,72	22,12	23,32	23,92	26,22	27,52	14,92	м

1.236.5-12.2-1000	Лист 6

Формат А4

23165 11

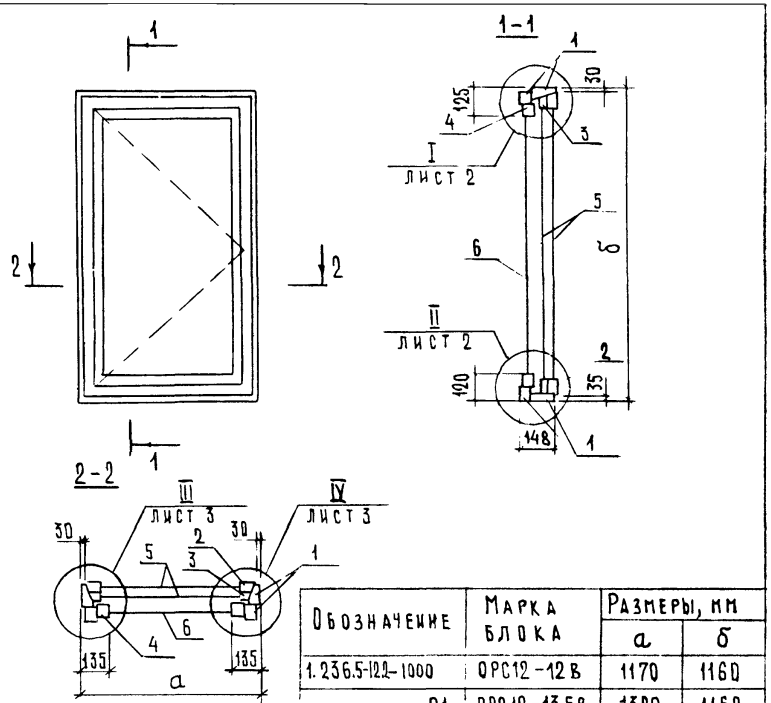

Обозначение	Марка блока	Размеры, мм	
		а	б
1.236.5-12.2-1000	ОРС12-12В	1170	1160
-01	ОРС12-13,5В	1320	1160
-02	ОРС18-9Г	870	1760
-03	ОРС18-12Г	1170	1760
-04	ОРС18-13,5Г	1320	1760
-05	ОРС21-9Г	870	2060
-06	ОРС21-12Г	1170	2060
-07	ОРС21-13,5Г	1320	2060
-08	ОРС12-9В	870	1160

1.236.5-12.2-1000СБ

Оконный блок ОРС
Сборочный чертеж

Стадия	Масса	Масштаб
Р		
Лист 1	Листов 3	

ЦНИИЭП учебных зданий

Нач.отд.	Греков	
Н.контр.	Каляпкина	
ГИП	Шахова	
Рук.гр.	Каляпкина	
Ст.инж.	Черпакова	
Ст.техн.	Домрачева	

Инв.№подл. | Подпись и дата | Взам.инв.№

Формат А4

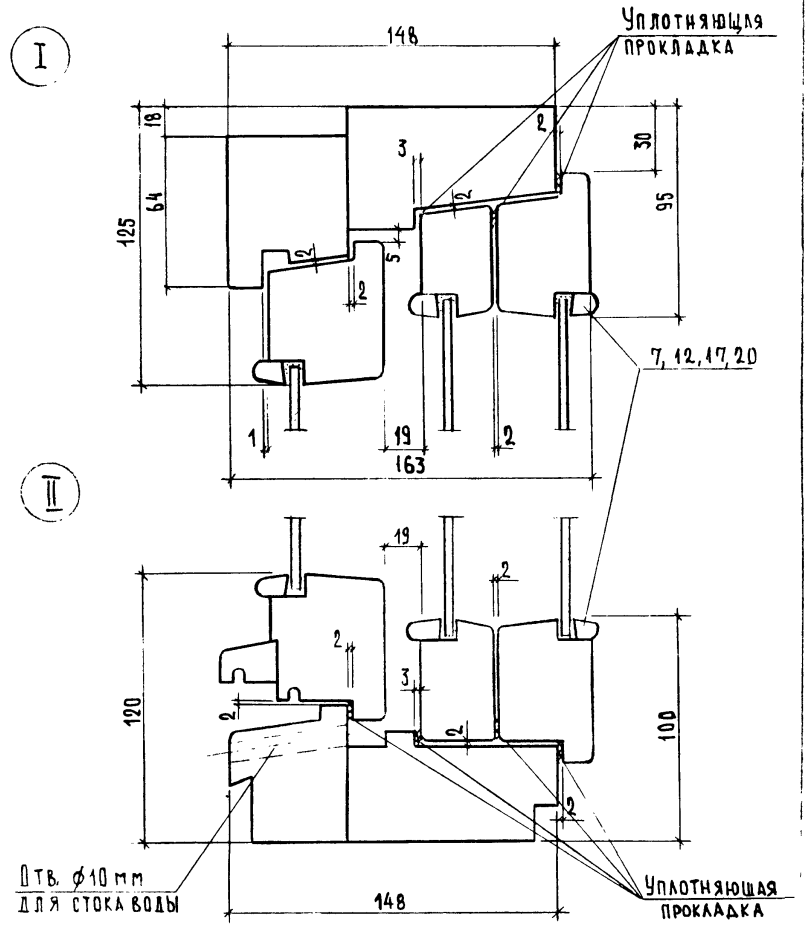

Инв.№подл. | Подпись и дата | Взам.инв.№

1.236.5-12.2-1000СБ

Лист 2

Формат А4

23165 12

Формат А4

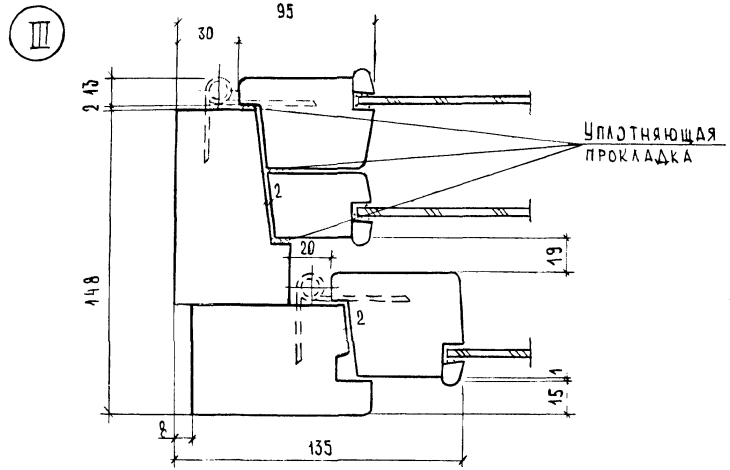

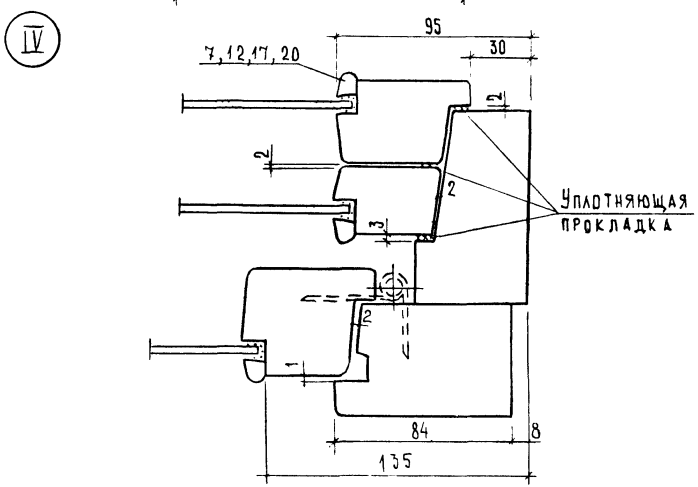

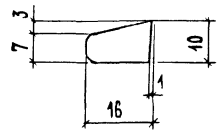

Обозначение	Марка	Длина, мм	Обозначение	Марка	Длина, мм
1.236.5-12.2-1003	Ш1	620	1.236.5-12.2-1003 -20	Ш21	1035
-01	Ш2	930	-21	Ш22	530
-02	Ш3	1070	-22	Ш23	755
-03	Ш4	320	-23	Ш24	935
-04	Ш5	710	-24	Ш25	340
-05	Ш6	400	-25	Ш26	1005
-06	Ш7	420	-26	Ш27	1535
-07	Ш8	1130	-27	Ш28	1305
-08	Ш9	965	-28	Ш29	1835
-09	Ш10	460	-29	Ш30	985
-10	Ш11	690	-30	Ш31	920
-11	Ш12	740	-31	Ш32	1055
-12	Ш13	700	-32	Ш33	1585
-13	Ш14	1000	-33	Ш34	1355
-14	Ш15	1150	-34	Ш35	1885
-15	Ш16	390	-35	Ш36	500
-16	Ш17	780	-37	Ш37	1110
-17	Ш18	470	-38	Ш38	1180
-18	Ш19	570	-39	Ш39	1115
-19	Ш20	1200	-40	Ш40	1185

Нач.отд	Греков	
Н.контр.	Каляпкина	
ГИП	Шахова	
Рук.гр	Каляпкина	
Ст.инж	Черпакова	
Ст.техн.	Домрачева	

1.236.5-12.2-1003

Штапик Ш (Ш1...Ш40)

Стадия	Масса	Масштаб
Р		1:1

Лист | Листов

ЦНИИЭП учебных зданий

Инв. № подл. | Подпись и дата | Взам. инв. №

1.236.5-12.2-1000 СБ | Лист 3

Формат А4

23165 13

Формат А4

Форм	Зона	Поз.	Обозначение	Наименование	Кол. на исполн. 1.236.5-12.2-1100-										Примечание
					-	01	02	03	04	05	06	07	08		
				Документация											
А4			1.236.5-12.2-1100 СБ	Сборочный чертёж	X	X	X	X	X	X	X	X	X		
				Сборочные единицы											
А4		1	1.236.5-12.2-1110	Коробка КР1	1										
			-01	КР2		1									
			-02	КР3			1								
			-03	КР4				1							
			-04	КР5					1						
			-05	КР6						1					
			-06	КР7							1				
			-07	КР8								1			
			-08	КР20									1		

Н.отд.	Греков	
Н.контр	Калякина	
ГИП	Шахова	
Рук.гр.	Калякина	
Ст. инж	Черпакова	
Черт.	Валова	

1.236.5-12.2-1100

КОРОБКА КРС (КРС1...КРС8, КРС20)

Стадия	Лист	Листов
Р	1	2

ЦНИИЭП учебных зданий

Формат А4

Инв.№ подл.	Подпись и дата	Взам. инв.№

Форм	Зона	Поз.	Обозначение	Наименование	Кол. на исполн. 1.236.5-12.2-1100-										Примечание
					-	01	02	03	04	05	06	07	08		
А4		2	1.236.5-12.2-1120	Коробка КС1	1										
			-01	КС2		1									
			-02	КС3			1								
			-03	КС4				1							
			-04	КС5					1						
			-05	КС6						1					
			-06	КС7							1				
			-07	КС8								1			
			-08	КС20									1		

1.236.5-12.2-1100

Лист 2

23165 14

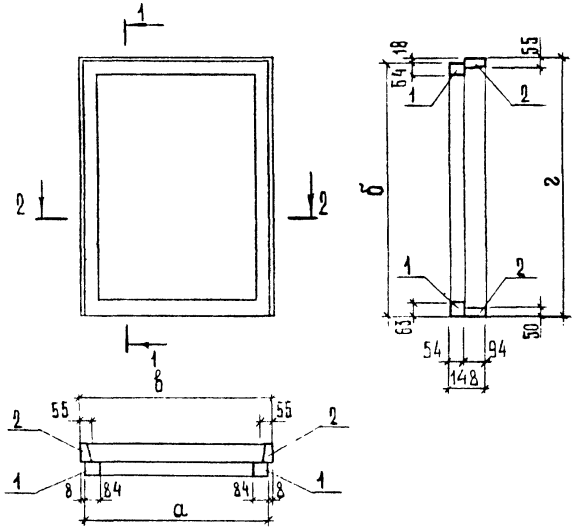

Обозначение	Марка	Размеры, мм			
		а	б	в	г
1.236.5-12.2-1100	КРС1	1154	1142	1170	1160
-01	КРС2	1304	1142	1320	1160
-02	КРС3	854	1742	870	1760
-03	КРС4	1154	1742	1170	1760
-04	КРС5	1304	1742	1320	1760
-05	КРС6	854	2042	870	2060
-06	КРС7	1154	2042	1170	2060
-07	КРС8	1304	2042	1320	2060
-08	КРС20	854	1142	870	1160

Инв.№ подл. | Подпись и дата | Взам.инв.№

Нач.отд.	Греков	
Н.контр.	Каляпкина	
ГИП	Шахова	
Рук.гр.	Каляпкина	
Ст.инж.	Черпакова	
Ст.техн.	Домрачева	

1.236.5-12.2-1100СБ

Коробка КРС (КРС1...КРС8, КРС20). Сборочный чертеж

Стадия	Масса	Масштаб
Р		
Лист	Листов 1	

ЦНИИЭП учебных зданий

Формат А4

Инв.№ подл. | Подпись и дата | Взам.инв.№

Формат	Зона	Поз.	Обозначение	Наименование	Кол. на испол. 1.236.5-12.2-1110-								Примечание
					-	01	02	03	04	05	06	07	08	
				Документация										
А4			1.236.5-12.2-1110СБ	Сборочный чертеж		X	X	X	X	X	X	X	X	
				Детали										
А4		1	1.236.5-12.2-1111	Профиль коробки ПКР1	2	2								
			-01	ПКР2			2	2	2					
			-02	ПКР3						2	2	2		
А4		2	1.236.5-12.2-1112-04	ПКР5		1				1			1	
			-05	ПКР6	1			1			1			
			-06	ПКР7		1			1			1		
А4		3	1.236.5-12.2-1113	ПКР14		1				1			1	
			-01	ПКР15	1			1			1			
			-02	ПКР16		1			1			1		

1.236.5-12.2-1110

Нач.отд.	Греков	
Н.контр	Каляпкина	
ГИП	Шахова	
Рук.гр.	Каляпкина	
Ст.инж.	Черпакова	
Ст.техн.	Домрачева	

Коробка КР (КР1...КР8, КР20)

Стадия	Лист	Листов
Р		1

ЦНИИЭП учебных зданий

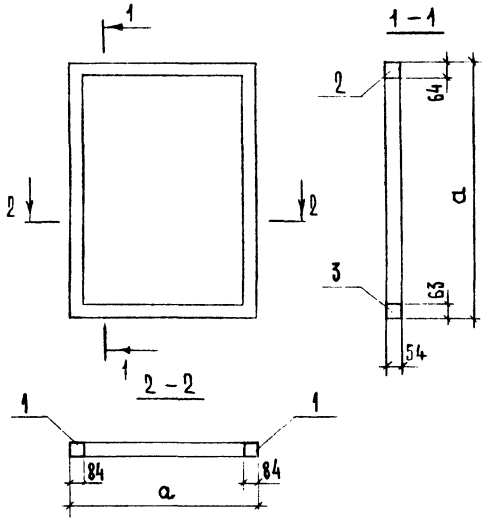

Обозначение	Марка	Размеры, мм	
		а	б
1.236.5-12.2-1110	КР1	1154	1142
-01	КР2	1304	1142
-02	КР3	854	1742
-03	КР4	1154	1742
-04	КР5	1304	1742
-05	КР6	854	2042
-06	КР7	1154	2042
-07	КР8	1304	2042
-08	КР20	854	1142

Нач.отд.	Греков	
Н.контр.	Каляпкина	
ГИП	Шахова	
Рук.гр.	Каляпкина	
Ст.инж.	Черпакова	
Ст.техн.	Домрачева	

1.236.5-12.2-1110СБ

Коробка КР (КР1...КР8, КР20). Сборочный чертеж

Стадия	Масса	Масштаб
Р		
Лист	Листов 1	

ЦНИИЭП учебных зданий

Формат А4

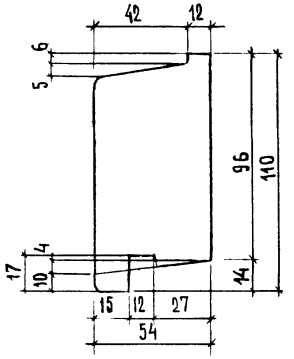

Обозначение	Марка	Длина, мм
1.236.5-12.2-1115	ПКР27	770
-01	ПКР28	1070
-02	ПКР29	1220
-03	ПКР30	860
-04	ПКР31	1080
-05	ПКР32	1280
-06	ПКР33	1115
-07	ПКР34	1265
-08	ПКР35	1674

Нач.отд.	Греков	
Н.контр.	Каляпкина	
ГИП	Шахова	
Рук.гр.	Каляпкина	
Ст.инж.	Черпакова	
Ст.техн.	Домрачева	

1.236.5-12.2-1115

Профиль коробки ПКР (ПКР27...ПКР35)

Стадия	Масса	Масштаб
Р		1:2
Лист	Листов 1	

ЦНИИЭП учебных зданий

Взам.инв.№ | Подпись и дата | Инв.№ подл.

Формат А4

Формат А4

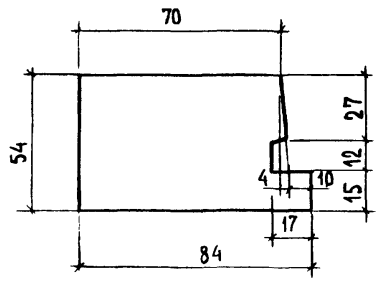

Обозначение	Марка	Длина, мм
1.236.5-12.2-1111	ПКР1	1142
-01	ПКР2	1742
-02	ПКР3	2042
-03	ПКР4	2737

1.236.5-12.2-1111

Профиль коробки ПКР (ПКР1...ПКР4)

Стадия	Масса	Масштаб
Р		1:2
Лист	Листов 1	

Нач.отд.	Греков	
Н.контр.	Каляпкина	
ГИП	Шахова	
Рук.гр.	Каляпкина	
Ст.инж.	Черпакова	
Ст.техн.	Домрачева	

ЦНИИЭП учебных зданий

Инв.№ подл. | Подпись и дата | Взам.инв.№

Формат А4

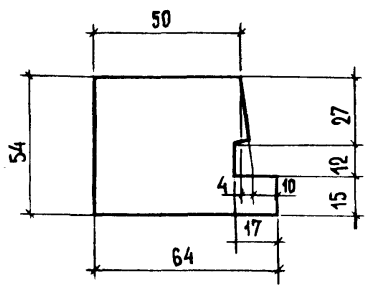

Обозначение	Марка	Длина, мм
1.236.5-12.2-1112	ПКР5	854
-01	ПКР6	1154
-02	ПКР7	1304
-03	ПКР8	1454
-04	ПКР9	1754
-05	ПКР10	2054
-06	ПКР11	2354
-07	ПКР12	2654
-08	ПКР13	1758

1.236.5-12.2-1112

Профиль коробки ПКР (ПКР5...ПКР13)

Стадия	Масса	Масштаб
Р		1:2
Лист	Листов 1	

Нач.отд.	Греков	
Н.контр.	Каляпкина	
ГИП	Шахова	
Рук.гр.	Каляпкина	
Ст.инж.	Черпакова	
Ст.техн.	Домрачева	

ЦНИИЭП учебных зданий

Инв.№ подл. | Подпись и дата | Взам.инв.№

Формат А4

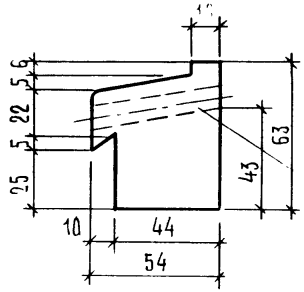

Отверстия ⌀10мм для стока воды

Обозначение	Марка	Длина, мм
1.236.5-12.2-1113	ПКР14	854
-01	ПКР15	1154
-02	ПКР16	1304
-03	ПКР17	1454
-04	ПКР18	1754
-05	ПКР19	2054
-06	ПКР20	2354
-07	ПКР21	2654
-08	ПКР22	1758

1.236.5-12.2-1113

Нач.отд.	Греков	
Н.контр.	Каляпкина	
ГИП	Шахова	
Рук.гр.	Каляпкина	
Ст.инж	Черпакова	
Ст.техн.	Домрачева	

Профиль коробки ПКР(ПКР14...ПКР22)

Стадия	Масса	Масштаб
Р		1:2
Лист	Листов 1	

ЦНИИЭП учебных зданий

Формат А4

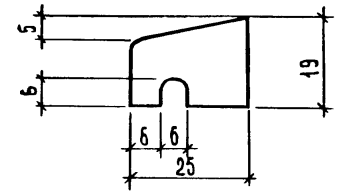

Обозначение	Марка	Длина, мм
1.236.5-12.2-1114	ПСО1	640
-01	ПСО2	940
-02	ПСО3	1090
-03	ПСО4	340
-04	ПСО5	730
-05	ПСО6	420
-06	ПСО7	520
-07	ПСО8	1135
-08	ПСО9	985
-09	ПСО10	480
-10	ПСО11	751
-11	ПСО12	805
-12	ПСО13	950
-13	ПСО14	1150
-14	ПСО15	1130

1.236.5-12.2-1114

Нач.отд.	Греков	
Н.контр.	Каляпкина	
ГИП	Шахова	
Рук.гр.	Каляпкина	
Ст.инж.	Черпакова	
Ст.техн.	Домрачева	

Профиль слива ПСО(ПСО1...ПСО15)

Стадия	Масса	Масштаб
Р		1:2
Лист	Листов 1	

ЦНИИЭП учебных зданий

Инв.№подл. | Подпись и дата | Взам.инв.№

Формат А4

Инв.№подл.	Подпись и дата	Взам.инв.№

Формат	Зона	Поз.	Обозначение	Наименование	Кол. на исполн. 1.236.5-12.2-1120-									Примечание
					–	01	02	03	04	05	06	07	08	
				Документация										
А4			1.236.5-12.2-1120	Сборочный чертеж	×	×	×	×	×	×	×	×	×	
				Детали										
А4		1	1.236.5-12.2-1121	Профиль коробки ПКС1	2	2							2	
			-01	ПКС2			2	2	2					
			-02	ПКС3						2	2	2		
А4		2	-04	ПКС5			1			1			1	
			-05	ПКС6	1			1			1			
			-06	ПКС7		1			1			1		
А4		3	1.236.5-12.2-1122	ПКС14			1			1			1	
			-01	ПКС15	1			1			1			
			-02	ПКС16		1			1			1		

Нач.отд.	Греков		1.236.5-12.2-1120
Н.контр.	Калякина		
ГИП	Шахова		Коробка ЦС (ЦС1...ЦС8, ЦС20)
Рук.гр.	Калякина		Стадия: Р; Лист; Листов: 1
Ст.инж.	Черпакова		ЦНИИЭП учебных зданий
Ст.техн.	Домрачева		

Формат А4

Инв.№подл.	Подпись и дата	Взам.инв.№

Нач.отд.	Греков	
Н.контр.	Калякина	
ГИП	Шахова	
Рук.гр.	Калякина	
Ст.инж.	Черпакова	
Ст.техн.	Домрачева	

Коробка КС (КС1...КС8, КС20). Сборочный чертеж

1.236.5-12.2-1120 СБ

Стадия: Р; Масса; Масштаб

Лист; Листов 1

ЦНИИЭП учебных зданий

Формат А4

Обозначение	Марка	Размеры, мм	
		в	2
1.236.5-12.2-1120 -01	КС1	1170	1160
-02	КС2	1320	1160
-03	КС3	870	1760
-04	КС4	1170	1760
-05	КС5	1320	1760
-06	КС6	870	2060
-07	КС7	1170	2060
-08	КС8	1320	2060
	КС20	870	1160

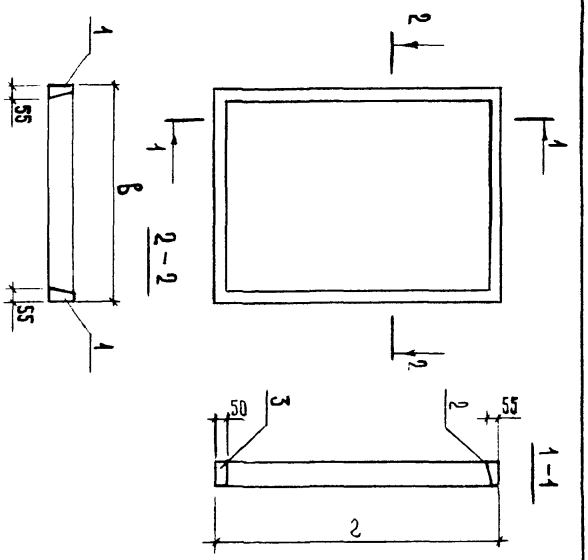

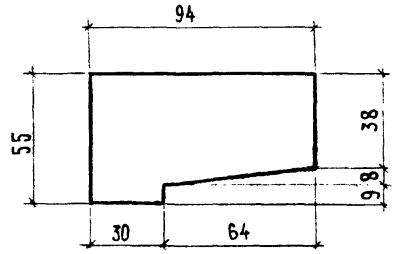

Обозначение	Марка	Длина, мм
1.236.5-12.2-1121	ПКС1	1160
-01	ПКС2	1760
-02	ПКС3	2060
-03	ПКС4	2755
-04	ПКС5	870
-05	ПКС6	1170
-06	ПКС7	1320
-07	ПКС8	1470
-08	ПКС9	1770
-09	ПКС10	2070
-10	ПКС11	2370
-11	ПКС12	2670
-12	ПКС13	1774

1.236.5-12.2-1121

Нач.отд.	Греков		
Н.контр.	Каляпкина		
ГИП	Шахова		
Рук.гр.	Каляпкина		
Ст.инж.	Черпакова		
Ст.техн.	Домрачева		

Профиль коробки ПКС (ПКС1...ПКС13)

Стадия	Масса	Масштаб
Р		1:2
Лист	Листов 1	

ЦНИИЭП учебных зданий

Формат А4

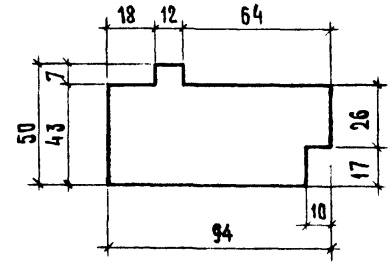

Обозначение	Марка	Длина, мм
1.236.5-12.2-1122	ПКС14	870
-01	ПКС15	1170
-02	ПКС16	1320
-03	ПКС17	1470
-04	ПКС18	1770
-05	ПКС19	2070
-06	ПКС20	2370
-07	ПКС21	2670
-08	ПКС22	1774

1.236.5-12.2-1122

Нач.отд	Греков		
Н.контр.	Каляпкина		
ГИП	Шахова		
Рук.гр.	Каляпкина		
Ст.инж.	Черпакова		
Ст.техн	Домрачева		

Профиль коробки ПКС (ПКС14...ПКС22)

Стадия	Масса	Масштаб
Р		1:2
Лист	Листов 1	

ЦНИИЭП учебных зданий

Инв.№ подл. | Подпись и дата | Взам.инв.№

Формат А4

Форм.	Зона	Поз.	Обозначение	Наименование	Кол. на исполн. 1.236.5-12.2-1200-																		Примечание
					–	01	02	03	04	05	06	07	08	09	10	11	12	13	14	15	16	17	18	19	
				Документация																					
А3			1.236.5-12.2-1200 сб	Сборочный чертеж	×	×	×	×	×	×	×	×	×	×	×	×	×	×	×	×	×	×	×	×	
				Детали																					
А4			1.236.5-12.2-1201	Профиль переплета ППВ 1	1								1						1						
			-01	ППВ 2		1								1						1					
			-02	ППВ 3			1								1						1				
			-03	ППВ 4				1								1						1			
			-04	ППВ 5					1														1		
			-05	ППВ 6						1														1	
			-06	ППВ 7							1					1									
			-07	ППВ 8								1						1							
			-08	ППВ 9													1								
А4		2	-12	ППВ 13	2	2	2	2	2	2	2														
			-13	ППВ 14								2	2	2	2	2	2								
			-14	ППВ 15														2	2	2	2	2	2	2	
А4		3	1.236.5-12.2-1202	Профиль переплета ППВ 20	1								1						1						
			-01	ППВ 21		1								1						1					
			-02	ППВ 22			1								1						1				
			-03	ППВ 23				1								1						1			
			-04	ППВ 24					1														1		
			-05	ППВ 25						1														1	
			-06	ППВ 26							1					1									
			-07	ППВ 27								1						1							
			-08	ППВ 28													1								
				Стандартные изделия																					
				Уголь ник УГГОСТ 5091-78*	4	4	2	4	2	2	4	4	4	4	4	4	4	4	4	4	4	4	4	4	

Инв.№ подл. | Подпись и дата | Взам. инв.№

Н. отд.	Греков		1.236.5-12.2-1200
Н. контр.	Калякина		
ГИП	Шахова		Переплет внутренний спаренный ПВ(ПВ1...ПВ4А)
Рук. гр.	Калякина		Стадия: Р; 1; 3
Ст. инж.	Фролкова		ЦНИИЭП учебных зданий
Ст. техн.	Селенова		

Форм.	Зона	Поз.	Обозначение	Наименование	Кол. на испол. 1.236.5-12.2-1200- 20	21	22	23	24	25	26	27	28	29	30	31	32	33	34	35	36	37	38	Примечание
				Документация																				
А3			1.236.5-12.2-1200 СБ	Сборочный чертеж	×	×	×	×	×	×	×	×	×	×	×	×	×	×	×	×	×	×	×	
				Детали																				
А4		1	1.236.5-12.2-1201	Профиль переплета ППВ 1					1						1									
			-01	ППВ 2						1						1								
			-02	ППВ 3													1							
			-03	ППВ 4							1							1						
			-04	ППВ 5															1					
			-05	ППВ 6																1				
			-06	ППВ 7	1							1									1			
			-07	ППВ 8				1						1										
			-08	ППВ 9		1							1									1		
			-09	ППВ10			1																1	
А4		2	-14	ППВ15	2	2	2																	
			-15	ППВ16				2	2	2	2	2	2											
			-16	ППВ17										2	2	2	2	2	2	2	2	2	2	
А4		3	1.236.5-12.2-1202	Профиль переплета ППВ20					1						1									
			-01	ППВ21						1						1								
			-02	ППВ22													1							
			-03	ППВ23							1							1						
			-04	ППВ24															1					
			-05	ППВ25																1				
			-06	ППВ26	1							1									1			
			-07	ППВ27				1						1										
			-08	ППВ28		1							1									1		
			-09	ППВ29			1																1	
				Стандартные изделия																				
				Уголь ник УГ ГОСТ 5091-78*	4	4	4	4	4	4	4	4	4	4	4	4	4	4	4	4	4	4	4	

Инв. № подл. | Подпись и дата | Взам. инв. №

Форм.	Зона	Поз	Обозначение	Наименование	Кол. на испол. 1.236.5-12.2-1200- 39	40	41	42	43	44	45	Примечание
А4		1	1.236.5-12.2-1201 -07	Профиль переплёта ППВ 8	1							
А4		2	-12	ППВ 13	2							
			-13	ППВ 14		2						
			-14	ППВ 15			2	2				
			-15	ППВ 16					2			
			-16	ППВ 17						2	2	
А4		1	-19	ППВ 32				1			1	
			-20	ППВ 33		1	1		1	1		
А4		3	1.236.5-12.2-1202 -07	Профиль переплёта ППВ 27	1							
			-12	ППВ 34				1			1	
			-13	ППВ 35		1	1		1	1		
				Стандартные изделия								
				Уголь ник ГОСТ 5091-78*	4	4	4	4	4	4	4	

Инв. № подл. | Подпись и дата | Взам. инв. №

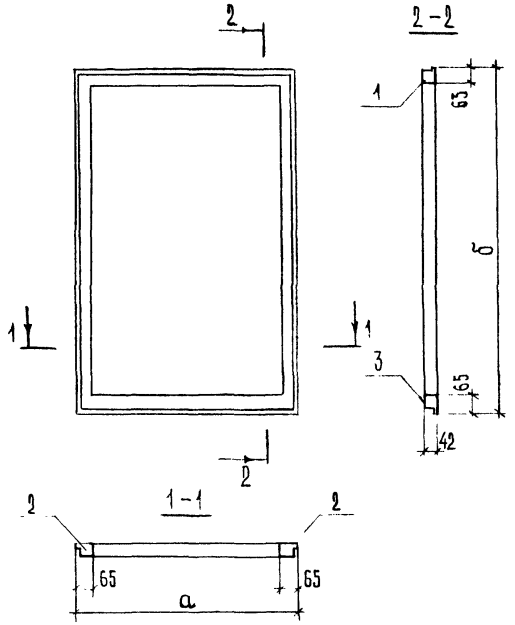

Обозначение	Марка	Размеры мм	
		а	б
1.236.5-12.2-1200	ПВ1	1110	1095
-01	ПВ2	1260	1095
-02	ПВ3	500	1095
-03	ПВ4	890	1095
-04	ПВ5	580	1095
-05	ПВ6	680	1095

Обозначение	Марка	Размеры, мм	
		а	б
-06	ПВ7	1310	1095
-07	ПВ8	810	1165
-08	ПВ9	1110	1165
-09	ПВ10	1260	1165
-10	ПВ11	890	1165
-11	ПВ12	1310	1165
-12	ПВ13	1145	1165
-13	ПВ14	810	1695
-14	ПВ15	1110	1695
-15	ПВ16	1260	1695
-16	ПВ17	500	1695
-17	ПВ18	890	1695
-18	ПВ19	580	1695
-19	ПВ20	680	1695
-20	ПВ21	1310	1695
-21	ПВ22	1145	1695
-22	ПВ23	640	1695
-23	ПВ24	810	1465
-24	ПВ25	1110	1465
-25	ПВ26	1260	1465

Обозначение	Марка	Размеры, мм	
		а	б
-26	ПВ27	890	1465
-27	ПВ28	1310	1465
-28	ПВ29	1145	1465
-29	ПВ30	810	1995
-30	ПВ31	1110	1995
-31	ПВ32	1260	1995
-32	ПВ33	500	1995
-33	ПВ34	890	1995
-34	ПВ35	580	1995
-35	ПВ36	680	1995
-36	ПВ37	1310	1995
-37	ПВ38	1145	1995
-38	ПВ39	640	1995
-39	ПВ40	810	1095
-40	ПВ41	1295	1165
-41	ПВ42	1295	1695
-42	ПВ43	1290	1695
-43	ПВ44	1295	1465
-44	ПВ45	1295	1995
-45	ПВ46	1290	1995

Нач.отд.	Греков	
Н.контр.	Капяпкина	
ГИП	Шахова	
Рук.гр.	Капяпкина	
Ст.инж.	Черпакова	
Ст.техн.	Домрачева	

1.236.5-12.2-1200 СБ

ПЕРЕПЛЕТ ВНУТРЕННИЙ СПАРЕННЫЙ ПВ(ПВ1...ПВ46). СБОРОЧНЫЙ ЧЕРТЕЖ

Стадия	Масса	Масштаб
Р		1:2
Лист	Листов 1	

ЦНИИЭП учебных зданий

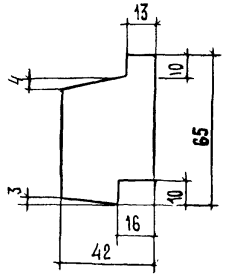

Обозначение	Марка	Длина, мм
1.236.5-12.2-1201	ППВ1	1110
-01	ППВ2	1260
-02	ППВ3	500
-03	ППВ4	890
-04	ППВ5	580
-05	ППВ6	680
-06	ППВ7	1310
-07	ППВ8	810
-08	ППВ9	1145
-09	ППВ10	640
-10	ППВ11	865
-11	ППВ12	861
-12	ППВ13	1095
-13	ППВ14	1165
-14	ППВ15	1695
-15	ППВ16	1465
-16	ППВ17	1995
-17	ППВ18	510
-18	ППВ19	2160
-19	ППВ32	1290
-20	ППВ33	1295

Инв. № подл. | Подпись и дата | Взам. инв. №

Нач. отд.	Греков	
Н. контр.	Каляпкина	
ГИП	Шахова	
Рук. гр.	Каляпкина	
Ст. инж.	Черпакова	
Ст. техн	Домрачева	

1.236.5-12.2-1201

ППВ (ППВ1...ППВ33)

Стадия	Масса	Масштаб
Р		1:2
Лист	Листов 1	

ЦНИИЭП учебных зданий

Формат А4

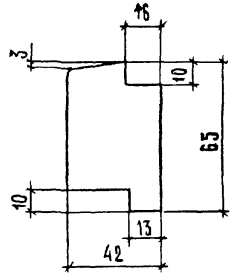

Обозначение	Марка	Длина, мм
1.236.5-12.2-1202	ППВ20	1110
-01	ППВ21	1260
-02	ППВ22	500
-03	ППВ23	890
-04	ППВ24	580
-05	ППВ25	680
-06	ППВ26	1310
-07	ППВ27	810
-08	ППВ28	1145
-09	ППВ29	640
-10	ППВ30	865
-11	ППВ31	861
-12	ППВ34	1290
-13	ППВ35	1295

Инв. № подл. | Подпись и дата | Взам. инв. №

Нач. отд	Греков	
Н. контр	Каляпкина	
ГИП	Шахова	
Рук. гр	Каляпкина	
Ст. инж	Черпакова	
Ст. техн	Домрачева	

1.236.5-12.2-1202

ППВ (ППВ20...ППВ35)

Стадия	Масса	Масштаб
Р		1:2
Лист	Листов 1	

ЦНИИЭП учебных зданий

Формат А4

Форм.	Зона	Поз.	Обозначение	Наименование	Кол. на испол. 1.236.5-12.2-1300-																		Примечание
					–	01	02	03	04	05	06	07	08	09	10	11	12	13	14	15	16	17	18	19	
				Документация																				
13			1.236.5-12.2-1300 СБ	Сборочный чертёж	X	X	X	X	X	X	X	X	X	X	X	X	X	X	X	X	X	X	X	X	
				Детали																				
А4		1	1.236.5-12.2-1301	Профиль переплёта ППС 1	1								1						1					
			-01	ППС 2		1								1						1				
			-02	ППС 3			1														1			
			-03	ППС 4				1							1							1		
			-04	ППС 5					1														1	
			-05	ППС 6						1														1
			-06	ППС 7							1					1								
			-07	ППС 8								1						1						
			-08	ППС 9													1							
		2	-12	ППС 13	2	2	2	2	2	2	2													
			-13	ППС 14								2	2	2	2	2	2							
			-14	ППС 15														2	2	2	2	2	2	2
А4		3	1.236.5-12.2-1302	Профиль переплёта ППС 20	1								1						1					
			-01	ППС 21		1								1						1				
			-02	ППС 22			1														1			
			-03	ППС 23				1							1							1		
			-04	ППС 24					1														1	
			-05	ППС 25						1														1
			-06	ППС 26							1					1								
			-07	ППС 27								1						1						
			-08	ППС 28													1							
				Стандартные изделия																				
64				Уголь ник УГ ГОСТ 5091-78*	4	4	2	4	2	2	4	2	4	4	4	4	4	4	4	4	4	4	4	4

Инв. № подл. | Подпись и дата | Взам. инв. №

Н. отд.	Греков	
Н. контр.	Калинина	
ГИП	Шахова	
Рук. гр.	Калинина	
Ст. инж.	Черпакова	
Черт.	Валова	

1.236.5-12.2-1300

Переплет средний спаренный ПС (ПС1...ПС46)

Стадия	Лист	Листов
Р	1	3

ЦНИИЭП учебных зданий

Форм.	Зона	Поз.	Обозначение	Наименование	Кол. на исполн. 1.236.5-12.2-1300- 20	21	22	23	24	25	26	27	28	29	30	31	32	33	34	35	36	37	38		Примечание
				Документация																					
А3			1.236.5-12.2-1300 СБ	Сборочный чертёж	X	X	X	X	X	X	X	X	X	X	X	X	X	X	X	X	X	X	X	X	
				Детали																					
А4		1	1.236.5-12.2-1301	Профиль переплёта ППС1					1						1										
			-01	ППС2						1						1									
			-02	ППС3													1								
			-03	ППС4							1							1							
			-04	ППС5															1						
			-05	ППС6																1					
			-06	ППС7	1							1									1				
			-07	ППС8				1						1											
			-08	ППС9		1							1									1			
			-09	ППС10			1																1		
А4		2	-14	ППС15	2	2	2																		
			-15	ППС16				2	2	2	2	2	2												
			-16	ППС17										2	2	2	2	2	2	2	2	2	2		
А4		3	1.236.5-12.2-1302	Профиль переплёта ППС20					1						1										
			-01	ППС21						1						1									
			-02	ППС22													1								
			-03	ППС23							1							1							
			-04	ППС24															1						
			-05	ППС25																1					
			-06	ППС26	1							1									1				
			-07	ППС27				1						1											
			-08	ППС28		1							1									1			
			-09	ППС29			1																1		
				Стандартные изделия																					
				Уголь ник УГ ГОСТ 5091-78*	Ц	Ц	Ц	Ц	Ц	Ц	Ц	Ц	Ц	Ц	Ц	Ц	Ц	Ц	Ц	Ц	Ц	Ц	Ц	Ц	Ц	

Инв. N подл. | Подпись и дата | Взам. инв. N

Форм.	Зона	Поз.	Обозначение	Наименование	Кол. на испол. 1.236.5-12.2-1300- 39	40	41	42	43	44	45	Примечание
А4		1	1.236.5-12.2-1301 -07	Профиль переплёта ППС 8	1							
А4		2	-12	ППС 13	2							
			-13	ППС 14		2						
			-14	ППС 15			2	2				
			-15	ППС 16					2			
			-16	ППС 17						2	2	
			-19	ППС 32		1	1		1		1	
			-20	ППС 33				1		1		
А4		3	1.236.5-12.2-1302 -07	Профиль переплёта ППС 27	1							
			-12	ППС 34		1	1		1		1	
			-13	ППС 35				1		1		
				Стандартные изделия								
				Уголькик ГОСТ 5091-78*	2	4	4	4	4	4	4	

Инв. № подл. | Подп. и дата | Взам. инв. №

1.236.5-12.2-1300 Лист 3

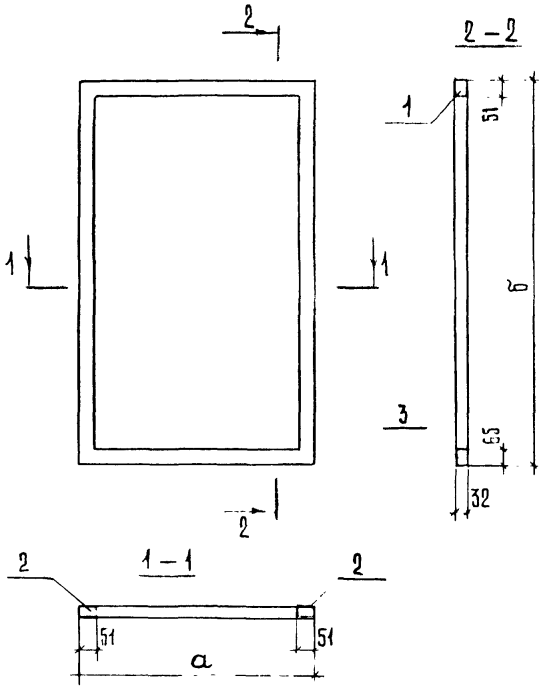

Обозначение	Марка	Размеры мм	
		а	б
1.236.5 - 12.2-1300	ПС1	1082	1071
-01	ПС2	1232	1071
-02	ПС3	472	1071
-03	ПС4	862	1071
-04	ПС5	552	1071
-05	ПС6	652	1071

Обозначение	Марка	Размеры, мм	
		а	б
-06	ПС7	1282	1071
-07	ПС8	782	1141
-08	ПС9	1082	1141
-09	ПС10	1232	1141
-10	ПС11	862	1141
-11	ПС12	1282	1141
-12	ПС13	1117	1141
-13	ПС14	782	1671
-14	ПС15	1082	1671
-15	ПС16	1232	1671
-16	ПС17	472	1671
-17	ПС18	862	1671
-18	ПС19	552	1671
-19	ПС20	652	1671
-20	ПС21	1282	1671
-21	ПС22	1117	1671
-22	ПС23	612	1671
-23	ПС24	782	1441
-24	ПС25	1082	1441
-25	ПС26	1232	1441

Обозначение	Марка	Размеры, мм	
		а	б
-26	ПС27	862	1441
-27	ПС28	1282	1441
-28	ПС29	1117	1441
-29	ПС30	782	1971
-30	ПС31	1082	1971
-31	ПС32	1232	1971
-32	ПС33	472	1971
-33	ПС34	862	1971
-34	ПС35	552	1971
-35	ПС36	652	1971
-36	ПС37	1282	1971
-37	ПС38	1117	1971
-38	ПС39	612	1971
-39	ПС40	782	1071
-40	ПС41	1267	1141
-41	ПС42	1267	1671
-42	ПС43	1262	1671
-43	ПС44	1267	1441
-44	ПС45	1262	1971
-45	ПС46	1267	1971

Взам. инв. № | Подпись и дата | Инв. № подл.

Нач. отд.	Греков	
Н. контр.	Каляпкина	
ГИП	Шахова	
Рук. гр.	Каляпкина	
Ст. инж.	Черпакова	
Ст. техн.	Домрачева	

1.236.5-12.2-1300СБ

Переплет средний спаренный ПС (ПС1...ПС46) сборочный чертеж

Стадия	Масса	Масштаб
Р		
Лист	Листов 1	

ЦНИИЭП учебных зданий

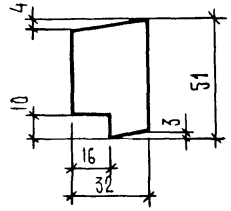

Обозначение	Марка	Длина, мм
1.236.5-12.2-1301	ППС1	1082
-01	ППС2	1232
-02	ППС3	472
-03	ППС4	862
-04	ППС5	552
-05	ППС6	652
-06	ППС7	1282
-07	ППС8	782
-08	ППС9	1117
-09	ППС10	612
-10	ППС11	837
-11	ППС12	851
-12	ППС13	1071
-13	ППС14	1141
-14	ППС15	1671
-15	ППС16	1441
-16	ППС17	1971
-17	ППС18	486
-18	ППС19	2136
-19	ППС32	1267
-20	ППС33	1262

Взам. инв. № | Подпись и дата | Инв. № подл. | Подпись и дата

Нач. отд.	Греков	
Н. контр.	Каляпкина	
ГИП	Шахова	
Рук. гр.	Каляпкина	
Ст. инж.	Черпакова	
Ст. техн.	Домрачева	

1.236.5-12.2-1301

Профиль переплета ППС (ППС1...ППС19, ППС32, ППС33)

Стадия	Масса	Масштаб
Р		1:2

Лист | Листов 1

ЦНИИЭП учебных зданий

Формат А4

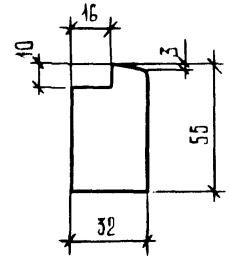

Обозначение	Марка	Длина, мм
1.236.5-12.2-1302	ППС20	1082
-01	ППС21	1232
-02	ППС22	472
-03	ППС23	862
-04	ППС24	552
-05	ППС25	652
-06	ППС26	1282
-07	ППС27	782
-08	ППС28	1117
-09	ППС29	612
-10	ППС30	837
-11	ППС31	851
-12	ППС34	1267
-13	ППС35	1262

Взам. инв. № | Подпись и дата | Инв. № подл. | Подпись и дата

Нач. отд.	Греков	
Н. контр.	Каляпкина	
ГИП	Шахова	
Рук. гр.	Каляпкина	
Ст. инж.	Черпакова	
Ст. техн.	Домрачева	

1.236.5-12.2-1302

Профиль переплета ППС (ППС20...ППС31, ППС34, ППС35)

Стадия	Масса	Масштаб
Р		1:2

Лист | Листов 1

ЦНИИЭП учебных зданий

Формат	Зона	Поз.	Обозначение	Наименование	Кол. на испол. 1.236.5-12.2-1400- —	01	02	03	04	05	06	07	08	09	10	11	12	13	14	15	16	17	18	19	Примечание
				Документация																					
А3			1.236.5-12.2-1400 СБ	Сборочный чертеж	×	×	×	×	×	×	×	×	×	×	×	×	×	×	×	×	×	×	×	×	
				Детали																					
А4		1	1.236.5-12.2-1401	Профиль переплета ППР 1	2	2	2	2	2	2	2														
			-01	ППР 2								2	2	2	2	2	2								
			-02	ППР 3														2	2	2	2	2	2	2	
А4		2	1.236.5-12.2-1401 -07	ППР 8								1						1							
			-08	ППР 9	1								1						1						
			-09	ППР10		1								1						1					
			-10	ППР11			1														1				
			-11	ППР12				1							1							1			
			-12	ППР13					1														1		
			-13	ППР14						1														1	
			-14	ППР15												1									
			-15	ППР16													1								
А4		3	1.236.5-12.2-1402	Профиль переплета ППР20								1						1							
			-01	ППР21	1								1						1						
			-02	ППР22		1								1						1					
			-03	ППР23			1														1				
			-04	ППР24				1							1							1			
А4		2	1.236.5-12.2-1401 -20	ППР33							1														

Инв. № подл. | Подпись и дата | Взам. инв. №

Н. отд	Греков	
Н. контр	Калякина	
ГИП	Шахова	
Рук. гр.	Калякина	
Ст. инж.	Черлакова	
Ст. техн	Семенова	

1.236.5-12.2-1400

Переплет наружный раздельный ПР (ПР1...ПР52)

Стадия	Лист	Листов
Р	1	5

ЦНИИЭП учебных зданий

Формат	Зона	Поз.	Обозначение	Наименование	Кол. на исполн. 1.236.5-12.2-1400- 20	21	22	23	24	25	26	27	28	29	30	31	32	33	34	35	36	37	38	Примечание
А4		3	1.236.5-12.2-1402 -04	Профиль переплета ППР24							1							1						
			-05	ППР25															1					
			-06	ППР26																1				
			-07	ППР27	1							1									1			
			-08	ППР28		1							1									1		
			-09	ППР29			1																1	
А4		4	1.236.5-12.2-1114	Профиль слива ПСО 1				1						1										
			-01	ПСО 2					1						1									
			-02	ПСО 3						1						1								
			-03	ПСО 4													1							
			-04	ПСО 5							1							1						
			-05	ПСО 6															1					
			-06	ПСО 7																1				
			-07	ПСО 8	1							1									1			
			-08	ПСО 9		1							1									1		
			-09	ПСО10			1																1	
				Стандартные изделия																				
				Угольники УГГОСТ 5091-78*	4	4	4	2	4	4	4	4	4	4	4	4	4	4	4	4	4	4	4	

Формат	Зона	Поз.	Обозначение	Наименование	Кол. на испол. 1.236.5-12.2-1400- 20	21	22	23	24	25	26	27	28	29	30	31	32	33	34	35	36	37	38	Примечание
				Документация																				
А3			1.236.5-12.2-1400 СБ	Сборочный чертеж	×	×	×	×	×	×	×	×	×	×	×	×	×	×	×	×	×	×	×	
				Детали																				
А4		1	1.236.5-12.2-1401 -02	Профиль переплета ППР3	2	2	2																	
			-03	ППР4				2	2	2	2	2	2											
			-04	ППР5										2	2	2	2	2	2	2	2	2	2	
А4		2	-07	ППР8				1						1										
			-08	ППР9					1						1									
			-09	ППР10						1						1								
			-10	ППР11													1							
			-11	ППР12							1							1						
			-12	ППР13															1					
			-13	ППР14																1				
			-14	ППР15	1							1									1			
			-15	ППР16		1							1									1		
			-16	ППР17			1																1	
А4		3	1.236.5-12.2-1402	ППР20				1						1										
			-01	ППР21					1						1									
			-02	ППР22						1						1								
			-03	ППР23													1							

Инв. № подл. | Подпись и дата | Взам. инв. №

Формат	Зона	Поз.	Обозначение	Наименование	Кол. на испол. 1.236.5-12.2-1400- —	01	02	03	04	05	06	07	08	09	10	11	12	13	14	15	16	17	18	19	Примечание
А4		3	1.236.5-12.2-1402-05	Профиль переплета ППР25					1														1		
			-06	ППР26						1														1	
			-07	ППР27												1									
			-08	ППР28													1								
			-13	ППР36							1														
А4		4	1.236.5-12.2-1114	Профиль слива ПСО1								1						1							
			-01	ПСО2	1								1						1						
			-02	ПСО3		1								1						1					
			-03	ПСО4			1														1				
			-04	ПСО5				1							1							1			
			-05	ПСО6					1														1		
			-06	ПСО7						1														1	
			-07	ПСО8												1									
			-08	ПСО9													1								
			-13	ПСО14							1														
				Стандартные изделия																					
				Уголь ник УГ ГОСТ 5091-78*	4	4	2	4	2	2	4	2	4	4	4	4	4	4	4	4	4	4	4	4	4	

Копия верна

Форм.	Зона	Поз	Обозначение	Наименование	Кол. на испол. 1.236.5-12.2-1400- 39	40	41	42	43	44	45	46	47	48	49	50	51	Примечание
А4		1	1.236.5-12.2-1401-07	Профиль переплета ППР 8	1													
			-19	ППР32		1	1		1			1				1	1	
			-20	ППР33				1		1			1		1			
			-21	ППР34							1			1				
А4		2	1.236.5-12.2-1402	ППР20	1													
			-12	ППР 35		1	1		1			1				1	1	
			-13	ППР 36				1		1			1		1			
			-14	ППР 37							1			1				
А4		3	1.236.5-12.2-1401	ППР 1	2	2											2	
			-01	ППР 2			2	2										
			-02	ППР 3					2	2	2							
			-03	ППР 4								2	2					
			-04	ППР 5										2	2	2		
А4		4	1.236.5-12.2-1414	Профиль слива ПСО 1	1													
			-12	ПСО 13		1	1		1			1				1	1	
			-13	ПСО 14				1		1			1		1			
			-14	ПСО 15							1			1				
				Стандартные изделия														
				Уголник УГГОСТ 5091-78*	4	4	4	4	4	4	4	4	4	4	4	4	4	

Инв. № подл. | Подпись и дата | Взам. инв. №

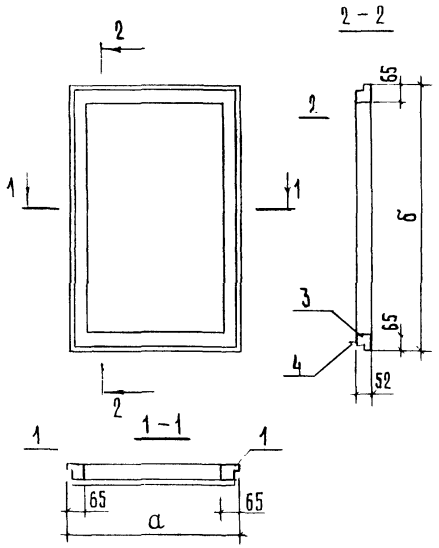

Обозначение	Марка	Размеры, мм	
		а	б
1.236.5-12.2-1400	ПР1	1030	1045
-01	ПР2	1180	1045
-02	ПР3	430	1045
-03	ПР4	820	1045
-04	ПР5	510	1045
-05	ПР6	610	1045
-06	ПР7	1240	1045
-07	ПР8	730	1115
-08	ПР9	1030	1115
-09	ПР10	1180	1115
-10	ПР11	820	1115
-11	ПР12	1225	1115
-12	ПР13	1075	1115

Обозначение	Марка	Размеры, мм	
		а	б
-13	ПР14	730	1645
-14	ПР15	1030	1645
-15	ПР16	1180	1645
-16	ПР17	430	1645
-17	ПР18	820	1645
-18	ПР19	510	1645
-19	ПР20	610	1645
-20	ПР21	1225	1645
-21	ПР22	1075	1645
-22	ПР23	570	1645
-23	ПР24	730	1415
-24	ПР25	1030	1415
-25	ПР26	1180	1415
-26	ПР27	820	1415
-27	ПР28	1225	1415
-28	ПР29	1075	1415
-29	ПР30	730	1945
-30	ПР31	1030	1945
-31	ПР32	1180	1945
-32	ПР33	430	1945

Обозначение	Марка	Размеры, мм	
		а	б
-33	ПР34	820	1945
-34	ПР35	510	1945
-35	ПР36	610	1945
-36	ПР37	1225	1945
-37	ПР38	1075	1945
-38	ПР39	570	1945
-39	ПР40	730	1045
-40	ПР41	1040	1045
-41	ПР42	1040	1115
-42	ПР43	1240	1115
-43	ПР44	1040	1645
-44	ПР45	1240	1645
-45	ПР46	1220	1645
-46	ПР47	1040	1415
-47	ПР48	1240	1415
-48	ПР49	1220	1945
-49	ПР50	1240	1945
-50	ПР51	1040	1945
-51	ПР52	1240	1045

Нач.отд.	Греков	
Н.контр	Каляпкина	
ГИП	Шахова	
Рук.гр.	Каляпкина	
Ст.инж.	Черпакова	
Ст.техн.	Допрачева	

1.236.5-12.2-1400 СБ

ПЕРЕПЛЕТ НАРУЖНЫЙ РАЗДЕЛЬНЫЙ ПР(ПР1...ПР52). СБОРОЧНЫЙ ЧЕРТЁЖ

Стадия	Масса	Масштаб
Р		
Лист	Листов 1	

ЦНИИЭП учебных зданий

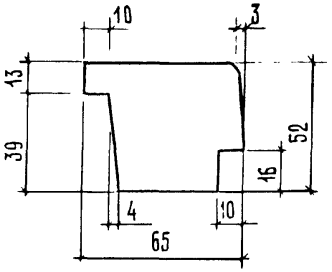

Обозначение	Марка	Длина, мм
1.236.5-12.2-1401	ППР1	1045
-01	ППР2	1115
-02	ППР3	1645
-03	ППР4	1415
-04	ППР5	1945
-05	ППР6	450
-06	ППР7	2110
-07	ППР8	730
-08	ППР9	1030
-09	ППР10	1180
-10	ППР11	430
-11	ППР12	820
-12	ППР13	510
-13	ППР14	610
-14	ППР15	1225
-15	ППР16	1075
-16	ППР17	570
-17	ППР18	796
-18	ППР19	850
-19	ППР32	1040
-20	ППР33	1240
-21	ППР34	1220

1.236.5-12.2-1401

Нач.отд.	Греков		
Н.контр.	Каляпкина		
ГИП	Шахова		
Рук.гр.	Каляпкина		
Ст.инж.	Черпакова		
Ст.техн.	Домрачева		

Профиль переплета ППР (ППР1...ППР19 ППР30...ППР34)

Стадия	Масса	Масштаб
Р		1:2
Лист	Листов 1	

ЦНИИ учебных

Инв.№подл. | Подпись и дата | Взам.инв.№

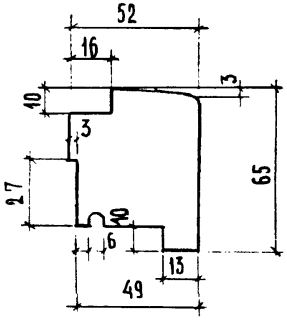

Обозначение	Марка	Длина, мм
1.236.5-12.2-1402	ППР20	730
-01	ППР21	1030
-02	ППР22	1180
-03	ППР23	430
-04	ППР24	820
-05	ППР25	510
-06	ППР26	610
-07	ППР27	1225
-08	ППР28	1075
-09	ППР29	570
-10	ППР30	796
-11	ППР31	850
-12	ППР35	1040
-13	ППР36	1240
-14	ППР37	1220

1.236.5-12.2-1402

Нач.отд.	Греков		
Н.контр.	Каляпкина		
ГИП	Шахова		
Рук.гр.	Каляпкина		
Ст.инж.	Черпакова		
Ст.техн.	Домрачева		

Профиль переплета ППР (ППР20...ППР31, ППР35...ППР37)

Стадия	Масса	Масштаб
Р		1:2
Лист	Листов 1	

ЦНИИЭП учебных зданий

ФОРМ.	ЗОНА	ПОЗ.	Обозначение	Наименование	Кол. на исполн. 1.236.5-12.2-2000-											Примечание
					–	01	02	03	04	05	06	07	08	09	10	
				Документация												
А3			1.236.5-12.2-2000 СБ	Сборочный чертёж	Х	Х	Х	Х	Х	Х	Х	Х	Х	Х	Х	
А4			1.236.5-12.2-000 ПЗ	Техническое описание	Х	Х	Х	Х	Х	Х	Х	Х	Х	Х	Х	
А4			1.236.5-12.2-000 Д1	Номенклатура изделий	Х	Х	Х	Х	Х	Х	Х	Х	Х	Х	Х	
А3			1.236.5-12.2-000 Д2	Схема расположения приборов	Х	Х	Х	Х	Х	Х	Х	Х	Х	Х	Х	
				в окнах и балконных дверях												
А3			1.236.5-12.2-000 РМ	Ведомость расхода материалов	Х	Х	Х	Х	Х	Х	Х	Х	Х	Х	Х	
				Сборочные единицы												
А3		1	1.236.5-12.2-2100	Коробка КРС 9	1											
			-01	КРС 10		1										
			-02	КРС 11			1									
			-03	КРС 12				1								
			-04	КРС 13					1							
			-05	КРС 14						1						
			-06	КРС 15							1					
			-07	КРС 16								1				
			-08	КРС 17									1			
			-09	КРС 18										1		
			-10	КРС 19											1	

Н.ОТД.	Гренов	
Н.КОНТР.	Калянина	
ГИП	Шахова	
РУК.ГР.	Калянина	
СТ. ИНЖ.	Черникова	
ЧЕРТ.	Белова	

1.236.5-12.2-2000

ОКОННЫЙ БЛОК ОРС

СТАДИЯ	ЛИСТ	ЛИСТОВ
Р	1	6

ЦНИИЭП учебных зданий

Форм.	Зона	Поз.	Обозначение	Наименование	Кол. на испол. 1.236.5-12.2-2000-																		Примечание
					-	01	02	03	04	05	06	07	08	09	10									
А3		2	1.236.5-12.2-1200 -02	Переплёт внутренний ПВ3	1																		
А3		3	-03	ПВ 4	1																		
А3		2	-04	ПВ 5		1																	
А3		2	-05	ПВ 6			1																
А3		3	-06	ПВ 7			1																
А3		3	1.236.5-12.2-1200	Переплёт внутренний ПВ 1		1		1															
А3		3	-14	ПВ 15					1														
А3		2	-16	ПВ 17				1															
А3		3	-17	ПВ 18				1															
А3		2	-18	ПВ 19					1														
А3		2	-19	ПВ 20						1													
А3		3	-20	ПВ 21						1													
А3		2	-21	ПВ 22							2												
А3		3	-30	ПВ 31										1									
А3		2	-32	ПВ 33									1										
А3		3	-33	ПВ 34									1										
А3		2	-34	ПВ 35										1									
А3		2	-35	ПВ 36											1								
А3		3	-36	ПВ 37											1								
А3		2	-37	ПВ 38								2											
А3		4	1.236.5-12.2-1300 -02	Переплёт средний ПС 3	1																		
А3		5	-03	ПС 4	1																		
А3		4	-04	ПС 5		1																	
А3		4	-05	ПС 6			1																
А3		5	-06	ПС 7			1																
А3		5	1.236.5-12.2-1300	Переплет средний ПС 1		1																	
А3		5	-14	ПС 15					1														
А3		4	-16	ПС 17				1															
А3		5	-17	ПС 18				1															
А3		5																					

Взам. инв. №

Подпись и дата

Инв. № подл.

Формат	Зона	Поз	Обозначение	Наименование	Кол. на испол. 1.236.5-12.2-2000-																			Примечание
					–	01	02	03	04	05	06	07	08	09	10										
А3		4	1.236.5-12.2-1300 -18	Переплет средний ПС 19					1															
			-19	ПС 20						1															
А3		5	-20	ПС 21						1															
А3		4	-21	ПС 22							2														
А3		5	-30	ПС 31										1											
А3		4	-32	ПС 33									1												
А3		5	-33	ПС 34									1												
А3		4	-34	ПС 35										1											
А3		4	-35	ПС 36											1										
А3		5	-36	ПС 37											1										
А3		4	-37	ПС 38								2													
А3		6	1.236.5-12.2-1400 -02	Переплёт раздельный ПР 3	1																				
А3		7	-03	ПР 4	1																				
А3		6	-04	ПР 5		1																			
А3		6	-05	ПР 6			1																		
А3		7	-51	ПР 52			1																		
А3		7	-40	Переплет раздельный ПР 41		1																			
А3		7	-43	ПР 44					1																
А3		6	-16	ПР 17				1																	
А3		7	-17	ПР 18				1																	
А3		6	-18	ПР 10					1																
А3		6	-19	ПР 20						1															
А3		7	-20	ПР 29								2													
А3		6	-21	ПР 22							2														
А3		7	-50	ПР 51										1											
А3		6	-32	ПР 33									1												
А3		7	-33	ПР 34									1												
А3		6	-34	ПР 35										1											
А3		6	-35	ПР 36											1										
А3		7	-49	ПР 50											1										

Форм.	Зона	Поз.	Обозначение	Наименование	Кол. на испол. 1.236.5-12.2-2000-											Примечание
					–	01	02	03	04	05	06	07	08	09	10	
А3		6	1.236.5-12.2 -1400 -37	Переплёт раздельный ПР38								2				
А3		7	-44	ПР45						1						
				Детали												
Бч		9	1.236.5-12.2 -2001	Стекло ГОСТ 111-78 980×775×4	2											
Бч		8	-01	980×385×4	2											
Бч		9	1.236.5-12.2-1001 -01	980×995×4		2										
Бч		8	1.236.5-12.2-2001 -02	980×465×4		2										
Бч		9	-03	980×1195×4			2									
Бч		8	-04	980×565×4			2									
Бч		9	-05	1580×775×4				2								
Бч		8	-06	1580×385×4				2								
Бч		9	1.236.5-12.2-1001 -03	1580×995×4					2							
Бч		8	1.236.5-12.2-2001 -07	1580×465×4					2							
Бч		9	-08	1580×1195×4						2						
Бч		8	-09	1580×565×4						2						
Бч		8	-10	1580×1030×4							4					
Бч		8	-11	1880×385×4									2			
Бч		9	-12	1880×775×4									2			
Бч		8	-13	1880×465×4										2		
Бч		9	1.236.5-12.2 -1001 -07	1880×995×4										2		
Бч		8	1.236.5-12.2 -2001 -14	1880×565×4											2	
Бч		9	-15	1880×1195×4											2	
Бч		8	-16	1880×1030×4								4				
Бч		11	1.236.5-12.2 -2002	930×705×4	1											
Бч		10	-01	930×315×4	1											
Бч		11	-17	930×925×4		1										
Бч		10	-02	930×395×4		1										

Взам. инв. №

Подпись и дата

Инв. № подл.

1.236.5-12.2-2000

Лист 9

Зона	Поз.	Обозначение	Наименование	Кол. на испол. 1.236.5-12.2-2000-											Примечание
				-	01	02	03	04	05	06	07	08	09	10	
БЧ	11	1.236.5-12.2-2002 -03	Стекло ГОСТ 111-78 930×1125×4			1									
БЧ	10	-04	930×495×4			1									
БЧ	11	-05	1530×705×4				1								
БЧ	10	-06	1530×315×4				1								
БЧ	11	1.236.5-12.2-1102 -03	1530×925×4					1							
БЧ	10	1.236.5-12.2-2002 -07	1530×395×4					1							
БЧ	11	-08	1530×1125×4						1						
БЧ	10	-09	1530×495×4						1						
		-10	1530×960×4							2					
		-11	1830×315×4									1			
БЧ	11	-12	1830×705×4									1			
БЧ	10	-13	1830×395×4										1		
БЧ	11	1.236.5-12.2-1002 -06	Стекло ГОСТ 111-78 1830×925×4										1		
БЧ	10	1.236.5-12.2-2002 -14	Стекло ГОСТ 111-78 1830×495×4											1	
БЧ	11	-15	1830×1125×4											1	
БЧ	10	-16	1830×960×4								2				
		-													
БЧ	12	1.236.5-12.2-1003 -01	Штапик Ш2		2			2					2		
		-03	Ш4	2			2					2			
		-04	Ш5	2			2					2			
		-05	Ш6		2			2					2		
		-06	Ш7			2			2						
		-07	Ш8			2			2					2	
		-08	Ш9							4	4				
		-13	Ш14		4			4					4		
		-15	Ш16	4			4					4			
		-16	Ш17	4			4					4			
		-17	Ш18		4			4					4		
		-18	Ш19			4			4					4	

Форм.	Зона	Поз.	Обозначение	Наименование	Кол. на испол 1.236.5-12.2-2000-											Примечание
					-	01	02	03	04	05	06	07	08	09	10	
А4		12	1.236.5-12.2-1003 -19	Штапик Ш20			4			4					4	
			-20	Ш21							8	8				
			-23	Ш24	4	4	4									
			-26	Ш27				4	4	4	4					
			-28	Ш29								4	4	4	4	
			-29	Ш30	8	8	8									
			-32	Ш33				8	8	8	8					
			-34	Ш35								8	8	8	8	
			-35	Ш36											2	
				Стандартные изделия												
				Петля ПВ1-100П ГОСТ5088-78*	4	5	5	5	5	6	6	6	5	5	6	
				ПВ2-100-1	4	4	4	4	4	4	4	4	4	4	4	
				ПВ3-1	4	4	4	4	4	4	4	4	4	4	4	
				Завёртка ЗР2-1	4	4	4	6	6	6	6	6	6	6	6	
				ЗР2-2	4	4	4	6	6	6	6	6	6	6	6	
				Стяжка СТ ГОСТ5090-86	6	6	6	7	7	7	8	8	7	7	7	
				Фиксатор ФК1 ГОСТ5091-86	1	1	1	1	1	1	—	—	1	1	1	
				Материалы												
				Древесина бруска ГОСТ 5685-61*	0,278	0,301	0,324	0,325	0,398	0,420	0,443	0,466	0,420	0,443	0,466	$м^3$
				Прокладка А-2 ГОСТ 10174-72	28,30	30,66	33,07	37,54	40,00	42,37	44,80	47,28	42,40	44,80	47,20	м

Инв. № подл. | Подпись и дата | Взам. инв. №

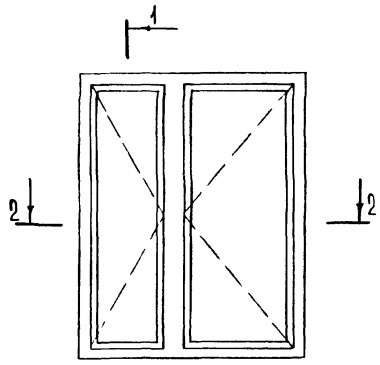

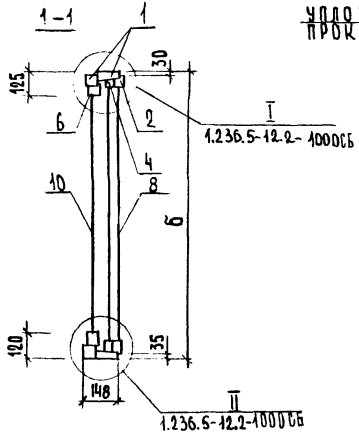

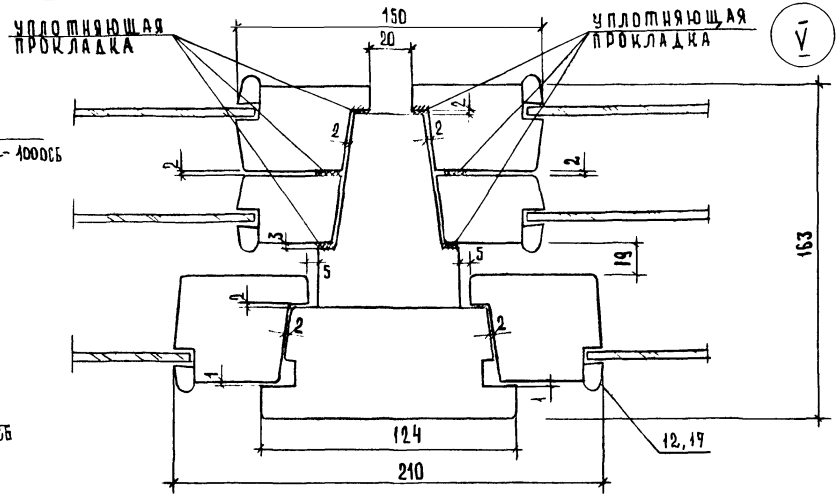

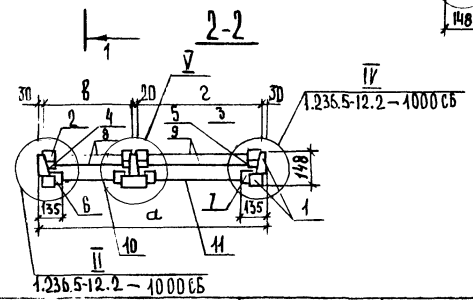

Обозначение	Марка блока	Размеры, мм			
		а	б	в	г
1.236.5-12.2-2000	ОРС12-15в	1470	1160	500	890
-01	ОРС12-18в	1770	1160	580	1110
-02	ОРС12-21в	2070	1160	680	1310
-03	ОРС18-15г	1470	1760	500	890
-04	ОРС18-18г	1770	1760	580	1110
-05	ОРС18-21г	2070	1760	680	1310
-06	ОРС18-24г	2370	1760	1145	1145
-07	ОРС21-24г	2370	2060	1145	1145
-08	ОРС21-15г	1470	2060	500	890
-09	ОРС21-18г	1770	2060	580	1110
-10	ОРС21-21г	2070	2060	680	1310

Нач.отд.	Греков	
Н.контр.	Каляпкина	
ГИП	Шахова	
Рук.гр.	Каляпкина	
Ст.инж.	Черпакова	
Ст.техн.	Домрачева	

1.236.5-12.2-2000 СБ

Оконный блок ОРС. Сборочный чертеж

Стадия	Масса	Масштаб
Р		
Лист	Листов 1	

ЦНИИЭП

Форм.	Зона	Поз.	Обозначение	Наименование	Кол. на испол. 1.236.5-12.2-2100-										Примечание
					—	01	02	03	04	05	06	07	08	09	10	
				Документация												
А3			1.236.5-12.2-2100 СБ	Сборочный чертеж	X	X	X	X	X	X	X	X	X	X	X	
				Сборочные единицы												
А3		1	1.236.5-12.2-2110	Коробка КР9	1											
			-01	КР10		1										
			-02	КР11			1									
			-03	КР12				1								
			-04	КР13					1							
			-05	КР14						1						
			-06	КР15							1					
			-07	КР16								1				
			-08	КР17									1			
			-09	КР18										1		
			-10	КР19											1	
А3		2	1.236.5-12.2-2120	Коробка КС9	1											
			-01	КС10		1										
			-02	КС11			1									
			-03	КС12				1								
			-04	КС13					1							
			-05	КС14						1						
			-06	КС15							1					
			-07	КС16								1				
			-08	КС17									1			
			-09	КС18										1		
			-10	КС19											1	

Инв. № подл. | Подп. и дата | Взам. инв. №

Н.отд.	Грекова	
Н.контр.	Калякина	
ГИП	Шахова	
Рук.гр.	Калякина	
Ст.инж.	Черпакова	
Черт.	Ваавва	

1.236.5-12.2-2120

Коробка КРС (КРС9...КРС19)

Стадия	Лист	Листов
		1

ЦНИИЭП учебных зданий

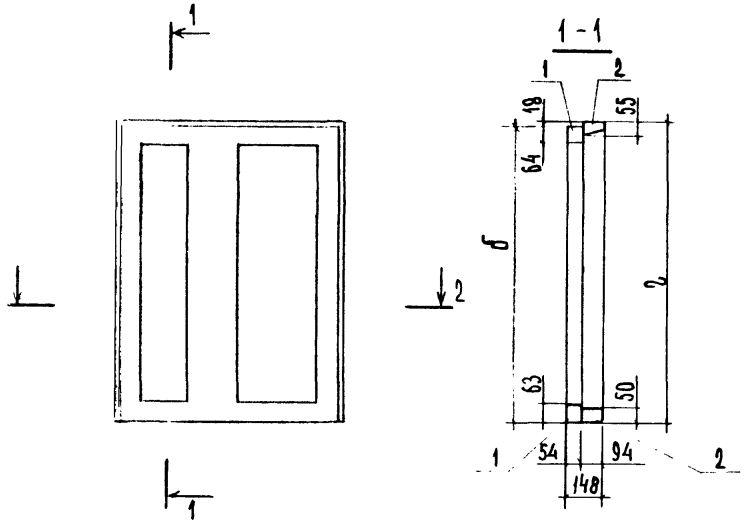

Обозначение	Марка	Размеры, мм			
		а	б	в	г
1.236.5-12.2-2100	КРС 9	1454	1142	1470	1160
-01	КРС 10	1754	1142	1770	1160
-02	КРС 11	2054	1142	2070	1160
-03	КРС 12	1454	1742	1470	1760
-04	КРС 13	1754	1742	1770	1760
-05	КРС 14	2054	1742	2070	1760
-06	КРС 15	2354	1742	2370	1760
-11	КРС 16	2354	2042	2370	2060
-08	КРС 17	1454	2042	1470	2060
-09	КРС 18	1754	2042	1770	2060
-10	КРС 19	2054	2042	2070	2060

Нач. отд.	Грехов	
Н. контр.	Калякина	
ГИП	Шахова	
Рук. гр.	Калякина	
Ст. инж.	Черлакова	
Ст. техн	Семенцева	

1.236.5-12.2-2100 СБ

Коробка КРС (КРС 9...КРС 19). Сборочный чертеж

Стадия	Масса	Масштаб
Р		
Лист	Листов 1	

ЦНИИЭП учебных зданий

Форм.	Зона	Поз.	Обозначение	Наименование	Кол. на испол. 1.236.5-12.2-2110-											Примечание
					–	01	02	03	04	05	06	07	08	09	10	
				Документация												
А4			1.236.5-12.2-2110 СБ	Сборочный чертёж	X	X	X	X	X	X	X	X	X	X	X	
				Детали												
А4		1	1.236.5-12.2-1111	Профиль коробки ПКР 1	2	2	2									
			-01	ПКР 2				2	2	2	2					
			-02	ПКР 3								2	2	2	2	
А4		2	1.236.5-12.2-1112 -07	Профиль коробки ПКР 8	1			1					1			
			-08	ПКР 9		1			1					1		
			-09	ПКР 10			1			1					1	
			-10	ПКР 11							1	1				
А4		3	1.236.5-12.2-1113-03	Профиль коробки ПКР 17	1			1					1			
			-04	ПКР 18		1			1					1		
			-05	ПКР 19			1			1					1	
			-06	ПКР 20							1	1				
А4		4	1.236.5-12.2-2111	Профиль коробки ПКР 23	1	1	1									
			-01	ПКР 24				1	1	1	1					
			-02	ПКР 25								1	1	1	1	

Н. отд.	Гренов		1.236.5-12.2-2110
Н. контр.	Калягина		Коробка КР (КР9...КР19)
ГИП	Шахова		Стадия: Р; Лист: ; Листов: 1
Вед. гр.	Калягина		ЦНИИЭП учебных зданий
Ст. инж.	Черлакова		
Черт.	Балова		

Взам. инв. N | Подпись и дата | Инв. N подл.

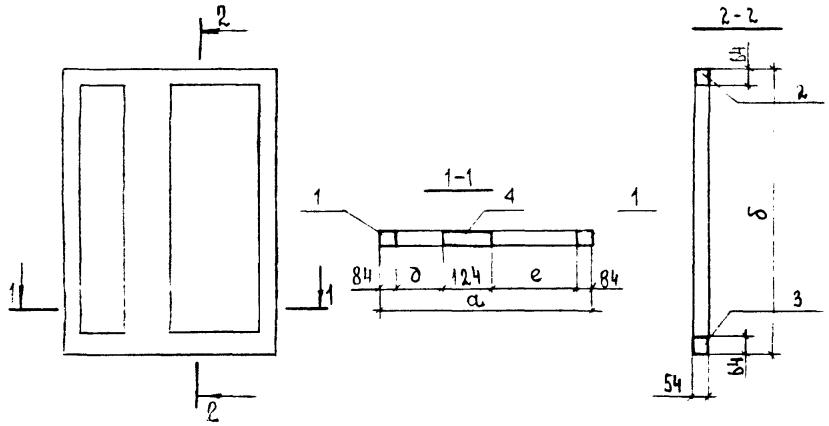

Обозначение	Марка	Размеры, мм			
		а	δ	д	е
1.236.5-12.2-2110	КР 9	1454	1142	386	776
-01	КР 10	1754	1142	466	996
-02	КР 11	2054	1142	566	1196
-03	КР 12	1454	1742	386	776
-04	КР 13	1754	1742	466	996
-05	КР 14	2054	1742	566	1196
-06	КР 15	2354	1742	1031	1031
-07	КР 16	2354	2042	1031	1031
-08	КР 17	1454	2042	386	776
-09	КР 18	1754	2042	466	966
-10	КР 19	2054	2042	556	1196

Н.отд.	Греков	
Н.контр	Каляпкина	
ГИП	Шахова	
Рук.гр	Каляпкина	
Ст.инж.	Черпакова	
Черт.	Валова	

1.236.5-12.2-2110 СБ

КОРОБКА КР (КР9...КР19). СБОРОЧНЫЙ ЧЕРТЕЖ

Стадия	Масса	Масштаб
Р		
Лист	Листов 1	

ЦНИИЭП учебных зданий

Формат А4

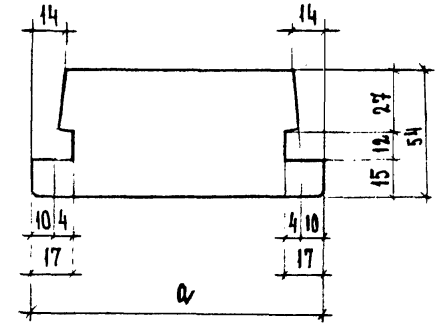

Обозначение	Марка	Размеры, мм	
		а	Длина
1.236.5-12.2-2111	ПКР 23	124	1142
-01	ПКР 24	124	1742
-02	ПКР 25	124	2042
-03	ПКР 26	134	1742
-04	ПКР 36	134	2042

Взам. инв. N

Подпись и дата

Инв. N подл.

Н.отд.	Греков	
Н.контр	Каляпкина	
ГИП	Шахова	
Рук.гр	Каляпкина	
Ст.инж.	Черпакова	
Черт.	Валова	

1.236.5-12.2-2111

ПРОФИЛЬ КОРОБКИ ПКР (ПКР23...ПКР26, ПКР36)

Стадия	Масса	Масштаб
Р		1:2
Лист	Листов 1	

ЦНИИЭП учебных зданий

Формат А4

Форм.	Зона	Поз.	Обозначение	Наименование	Кол. на исполн. 1.236.5-12.2-2120-											Примечание
					–	01	02	03	04	05	06	07	08	09	10	
				Документация												
А4			1.236.5-12.2-2120 СБ	Сборочный чертеж	X	X	X	X	X	X	X	X	X	X	X	
				Детали												
А4		1	1.236.5-12.2-1121	Профиль коробки ПКС 1	2	2	2									
			-01	ПКС 2				2	2	2	2					
			-02	ПКС 3								2	2	2	2	
А4		2	-07	ПКС 8	1			1					1			
			-08	ПКС 9		1			1					1		
			-09	ПКС 10			1			1					1	
			-10	ПКС 11							1	1				
А4		3	1.236.5-12.2-1122 -03	Профиль коробки ПКС 17	1			1					1			
			-04	ПКС 18		1			1					1		
			-05	ПКС 19			1			1					1	
			-06	ПКС 20							1	1				
А4		4	1.236.5-12.2-2123	Профиль коробки ПКС 32	1	1	1									
			-01	ПКС 33				1	1	1	1					
			-02	ПКС 34								1	1	1	1	

Н. отд.	Грунов	[signature]
Н. контр.	Калянкина	[signature]
Гип	Шахова	[signature]
Рук. тр.	Калянкина	[signature]
Ст. инж.	Черпакова	[signature]
Черт.	Валова	[signature]

1.236.5-12.2-2120

КОРОБКА КС (КС9...КС19)

Стадия	Лист	Листов
Р		1

ЦНИИЭП учебных зданий

23165

Инв. № подл. | Подпись и дата | Взам. инв. №

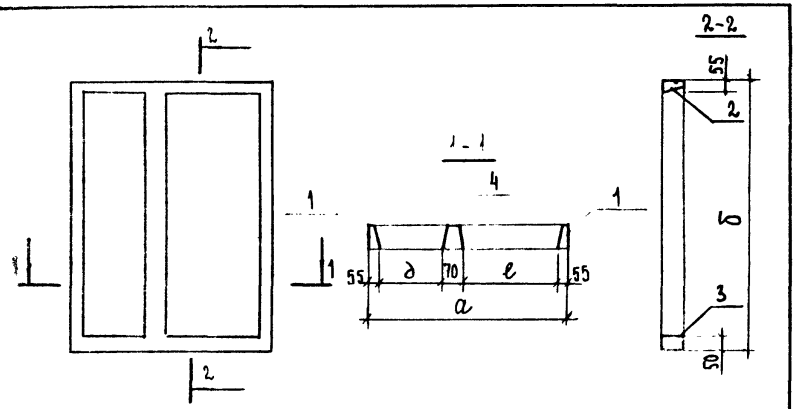

Обозначение	Марка	Размеры, мм			
		a	δ	∂	ℓ
1.236.5-12.2-2120	КС9	1470	1160	450	840
-01	КС10	1770	1160	530	1060
-02	КС11	2070	1160	630	1260
-03	КС12	1470	1760	450	840
-04	КС13	1770	1760	530	1060
-05	КС14	2070	1760	630	1260
-06	КС15	2370	1760	1095	1095
-07	КС16	2370	2060	1095	1095
-08	КС17	1470	2060	450	840
-09	КС18	1770	2060	530	1060
-10	КС19	2070	2060	630	1260

1.236.5-12.2-2120 СБ

КОРОБКА КС (КС9...КС19)
СБОРОЧНЫЙ ЧЕРТЕЖ

СТАДИЯ	МАССА	МАСШТАБ
Р		
ЛИСТ	ЛИСТОВ 1	

ЦНИИЭП учебных зданий

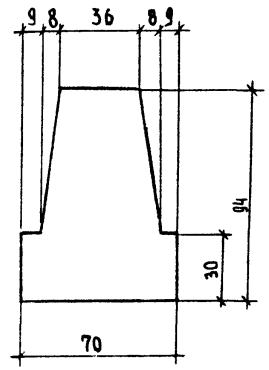

Обозначение	Марка	Длина мм
1.236.5-12.2-2121	ПКС32	1160
-01	ПКС 33	1760
-02	ПКС 34	2060

Взам. инв. №

Подпись и дата

Инв. № подл.

1.236.5-12.2-2121

Н.ОТД.	ГРЕНОВ	
Ч.КОНТР	НАЛЯПКИНА	
ГИП	ШАХОВА	
РУК. ГР.	НАЛЯПКИНА	
СТ. ИНЖ.	ЧЕРПАНОВА	
ЧЕРТ.	ВАЛОВА	

ПРОФИЛЬ КОРОБКИ
ПКС (ПКС32...ПКС34)

СТАДИЯ	МАССА	МАСШТАБ
Р		1:2
ЛИСТ	ЛИСТОВ 1	

ЦНИИЭП учебных зданий

ИНВ. N ПОДЛ.	ПОДПИСЬ И ДАТА	ВЗАМ. ИНВ. N

ФОРМ.	ЗОНА	ПОЗ.	ОБОЗНАЧЕНИЕ	НАИМЕНОВАНИЕ	КОЛ. НА ИСПОЛН. 1.236.5-12.2-3000-										ПРИМЕЧАНИЕ
					–	01	02	03	04	05					
				ДОКУМЕНТАЦИЯ											
А3			1.236.5-12.2-3000 СБ	Сборочный чертёж	X	X	X	X	X	X					
А4			1.236.5-12.2-000 ТО	Техническое описание	X	X	X	X	X	X					
А4			1.236.5-12.2-000 Д1	Номенклатура изделий	X	X	X	X	X	X					
А3			1.236.5-12.2-000 Д2	Схема расположения приборов	X	X	X	X	X	X					
				в окнах и балконных дверях											
А3			1.236.5-12.2-000 РМ	Ведомость расхода материалов	X	X	X	X	X	X					
				СБОРОЧНЫЕ ЕДИНИЦЫ											
А4		1	1.236.5-12.2-3100	Коробка КРС 22	1										

Н.ОТД.	Треков	
Н.КОНТР.	Калякина	
ГИП	Шахова	
РУК.ГР.	Калякина	
СТ.ИНК.	Черпакова	
ЧЕРТ.	Валова	

1.236.5-12.2-3000

ОКОННЫЙ БЛОК ОРС

СЕРИЯ	ЛИСТ	ЛИСТОВ
Р	1	6

ЦНИИЭП УЧЕБНЫХ ЗДАНИЙ

Формат А4

ИНВ. N ПОДЛ.	ПОДПИСЬ И ДАТА	ВЗАМ. ИНВ. N

ФОРМ.	ЗОНА	ПОЗ.	ОБОЗНАЧЕНИЕ	НАИМЕНОВАНИЕ	КОЛ. НА ИСПОЛН. 1.236.5-12.2-3000-										ПРИМЕЧАНИЕ
					–	01	02	03	04	05					
А4		1	1.236.5-12.2-3100 -01	Коробка КРС 23		1									
			-02	КРС 24			1								
			-03	КРС 25				1							
			-04	КРС 26					1						
			-05	КРС 27						1					
А3		2	1.236.5-12.2-1200 -07	Переплёт внутренний ПВ 8	1										
			-08	ПВ 9		1									
			-09	ПВ 10			1								
			-23	ПВ 24				1							
			-24	ПВ 25					1						
			-25	ПВ 26						1					
А4		3	1.236.5-12.2-3200	Переплёт внутренний ПФВ 1	1			1							
			-01	ПФВ 2		1			1						
			-02	ПФВ 3			1			1					
А3		4	1.236.5-12.2-1300 -07	Переплёт средний ПС 8	1										
			-08	ПС 9		1									
			-09	ПС 10			1								
			-23	ПС 24				1							
			-24	ПС 25					1						

1.236.5-12.2-3000

ЛИСТ 2

Формат А4

23165 51

50

Форм.	Зона	Поз.	Обозначение	Наименование	Кол. на испол. 1.236.5-12.2-3000-										Примечание
					-	01	02	03	04	05					
А3		4	1.236.5-12.2-1300-25	Переплет средний ПС 26						1					
А4		5	-3300	Переплет средний ПФС 1	1			1							
			-01	ПФС 2		1			1						
			-02	ПФС 3			1			1					
А3		6	1.236.5-12.2-1400-07	Переплёт раздельный ПР 8	1										
			-08	ПР 9		1									
			-09	ПР 10			1								
			-23	ПР 24				1							
			-24	ПР 25					1						
			-25	ПР 26						1					
А4		7	1.236.5-12.2-3400	Переплет раздельный ПФР 1	1			1							
			-01	ПФР 2		1			1						
			-02	ПФР 3			1			1					
				Детали											
Б4		8	1.236.5-12.2-3001	Стекло ГОСТ 111-78 1050×695×4	2										
Б4		9	-01	395×695×4	2			2							
Б4		8	-02	1050×995×4		2									

Инв. N подл. | Подпись и дата | Взам. инв. N

Форм.	Зона	Поз.	Обозначение	Наименование	Кол. на испол. 1.236.5-12.2-3000-										Примечание
					-	01	02	03	04	05					
Б4		9	1.236.5-12.2-3001 -03	Стекло ГОСТ 111-78 395×995×4		2			2						
Б4		8	-04	1050×1145×4			2								
Б4		9	-05	395×1145×4			2			2					
Б4		8	-06	1350×695×4				2							
Б4		8	-07	1350×995×4					2						
Б4		8	-08	1350×1145×4						2					
Б4		10	1.236.5-12.2-3002	Стекло ГОСТ 111-78 1000×815×4	1										
Б4		11	-01	335×815×4	1			1							
Б4		10	-02	1000×915×4		1									
Б4		11	-03	335×915×4		1			1						
Б4		10	-04	1000×1065×4			1								
Б4		11	-05	335×1065×4			1			1					
Б4		10	-06	1300×815×4				1							
			-07	1300×915×4					1						
			-08	1300×1065×4						1					
А4		12	1.236.5-12.2-1003	Штапик Ш1	4			4							
			-01	Ш 31		4			4						
			-02	Ш 3			4			4					
			-12	Ш 13	8			8							

Инв. № подл.	Подпись и дата	Взам. инв. №

Форм.	Зона	Поз.	Обозначение	Наименование	Кол. на испол. 1.236.5-12.2-3000- —	01	02	03	04	05					Приме-чание
А4		12	1.236.5-12.2-1003-13	Штапик Ш14		8			8						
			-14	Ш15			8			8					
			-24	Ш25	2	2	2	2	2	2					
			-25	Ш26	2	2	2								
			-27	Ш28				2	2	2					
			-30	Ш6	4	4	4	4	4	4					
			-31	Ш32	4	4	4								
			-33	Ш34				4	4	4					
				Стандартные изделия											
				Петля ПВ1-100П ГОСТ 5088-78*	2	3	3	2	3	3					
				ПВ2-100-1	2	2	2	2	2	2					
				ПВ3-1	2	2	2	2	2	2					
				ПВ2-100-2	4	4	4	4	4	4					
				ПВ3-2	2	2	2	2	2	2					
				Завертка ЗР2-1 ГОСТ 5090-86	2	2	2	2	2	2					
				ЗР2-1	2	2	2	2	2	2					

1.236.5-12.2-3000	Лист 5

Формат А4

Инв. № подл.	Подпись и дата	Взам. инв. №

Форм.	Зона	Поз.	Обозначение	Наименование	Кол. на испол. 1.236.5-12.2-3000- —	01	02	03	04	05					Приме-чание
				Стяжка СТ ГОСТ 5090-86	6	6	6	6	6	6					
				Фрамужный прибор ПФ-2,	1	1	1	1	1	1					
				ГОСТ 5090-86											
				Фрамужный соединитель											
				ГОСТ 5090-86	1	1	1	1	1	1					
				Материалы											
				Древесина блока ГОСТ 9685-61	0,261	0,304	0,325	0,287	0,329	0,351					м
				Прокладка А-2 ТОСТ 10174-72	25,70	30,16	32,83	27,20	31,96	34,40					м

1.236.5-12.2-3000	Лист 6

2316

gost.e-ecolog.ru