ТИПОВЫЕ КОНСТРУКЦИИ, ИЗДЕЛИЯ И УЗЛЫ ЗДАНИЙ И СООРУЖЕНИЙ

СЕРИЯ 1.236.5-12

ОКНА И БАЛКОННЫЕ ДВЕРИ ДЕРЕВЯННЫЕ ДЛЯ ОБЩЕСТВЕННЫХ ЗДАНИЙ

ВЫПУСК 1

Окна и балконные двери со спаренными и раздельными переплетами и полотнами по ГОСТ 11214-86
из 2-х частей

Рабочие чертежи

Часть I

(стр. 2...78)

gost.e-ecolog.ru

ЦЕНТРАЛЬНЫЙ ИНСТИТУТ ТИПОВОГО ПРОЕКТИРОВАНИЯ
ГОССТРОЯ СССР

Москва А-445 Смольная ул., 22

Сдано в печать 11 198 7 года

Заказ № 90 Тираж 2500 экз

ТИПОВЫЕ КОНСТРУКЦИИ, ИЗДЕЛИЯ И УЗЛЫ ЗДАНИЙ И СООРУЖЕНИЙ

СЕРИЯ 1.236.5-12

ОКНА И БАЛКОННЫЕ ДВЕРИ ДЕРЕВЯННЫЕ ДЛЯ ОБЩЕСТВЕННЫХ ЗДАНИЙ

ВЫПУСК 1

Окна и балконные двери со спаренными и раздельными переплетами и полотнами по ГОСТ 11214-86

РАБОЧИЕ ЧЕРТЕЖИ

ЧАСТЬ I

(стр. 2...78)

Разработаны:

ЦНИИЭП учебных зданий

Гл. инженер А.Ляхович

Нач. отдела В.Греков

Гл. инж. проекта З.Шахова

Утверждены и введены в действие с 01.06.88 г
Госкомархитектуры
Приказ N 154 от 26.05.88 г

© ЦИТП Госстроя СССР, 1988

Обозначение	Наименование	Стр.
I.236.5-I2.I-000ТО	Техническое описание	5
I.236.5-I2.I-000Д$_1$	Номенклатура изделий	8
I.236.5-I2.I-000Д$_2$	Схемы расположения приборов в окнах	
	и балконных дверях	I0
I.236.5-I2.I-I000	Оконный блок со спаренными переплётами	II
I.236.5-I2.I-I000СБ	Оконный блок со спаренными переплётами.	
	Сборочный чертёж.	I3
I.236.5-I2.I-II00	Коробка оконного блока со спаренными	
	переплётами КС(КСI...КС8,КС38)	I4
I.236.5-I2.I-II00СБ	Коробка оконного блока со спаренными	
	переплётами КС(КСI...КС8,КС38).	
	Сборочный чертёж	I5
I.236.5-I2.I-II0I	Профиль коробки ПКС(ПКСI...ПКСII,ПКС29,	
	ПКС30)	I5
I.236.5-I2.I-II02	Профиль коробки ПКС(ПКСI2...ПКСI9,ПКС3I)	I6
I.236.5-I2.I-I002	Штапик Ш (Ш...Ш40)	I6
I.236.5-I2.I-I200	Переплёт внутренний ПВС (ПВСI...ПВС55)	I7
I.236.5-I2.I-I200СБ	Переплёт внутренний ПВС (ПВСI...ПВС55).	
	Сборочный чертёж	I3
I.236.5-I2.I-I20I	Профиль переплёта ППС(ППСI...ППС20,ППС56)	24
I.236.5-I2.I-I202	Профиль переплёта ППС (ППС69...ППС82)	24
I.236.5-I2.I-I300	Переплёт наружный ПНС (ПНСI...ПНС54)	25
I.236.5-I2.I-I300СБ	Переплёт наружный ПНС (ПНСI...ПНС54)	
	Сборочный чертёж	3I
I.236.5-I2.I-I30I	Профиль переплёта ППС (ППС2I...ППС4I)	32
I.236.5-I2.I-I302	Профиль переплёта ППС (ППС42...ППС55)	32
I.236.5-I2.I-2000	Оконный блок со спаренными переплётами	33
I.236.5-I2.I-2000СБ	Оконный блок со спаренными переплётами.	
	Сборочный чертёж	38
I.236.5-I2.I-2I00	Коробка оконного блока со спаренными	
	переплётами КС (КС9...КСI9)	39
I.236.5-I2.I-2I00СБ	Коробка оконного блока со спаренными пере-	
	плётами КС(КС9...КСI9).Сборочный чертёж.	40
I.236.5-I2.I-2I0I	Профиль коробки ПКС (ПКС20...ПКС22)	4I
I.236.5-I2.I-3000	Оконный блок со спаренными переплётами	
I.236.5-I2.I-3000СБ	Оконный блок со спаренными переплётами.	
	Сборочный чертёж	44
I.236.5-I2.I-3I00	Коробка оконного блока со спаренными	
	переплётами КС (КС22...КС27)	45
I.236.5-I2.I-3I00СБ	Коробка оконного блока со спаренными	
	переплётами КС (КС22...КС27).	
	Сборочный чертёж	46
I.236.5-I2.I-3I0I	Профиль коробки ПКС (ПКС23...ПКС28,	
	ПКС32...ПКС34)	46
I.236.5-I2.I-4000	Оконный блок со спаренными переплётами	47
I.236.5-I2.I-4000СБ	Оконный блок со спаренными переплётами.	
	Сборочный чертёж	53
I.236.5-I2.I-4I00	Коробка оконного блока со спаренными	
	переплётами КС (КС28...КС37)	54
I.236.5-I2.I-4I00СБ	Коробка оконного блока со спаренными	
	переплётами КС (КС28...КС37).	
	Сборочный чертёж	56
I.236.5-I2.I-5000	Оконный блок со спаренными переплётами	
I.236.5-I2.I-5000СБ	Оконный блок со спаренными переплётами.	
	Сборочный чертёж.	58

		I.236.5-I2.I-000	
НАЧ ОТД	ГРЕКОВ		
Н КОНТР	КАЛЯПКИНА	Содержание	СТАДИЯ Р; ЛИСТ 1; ЛИСТОВ 7
ГИП	ШАХСЕА		ЦНИИЭП учебных зданий
РУК ГР	КАЛЯПКИНА		
СТ ИНЖ	ЧЕРПАКОВА		

Инв. N подл. | Подпись и дата | Взам. инв. N

I.236.5-I2.I-000 Лист 2

Формат А4

ЗПИЯ ВЕРНА

Обозначение	Наименование	Стр.
I.236.5-I2.I-5I00	Коробка оконного блока со спаренными	
	переплётами КС(КС39 , КС40)	59
I.236.5-I2.I-5I00СБ	Коробка оконного блока со спаренными	
	переплётами КС(КС39, КС40).	
	Сборочный чертёж	59
I.236.5-I2.I-6000	Балконная дверь со спаренными переплёта-	
	ми БС (БС28-9, БС28-I2)	60
I.236.5-I2.I-6000СБ	Балконная дверь со спаренными переплёта-	
	ми БС (БС28-9, БС28-I2)Сборочный чертёж	62
I.236.5-I2.I-6I00	Коробка дверного блока со спаренными	
	переплётами КС (КС4I...КС43)	63
I.236.5-I2.I-6I00СБ	Коробка дверного блока со спаренными	
	переплётами КС (КС4I...КС43).	
	Сборочный чертёж	64
I.236.5-I2.I-6200	Переплёт внутренний балконной двери ПЛВС	
	(ПЛВСI...ПЛВС3)	64
I.236.5-I2.I-6200СБ	Переплёт внутренний балконной двери ПЛВС	
	(ПЛВСI...ПЛВС3).Сборочный чертёж	65
I.236.5-I2.I-620I	Профиль переплёта ППС (ППС57...ППС64)	66
I.236.5-I2.I-6202	Раскладка Р (РI...Р4)	66
I.236.5-I2.I-6300	Переплёт наружный балконной двери ПЛНС	
	(ПЛНСI...ПЛНС3)	67
I.236.5-I2.I-6300СБ	Переплёт наружный балконной двери ПЛНС	
	(ПЛНСI...ПЛНС3).Сборочный чертёж	68
I.236.5-I2.I-630I	Профиль слива ПС (ПСI5...ПС20)	68
I.236.5-I2.I-I4000	Балконная дверь со спаренными переплётами	
	БС28-I8	69
I.236.5-I2.I-I4000СБ	Балконная дверь со спаренными переплётами	
	БС28-I8.Сборочный чертёж	7I
I.236.5-I2.I-I4I00	Переплёт внутренний балконной двери ПЛВС4	72

Формат А4

Обозначение	Наименование	Стр.
I.236.5-I2.I-I4I00СБ	Переплёт внутренний балконной двери ПЛВС4	
	Сборочный чертёж	73
I.236.5-I2.I-I4I0I	Профиль переплёта ППС (ППС65,.ППС66)	73
I.236.5-I2.I-I4200	Переплёт наружнй балконной двери ПЛНС4	74
I.236.5-I2.I-I4200СБ	Переплёт наружный балконной двери ПЛНС4	
	Сборочный чертёж	75
I.236.5-I2.I-I420I	Профиль переплёта ППС (ППС67,ППС68)	75
I.236.5-I2.I-I4202	Нащельник Н (НI...Н4)	76
I.236.5-I2.I-I4300	Переплёт внутренний балконной двери ПВС56	76
I.236.5-I2.I-I4300СБ	Переплёт внутренний балконной двери ПВС56	
	Сборочный чертёж	77
I.236.5-I2.I-I4400	Переплёт наружный балконной двери ПНС55	77
I.236.5-I2.I-I4400СБ	Переплёт наружный балконной двери ПНС55.	
	Сборочный чертёж	78
I.236.5-I2.I- 7000	Оконный блок с раздельными переплётами	
I.236.5-I2.I- 7000СБ	Оконный блок с раздельными переплётами.	
	Сборочный чертёж	82
I.236.5-I2.I- 7I00	Коробка оконного блока с раздельными пе-	
	реплётами КР (КРI...КР8,КРI6)	84
I.236.5-I2.I- 7I00СБ	Коробка оконного блока с раздельными пе-	
	реплётами КР (КРI...КР8,КРI6).	
	Сборочный чертёж	85
I.236.5-I2.I- 7I0I	Профиль коробки ПКР (ПКРI...ПКРII,ПКР63	
	ПКР64)	86
I.236.5-I2.I- 7202	Профиль коробки ПКР (ПКРI2...ПКРI4, ПКР65)	87
I.236.5-I2.I- 7I03	Профиль коробки ПКР (ПКРI5...ПКР22,ПКР66)	87
I.236.5-I2.I- 7I04	Профиль коробки ПКР (ПКР23...ПКР30,ПКР67)	88
I.236.5-I2.I- 7I05	Профиль коробки ПКР (ПКР3I...ПКР38,ПКР68)	88
I.236.5-I2.I- 7200	Переплёт внутренний ПВР (ПВРI...ПВР54)	89
I.236.5-I2.I- 7200СБ	Переплёт внутренний ПВР (ПВРI...ПВР54)	

Инв. № подл. | Подпись и дата | Взам. инв. №

Ниаменование	Обозначение	Стр.
	Сборочный чертёж	94
I.236.5-I2.I-720I	Профиль переплёта ППР (ППРI...ППРI6,	
	ППР27...ППР44,ППР57...ППР6I,ППР76...ППР78)	95
I.236.5-I2.I-7202	Профиль переплёта ППР(ППРI7...ППР26,	
	ППР62, ППР79, ППР80)	95
I.236.5-I2.I-7300	Переплёт наружный ПНР (ПНРI...ПНР6I)	96
I.236.5-I2.I-7300СБ	Переплёт наружный ПНР (ПНРI...ПНР6I).	
	Сборочный чертёж	I02
I.236.5-I2.I-7302	Профиль слива ПС (ПСI...ПСI5)	I03
I.236.5-I2.I-730I	Профиль переплёта ППР(ППР45...ППР56,	
	ППР63, ППР64, ППР8I)	I03
I.236.5-I2.I-8000	Оконный блок с раздельными переплётами	I04
I.236.5-I2.I-8000СБ	Оконный блок с раздельными переплётами.	
	Сборочный чертёж	II0
I.236.5-I2.I-8I00	Коробка оконного блока с раздельными пе-	
	реплётами КР(КР9...КРI9)	II2
I.236.5-I2.I-8I00СБ	Коробка оконного блока с раздельными пе-	
	реплётами КР(КР9...КРI9).Сборочный чертёж	II4
I.236.5-I2.I-8I0I	Профиль коробки ПКР (ПКР39...ПКР4I)	II5
I.236.5-I2.I-8I02	Профиль коробки ПКР (ПКР42...ПКР44)	II5
I.236.5-I2.I-9000	Оконный блок с раздельными переплётами	II6
I.236.5-I2.I-9000СБ	Оконный блок с раздельными переплётами.	
	Сборочный чертёж	II8
I.236.5-I2.I-9I00	Коробка оконного блока с раздельными пе-	
	реплётами КР(КР22...КР27)	I20
I.236.5-I2.I-9I00СБ	Коробка оконного блока с раздельными пе-	
	реплётами КР(КР22...КР27).Сборочный чертёж	I2I
I.236.5-I2.I-9I02	Профиль коробки ПКР (ПКР55...ПКР62,ПКР70)	I22
I.236.5-I2.I-9I0I	Профиль коробки ПКР (ПКР47...ПКР54,ПКР69)	I22
I.236.5-I2.I-I0000	Оконный блок с раздельными переплётами	I23

ФОРМАТ А4

Наименование	Обозначение	Стр.
I.236.5-I2.I-I0000СБ	Оконный блок с раздельными переплётами.	
	Сборочный чертёж	I29
I.236.5-I2.I-I0I00	Коробка оконного блока с раздельными пе-	
	реплётами КР (КР28...КР37)	I30
I.236.5-I2.I-I0I00СБ	Коробка оконного блока с раздельными пе-	
	реплётами КР (КР28...КР37). Сборочный	
	чертёж	I32
I.236.5-I2.I-II000	Оконный блок с раздельными переплётами	I33
I.236.5-I2.I-III00	Коробка оконного блока с раздельными	
	переплётами КР (КР38,КР39)	I35
I.236.5-I2.I-II000СБ	Оконный блок с раздельными переплётами.	
	Сборочный чертёж	I36
I.236.5-I2.I-III00СБ	Коробка оконного блока с раздельными пе-	
	реплётами КР (КР38,КР39). Сборочный чертёж	I36
I.236.5-I2.I-III0I	Профиль переплёта ПКР (ПКР45,ПКР46)	I37
I.236.5-I2.I-I2000	Балконная дверь с раздельными переплёта-	
	ми БР (БР28-9, БР28-I2)	
I.236.5-I2.I-I2000СБ	Балконная дверь с раздельными переплёта-	
	ми БР(БР28-9,БР28-I2). Сборочный чертёж	
I.236.5-I2.I-I2I00	Коробка балконной двери с раздельными	
	переплётами КР (КР40...КР42)	I4I
I.236.5-I2.I-I2I00СБ	Коробка балконной двери с раздельными	
	перплётами КР (КР40...КР42).	
	Сборочный чертёж	I42
I.236.5-I2.I-I2200	Переплёт внутренний ПЛВР(ПЛВРI...ПЛВР3)	I43
I.236.5-I2.I-I2200СБ	Переплёт внутренний ПЛВР(ПЛВРI...ПЛВР3).	
	Сборочный чертёж	I44
I.236.5-I2.I-I220I	Профиль перплёта ППР (ППР65...ППР7I)	I44
I.236.5-I2.I-I2300	Переплёт наружный ПЛНР(ПЛНРI...ПЛНР3)	I45
I.236.5-I2.I-I2300СБ	Переплёт наружный ПЛНР(ПЛНРI...ПЛНР3)	

ИНВ.№ ПОДЛ. | ПОДПИСЬ И ДАТА | ВЗАМ.ИНВ.№

Обозначение	Наименование	Стр.
	Сборочный чертёж	I46
I.236.5-I2.I-I3000	Балконная дверь с раздельными переплёта-	
	ми БР (БР28-I8)	I47
I,236.5-I2.I-I3000СБ	Балконная дверь с раздельными переплёта-	
	ми БР (БР28-I8).Сборочный чертёж	I49
I.236.5-I2.I-I3I00	Переплёт внутренний ПЛВР (ПЛВР4)	I50
I.236.5-I2.I-I3I00СБ	Переплёт внутренний ПЛВР (ПЛВР4)	
	Сборочный чертёж	I5I
I.236.5-I2.I-I3I0I	Профиль переплёта ППР (ППР72, ППР73)	I5I
I.236.5-I2.I-I3200	Переплёт наружный ПЛНР (ПЛНР4)	I52
I.236.5-I2.I-I3200СБ	Переплёт наружный ПЛНР (ПЛНР4)	I53
	Сборочный чертёж	
I.236.5-I2.I-I320I	Профиль переплёта ППР (ППР74, ППР75)	I53
I.236.5-I2.I-I3300	Переплёт внутренний ПВР55	I54
I.236.5-I2.I-I3400	Переплёт наружный ПНР62	I54
I.236.5-I2.I- 000РМ	Ведомость расхода материалов	I57...
		...I59

I. ОБЛАСТЬ ПРИМЕНЕНИЯ

I.I. Окна и балконные двери деревянные с двойным остеклением предназначены для любых конструктивных систем общественных зданий, а также для вспомогательных зданий и помещений предприятий различных отраслей народного хозяйства.

I.2. Окна и балконные двери применять в соответствии с требованиями СНиП II-3-79 в зависимости от назначения здания и помещения, разности температур внутреннего воздуха и средней температуры наиболее холодной пятидневки и исходя из соотношения требуемого и приведённого сопротивления теплопередаче окон и балконных дверей.

I.3. В общественных зданиях, возводимых в климатических районах, где по теплотехническим расчётам не требуются окна и балконные двери с двойным остеклением, а также в неотапливаемых зданиях и помещениях следует применять только наружные части окон и балконных дверей.

Относительная влажность воздуха не лимитируется.

Настоящий выпуск разработан взамен серии I.236-5, выпуск I, часть I и II.

2. ТИПЫ, РАЗМЕРЫ И МАРКИ

2.I. Окна и балконные двери, изготавливаемые по данным рабочим чертежам, подразделяются на два типа:

С - со спаренными переплётами и дверными полотнами ;

Р - с раздельными переплётами и дверными полотнами.

2.2. Типы и размеры окон и балконных дверей должны соответствовать указанным в рабочих чертежах. На рабочих чертежах даны размеры неокрашенных деталей и изделий.

2.3. Окна и балконные двери, в том числе с фрамугами, допускается изготавливать также и в левом исполнении, а с несимметричным рисунком - в негативном (зеркальном) изображении, что оговаривается в конкретном проекте и в заказе заводу-изготовителю.

Инв.№ подл. | Подпись и дата | Взам. инв.№

I.236.5-I2.I-000ТО

Нач.отд.	Грекова	
Н.контр.	Каляпкина	
ГИП	Шахова	
Рук.гр.	Каляпкина	
Ст.инж.	Черпакова	

ТЕХНИЧЕСКОЕ ОПИСАНИЕ

Стадия	Лист	Листов
Р	I	4

ЦНИИЭП учебных зданий

2.4.Маркировка изделий принята по ГОСТ 11214-86.

2.5.Марки изделий состоят из буквенно-цифровых групп.

Первая группа содержит:

-обозначение вида изделия (О-окно, Б- балконная дверь) ;

-обозначение типа изделия (С и Р) ;

-габаритный размер высоты проёма, дм ;

Вторая группа содержит:

-габаритный размер ширины проёма, дм ;

-буквы, означающие : В и Г - варианты рисунков одного размера окна; Н - окно в негативном (зеркальном) изображении (см.п.2.3) ; Л - окно или балконная дверь в левом исполнении (см. п.2.3).

Третья группа содержит:

-цифру 1, означающую окно или балконную дверь с одинарным остеклением (см.п.1.2);

-обозначение стандарта на окно или балконную дверь.

В рабочих чертежах марки изделий условно даны без указания стандарта на окна и балконные двери.

Пример маркировки: ОС 18-18В - окно типа С для проёма высотой 18 и шириной 18 дм, с несимметричным рисунком окна (вариант В); ОС 18-18ВН - то же,в негативном изображении.

2.6.Марки изделий проставляются в спецификациях проектов , в заказах заводам-изготовителям и на готовых изделиях.

3.ТЕХНИЧЕСКИЕ ТРЕБОВАНИЯ

3.1.Окна и балконные двери изготавливать по данным рабочим чертежам в соответствии с требованиями ГОСТ 11214-86 и ГОСТ 23166-78.

3.2.Для остекления окон и балконных дверей принято стекло толщиной 3 мм по ГОСТ 111-78.

Толщина стекла уточняется в конкретном проекте в зависимости от ветровых нагрузок и шумовых воздействий в районе строительства в соответствии с "Руководством по применению стеклопакетов в гражданском строительстве" Стройиздат, 1978г и СНиП П-12-77 и оговаривается в заказах заводам-изготовителям при применении стекла толщиной 4 мм.

3.3.В спецификациях к сборочным чертежам оконных и дверных

Формат А4

блоков и в ведомостях расхода материалов дан расход необрезных пиломатериалов ; в номенклатуре изделий (документ I.236.5-12.1-000Д$_1$) дан расход пиломатериалов в чистоте.

Расход необрезных пиломатериалов определён в соответствии с "Методическими указаниями по определению потребности в материалах конструкциях и деталях в составе проектной документации на строительство" Москва 1987г, таблица 34 с применением коэффициентов пересчёта от древесины в чистоте к необрезным пиломатериалам K_1=1,6 , K_2=1,42 и K_3=1,25 для окон и K_1=1,2 , K_2=1,40 и K_3=1,25 для балконных дверей.

Указанные коэффициенты пересчёта согласованы к применению для определения расхода древесины в окнах и балконных дверях общественных зданий ЦНИИЭУС от 03.XI.87г письмом №5-2293.

3.4.На документе I.236.5-12.1-000Д$_2$ дана схема расположения приборов и крепёжных деталей в окнах и балконных дверях.

Приборы и крепёжные детали устанавливать в соответствии с требованиями ГОСТ 11214-86, ГОСТ 23166-78 и данных рабочих чертежей.

Стяжки СТ устанавливать в окнах и балконных дверях типа С на переплётах и полотнах со стороны помещения.

В окнах стяжки устанавливать:

- на горизонтальном профиле переплёта шириной 810мм и более - 1 шт. ;

- на вертикальном профиле переплёта высотой 1695 мм и более - 2 шт. при наличии стяжек на горизонтальном профиле и 3 шт. при отсутствии их на горизонтальном профиле ;

- на вертикальном профиле переплёта высотой 1095 мм независимо от его ширины - 2 шт. ;

- на фрамуге независимо от её ширины - 2 шт. только на горизонтальном профиле фрамуги.

В балконных дверях стяжки устанавливать:

- на горизонтальном профиле полотна и фрамуги соответственно по 1 шт. и 2 шт. ;

- на вертикальном профиле полотна - 3 шт.

Фиксаторы устанавливать со стороны помещения на переплётах окон без фрамуг; в окнах с переплётами разной ширины - на узких переплётах.

Инв.№подл. | Подпись и дата | Взам.инв.№

Завёртки ЗР2-I устанавливать в окнах и балконных дверях типа С и Р на вертикальном профиле со стороны помещения: при высоте переплёта I,2м - 2шт., при высоте переплёта или полотна I,8 и 2,Iм - 3шт.

4.КОМПЛЕКТНОСТЬ И ПРАВИЛА ПРИЁМКИ

4.I.Комплектность, приёмку и паспортизацию производить в соответствии с требованиями ГОСТ 23I66-78.

5.МЕТОДЫ КОНТРОЛЯ

5.I.Контроль качества древесины, обработки, сборки изделий, точности изготовления, прочности клеевых соединений, качества лицевых поверхностей, прочности сцепления лакокрасочных покрытий с отделываемой поверхностью выполнять в соответствии с требованиями ГОСТ 23I66-78.

6.УПАКОВКА, ТРАНСПОРТИРОВАНИЕ И ХРАНЕНИЕ

6.I.Упаковку, транспортирование и хранение выполнять с учётом требований ГОСТ 23I66-78.

Эскиз	Марка	Размеры, мм a	Размеры, мм б	Расход материалов: древесина, м³	Расход материалов: стекло, м²	Масса, кг
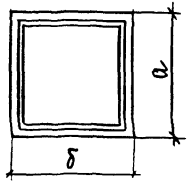	ОС 12 – 9В	1160	870	0,032	1,36	27,85
	ОС 12 – 12В	1160	1170	0,039	1,95	36,08
	ОС12 – 13,5В	1160	1320	0,042	2,24	38,90
	ОС 18 – 9Г	1760	870	0,045	2,20	41,25
	ОС 18 – 12Г	1760	1170	0,050	3,14	51,05
	ОС 18 – 13,5Г	1760	1320	0,055	3,62	56,30
	ОС 21 – 9Г	2060	870	0,050	2,61	42,08
	ОС 21 – 12Г	2060	1170	0,054	3,74	57,15
	ОС 21 – 13,5Г	2060	1320	0,057	4,31	63,68
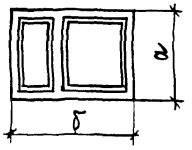	ОС 12 – 15В	1160	1470	0,058	2,27	48,93
	ОС12 – 18В	1160	1770	0,065	2,86	57,20
	ОС 12 – 21В	1160	2070	0,070	3,45	64,38
	ОС 18 – 15Г	1760	1470	0,073	3,67	67,68
	ОС 18 – 18Г	1760	1770	0,083	4,61	80,23
	ОС 18 – 21Г	1760	2070	0,088	5,56	90,10
	ОС 18 – 24Г	1760	2370	0,098	6,51	102,73
	ОС 21 – 15Г	2060	1470	0,089	4,36	81,65
	ОС 21 – 18Г	2060	1770	0,094	5,49	92,88
	ОС 21 – 21Г	2060	2070	0,097	6,62	103,00
	ОС 21 – 24Г	2060	2370	0,104	7,75	115,33
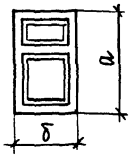	ОС 18 – 9В	1760	870	0,056	2,01	45,88
	ОС 18 – 12В	1760	1170	0,064	2,87	56,73
	ОС 18 – 13,5В	1760	1320	0,073	3,31	64,98
	ОС 21 – 9В	2060	870	0,061	2,43	51,78
	ОС 21 – 12В	2060	1170	0,070	3,47	64,55
	ОС 21 – 13,5В	2060	1320	0,074	4,00	70,70

Н. контр	Каляпкина	
Нач. ОТА	Греков	
ГИП	Шахова	
Рук. гр	Каляпкина	
Ст. инж.	Черпакова	
Ст. техн.	Шишкина	

1.236.5-12.1-ООО Д,

Номенклатура изделий

Стадия	Лист	Листов
Р	1	4

ЦНИИЭП учебных зданий

Формат А4

Эскиз	Марка	Размеры, мм a	Размеры, мм б	Расход материалов: древесина, м³	Расход материалов: стекло, м²	Масса, кг
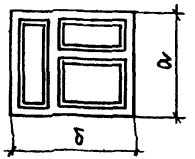	ОС18 – 15В	1760	1470	0,084	3,46	72,15
	ОС18 – 18В	1760	1770	0,093	4,35	83,78
	ОС 18 – 21В	1760	2070	0,099	5,24	93,75
	ОС 18 – 24В	1760	2370	0,102	6,23	158,93
	ОС 18 – 27В	1760	2670	0,117	7,14	117,90
	ОС 21 – 15В	2060	1470	0,103	4,15	87,78
	ОС 21 – 18В	2060	1770	0,111	5,22	100,20
	ОС 21 – 21В	2060	2070	0,116	6,30	174,85
	ОС 21 – 24В	2060	2370	0,119	7,47	121,48
	ОС 21 – 27В	2060	2670	0,126	8,56	133,50
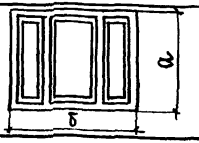	ОС 18 – 27Г	1760	2670	0,124	7,03	120,93
	ОС 21 – 27Г	2060	2670	0,137	8,37	138,13
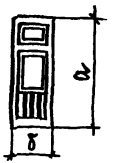	БС28 – 9	2755	870	0,076	2,15	57,93
	БС28 – 12	2755	1170	0,085	3,47	72,78
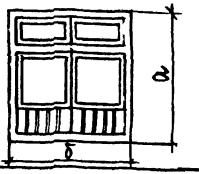	БС28 – 18	2755	1774	0,124	5,23	107,43

Инв. № подл. | Подп. и дата | Взам. инв. №

1.236.5-12.1-ООО Д,

Лист 2

Эскиз	Марка	Размеры, мм		Расход материалов		Масса, кг
		а	б	древесина м³	стекло м²	
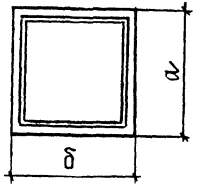	ОР12-9В	1160	870	0,055	1,25	39,63
	ОР12-12В	1160	1170	0,062	1,83	47,83
	ОР12-13,5В	1160	1320	0,066	2,11	52,05
	ОР18-9Г	1760	870	0,072	2,04	54,90
	ОР18-12Г	1760	1170	0,080	2,97	66,27
	ОР18-13,5Г	1760	1320	0,084	3,44	72,00
	ОР21-9Г	2060	870	0,080	2,44	62,23
	ОР21-12Г	2060	1170	0,088	3,54	74,95
	ОР21-13,5Г	2060	1320	0,092	4,10	81,35
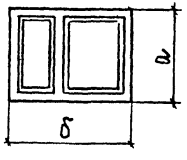	ОР12-15В	1160	1470	0,094	2,10	67,45
	ОР12-18В	1160	1770	0,102	2,67	79,43
	ОР12-21В	1160	2070	0,111	3,23	85,28
	ОР18-15Г	1760	1470	0,125	3,40	94,18
	ОР18-18Г	1760	1770	0,133	4,33	105,63
	ОР18-21Г	1760	2070	0,141	5,26	117,00
	ОР18-24Г	1760	2370	0,149	6,20	128,38
	ОР21-15Г	2060	1470	0,140	4,05	107,30
	ОР21-18Г	2060	1770	0,148	5,16	120,10
	ОР21-21Г	2060	2070	0,156	6,28	132,83
	ОР21-24Г	2060	2370	0,164	7,38	145,63
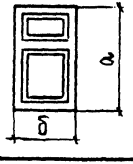	ОР18-9В	1760	870	0,082	1,85	58,90
	ОР18-12В	1760	1170	0,093	2,69	71,33
	ОР18-13,5В	1760	1320	0,099	3,10	77,70
	ОР21-9В	2060	870	0,090	2,25	66,30
	ОР21-12В	2060	1170	0,102	3,25	82,95
	ОР21-13,5В	2060	1320	0,108	3,77	87,68

Эскиз	Марка	Размеры, мм		Расход материалов		Масса, кг
		а	б	древесина м³	стекло м²	
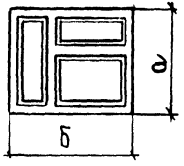	ОР18-15В	1760	1470	0,141	3,17	101,33
	ОР18-18В	1760	1770	0,153	4,04	114,45
	ОР18-21В	1760	2070	0,165	4,91	127,58
	ОР18-24В	1760	2370	0,170	5,90	137,68
	ОР18-27В	1760	2670	0,181	6,78	150,40
	ОР21-15В	2060	1470	0,157	3,83	115,08
	ОР21-18В	2060	1770	0,169	4,87	129,48
	ОР21-21В	2060	2070	0,181	5,93	144,03
	ОР21-24В	2060	2370	0,185	7,08	154,85
	ОР21-27В	2060	2670	0,196	8,16	169,00
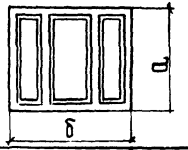	ОР18-27Г	1760	2670	0,195	6,60	156,75
	ОР21-27Г	2060	2670	0,218	7,87	178,93
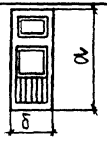	БР28-9	2755	870	0,111	2,25	69,05
	БР28-12	2755	1170	0,130	3,25	84,95
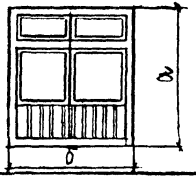	БР28-18	2755	1778	0,197	4,98	169,85

Инв.№ подл. | Подпись и дата | Взам.инв.№

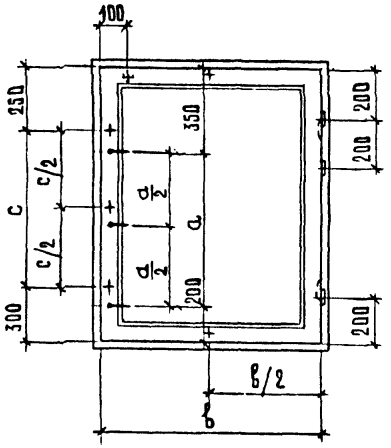

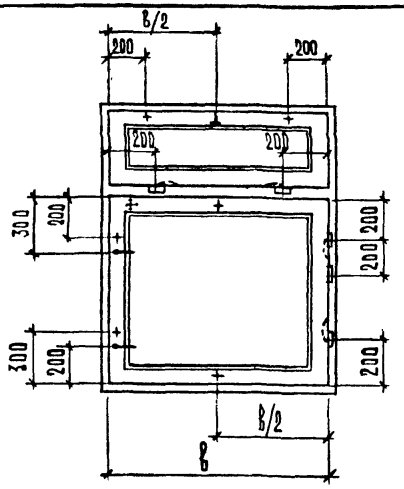

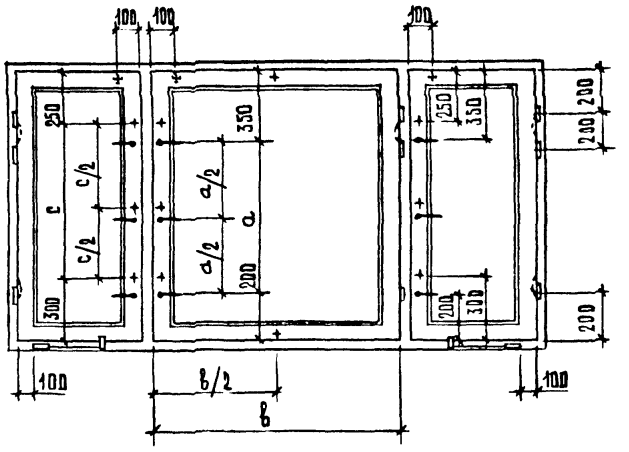

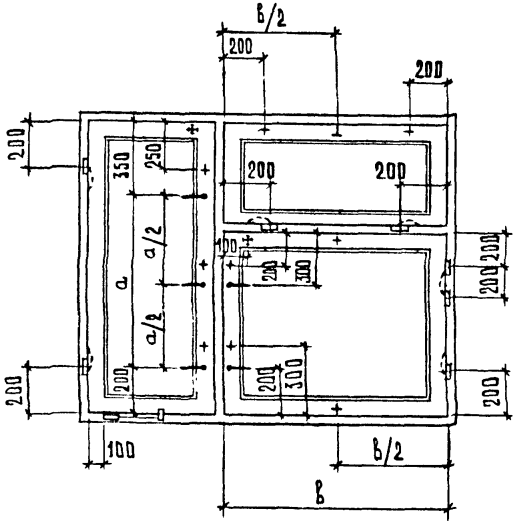

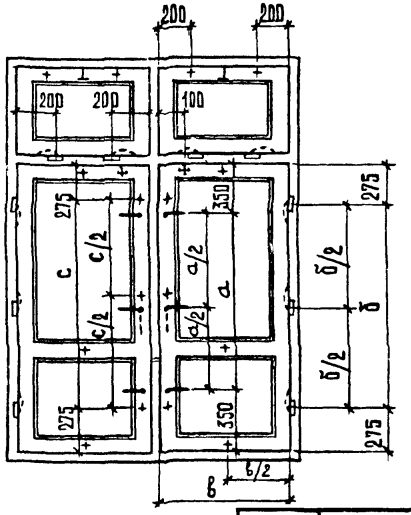

Условные обозначения

- Петля ПВ1-100 (для внутренних переплётов и полотен типа С и Р),
- Петля ПВ2-100-1 (для наружных переплётов и полотен типа Р),
- Петля ПВ2-100-2 (для фрамуг);
- Петля ПВ3-1 (для соединения между собой переплётов и полотен типа С);
- Прибор фрамужный ПФ2;
- Стяжка СТ(для окон и дверей типа С);
- Завёртка ЗР2-1;
- Упор У0(для окон и дверей типа Р);
- Ручка балконная РС80;
- Фиксатор ФК1(для окон типа С) и ФК3 (для окон типа Р).

Упоры устанавливаются с внутренней стороны наружного переплёта.

Нач.отд.	Греков	
Н.контр.	Калякина	
ГИП	Шахова	
Рук.гр	Калякина	
Ст.инж.	Черпакова	
Ст.техн.	Комрачева	

1.236.5-12.1-000А2

Схема расположения приборов в окнах и балконных дверях (примеры)

Стадия	Лист	Листов
Р		1

ЦНИИЭП учебных зданий

Инв.№ подл. | Подпись и дата | Взам.инв.№

Форм.	Зона	Поз.	Обозначение	Наименование	Кол. на исполн. 1.236.5-12.1-1000- —	01	02	03	04	05	06	07	08	Примечание
				Документация										
А4			1.236.5-12.1-1000 СБ	Сборочный чертеж	Х	Х	Х	Х	Х	Х	Х	Х	Х	
А4			1.236.5-12.1-000 ТО	Техническое описание	Х	Х	Х	Х	Х	Х	Х	Х	Х	
А4			1.236.5-12.1-000 $Д_1$	Номенклатура изделий	Х	Х	Х	Х	Х	Х	Х	Х	Х	
А3			1.236.5-12.1-000 РМ	Ведомость расхода материалов	Х	Х	Х	Х	Х	Х	Х	Х	Х	
А3			1.236.5-12.1-000 $Д_2$	Схема расположения приборов в окнах и балконных дверях	Х	Х	Х	Х	Х	Х	Х	Х	Х	
				Сборочные единицы										
А4		1	1.236.5-12.1-1100	Коробка КБ1	1									
А4			1.236.5-12.1-1100-01	Коробка КБ2		1								
				Марка	ОС12-12В	ОС12-13,5В	ОС18-9Г	ОС18-12Г	ОС18-13,5Г	ОС21-9Г	ОС21-12Г	ОС21-13,5Г	ОС12-9В	

Нач. отд.	Греков	
Н. контр.	Калякина	
ГИП	Шахова	
Рук. гр.	Калякина	
Ст. инжен.	Черкасова	
Ст. техн.	Шишкина	

1.236.5-12.1-1000

Оконный блок со спаренными переплетами

Стадия	Лист	Листов
Р	1	4

ЦНИИЭП учебных зданий

Формат А4

Инв. № подл. | Подп. и дата | Взам. инв. №

Форм.	Зона	Поз.	Обозначение	Наименование	Кол. на исполн. 1.236.5-12.1-1000- —	01	02	03	04	05	06	07	08	Примечание
А4		1	-02	Коробка КБ3			1							
А4			-03	Коробка КБ4				1						
А4			-04	Коробка КБ5					1					
А4			-05	Коробка КБ6						1				
А4			-06	Коробка КБ7							1			
А4			-07	Коробка КБ8								1		
А4			-08	Коробка КБ3В									1	
А3		2	1.236.5-12.1-1200	Переплет внутренний ПВС1	1									
А3			-01	Переплет внутренний ПВС2		1								
А3			-02	Переплет внутренний ПВС3			1							
А3			-03	Переплет внутренний ПВС4				1						
А3			-04	Переплет внутренний ПВС5					1					
А3			-05	Переплет внутренний ПВС6						1				
А3			-06	Переплет внутренний ПВС7							1			
А3			-07	Переплет внутренний ПВС8								1		
А3			-46	Переплет внутренний ПВС47									1	
А3		3	1.236.5-12.1-1300	Переплет наружный ПНС1	1									
А3			-01	Переплет наружный ПНС2		1								
А3			-02	Переплет наружный ПНС3			1							

Форм.	Зона	Поз.	Обозначение	Наименование	Кол. на исполн. 1.236.5-12.1-1000-									Примечание
					–	01	02	03	04	05	06	07	08	
А3		3	1.236.5-12.1-1300-03	Переплет наружный ПНС4				1						
А3		3	-04	Переплет наружный ПНС5					1					
А3		3	-05	Переплет наружный ПНС6						1				
А3		3	-06	Переплет наружный ПНС7							1			
А3		3	-07	Переплет наружный ПНС8								1		
А3		3	-47	Переплет наружный ПНС48									1	
				Детали										
Б4		4	1.236.5-12.1-1001	Стекло 980×995×3 ГОСТ 111-78	1									
Б4		4	-01	Стекло 980×1145×3 ГОСТ 111-78		1								
Б4		4	-02	Стекло 1580×695×3 ГОСТ 111-78			1							
Б4		4	-03	Стекло 1580×995×3 ГОСТ 111-78				1						
Б4		4	-04	Стекло 1580×1145×3 ГОСТ 111-78					1					
Б4		4	-05	Стекло 1880×695×3 ГОСТ 111-78						1				
Б4		4	-06	Стекло 1880×995×3 ГОСТ 111-78							1			
Б4		4	-07	Стекло 1880×1145×3 ГОСТ 111-78								1		
			-08	Стекло 980×695×3 ГОСТ 111-78									1	
А4		5	1.236.5-12.1-1002	Штапик Ш1	4	4							4	
А4			-01	Штапик Ш2	4			4			4			
А4			-02	Штапик Ш3		4			4			4		

1.236.5-12.1-1000 Лист 3

Формат А4

Инв. № подл. | Подп. и дата | Взам. инв. №

Форм.	Зона	Поз.	Обозначение	Наименование	Кол. на исполн. 1.236.5-12.1-1000-									Примечание
					–	01	02	03	04	05	06	07	08	
А4			1.236.5-12.1-1002-03	Штапик Ш4			4	4	4					
А4			-04	Штапик Ш5			4			4			4	
А4			-05	Штапик Ш6						4	4	4		
				Стандартные изделия										
				Петля ПВ1-100 ГОСТ 5088-78*	3	3	3	3	3	3	3	3	2	
				Петля ПВ3-1 ГОСТ 5088-78*	2	2	2	2	2	2	2	2	2	
				Завертка ЗР2-1 ГОСТ 5090-86	2	2	3	3	3	3	3	3	2	
				Стяжка СТ ГОСТ 5090-86	4	4	4	4	4	4	4	4	4	
				Материалы										
				Древесина блока ГОСТ 9685-61*	0,112	0,119	0,128	0,142	0,149	0,142	0,153	0,161	0,030	м³
				Прокладка А-2 ГОСТ 10174-72	8,81	9,42	10,02	11,22	11,82	11,22	12,42	13,02	7,61	м

2316-4-01 13

1.236.5-12.1-1000 Лист 4

Формат А4

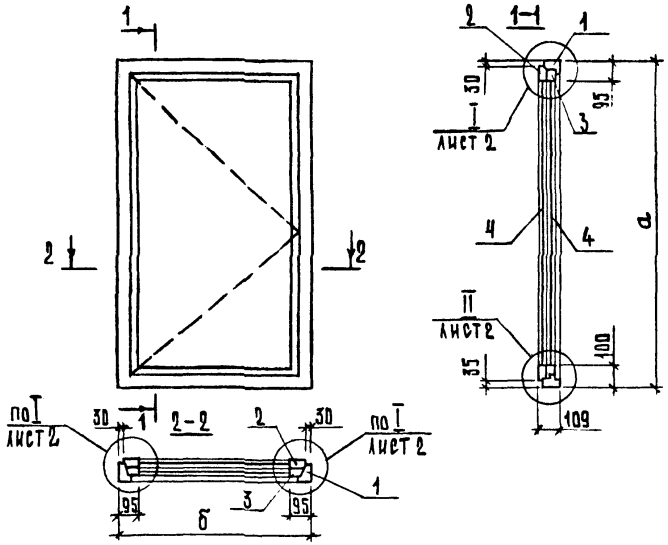

Обозначение	Марка блока	Размеры, мм	
		а	б
1.236.5-12.1-1000	ОС12-12в	1160	1170
-01	ОС12-13,5в	1160	1320
-02	ОС18-9г	1760	870
-03	ОС18-12г	1760	1170
-04	ОС18-13,5г	1760	1320
-05	ОС21-9г	2060	870
-06	ОС21-12г	2060	1170
-07	ОС21-13,5г	2060	1320
-08	ОС12-9в	1160	870

Нач.отд	Греков		
Н. контр	Калякина		
ГИП	Шахова		
Рук. гр	Калякина		
Ст. инж	Черпакова		
Ст. техн.	Домрачева		

1.236.5-12.1-1000 СБ

Оконный блок со спаренными переплетами. Сборочный чертеж.

Стадия	Масса	Масштаб
Р		
Лист 1	Листов 2	

ЦНИИЭП учебных зданий

Формат А4

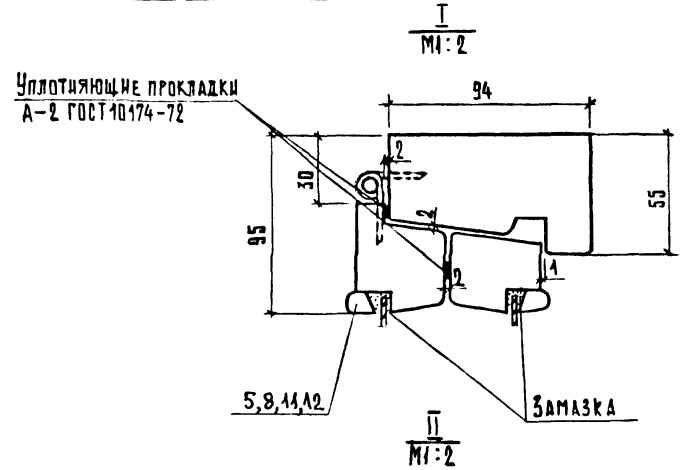

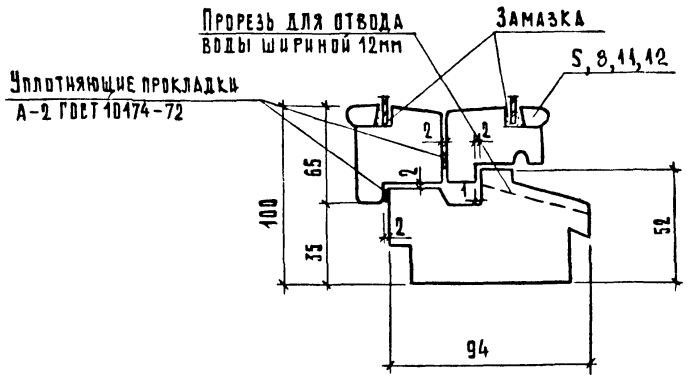

Инв.№ подл. | Подпись и дата | Взам.инв.№

1.236.5-12.1-1000

Лист 2

Формат А4

Инв. № подл.	Подпись и дата	Взам. инв. №

Форм.	Зона	Поз.	Обозначение	Наименование	Кол. на испол. 1.236.5-12.1-1100-									Приме-чание
					–	01	02	03	04	05	06	07	08	
				Документация										
А4			1.236.5-12.1-1100 СБ	Сборочный чертеж	X	X	X	X	X	X	X	X	X	
				Детали										
А4		1	1.236.5-12.1-1101	Профиль коробки ПКС1	2	2							2	
А4		1	-01	Профиль коробки ПКС2			2	2	2					
А4		1	-02	Профиль коробки ПКС3						2	2	2		
А4		2	-03	Профиль коробки ПКС4	1			1			1			
А4		2	-04	Профиль коробки ПКС5		1			1			1		
А4		2	-05	Профиль коробки ПКС6			1			1			1	
				Марка	КС1	КС2	КС3	КС4	КС5	КС6	КС7	КС8	КС38	

Н. контроль	Н. Калякина	
Нач. отдела	В. Греков	
ГИП	Э. Шахова	
Рук. группы	О. Мадоян	
Инженер	Е. Николаева	
Техник	О. Шишкина	

1.236.5-12.1-1100

Коробка оконного блока со спаренными переплетами КС (КС1...КС8, КС38)

Стадия	Лист	Листов
Р	1	2

ЦНИИЭП учебных зданий

Формат А4

Инв. № подл.	Подпись и дата	Взам. инв. №

Форм.	Зона	Поз.	Обозначение	Наименование	Кол. на испол. 1.236.5-12.1-1100-									Приме-чание
					–	01	02	03	04	05	06	07	08	
А4		3	1.236.5-12.1-1102	Профиль коробки ПКС12	1			1			1			
А4		3	-01	Профиль коробки ПКС13		1			1			1		
А4		3	-02	Профиль коробки ПКС14			1			1			1	

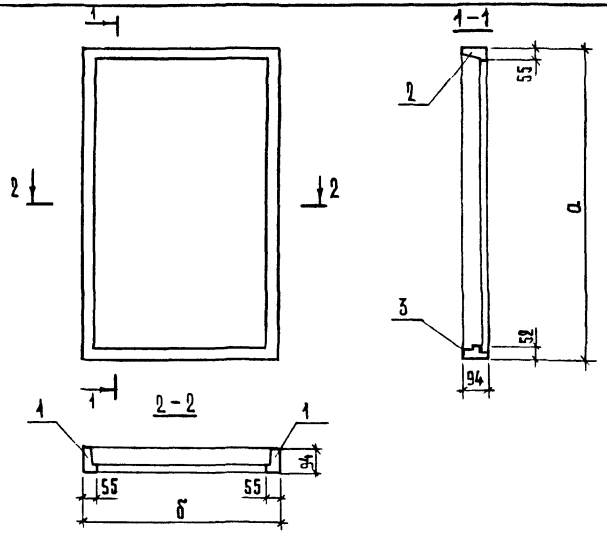

Обозначение	Марка	Размеры, мм	
		а	б
1.236.5-12.1-1100 –	КС1	1160	1170
–01	КС2	1160	1320
–02	КС3	1760	870
–03	КС4	1760	1170
–04	КС5	1760	1320
–05	КС6	2060	870
–06	КС7	2060	1170
–07	КС8	2060	1320
–08	КС38	1160	870

Нач.отд.	Греков	
Н.контр.	Каляпкина	
Гип	Шахова	
Рук.гр.	Каляпкина	
Ст.инж.	Черпакова	
Ст.техник	Домрачева	

1.236.5-12.1-1100 СБ

Коробка оконного блока со спаренными переплетами КС (КС1...КС8, КС38). Сборочный чертеж

Стадия	Масса	Масштаб
Р	–	–
Лист	Листов 1	

ЦНИИЭП учебных зданий

Формат А4

Инв.№ подл. | Подпись и дата | Взам. инв.№

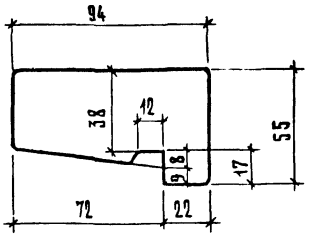

Обозначение	Марка	Длина
1.236.5-12.1-1101	ПКС1	1160
–01	ПКС2	1760
–02	ПКС3	2060
–03	ПКС4	1170
–04	ПКС5	1320
–05	ПКС6	870
–06	ПКС7	1470
–07	ПКС8	1770
–08	ПКС9	2070
–09	ПКС10	2370
–10	ПКС11	2670
–11	ПКС29	2755
–12	ПКС30	1774

Нач.отд.	Греков	
Н.контр.	Каляпкина	
Гип	Шахова	
Рук.гр.	Каляпкина	
Ст.инж.	Черпакова	
Ст.техн.	Домрачева	

1.236.5-12.1-1101

Профиль коробки ПКС (ПКС1...ПКС11, ПКС29, ПКС30)

Стадия	Масса	Масштаб
Р		1:2
Лист	Листов 1	

ЦНИИЭП учебных зданий

Формат А4

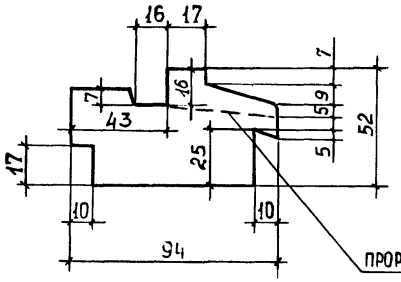

Обозначение	Марка	Длина, мм
1.236.5-12.1-1102	ПКС 12	1170
-01	ПКС 13	1320
-02	ПКС 14	870
-03	ПКС 15	1470
-04	ПКС 16	1770
-05	ПКС 17	2070
-06	ПКС 18	2370
-07	ПКС 19	2670
-08	ПКС 31	1774

Нач.отд	Греков	
Н.контр.	Каляпкина	
ГИП	Шахова	
Рук. гр	Каляпкина	
Ст. инж.	Черпакова	
Инж.	Корнеева	

1.236.5-12.1-1102

Профиль коробки ПКС (ПКС12...ПКС19, ПКС31)

Стадия	Масса	Масштаб
Р		1:2
Лист	Листов 1	

ЦНИИЭП учебных зданий

Формат А4

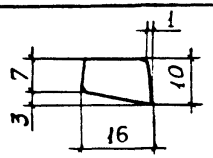

Обозначение	Марка	Длина, мм
1.236.5-12.1-1002	Ш 1	985
-01	Ш 2	1000
-02	Ш 3	1150
-03	Ш 4	1585
-04	Ш 5	700
-05	Ш 6	1885
-06	Ш 7	390
-07	Ш 8	780
-08	Ш 9	470
-09	Ш 10	570
-10	Ш 11	1200
-11	Ш 12	1035
-12	Ш 13	1055
-13	Ш 14	400
-14	Ш 15	1355
-15	Ш 16	1180
-16	Ш 17	530
-17	Ш 18	935
-18	Ш 19	1535
-19	Ш 20	1835

Обозначение	Марка	Длина, мм
1.236.5-12.1-1002-20	Ш 21	620
-21	Ш 22	930
-22	Ш 23	1070
-23	Ш 24	320
-24	Ш 25	710
-25	Ш 26	900
-26	Ш 27	1185
-27	Ш 28	500
-28	Ш 29	1130
-29	Ш 30	965
-30	Ш 31	355
-31	Ш 32	1020
-32	Ш 33	1320
-33	Ш 34	460
-34	Ш 35	1115
-35	Ш 36	755
-36	Ш 37	690
-37	Ш 38	740
-38	Ш 39	920
-39	Ш 40	1110

Инв.№ подл. | Подпись и дата | Взам. инв.№

Нач.отд	Греков	
Н.контр.	Каляпкина	
ГИП	Шахова	
Рук. гр.	Каляпкина	
Ст. инж	Черпакова	
Инж.	Корнеева	

1.236.5-12.1-1002

Штапик Ш (Ш1...Ш40)

Стадия	Масса	Масштаб
Р		1:1
Лист	Листов 1	

ЦНИИЭП учебных зданий

Формат А4

ИЯ ВЕРНА

Формат	Зона	Поз.	Обозначение	Наименование	Кол. на испол. 1.236.5-12.1—1200- —	01	02	03	04	05	06	07	08	09	10	11	12	13	14	15	16	17	18	19	Примечание
				Документация																					
А3			1.236.5-12.1—1200 СБ	Сборочный чертеж	×	×	×	×	×	×	×	×	×	×	×	×	×	×	×	×	×	×	×	×	
				Детали																					
А4		1	1.236.5-12.1—1201	Профиль переплета ППС1	2	2							2	2	2	2	2								
А4		1	—01	Профиль переплета ППС2			2	2	2									2	2	2	2	2	2		
А4		1	—04	Профиль переплета ППС5						2	2	2												2	
А4		2	—06	Профиль переплета ППС7			1			1															
А4		2	—07	Профиль переплета ППС8	1			1			1														
А4		2	—08	Профиль переплета ППС9		1			1			1													
А4		2	—09	Профиль переплета ППС10									1					1						1	
А4		2	—10	Профиль переплета ППС11										1					1						
А4		2	—11	Профиль переплета ППС12											1					1					
А4		2	—12	Профиль переплета ППС13												1					1				
А4		2	—13	Профиль переплета ППС14													1					1			
А4		2	—14	Профиль переплета ППС15																			1		
А4		3	1.236.5-12.1—1202	Профиль переплета ППС69			1			1															
А4		3	—01	Профиль переплета ППС70	1			1			1														
А4		3	—02	Профиль переплета ППС71		1			1			1													
А4		3	—03	Профиль переплета ППС72									1				1						1		
				Марка	ПВС1	ПВС2	ПВС3	ПВС4	ПВС5	ПВС6	ПВС7	ПВС8	ПВС9	ПВС10	ПВС11	ПВС12	ПВС13	ПВС14	ПВС15	ПВС16	ПВС17	ПВС18	ПВС19	ПВС20	

Нач.отд	Греков	
Н.контр.	Калякина	
Рук. гр	Калякина	
ГИП	Шахова	
Ст. инж	Черпакова	
Ст. техн.	Домрачева	

1.236.5-12.1—1200

Переплет внутренний ПВС (ПВС1... ПВС55)

Стадия	Лист	Листов
Р	1	6

ЦНИИЭП учебных зданий

Форм.	Зона	Поз.	Обозначение	Наименование	Кол. на испол. 1.238.5-12.1-1200-																			Примечание
					–	01	02	03	04	05	06	07	08	09	10	11	12	13	14	15	16	17	18	19	
А4		3	1.236.5-12.1-1.202-04	Профиль переплета ППС73										1				1						
А4		3	-05	Профиль переплета ППС74											1				1					
А4		3	-06	Профиль переплета ППС75												1				1				
А4		3	-07	Профиль переплета ППС76													1				1			
А4		3	-08	Профиль переплета ППС77																		1		
				Стандартные изделия																				
				Угольник УГ ГОСТ 5091-78	4	4	4	4	4	4	4	4	2	4	2	2	4	4	4	4	4	4	4	4	

Инв. № подл. | Подпись и дата | Взам. инв. №

Формат	Зона	Поз.	Обозначение	Наименование	Кол. на изделие 1.236.5-12.1-1200- 20	21	22	23	24	25	26	27	28	29	30	31	32	33	34	35	36	37	38	39	Примечание
				Документация																					
А3			1.236.5-12.1-1200 СБ	Сборочный чертеж	×	×	×	×	×	×	×	×	×	×	×	×	×	×	×	×	×	×	×	×	
				Детали																					
А3		1	1.236.5-12.1-1201-02	Профиль переплета ППС3						2		2		2					2		2		2		
А4		1	-03	Профиль переплета ППС4												2	2	2							
А4		1	-04	Профиль переплета ППС5	2	2	2	2	2																
А4		1	-05	Профиль переплета ППС6							2		2		2					2		2		2	
А4		2	-06	Профиль переплета ППС7						1	1					1									
А4		2	-07	Профиль переплета ППС8								1	1				1								
А4		2	-08	Профиль переплета ППС9										1	1			1							
А4		2	-10	Профиль переплета ППС11	1														1	1					
А4		2	-11	Профиль переплета ППС12		1																			
А4		2	-12	Профиль переплета ППС13			1																		
А4		2	-13	Профиль переплета ППС14				1													1	1			
А4		2	-14	Профиль переплета ППС15					1														1	1	
А4		3	1.236.5-12.1-1202	Профиль переплета ППС69						1	1					1									
А4		3	-01	Профиль переплета ППС70								1	1				1								
А4		3	-02	Профиль переплета ППС71										1	1			1							
А4		3	-04	Профиль переплета ППС73	1														1	1					

Марка	ПВС21	ПВС22	ПВС23	ПВС24	ПВС25	ПВС26	ПВС27	ПВС28	ПВС29	ПВС30	ПВС31	ПВС32	ПВС33	ПВС34	ПВС35	ПВС36	ПВС37	ПВС38	ПВС39	ПВС40

Форм.	Зона	Поз.	Обозначение	Наименование	Кол. на исполн. 1.236.5-12.1-1200- 20	21	22	23	24	25	26	27	28	29	30	31	32	33	34	35	36	37	38	39	Примечание
А4		3	1.236.5-12.1-1202-05	Профиль переплета ППС74		1																			
А4		3	-06	Профиль переплета ППС75			1																		
А4		3	-07	Профиль переплета ППС76				1													1	1			
А4		3	-08	Профиль переплета ППС77					1														1	1	
				Стандартные изделия																					
				Угольник УГ ГОСТ 5091-78*	4	4	4	4	4	4	4	4	4	4	4	4	4	4	4	4	4	4	4	4	

Форм.	Зона	Поз.	Обозначение	Наименование	Кол. на испол. 1.236.5-12.1-1200- 40	41	42	43	44	45	46	47	48	49	50	51	52	53	54	Примечание
				Документация																
А3			1.236.5-12.1-1200 СБ	Сборочный чертеж	×	×	×	×	×	×	×	×	×	×	×	×	×	×	×	
				Детали																
А4		1	1.236.5-12.1-1201	Профиль переплета ППС1							2									
А4		1	-01	Профиль переплета ППС2				2				2	2							
А4		1	-02	Профиль переплета ППС3											2					
А4		1	-03	Профиль переплета ППС4	2	2	2							2						
А4		1	-04	Профиль переплета ППС5					2								2	2		
А4		1	-05	Профиль переплета ППС6						2						2			2	
А4		2	-06	Профиль переплета ППС7							1									
А4		2	-10	Профиль переплета ППС11	1															
А4		2	-13	Профиль переплета ППС14		1														
А4		2	-14	Профиль переплета ППС15			1													
А4		2	-15	Профиль переплета ППС16				1	1											
А4		2	-17	Профиль переплета ППС18															1	
А4		2	-18	Профиль переплета ППС19								1				1	1			
А4		2	-19	Профиль переплета ППС20						1			1	1	1			1		
А4		3	1.236.5-12.1-1202	Профиль переплета ППС69							1									
А4		3	-04	Профиль переплета ППС73	1															
А4		3	-07	Профиль переплета ППС76		1														
А4		3	-08	Профиль переплета ППС77			1													
А4		3	-09	Профиль переплета ППС78				1	1											
				Марка	ПВС41	ПВС42	ПВС43	ПВС44	ПВС45	ПВС46	ПВС47	ПВС48	ПВС49	ПВС50	ПВС51	ПВС52	ПВС53	ПВС54	ПВС55	

Форм.	Зона	Поз.	Обозначение	Наименование	Кол. на испол. 1.236.5-12.1-1200- 40	41	42	43	44	45	46	47	48	49	50	51	52	53	54	Примечание
А4		3	1.236.5-12.1-1202-10	Профиль переплета ППС79															1	
А4		3	-11	Профиль переплета ППС80								1				1	1			
А4		3	-12	Профиль переплета ППС81						1			1	1	1			1		
				Стандартные изделия																
				Уголь ник УГ ГОСТ 5091-78*	4	4	4	4	4	4	4	4	4	4	4	4	4	4	4	

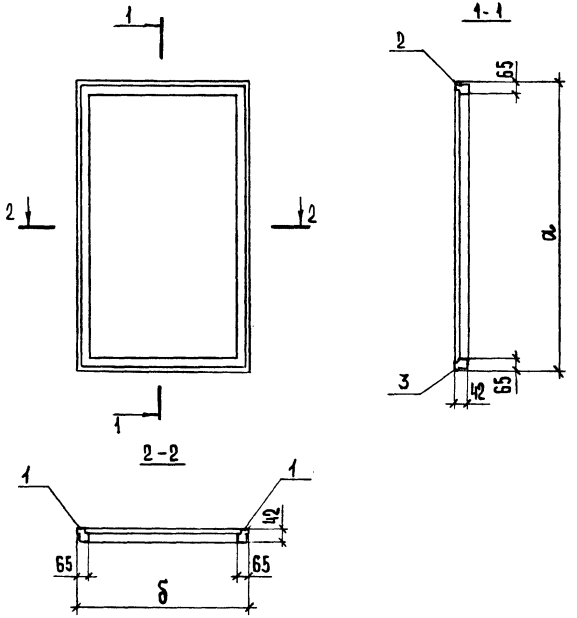

Обозначение	Марка	Размеры, мм	
		а	б
1.236.5-12.1-1200	ПВС 1	1095	1110
-01	ПВС 2	1095	1260
-02	ПВС 3	1695	810
-03	ПВС 4	1695	1110
-04	ПВС 5	1695	1260
-05	ПВС 6	1995	810
-06	ПВС 7	1995	1110
-07	ПВС 8	1995	1260

Обозначение	Марка	Размеры, мм	
		а	б
1.236.5-12.1-1200-08	ПВС 9	1095	500
-09	ПВС 10	1095	890
-10	ПВС 11	1095	580
-11	ПВС 12	1095	680
-12	ПВС 13	1095	1310
-13	ПВС 14	1695	500
-14	ПВС 15	1695	890
-15	ПВС 16	1695	580
-16	ПВС 17	1695	680
-17	ПВС 18	1695	1310
-18	ПВС 19	1695	1145
-19	ПВС 20	1995	500
-20	ПВС 21	1995	890
-21	ПВС 22	1995	580
-22	ПВС 23	1995	680
-23	ПВС 24	1995	1310
-24	ПВС 25	1995	1145
-25	ПВС 26	1165	810
-26	ПВС 27	510	810
-27	ПВС 28	1165	1110
-28	ПВС 29	510	1110
-29	ПВС 30	1165	1260
-30	ПВС 31	510	1260

Обозначение	Марка	Размеры, мм	
		а	б
1.236.5-12.1-1200-31	ПВС 32	1465	810
-32	ПВС 33	1465	1110
-33	ПВС 34	1465	1260
-34	ПВС 35	1165	890
-35	ПВС 36	510	890
-36	ПВС 37	1165	1310
-37	ПВС 38	510	1310
-38	ПВС 39	1165	1145
-39	ПВС 40	510	1145
-40	ПВС 41	1465	890
-41	ПВС 42	1465	1310
-42	ПВС 43	1465	1145
-43	ПВС 44	1695	640
-44	ПВС 45	1995	640
-45	ПВС 46	510	1295
-46	ПВС 47	1095	810
-47	ПВС 48	1695	1290
-48	ПВС 49	1695	1295
-49	ПВС 50	1465	1295
-50	ПВС 51	1165	1295
-51	ПВС 52	510	1290
-52	ПВС 53	1995	1290
-53	ПВС 54	1995	1295
-54	ПВС 55	510	865

Нач. отд	Греков	
Н. контр.	Калялкина	
ГИП	Шахова	
Рук. гр	Калялкин	
Ст. инж.	Черпакова	
Ст. техн.	Шишкина	

1.236.5-12.1-1200сб

Переплет внутренний ПВС (ПВС1...ПВС55). Сборочный чертеж

Стадия	Масса	Масштаб
Р		
Лист	Листов 1	

ЦНИИЭП учебных зданий

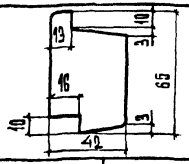

Обозначение	Марка	Длина, мм
1.236.5-12.1-1201	ППС 1	1095
-01	ППС 2	1695
-02	ППС 3	1165
-03	ППС 4	1465
-04	ППС 5	1995
-05	ППС 6	510
-06	ППС 7	810
-07	ППС 8	1110
-08	ППС 9	1260
-09	ППС 10	500
-10	ППС 11	890
-11	ППС 12	580
-12	ППС 13	680
-13	ППС 14	1310
-14	ППС 15	1145
-15	ППС 16	640
-16	ППС 17	2160
-17	ППС 18	865
-18	ППС 19	1290
-19	ППС 20	1295
-20	ППС 56	860

Нач. отд.	Греков	
Н. контр.	Калякина	
ГИП	Шахова	
Рук. гр.	Калякина	
Ст. инж.	Черпакова	
Ст. техн	Явтушенко	

1.236.5-12.1-1201

Профиль переплета ППС (ППС1... ППС20, ППС56)

Стадия	Масса	Масштаб
Р		1:2
Лист	Листов 1	

ЦНИИЭП учебных зданий

Формат А4

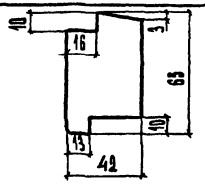

Обозначение	Марка	Длина, мм
1.236.5-12.1-1202	ППС 69	810
-01	ППС 70	1110
-02	ППС 71	1260
-03	ППС 72	500
-04	ППС 73	890
-05	ППС 74	580
-06	ППС 75	680
-07	ППС 76	1310
-08	ППС 77	1145
-09	ППС 78	640
-10	ППС 79	865
-11	ППС 80	1290
-12	ППС 81	1295
13	ППС 82	860

Инв. № подл. | Подпись и дата | Взам. инв. №

Нач. отд.	Греков	
Н. контр.	Калякина	
ГИП	Шахова	
Рук. гр.	Калякина	
Ст. инж.	Черпакова	
Ст. техн.	Явтушенко	

1.236.5-12.1-1202

Профиль переплета ППС (ППС 69... ППС 82)

Стадия	Масса	Масштаб
Р		1:2
Лист	Листов 1	

ЦНИИЭП учебных зданий

Формат А4

Формат	Зона	Поз.	Обозначение	Наименование	Кол. на испол. 1.236.5-12.1-1300- —	01	02	03	04	05	06	07	08	09	10	11	12	13	14	15	16	17	18	19	Примечание
				Документация																					
А3			1.236.5-12.1-1300 СБ	Сборочный чертеж	×	×	×	×	×	×	×	×	×	×	×	×	×	×	×	×	×	×	×	×	
				Детали																					
А4		1	1.236.5-12.1-1301	Профиль переплета ППС21	2	2							2	2	2	2	2								
А4		1	-01	Профиль переплета ППС22			2	2	2									2	2	2	2	2	2		
А4		1	-04	Профиль переплета ППС25						2	2	2												2	
А4		2	-06	Профиль переплета ППС27			1			1															
А4		2	-07	Профиль переплета ППС28	1			1			1														
А4		2	-08	Профиль переплета ППС29		1			1			1													
А4		2	-09	Профиль переплета ППС30									1					1						1	
А4		2	-10	Профиль переплета ППС31										1					1						
А4		2	-11	Профиль переплета ППС32											1					1					
А4		2	-12	Профиль переплета ППС33												1					1				
А4		2	-13	Профиль переплета ППС34													1					1			
А4		2	-14	Профиль переплета ППС35																			1		
А4		3	1.236.5-12.1-1302-01	Профиль переплета ППС43			1			1															
А4		3	-02	Профиль переплета ППС44	1			1			1															
				Марка	ППС1	ППС2	ППС3	ППС4	ППС5	ППС6	ППС7	ППС8	ППС9	ППС10	ППС11	ППС12	ППС13	ППС14	ППС15	ППС16	ППС17	ППС18	ППС19	ППС20	

Нач.отд.	Грекоб	
Н.контр.	Калякина	
ГИП	Шахова	
Рук.гр.	Калякина	
Ст.инж.	Черпакова	
Ст.техн.	Допрачева	

1.236.5-12.1-1300

Переплёт нарушный ПНС (ПНС1... ПНС54).

Стадия	Лист	Листов
Р	1	6

ЦНИИЭП учебных зданий

Формат	Зона	Поз.	Обозначение	Наименование	Кол. на испол. —	01	02	03	04	05	06	07	08	09	10	11	12	13	14	15	16	17	18	19	Примечание
					1.236.5-12.1-1300 -																				
А4		3	1.236.5-12.1-1302 -03	Профиль переплета ППС45		1			1			1													
А4		3	-04	Профиль переплета ППС46									1					1						1	
А4		3	-05	Профиль переплета ППС47										1					1						
А4		3	-06	Профиль переплета ППС48											1					1					
А4		3	-07	Профиль переплета ППС49												1					1				
А4		3	-08	Профиль переплета ППС50													1					1			
А4		3	-09	Профиль переплета ППС51																			1		
				Стандартные изделия																					
				Уголь ник УГ ГОСТ 5091-78*	4	4	4	4	4	4	4	4	—	4	—	2	4	4	4	4	4	4	4	4	

Формат	Зона	Поз.	Обозначение	Наименование	Кол. на испол. 1.236.5-12.1 -1300- 20	21	22	23	24	25	26	27	28	29	30	31	32	33	34	35	36	37	38	39	Примечание
				Документация																					
А3			1.236.5-12.1 -1300 СБ	Сборочный чертеж																					
				Детали																					
А4		1	1.236.5-12.1 -1301-02	Профиль переплета ППС23						2		2		2						2		2		2	
А4		1	-03	Профиль переплета ППС24												2	2	2							
А4		1	-04	Профиль переплета ППС25	2	2	2	2	2																
А4		1	-05	Профиль переплета ППС26							2		2		2					2		2		2	
А4		2	-06	Профиль переплета ППС27						1	1					1									
А4		2	-07	Профиль переплета ППС28								1	1				1								
А4		2	-08	Профиль переплета ППС29										1	1				1						
А4		2	-10	Профиль переплета ППС31	1															1	1				
А4		2	-11	Профиль переплета ППС32		1																			
А4		2	-12	Профиль переплета ППС33			1																		
А4		2	-13	Профиль переплета ППС34				1														1	1		
А4		2	-14	Профиль переплета ППС35					1															1	1
А4		3	1.236.5-12.1 -1302-01	Профиль переплета ППС43						1	1					1									
А4		3	-02	Профиль переплета ППС44								1	1				1								

Марка	ПИС21	ПИС22	ПИС23	ПИС24	ПИС25	ПИС26	ПИС27	ПИС28	ПИС29	ПИС30	ПИС31	ПИС32	ПИС33	ПИС34	ПИС35	ПИС36	ПИС37	ПИС38	ПИС39	ПИС40

Формат	Зона	Поз.	Обозначение	Наименование	Кол. на испол. 1.236.5-12.1-1300- 20	21	22	23	24	25	26	27	28	29	30	31	32	33	34	35	36	37	38	39	Примечание
А4		3	1.236.5-12.1-1302-03	Профиль переплета ППС45										1	1			1							
А4		3	05	Профиль переплета ППС47	1														1	1					
А4		3	06	Профиль переплета ППС48		1																			
А4		3	07	Профиль переплета ППС49			1																		
А4		3	08	Профиль переплета ППС50				1													1	1			
А4		3	09	Профиль переплета ППС51					1														1	1	
				Стандартные изделия																					
				Угольник УГ ГОСТ 5091-78*	4	4	4	4	4	2	2	4	4	4	4	2	4	4	4	4	4	4	4	4	

Формат	Зона	Поз.	Обозначение	Наименование	Кол. на испол. 1.236.5-12.1-1300- 40	41	42	43	44	45	46	47	48	49	50	51	52	53	Примечание
				Документация															
А3			1.236.5-12.1-1300 СБ	Сборочный чертеж	×	×	×	×	×	×	×	×	×	×	×	×	×	×	
				Детали															
А4		1	1.236.5-12.1-1301-01	Профиль переплета ППС22				2		2	2								
А4		1	-03	Профиль переплета ППС24	2	2	2										2		
А4		1	-04	Профиль переплета ППС25					2				2	2					
А4		2	-10	Профиль переплета ППС31	1														
А4		2	-13	Профиль переплета ППС34		1													
А4		2	-14	Профиль переплета ППС35			1												
А4		2	-15	Профиль переплета ППС36				1	1										
А4		2	-17	Профиль переплета ППС38														1	
А4		3	1.236.5-12.1-1302-05	Профиль переплета ППС47	1														
А4		3	-08	Профиль переплета ППС50		1													
А4		3	-09	Профиль переплета ППС51			1												
А4		3	-10	Профиль переплета ППС52				1	1										

Марка	ПНС41	ПНС42	ПНС43	ПНС44	ПНС45	ПНС46	ПНС47	ПНС48	ПНС49	ПНС50	ПНС51	ПНС52	ПНС53	ПНС54

Инв.№ подл. | Подпись и дата | Взам.инв.№ | Инв.№ дубл. | Подпись и дата

Формат	Зона	Поз.	Обозначение	Наименование	Кол. на испол. 1.236.5-12.1-1300- 40	41	42	43	44	45	46	47	48	49	50	51	52	53	Примечание
А4		2	1.236.5-12.1-1301	Профиль переплета ППС21								2							
А4		2	-02	Профиль переплета ППС23											2				
А4		2	-05	Профиль переплета ППС26												2		2	
А4		2	-06	Профиль переплета ППС27								1							
А4		2	-19	Профиль переплета ППС40							1		1						
А4		2	-20	Профиль переплета ППС41						1				1	1	1	1		
А4		3	-	Профиль переплета ППС42														1	
А4		3	1.236.5-12.1-1302-01	Профиль переплета ППС43								1							
А4		3	-12	Профиль переплета ППС54						1				1	1	1	1		
А4		3	-13	Профиль переплета ППС55							1		1						
				Стандартные изделия															
				Уголь ник УГ ГОСТ 5091-78*	4	4	4	4	4	4	4	2	2	4	4	4	4	4	

Инв. № подл. | Подпись и дата | Взам. инв. №

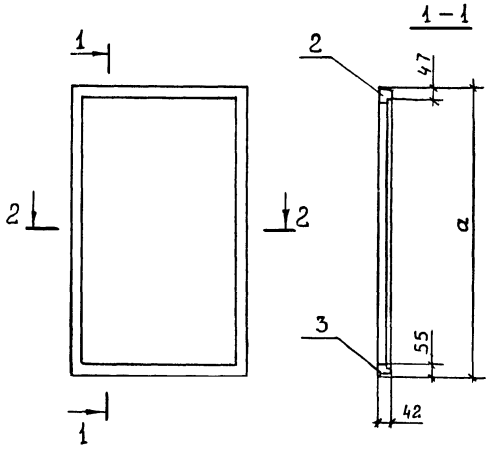

Обозначение	Марка	Размеры, мм	
		a	δ
1.236.5-12.1-1300	ПНС 1	1072	1084
-01	ПНС 2	1072	1234
-02	ПНС 3	1672	784
-03	ПНС 4	1672	1084
-04	ПНС 5	1672	1234
-05	ПНС 6	1972	784
-06	ПНС 7	1972	1084
-07	ПНС 8	1972	1234

Обозначение	Марка	Размеры, мм	
		a	δ
1.236.5-12.1-1300-08	ПНС 9	1072	474
-09	ПНС 10	1072	864
-10	ПНС 11	1072	554
-11	ПНС 12	1072	654
-12	ПНС 13	1072	1284
-13	ПНС 14	1672	474
-14	ПНС 15	1672	864
-15	ПНС 16	1672	554
-16	ПНС 17	1672	654
-17	ПНС 18	1672	1284
-18	ПНС 19	1672	1119
-19	ПНС 20	1972	474
-20	ПНС 21	1972	864
-21	ПНС 22	1972	554
-22	ПНС 23	1972	654
-23	ПНС 24	1972	1284
-24	ПНС 25	1972	1119
-25	ПНС 26	1142	784
-26	ПНС 27	487	784
-27	ПНС 28	1142	1084
-28	ПНС 29	487	1084
-29	ПНС 30	1142	1234
-30	ПНС 31	487	1234

Обозначение	Марка	Размеры, мм	
		a	δ
1.236.5-12.1-1300-31	ПНС 32	1442	784
-32	ПНС 33	1442	1084
-33	ПНС 34	1442	1234
-34	ПНС 35	1142	864
-35	ПНС 36	487	864
-36	ПНС 37	1142	1284
-37	ПНС 38	487	1284
-38	ПНС 39	1142	1119
-39	ПНС 40	487	1119
-40	ПНС 41	1442	864
-41	ПНС 42	1442	1284
-42	ПНС 43	1442	1119
-43	ПНС 44	1672	614
-44	ПНС 45	1972	614
-45	ПНС 46	1672	1269
-46	ПНС 47	1672	1264
-47	ПНС 48	1072	784
-48	ПНС 49	1972	1264
-49	ПНС 50	1972	1269
-50	ПНС 51	1142	1269
-51	ПНС 52	487	1269
-52	ПНС 53	1442	1269
-53	ПНС 54	487	839

Нач.отд.	Греков	
Н.контр.	Каляпкина	
ГИП	Шахова	
Рук.группы	Каляпкина	
Инженер	Черпакова	
Инженер	Корнеева	

1.236.5-12.1-1300СБ

Переплет наружный ПНС (ПНС1...ПНС54) сборочный чертеж

Стадия	Масса	Масштаб
Р		
Лист	Листов 1	

ЦНИИЭП учебных зданий

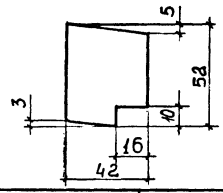

Обозначение	Марка	Длина, мм
1.236.5-12.1-1301	ППС 21	1072
-01	ППС 22	1672
-02	ППС 23	1142
-03	ППС 24	1442
-04	ППС 25	1972
-05	ППС 26	487
-06	ППС 27	784
-07	ППС 28	1084
-08	ППС 29	1234
-09	ППС 30	474
-10	ППС 31	864
-11	ППС 32	554
-12	ППС 33	654
-13	ППС 34	1284
-14	ППС 35	1119
-15	ППС 36	614
-16	ППС 37	2137
-17	ППС 38	839
-18	ППС 39	852
-19	ППС 40	1264
-20	ППС 41	1269

Нач.отд	Греков	
Н.контр.	Каляпкина	
ГИП	Шахова	
Рук.гр	Каляпкина	
Ст.инж.	Черпакова	
Инж.	Корнеева	

1.236.5-12.1-1301

Профиль переплета ППС (ППС 21...ППС41)

Стадия	Масса	Масштаб
Р		1:2
Лист	Листов 1	

ЦНИИЭП учебных зданий

Формат А4

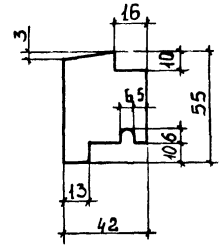

Обозначение	Марка	Длина, мм
1.236.5-12.1-1302	ППС 42	839
-01	ППС 43	784
-02	ППС 44	1084
-03	ППС 45	1234
-04	ППС 46	474
-05	ППС 47	864
-06	ППС 48	554
-07	ППС 49	654
-08	ППС 50	1284
-09	ППС 51	1119
-10	ППС 52	614
-11	ППС 53	852
-12	ППС 54	1269
-13	ППС 55	1264

Взам.инв.№ | Подпись и дата | Инв.№ подл.

Нач.отд	Греков	
Н.контр.	Каляпкина	
ГИП	Шахова	
Рук.гр	Каляпкина	
Ст.инж	Черпакова	
Инж.	Корнеева	

1.236.5-12.1-1302

Профиль переплета ППС (ППС 42...ППС55)

Стадия	Масса	Масштаб
Р		1:2
Лист	Листов 1	

ЦНИИЭП учебных зданий

Форм.	Зона	Поз.	Обозначение	Наименование	Кол. на испол. 1.236.5-12.1-2000-											Приме-чание
					-	01	02	03	04	05	06	07	08	09	10	
				Документация												
А3			1.236.5-12.1-2000 СБ	Сборочный чертеж	X	X	X	X	X	X	X	X	X	X	X	
А4			1.236.5-12.1-000 ТО	Техническое описание	X	X	X	X	X	X	X	X	X	X	X	
А4			1.236.5-12.1-000Д1	Номенклатура изделий	X	X	X	X	X	X	X	X	X	X	X	
А3			1.236.5-12.1-000ВМ	Ведомость расхода материалов	X	X	X	X	X	X	X	X	X	X	X	
А3			1.236.5-12.1-000Д2	Схемы расположения приборов в окнах и балконных дверях	X	X	X	X	X	X	X	X	X	X	X	
				Сборочные единицы												
А3		1	1.236.5-12.1-2100	Коробка КС9	1											
А3		1	-01	Коробка КС10		1										
А3		1	-02	Коробка КС 11			1									
А3		1	-03	Коробка КС 12				1								
А3		1	-04	Коробка КС 13					1							
А3		1	-05	Коробка КС 14						1						
А3		1	-06	Коробка КС 15							1					
				Марка	ОС12-15Б	ОС12-18Б	ОС12-21Б	ОС18-15Г	ОС18-18Г	ОС18-21Г	ОС18-24Г	ОС24-24Г	ОС21-15Г	ОС21-18Г	ОС21-21Г	

Н.контр.	Н.Калякина		1.236.5-12.1-2000
Нач.отд.	В.Греков		Оконный блок со спаренными переплетами. Стадия: Р; Лист: 1; Листов: 5
ГИП	Э.Шахова		ЦНИИЭП учебных зданий
Рук.группы	О.Мадоян		
Техник	О.Шишкина		

Форм.	Зона	Поз.	Обозначение	Наименование	Кол. на испол. —	01	02	03	04	05	06	07	08	09	10	Примечание
																1.236.5-12.1-2000-
А3		1	1.236.5-12.1-2100-07	КОРОБКА КС 16								1				
А3		1	-08	КОРОБКА КС 17									1			
А3		1	-09	КОРОБКА КС 18										1		
А3		1	-10	КОРОБКА КС 19											1	
А3		2	1.236.5-12.1-1200-08	ПЕРЕПЛЕТ ВНУТРЕННИЙ ПВС 9	1											
А3		3	-09	ПЕРЕПЛЕТ ВНУТРЕННИЙ ПВС 10	1											
А3		2	-10	ПЕРЕПЛЕТ ВНУТРЕННИЙ ПВС 11		1										
А3		3	1.236.5-12.1-1200	ПЕРЕПЛЕТ ВНУТРЕННИЙ ПВС 1		1										
А3		2	-11	ПЕРЕПЛЕТ ВНУТРЕННИЙ ПВС 12			1									
А3		3	-12	ПЕРЕПЛЕТ ВНУТРЕННИЙ ПВС 13			1									
А3		2	-13	ПЕРЕПЛЕТ ВНУТРЕННИЙ ПВС 14				1								
А3		3	-14	ПЕРЕПЛЕТ ВНУТРЕННИЙ ПВС 15				1								
А3		2	-15	ПЕРЕПЛЕТ ВНУТРЕННИЙ ПВС 16					1							
А3		3	-03	ПЕРЕПЛЕТ ВНУТРЕННИЙ ПВС 4					1							
А3		2	-16	ПЕРЕПЛЕТ ВНУТРЕННИЙ ПВС 17						1						
А3		3	-17	ПЕРЕПЛЕТ ВНУТРЕННИЙ ПВС 18						1						
А3		2	-18	ПЕРЕПЛЕТ ВНУТРЕННИЙ ПВС 19							2					
А3		3	-19	ПЕРЕПЛЕТ ВНУТРЕННИЙ ПВС 20									1			
А3		2	-20	ПЕРЕПЛЕТ ВНУТРЕННИЙ ПВС 21									1			
А3		3	-21	ПЕРЕПЛЕТ ВНУТРЕННИЙ ПВС 22										1		
А3		2	-06	ПЕРЕПЛЕТ ВНУТРЕННИЙ ПВС 7										1		
А3		3	-22	ПЕРЕПЛЕТ ВНУТРЕННИЙ ПВС 23											1	
А3		2	-23	ПЕРЕПЛЕТ ВНУТРЕННИЙ ПВС 24											1	
А3		3	-24	ПЕРЕПЛЕТ ВНУТРЕННИЙ ПВС 25								2				
А3		4	1.236.5-12.1-1300-08	ПЕРЕПЛЕТ НАРУЖНЫЙ ПНС 9	1											
А3		5	-09	ПЕРЕПЛЕТ НАРУЖНЫЙ ПНС 10	1											
А3		4	-10	ПЕРЕПЛЕТ НАРУЖНЫЙ ПНС 11		1										
А3		5	1.236.5-12.1-1300	ПЕРЕПЛЕТ НАРУЖНЫЙ ПНС 1		1										

Форм.	Зона	Поз.	Обозначение	Наименование	Кол. на испол. –	01	02	03	04	05	06	07	08	09	10	Примечание
					1.236.5-12.1-2000-											
А3		4	1.236.5-12.1-1300-11	ПЕРЕПЛЕТ НАРУЖНЫЙ ПНС12			1									
А3		5	-12	ПЕРЕПЛЕТ НАРУЖНЫЙ ПНС13			1									
А3		4	-13	ПЕРЕПЛЕТ НАРУЖНЫЙ ПНС14				1								
А3		5	-14	ПЕРЕПЛЕТ НАРУЖНЫЙ ПНС15				1								
А3		4	-15	ПЕРЕПЛЕТ НАРУЖНЫЙ ПНС16					1							
А3		5	-03	ПЕРЕПЛЕТ НАРУЖНЫЙ ПНС 4					1							
А3		4	-16	ПЕРЕПЛЕТ НАРУЖНЫЙ ПНС17						1						
А3		5	-17	ПЕРЕПЛЕТ НАРУЖНЫЙ ПНС18						1						
А3		4	-18	ПЕРЕПЛЕТ НАРУЖНЫЙ ПНС19							2					
А3		5	-19	ПЕРЕПЛЕТ НАРУЖНЫЙ ПНС20									1			
А3		4	-20	ПЕРЕПЛЕТ НАРУЖНЫЙ ПНС21									1			
А3		5	-21	ПЕРЕПЛЕТ НАРУЖНЫЙ ПНС22										1		
А3		4	-06	ПЕРЕПЛЕТ НАРУЖНЫЙ ПНС 7										1		
А3		5	-22	ПЕРЕПЛЕТ НАРУЖНЫЙ ПНС23											1	
А3		4	-23	ПЕРЕПЛЕТ НАРУЖНЫЙ ПНС24											1	
А3		5	-24	ПЕРЕПЛЕТ НАРУЖНЫЙ ПНС25								2				
				ДЕТАЛИ												
БЧ		6	1.236.5-12.1-2001	СТЕКЛО 980×385×3 ГОСТ III-78	2											
БЧ		6	-01	СТЕКЛО 980×465×3 ГОСТ III-78		2										
БЧ		6	-02	СТЕКЛО 980×585×3 ГОСТ III-78			2									
БЧ		6	-03	СТЕКЛО 1580×385×3 ГОСТ III-78				2								
БЧ		6	-04	СТЕКЛО 1580×465×3 ГОСТ III-78					2							
БЧ		6	-05	СТЕКЛО 1580×565×3 ГОСТ III-78						2						
БЧ		6	-06	СТЕКЛО 1580×1030×3 ГОСТ III-78							4					
БЧ		6	-07	СТЕКЛО 1580×495×3 ГОСТ III-78						2						
БЧ		6	-08	СТЕКЛО 1880×385×3 ГОСТ III-78									2			
БЧ		6	-09	СТЕКЛО 1880×465×3 ГОСТ III-78										2		
БЧ		6	-10	СТЕКЛО 1880×565×3 ГОСТ III-78											2	

Формат	Зона	Поз.	Обозначение	Наименование	Кол. на испол. –	01	02	03	04	05	06	07	08	09	10	Примечание
					1.236.5-12.1-2000-											
БЧ		6	1.236.5-12.1-2001-11	Стекло 1880×1030×3 ГОСТ 111-78								4				
БЧ		6	-12	Стекло 1880×1195×3 ГОСТ 111-78												
БЧ		7	1.236.5-12.1-2002	Стекло 980×775×3 ГОСТ 111-78	2											
БЧ		7	1.236.5-12.1-1001	Стекло 980×995×3 ГОСТ 111-78		2										
БЧ		7	1.236.5-12.1-2002-01	Стекло 980×1195×3 ГОСТ 111-78			2									
БЧ		7	-02	Стекло 1580×775×3 ГОСТ 111-78				2								
БЧ		7	1.236.5-12.1-1001-03	Стекло 1580×995×3 ГОСТ 111-78					2							
			2002-03	Стекло 1880×775×3 ГОСТ 111-78									2			
БЧ		7	1.236.5-12.1-1001-06	Стекло 1880×995×3 ГОСТ 111-78										2		
БЧ		7	1.236.5-12.1-2002-04	Стекло 1880×1195×3 ГОСТ 111-78											2	
А4		8	1.236.5-12.1-1002	Штапик Ш1	8	8	8									
А4			-06	Штапик Ш7	4			4					4			
А4			-07	Штапик Ш8	4			4					4			
А4			-08	Штапик Ш9		4			4					4		
А4			-01	Штапик Ш2		4			4					4		
А4			-09	Штапик Ш10			4			4					4	
А4			-10	Штапик Ш11			4			4					4	
А4			-03	Штапик Ш4				8	8	8	8					
А4			-11	Штапик Ш12							8	8				
А4			-05	Штапик Ш6								8	8	8	8	
				Стандартные изделия												
				Петля ПВ1-100 ГОСТ 5088-78*	4	5	5	5	5	6	6	6	5	5	6	
				Петля ПВ3-1 ГОСТ 5088-78*	4	4	4	4	4	4	4	4	4	4	4	
				Завертка ЗР2 ГОСТ 5090-86	4	4	4	6	6	6	6	6	6	6	6	
				Стяжка СТ ГОСТ 5090-86	6	6	6	7	7	7	8	8	7	7	7	
				Фиксатор ФК1 ГОСТ 5091-78*	1	1	1	1	1	1	1	1	1	1	1	

Формат	Зона	Поз.	Обозначение	Наименование	Код. на испол. —	01	02	03	04	05	06	07	08	09	10	Примечание
				Материалы												
				Древесина блока ГОСТ9685-61	0,165	0,185	0,199	0,208	0,236	0,249	0,277	0,296	0,254	0,266	0,275	$м^3$
				Прокладка А-2 ГОСТ10174-72	14,32	15,52	16,72	19,12	20,32	21,52	22,72	25,12	21,52	22,72	23,92	м

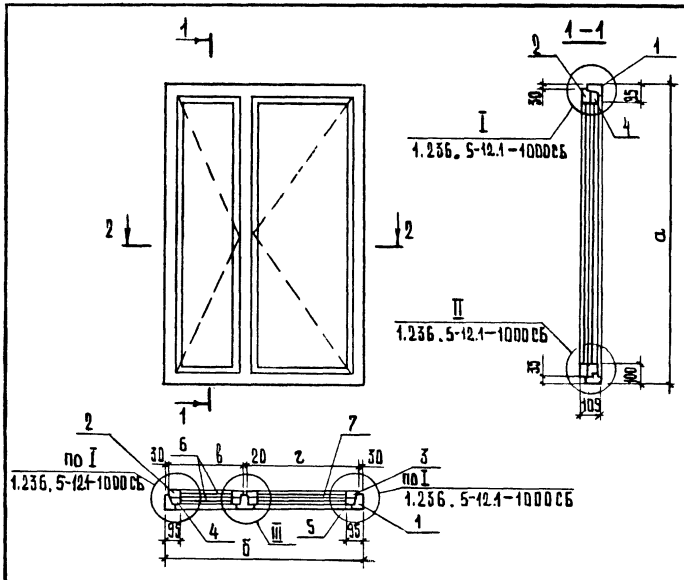

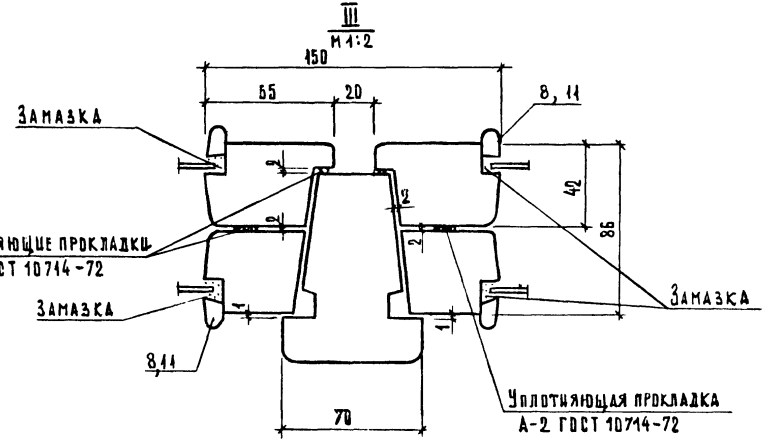

Обозначение	Марка блока	Размеры, мм			
		а	б	в	г
1.236.5-12.1-2000	ОС 12-15в	1160	1470	500	890
-01	ОС 12-18в	1160	1770	580	1110
-02	ОС 12-21в	1160	2070	680	1310
-03	ОС 18-15г	1760	1470	500	890
-04	ОС 18-18г	1760	1770	580	1110
-05	ОС 18-21г	1760	2070	680	1310
-06	ОС 18-24г	1760	2370	1145	1145
-07	ОС 21-24г	2060	2370	1145	1145
-08	ОС 21-15г	2060	1470	500	890
-09	ОС 21-18г	2060	1770	580	1110
-10	ОС 21-21г	2060	2070	680	1310

Примечание: Уплотняющую прокладку приклеивать к внутренним переплетам.

		1.236.5-12.1-2000СБ	
Нач.отд.	Греков	Оконный блок со спаренными переплетами. Сборочный чертеж	Стадия: Р; Масса: ; Масштаб: 1:2
Н.контр.	Калякина		Лист; Листов 1
ГИП	Шахова		ЦНИИЭП учебных зданий
Рук.гр.	Калякина		
Ст.инж.	Черпакова		
Ст.техн.	Дмрачева		

1.236.5-12.1-2100-

Формат	Зона	Поз.	Обозначение	Наименование	Кол. на испол. —	01	02	03	04	05	06	07	08	09	10	Примечание
				Документация												
А3			1.236.5-12.1-2100 СБ	Сборочный чертеж	×	×	×	×	×	×	×	×	×	×	×	
				Детали												
А4		1	1.236.5-12.1-1101	Профиль коробки ПКС1	2	2	2									
А4		1	-01	Профиль коробки ПКС2				2	2	2	2					
А4		1	-02	Профиль коробки ПКС3								2	2	2	2	
А4		2	-06	Профиль коробки ПКС7	1			1					1			
А4		2	-07	Профиль коробки ПКС8		1			1					1		
А4		2	-08	Профиль коробки ПКС9			1			1					1	
А4		2	-09	Профиль коробки ПКС10							1	1				
А4		3	1.236.5-12.1-1102 -03	Профиль коробки ПКС15	1			1					1			
А4		3	-04	Профиль коробки ПКС16		1			1					1		
А4		3	-05	Профиль коробки ПКС17			1			1					1	
А4		3	-06	Профиль коробки ПКС18							1	1				
А4		4	1.236.5-12.1-2101	Профиль коробки ПКС20	1	1	1									
А4		4	-01	Профиль коробки ПКС21				1	1	1	1					
А4		4	-02	Профиль коробки ПКС22								1	1	1	1	

Марка	КС9	КС10	КС11	КС12	КС13	КС14	КС15	КС16	КС17	КС18	КС19

Нач.отд	Греков	
Н.контр.	Калякина	
ГИП	Шахова	
Рук. гр	Калякина	
Ст.инж.	Черпакова	
Ст.техн.	Домрачева	

1.236.5-12.1-2100

Коробка оконного блока со спаренными переплетами КС (КС9...КС19)

Стадия	Лист	Листов
Р		1

ЦНИИЭП учебных зданий

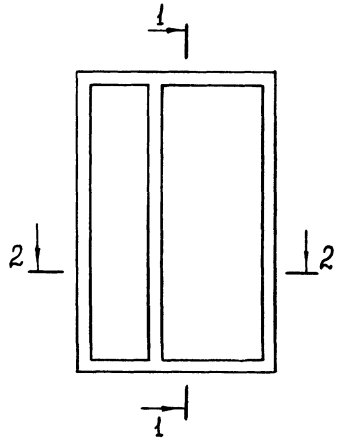

1-1

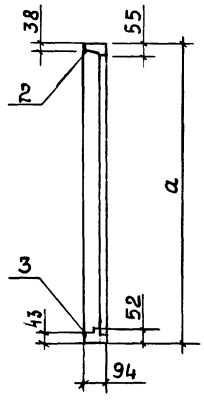

2-2

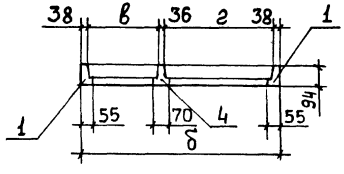

Обозначение	Марка	Размеры, мм			
		а	б	в	г
1.236.5-12.1-2100	КС9	1160	1470	484	874
-01	КС10	1160	1770	564	1094
-02	КС11	1160	2070	664	1294
-03	КС12	1760	1470	484	874
-04	КС13	1760	1770	564	1094
-05	КС14	1760	2070	664	1294
-06	КС15	1760	2370	1129	1129
-07	КС16	2060	2370	1129	1129
-08	КС17	2060	1470	484	874
-09	КС18	2060	1770	564	1094
-10	КС19	2060	2070	664	1294

Нач.отд.	Греков	
Н.контр.	Калякина	
ГИП	Шахова	
Рук.группы	Калякина	
Ст. инж.	Черпакова	
Инженер	Корнеева	

1.236.5-12.1-2100СБ

Коробка оконного блока со спаренными переплетами КС (КС9...КС19). Сборочный чертеж

Стадия	Масса	Масштаб
Р		
Лист	Листов 1	

ЦНИИЭП учебных зданий

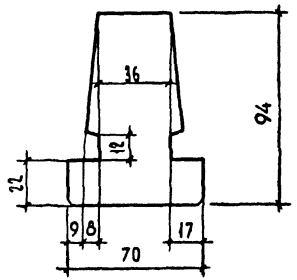

ОБОЗНАЧЕНИЕ	МАРКА	ДЛИНА, мм
1.236.5-12.1-2101	ПКС 20	1160
-01	ПКС 21	1760
-02	ПКС 22	2060

Н. контр.	Н.Калякина		
Нач.отдела	В. Грекова		
Гл.спец.отд	З. Шахова		
Рук.групп	О. Мадоян		
Инженер	Е.Николаева		

1.236.5-12.1-2101

Профиль коробки ПКС (ПКС20...ПКС22)

СТАДИЯ	МАССА	МАСШТАБ
Р		
ЛИСТ	ЛИСТОВ 1	

ЦНИИЭП учебных зданий

Формат А4

Инв.№ подл. | Подп. и дата | Взам. инв.№

Формат А4

Обозначение	Наименование	Кол. на испол. 1.236.5-12.1-3000-					Марка	Примечание
		-	01	02	03	04	05	
	Документация							
1.236.5-12.1-3000 ОБ	Сборочный чертеж	х	х	х	х	х	х	
1.236.5-12.1-ООО ТО	Техническое описание	х	х	х	х	х	х	
1.236.5-12.1-ООО ВД	Номенклатура изделий	х	х	х	х	х	х	
1.236.5-12.1-ООО ВМ	Ведомость расхода материалов	х	х	х	х	х	х	
1.236.5-12.1-ООО Д	Схема расположения приборов в окнах и балконных дверях	х	х	х	х	х	х	

Марка	Кол.
ОС 18-9В	
ОС 18-12В	
ОС 18-15Вв	
ОС 21-9В	
ОС 21-12В	
ОС 21-15Вв	

Н. контроль	Н.Калякина		
Нач.отдела	В. Грекова		
Гл.спец.отд	З. Шахова		
Рук.групп	О. Мадоян		
Инженер	Е.Николаева		
Техник	О. Шишкина		

1.236.5-12.1-3000

Оконный блок со спаренными переплетами

Стадия	Лист	Листов
Р	1	5

ЦНИИЭП учебных зданий

Формат А4

Форм.	Зона	Поз.	Обозначение	Наименование	Кол. на испол. 1.236.5-12.1-3000 —	01	02	03	04	05			Примечание
				Сборочные единицы									
А4		1	1.236.5-12.1-3100	Коробка КС 22	1								
А4		1	-01	Коробка КС 23		1							
А4		1	-02	Коробка КС 24			1						
А4		1	-03	Коробка КС 25				1					
А4		1	-04	Коробка КС 26					1				
А4		1	-05	Коробка КС 27						1			
А3		2	1.236.5-12.1-1200-25	Переплет внутренний ПВС 26	1								
А3		4	-26	Переплет внутренний ПВС 27	1			1					
А3		2	-27	Переплет внутренний ПВС 28		1							
А3		4	-28	Переплет внутренний ПВС 29		1			1				
А3		2	-29	Переплет внутренний ПВС 30			1						
А3		4	-30	Переплет внутренний ПВС 31			1			1			
А3		2	-31	Переплет внутренний ПВС 32				1					
А3		2	-32	Переплет внутренний ПВС 33					1				
А3		2	-33	Переплет внутренний ПВС 34						1			

1.236.5-12.1-3000 Лист 2

Формат А4

Инв. № подл. | Подп. и дата | Взам. инв. №

Форм.	Зона	Поз.	Обозначение	Наименование	Кол. на испол. 1.236.5-12.1-3000 —	01	02	03	04	05			Примечание
А3		3	1.236.5-12.1-1300-25	Переплет наружный ПНС 26	1								
А3		5	-26	Переплет наружный ПНС 27	1			1					
А3		3	-27	Переплет наружный ПНС 28		1							
А3		5	-28	Переплет наружный ПНС 29		1			1				
А3		3	-29	Переплет наружный ПНС 30			1						
А3		5	-30	Переплет наружный ПНС 31			1			1			
А3		3	-31	Переплет наружный ПНС 32				1					
А3		3	-32	Переплет наружный ПНС 33					1				
А3		3	-33	Переплет наружный ПНС 34						1			
				Детали									
Б4		7	1.236.5-12.1-3001	Стекло 395×895×3 ГОСТ 111-78	2			2					
Б4		7	-01	Стекло 395×995×3 ГОСТ 111-78		2			2				

1.236.5-12.1-3000 Лист 3

Формат А4

2316.4-01 43

ФОРМ.	ЗОНА	ПОЗ.	ОБОЗНАЧЕНИЕ	НАИМЕНОВАНИЕ	Кол. на испол. 1.236.5-12.1-3000								ПРИМЕЧАНИЕ
					–	01	02	03	04	05			
БЧ		7	1.236.5-12.1-3001 -02	СТЕКЛО 395×1145×3 ГОСТ 111-78			2			2			
БЧ		8	-03	СТЕКЛО 1050×695×3 ГОСТ 111-78	2								
БЧ		8	-04	СТЕКЛО 1050×995×3 ГОСТ 111-78		2							
БЧ		8	-05	СТЕКЛО 1050×1145×3 ГОСТ 111-78			2						
БЧ		8	-06	СТЕКЛО 1350×695×3 ГОСТ 111-78				2					
БЧ		8	-07	СТЕКЛО 1350×995×3 ГОСТ 111-78					2				
БЧ		8	-08	СТЕКЛО 1350×1145×3 ГОСТ 111-78						2			
А4		8	1.236.5-12.1-1002 -04	ШТАПИК Ш5	8			8					
А4			-01	ШТАПИК Ш2		3			3				
А4			-02	ШТАПИК Ш3			8			8			
А4			-12	ШТАПИК Ш13	4	4	4						
А4			-13	ШТАПИК Ш14	4	4	4	4	4	4			
А4			-14	ШТАПИК Ш15				4	4	4			
				СТАНДАРТНЫЕ ИЗДЕЛИЯ									
				ПЕТЛЯ ПВ1-100 ГОСТ 5088-78*	2	3	3	3	3	3			
				ПЕТЛЯ ПВ3-1 ГОСТ 5088-78*	4	4	4	4	4	4			
				ПЕТЛЯ ПВ2-100-2 ГОСТ 5088-78*	2	2	2	2	2	2			

1.236.5-12.1-3000 ЛИСТ 4

Формат А4

ИНВ. N ПОДЛ.	ПОДП. И ДАТА	ВЗАИМ. ИНВ. N

ФОРМ.	ЗОНА	ПОЗ.	ОБОЗНАЧЕНИЕ	НАИМЕНОВАНИЕ	Кол. на испол. 1.236.5-12.1-3000								ПРИМЕЧАНИЕ
					–	01	02	03	04	05			
				ЗАВЕРТКА ЗД2-1 ГОСТ 5090-86	2	2	2	2	2	2			
				СТЯЖКА СТ ГОСТ 5090-86	6	6	6	6	6	6			
				ФРАНЦУЖНЫЙ ПРИБОР ПФ2									
				ГОСТ 5090-86	1	1	1	1	1	1			
				МАТЕРИАЛЫ									
				ДРЕВЕСИНА БЛОКА ГОСТ 9685-61	0,160	0,183	0,206	0,174	0,199	0,211			м³
				ПРОКЛАДКА А-2 ГОСТ 10174-72	13,18	15,58	16,78	14,14	16,54	17,74			м

1.236.5-12.1-3000 ЛИСТ 5

Формат А4

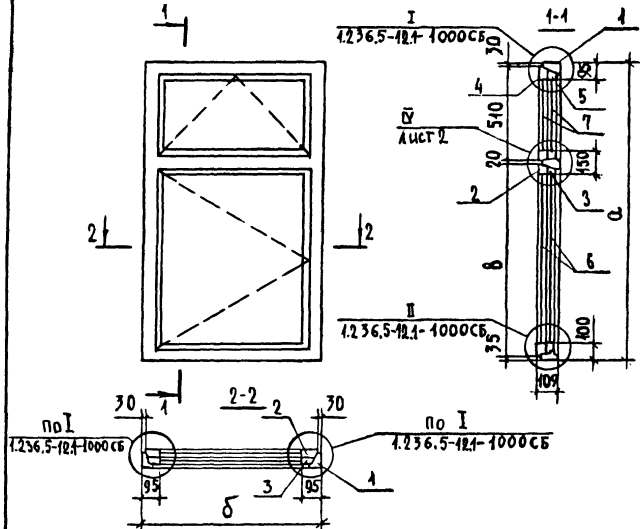

ОБОЗНАЧЕНИЕ	МАРКА БЛОКА	РАЗМЕРЫ, ММ		
		а	б	в
1.236.5-12.1-3000	ОС 18-9В	1760	870	1465
-01	ОС 18-12В	1760	1170	1465
-02	ОС 18-13,5В	1760	1320	1465
-03	ОС 21-9В	2060	870	1465
-04	ОС 21-12В	2060	1170	1465
-05	ОС 21-13,5В	2060	1320	1465

Н. контроль	Н. КАЛЯПКИНА		
Нач. отдела	В. ГРЕКОВ		
Гл. спец. отд.	Э. МАХОВА		
Рук. группы	О. МАДОЯН		
Инженер	Е. НИКОЛАЕВ		
Техник	О. ШИШКИНА		

1.236.5-12.1-3000 СБ

ОКОННЫЙ БЛОК СО СПАРЕННЫМИ ПЕРЕПЛЕТАМИ. СБОРОЧНЫЙ ЧЕРТЕЖ.

СТАДИЯ	МАССА	МАСШТАБ
Р		
ЛИСТ 1	ЛИСТОВ 2	

ЦНИИЭП учебных зданий

Формат А4

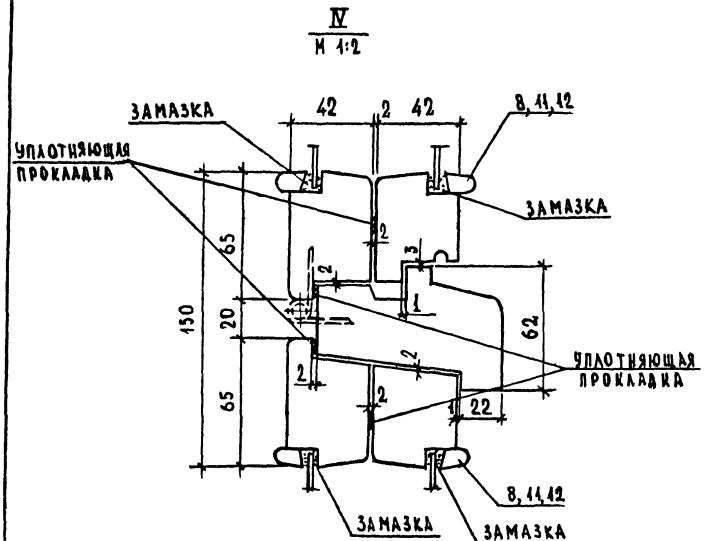

Примечание: уплотняющую прокладку приклеивать к внутренним переплетам.

Инв. № подл. | Подп. и дата | Взам. инв. №

1.236.5-12.1-3000 СБ

Лист 2

ФОРМ.	ЗОНА	ПОЗ.	ОБОЗНАЧЕНИЕ	НАИМЕНОВАНИЕ	Кол. на испол. 1.236.5-12.1-3100-								Примечание
					–	01	02	03	04	05			
				ДОКУМЕНТАЦИЯ									
А4			1.236.5-12.1-3100 СБ	СБОРОЧНЫЙ ЧЕРТЕЖ	×	×	×	×	×	×			
				ДЕТАЛИ									
А4		1	1.236.5-12.1-1101-01	ПРОФИЛЬ КОРОБКИ ПКС2	2	2	2						
А4		1	-02	ПРОФИЛЬ КОРОБКИ ПКС3				2	2	2			
А4		2	-03	ПРОФИЛЬ КОРОБКИ ПКС4		1			1				
А4		2	-04	ПРОФИЛЬ КОРОБКИ ПКС5			1			1			
А4		2	-05	ПРОФИЛЬ КОРОБКИ ПКС6	1			1					
А4		3	1.236.5-12.1-1102	ПРОФИЛЬ КОРОБКИ ПКС12		1			1				
				МАРКА	КС22	КС23	КС24	КС25	КС26	КС27			

Н. контр.	Н. КАЛЯПКИНА	1.236.5-12.1-3100	
Нач. отдела	В. ГРЕКОВ	КОРОБКА ОКОННОГО БЛОКА СО СПАРЕННЫМИ ПЕРЕПЛЕТАМИ КС(КС22...КС27)	Стадия: Р; Лист: 1; Листов: 2
Гл. спец. ОО	З. ШАХОВА		
Рук. группы	О. МАДОЯН		ЦНИИЭП учебных зданий
Инженер	Е. НИКОЛАЕВА		
Техник	О. ШИШКИНА		

Формат А4

Инв. № подл.	Подп. и дата	Взам. инв. №

ФОРМ.	ЗОНА	ПОЗ.	ОБОЗНАЧЕНИЕ	НАИМЕНОВАНИЕ	Кол. на испол. 1.236.5-12.1-3100-								Примечание
					–	01	02	03	04	05			
А4		3	1.236.5-12.1-1102-01	ПРОФИЛЬ КОРОБКИ ПКС13			1			1			
А4		3	-02	ПРОФИЛЬ КОРОБКИ ПКС14	1			1					
А4		4	1.236.5-12.1-3100	ПРОФИЛЬ КОРОБКИ ПКС23		1			1				
А4		4	-01	ПРОФИЛЬ КОРОБКИ ПКС24			1			1			
А4		4	-02	ПРОФИЛЬ КОРОБКИ ПКС25	1			1					

1.236.5-12.1-3100	Лист 2

Формат А4

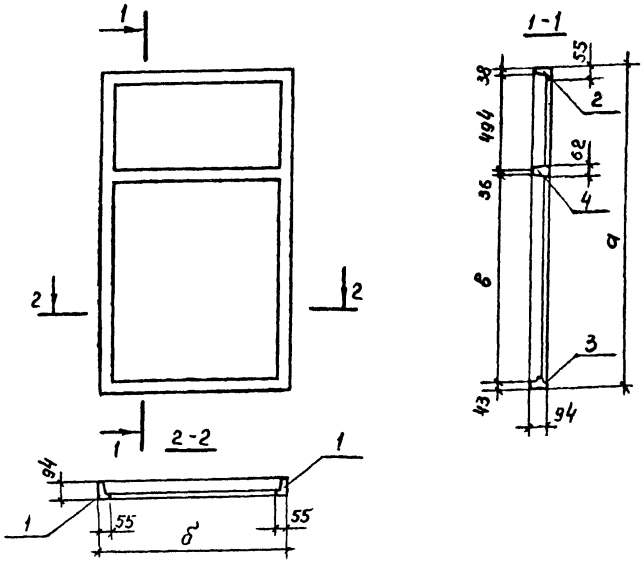

Обозначение	Марка	Размеры, мм		
		а	б	в
1.236.5-12.1-3100	КС 22	1760	870	1149
-01	КС 23	1760	1170	1149
-02	КС 24	1760	1320	1149
-03	КС 25	2060	870	1449
-04	КС 26	2060	1170	1449
-05	КС 27	2060	1320	1449

Н. контр.	Н. Каляпкина	
Нач. отдела	В. Греков	
Гл. специалист	Э. Шахова	
Рук. группы	О. Мадоян	
Инженер	Е. Николаева	
Техник	Л. Шишкина	

1.236.5-12.1-3100 СБ

Коробка оконного блока со спаренными переплетами КС (КС 22...КС 27). Сборочный чертеж

Стадия	Масса	Масштаб
Р		
Лист	Листов 1	

ЦНИИЭП учебных зданий

Формат А4

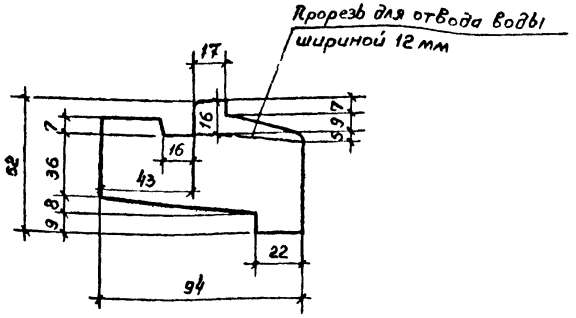

Обозначение	Марка	Длина, мм
1.236.5-12.1-3101	ПКС 23	1170
-01	ПКС 24	1320
-02	ПКС 25	870
-03	ПКС 26	1774
-04	ПКС 27	950
-05	ПКС 28	1170
-06	ПКС 32	1370
-07	ПКС 33	1205
-08	ПКС 34	1355

Инв. № подл. | Подп. и дата | Взам. инв. №

Н. контр.	Н. Каляпкина	
Нач. отдела	В. Греков	
Гл. специалист	Э. Шахова	
Рук. группы	О. Мадоян	
Инженер	Е. Николаева	
Техник	Л. Шишкина	

1.236.5-12.1-3101

Профиль коробки ПКС (ПКС 23...ПКС 28, ПКС 32...ПКС 34)

Стадия	Масса	Масштаб
Р		1:2
Лист	Листов 1	

ЦНИИЭП учебных зданий

Формат А4

1.236.5-12.1-4000

Форм.	Зона	Поз.	Обозначение	Наименование	Кол. на исполн. —	01	02	03	04	05	06	07	08	09	Примечание
				Документация											
А3			1.236.5-12.1-4000 СБ	сборочный чертеж	×	×	×	×	×	×	×	×	×	×	
А4			1.236.5-12.1-000 ТО	техническое описание	×	×	×	×	×	×	×	×	×	×	
А4			1.236.5-12.1-000 Д1	Номенклатура изделий	×	×	×	×	×	×	×	×	×	×	
А3			1.236.5-12.1-000 РМ	ВЕДОМОСТЬ РАСХОДА МАТЕРИАЛОВ	×	×	×	×	×	×	×	×	×	×	
А3			1.236.5-12.1-000 Д2	Схема расположения приборов в окнах и балконных дверях	×	×	×	×	×	×	×	×	×	×	
				Сборочные единицы											
А3		1	1.236.5-12.1-4100	Коробка КС28	1										
А3		1	-01	Коробка КС29		1									
А3		1	-02	Коробка КС30			1								
А3		1	-03	Коробка КС31				1							
А3		1	-04	Коробка КС32					1						
А3		1	-05	Коробка КС33						1					
А3		1	-06	Коробка КС34							1				

Марка	ОС18-15Б	ОС18-18Б	ОС18-21Б	ОС18-24Б	ОС18-27Б	ОС21-15Б	ОС21-18Б	ОС21-21Б	ОС21-24Б	ОС21-27Б

Н.контроль	Н. Калякина		
Начотд.	В. Гретов		
Гл.специал.	Э. Шахова		
Рук.груп.	О. Мадоян		
Инженер	Е. Николаева		
Техник	О. Шишкина		

1.236.5-12.1-4000

Оконный блок со спаренными переплетами

стадия	лист	листов
Р	1	5

ЦНИИЭП учебных зданий

ФОРМ.	ЗОНА	ПОЗ.	ОБОЗНАЧЕНИЕ	НАИМЕНОВАНИЕ	Кол. на испол. –	01	02	03	04	05	06	07	08	09	ПРИМЕЧАНИЕ
					1.236.5-12.1-4000-										
А3		1	1.236.5-12.1-4100 -07	КОРОБКА КС 35								1			
А3		1	-08	КОРОБКА КС 36									1		
А3		1	-09	КОРОБКА КС 37										1	
А3		2	1.236.5-12.1-1200-13	ПЕРЕПЛЕТ ВНУТРЕННИЙ ПВС14	1										
А3		2	-15	ПЕРЕПЛЕТ ВНУТРЕННИЙ ПВС16		1									
А3		2	-16	ПЕРЕПЛЕТ ВНУТРЕННИЙ ПВС17			1								
А3		2	-18	ПЕРЕПЛЕТ ВНУТРЕННИЙ ПВС19				1							
А3		2	-48	ПЕРЕПЛЕТ ВНУТРЕННИЙ ПВС49					1						
А3		2	-19	ПЕРЕПЛЕТ ВНУТРЕННИЙ ПВС20						1					
А3		2	-21	ПЕРЕПЛЕТ ВНУТРЕННИЙ ПВС22							1				
А3		2	-22	ПЕРЕПЛЕТ ВНУТРЕННИЙ ПВС23								1			
А3		2	-24	ПЕРЕПЛЕТ ВНУТРЕННИЙ ПВС25									1		
А3		2	-53	ПЕРЕПЛЕТ ВНУТРЕННИЙ ПВС54										1	
А3		6	-35	ПЕРЕПЛЕТ ВНУТРЕННИЙ ПВС36	1					1					
А3		6	-28	ПЕРЕПЛЕТ ВНУТРЕННИЙ ПВС29		1					1				
А3		6	-37	ПЕРЕПЛЕТ ВНУТРЕННИЙ ПВС38			1					1			
А3		6	-39	ПЕРЕПЛЕТ ВНУТРЕННИЙ ПВС40				1					1		
А3		4	-34	ПЕРЕПЛЕТ ВНУТРЕННИЙ ПВС35	1										
А3		4	-27	ПЕРЕПЛЕТ ВНУТРЕННИЙ ПВС28		1									
А3		4	-36	ПЕРЕПЛЕТ ВНУТРЕННИЙ ПВС37			1								
А3		4	-38	ПЕРЕПЛЕТ ВНУТРЕННИЙ ПВС39				1							
А3		4	-40	ПЕРЕПЛЕТ ВНУТРЕННИЙ ПВС41						1					
А3		4	-32	ПЕРЕПЛЕТ ВНУТРЕННИЙ ПВС33							1				
А3		4	-41	ПЕРЕПЛЕТ ВНУТРЕННИЙ ПВС42								1			
А3		4	-42	ПЕРЕПЛЕТ ВНУТРЕННИЙ ПВС43									1		
А3		3	1.236.5-12.1-1300-13	ПЕРЕПЛЕТ НАРУЖНЫЙ ПНС14	1										
А3		3	-15	ПЕРЕПЛЕТ НАРУЖНЫЙ ПНС16		1									
А3		3	-16	ПЕРЕПЛЕТ НАРУЖНЫЙ ПНС17			1								
А3		3	-18	ПЕРЕПЛЕТ НАРУЖНЫЙ ПНС19				1							
А3		3	-45	ПЕРЕПЛЕТ НАРУЖНЫЙ ПНС46					1						

1.236.5-12.1-4000

Формат	Зона	Поз	Обозначение	Наименование	Кол. на испол. —	01	02	03	04	05	06	07	08	09	Примечание
					1.236.5-12.1-4000-										
А3		4	1.236.5-12.1-1200 -50	Переплет внутренний ПВС51					1						
А3		6	-45	Переплет внутренний ПВС46					1					1	
А3		4	-49	Переплет внутренний ПВС50										1	
А3		5	1.236.6-12.1-1300 -50	Переплет наружный ПНС51					1						
А3		7	-51	Переплет наружный ПНС52					1					1	
А3		5	-52	Переплет наружный ПНС53										1	

ФОРМ.	ЗОНА	ПОЗ.	ОБОЗНАЧЕНИЕ	НАИМЕНОВАНИЕ	Кол. на испол. –	01	02	03	04	05	06	07	08	09	ПРИМЕЧАНИЕ
					1.236.5-12.1-4000-										
А3		3	1.236.5-12.1-1300 -19	ПЕРЕПЛЕТ НАРУЖНЫЙ ПНС20						1					
А3		3	-21	ПЕРЕПЛЕТ НАРУЖНЫЙ ПНС22							1				
А3		3	-22	ПЕРЕПЛЕТ НАРУЖНЫЙ ПНС23								1			
А3		3	-24	ПЕРЕПЛЕТ НАРУЖНЫЙ ПНС25									1		
А3		3	-48	ПЕРЕПЛЕТ НАРУЖНЫЙ ПНС49										1	
А3		7	-35	ПЕРЕПЛЕТ НАРУЖНЫЙ ПНС36	1					1					
А3		7	-28	ПЕРЕПЛЕТ НАРУЖНЫЙ ПНС29		1					1				
А3		7	-37	ПЕРЕПЛЕТ НАРУЖНЫЙ ПНС38			1					1			
А3		7	-39	ПЕРЕПЛЕТ НАРУЖНЫЙ ПНС40				1					1		
А3		5	-34	ПЕРЕПЛЕТ НАРУЖНЫЙ ПНС35	1										
А3		5	-27	ПЕРЕПЛЕТ НАРУЖНЫЙ ПНС28		1									
А3		5	-36	ПЕРЕПЛЕТ НАРУЖНЫЙ ПНС37			1								
А3		5	-38	ПЕРЕПЛЕТ НАРУЖНЫЙ ПНС39				1							
А3		5	-40	ПЕРЕПЛЕТ НАРУЖНЫЙ ПНС41						1					
А3		5	-32	ПЕРЕПЛЕТ НАРУЖНЫЙ ПНС33							1				
А3		5	-41	ПЕРЕПЛЕТ НАРУЖНЫЙ ПНС42								1			
А3		5	-42	ПЕРЕПЛЕТ НАРУЖНЫЙ ПНС43									1		
				ДЕТАЛИ											
БЧ		8	1.236.5-12.1-2001-03	СТЕКЛО 1580×385×3 ГОСТ 111-78	2										
БЧ		8	-04	СТЕКЛО 1580×465×3 ГОСТ 111-78		2									
БЧ		8	-05	СТЕКЛО 1580×565×3 ГОСТ 111-78			2								
БЧ		8	-06	СТЕКЛО 1580×1030×3 ГОСТ 111-78				2							
БЧ		8	1.236.5-12.1-4001 -08	СТЕКЛО 1580×1180×3 ГОСТ 111-78					2						
БЧ		8	1.236.5-12.1-2001 -08	СТЕКЛО 1880×385×3 ГОСТ 111-78						2					
БЧ		8	-09	СТЕКЛО 1880×465×3 ГОСТ 111-78							2				
БЧ		8	-10	СТЕКЛО 1880×565×3 ГОСТ 111-78								2			
БЧ		8	-11	СТЕКЛО 1880×1030×3 ГОСТ 111-78									2		
БЧ		8	1.236.5-12.1-4001-09	СТЕКЛО 1880×1180×3 ГОСТ 111-78										2	

Форм.	Зона	Поз.	Обозначение	Наименование	Кол. на испол. —	01	02	03	04	05	06	07	08	09	Примечание
					1.236.5-12.1-4000-										
БЧ	10		1.236.5-12.1-4001	Стекло 395×775×3 ГОСТ 111-78	2					2					
БЧ	10		1.236.5-12.1-3001-01	Стекло 395×995×3 ГОСТ 111-78		2					2				
БЧ	10		1.236.5-12.1-4001-01	Стекло 395×1180×3 ГОСТ 111-78					2					2	
БЧ	10		-02	Стекло 395×1030×3 ГОСТ 111-78				2					2		
БЧ	10		-03	Стекло 395×1195×3 ГОСТ 111-78			2					2			
БЧ	9		-04	Стекло 1050×775×3 ГОСТ 111-78	2										
БЧ	9		1.236.5-12.1-3001-04	Стекло 1050×995×3 ГОСТ 111-78		2									
БЧ	9		1.236.5-12.1-4001-05	Стекло 1050×1180×3 ГОСТ 111-78					2						
БЧ	9		-06	Стекло 1050×1030×3 ГОСТ 111-78				2							
БЧ	9		-07	Стекло 1350×775×3 ГОСТ 111-78						2					
БЧ	9		1.236.5-12.1-3001-07	Стекло 1350×995×3 ГОСТ 111-78							2				
БЧ	9		1.236.5-12.1-4001-08	Стекло 1350×1180×3 ГОСТ 111-78										2	
БЧ	9		-09	Стекло 1350×1030×3 ГОСТ 111-78									2		
БЧ	9		-10	Стекло 1050×1195×3 ГОСТ 111-78			2								
БЧ	9		-11	Стекло 1350×1195×3 ГОСТ 111-78								2			
А4	11		1.236.5-12.1-1002-06	Штапик Ш7	4					4					
А4			-07	Штапик Ш8	8					8					
А4			-03	Штапик Ш4	4	4	4	4	4						
А4			-13	Штапик Ш14	4	4	4	4	4	4	4	4	4	4	
А4			-12	Штапик Ш13	4	4	4	4	4						
А4			-08	Штапик Ш9		4					4				
А4			-01	Штапик Ш2		8					8				
А4			-09	Штапик Ш10			4					4			
А4			-10	Штапик Ш11			8					8			
А4			-11	Штапик Ш12				12					12		
А4			-05	Штапик Ш6						4	4	4	4	4	
А4			-14	Штапик Ш15						4	4	4	4	4	
А4			-26	Штапик Ш27					12					12	

1.236.5-12.1 – 4000~

Форм.	Зона	Поз.	Обозначение	Наименование	Кол. на испол. –	01	02	03	04	05	06	07	08	09	Примечание
				Стандартные изделия											
				Петля ПВ1-100 ГОСТ 5088-78*	4	5	5	6	6	5	5	6	6	6	
				Петля ПВ3-1 ГОСТ 5088-78*	6	6	6	6	6	6	6	6	6	6	
				Петля ПВ2-100-2 ГОСТ 5088-78*	2	2	2	2	2	2	2	2	2	2	
				Завертка ЗР2-1 ГОСТ 5090-86	5	5	5	5	5	5	5	5	5	5	
				Стяжка СТ ГОСТ 5090-86	9	9	9	10	10	9	9	9	10	10	
				Фиксатор ФК2 ГОСТ 5091-78	1	1	1	1	1	1	1	1	1	1	
				Фрамужный прибор ПФ2 ГОСТ 5090-86	1	1	1	1	1	1	1	1	1	1	
				Материалы											
				Древесина бруска ГОСТ 9685-61	0,238	0,263	0,280	0,289	0,332	0,291	0,314	0,330	0,357	0,357	$м^3$
				Прокладка А-2 ГОСТ 10174-72	23,32	25,48	27,36	27,94	29,08	27,80	27,80	29,76	30,34	31,48	м

1.236.5-12.1 – 4000

Лист

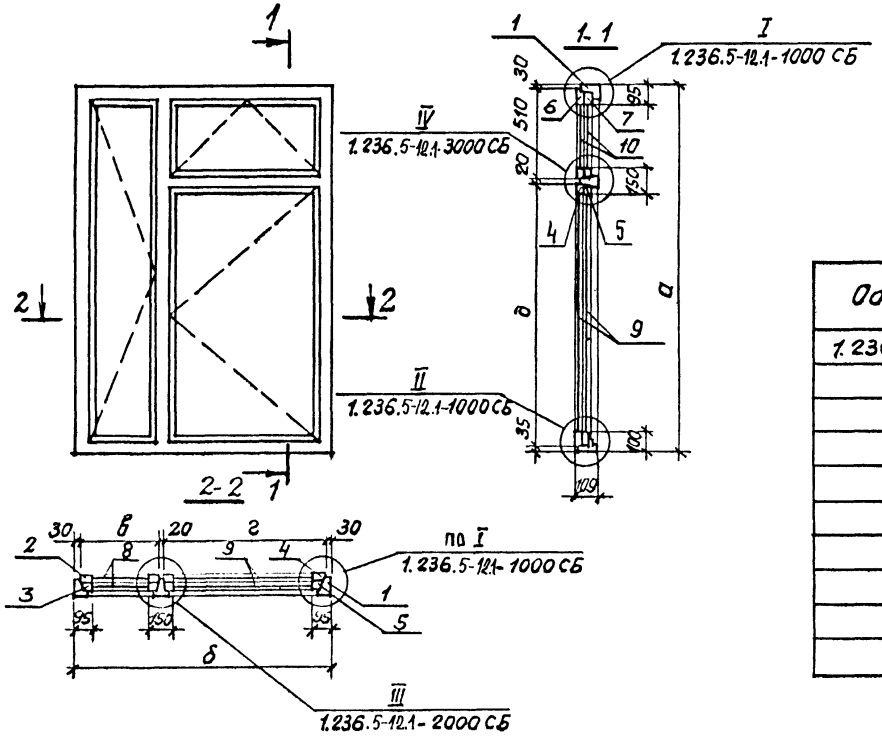

Обозначение	Марка блока	Размеры, мм				
		а	б	в	г	д
1.236.5-12.1-4000	ОС 18-15В	1760	1470	500	890	1165
-01	ОС 18-18В	1760	1770	580	1110	
-02	ОС 18-21В	1760	2070	680	1310	
-03	ОС 18-24В	1760	2370	1145	1145	
-04	ОС 18-27В	1760	2670	1295	1295	
-05	ОС 21-15В	2060	1470	500	890	1465
-06	ОС 21-18В	2060	1770	580	1110	
-07	ОС 21-21В	2060	2070	680	1310	
-08	ОС 21-24В	2060	2370	1145	1145	
-09	ОС 21-27В	2060	2670	1295	1295	

Н.контр.	Н.Каляпкина	
Нач.отд.	В.Греков	
Гл.специст	Э.Шахова	
Рук.груп.	О.Мадоян	
Инжен.	Е.Николаева	
Техник	О.Шишкина	

1.236.5-12.1-4000 СБ

Оконный блок со спаренными переплетами. Сборочный чертеж.

Стадия	Масса	Масштаб
Р		
Лист	Листов 1	

ЦНИИЭП учебных зданий

1.236.5-12.1 -4100-

Форм.	Зона	Поз.	Обозначение	Наименование	Кол. на испол. –	01	02	03	04	05	06	07	08	09	Примечание
				Документация											
А3			1.236.5-12.1 -4100 ОБ	Оборочный чертеж	х	х	х	х	х	х	х	х	х	х	
				Детали											
А4		1	1.236.5-12.1 – 1101 – 01	Профиль коробки ПКС 2	2	2	2	2	2						
А4		1	– 02	Профиль коробки ПКС 3						2	2	2	2	2	
А4		2	– 06	Профиль коробки ПКС 7	1					1					
А4		2	– 07	Профиль коробки ПКС 8		1					1				
А4		2	– 08	Профиль коробки ПКС 9			1					1			
А4		2	– 09	Профиль коробки ПКС 10				1					1		
А4		2	– 10	Профиль коробки ПКС 11					1					1	
А4		3	1.236.5-12.1 – 1102 – 03	Профиль коробки ПКС 15	1					1					
А4		3	– 04	Профиль коробки ПКС 16		1					1				
А4		3	– 05	Профиль коробки ПКС 17			1					1			
А4		3	– 06	Профиль коробки ПКС 18				1					1		
А4		3	– 07	Профиль коробки ПКС 19					1					1	
А4		4	1.236.5-12.1 – 2101 – 01	Профиль коробки ПКС 21	1	1	1	1	1						
А4		4	– 02	Профиль коробки ПКС 22						1	1	1	1	1	

Марка	КС 28	КС 29	КС 30	КС 31	КС 32	КС 33	КС 34	КС 35	КС 36	КС 37

Н. контр	Н. Каляпкина	
Нач. отдела	В. Грехов	
Гл. спец. отд.	Э. Шахова	
Рук. группы	О. Надоян	
Инженер	Е. Николаева	
Техник	О. Шишкина	

1.236.5-12.1 -4100

Коробка оконного блока со спаренными переплетами КС (КС28...КС37)

Стадия	Лист	Листов
Р	1	2

ЦНИИЭП учебных зданий

Форма	Зона	Поз.	Обозначение	Наименование	Кол. на исполн. —	01	02	03	04	05	06	07	08	09	Примечание
					1.236.5-12.1 -4100-										
А4		5	1.236.5-12.1 – 3101-04	Профиль коробки ПКС27	1					1					
А4		5	-05	Профиль коробки ПКС28		1					1				
А4		5	-06	Профиль коробки ПКС32			1					1			
А4		5	-07	Профиль коробки ПКС33				1					1		
А4		5	-08	Профиль коробки ПКС 34					1					1	

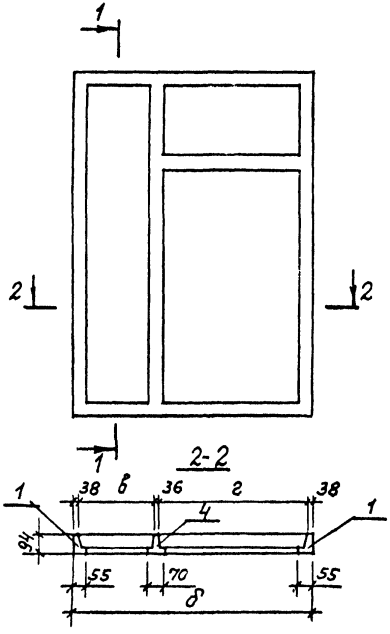

Обозначение	Марка	Размеры, мм				
		а	б	в	г	д
1.236.5-12.1-4100-	КС 28	1760	1470	484	874	1149
– 01	КС 29	1760	1770	564	1094	
– 02	КС 30	1760	2070	664	1294	
– 03	КС 31	1760	2370	1129	1129	
– 04	КС 32	1760	2670	1279	1279	
– 05	КС 33	2060	1470	484	874	1449
– 06	КС 34	2060	1770	564	1094	
– 07	КС 35	2060	2070	664	1294	
– 08	КС 36	2060	2370	1129	1129	
– 09	КС 37	2060	2670	1279	1279	

Н. контроль	Н. Калякина		
Нач. отд.	В. Греков		
Гл. спец. от.	Э. Шахова		
Рук. груп.	О. Мадоян		
Инжен.	Е. Николаева		
Техник	О. Шишкина		

1.236.5-12.1-4100 СБ

Коробка оконного блока со спаренными переплетами КС (КС28...КС37).

Сборочный чертеж

Стадия	Масса	Масштаб
Р		
Лист	Листов 1	

ЦНИИЭП учебных зданий

Формат	Зона	Поз.	Обозначение	Наименование	Кол. на исполн. 1.236.5-12.1-5000-							Примечание
					–	01						
				Документация								
А4			1.236.5-12.1-5000 СБ	Сборочный чертеж	×	×						
А4			1.236.5-12.1-000 ТУ	Техническое описание	×	×						
А4			1.236.5-12.1-000 Д1	Номенклатура изделий	×	×						
А3			1.236.5-12.1-000 РМ	Ведомость расхода материалов	×	×						
А3			1.236.5-12.1-000 Д2	Схема расположения приборов в окнах и балконных дверях	×	×						
				Сборочные единицы								
А4		1	1.236.5-12.1-5100	Коробка КС39	1							
				Марка	ОС12-27Г	ОС21-27Г						

Нач.отд.	Греков	
Н.контр.	Калякина	
ГИП	Шахова	
Рук.гр.	Калякина	
Ст.инж.	Черпакова	
Ст.техн.	Комрачева	

1.236.5-12.1-5000

Оконный блок со спаренными переплетами.

Стадия	Лист	Листов
Р	1	2

ЦНИИЭП учебных зданий

Формат А4

Инв.№ подл. | Подпись и дата | Взам.инв.№

Формат	Зона	Поз.	Обозначение	Наименование	Кол. на исполн. 1.236.5-12.1-6000-							Примечание
					–	01						
А4		1	1.236.5-12.1-5100-01	Коробка КС40		1						
А3		2	1.236.5-12.1-1200-47	Переплет внутренний ПВС48	1							
А3		2	-52	Переплет внутренний ПВС53		1						
А3		3	-43	Переплет внутренний ПВС44	2							
А3		3	-44	Переплет внутренний ПВС45		2						
А3		4	1.236.5-12.1-1300-46	Переплет наружный ПНС47	1							
А3		4	-48	Переплет наружный ПНС49		1						
А3		5	-43	Переплет наружный ПНС44	2							
А3		5	-44	Переплет наружный ПНС45		2						
				Детали								
Б4		7	1.236.5-12.1-5001	Стекло 1530×1175×3	2							
Б4		6	1.236.5-12.1-5001-01	Стекло 1580×525×3	4							
Б4		7	1.236.5-12.1-5001-02	Стекло 1880×1175×3		2						
Б4		6	1.236.5-12.1-5001-03	Стекло 1880×525×3		4						

2370-01 58

Обозначение	Наименование	Кол. на испол. 1.236.5-12.1-5000 —	01	Примечание
1.236.5-12.1-1002-03	Штапик Ш4	12		
-05	Штапик Ш6		12	
-15	Штапик Ш16	4	4	
-16	Штапик Ш17	8	8	
	Стандартные изделия			
	Петля ПВ1-100 ГОСТ 5088-78*	9	9	
	Петля ПВ3-1 ГОСТ 5088-78*	6	6	
	Завертка 902-1 ГОСТ 5090-86	9	9	
	Стяжка СТ ГОСТ 5090-86	10	10	
	Фиксатор ФК2 ГОСТ 5091-78*	2	2	
	Материалы			
	Древесина блока ГОСТ 9685-61*	0,331	0,389	
	Прокладка А-2 ГОСТ 10174-72	23,88	34,26	

1.236.5-12.1-5000

Лист 3

Формат А4

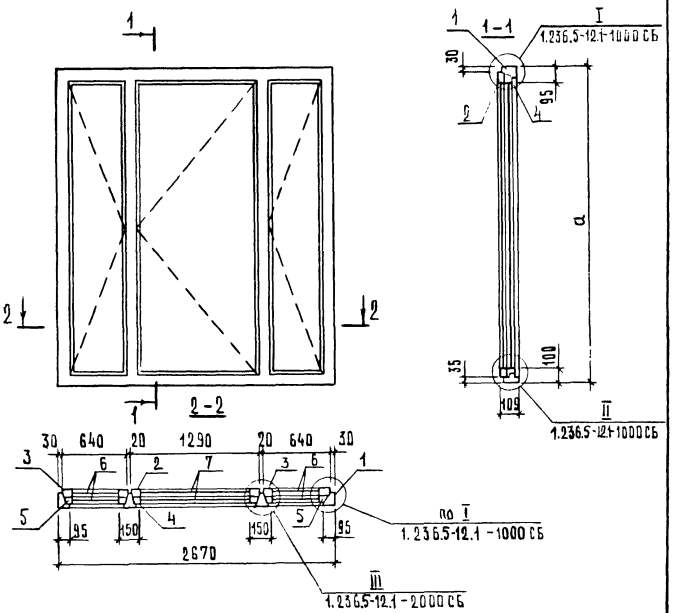

Обозначение	Марка блока	Размер, мм a
1.236.5-12.1-5000	ОС 18-27 Г	1760
-01	ОС 21-27 Г	2060

Нач. отд.	Трекова		
Н. контр.	Каляпкина		
ГИП	Шахова		
Рук. гр.	Каляпкина		
Ст. инж.	Черпакова		
Ст. техн.	Домрачева		

1.236.5-12.1 — 5000 СБ

Оконный блок со спаренными переплетами. Сборочный чертеж

Стадия	Масса	Масштаб
Р		
Лист	Листов 1	

ЦНИИЭП учебных зданий

Инв. № подл. | Подпись и дата | Взам. инв. №

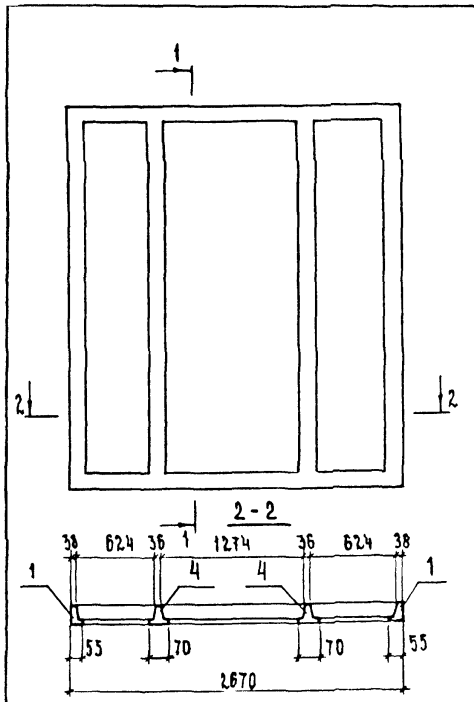

Обозначение	Марка	Размер, мм
		α
1.236.5-12.1-5100	КС 39	1760
-01	КС 40	2060

Обозначение	Наименование	Кол. на испол. 1.236.5-12.1-5100-	Примечание
		– 01	
	Документация		
1.236.5-12.1-5100 СБ	Сборочный чертёж	X X	
	Детали		
1 1.236.5-12.1-1101 -01	Профиль коробки ПКС 2	2	
1 -02	Профиль коробки ПКС 3	2	
2 -10	Профиль коробки ПКС 11	1 1	
3 1.236.5-12.1-1102 -03	Профиль коробки ПКС 19	1 1	
4 1.236.5-12.1-2101 -01	Профиль коробки ПКС 21	2	
4 -02	Профиль коробки ПКС 22	2	

Марка	КС 39	КС 40

Нач. отд.	В.Греков	
Н.контр.	Н.Каляпкина	
Гл. спец. отд.	З.Шахова	
Рук. гр.	Н.Каляпкина	
Ст. инж.	Т.Черпакова	
Черт.	М.Валова	

1.236.5-12.1-5100

Коробка оконного блока со спаренными переплётами КС (КС 39, КС 40)

Стадия	Лист	Листов
Р	1	1

ЦНИИЭП учебных зданий

Формат А4

Инв. № подл. | Подпись и дата | Взам. инв. №

Нач. отд.	В.Греков		
Н.контр.	Н.Каляпкина		
ГИП	З.Шахова		
Рук. гр.	Н.Каляпкина		
Ст. инж.	Т.Черпакова		
Черт.	М.Валова		

1.236.5-12.1-5100 СБ

Коробка оконного блока со спаренными переплётами КС (КС 39, КС 40) Сборочный чертёж.

Стадия	Масса	Масштаб
Р	–	
Лист	Листов 1	

ЦНИИЭП учебных зданий

ФОРМ.	ЗОНА	ПОЗ.	ОБОЗНАЧЕНИЕ	НАИМЕНОВАНИЕ	КОЛ. НА ИСПОЛН. 1.236.5-12.1 – 6000 —	01							ПРИМЕЧАНИЕ
				ДОКУМЕНТАЦИЯ									
А4			1.236.5-12.1 – 6000 СБ	СБОРОЧНЫЙ ЧЕРТЕЖ	Х	Х							
А4			1.236.5-12.1 – 000 ТО	ТЕХНИЧЕСКОЕ ОПИСАНИЕ	Х	Х							
А4			1.236.5-12.1 – 000 Д1	НОМЕНКЛАТУРА ИЗДЕЛИЙ	Х	Х							
А3			1.236.5-12.1 – 000 РМ	ВЕДОМОСТЬ РАСХОДА МАТЕРИАЛОВ	Х	Х							
А3			1.236.5-12.1 – 000 Д2	СХЕМА РАСПОЛОЖЕНИЯ ПРИБОРОВ В ОКНАХ И БАЛКОННЫХ ДВЕРЯХ	Х	Х							
				МАРКА	БС28-9	БС28-12							

			1.236.5-12.1 – 6000
Н. КОНТР.	И. КАЛЯПКИНА		БАЛКОННАЯ ДВЕРЬ СО СПАРЕННЫМИ ПЕРЕПЛЕТАМИ БС (БС28-9, БС28-12)
НАЧ. ОТДЕЛА	В. ГРЕКОВ		
ГЛ. СПЕЦ. СТА	Э. ШАХОВА		
РУК. ГРУППЫ	О. НАДОЯН		
ТЕХНИК	О. ШИШКИНА		

СТАДИЯ	ЛИСТ	ЛИСТОВ
Р	1	4

ЦНИИЭП УЧЕБНЫХ ЗДАНИЙ

Формат А4

ИНВ. № ПОДЛ.	ПОДП. И ДАТА	ВЗАМ. ИНВ. №

ФОРМ.	ЗОНА	ПОЗ.	ОБОЗНАЧЕНИЕ	НАИМЕНОВАНИЕ	КОЛ. НА ИСПОЛН. 1.236.5-12.1 – 6000 —	01							ПРИМЕЧАНИЕ
				СБОРОЧНЫЕ ЕДИНИЦЫ									
А4		1	1.236.5-12.1 – 6100	КОРОБКА КС41	1								
А4		1	–01	КОРОБКА КС42		1							
А4		2	1.236.5-12.1 – 6200	ПЕРЕПЛЕТ ВНУТРЕННИЙ ПВС1	1								
А4		2	–01	ПЕРЕПЛЕТ ВНУТРЕННИЙ ПВС2		1							
А4		3	1.236.5-12.1 – 6400	ПЕРЕПЛЕТ НАРУЖНЫЙ ПНС 1	1								
А4		3	–01	ПЕРЕПЛЕТ НАРУЖНЫЙ ПНС 2		1							
А3		4	1.236.5-12.1 – 1200 – 26	ПЕРЕПЛЕТ ВНУТРЕННИЙ ПВС27	1								
А3		4	–28	ПЕРЕПЛЕТ ВНУТРЕННИЙ ПВС29		1							
А3		5	1.236.5-12.1 – 1300 – 26	ПЕРЕПЛЕТ НАРУЖНЫЙ ПНС27	1								
А3		5	–28	ПЕРЕПЛЕТ НАРУЖНЫЙ ПНС29		1							

23164-01 61

1.236.5-12.1 – 6000	ЛИСТ 2

Формат А4

ФОРМ.	ЗОНА	ПОЗ.	ОБОЗНАЧЕНИЕ	НАИМЕНОВАНИЕ	КОЛ-ВО НА ИСП. 1.236.5-12.1-6000								ПРИМЕЧАНИЕ
					–	01							
				ДЕТАЛИ									
Б4		6	1.236.5-12.1-3001-06	СТЕКЛО 1350×695×3 ГОСТ III-78	2								
Б4		6	-07	СТЕКЛО 1350×995×3 ГОСТ III-78		2							
Б4		7	1.236.5-12.1-3001	СТЕКЛО 395×695×3 ГОСТ III-78	2								
Б4		7	-01	СТЕКЛО 395×995×3 ГОСТ III-78		2							
А4		8	1.236.5-12.1-1002-14	ШТАПИК Ш 15	4	4							
А4			-13	ШТАПИК Ш 14	4	4							
А4			-04	ШТАПИК Ш 5	8								
А4			-01	ШТАПИК Ш 2		8							
				СТАНДАРТНЫЕ ИЗДЕЛИЯ									
				ПЕТЛИ ПВ1-100 ГОСТ 5088-78*	3	3							
				ПЕТЛИ ПВ5-1 ГОСТ 5088-78*	5	5							
				ПЕТЛИ ПВ2-100-2 ГОСТ 5088-78*	2	2							
				ЗАВЕРТКИ З92-1 ГОСТ 5090-86	3	3							
				СТЯЖКИ СТ ГОСТ 5090-86	8	8							

ИНВ.N ПОДЛ.	ПОДП. И ДАТА	ВЗАМ.ИНВ.N

ФОРМ.	ЗОНА	ПОЗ.	ОБОЗНАЧЕНИЕ	НАИМЕНОВАНИЕ	КОЛ-ВО НА ИСП. 1.236.5-12.1-6000								ПРИМЕЧАНИЕ
					–	01							
				ФРАМУЖНЫЙ ПРИБОР ПФ2	1	1							
				ГОСТ 5090-86									
				Ручки РС80 ГОСТ 5087-80	1	1							
				МАТЕРИАЛЫ									
				ДРЕВЕСИНА БЛОКА									
				ГОСТ 9685-61*	0,160	0,179							$м^3$
				ПРОКЛАДКА А-2									
				ГОСТ 10174-72	9,43	10,93							м

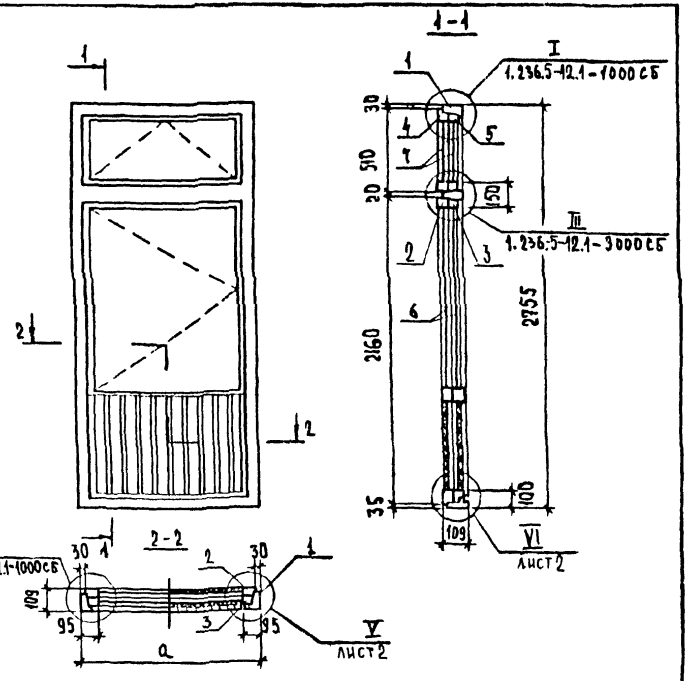

ОБОЗНАЧЕНИЕ	МАРКА БЛОКА	РАЗМЕРЫ, мм a
1.236.5-12.1 - 6000	БС 28-9	870
-01	БС 28-12	1170

Н. контр.	Н. Калякина		
Нач. отдела	З. Греков		
Гл. спец. ОТА	Э. Шахова		
Рук. группы	О. Мадоян		
Инженер	Е. Николаева		
Техник	О. Шишкина		

1.236.5-12.1- 6000 СБ

БАЛКОННАЯ ДВЕРЬ СО СПАРЕННЫМИ ПЕРЕПЛЕТАМИ БС (БС 28-9, БС 28-12). СБОРОЧНЫЙ ЧЕРТЕЖ

СТАДИЯ	МАССА	МАСШТАБ
Р		
ЛИСТ 1	ЛИСТОВ 2	

ЦНИИЭП учебных зданий

Формат А4

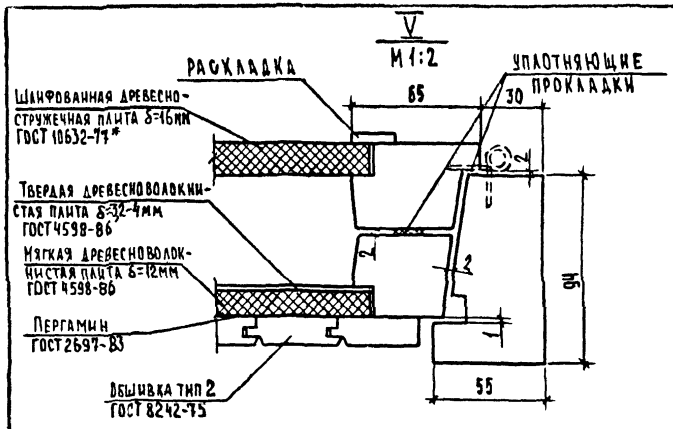

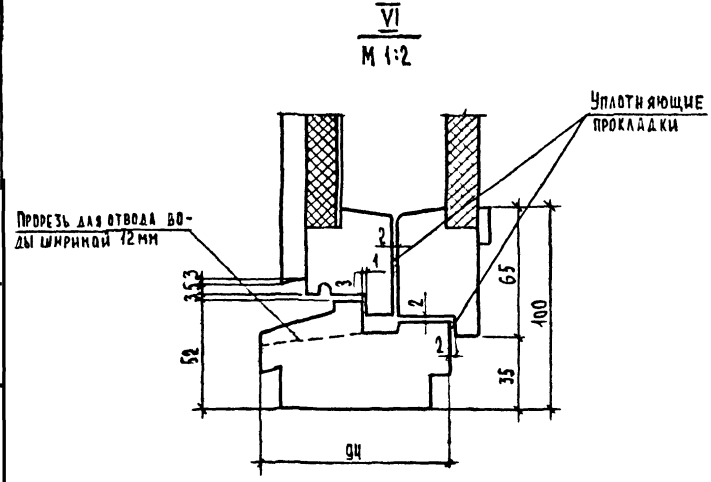

Примечание: уплотняющую прокладку приклеивать к внутреннему полотну.

Взам. инв. №

Подп. и дата

Инв. № подл.

1.236.5-12.1- 6000 СБ

Лист 2

Форм.	Зона	Поз.	Обозначение	Наименование	Кол. на исполн. 1.236.5-12.1-6100								Примечание
					-	01	02						
				Документация									
А4			1.236.5-12.1-6100 СБ	Сборочный чертеж	×	×	×						
				Детали									
А4		1	1.236.5-12.1-1101-11	Профиль коробки ПКС 29	2	2	2						
А4		1	-12	Профиль коробки ПКС 30			1						
А4		2	1.236.5-12.1-1101-05	Профиль коробки ПКС 6	1								
А4		2	-03	Профиль коробки ПКС 4		1							
А4		3	1.236.5-12.1-1102-02	Профиль коробки ПКС 14	1								
А4		3	1.236.5-12.1-1102	Профиль коробки ПКС 12		1							
				Марка	КС41	КС42	КС43						

Н. контр.	Н. Калякина		1.236.5-12.1-6100
Нач. отд.	В. Греков		Коробка дверного блока со спаренными переплетами КС (КС41...КС43)
ГИП	Э. Шахова		Стадия: Р; Лист: 1; Листов: 2
Рук. группы	О. Маджян		ЦНИИЭП учебных зданий
Инженер	Е. Николаева		
Ст. техник	Т. Костюкова		

Формат А4

Инв. № подл.	Подпись и дата	Взам. инв. №

Форм.	Зона	Поз.	Обозначение	Наименование	Кол. на исполн. 1.236.5-12.1-6100								Примечание
					-	01	02						
А4		4	1.236.5-12.1-3101-02	Профиль коробки ПКС 25	1								
А4		4	1.236.5-12.1-3101	Профиль коробки ПКС 23		1							
А4		3	1.236.5-12.1-1102-08	Профиль коробки ПКС 31			1						
А4		4	1.236.5-12.1-3101-03	Профиль коробки ПКС 26			1						

1.236.5-12.1-6100	Лист 2	63

Формат А4

23164-01 64

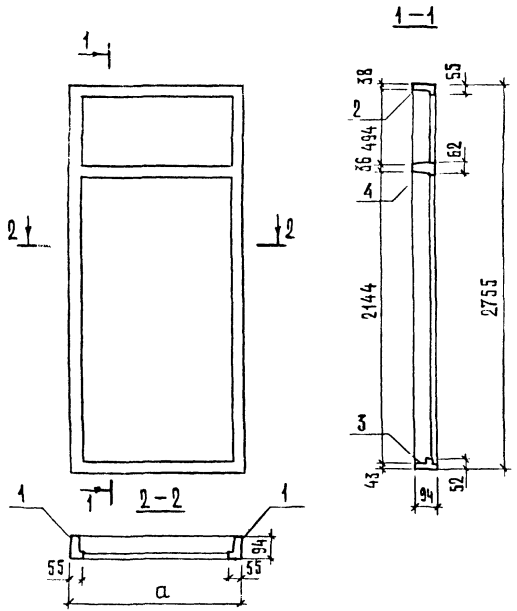

Обозначение	Марка	Размер, мм a
1.236.5-12.1-6100	КС41	870
-01	КС42	1170
-02	КС43	1774

1.236.5-12.1-6100 СБ

КОРОБКА ДВЕРНОГО БЛОКА СО СПАРЕННЫМИ ПЕРЕПЛЕТАМИ КС (КС 41... КС 43). СБОРОЧНЫЙ ЧЕРТЕЖ

Нач.отд.	ГРЕКОВ	
Н. контр.	КАЛЯПКИНА	
ГИП	ШАХОВА	
Рук. гр.	КАЛЯПКИНА	
Ст. инж.	ЧЕРПАКОВА	
Ст. техн.	ДОМРАЧЕВА	

Стадия	Масса	Масштаб
Р		

Лист | Листов 1

ЦНИИЭП УЧЕБНЫХ ЗДАНИЙ

ФОРМАТ А4

Инв. № подл. | Подпись и дата | Взам. инв. №

Формат	Зона	Поз.	Обозначение	Наименование	Кол. на исполн. 1.236.5-12.1-6200- 01	02	Примечание
				Документация			
А4			1.236.5-12.1-6200 СБ	Сборочный чертеж	×	×	×
				Детали			
А4		1	1.236.5-12.1-1201-16	Профиль переплета ППС17	2	2	2
А4		2	-06	Профиль переплета ППС7	1		
А4		2	-07	Профиль переплета ППС8		1	
А4		2	-17	Профиль переплета ППС18			1
А4		3	1.236.5-12.1-6201	Профиль переплета ППС57	1		
А4		3	-01	Профиль переплета ППС58		1	

Марка	ПАВС 1	ПАВС 2	ПАВС 3

1.236.5-12.1- 6200

ПЕРЕПЛЕТ ВНУТРЕННИЙ БАЛКОННОЙ ДВЕРИ ПАВС (ПАВС1...ПАВС3)

Нач.отд.	ГРЕКОВ	
Н. контр.	КАЛЯПКИНА	
ГИП	ШАХОВА	
Рук. гр.	КАЛЯПКИНА	
Ст. инж.	ЧЕРПАКОВА	
Ст. техн.	ДОМРАЧЕВА	

Стадия	Лист	Листов
Р	1	2

ЦНИИЭП УЧЕБНЫХ ЗДАНИЙ

ФОРМАТ А4

23164-01 65

Формат	Зона	Поз.	Обозначение	Наименование	Кол. на испол. 1.236.5-121-6200- —	01	02	Примечание
А4		3	-04	Профиль переплета ПВС61			1	
А4		4	1.236.5-12.1-6203	Раскладка Р1	2	2	2	
А4		5	-01	Раскладка Р2	2			
А4		5	-02	Раскладка Р3		2		
А4		5	-03	Раскладка Р4			2	
А4		6	1.236.5-12.1-12.02	Профиль переплета ПВС69	1			
А4			-04	Профиль переплета ПВС70		1		
А4			-10	Профиль переплета ПВС39			1	
				Стандартные изделия				
				Уголь ник УГОСТ 5091-78*	4	4	4	
				Материалы				
				Шлифованная древесно-стр.				
				жечная плита δ=16мм				
				ГОСТ 10632-77*	0,43	0,82	0,46	м²

1.236.5-12.1-6200

Лист 2

Формат А4

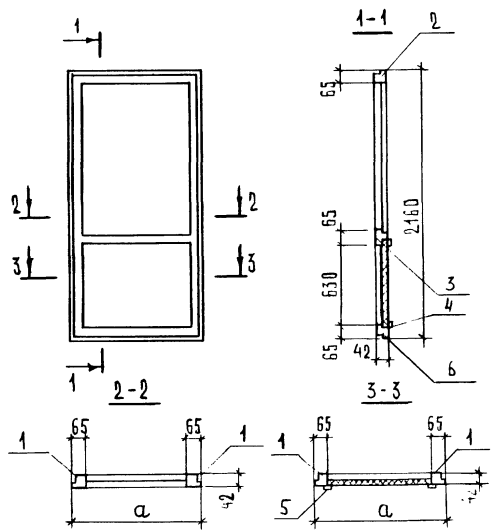

Обозначение	Марка	Размер, мм a
1.236.5-12.1-6200	ПВС 1	810
-01	ПВС 2	1110
-02	ПВС 3	865

Инв.№ подл. | Подпись и дата | Взам. инв. №

Нач. отд.	Греков	
Н. контр.	Калякина	
ГИП	Шахова	
Рук. гр.	Калякина	
Ст. инж.	Черпакова	
Ст. техн.	Домрачева	

1.236.5-12.1-6200 СБ

Переплет внутренний балконной двери ПВС (ПВС1...ПВС3). Сборочный чертеж

Стадия	Масса	Масштаб
Р		
Лист	Листов 1	

ЦНИИЭП учебных зданий

23164-01 66

Формат А4

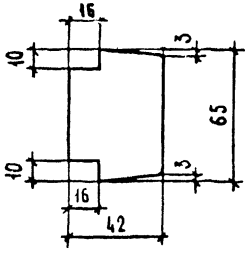

ОБОЗНАЧЕНИЕ	МАРКА	ДЛИНА, мм
1.236.5-12.1 - 6201	ППС 57	810
-01	ППС 58	1110
-02	ППС 59	784
-03	ППС 60	1084
-04	ППС 61	865
-05	ППС 62	839
-06	ППС 63	860
-07	ППС 64	852

Н. контр.	Н. Калякина		
Нач. отдела	В. Греков		
ГИП	Э. Шахова		
Рук. группы	О. Мадоян		
Ст. техник	Т. Костюкова		

1.236.5-12.1 - 6201

ПРОФИЛЬ ПЕРЕПЛЕТА ППС (ППС 57... ППС 64)

Стадия	Масса	Масштаб
Р		1:2
Лист	Листов 1	

ЦНИИЭП учебных зданий

Формат А4

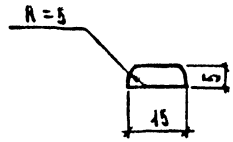

ОБОЗНАЧЕНИЕ	МАРКА	ДЛИНА, мм
1.236.5-12.1 - 6203	Р1	650
-01	Р2	700
-02	Р3	1000
-03	Р4	755

Н. контр.	Н. Калякина		
Нач. отдела	В. Греков		
Гл. специал.	Э. Шахова		
Рук. группы	О. Мадоян		
Техник	О. Шишкина		

1.236.5-12.1 - 6202

РАСКЛАДКА Р(Р1... Р4)

Стадия	Масса	Масштаб
Р		1:1
Лист	Листов 1	

ЦНИИЭП учебных зданий

Инв. № подл. | Подп. и дата | Взам. инв. №

Формат А4

Форм.	Зона	Поз.	Обозначение	Наименование	Кол. на исполн. 1.236.5-12.1-6300-									Примечание
					–	01	02							
				Документация										
А4			1.236.5-12.1-6300 СБ	Сборочный чертеж	×	×	×							
				Детали										
А4		1	1.236.5-12.1-1301-16	Профиль переплета ППС 37	2	2	2							
А4		2	-06	Профиль переплета ППС 27	1									
А4		2	-07	Профиль переплета ППС 28		1								
А4		2	-17	Профиль переплета ППС 38			1							
А4		3	1.236.5-12.1-1302-01	Профиль переплета ППС 43	1									
А4		3	-02	Профиль переплета ППС 44		1								
				Марка	ПЛИС1	ПЛИС2	ПЛИС3							

Н. контр.	Н. Калялкина		1.236.5-12.1-6300
Нач. отдела	В. Грехов		Переплет наружный балконной двери ПЛИС (ПЛИС1..., ПЛИС3)
ГИП	З. Шахова		Стадия: Р; Лист: 1; Листов: 2
Рук. группы	О. Мадоян		ЦНИИЭП учебных зданий
Инженер	Е. Николаева		
Ст. техник	И. Костюкова		

Формат А4

Инв. № подл.	Подп. и дата	Взам. инв. №

Форм	Зона	Поз.	Обозначение	Наименование	Кол. на исполн. 1.236.5-12.1-6300-									Примечание
					–	01	02							
А4		3	1.236.5-12.1-1302	Профиль переплета ППС 42			1							
А4		4	1.236.5-12.1-6201-02	Профиль переплета ППС 59	1									
А4		4	-03	Профиль переплета ППС 60		1								
А4		4	-05	Профиль переплета ППС 62			1							
А4		5	1.236.5-12.1-6301	Профиль слива ПС15	1									
А4		5	-01	Профиль слива ПС16		1								
А4		5	-02	Профиль слива ПС17			1							
				Стандартные изделия										
				Уголь УГ ГОСТ 5091-78*	2	2	2							
				Материалы										
				Твердая древесноволокнистая плита, δ=4 мм ГОСТ 4598-86	0,43	0,62	0,46							$м^2$
				Пергамин ГОСТ 2697-83	0,43	0,62	0,46							$м^2$
				Обшивка ТИП2 ГОСТ 8242-75	13,49	19,88	14,91							м
				Мягкая древесноволокнистая плита δ=12 мм ГОСТ 4598-86	0,43	0,62	0,46							$м^2$

1.236.5-12.1-6300	Лист 2

Формат А4

23164-01 КР

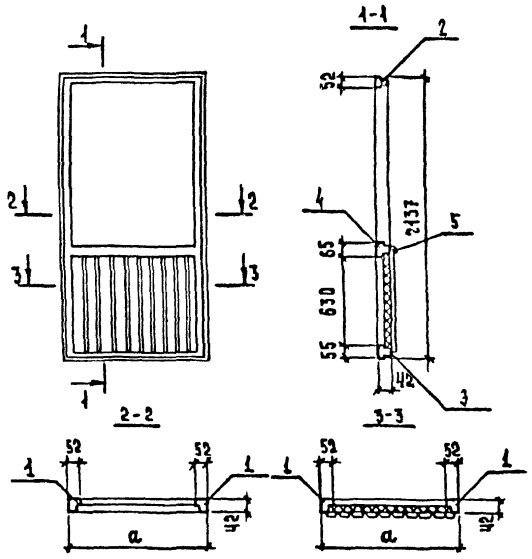

ОБОЗНАЧЕНИЕ	МАРКА	РАЗМЕР, ММ a
1.236.5-12.1 – 6300	ПЛНС1	784
-01	ПЛНС2	1084
-02	ПЛНС3	839

Н. контр.	Н. Калякина	
Нач. отдела	В. Греков	
Гл. специал.	Э. Шахова	
Рук. группы	О. Мадоян	
Техник	О. Шишкина	

1.236.5-12.1 – 6300 сб

ПЕРЕПЛЕТ НАРУЖНЫЙ БАЛКОННОЙ ДВЕРИ ПЛНС (ПЛНС1...ПЛНС3). СБОРОЧНЫЙ ЧЕРТЕЖ

СТАДИЯ	МАССА	МАСШТАБ
Р		
ЛИСТ	ЛИСТОВ 1	

ЦНИИЭП учебных зданий

Формат А4

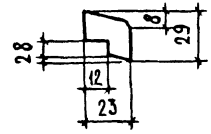

ОБОЗНАЧЕНИЕ	МАРКА	ДЛИНА, мм
1.236.5-12.1 – 6301	ПС15	764
-01	ПС16	1064
-02	ПС17	820
-03	ПС18	710
-04	ПС19	1010
-05	ПС20	780
-06	ПС21	830

Н. контр.	Н. Калякина	
Нач. отдела	В. Греков	
ГИП	Э. Шахова	
Рук. группы	О. Мадоян	
Стехник	Г. Костюкова	

1.236.5-12.1 – 6301

ПРОФИЛЬ БАЛКА ПС (ПС15... ПС20)

СТАДИЯ	МАССА	МАСШТАБ
Р		1:2
ЛИСТ	ЛИСТОВ 1	

ЦНИИЭП учебных зданий

23164-01 ТО Формат А4

Инв. № подл. | Подп. и дата | Взам. инв. №

ФОРМ	ЗОНА	ПОЗ.	ОБОЗНАЧЕНИЕ	НАИМЕНОВАНИЕ	КОЛ. НА ИСПОЛН. 1236.5-12.1-14000-	ПРИМЕЧАНИЕ
					—	
				ДОКУМЕНТАЦИЯ		
А4			1.236.5-12.1 — 14000 СБ	СБОРОЧНЫЙ ЧЕРТЕЖ	X	
А4			1.236.5-12.1 — 000 ТО	ТЕХНИЧЕСКОЕ ОПИСАНИЕ	X	
А4			1236.5-12.1 - 000 Д1	НОМЕНКЛАТУРА ИЗДЕЛИЙ	X	
А3			1236.5-12.1 - 000 РМ	ВЕДОМОСТЬ РАСХОДА МАТЕРИАЛОВ	X	
А3			1236.5-12.1 - 000 Д2	СХЕМА РАСПОЛОЖЕНИЯ ПРИБОРОВ В ОКНАХ И БАЛКОННЫХ ДВЕРЯХ	X	
				МАРКА БС28-18		

			1.236.5-12.1-14000
Н. КОНТР.	Н. КАЛЯПКИНА		
НАЧ. ОТДЕЛА	В. ГРЕКОВ		БАЛКОННАЯ ДВЕРЬ СО СПАРЕННЫМИ ПЕРЕПЛЕТАМИ БС 28-18
ГЛ. СПЕЦ.	З. ШАХОВА		СТАДИЯ: Р; ЛИСТ: 1; ЛИСТОВ: 4
РУК. ГРУППЫ	О. МАДОЯН		ЦНИИЭП УЧЕБНЫХ ЗДАНИЙ
ТЕХНИК	О. ШИШКИНА		

ФОРМАТ А4

ИНВ. N ПОДЛ.	ПОДП. И ДАТА	ВЗАМ. ИНВ. N

ФОРМ.	ЗОНА	ПОЗ.	ОБОЗНАЧЕНИЕ	НАИМЕНОВАНИЕ	КОЛ. НА ИСПОЛН. 1236.5-12.1-14000	ПРИМЕЧАНИЕ
					—	
				СБОРОЧНЫЕ ЕДИНИЦЫ		
А4		1	1.236.5-12.1 — 6100-02	КОРОБКА КС 43	1	
А4		2	1236.5-12.1 — 6200-02	ПЕРЕПЛЕТ ВНУТРЕННИЙ ПЛВС3 ЛЕВЫЙ	1	
А4		3	1236.5-12.1 -14100	ПЕРЕПЛЕТ ВНУТРЕННИЙ ПЛВС4 ПРАВЫЙ	1	
А4		4	1236.5-12.1 - 6300-02	ПЕРЕПЛЕТ НАРУЖНЫЙ ПЛНС 3 ЛЕВЫЙ	1	
А4		5	1236.5-12.1 -14200	ПЕРЕПЛЕТ НАРУЖНЫЙ ПЛНС4 ПРАВЫЙ	1	
А3		6	1236.5-12.1 -1200-54	ПЕРЕПЛЕТ ВНУТРЕННИЙ ПВС55 ЛЕВЫЙ	1	
А3		7	1236.5-12.1 -14300	ПЕРЕПЛЕТ ВНУТРЕННИЙ ПВС56 ПРАВЫЙ	1	
А3		8	1236.5-12.1 -1300-53	ПЕРЕПЛЕТ НАРУЖНЫЙ ПНС54 ЛЕВЫЙ	1	

ФОРМ.	ЗОНА	ПОЗ.	ОБОЗНАЧЕНИЕ	НАИМЕНОВАНИЕ	КОЛ-ВО НА ИСП. 1236.5-12.1-14000	ПРИМЕЧАНИЕ
					–	
А3		9	1.236.5-12.1 – 14400	ПЕРЕПЛЕТ НАРУЖНЫЙ ПНС.55 ПРАВЫЙ	1	
				ДЕТАЛИ		
Б4		10	1.236.5-12.1 – 14001	СТЕКЛО 1350×750×3 ГОСТ111-78	4	
Б4		11	-01	СТЕКЛО 395×750×3 ГОСТ111-78	4	
А4			1.236.5-12.1 – 1002 -35	ШТАПИК Ш36	16	
А4			-13	ШТАПИК Ш14	8	
А4			-14	ШТАПИК Ш15	8	
				СТАНДАРТНЫЕ ИЗДЕЛИЯ		
				ПЕТЛИ ПВ1-100 ГОСТ 5038-78	6	
				ПЕТЛИ ПВ3-1 ГОСТ 5038-78	10	
				ПЕТЛИ ПВ2-100-2 ГОСТ 5038-78	4	

ИНВ.№ ПОДЛ. | ПОДП. И ДАТА | ВЗАМ. ИНВ.№

ФОРМ.	ЗОНА	ПОЗ.	ОБОЗНАЧЕНИЕ	НАИМЕНОВАНИЕ	КОЛ. НА ИСПОЛН. 1236.5-12.1-14000	ПРИМЕЧАНИЕ
					–	
				ЗАВЕРТКИ ЗР2 ГОСТ 5090-86	6	
				СТЯЖКИ СТ ГОСТ 5090-86	16	
				ФРАМУЖНЫЙ ПРИБОР ПФ2 ГОСТ 5090-86	2	
				РУЧКИ РС 80 ГОСТ 5087-80	2	
				МАТЕРИАЛЫ		
				ДРЕВЕСИНА БЛОКА ГОСТ 9685-61	0,260	м³
				ПРОКЛАДКА А-2 ГОСТ 10174-72	16,72	пм

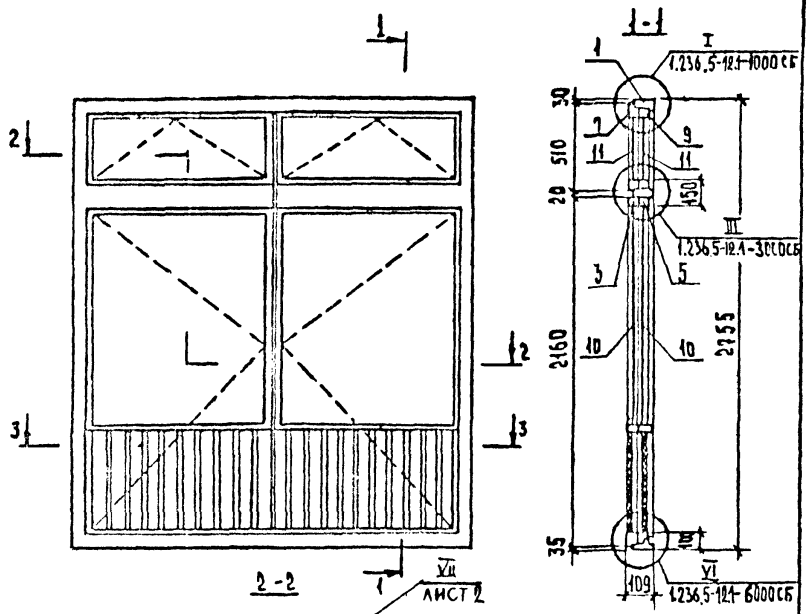

		1.236.5-12.1-14000 СБ	
Н. контр.	И. Калякина	Балконная дверь со спаренными переплетами БС 28-18. Сборочный чертеж	Стадия: Р; Масса: ; Масштаб:
Нач. отдела	В. Грехов		Лист 1; Листов 2
ГИП	Э. Шахова		ЦНИИЭП учебных зданий
Рук. группы	О. Надоян		
Техник	О. Шишкина		

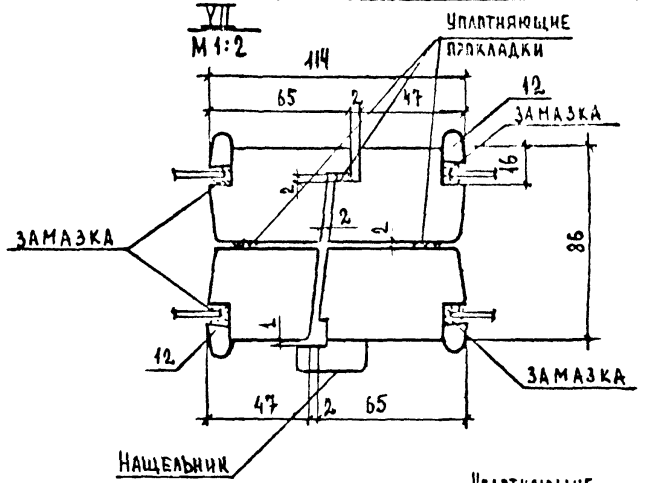

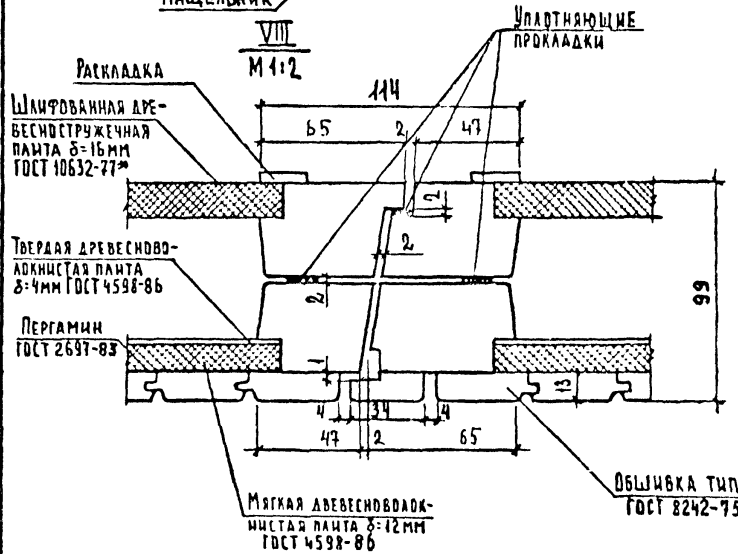

Взам. инв. № | Подп. и дата | Инв. № подл.

1.236.5-12.1-14000 СБ	Лист 2

Инв. № подл.	Подп. и дата	Взам. инв. №

Форм.	Зона	Поз.	Обозначение	Наименование	Кол. на испол. 1.236.5-12.1-14100- —	Примечание
				Документация		
А4			1.236.5-12.1-14100 СБ	Сборочный чертеж	×	
				Детали		
А4		1	1.236.5-12.1-1201-16	Профиль переплета ППС17	1	
А4		2	1.236.5-12.1-14201	Профиль переплета ППС 67	1	
А4		3	1.236.5-12.1-1201-20	Профиль переплета ППС 56	1	
А4		4	1.236.5-12.1-6201-06	Профиль переплета ППС63	1	
А4		5	1.236.5-12.1-1202-13	Профиль переплета ППС 82	1	
А4		6	1.236.5-12.1-6203	Раскладка Р1	2	
				Марка ПЛВС 4		

Н. контр.	Н. Калякина	
Нач. отдела	В. Грехов	
ГИП	Э. Шахова	
Рук. группы	О. Мадоян	
Инженер	Е. Николаева	
Ст. техник	Т. Костюкова	

1.236.5-12.1-14100

Переплет внутренний балконной двери ПЛВС 4

Стадия	Лист	Листов
Р	1	2

ЦНИИЭП учебных зданий

Формат А4

Инв. № подл.	Подп. и дата	Взам. инв. №

Форм.	Зона	Поз.	Обозначение	Наименование	Кол. на испол. 1.236.5-12.1-14100- —	Примечание
А4		7	1.236.5-12.1-6203-03	Раскладка Р4	2	
				Стандартные изделия		
				Уголь ник УГ ГОСТ 5091-78*	4	
				Материалы		
				Шлифованная древесностру-		
				жечная плита δ=16 мм.		
				ГОСТ 10632-77*	0,46	м²

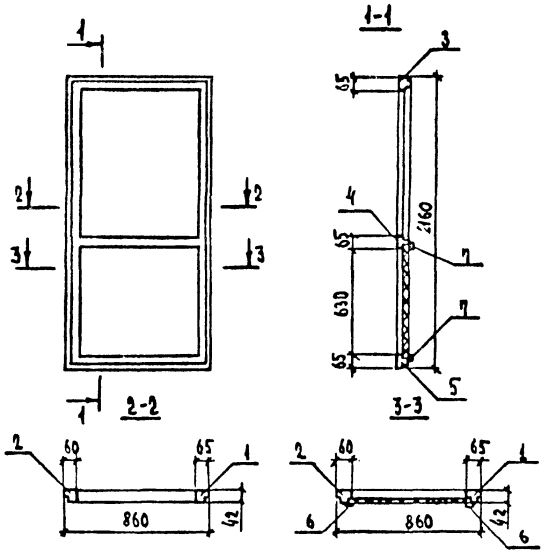

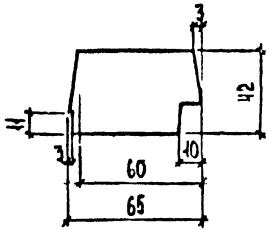

Обозначение	Марка	Длина, мм
1.236.5-12.1-14101	ППС 65	2137
-01	ППС 68	487

Н.контр.	Н.Каляпкина		
Нач.отдела	В.Греков		
Гл.спец.отд.	Э.Шахова		
Рук.группы	О.Мадоян		
Техник	О.Шишкина		

1.236.5-12.1-14100 ОБ

Переплет внутренний балконной двери ПЛВС Ч. Сборочный чертеж.

Стадия	Масса	Масштаб
Р		
Лист	Листов 1	

ЦНИИЭП учебных зданий

Взам. инв. № | Подп. и дата | Инв. № подл.

Н.контр.	Н.Каляпкина		
Нач.отдела	В.Греков		
Гл.спец.отд.	Э.Шахова		
Рук.группы	О.Мадоян		
Техник	О.Шишкина		

1.236.5-12.1-14101

Профиль переплета ППС (ППС 65, ППС 66)

Стадия	Масса	Масштаб
Р		1:2
Лист	Листов 1	

ЦНИИЭП учебных зданий

Инв. N подл.	Подпись и дата	Взам. инв. N

Форм.	Зона	Поз.	Обозначение	Наименование	Кол. на исполн. 1.236.5-12.1-14200- —	Примечание
				Документация		
А4			1.236.5-12.1-14200 СБ	Сборочный чертеж	×	
				Детали		
А4		1	1.236.5-12.1-1301-16	Профиль переплета ППС 37	1	
А4		2	1.236.5-12.1-1410.1	Профиль переплета ППС 65	1	
А4		3	1.236.5-12.1-1301-18	Профиль переплета ППС 39	1	
А4		4	1.236.5-12.1-1302-11	Профиль переплета ППС 53	1	
А4		5	1.236.5-12.1-6201-07	Профиль переплета ППС 64	1	
А4		6	1.236.5-12.1-14201	Нащельник Н1	1	
				Марка ПЛИС4	ПЛИС4	

Н. контр.	Н. Калякина		1.236.5-12.1-14200
Нач. отдела	В. Греков		Переплет наружный балконной двери ПЛИС4
ГИП	Э. Шахова		Стадия: Р; Лист: 1; Листов: 2
Рук. группы	О. Мадоян		ЦНИИЭП учебных зданий
Инженер	Е. Николаева		
Техник	Т. Костюкова		

Формат А4

Инв. N подл.	Подп. и дата	Взам. инв. N

Форм.	Зона	Поз.	Обозначение	Наименование	Кол. на исполн. 1.236.5-12.1-14200- —	Примечание
А4		7	1.236.5-12.1-6301-02	Профиль слива ПС 21	1	
				Стандартные изделия		
				Уголь УГ ГОСТ 5091-78*	2	
				Материалы		
				Твердая древесноволокнистая		
				плита, δ=4мм, ГОСТ 4598-86	0,46	м²
				Пергамин ГОСТ 2697-83	0,46	м²
				Обшивка тип 2 ГОСТ 8242-75	14,91	м
				Мягкая древесноволокнистая		
				плита δ=12мм, ГОСТ 4598-86	0,46	м²

1.236.5-12.1-14200	Лист 2

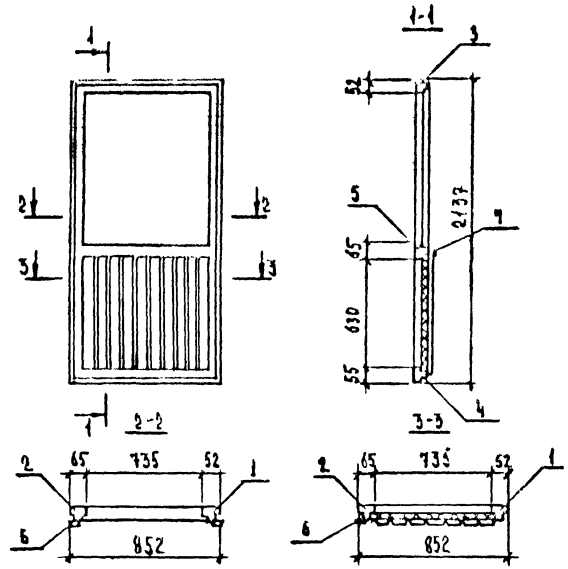

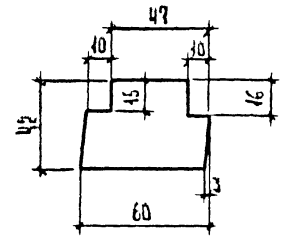

ОБОЗНАЧЕНИЕ	МАРКА	ДЛИНА, мм
1.236.5-12.1-14201	ППС 67	2160
-01	ППС 68	510

Н. контр	Н. Калякина		
Нач. отдела	В. Греков		
Гл. инж. отд.	Э. Шахова		
Рук. группы	О. Мадоян		
Техник	О. Шишкина		

1.236.5-12.1-14200 СБ

Переплет наружный балконной двери ПЛПС4. Оборочный чертеж

Стадия	Масса	Масштаб
Р		
Лист	Листов 1	

ЦНИИЭП учебных зданий

Формат А4

Н. контр	Н. Калякина		
Нач. отдела	В. Греков		
Гл. спец. отд.	Э. Шахова		
Рук. группы	О. Мадоян		
Техник	О. Шишкина		

1.236.5-12.1-14201

Профиль переплета ППС (ППС67, ППС68)

Стадия	Масса	Масштаб
Р		
Лист	Листов 1	

ЦНИИЭП учебных зданий

Инв. № подл. | Подп. и дата | Взам. инв. №

23164-01 76

Формат А4

Обозначение	Марка	Длина, мм
1.236.5-12.1-14202 -01	Н1	2137
-02	Н2	487
-03	Н3	2125
	Н4	465

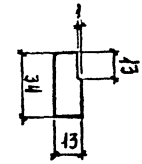

Н. контр.	Н. Калякина			
Нач. отдела	В. Греков			
Гл. спец. ОМ	Э. Шахова			
Рук. группы	О. Мадоян			
Техник	О. Шишкина			

Нащельник Н (Н1...Н4)

1.236.5-12.1-14202

Стадия	Масса	Масштаб
Р		1:2
Лист	Листов 1	

ЦНИИЭП учебных зданий

Формат А4

Инв. № подл. | Подп. и дата | Взам. инв. №

Формат	Зона	Поз.	Обозначение	Наименование	Кол. на испол. 1.236.5-12.1-14300- 1	Примечание
				Документация		
А4			1.236.5-12.1-14300 СБ	Сборочный чертеж	X	
				Детали		
А4		1	1.236.5-12.1-1201-05	Профиль переплета ППС 6	1	
А4		2	1.2365-12.1-14201-01	Профиль переплета ППС 68	1	
А4		3	1.236.5-12.1-1201-20	Профиль переплета ППС 56	1	
А4		4	1.236.5-12.1-1202-13	Профиль переплета ПАС 82	1	
				Стандартные изделия		
				Уголь ник УГ ГОСТ 5091-78*	4	
				Марка ПВС 56		

Н. контр.	Н. Калякина	
Нач. отдела	В. Греков	
ГИП	Э. Шахова	
Рук. группы	О. Мадоян	
Инженер	Е. Николаева	
Ст. техник	Г. Костюкова	

1.236.5-12.1-14300

Переплет внутренний балконной двери ПВС 56

Стадия	Лист	Листов
Р		1

ЦНИИЭП учебных зданий

Формат А4

Инв. № подл. | Подп. и дата | Взам. инв. №

Н. контр.	Н. Калапкина	
Нач. отд.	В. Греков	
Рук. группы	З. Шахова	
Гл. специалист	О. Мадоян	
Техник	О. Шишкина	

Переплет внутренний балконной двери ПВС55 сборочный чертеж.

1.236.5-12.1 – 14400 СБ

Стадия	Масса	Масштаб
Р		1:2
Лист	Листов 1	

ЦНИИЭП учебных зданий

Формат А4

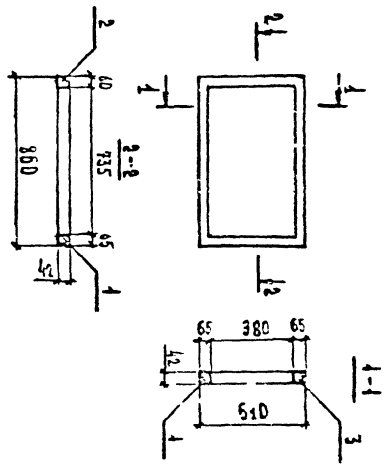

Инв. № подл. | Подп. и дата | Взам. инв. №

Формат	Зона	Поз.	Обозначение	Наименование	Кол. на испол. 1.236.5-12.1-14400- 1	Примечание
				Документация		
А4			1.236.5-12.1-14400 СБ	Сборочный чертеж	х	
				Детали		
А4		1	1.236.5-12.1-1301-05	Профиль переплета ППС 26	1	
А4		3	-18	Профиль переплета ППС 39	1	
А4		2	1.236.5-12.1-14101-01	Профиль переплета ППС 66	1	
А4		4	1.236.5-12.1-1302-11	Профиль переплета ППС 53	1	
А4		5	1.236.5-12.1-14202-01	Нащельник Н2	1	
				Марка ПНС55		

23104-01 78

Н. контр.	Н. Калапкина	
Нач. отдела	В. Греков	
ГИП	З. Шахова	
Рук. группы	О. Мадоян	
Инженер	Е. Николаева	
Ст. техник	Т. Костюкова	

1.236.5-12.1-14400

Переплет наружный балконной двери ПНС55

Стадия	Лист	Листов
Р	1	2

ЦНИИЭП учебных зданий

Обозначение	Наименование	Кол. на испол. 1.236.5-12.1-14400-	Примечание
	Стандартные изделия		
	Уголь ник УГ ГОСТ 8091-78*	4	

1.236.5-12.1-14400

Лист 2

Формат А4

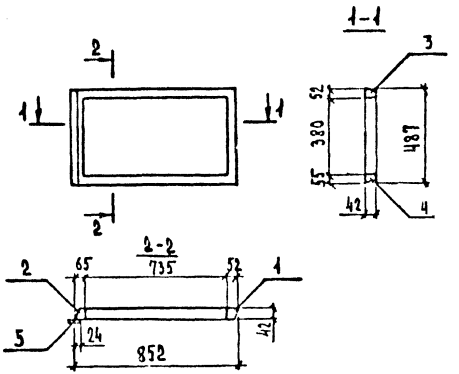

Н. контр.	Н. Калякина		
Нач. отдела	В. Греков		
Гл. специал.	З. Шахова		
Рук. группы	О. Мадоян		
Техник	О. Шишкина		

1.236.5-12.1-14400 ОБ

Переплет наружный балконной двери ПНС55
Сборочный чертеж

Стадия	Масса	Масштаб
Р		1:2
Лист	Листов 1	

ЦНИИЭП учебных зданий

Формат А4

Инв. N подл. | Подп. и дата | Взам. инв. N

Инв. N подл. | Подп. и дата | Взам. инв. N

Форма | Зона | Поз.

gost.e-ecolog.ru