ТИПОВАЯ ДОКУМЕНТАЦИЯ НА СТРОИТЕЛЬНЫЕ СИСТЕМЫ И ИЗДЕЛИЯ ЗДАНИЙ И СООРУЖЕНИЙ.

СЕРИЯ 1.236.5-11

ОКНА И БАЛКОННЫЕ ДВЕРИ ДЕРЕВЯННЫЕ ДЛЯ ОБЩЕСТВЕННЫХ ЗДАНИЙ

ВЫПУСК 1

ОКНА И БАЛКОННЫЕ ДВЕРИ ДЕРЕВЯННЫЕ СО СТЕКЛОПАКЕТАМИ ДЛЯ ОБЩЕСТВЕННЫХ ЗДАНИЙ

РАБОЧИЕ ЧЕРТЕЖИ

18015

Отпускная цена
на момент реализации
указана в счет-накладной

gost.e-ecolog.ru

ТИПОВАЯ ДОКУМЕНТАЦИЯ НА СТРОИТЕЛЬНЫЕ СИСТЕМЫ
И ИЗДЕЛИЯ ЗДАНИЙ И СООРУЖЕНИЙ

СЕРИЯ 1.236.5-11
ОКНА И БАЛКОННЫЕ ДВЕРИ ДЕРЕВЯННЫЕ ДЛЯ ОБЩЕСТВЕННЫХ ЗДАНИЙ

ВЫПУСК 1
ОКНА И БАЛКОННЫЕ ДВЕРИ ДЕРЕВЯННЫЕ СО СТЕКЛОПАКЕТАМИ ДЛЯ ОБЩЕСТВЕННЫХ ЗДАНИЙ

РАБОЧИЕ ЧЕРТЕЖИ

Разработаны
ЦНИИЭП учебных зданий

Гл. инженер А.Ляхович

Нач. отдела С.Соловьев

Рук. группы М. Лазарев

Утверждены и введены в действие с 01.04.1982 г. Государственным Комитетом по гражданскому строительству и архитектуре при Госстрое СССР

Приказ № 85 от 26.03.82 г.

ОБОЗНАЧЕНИЕ	НАИМЕНОВАНИЕ	СТР.
	Содержание	2
I.236.5-II/0000ПЗ	Пояснительная записка	3
I.236.5-II/0000$Д_I$	Номенклатура изделий	4
I.236.5-II/I000	Оконный блок со стеклопакетом	6
I.236.5-II/I000СБ	Оконный блок со стеклопакетом. Сборочный чертёж.	9
I.236.5-II/I002	Штапик Ш I ÷ Ш10	I0
I.236.5-II/2I0I	Профиль коробки ПКI7 ÷ ПКI9	II
I.236.5-II/II00	Коробка оконного блока.	
I.236.5-II/II00СБ	Коробка оконного блока. Сборочный чертеж.	I2
I.236.5-II/II0I	Профиль коробки ПК I ÷ ПК9	I3
I.236.5-II/II02	Профиль коробки ПКI0÷ПКI3	
I.236.5-II/I200	Переплёт.	I4
I.236.5-II/I200СБ	Переплёт.Сборочный чертёж.	I5
I.236.5-II/I20I	Профиль переплёта ПШ I ÷ Ш9;ШШI3;ШШI5.	I6
I.236.5-II/I202	Профиль переплёта ШШ0 ÷ ШШI2;ШШI4	
I.236.5-II/2000	Оконный блок со стеклопакетами.	I7
I.236.5-II/2000СБ	Оконный блок со стеклопакетами. Сборочный чертёж.	I9
I.236.5-II/2I00	Коробка оконного блока.	20
I.236.5-II/2I00СБ	Коробка оконного блока. Сборочный чертёж.	2I
I.236.5-II/3000	Оконный блок со стеклопакетами	22
I.236.5-II/3000СБ	Оконный блок со стеклопакетами. Сборочный чертёж.	23.
I.236.5-II/3I00	Коробка оконного блока.	24
I.236.5-II/3I0I	Профиль коробки ПКI4 ÷ ПКI6.	
I.236.5-II/3I00СБ	Коробка оконного блока. Сборочный чертёж.	25
I.236.5-II/4000	Оконный блок со стеклопакетами.	26
I.236.5-II/4000СБ	Оконный блок со стеклопакетами. Сборочный чертёж.	27
I.236.5-II/4I00	Коробка оконного блока.	28
I.236.5-II/4I00СБ	Коробка оконного блока. Сборочный чертёж.	29
I.236.5-II/5000	Балконная дверь со стеклопакетом.	30

ОБОЗНАЧЕНИЕ	НАИМЕНОВАНИЕ	СТР.
I.236.5-II/5000СБ	Балконная дверь со стеклопакетами. Сборочный чертёж.	3I
I.236.5-II/6000	Балконная дверь со стеклопакетами	32
I.236.5-II/6000СБ	Балконная дверь со стеклопакетами. Сборочный чертёж.	33
I.236.5-II/6I00	Коробка балконной двери.	35
I.236.5-II/6I00СБ	Коробка балконной двери. Сборочный чертёж.	
I.236.5-II/6200	Переплёт балконной двери.	36
I.236.5-II/6200СБ	Переплёт балконной двери. Сборочный чертёж.	37
I.236.5-II/620I	Профиль слива ПС1;ПС2.	
I.236.5-II/0000	Расположение приборов в окнах.	38
I.236.5-II/0000	Расположение приборов в балконных дверях.	
I.236.5-II/0000ВМ	Выборка материалов на окна.	39
I.236.5-II/0000ВМ	Выборка материалов на двери .	40

Рабочие чертежи окон и балконных дверей деревянных со стеклопакетами разработаны на основании задания, утверждённого Государственным комитетом по гражданскому строительству и архитектуре при Госстрое СССР 28 октября 1980г. в соответствии с требованиями ГОСТ 23166-78 " Окна и балконные двери деревянные. Общие технические условия " и ГОСТ 24700-81 " Окна и балконные двери деревянные со стеклопакетами для жилых и общественных зданий " и предназначены для изготовления предприятиями деревообрабатывающей промышленности.

I. Область применения.

I.I. Окна и балконные двери применять в соответствии с требованиями главы СНиП II-3-78 при проектировании и строительстве общественных зданий, область применения - IB подрайон, II и III климатические районы. Сопротивление теплопередаче $R_0 = 0{,}4$ м^{2}ч °С/ккал. Относительная влажность воздуха помещения не лимитируется.

II. Типы, размеры и марки.

2.I. Окна и балконные двери изготавливаются с однокамерными клееными стеклопакетами ТУ 2I-23-87-78.

2.2. Габаритные размеры окон и балконных дверей и размеры проемов для них должны соответствовать указанным в рабочих чертежах согласно ГОСТ 24700-81.

2.3. По требованию потребителей одностворные окна и балконные двери, в том числе с форточными створками и фрамугами допускается изготовлять и левыми, а окна многостворные с несимметричным рисунком - в негативном (зеркальном) изображении.

2.4. Согласно ГОСТ 24700-81 принята следующая структура условного обозначения (марки) окон и балконных дверей:

Примеры условных обозначений (марок).

Окно правое серии СП для проема высотой I5 и шириной 9 дм:

ОСП I5-9 ГОСТ 24700-81

То же, левое:

ОСП I5-9Л ГОСТ 24700-81

Дверь балконная правая серии СП для проема высотой 22 и шириной 9дм:

БСП 22-9 ГОСТ 24700-81

			1.236.5-111 0000 ПЗ			
Рук.отд	С.Соловьев		Пояснительная записка	стадия	лист	листов
Рук. гр	М.Лазарев			Р	1	2
Ст.инж.	Г.Калинина			ЦНИИЭП уч.зданий		

Окно серии СП для проема высотой I8 и шириной I5 дм, с несимметричным рисунком окна (варианта А):

ОСП I8-I5А ГОСТ 24700-81

То же, в негативном (зеркальном) исполнении:

ОСП I8-I5АН ГОСТ 24700-81

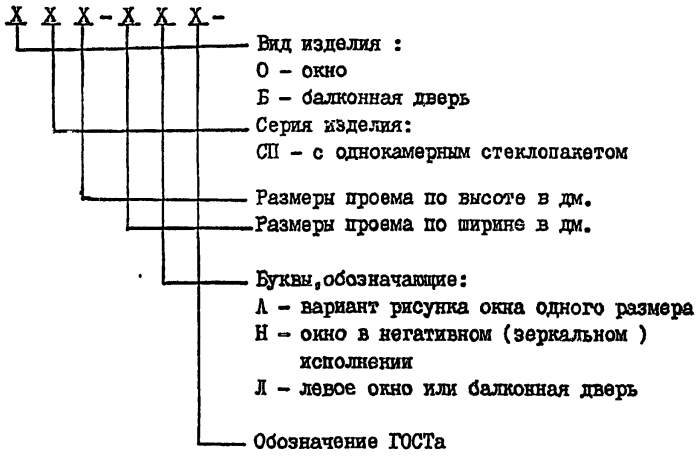

III. Требования к конструкции.

3.I. Окна и балконные двери должны изготовляться в соответствии с требованиями ГОСТ 23166-78 " Окна и балконные двери деревянные. Общие технические условия " и ГОСТ 24700-81 " Окна и балконные двери деревянные со стеклопакетами для жилых и общественных зданий " и по настоящим рабочим чертежам.

3.2. Размеры окон и балконных дверей даны по наружным сторонам коробок, в свету и по наружным сторонам створок, фрамуг, клапанов и полотен.

ОКОННЫЕ БЛОКИ

СХЕМА	МАРКА	ЛИСТ	СХЕМА	МАРКА	ЛИСТ	СХЕМА	МАРКА	ЛИСТ	СХЕМА	МАРКА	ЛИСТ
	ОСП 12-9	1.236.5-111.1000		ОСП 18-13,5А	1.236.5-111000		ОСП 18-12	1.236.5-111-2000-01		ОСП 12-15	1.236.5-113000
	ОСП 12-12	1.236.5-111.1000		ОСП 21-9А	1.236.5-111000		ОСП 18-13,5	1.236.5-112000-02		ОСП 18-15А	1.236.5-113000
	ОСП 12-13,5	1.236.5-111000		ОСП 21-12А	1.236.5-111000		ОСП 21-9	1.236.5-112000		ОСП 21-15А	1.236.5-113000
	ОСП 18-9А	1.236.5-111000		ОСП 21-13,5	1.236.5-111000-08		ОСП 21-12	1.236.5-112000		ОСП 18-15	1.236.5-114000
	ОСП 18-12А	1.236.5-111000		ОСП 18-9	1.236.5-112000		ОСП 21-13,5	1.236.5-112000		ОСП 21-15	1.236.5-114000

1.236.5-111 0000 Д1

Рук. отд	С.Соловьев	
Рук. гр.	М.Лазарев	
Ст. инж.	Г.Калинин	

Номенклатура изделий

СТАДИЯ	ЛИСТ	ЛИСТОВ
Р	1	2

ЦНИИЭП уч. зданий

1.236.5-111.0000 Д1

Лист 2

Схема	Марка	Лист
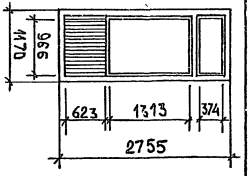	БСП 28-12	1.236.5-111 6000
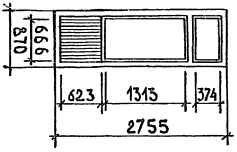	БСП 28-9	1.236.5-111 6000
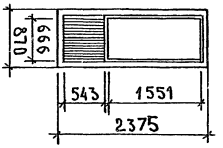	БСП 24-9	1.236.5-111 5000

Балконные двери

18015 6

1.236.5-11.1 1000

Форма	Зона	Поз.	Обозначение	Наименование	Кол. на испол. –	01	02	03	04	05	06	07	08	Примечание
				Документация										
11			1.236.5-11.1 1000 СБ	Сборочный чертеж	Х	Х	Х	Х	Х	Х	Х	Х	Х	
11			1.236.5-11.1 0000 ПЗ	Пояснительная записка	Х	Х	Х	Х	Х	Х	Х	Х	Х	
12			1.236.5-11.1 0000 Д1	Номенклатура изделий	Х	Х	Х	Х	Х	Х	Х	Х	Х	
12			1.236.5-11.1 0000 ВМ	Выборка материалов на окна	Х	Х	Х	Х	Х	Х	Х	Х	Х	
11			1.2365-11.1 7000	Схема расположения приборов в окнах	Х	Х	Х	Х	Х	Х	Х	Х	Х	
				Сборочные единицы										
11	1		1.236.5-11.1 1100	Коробка КР1	1									
11	1		-01	Коробка КР2		1								
11	1		-02	Коробка КР3			1							
11	1		-03	Коробка КР4				1						
11	1		-04	Коробка КР5					1					
11	1		-05	Коробка КР6						1				
11	1		-06	Коробка КР7							1			
11	1		-07	Коробка КР8								1		
11	1		-08	Коробка КР9									1	

Марка	ОСП 12-9	ОСП12-12	ОСП12-13,5	ОСП18-9А	ОСП18-12А	ОСП18-13,5А	ОСП24-9А	ОСП24-12А	ОСП24-13,5А

Рук. отд.	С.Соловьев		1.236.5-11.1 1000
Рук. гр.	М.Лазарев		Оконный блок со стеклопакетом
Ст. инж.	Г.Калинина		Стадия Р; Лист 1; Листов 3
			ЦНИИЭП уч. зданий

Форм	Зона	Поз.	Обозначение	Наименование	Кол. на исполн. –	01	02	03	04	05	06	07	08	Примечание
					1.236.5-11.1 1000									
12		2	1.236.5-11.1 1200	переплет П1	1									
12		2	-01	переплет П2		1								
12		2	-02	переплет П3			1							
12		2	-03	переплет П4				1						
12		2	-04	переплет П5					1					
12		2	-05	переплет П6						1				
12		2	-06	переплет П7							1			
12		2	-07	переплет П8								1		
12		2	-08	переплет П9									1	
				Детали										
БЧ		4	1.236.5-11.1 1201	стеклопакет 980×690	1									ТУ21-23-87-78
БЧ		4	-01	стеклопакет 980×990		1								— " —
БЧ		4	-02	стеклопакет 980×1140			1							— " —
БЧ		4	-03	стеклопакет 1580×690				1						— " —
БЧ		4	-04	стеклопакет 1580×990					1					— " —
БЧ		4	-05	стеклопакет 1580×1140						1				— " —
БЧ		4	-06	стеклопакет 1880×690							1			— " —
БЧ		4	-07	стеклопакет 1880×990								1		— " —
БЧ		4	-08	стеклопакет 1880×1140									1	— " —
11		6	1.236.5-11.1 1202	штапик Ш1	2	2	2							
11		6	-01	штапик Ш2				2	2	2				
11		6	-02	штапик Ш3							2	2	2	
11		6	-06	штапик Ш7	2			2			2			
11		6	-07	штапик Ш8		2			2			2		
11		6	-08	штапик Ш9			2			2			2	

ФОРМ	ЗОНА	ПОЗ.	ОБОЗНАЧЕНИЕ	НАИМЕНОВАНИЕ	Кол. на испол. –	01	02	03	04	05	06	07	08	ПРИМЕЧАНИЕ
				СТАНДАРТНЫЕ ИЗДЕЛИЯ										
				(ПРИБОРЫ)										
				ПЕТЛЯ ПВ2-100-1 ГОСТ 5088-78				3	3	3	3	3	3	
				ПЕТЛЯ ПВ4-75-2 —"—	2	2	2							
				ЗАВЕРТКА ЗР2-1	2	2	2	2	2	2	2	2	2	
				ГОСТ 5090-79										
				МАТЕРИАЛЫ										
				ДРЕВЕСИНА НА ИЗДЕЛИЕ	0,1075	0,1284	0,1325	0,1416	0,1583	0,18	0,1504	0,1749	0,1831	$м^3$
				ГОСТ 9685-61										
				ПРОКЛАДКА А-2	3,3	4,5	4,8	5,0	5,6	5,9	5,6	6,2	6,6	П. М.
				ГОСТ 10174-72										

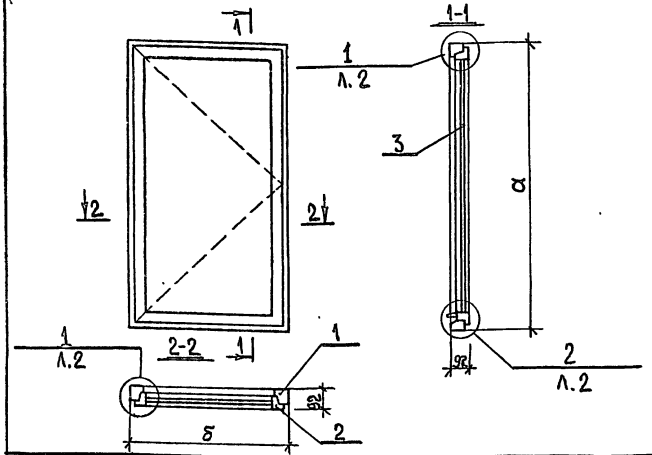

Обозначение	Масса	Марка блоков	Размеры, мм.	
			а	б
1.236.5-11.1 1000 СБ	70	ОСП 12-9	1160	870
-01	91	ОСП 12-12	1160	1170
-02	93	ОСП 12-13,5	1160	1320
-03	97	ОСП 18-9А	1760	870
-04	117	ОСП 18-12А	1760	1170
-05	134	ОСП 18-13,5А	1760	1320
-06	111	ОСП 21-9А	2060	870
-07	133	ОСП 21-12А	2060	1170
-08	144	ОСП 21-13,5А	2060	1320

1.236.5-11.1 1000 СБ

Оконный блок со стеклопакетом. Сборочный чертеж

Стадия	Масса	Масштаб		
Р	см. табл.			
Лист 1	Листов 2			
ЦНИИЭП учебных зданий				

Рук.отд	С.Соловьев	
Рук.гр.	М.Лазарев	
Ст.инж.	Г.Калинина	

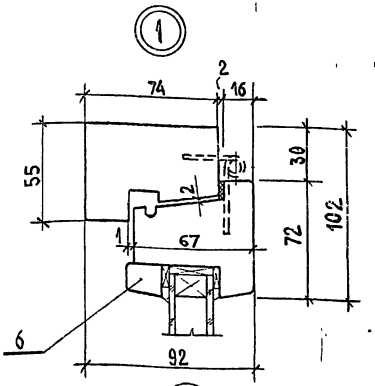

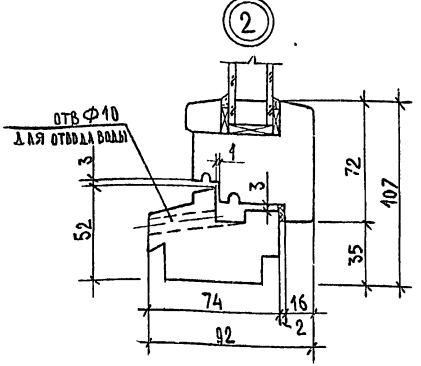

Примечание:

Номер позиции штапика указан для данного сборочного чертежа, для других сборочных чертежей номера позиций см. соответствующие спецификации.

1.236.5-11.1 1000 СБ

Лист 2

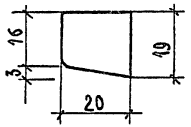

Обозначение	Марка	Длина
1.236.5-111 1002	Ш1	990
-01	Ш2	1590
-02	Ш3	1890
-03	Ш4	410
-04	Ш5	1050
-05	Ш6	1350
-06	Ш7	665
-07	Ш8	965
-08	Ш9	1115
-09	Ш10	435

1.236.5-111 1002

Рук. отд.	С. Соловьев		
Рук. гр.	М. Лазарев		
Ст. инж.	Г. Калинина		

Штапик Ш1÷Ш10

Стадия	Масса	Масш.
Р		1:1
Лист	Листов 1	

ГОСТ 9685-61*

ЦНИИЭП уч. зданий

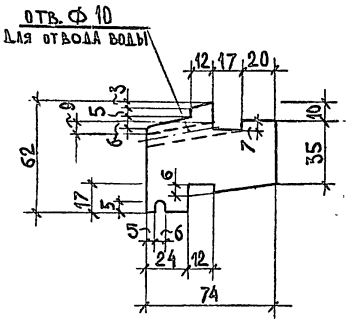

Обозначение	Марка	Длина
1.236.5-111 2101	ПК 17	870
-01	ПК 18	1170
-02	ПК 19	1320

1.236.5-111-2101

Рук. отд.	С. Соловьев		
Рук. гр.	М. Лазарев		
Ст. инж.	Г. Калинина		

Профиль коробки ПК 17÷ПК19

Стадия	Масса	Масштаб
Р		1:2
Лист	Листов 1	

ГОСТ 9685-61*

ЦНИИЭП уч. зданий

Форм.	Зона	Поз.	Обозначение	Наименование	Кол на испол. —	01	02	03	04	05	06	07	08	Примечание
				Документация										
11			1.236.5-11.1 1100 СБ	Сборочный чертеж	X	X	X	X	X	X	X	X	X	
				Детали										
11	1		1.236.5-11.1 1101-04	Профиль коробки ПК5	2	2	2							
11	1		-05	Профиль коробки ПК6				2	2	2				
11	1		-06	Профиль коробки ПК7							2	2	2	
11	2		1.236.5-11.1 1101	Профиль коробки ПК1	1			1			1			
11	2		-01	Профиль коробки ПК2		1			1			1		
11	2		-02	Профиль коробки ПК3			1			1			1	
11	3		1.236.5-11.1 1102	Профиль коробки ПК10	1			1			1			
11	3		-01	Профиль коробки ПК11		1			1			1		
11	3		-02	Профиль коробки ПК12			1			1			1	

Рук. отд	С. Соловьев	
Рук. гр.	М. Лазарев	
Ст. инж.	Г. Калинина	

1.236.5-11.1 1100

Коробка оконного блока

Стадия	Лист	Листов
Р		1

ЦНИИЭП уч. зданий

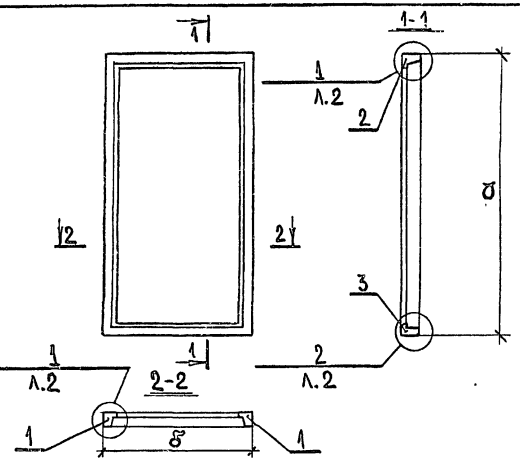

Обозначение	Марка коробки	Размеры, мм	
		а	б
1.236.5-111 1100	КР-1	1160	870
-01	КР 2	1160	1170
-02	КР 3	1160	1320
-03	КР 4	1760	870
-04	КР 5	1760	1170
-05	КР 6	1760	1320
-06	КР-7	2060	870
-07	КР 8	2060	1170
-08	КР 9	2060	1320
	БКР 1	2375	870

1.236.5-111 1100 СБ

Коробка оконного блока. Сборочный чертеж

Стадия	Масса	Масштаб
Р		
Лист 1	Листов 2	

ЦНИИЭП уч. зданий

Рук. отд.	С.Соловьев	
Рук. гр.	М. Лазарев	
Ст. инж.	Г. Калинина	

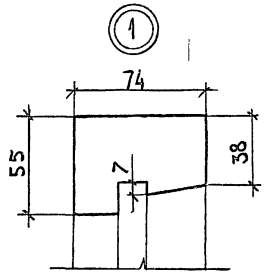

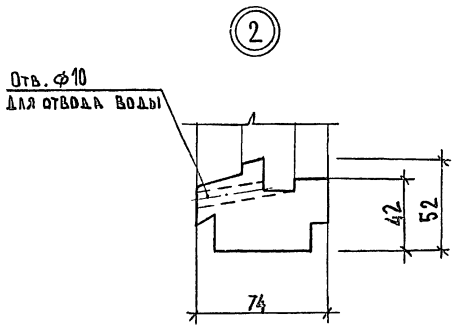

1.236.5-111 1100 СБ

Лист 2

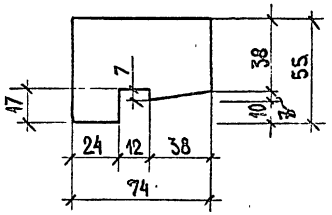

Обозначение	Марка	Длина
1.236.5-11.1 1101	ПК 1	870
-01	ПК2	1170
-02	ПК3	1320
-03	ПК4	1470
-04	ПК5	1160
-05	ПК6	1760
-06	ПК7	2060
-07	ПК8	2375
-08	ПК9	2755

1.236.5-11.1 1101

Профиль коробки ПК 1 ÷ ПК 9

ГОСТ 9685-61*

Стадия Р | Масса | Масштаб

Лист | Листов 1

ЦНИИЭП уч. зданий

Рук. отд. С. Соловьев
Рук. гр. М. Лазарев
Ст. инж. Г. Калинина

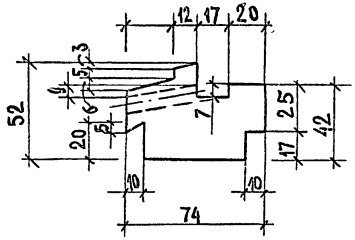

Обозначение	Марка	Длина
1.236.5-11.1 1102	ПК 10	870
-01	ПК 11	1170
-02	ПК 12	1320
-03	ПК 13	1470

1.236.5-11.1 1102

Профиль коробки ПК 10 - ПК 13

ГОСТ 9685-61*

Стадия Р | Масса | Масшт.

Лист | Листов

ЦНИИЭП уч. зданий

Рук. отд. Соловьев
Рук. гр. М. Лазарев
Ст. инж. Г. Калинина

Форм.	Зона	Поз.	Обозначение	Наименование	Кол. на испол. –	01	02	03	04	05	06	07	08	09	10	11	12	13	14	15	16	17	18	19	20	21	Примеч.
				Документация																							
12			1.236.5-111 1200 СБ	Сборочный чертеж	X	X	X	X	X	X	X	X	X	X	X	X	X	X	X	X	X	X	X	X	X	X	
				Детали																							
11		1	1.236.5-111 1201	Профиль переплета ПП1	2	2	2																2				
11		1	-01	Профиль переплета ПП2				2	2	2														2			
11		1	-02	Профиль переплета ПП3							2	2	2												2		
11		1	-06	Профиль переплета ПП7										2	2	2											
11		1	-07	Профиль переплета ПП8													2	2	2								
11		1	-09	Профиль переплета ПП9																2	2	2					
11		2	-03	Профиль переплета ПП4	1			1			1			1			1			1	1	1					
11		2	-04	Профиль переплета ПП5		1			1			1			1			1									
11		2	-05	Профиль переплета ПП6			1			1			1			1			1								
11		2	-13	Профиль переплета ПП13																			1	1	1	1	
11		3	1.236.5-111 1202	Профиль переплета ПП10	1			1			1			1			1			1	1	1					
11		3	-01	Профиль переплета ПП11		1			1			1			1			1									
11		3	-02	Профиль переплета ПП12			1			1			1			1			1								
11		3	-14	Профиль переплета ПП14																			1	1	1	1	
				Стандартные изделия																							
				Уголник УГ ГОСТ 5091-78	4	4	4	4	4	4	4	4	4	4	4	4	4	4	4	4	4	4	4			2	
				Марка	П1	П2	П3	П4	П5	П6	П7	П8	П9	П10	П11	П12	П13	П14	П15	П16	П17	П18	П19	П20	П21	П22	

1.236.5-111 1200

Рук. отд.	С. Соловьев	
Рук. гр.	М. Лазарев	
Ст. инж.	Г. Калинина	

Переплет.

Стадия	Лист	Листов
Р		1

ЦНИИЭП уч. зданий

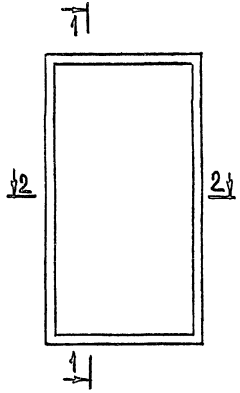

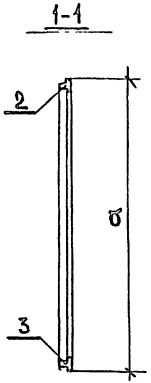

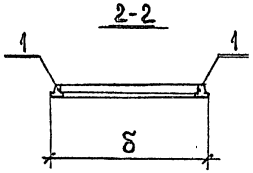

Обозначение	Марка	Размеры, мм	
		α	δ
1.236.5-11.1 12.00	П 1	1095	810
-01	П 2	1095	1110
-02	П 3	1095	1260
-03	П 4	1695	810
-04	П 5	1695	1110
-05	П 6	1695	1260
-06	П 7	1995	810
-07	П 8	1995	1110
-08	П 9	1995	1260
-09	П 10	1157	810
-10	П 11	1157	1110
-11	П 12	1157	1260
-12	П 13	1457	810
-13	П 14	1457	1110
-14	П 15	1457	1260
-15	П 16	518	810
-16	П 17	518	1110
-17	П 18	518	1260
-18	П 19	1095	580
-19	П 20	1695	580
-20	П 21	1995	580
-21	П 22	2060	580

		1.236.5-11.1 12.00 СБ	
		Переплет. Сборочный чертеж	Стадия: Р; Масса; Масштаб
Рук. отд.	С. Соловьев		Лист; Листов 1
Рук. гр.	М. Лазарев		ЦНИИЭП уч. зданий
Ст. инж.	Г. Калинина		

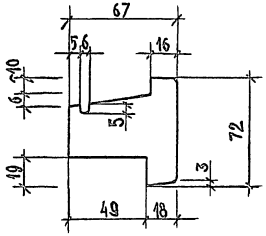

Обозначение	Марка	Длина
1.236.5-111 1201	ПП1	1095
-01	ПП2	1695
-02	ПП2	1995
-03	ПП4	810
-04	ПП5	1110
-05	ПП6	1260
-06	ПП7	1157
-07	ПП8	1457
-08	ПП9	518
-09	ПП13	580
-10	ПП15	2060

		1.236.5-111 1201	
Рук. отд. С.Соловьев		Профиль переплета ПП1÷ПП9; ПП13; ПП15	Стадия: Р; Масса: ; Масштаб: 1:2
Рук. гр. М.Лазарев			Лист: ; Листов:
Ст. инж. Г.Калинина		ГОСТ 9685-61*	ЦНИИЭП уч. зданий

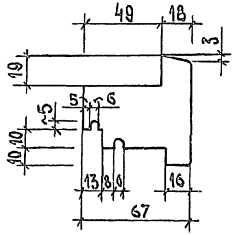

Обозначение	Марка	Длина
1.236.5-111 1202	ПП10	810
-01	ПП11	1110
-02	ПП12	1260
-03	ПП14	580

		1.236.5-111 1202	
Рук. отд. С.Соловьев		Профиль переплета ПП10÷ПП12; ПП14	Стадия: Р; Масса: ; Масштаб: 1:2
Рук. гр. М.Лазарев			Лист: ; Листов: 1
Ст. инж. Г.Калинина		ГОСТ 9685-61*	ЦНИИЭП уч. зданий

Форм	Зона	Поз.	Обозначение	Наименование	Кол. на исполнение 1.236.5-11.1 2000 —	01	02	03	04	05			Примечан.
				Документация									
11			1.236.5-11.1 2000 СБ	Сборочный чертеж	х	х	х	х	х	х			
11			0000 ПЗ	Пояснительная записка	х	х	х	х	х	х			
12			0000 Д1	Номенклатура изделий	х	х	х	х	х	х			
11			7000	Схема расположения приборов в окнах	х	х	х	х	х	х			
12			0000 ВМ	Выборка материалов на окна	х	х	х	х	х	х			
				Марка	ОРСП18-9	ОРСП18-12	ОРСП18-135	ОРСП21-9	ОРСП21-12	ОРСП21-135			

Рук. отд.	С.Соловьев	
Рук. гр.	М.Лазарев	
Ст. инж.	Г.Калинина	

1.236.5-11.1 2000

Оконный блок со стеклопакетами

Стадия	Лист	Листов
Р	1	4

ЦНИИЭПуч. зданий

Форм	Зона	Поз.	Обозначение	Наименование	Кол. на исполн. 1.236.5-11.1 2000 —	01	02	03	04	05			Примечание
				Сборочные единицы									
11	1		1.236.5-11.1 2100	Коробка КР 10	1								
11	1		-01	Коробка КР 11		1							
11	1		-02	Коробка КР 12			1						
11	1		-03	Коробка КР 13				1					
11	1		-04	Коробка КР 14					1				
11	1		-05	Коробка КР 15						1			
12	2		1.236.5-11.1 1200 -09	Переплет П 10	1								
12	2		-10	Переплет П 11		1							
12	2		-11	Переплет П 12			1						
12	2		-12	Переплет П 13				1					
12	2		-13	Переплет П 14					1				
12	2		-14	Переплет П 15						1			
12	3		-15	Переплет П 16	1			1					
12	3		-16	Переплет П 17		1			1				
12	3		-17	Переплет П 18			1			1			

81 51081

ФОРМ	ЗОНА	ПОЗ	ОБОЗНАЧЕНИЕ	НАИМЕНОВАНИЕ	Кол. на испол. 1.236.5-111 2000 –	01	02	03	04	05			ПРИМЕЧАН.
				Детали									
БЧ		4	1.236.5-111 2001	Стеклопакет 400×690	1			1					ТУ21-23-87-78
БЧ		4	-01	Стеклопакет 400×990		1			1				—"—
БЧ		4	-02	Стеклопакет 400×1140			1			1			—"—
БЧ		5	-03	Стеклопакет 1040×690	1								—"—
БЧ		5	-04	Стеклопакет 1040×990		1							—"—
БЧ		5	-05	Стеклопакет 1040×1140			1						—"—
БЧ		5	-06	Стеклопакет 1340×690				1					—"—
БЧ		5	-07	Стеклопакет 1340×990					1				—"—
БЧ		5	-08	Стеклопакет 1340×1140						1			—"—
11		6	1.236.5-111 1002 – 03	Штапик Ш4	2	2	2	2	2	2			
11		6	-04	Штапик Ш5	2	2	2						
11		6	-05	Штапик Ш6				2	2	2			
11		6	-06	Штапик Ш7	4			4					
11		6	-07	Штапик Ш8		4			4				
11		6	-08	Штапик Ш9			4			4			

ФОРМ.	ЗОНА	ПОЗ	ОБОЗНАЧЕНИЕ	НАИМЕНОВАНИЕ	Кол. на испол. 1.236.5-111 2000 –	01	02	03	04	05			ПРИМЕЧАНИЕ
				Стандартные изделия (приборы)									
				Петля ПВ4-75-1 ГОСТ 5089-78	3	3	3	3	3	3			
				Петля ПВ4-75-2 —"—	2	2	2	2	2	2			
				Завертка ЗР2-150 ГОСТ 5090-79	2	2	2	2	2	2			
				Фрамужный прибор ПФ-2 ГОСТ 5090-79	1	1	1	1	1	1			
				Материалы									
				Древесина на изд. ГОСТ 9685-61*	0,1803	0,2124	0,2269	0,1968	0,2178	0,2345			м³
				Прокладка А-2 ГОСТ 19174-72	6,6	7,8	8,6	7,2	8,4	9,2			п.м

5/1081 19

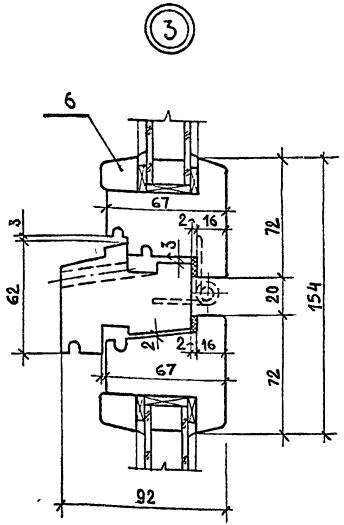

Примечание:
Номер позиции штапика указан для данного сборочного чертежа, для других сборочных чертежей номера позиций см. соответствующие спецификации.

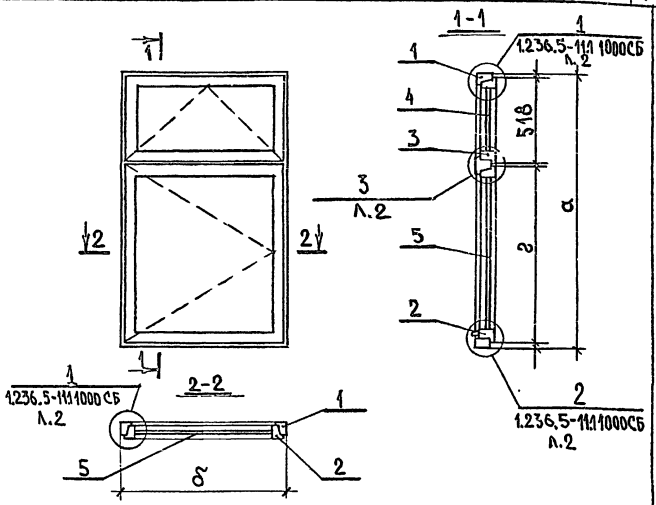

Обозначение	Марки блоков	Размеры, мм.			Масса
		a	δ	2	
1.236.5-11.1 2000	ОСП 18-9	1760	870	1157	106
-01	ОСП 18-12	1760	1170	1157	142
-02	ОСП 18-13,5	1760	1320	1157	153
-03	ОСП 21-9	2060	870	1457	128
-04	ОСП 21-12	2060	1170	1457	150
-05	ОСП 21-13,5	2060	1320	1457	170

1.236.5-11.1 2000 СБ

Оконный блок со стеклопакетами. Сборочный чертеж.

			Стадия	Масса	Масшт.
Рукота	С.Соловьев		Р	см. табл.	
Рук. гр.	М.Лазарев		Лист 1	Листов 2	
Ст. инж.	Г.Калинина		ЦНИИЭП уч. зданий		

ФОРМ	ЗОНА	ПОЗ.	ОБОЗНАЧЕНИЕ	НАИМЕНОВАНИЕ	Кол. на исполн. 1.236.5-11.1 2100								ПРИМЕЧАНИЕ
					–	01	02	03	04	05			
				Документация									
11			1.236.5-11.1 2100 СБ	сборочный чертеж	Х	Х	Х	Х	Х	Х			
				Детали									
11		1	1.236.5-11.1 1101 – 05	профиль коробки ПК6	2	2	2						
11		1	– 06	профиль коробки ПК7				2	2	2			
11		2	1.236.5-11.1 1101	профиль коробки ПК1	1			1					
11		2	– 01	профиль коробки ПК2		1			1				
11		2	– 02	профиль коробки ПК3			1			1			
11		3	1.236.5-11.1 2102	профиль коробки ПК17	1			1					
11		3	– 01	профиль коробки ПК18		1			1				
				МАРКА	КР 10	КР 11	КР 12	КР 13	КР 14	КР 15			

Рук. отд.	С. Соловьев	
Рук. гр.	М. Лазарев	
Ст. инж.	Г. Калинина	

1.236.5-11.1 2100

Коробка оконного блока

СТАДИЯ	ЛИСТ	ЛИСТОВ
Р	1	2

ЦНИИЭП уч. зданий

ФОРМ	ЗОНА	ПОЗ	ОБОЗНАЧЕНИЕ	НАИМЕНОВАНИЕ	Кол. на исполн. 1.236.5-11.1 2100								ПРИМЕЧАНИЕ
					–	01	02	03	04	05			
11		3	1.236.5-11.1 2102-02	профиль коробки ПК9			1			1			
11		4	1.236.5-11.1 1102	профиль коробки ПК10	1			1					
11		4	– 01	профиль коробки ПК11		1			1				
11		4	– 02	профиль коробки ПК12			1			1			

1.236.5-11.1 2100

ЛИСТ 2

12 51081

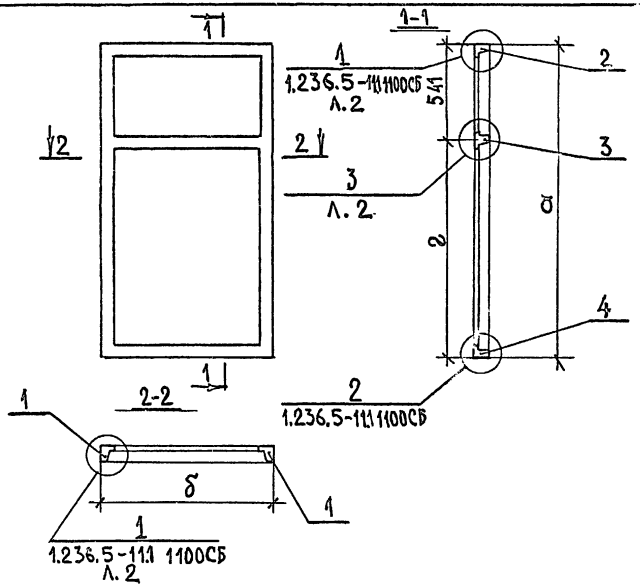

Обозначение	Марки коробок	Размеры, мм.		
		а	б	г
1.236.5-111 2100	КР10	1760	870	1219
-01	КР11	1760	1170	1219
-02	КР12	1760	1320	1219
-03	КР13	2060	870	1519
-04	КР14	2060	1170	1519
-05	КР15	2060	1320	1519

			1.236.5-111 2100 СБ		
			Коробка оконного блока, Сборочный чертеж.	Стадия	Масса	Масштаб
				Р		
Рук. отд	С. Соловьев			Лист 1	Листов 2	
Рук. гр.	М. Лазарев			ЦНИИЭП уч. зданий		
Ст. инж.	Г. Калинина					

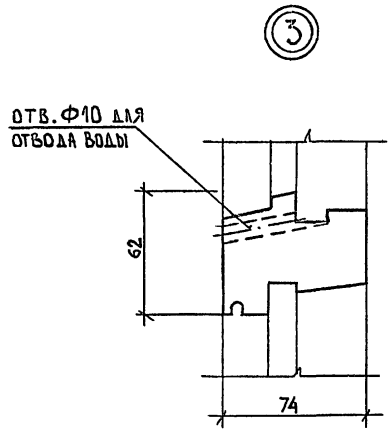

1.236.5-111 2100 СБ	Лист 2

ФОРМ	ЗОНА	ПОЗ	ОБОЗНАЧЕНИЕ	НАИМЕНОВАНИЕ	Кол. на испол. 1.236.5-111 3000			ПРИМЕЧ.
					–	01	02	
				Документация				
12			1.236.5-111 3000 СБ	Сборочный чертеж	X	X	X	
11			0000 ПЗ	Пояснительная записка	X	X	X	
12			0000 Д1	Номенклатура изделий	X	X	X	
12			0000 ВМ	Выборка материалов на окна	X	X	X	
11			7000	Схемы расположения приборов в окнах	X	X	X	
				Сборочные единицы				
11		1	1.236.5-111 3100	Коробка КР16	1			
11		1	-01	Коробка КР17		1		
11		1	-02	Коробка КР18			1	
12		2	1.236.5-111 1200-18	Переплет П19	1			
12		2	-19	Переплет П20		1		
12		2	-20	Переплет П21			1	
12		3	1.236.5-111 1200	Переплет П1	1			
12		3	-03	Переплет П4		1		
12		3	-06	Переплет П7			1	
				Марка	ОСП 12-15	ОСП 18-15А	ОСП 24-15А	

1.236.5-111 3000

Рук. от.	С. Соловьев	
Рук. гр.	М. Лазарев	
Ст. инж.	Г. Калинина	

Оконный блок со стеклопакетами

Стадия	Лист	Листов
Р	1	2

ЦНИИЭП уч. зданий

ФОРМ	ЗОНА	ПОЗ.	ОБОЗНАЧЕНИЕ	НАИМЕНОВАНИЕ	Кол. на испол.			ПРИМЕЧ.
					–	01	02	
				Детали				
БЧ		4	1.236.5-111 3ДМ	стеклопакет 980×460	1			ТУ 21-23-87-78
БЧ		4	-02	стеклопакет 1580×460		1		—"—
БЧ		4	-04	стеклопакет 1880×460			1	—"—
БЧ		5	-04	стеклопакет 980×690	1			—"—
БЧ		5	-03	стеклопакет 1580×690		1		—"—
БЧ		5	-05	стеклопакет 1880×690			1	—"—
11		6	1.236.5-111 1002	Штапик Ш1	4			
11		6	-01	Штапик Ш2		4		
11		6	-02	Штапик Ш3			4	
11		6	-09	Штапик Ш10	2	2	2	
11		6	-06	Штапик Ш7	2	2	2	
				Стандартные изделия (приборы)				
				Петли ПВ2-100-1 ГОСТ 5088-78	6	6	6	
				Завертки ЗР2-1 ГОСТ 5090-79	4	4	4	
				Материалы				
				Древесина на изделие ГОСТ 9685-61	0,195	0,26	0,2801	м³
				Прокладка А-2 ГОСТ 10174-72	8,2	9,2	10,8	п.м.

1.236.5-111 3000 Лист 2

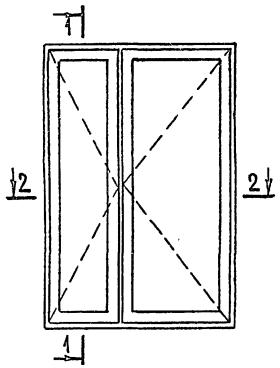

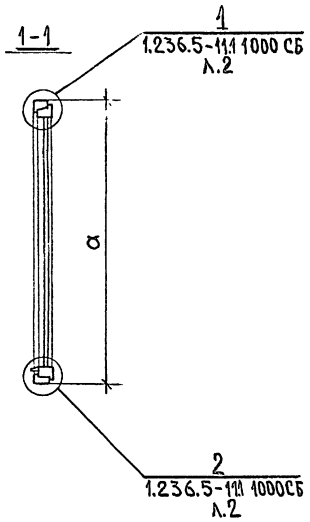

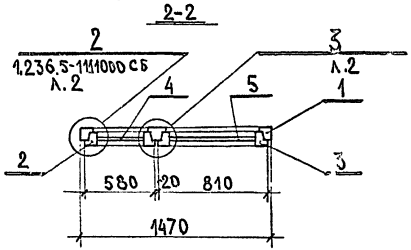

Обозначение	Марка блоков	Размеры, мм	Масса
		а	
1.236.5-111 3000	ОСП 12-15	1160	125
-01	ОСП 18-15А	1760	174
-02	ОСП 21-15А	2060	197

		1.236.5-111-3000 СБ	
		Оконный блок со стеклопакетами Сборочный чертеж	Стадия: Р; Масса: см. табл.; Масштаб:
			Лист 2; Листов 1
Рук. отд.	С. Соловьев		ЦНИИЭП уч. зданий
Рук. гр.	М. Лазарев		
Ст. инж.	Г. Калинина		

Формат	Зона	Поз.	Обозначение	Наименование	Кол. на испол. 1.236.5-11.3100: —	01	02	Примеч.
				Документация				
А1			1.236.5-11.3100СБ	Сборочный чертеж	Х	Х	Х	
				Детали				
А1		1	1.236.5-11.1 1101-04	Профиль коробки ПК 5	2			
А1		1	-05	Профиль коробки ПК 6		2		
А1		1	-06	Профиль коробки ПК7			2	
А1		2	-03	Профиль коробки ПК4	1	1	1	
А1		3	1.236.5-11.1 1102-03	Профиль коробки ПК13	1	1	1	
А1		4	1.236.5-11.1 3101	Профиль коробки ПК14	1			
А1		4	-01	Профиль коробки ПК15		1		
А1		4	-02	Профиль коробки ПК16			1	
				Марка	КР16	КР17	КР18	

		1.236.5-11.1 3100	
Рук. отд.	С. Соловьев	Коробка оконного блока.	Стадия: Р; Лист; Листов: 1
Рук. гр.	М. Лазарев		ЦНИИЭП уч. зданий
Ст. инж.	Г. Калинина		

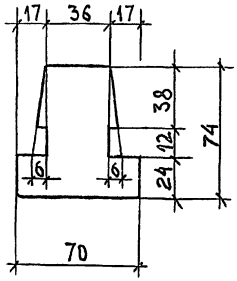

Обозначение	Марка	Длина
1.236.5-11.1 3101	ПК 14	1160
-01	ПК 15	1760
-02	ПК 16	2060

		1.236.5-11.1 3101	
Рук. отд.	С. Соловьев	Профиль коробки ПК14 ÷ ПК16	Стадия: Р; Масса: ; Масш.: 1:2; Лист 1; Листов 1
Рук. гр.	М. Лазарев		
Ст. инж.	Г. Калинина	ГОСТ 9685-61*	ЦНИИЭП уч. зданий

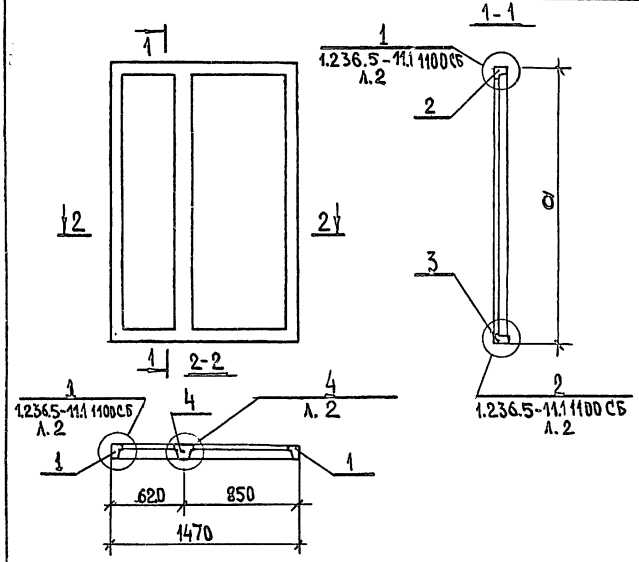

Обозначение	Марки коробок	Размеры, мм
		a
1.236.5-11.1 3100	КР16	1160
-01	КР17	1760
-02	КР18	2060

	1.236.5-11.1 3100 СБ		
Рук.отд. С.Соловьев	Коробка оконного блоки со стеклопакетами. Сборочный чертеж	Стадия	Масса	М.масш.
Рук. гр. М.Лазарев		Р		
Ст. инж. Г.Калинина		Лист 1	Листов 2	
		ЦНИИЭП уч. зданий г. Москва		

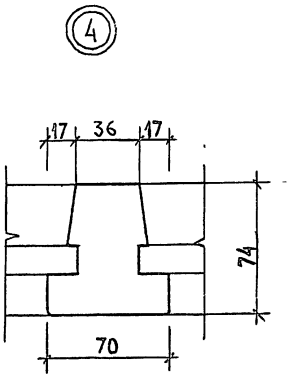

Форм	Зона	Поз.	Обозначение	Наименование	Кол. на испол. –	Кол. на испол. 01	Примеч.
				Документация			
12			1.236.5-11.1 4000СБ	Сборочный чертеж	Х	Х	
11			1.236.5-11.1 0000ПЗ	Пояснительная записка	Х	Х	
12			1.236.5-11.1 0000Д1	Номенклатура изделий	Х	Х	
12			1.236.5-11.1 0000ВМ	Выборка материалов на окна	Х	Х	
11			1.236.5-11.1 7000	Схемы расположения приборов в окнах	Х	Х	
				Сборочные единицы			
12		1	1.236.5-11.1 4100	Коробка КМ9	1		
12		1	-01	Коробка №20		1	
12		2	1.236.5-11.1 12.00-19	Переплет П20	1		
12		2	-20	Переплет П21		1	
12		3	-09	Переплет П10	1		
12		3	-12	Переплет П13		1	
12		4	-15	Переплет П16	1	1	
				Детали			
БЧ		5	1.2365-11.1 3001-02	Стеклопакет 1580×460	1		ТУ 21-23-87-78
БЧ		5	1.236.5-11.1 3001	Стеклопакет 1880×460		1	ТУ 21-23-87-78
БЧ		6	1.236.5-11.1 2001-03	Стеклопакет 1040×690	1		—"—
БЧ		6	-06	Стеклопакет 1340×690		1	—"—
БЧ		7	1.236.5-11.1 2001	Стеклопакет 400×690	1	1	—"—
11		8	1.236.5-11.1 1002-01	Штапик Ш2	2		
11		8	-03	Штапик Ш4	2	2	
11		8	-02	Штапик Ш3		2	
11		8	-05	Штапик Ш6		2	
11		8	-06	Штапик Ш7	4	4	
11		8	-09	Штапик Ш10	2	2	
				Стандартные изделия (приборы)			
				Петли ПВ2-100-1 ГОСТ 5088-78	3	3	
				Петли ПВ4-75-1 —"—	3	3	
				Петли ПВ4-75-2 —"—	2	2	
				Заверткa ЗР2-1 ГОСТ 5090-79	2	2	
				Фрамужный прибор ПФ2 ГОСТ 5090-79	1	1	
				Материалы			
				Древесина на изд. ГОСТ 9685-61*	0,290	10,9	м³
				Прокладка А-2 ГОСТ 10174-72	0,3144	12,2	п.м.

Марка: ОСП 18-15 | ОСП 21-15

1.236.5-11.1 4000

Рук. отд.	С. Соловьев			
Рук. гр.	М. Лабарев			
Ст. инж.	Г. Калинина			

Оконный блок со стеклопакетами

Стадия	Лист	Листов
Р	1	2

ЦНИИЭП уч. зданий

1.236.5-11.1 4000

Лист 2

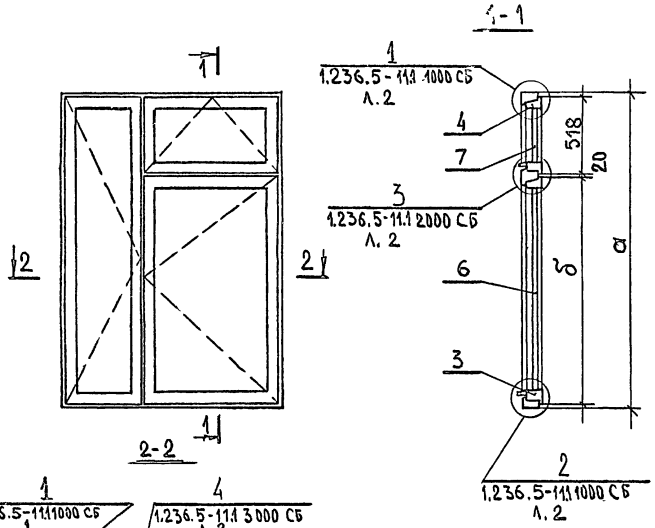

Масса	Обозначение	Марки блоков	Размеры, мм	
			а	в
187	1.236.5-11.1 4000	ОСП 18-15	1760	1157
195	-01	ОСП 21-15	2060	1457

Рук. отд	С. Соловьев		
Рук. гр.	М. Лазарев		
Ст. инж.	Е. Калинина		

1.236.5-11.1 4000 СБ

Оконный блок со стеклопакетами сборочный чертеж

Стадия	Масса	Масштаб
Р	см. табл.	
Лист	Листов 1	

ЦНИИЭП уч. зданий

ФОРМ.	ЗОНА	ПОЗ.	ОБОЗНАЧЕНИЕ	НАИМЕНОВАНИЕ	Кол. на исп. 1	Кол. на исп. 01	ПРИМ.
				Документация			
12			1.236.5-111 4100 СБ	Сборочный чертеж	Х	Х	
				Детали			
11		1	1.236.5-111 1101 - 05	Профиль коробки ПК6	2		
11		1	- 06	Профиль коробки ПК7		2	
11		2	1.236.5-111 3101 - 01	Профиль коробки ПК15	1		
11		2	- 02	Профиль коробки ПК16		1	
11		3	1.236.5-111 1101 - 03	Профиль коробки ПК4	1	1	
11		4	1.236.5-111 2102	Профиль коробки ПК17	1	1	
				Марка	КР19	КР20	

		1.236.5-111 4100			
Рук. отд	С. Соловьев	Коробка оконного блока	Стадия	Лист	Листов
Рук. гр.	М. Лазарев		Р		1
Ст. инж.	Г. Калинина		ЦНИИЭП уч. зданий		

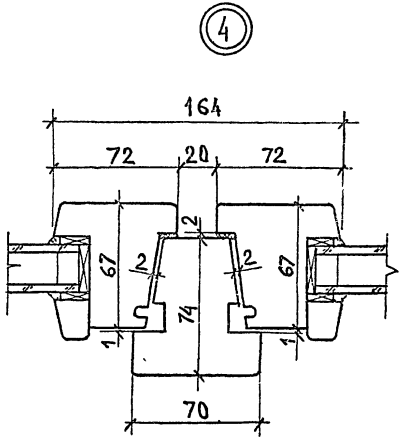

1.236.5-111 3000 СБ

Лист 2

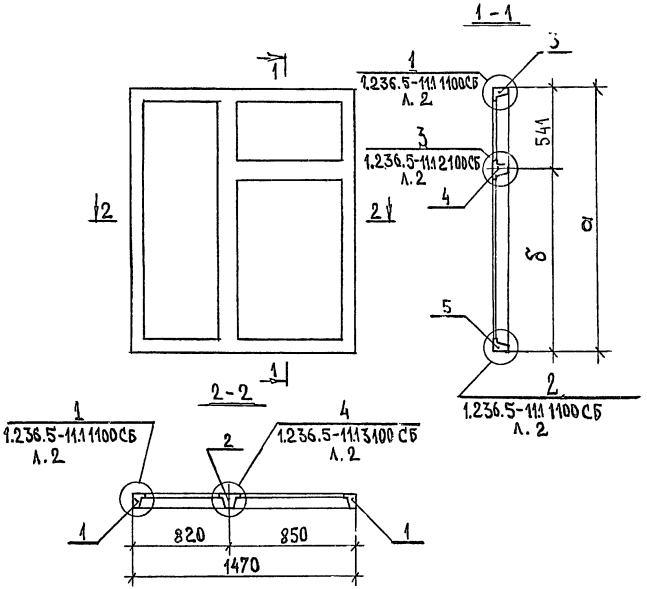

Обозначение	Марки коробок	Размеры, мм	
		α	δ
1.236.5-11.1 4100	КР19	1760	1192
-01	КР20	2060	1492

Рук.отд.	С.Соловьев		
Рук.гр.	М.Лазарев		
Стн.ж.	Е.Калинина		

1.236.5-11.1 4100СБ

Коробка оконного блока со стеклопакетами. Сборочный чертеж.

Стадия	Масса	Масштаб
Р		
Лист	Листов 1	

ЦНИИЭП уч.зданий

ФОРМ	ЗОНА	ПОЗ.	ОБОЗНАЧЕНИЕ	НАИМЕНОВАНИЕ	Кол. на исполн. 1.236.5-11.1 5000								ПРИМЕЧАН.
					–								
				Документация									
11			1.236.5-11.1 5000 СБ	Сборочный чертеж	X								
11			1.236.5-11.1 0000 ПЗ	Пояснительная записка	X								
12			1.236.5-11.1 0000 Д1	Номенклатура изделий	X								
12			1.236.5-11.1 0000 ВМ	Выборка материалов на	X								
				двери									
11			1236.5-11.1 8000	Схема расположения	X								
				приборов в балконных									
				дверях.									
				Марка	БСП24-9								

Рук отд	С.Соловьев		
Рук.гр.	М.Лазарев		
Ст.инж	Г.Калинина		

1.236.5-11.1 5000

Балконная дверь со стеклопакетом

Стадия	Лист	Листов
Р	1	3

ЦНИИЭП уч. зданий

ФОРМ	ЗОНА	ПОЗ.	ОБОЗНАЧЕНИЕ	НАИМЕНОВАНИЕ	Кол. на исполн. 1.236.5-11.1 5000								ПРИМЕЧАНИЕ
					–								
				Сборочные единицы									
11		1	1.236.5-11.1 1100-09	Коробка К.Б 1	1								
11		2	1.236.5-11.1 6200	Переплет ПБСП 1	1								
				Детали									
БЧ		3	1.236.5-11.1 5001	Стеклопакет 1580×690	1								ТУ 21-23-87-78
11		4	1.236.5-11.1 1002-01	Штапик Ш2	2								
11		4	-06	Штапик Ш7	2								
				Стандартные изделия									
				(приборы)									
				Петли ПВ2-100-1 ГОСТ 5088-78	3								
				Завертка ЗР2-1 ГОСТ 5090-79	3								
				Ручка РС-80 ГОСТ 5087-72	1								

18015 31

1.236.5-11.1 5000

Лист 2

ОБОЗНАЧЕНИЕ	НАИМЕНОВАНИЕ	Кол. на изд. 1.236.5-111.5000	ПРИМЕЧАНИЕ
	МАТЕРИАЛЫ		
	Древесина на изделие ГОСТ 9685-61*	0,306	м³
	Прокладка А-2 ГОСТ 10174-72	6,4	п.м.

1.236.5-111 5000

Лист 3

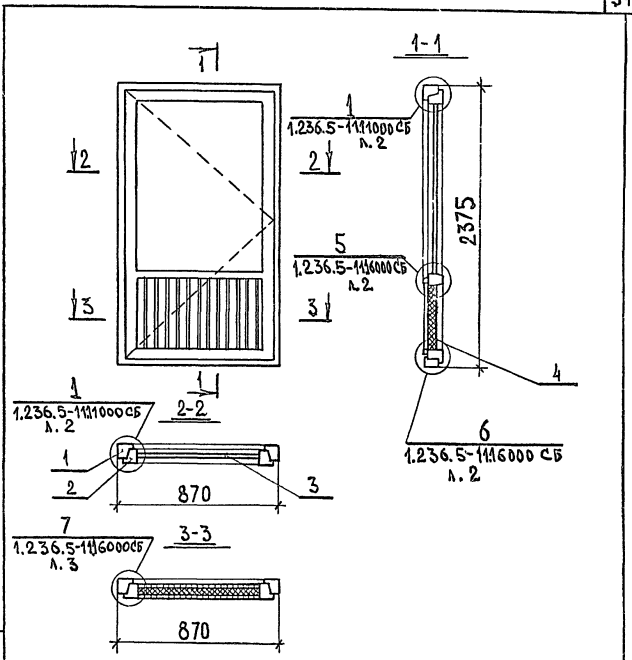

1.236.5-111 5000 СБ

Балконная дверь со стеклопакетами. Сборочный чертеж.

Рук. отд	С.Соловьев	
Рук. гр	М.Лазарев	
Ст. инж.	Г.Калинина	

Стадия	Масса	Масштаб
Р	180кг	
Лист	Листов 1	

ЦНИИЭП уч. зданий

ФОРМ	ЗОНА	ПОЗ	ОБОЗНАЧЕНИЕ	НАИМЕНОВАНИЕ	Кол. на исполн. 1.236.5-11.1 6000 —	01							ПРИМЕЧАНИЕ
				ДОКУМЕНТАЦИЯ									
11			1.236.5-11.1 6000 СБ	СБОРОЧНЫЙ ЧЕРТЕЖ	X	X							
11			1.236.5-11.1 0000ПЗ	ПОЯСНИТЕЛЬНАЯ ЗАПИСКА	X	X							
12			1.236.5-11.1 0000 Д1	НОМЕНКЛАТУРА ИЗДЕЛИЙ	X	X							
12			1.236.5-11.1 0000	ВЫБОРКА МАТЕРИАЛОВ НА ДВЕРИ	X	X							
11			1.236.5-11.1 7000	СХЕМА РАСПОЛОЖЕНИЯ ПРИБОРОВ В БАЛКОННЫХ ДВЕРЯХ	X	X							
				МАРКА	БСП28-9	БСП28-12							

РУК. ОТД	С. СОЛОВЬЕВ		
РУК. ГР.	М. ЛАЗАРЕВ		
СТ. ИНЖ	Г. КАЛИНИНА		

1.236.5-11.1 6000

БАЛКОННАЯ ДВЕРЬ СО СТЕКЛОПАКЕТАМИ

СТАДИЯ	ЛИСТ	ЛИСТОВ
Р	1	3

ЦНИИЭП уч. зданий

ФОРМ.	ЗОНА	ПОЗ	ОБОЗНАЧЕНИЕ	НАИМЕНОВАНИЕ	Кол. на испол. 1.236.5-11.1 6000 —	01							ПРИМЕЧАНИЕ
				СБОРОЧНЫЕ ЕДИНИЦЫ									
11		1	1.236.5-11.1 6100	КОРОБКА КРБ 2	1								
11		1	-01	КОРОБКА КРБ 3		1							
11		2	1.236.5-11.1 6200 - 01	ПЕРЕПЛЕТ ПСП2	1								
11		2	- 02	ПЕРЕПЛЕТ ПСП3		1							
11		3	1.236.5-11.1 1200 -15	ПЕРЕПЛЕТ П 16	1								
11		3	-16	ПЕРЕПЛЕТ П 17		1							
				ДЕТАЛИ									
54		4	1.236.5-11.1 6001	СТЕКЛОПАКЕТ 1340×690	1								ТУ 21-23-87-78
54		4	-01	СТЕКЛОПАКЕТ 400×690	1								—"—
54		5	-02	СТЕКЛОПАКЕТ 1340×990		1							—"—
54		5	-03	СТЕКЛОПАКЕТ 400×990		1							—"—
11		6	1.236.5-11.1 1002 - 05	ШТАПИК Ш6	2	2							
11		6	- 03	ШТАПИК Ш4	2	2							
11		6	-06	ШТАПИК Ш7	4								

18015 33

1.236.5-11.1 6000

ЛИСТ 2

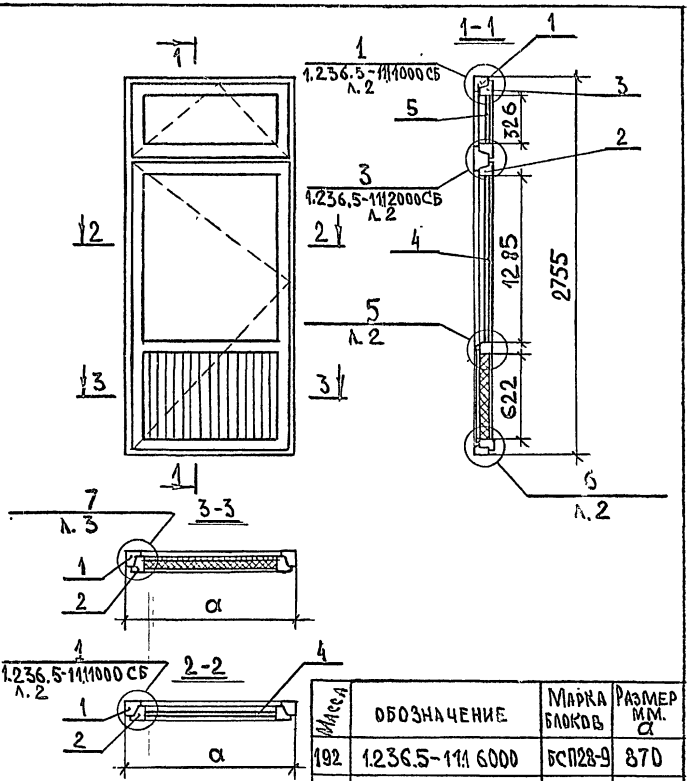

Масса	Обозначение	Марка блоков	Размер мм. а
192	1.236.5-11.1 6000	БСП28-9	870
227	-01	БСП28-12	1170

1.236.5-11.1 6000 СБ

Балконная дверь со стеклопакетами.

Сборочный чертеж.

Стадия	Масса	Масшт.	
Р	см. табл.		
Лист 1	Листов 3		

Рук. отд. С.Соловьев
Рук. гр. М.Лазарев
Ст. инж. Г.Калинина

ЦНИИЭП уч. зданий

Поз.	Обозначение	Наименование	Кол. на испол. 1.236.5-11.1 6000		Примечан.
			-	01	
	1.236.5-11.1 1002-07	Штапик Ш8		4	
		Стандартные изделия			
		(приборы)			
		Петли ПВ2-100-1 ГОСТ 5088-78	3	3	
		Петли ПВ4-75-2 —"—	2	2	
		Завертка 322-1 ГОСТ 5090-79	3	3	
		Ручка РС 80 ГОСТ 5087-72	1	1	
		Фрамужный прибор ПФ2 ГОСТ 5090-79	1	1	
		Материалы			
		Древесина хв. из ГОСТ 9685-61	0,326	0,308	м³
		Прокладка А-2 ГОСТ 10174-72	9,2	7,8	п.м.

1.236.5-11.1 6000

Лист 3

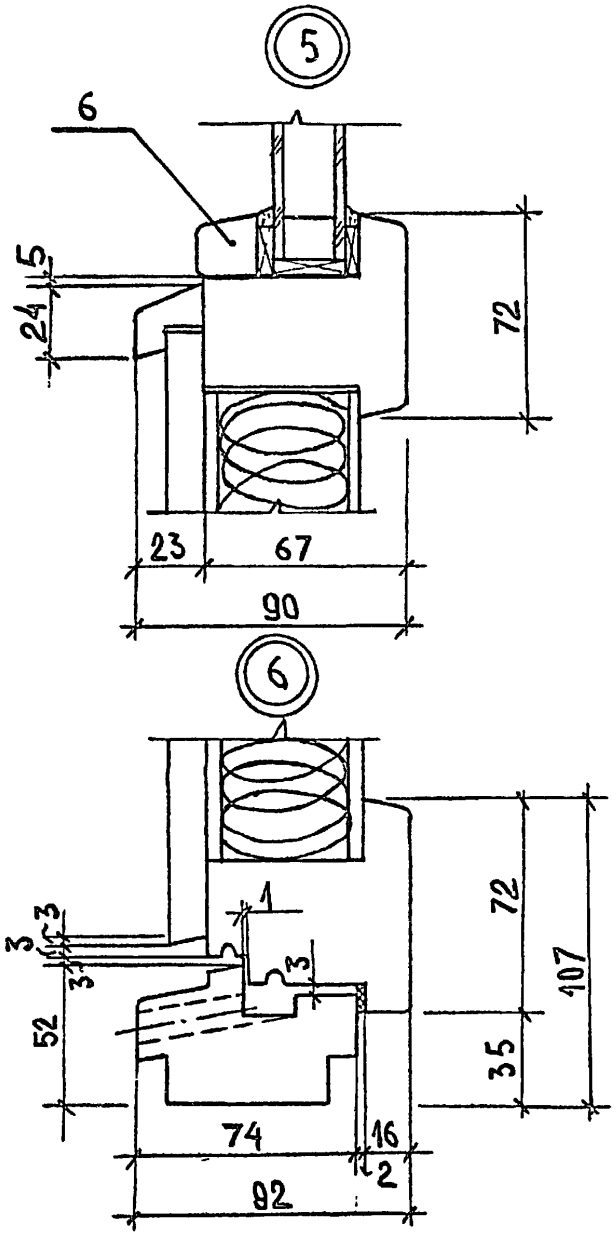
5
6
5
24
72
23
67
90
6
1
3
3
3
52
72
107
35
74
16
2
92

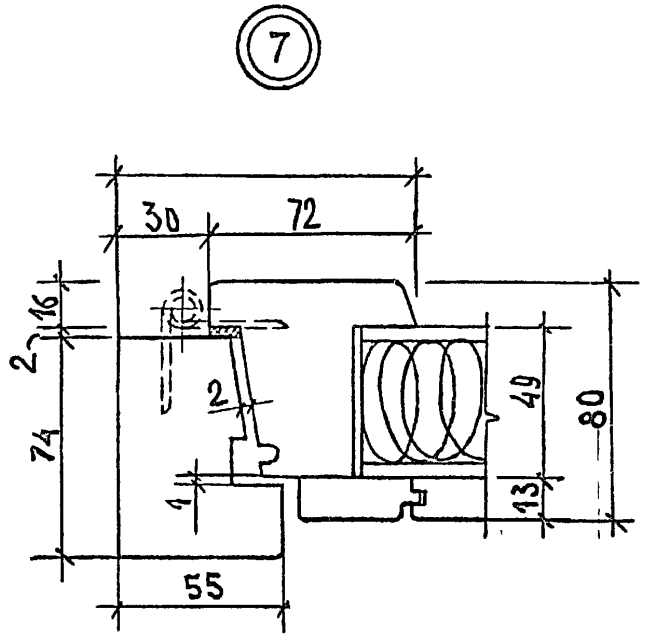
7
30
72
16
2
2
74
49
80
4
13
55

Формат	Зона	Поз.	Обозначение	Наименование	Кол. на испол. 1.236.5-11.1 6100									Примечание
					–	01								
				Документация										
А4			1.236.5-11.1 6100 СБ	Сборочный чертеж	Х	Х								
				Детали										
А4		1	1.236.5-11.1 1101 – 08	Профиль коробки ПК9	1	1								
А4		2	1.236.5-11.1 1101	Профиль коробки ПК1	1									
А4		2	1.236.5-11.1 1101 – 01	Профиль коробки ПК2		1								
А4		3	1.236.5-11.1 1102	Профиль коробки ПК 10	1									
А4		3	– 01	Профиль коробки ПК 11		1								
А4		4	1.236.5-11.1 2102	Профиль коробки ПК17	1									
А4		4	– 01	Профиль коробки ПК18		1								
				Марка	КРБ 2	КРБ 3								

		1.236.5-11.1 6100	
Рук.отд.	С.Соловьев	Коробка балконной двери	Стадия: Р; Лист; Листов: 1
Рук.гр.	М.Лазарев		ЦНИИЭП уч. зданий
Ст. инж.	Г.Калинина		

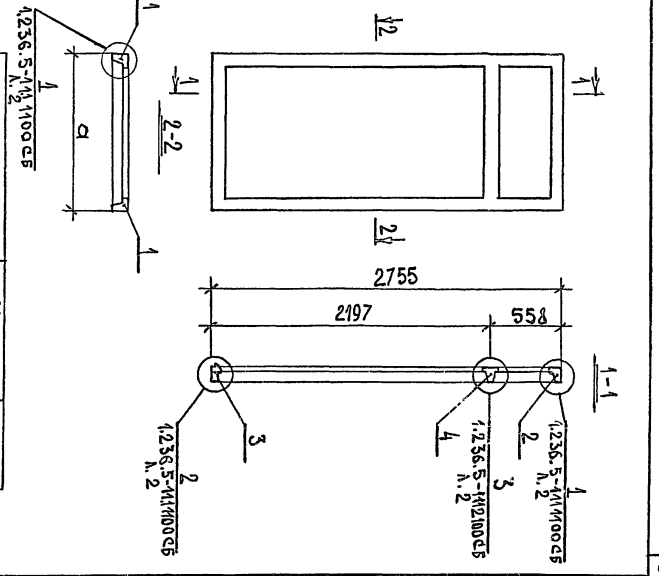

Обозначение	Марки коробок	Размер мм
		а
1.236.5-11.1 6100	КРБ 2	870
-01	КРБ 3	1170

		1.236.5-11.1 6100 СБ	
Рук.отд.	С.Соловьев	Коробка балконной двери	Стадия: Р; Масса; Масштаб
Рук.гр.	М.Лазарев	Сборочный чертеж.	Лист; Листов 1
Ст. инж.	Г.Калинина		ЦНИИЭП уч. зданий

18015 36

ФОРМ	ЗОНА	ПОЗ.	ОБОЗНАЧЕНИЕ	НАИМЕНОВАНИЕ	Кол. на испол. 1.236.5-11.1 62.00 —	01	02	ПРИМЕЧАНИЕ
				Документация				
11			1.236.5-11.1 6200 СБ	Сборочный чертеж	Х	Х	Х	
				Детали				
11		1	1.236.5-11.1 1201 -10	Профиль переплета ПП 11	2			
11		1	-11	Профиль переплета ПП 12		2	2	
11		2	-03	Профиль переплета ПП 4	2	2		
11		2	-04	Профиль переплета ПП 5			2	
11		3	1.236.5-11.1 1202	Профиль переплета ПП13	1	1		
11		3	-01	Профиль переплета ПП14			1	
				Марка	ПБСП 1	ПБСП 2	ПБСП 3	

Рук. отд.	С.Соловьев	
Рук. гр	М.Лазарев	
Ст. инж.	Г.Калинина	

1.236.5-11.1 62.00

Переплет балконной двери

Стадия	Лист	Листов
Р	1	2

ЦНИИЭП уч. зданий

ФОРМ	ЗОНА	ПОЗ.	ОБОЗНАЧЕНИЕ	НАИМЕНОВАНИЕ	Кол. на испол. 1.236.5-11.1 62.00 —	01	02	ПРИМЕЧАНИЕ
11		4	1.236.5-11.1 6201	Профиль слива ПС 1	1	1		
		4	-01	Профиль слива ПС 2			1	
				Стандартные изделия				
				Уголь ники УГ ГОСТ 5091-78	4	4	4	
				Материалы				
				Твердая древесново-локнистая плита Т-400 δ=3,2мм. ГОСТ 4598-74	0,554	0,584	0,84	м²
				Мягкая древесноволокнистая плита δ=12 мм. ГОСТ 4598-74	0,195	0,204	0,301	м²
				Обшивка тип 2 ГОСТ 8242-75	2,5	2,5	3,1	п.м.

1.236.5-11.1 62.00

Лист 2

Альбом 37

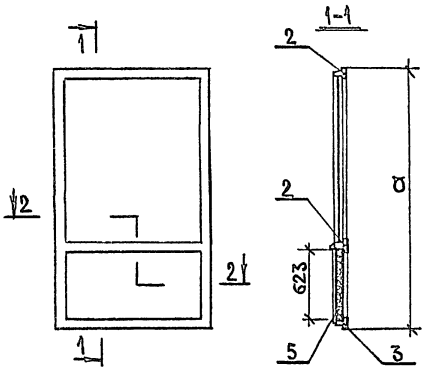

Обозначение	Марка	Размеры, мм	
		a	δ
1.236.5-11.1 5200	ПБСП 1	2310	810
1.236.5-11.1 6200 – 01	ПБСП 2	2152	810
– 02	ПБСП 3	2152	1110

1.236.5-11.1 6200 СБ

Переплет балконной двери

Сборочный чертеж

			Стадия	Масса	Масштаб
			Р		
Лист		Листов 1			
ЦНИИЭП уч. зданий					

Рук. отд.	С. Соловьев	
Рук. гр.	М. Лазарев	
Ст. инж.	С. Калинина	

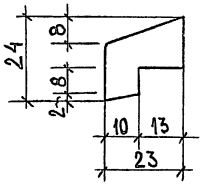

Обозначение	Марка	Размеры
1.236.5-11.1 6201	ПС 1	800
-01	ПС 2	1100

1.236.5-11.1 6201

Профиль слива ПС 1; ПС 2

ГОСТ 9685-61*

			Стадия	Масса	Масштаб
			Р		1:1
Лист 1		Листов 1			
ЦНИИЭП уч. зданий					

Рук. отд	С. Соловьев	
Рук. гр	М. Лазарев	
Ст. инж.	С. Калинина	

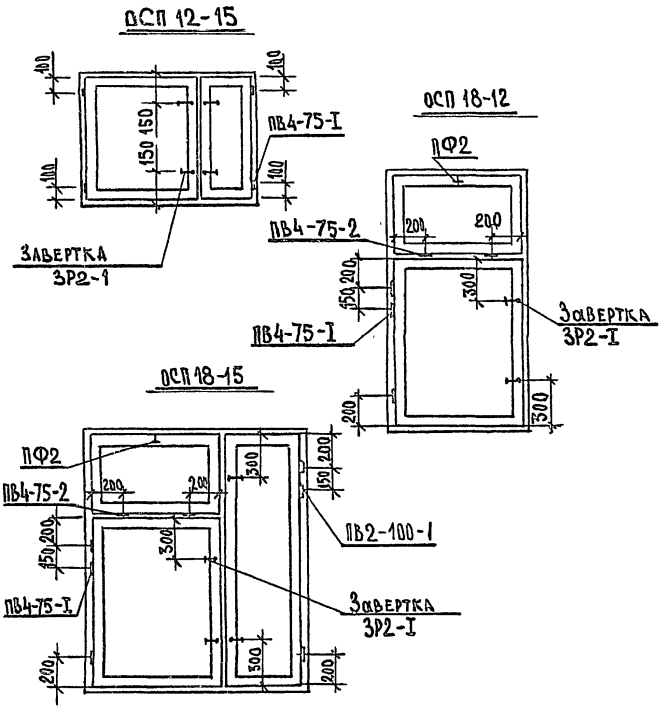

1.236.5-111 7000

Расположение приборов в окнах

Стадия	Масса	Масшт.
Р		
Лист	Листов 1	

ЦНИИЭП уч. зданий

Рук. отд.	С. Соловьев	
Рук. гр.	М. Лазарев	
Ст. инж.	Г. Калинина	

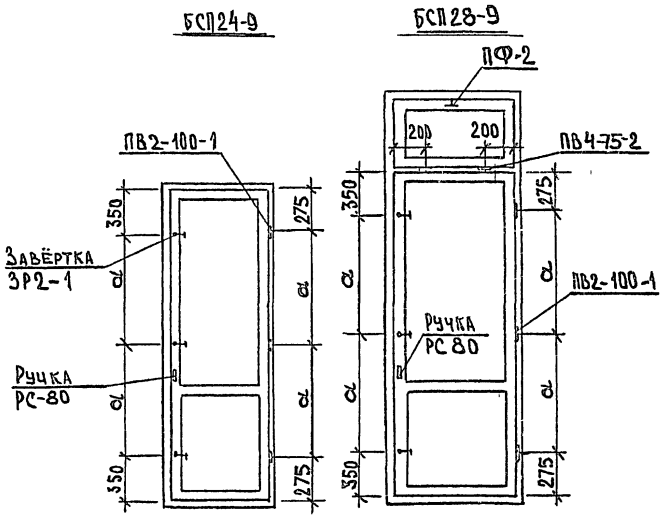

1.236.5-111 8000

Расположение приборов в балконных дверях

Стадия	Масса	Масшт.
Р		
Лист	Листов 1	

ЦНИИЭП уч. зданий

Рук. отд.	С. Соловьев	
Рук. гр.	М. Лазарев	
Ст. инж.	Г. Калинина	

N п/п	Марка изделия	Древесина ГОСТ 9685-61* м³	Прокладка А-2 ГОСТ 10174-72 п.м.	Петли ГОСТ 5088-78 ПВ2-100-1	Петли ГОСТ 5088-78 ПВ4-75-1	Петли ГОСТ 5088-78 ПВ4-75-2	Завертка ЗР2-1 ГОСТ 5090-79	Угольник УГ ГОСТ 5090-78	Фрамужный прибор ПФ-2 ГОСТ 5090-79	Примечание
1	ОСП 12-9	0,1075	3,6		2		2	4		
2	ОСП 12-12	0,1244	4,5		2		2	4		
3	ОСП 12-13,5	0,1325	4,8		2		2	4		
4	ОСП 18-9А	0,1416	5,0	3			2	4		
5	ОСП 18-12А	0,1583	5,6	3			2	4		
6	ОСП 18-13,5А	0,1800	5,9	3			2	4		
7	ОСП 21-9А	0,1584	5,6	3			2	4		
8	ОСП 21-12А	0,1749	6,2	3			2	4		
9	ОСП 21-13,5А	0,1831	6,6	3			2	4		
10	ОСП 18-9	0,1803	6,6		3	2	2	6	1	
11	ОСП 18-12	0,2124	7,8		3	2	2	6	1	
12	ОСП 18-13,5	0,2269	8,6		3	2	2	6	1	
13	ОСП 21-9	0,1968	7,2		3	2	2	6	1	
14	ОСП 21-12	0,2158	8,4		3	2	2	6	1	
15	ОСП 21-13,5	0,2445	9,2		3	2	2	6	1	
16	ОСП 12-15	0,1950	8,2	8			4	8		
17	ОСП 18-15А	0,2600	9,2	12			4	8		
18	ОСП 21-15А	0,2891	10,8	12			4	8		
19	ОСП 18-15	0,2901	10,9	3	3	2	4	10	1	
20	ОСП 21-15	0,3144	12,2	3	3	2	4	10	1	

1.236.5-11.10000 ВМ.

Рук. отд	С. Соловьев	
Рук. гр	М. Лазарев	
Ст. инж	Г. Калинина	

Выборка материалов на окна.

стадия	лист	листов
Р	1	2

ЦНИИЭП уч. зданий

N п/п	Марка изделия	Древесина на изделие ГОСТ 9685-61* $м^3$	Прокладка А-2 ГОСТ 10174-72 п.м.	Твердая древесноволокнистая плита δ=3,2 мм. ГОСТ 4598-74* $м^2$	Мягкая древесноволокнистая плита δ=12 мм ГОСТ 4598-74* $м^2$	Петли ГОСТ 5088-78		Ручка РС-80 ГОСТ 5087-72	Завертка ЗР2-1 ГОСТ 5090-79	Угольник УГ ГОСТ 5091-78	Фрамужный прибор ПФ2 ГОСТ 5090-79	Пергамин [$м^2$] ГОСТ 2697-75	Обшивка типа 2 ГОСТ 8242-75 [п.м.]
						ПВ2-100-1	ПВ4-75-2						
1	БСП 24-9	0,3060	6,4	0,564	0,195	3		1	3	4		0,435	0,95
2	БСП 28-9	0,3263	7,2	0,584	0,204	3	2	1	3	6	1	0,485	1,03
3	БСП 28-12	0,3708	7,8	0,844	0,301	3	2	1	3	6	1	0,702	1,82

gost.e-ecolog.ru

				1.236.5-11.1 0000 ВМ			
Рук. отд.	С. Соловьев			Выборка материалов на двери	Стадия	Лист	Листов
Рук. гр.	М. Лазарев				Р		1
Ст. инж.	Г. Калинина				Ц.НИИЭП уч. зданий		

Франтов