ТИПОВАЯ ДОКУМЕНТАЦИЯ НА СТРОИТЕЛЬНЫЕ СИСТЕМЫ И ИЗДЕЛИЯ ЗДАНИЙ И СООРУЖЕНИЙ

СЕРИЯ 1.236.5-10

ОКНА И БАЛКОННЫЕ ДВЕРИ ДЕРЕВЯННЫЕ СО СТЕКЛОПАКЕТАМИ И СТЕКЛАМИ ДЛЯ ОБЩЕСТВЕННЫХ ЗДАНИЙ

17921
ЦЕНА 2-43

gost.e-ecolog.ru

ЦЕНТРАЛЬНЫЙ ИНСТИТУТ ТИПОВОГО ПРОЕКТИРОВАНИЯ
ГОССТРОЯ СССР

Москва, А-445, Смольная ул., 22

Сдано в печать V 1983 года

Заказ № 4652 Тираж 350 экз.

ТИПОВАЯ ДОКУМЕНТАЦИЯ НА СТРОИТЕЛЬНЫЕ СИСТЕМЫ И ИЗДЕЛИЯ ЗДАНИЙ И СООРУЖЕНИЙ

СЕРИЯ 1.236.5-10

ОКНА И БАЛКОННЫЕ ДВЕРИ ДЕРЕВЯННЫЕ СО СТЕКЛОПАКЕТАМИ И СТЕКЛАМИ ДЛЯ ОБЩЕСТВЕННЫХ ЗДАНИЙ

Разработаны
ЦНИИЭП учебных зданий
Гл. инженер А.Ляхович
Нач. отдела С.Соловьев
Рук. группы М.Лазарев

Утверждены и введены в действие с 15.03.82 г.
Государственным Комитетом по гражданскому строительству и архитектуре при Госстрое СССР
Приказ № 68 от 03.03.82 г.

СОДЕРЖАНИЕ

ОБОЗНАЧЕНИЕ	НАИМЕНОВАНИЕ	СТР.
1.236.5-10 0000ПЗ	Пояснительная записка	3÷4
1.236.5-10 0000Д1	Номенклатура изделий	5÷6
1.236.5-10 1000	Оконный блок со стеклопакетом и стеклом.	7
1.236.5-10 1000СБ	Оконный блок со стеклопакетом и стеклом. Сборочный чертеж	10
1.236.5-10 1002	Штапик Ш1÷Ш10.	12
1.236.5-10 1003	Штапик Ш11 ÷ Ш21.	
1.236.5-10. 1100	Коробка оконного блока	13
1.236.5-10 1100СБ	Коробка оконного блока Сборочный чертеж.	14
1.236.5-10 1101	Профиль коробки ПКР1 ÷ ПКР9	15
1.236.5-10 . 1102	Профиль коробки ПКР10 ÷ ПКР18.	16
1.236.5-10 1103	Профиль коробки ПКР19 ÷ ПКР25.	
1.236.5-10 1104	Профиль коробки ПКР26 ÷ ПКР29.	17
1.236.5-10 1105	Профиль коробки ПКР30 ÷ ПКР33.	
1.236.5-10 1200	Переплет внутренний	18 19
1.236.5-10 1200СБ	Переплет внутренний Сборочный чертеж	20
1.236.5-10 1201	Профиль переплета ППР1 ÷ ППР12	21
1.236.5-10 1202	Профиль переплета ППР13 ÷ ППР16	
1.236.5-10 1300	Переплет наружный	22 23
1.236.5-10 1300СБ	Переплет наружный Сборочный чертеж	24
1.236.5-10 1301	Профиль переплета ППР21 ÷ ППР32	25
1.236.5-10 1303	Профиль переплета ППР17 ÷ ППР20	
1.236.5-10 2000	Оконный блок со стеклопакетами и стеклами.	
1.236.5-10 2000СБ	Оконный блок со стеклопакетами и стеклами. Сборочный чертеж	28
1.236.5-10 2100	Коробка оконного блока	30
1.236.5-10 2100СБ	Коробка оконного блока Сборочный чертеж	31
1.236.5-10 2101	Профиль коробки ПКР35 ÷ ПКР37.	32
1.236.5-10 2102	Профиль коробки ПКР37 ÷ ПКР39	
1.236.5-10 3000	Оконный блок со стеклопакетами и стеклами.	33
1.236.5-10 3000СБ	Оконный блок со стеклопакетами и стеклами. Сборочный чертеж	35
1.236.5-10 3100	Коробка оконного блока	37
1.236.5-10 3100СБ	Коробка оконного блока. Сборочный чертеж	38
1.236.5-10 3101	Профиль коробки ПКР40 ÷ ПКР42.	39
1.236.5-10 3102	Профиль коробки ПКР43 ÷ ПКР45.	
1.236.5-10 4000	Оконный блок со стеклопакетами и стеклами.	40
1.236.5-10 4000СБ	Оконный блок со стеклопакетами и стеклами. Сборочный чертеж	42
1.236.5-10 4100	Коробка оконного блока	43
1.236.5-10 4100СБ	Коробка оконного блока Сборочный чертеж.	44
1.236.5-10 5000	Балконная дверь со стеклопакетом и стеклом. БРСП 24-09.	45
1.236.5-10 5000СБ	Балконная дверь со стеклопакетом и стеклом. БРСП 24-09. Сборочный чертеж.	46
1.236.5-10 6000	Балконная дверь со стеклопакетами и стеклами.	47
1.236.5-10 6000СБ	Балконная дверь со стеклопакетами и стеклами. БРСП 28-9; БРСП 28-12 Сборочный чертеж.	49
1.236.5-10 6100	Коробка балконной двери	50

ОБОЗНАЧЕНИЕ	НАИМЕНОВАНИЕ	СТР.
1.236.5-10 6100СБ	Коробка балконной двери Сборочный чертеж	51
1.236.5-10 6200	Переплет внутренний балконной двери	52
1.236.5-10 6200СБ	Переплет внутренний балконной двери Сборочный чертеж Профиль переплета ППР33;ППР34.	53
1.236.5-10 6300	Переплет внутренний балконной двери.	54
1.236.5-10 6300СБ	Переплет внутренний балконной двери Сборочный чертеж.	55
1.236.5-10 6500СБ	Переплет наружный балконной двери Сборочный чертеж	
1.236.5-10 6400	Переплет наружный балконной двери	56
1.236.5-10 6400СБ	Переплет наружный балконной двери Сборочный чертеж.	57
1.236.5-10 6404	Профиль слива ПС1;ПС2	
1.236.5-10 6500	Переплет наружный балконной двери	58
1.236.5-10 7000	Расположение приборов в окнах	59
1.236.5-10 8000	Расположение приборов в балконных дверях.	
1.236.5-10 00008М	Выборка материалов на окна	60
1.236.5-10 00009М	Выборка материалов на балконные двери	61

Рабочие чертежи окон и балконных дверей деревянных со стеклопакетами и стеклами разработаны на основании задания, утвержденного Государственным комитетом по гражданскому строительству и архитектуре при Госстрое СССР 28 октября 1980 г. и предназначены для изготовления предприятиями деревообрабатывающей промышленности.

I. Область применения.

I.1. Окна и балконные двери применять в соответствии с требованиями главы СНиП II-3-79 при проектировании и строительстве общественных зданий, область применения – IВ подрайон, II и III климатические районы. Сопротивление теплопередаче R_o= 0,60 м²ч °С/ккал

Относительная влажность воздуха помещений не лимитируется.

II. Типы, размеры и марки.

II.1. Окна и балконные двери по настоящему стандарту изготовляются с однокамерными клееными стеклопакетами во внутренних и стеклами в наружных створках.

II.2. Габаритные размеры окон и балконных дверей и размеры проемов для них должны соответствовать указанным в рабочих чертежах.

II.3. По требованию потребителей одностворные окна и балконные двери, в том числе с форточными створками и фрамугами допускается изготовлять и левыми, а окна многостворные с несимметричным рисунком – в негативном (зеркальном) изображении.

II.4. Устанавливается следующая структура условного обозначения (марки) окон и балконных дверей:

			1.236.5-10 0000 ПЗ
Рук.отд.	С.Соловьев		
Рук.гр.	М.Лазарев		Пояснительная записка
Ст.инж.	Г.Калинина		

Стадия	Лист	Листов
Р	1	4

ЦНИИЭП учебных зданий г. Москва.

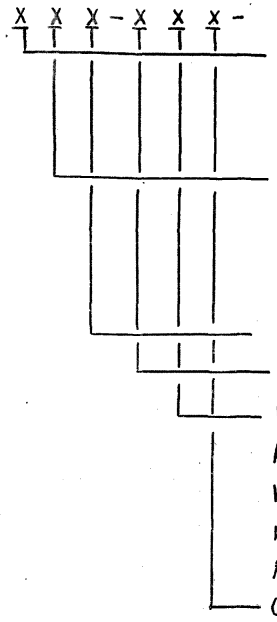

ПРИМЕРЫ УСЛОВНЫХ ОБОЗНАЧЕНИЙ (МАРОК):

Окно правое серии РСП для проема высотой 15 и шириной 19 дм:

ОРСП 15-9 ГОСТ 24699-81

То же, левое:

ОРСП 15-9Л ГОСТ 24699-81

Дверь балконная правая серии РСП для проема высотой 22 и шириной 9 дм:

БРСП 22-9 ГОСТ 24699-81

Окно серии РСП для проема высотой 18 и шириной 15 дм, с несимметричным рисунком окна (варианта А):

ОРСП 18-15А ГОСТ 24699-81

То же, в негативном (зеркальном) исполнении:

ОРСП 18-15 АН ГОСТ 24699-81

III. ТРЕБОВАНИЯ К КОНСТРУКЦИИ

III.1 Окна и балконные двери должны изготовляться в соответствии с требованиями ГОСТ 23166-78, требованиями настоящего стандарта и по рабочим чертежам, утвержденным в установленном порядке.

III.2. Размеры окон и балконных дверей даны по наружным сторонам коробок, в свету и по наружным сторонам створок, фрамуг, клапанов и полотен.

III.3. Для отвода дождевой воды сверлят отверстия диаметром 10 мм, которые должны располагаться в нижних брусках коробок и горизонтальных импостах под створками и фрамугами на расстоянии 50 мм от вертикальных брусков коробок и импостов, а под клапанами одно отверстие по середине.

III.4. Внутренние створки окон высотой более 1350 мм при ширине более 600 мм, а также высотой более 1000 мм при ширине более 850 мм должны быть навешены на 3 петли.

III.5. Для остекления внутренних створок окон и балконных дверей применяют клееные стеклопакеты по ТУ 21-23-87-78.

III.6. Для остекления наружных створок окон и балконных дверей следует применять стекло по ГОСТ 111-78 толщиной 3-4 мм.

Толщину стекла уточняют в проекте с учетом ветровых нагрузок в районе строительства.

III.7. Монтаж стеклопакетов и выбор материалов для прокладок следует выполнять в соответствии с "Руководством по применению стеклопакетов в гражданском строительстве". 1978г. ЦНИИЭП уч. зданий

III.8. Места прикрепления уплотняющих пенополиуретановых прокладок в притворах окон и балконных дверей указаны на чертежах узлов I, II, III, IV на стр. II ; V, VI, VII на стр. 49,50

III.9. Клеи и мастики, используемые при изготовлении окон, должны быть разрешены к применению Министерством здравоохранения СССР (клей 88Н ТУ 38 1051061-76, мастика НГМС ТУ21-29-92-81)

17921 6

ОКОННЫЕ БЛОКИ

СХЕМА	МАРКА	ЛИСТ	СХЕМА	МАРКА	ЛИСТ	СХЕМА	МАРКА	ЛИСТ	СХЕМА	МАРКА	ЛИСТ
	ОРСП 12-9	1.236.5-10 1000		ОРСП 18-13,5А	1.236.5-10 1000		ОРСП 18-12	1.236.5-10 1000		ОРСП 12-13	1.236.5-10
	ОРСП 12-12	1.236.5-10 1000		ОРСП 21-9А	1.236.5-10 1000		ОРСП 18-13,5	1.236.5-10 1000		ОРСП 18-15А	1.236.5-10
	ОРСП 12-13,5	1.236.5-10 1000		ОРСП 21-12А	1.236.5-10 1000		ОРСП 21-9	1.236.5-10 2000		ОРСП 21-15А	1.236.5-10 3000
	ОРСП 18-9А	1.236.5-10. 1000		ОРСП 21-13,5	1.236.5-10 1000		ОРСП 21-12	1.236.5-10 2000		ОРСП 18-15	1.236.5-10 4000
	ОРСП 18-12А	1.236.5-10 1000		ОРСП 18-9	1.236.5-10 2000		ОРСП 21-13,5	1.236.5-10 2000		ОРСП 21-15	1.236.5-10 4000

1.236.5-10 0000Д1

Рук.отд.	С.Соловьев	
Рук.гр.	М.Азадаев	
Ст.инж.	Г.Калинина	

Номенклатура изделий

СТАДИЯ	ЛИСТ	ЛИСТОВ
Р	1	2

ЦНИИЭП учебных зданий г. Москва

Балконные двери	Схема	Марка	Лист
	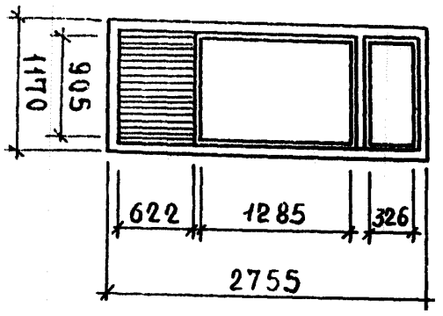	БРСП 28-12	1.236.5-10 6000
	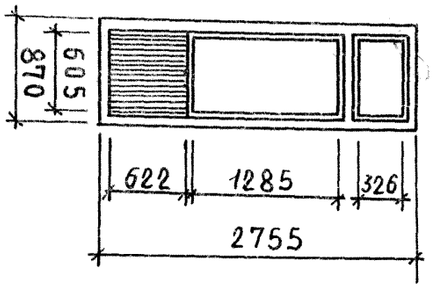	БРСП 28-09	1.236.5-10 6000
	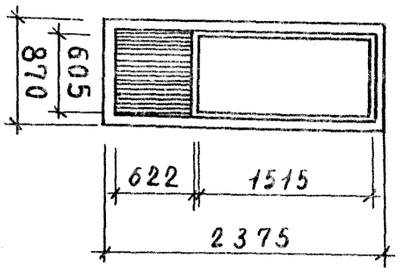	БРСП 24-09	1.236.5-10 5000

1.236.5-10 0000Д1

Лист 2

Форм.	Зона	Поз.	Обозначение	Наименование	Кол. на исполн. 1.236.5-10 1000									Примечание
					–	01	02	03	04	05	06	07	08	
				Документация										
11			1.236.5-10 1000 СБ	Сборочный чертеж	X	X	X	X	X	X	X	X	X	
11			1.236.5-10 0000 ПЗ	Пояснительная записка	X	X	X	X	X	X	X	X	X	
12			1.236.5-10 0000 Д1	Номенклатура изделий	X	X	X	X	X	X	X	X	X	
12			1.236.5-10 0000 ВМ	Выборка материалов на окна	X	X	X	X	X	X	X	X	X	
11			1.236.5-10 7000	Расположение приборов в окнах	X	X	X	X	X	X	X	X	X	
				Сборочные единицы										
11		1	1.236.5-10 1100	Коробка КР1	1									
11		1	-01	Коробка КР2		1								
11		1	-02	Коробка КР3			1							
11		1	-03	Коробка КР4				1						
11		1	-04	Коробка КР5					1					
11		1	-05	Коробка КР6						1				
11		1	-06	Коробка КР7							1			
11		1	-07	Коробка КР8								1		
11		1	-08	Коробка КР9									1	
				Марка	ОРСП 12-9	ОРСП 12-12	ОРСП 12-13,5	ОРСП 18-9А	ОРСП 18-12А	ОРСП 18-13,5А	ОРСП 21-9А	ОРСП 21-12А	ОРСП 21-15,5А	

Рук. отд.	С. Соловьев		1.236.5-10 1000
Рук. гр.	М. Лазарев		Оконный блок со стеклопакетом и стеклом.
Ст. инж.	Г. Калинина		

Стадия	Лист	Листов
Р	1	4

ЦНИИЭП учебных зданий г. Москва

1.236.5-10 1000

Форм	Зона	Поз.	Обозначение	Наименование	Кол. на испол. –	01	02	03	04	05																Примечание
12		2	1.236.5-10 1200 –	Переплет внутренний ПВР1	1																					
12		2	–01	Переплет внутренний ПВР2		1																				
12		2	–02	Переплет внутренний ПВР3			1																			
12		2	–03	Переплет внутренний ПВР4				1																		
12		2	–04	Переплет внутренний ПВР5					1																	
12		2	–05	Переплет внутренний ПВР6						1																
12		2	–06	Переплет внутренний ПВР7							1															
12		2	–07	Переплет внутренний ПВР8								1														
12		2	–08	Переплет внутренний ПВР9									1													
12		3	1.236.5-10 1300	Переплет наружный ПНР1	1																					
12		3	–01	Переплет наружный ПНР2		1																				
12		3	–02	Переплет наружный ПНР3			1																			
12		3	–03	Переплет наружный ПНР4				1																		
12		3	–04	Переплет наружный ПНР5					1																	
12		3	–05	Переплет наружный ПНР6						1																
12		3	–06	Переплет наружный ПНР7							1															
12		3	–07	Переплет наружный ПНР8								1														
12		3	–08	Переплет наружный ПНР9									1													
				Детали																						
БЧ		4	1.236.5-10 2001	Стеклопакет 980×690	1																					ТУ21-23 87-78
БЧ		4		Стеклопакет 980×990		1																				ТУ21-23-87-78
БЧ		4		Стеклопакет 980×1140			1																			—"—
БЧ		4		Стеклопакет 1580×690				1																		—"—
БЧ		4		Стеклопакет 1580×990					1																	—"—
БЧ		4		Стеклопакет 1580×1140						1																—"—
БЧ		4		Стеклопакет 1880×690							1															—"—
БЧ		4		Стеклопакет 1880×990								1														—"—
БЧ		4		Стеклопакет 1880×1140									1													—"—

Форм	Зона	Поз.	Обозначение	Наименование	Кол. на исполн. —	01	02	03	04	05	06	07	08	Примечание
БЧ		5	1.236.5-10 2002	СТЕКЛО 930×620 ГОСТ 111-78	1									
БЧ		5	-01	СТЕКЛО 930×920 —"—		1								
БЧ		5	-02	СТЕКЛО 930×1020 —"—			1							
БЧ		5	-03	СТЕКЛО 1530×620 —"—				1						
БЧ		5	-04	СТЕКЛО 1530×920 —"—					1					
БЧ		5	-05	СТЕКЛО 1530×1020 —"—						1				
БЧ		5	-06	СТЕКЛО 1830×620 —"—							1			
БЧ		5	-07	СТЕКЛО 1830×920 —"—								1		
БЧ		5	-08	СТЕКЛО 1830×1020 —"—									1	
11		6	1.236.5-10 1002	ШТАПИК Ш1	2	2	2							
11		"	-01	ШТАПИК Ш2				2	2	2				
11		"	-02	ШТАПИК Ш3							2	2	2	
11		"	-06	ШТАПИК Ш7	2			2			2			
11		"	-07	ШТАПИК Ш8		2			2			2		
11		"	-08	ШТАПИК Ш9			2			2			2	
11		7	1.236.5-10 1003	ШТАПИК Ш11	2	2	2							
11		"	-01	ШТАПИК Ш12				2	2	2				
11		"	-02	ШТАПИК Ш13							2	2	2	
11		"	-07	ШТАПИК Ш18	2			2			2			
11		"	-08	ШТАПИК Ш19		2			2			2		
11		"	-09	ШТАПИК Ш20			2			2			2	
				СТАНДАРТНЫЕ ИЗДЕЛИЯ (ПРИБОРЫ).										
				ПЕТЛЯ ПВ2-100-1 ГОСТ 5088-78				6	6	6	6	6	6	
				ПЕТЛЯ ПВ4-90-1 —"—	4	4	4							
				ЗАВЕРТКА ЗР2-1 ГОСТ 5090-79	2	2	2	2	2	2	2	2	2	
				ЗАВЕРТКА ЗР2-2 ГОСТ 5091-78	2	2	2	2	2	2	2	2	2	

Обозначение	Наименование	Кол. на исполнение —	01	02	03	04	05	06	07	08	Примечание
	Материалы										
	Древесина на изделие	0,1344	0,1556	0,1657	0,1770	0,1979	0,2251	0,1981	0,2187	0,2205	м³
	ГОСТ 0695-61										
	Прокладка А-2 ГОСТ 10174-72	11,4	13,5	14,4	15,2	16,8	17,7	16,8	18,6	13,8	п.м.

Лист 4

1.236.5-10 1000

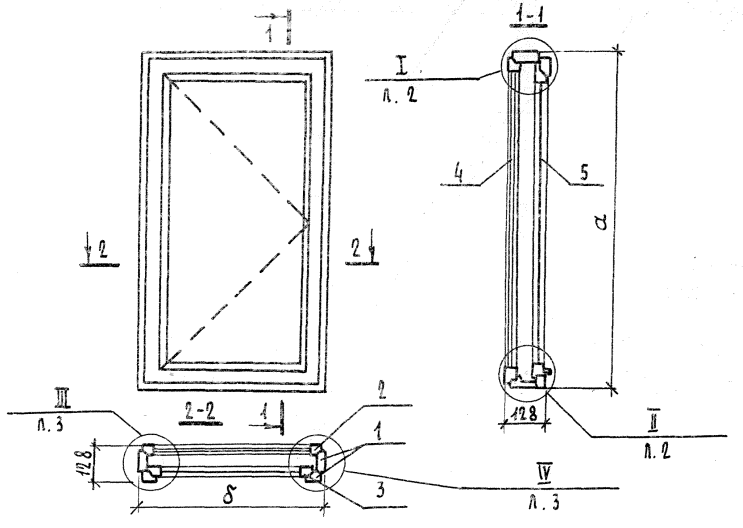

Обозначение		Марка блоков	Размеры, мм. a	Размеры, мм. δ
1.236.5-10 1000	67	ОРСП 12-9	1160	870
-01	78	ОРСП 12-12	1160	1170
-02	83	ОРСП 12-13,5	1160	1320
-03	88	ОРСП 18-9А	1760	870
-04	99	ОРСП 18-12А	1760	1170
-05	115	ОРСП 18-13,5А	1760	1320
-06	98	ОРСП 21-9А	2060	870
-07	110	ОРСП 21-12А	2060	1170
-08	116	ОРСП 21-13,5А	2060	1320

1.236.5-10 1000 СБ

Оконный блок со стеклопакетом и стеклом. Сборочный чертеж.

Рук. отд.	С. Соловьев	
Рук. гр.	М. Лазарев	
Ст. инж.	Г. Калинина	

Стадия	Масса	Масштаб
Р	см. табл.	
Лист 1	Листов 3	

ЦНИИЭП учебных зданий г. Москва.

Инв. № подл. | Подпись и дата | Взам. инв. №

I
M1:2

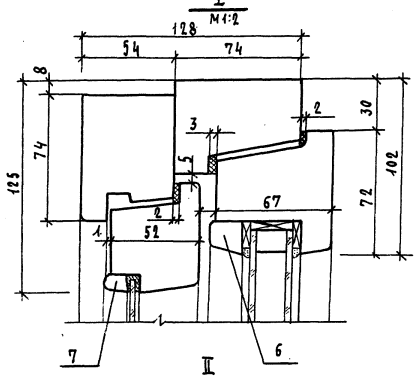

II
M1:2

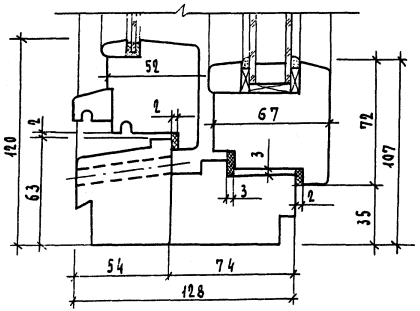

Примечание:

Номера позиций штапиков указаны для данного сборочного чертежа, для других сборочных чертежей номера позиций штапиков см. соответствующие спецификации.

III
M1:2

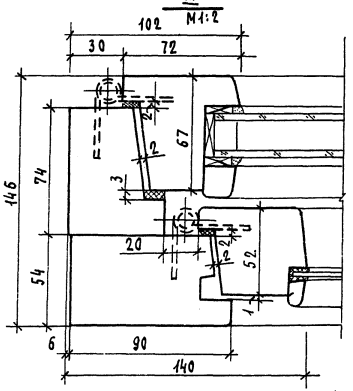

IV
M1:2

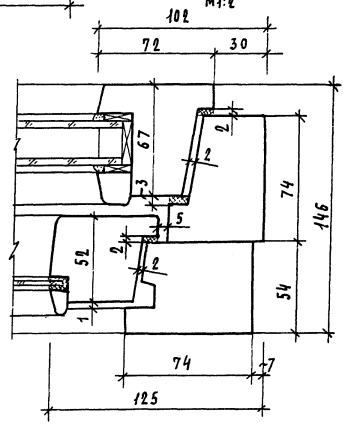

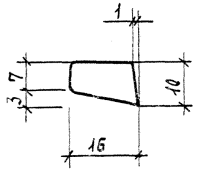

Обозначение	Марка	Длина
1.236.5-10 1003	Ш11	935
-01	Ш12	1530
-02	Ш13	1835
-03	Ш14	345
-04	Ш15	999
-05	Ш16	1299
-06	Ш17	1305
-07	Ш18	605
-08	Ш19	905
-09	Ш26	1055
-10	Ш21	375

1.236.5-10 1003

Штапик Ш11÷Ш21

Стадия	Масса	Масштаб
Р		1:1
Лист 1	Листов 1	

Рук.отд С.Соловьев
Рук.гр. М.Лазарев
Ст.инж. Г.Калинина

Древесина
ГОСТ 9685-61

ЦНИИЭП учебных зданий
г. Москва

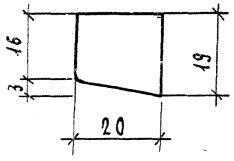

Обозначение	Марка	Длина
1.236.5-10 1002	Ш1	990
-01	Ш2	1590
-02	Ш3	1890
-03	Ш4	410
-04	Ш5	1500
-05	Ш6	1350
-06	Ш7	665
-07	Ш8	965
-08	Ш9	1115
-09	Ш10	435

1.236.5-10 1002

Штапик Ш1÷Ш10

Стадия	Масса	Масшт.
Р		1:1
Лист 1	Листов 1	

Рук.отд С.Соловьев
Рук.гр. М.Лазарев
Ст.инж. Г.Калинина

Древесина
ГОСТ 9685-61

ЦНИИЭП учебных зданий
г. Москва.

17021 14

		Обозначение	Наименование	Кол. на испол. —	01	02	03	04	05	06	07	08	Примечание
			Документация										
44	4	1.236.5-10 1100 СБ	Сборочный чертеж	×	×	×	×	×	×	×	×	×	
			Детали										
44	1	1.236.5-10 1101 - 04	Профиль коробки ПКР5	1	1	1							
44	1	- 05	Профиль коробки ПКР6				1	1	1				
44	1	- 06	Профиль коробки ПКР7							1	1	1	
44	2	1.236.5-10 1102 - 04	Профиль коробки ПКР14	1	1	1							
44	2	- 05	Профиль коробки ПКР15				1	1	1				
44	2	- 06	Профиль коробки ПКР16							1	1	1	
44	3	1.236.5-10 1103 -	Профиль коробки ПКР13	2	2	2							
44	3	- 01	Профиль коробки ПКР20				2	2	2				
44	3	- 02	Профиль коробки ПКР21							2	2	2	
44	4	1.236.5-10 1103 - 03	Профиль коробки ПКР22	1			1			1			
44	4	- 04	Профиль коробки ПКР-23		1			1			1		
44	4	- 05	Профиль коробки ПКР24			1			1			1	
44	5	1.236.5-10 1104	Профиль коробки ПКР1	1			1			1			
44	5	- 01	Профиль коробки ПКР2		1			1			1		
44	5	- 02	Профиль коробки ПКР3			1			1			1	
44	6	1.236.5-10 1104	Профиль коробки ПКР27	1			1			1			
44	6	- 01	Профиль коробки ПКР28		1			1			1		
44	6	- 02	Профиль коробки ПКР29			1			1			1	
44	7	1.236.5-10 1105	Профиль коробки ПКР31	1			1			1			
44	7	- 01	Профиль коробки ПКР32		1			1			1		
44	7	- 02	Профиль коробки ПКР33			1			1			1	

Рук.отд.	С.Соловьев		1.236.5-10 1100
Рук.гр.	М.Лазарев		Коробка оконного блока
Ст.инж.	Г.Калинина		Стадия Р; Лист 1; Листов 1
			ЦНИИЭП учебных зданий г. Москва

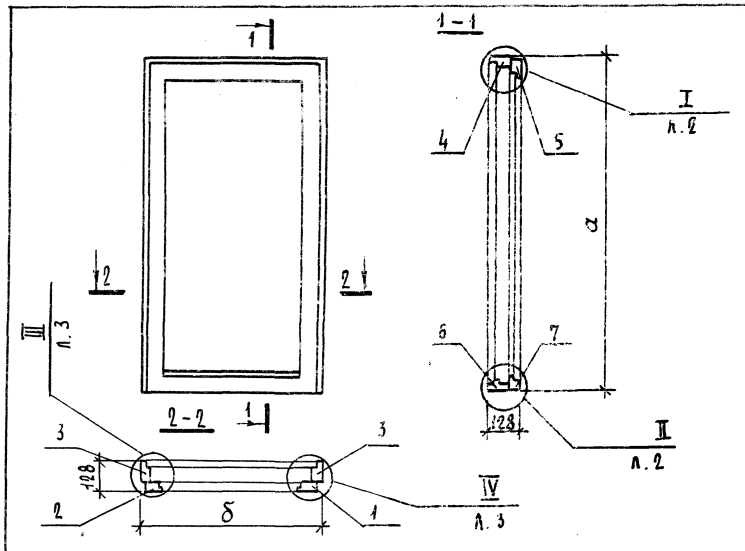

Обозначение	Марки коробок	Размеры, мм	
		a	б
1.236.5-10 1100	Кр 1	1160	870
-01	Кр 2	1160	1170
-02	Кр 3	1160	1320
-03	Кр 4	1760	870
-04	Кр 5	1760	1170
-05	Кр 6	1760	1320
-06	Кр 7	2060	870
-07	Кр 8	2060	1170
-08	Кр 9	2060	1320
-09	6 Кр 1	2375	870

Рук.отд.	С.Соловьев		
Рук.гр.	М.Лазарев		
Ст.инж.	Г.Калинина		

1.236.5-10 1100 СБ

Коробка оконного блока.

Сборочный чертеж

Стадия	Масса	Масштаб
Р		
Лист 1	Листов 3	

ЦНИИЭП учебных зданий г. Москва

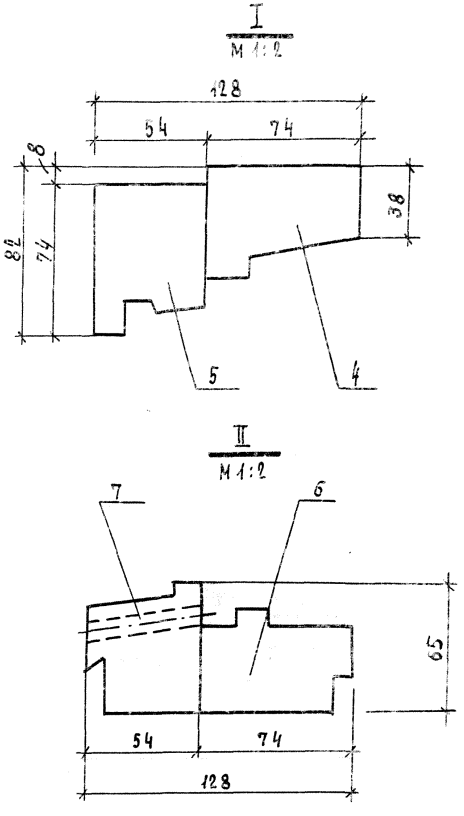

III
М1:2

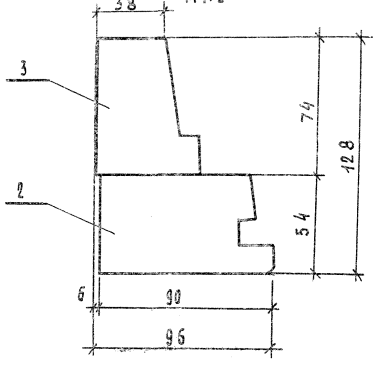

IV
М1:2

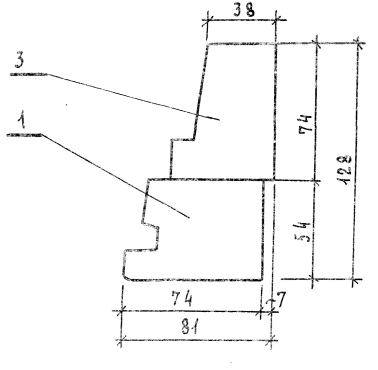

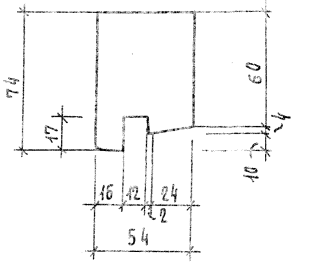

ОБОЗНАЧЕНИЕ	МАРКА	ДЛИНА
1.236.5-10 1101	ПКР 1	870
-01	ПКР 2	1170
-02	ПКР 3	1320
-03	ПКР 4	1470
-04	ПКР 5	1160
-05	ПКР 6	1760
-06	ПКР 7	2060
-07	ПКР 8	2375
-08	ПКР 9	2755

1.236.5-10 1100 СБ | ЛИСТ 3

1.236.5-10 1101

Профиль коробки ПКР 1÷ПКР 9

СТАДИЯ	МАССА	МАСШТАБ
Р		1:2

ЛИСТ 1 | ЛИСТОВ 5

Рук.отд. С.Соловьев
Рук.гр. М.Лазарев
Ст.инж. Г.Калинина

Древесина ГОСТ 9685-61.

ЦНИИЭП учебных зданий г. Москва.

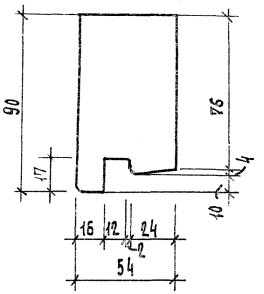

ОБОЗНАЧЕНИЕ	МАРКА	ДЛИНА
1.236.5-10 1102	ПКР 10	870
-01	ПКР 11	1170
-02	ПКР 12	1320
-03	ПКР 13	1470
-04	ПКР 14	1160
-05	ПКР 15	1760
-06	ПКР 16	2060
-07	ПКР 17	2375
-08	ПКР 18	2755

		1.236.5-10 1102	
Рук.отд.	С.Соловьев	Профиль коробок ПКР10÷ПКР18	Стадия: Р; Масса: ; Масштаб: 1:2
Рук.гр.	М.Лазарев		Лист 2; Листов 5
Ст.инж.	Г.Калинина	Древесина ГОСТ 9685-61	ЦНИИЭП учебных зданий г. Москва

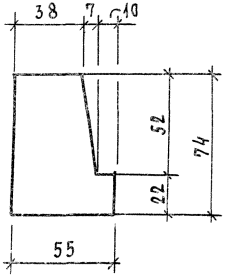

ОБОЗНАЧЕНИЕ	МАРКА	ДЛИНА
1.236.5-10 1103	ПКР 19	1160
-01	ПКР 20	1760
-02	ПКР 21	2060
-03	ПКР 22	870
-04	ПКР 23	1170
-05	ПКР 24	1320
-06	ПКР 25	1470
-07	ПКР 46	2375
-08	ПКР-47	2755

		1.236.5-10.1103	
Нач.отд.	С.Соловьев	Профиль коробок ПКР19÷ПКР25	Стадия: Р; Масса: ; Масштаб: 1:2
Рук.гр.	М.Лазарев		Лист 3; Листов 5
Ст.инж.	Г.Калинина	Древесина ГОСТ 9685-61	ЦНИИЭП учебных зданий г. Москва

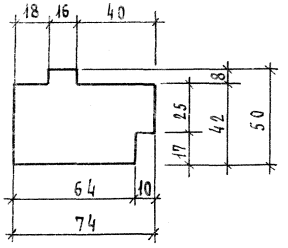

ОБОЗНАЧЕНИЕ	МАРКА	ДЛИНА
1.236.5-10 1104	ПКР 26	870
-01	ПКР 27	1170
-02	ПКР 28	1320
-03	ПКР 29	1470

Рук.отд.	С.Соловьев	
Рук.гр.	М.Лазарев	
Ст.инж.	Г.Калинина	

1.236.5-10 1104

Профиль коробок ПКР26 ÷ ПКР29

Древесина ГОСТ 9685-61

СТАДИЯ	МАССА	МАСШТАБ
Р		1:2
ЛИСТ 4	ЛИСТОВ 5	

ЦНИИЭП учебных зданий г. Москва

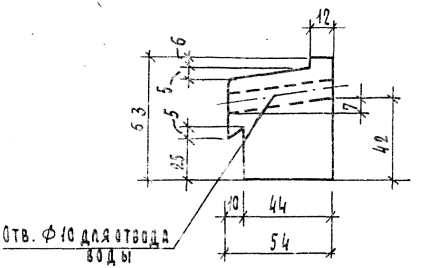

ОБОЗНАЧЕНИЕ	МАРКА	ДЛИНА
1.236.5-10 1105	ПКР 30	870
-01	ПКР 31	1170
-02	ПКР 32	1320
-03	ПКР 33	1470

Рук.отд.	С.Соловьев	
Рук.гр.	М.Лазарев	
Ст.инж.	Г.Калинина	

1.236.5-10 1105

Профиль коробок ПКР30 ÷ ПКР33

Древесина ГОСТ 9685-61.

СТАДИЯ	МАССА	МАСШТАБ
Р		1:2
Лист 5	Листов 5	

ЦНИИЭП учебных зданий г. Москва

Форм.	Зона	Поз.	Обозначение	Наименование	Кол. на испол. 1.236.5-10 1200 —	01	02	03	04	05	06	07	08	09	10	11	12	13	14	15	16	17			Примечание
				Документация																					
А2			1.236.5-10 1200 СБ	Сборочный чертеж	х	х	х	х	х	х	х	х	х												
				Детали																					
А4		1	1.236.5-10 1201	Профиль переплета ППР1	2	2	2																		
А4		1	-01	Профиль переплета ППР2				2	2	2															
А4		1	-02	Профиль переплета ППР3							2	2	2												
А4		1	1.236.5-10 2200	Профиль переплета ППР17										2	2	2									
А4		1	-01	Профиль переплета ППР18													2	2	2						
А4		1	-02	Профиль переплета ППР19																2	2	2			
А4		2	1.236.5-10 1201-03	Профиль переплета ППР4	1			1			1														
А4		2	-04	Профиль переплета ППР5		1			1			1													
А4		2	-02	Профиль переплета ППР6			1			1			1												
А4		3	1.236.5-10 1202	Профиль переплета ППР13	1			1			1														
А4		3	-01	Профиль переплета ППР14		1			1			1													
А4		3	-02	Профиль переплета ППР15			1			1			1												
				Стандартные изделия																					
		4		Уголь ники УГГОСТ 5091-78	4	4	4	4	4	4	4	4	4	4	4	4	4	4	4	4	4	4			

Марка	ПВР 1	ПВР 2	ПВР 3	ПВР 4	ПВР 5	ПВР 6	ПВР 7	ПВР 8	ПВР 9	ПВР 10	ПВР 11	ПВР 12	ПВР 13	ПВР 14	ПВР 15	ПВР 16	ПВР 17	ПВР 18		

1.236.5-10 1200

Переплет внутренний

Рук. отд.	С. Соловьев	
Рук. гр.	М. Лазарев	
Ст. инж.	Г. Калинина	

стадия	лист	листов
Р	1	2

ЦНИИЭП учебных зданий г. Москва

Форм.	Зона	Поз.	Обозначение	Наименование	Кол. на испол. 1.236.5-10 1200											Примечание
					18	19	20	21	22	23	24	25	26	27	28	
				Документация.												
12			1.236.5-10 1200 СБ	Сборочный чертеж	X	X	X	X	X	X	X	X	X	X	X	
				Детали												
11		1	1.236.5-10 1201	Профиль переплета ППР1	2	2										
11		1	-01	Профиль переплета ППР2			2	2						2		
11		1	-02	Профиль переплета ППР3					2	2					2	
11		1	1.236.5-10 2201 -02	Профиль переплета ППР9							2					
11		1	-03	Профиль переплета ППР7								2				
11		1	-01	Профиль переплета ППР8									2			
11		2	1.236.5-10 1201-05	Профиль переплета ППР10			1		1					1	1	
11		2	-03	Профиль переплета ППР4		1		1		1						
11		2	-03	Профиль переплета ППР4							1	1	1			
11		3	1.236.5-10 3202	Профиль переплета ППР16			1		1					1	1	
11		3	1.236.5-10 1202-05	Профиль переплета ППР13		1		1		1						
11		3	1.236.5-10 1202	Профиль переплета ППР12							1	1	1			
				Стандартные изделия												
		4		Уголь ники УГ ГОСТ 5091-78	4	4	4	4	4	4	4	4	4	4	4	
				Марка	ПВР 19	ПВР 20	ПВР 21	ПВР 22	ПВР 23	ПВР 24	ПВР 25	ПВР 26	ПВР 27	ПВР 28	ПВР 29	

17921 21

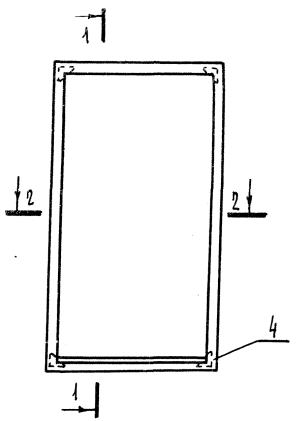

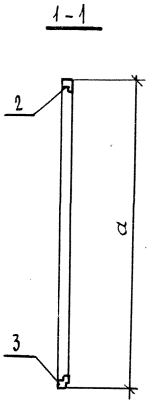

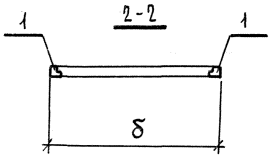

Обозначение	Марка	Размеры, мм	
		а	б
1.236.5-10 1200	ПВР 1	1095	810
-01	ПВР 2	1095	1110
-02	ПВР 3	1095	1260
-03	ПВР 4	1695	810
-04	ПВР 5	1695	1110
-05	ПВР 6	1695	1260
-06	ПВР 7	1995	810
-07	ПВР 8	1995	1110
-08	ПВР 9	1995	1260
-09	ПВР 10	1157	810
-10	ПВР 11	1157	1110
-11	ПВР 12	1157	1260
-12	ПВР 13	1457	810
-13	ПВР 14	1457	1110
-14	ПВР 15	1457	1260
-15	ПВР 16	518	810
-16	ПВР 17	518	1110
-17	ПВР 18	518	1260
-18	ПВР 19	1095	580
-19	ПВР 20	1095	810
-20	ПВР 21	1695	580
-21	ПВР 22	1695	810
-22	ПВР 23	1995	580

Обозначение	Марка	Размеры, мм	
		а	б
1.236.5-10 1200-23	ПВР 24	1995	810
-24	ПВР 25	578	810
-25	ПВР 26	1157	810
-26	ПВР 27	1457	810
-27	ПВР 28	1695	580
-28	ПВР 29	1995	580

Рук.отд.	С.Соловьев	
Рук.гр.	М.Лазарев	
Ст. инж.	Г.Калинина	

1.236.5-10 1200 СБ

Переплет внутренний

Сборочный чертеж.

Стадия	Масса	Масштаб
Р		
Лист	Листов 1	

ЦНИИЭП учебных зданий
г. Москва

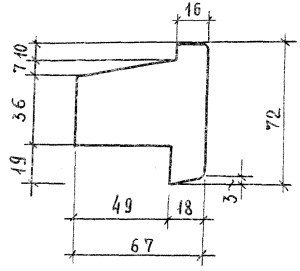

Обозначение	Марка	Длина
1.236.5-10 1201	ППР1	1095
-01	ППР2	1695
-02	ППР3	1995
-03	ППР4	810
-04	ППР5	1110
-05	ППР6	1260
1.236.5-10 2201	ППР7	1157
-01	ППР8	1457
-02	ППР9	518
1.236.5-10 3201	ППР10	580
1.236.5-10 5201	ППР11	2310
1.236.5-10 6201	ППР12	2152

1.236.5-10 1201

Профиль переплета ППР1 ÷ ППР12

Стадия	Масса	Масштаб
Р		1:2

Лист 1 | Листов 2

Древесина ГОСТ 9685-61.

ЦНИИЭП учебных зданий г. Москва

Рук. отд. С. Соловьев
Рук. гр. М. Лазарев
Ст. инж. Г. Калинина

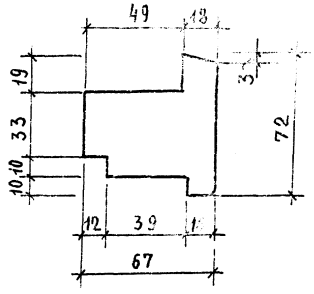

Обозначение	Марка	Длина
1.236.5-10 1202	ППР13	810
-01	ППР14	1110
-02	ППР15	1260
1.236.5-10 3202	ППР16	580

1.236.5-10 1202

Профиль переплета ППР13 ÷ ППР16

Стадия	Масса	Масштаб
Р		1:2

Лист 2 | Листов 2

Древесина ГОСТ 9685-61.

ЦНИИЭП учебных зданий г. Москва.

Рук. отд. С. Соловьев
Рук. гр. М. Лазарев
Ст. инж. Г. Калинина

Форм.	Поз.	Обозначение	Наименование	Кол. на исполн. —	01	02	03	04	05	06	07	08	09	10	11	12	13	14	15	16	17	Примечание
			Документация																			
12		1.236.5-10 1300СБ	Сборочный чертеж	х	х	х	х	х	х	х	х	х	х	х	х	х	х	х	х	х	х	
			Детали																			
И	1	1.236.5-10 1301	Профиль переплета ППР21	2			2			2												
И	1	-01	Профиль переплета ППР22		2			2			2											
И	1	-02	Профиль переплета ППР23			2			2			2										
И	1	-03	Профиль переплета ППР24										2			2			2			
И	1	-04	Профиль переплета ППР25		1			1			1			2			2			2		
И	1	-05	Профиль переплета ППР26			1			1			1			2			2			2	
И	2	-07	Профиль переплета ППР28	1			1			1			1			1			1			
И	2	-08	Профиль переплета ППР29		1			1			1			1			1			1		
И	2	-09	Профиль переплета ППР30			1			1			1			1			1			1	
И	3	1.236.5-10 1303	Профиль переплета ППР17	1			1			1			1			1			1			
И	3	-01	Профиль переплета ППР18		1			1			1			1			1			1		
И	3	-02	Профиль переплета ППР19			1			1			1			1			1			1	
И	4	1.236.5-10 1304	Профиль слива ПС1	1			1			1			1			1			4			
И	4	-01	Профиль слива ПС2		1			1			1			1			1			1		
И	4	-02	Профиль слива ПС3			1			1			1			1			1			1	
И																						
			Стандартные изделия																			
	5		Угольники УГ ГОСТ 5091-78	4	4	4	4	4	4	4	4	4	4	4	4	4	4	4	4	4	4	

Марка	ПНР 1	ПНР 2	ПНР 3	ПНР 4	ПНР 5	ПНР 6	ПНР 7	ПНР 8	ПНР 9	ПНР 10	ПНР 11	ПНР 12	ПНР 13	ПНР 14	ПНР 15	ПНР 16	ПНР 17	ПНР 18
	1	2	3	4	5	6	7	8	9	10	11	12	13	14	15	16	17	18

Рук отд	С. Соловьев	
Рук гр.	Н. Лазарев	
Ст. инж.	Г. Калинина	

1.236.5-10 1300

Переплет наружный

Стадия	Лист	Листов
Р	1	2

ЦИИЭП учебных зданий г. Москва.

Форм	Зона	Поз.	Обозначение	Наименование	Кол. на испол. 18	19	20	21	22	23	24	25	26	27	28	Примечание
				Документация												
12			1.236.5-10 1300 СБ	Сборочный чертеж	X	X	X	X	X	X	X	X	X	X	X	
				Детали												
11		1	1.236.5-10 1301	ПРОФИЛЬ ПЕРЕПЛЕТА ППР21	2	2										
11		1	-01	ПРОФИЛЬ ПЕРЕПЛЕТА ППР22			2	2			2					
11		1	-02	ПРОФИЛЬ ПЕРЕПЛЕТА ППР23					2	2		2				
11		1	-03	ПРОФИЛЬ ПЕРЕПЛЕТА ППР24									2			
11		1	-04	ПРОФИЛЬ ПЕРЕПЛЕТА ППР25										2		
11		1	-05	ПРОФИЛЬ ПЕРЕПЛЕТА ППР26											2	
11		2	-06	ПРОФИЛЬ ПЕРЕПЛЕТА ППР27	1		1		1		1	1				
11		2	-07	ПРОФИЛЬ ПЕРЕПЛЕТА ППР28		1		1		1			1	1	1	
11		3	-08	ПРОФИЛЬ ПЕРЕПЛЕТА ППР29	1		1		1							
11		3	1.236.5-10 1300	ПРОФИЛЬ ПЕРЕПЛЕТА ППР17		1		1		1						
11		4	1.236.5-10 1304-03	ПРОФИЛЬ СЛИВА ПС 4	1		1		1		1	1				
11		4	1.236.5-10 1304	ПРОФИЛЬ СЛИВА ПС 1		1		1		1			1	1	1	
				Стандартные изделия												
				Угольники УГ ГОСТ 5091-78	4	4	4	4	4	4	4	4	4	4	4	
				Марка	ПНР 19	ПНР 20	ПНР 21	ПНР 22	ПНР 23	ПНР 24	ПНР 25	ПНР 26	ПНР 27	ПНР 28	ПНР 29	

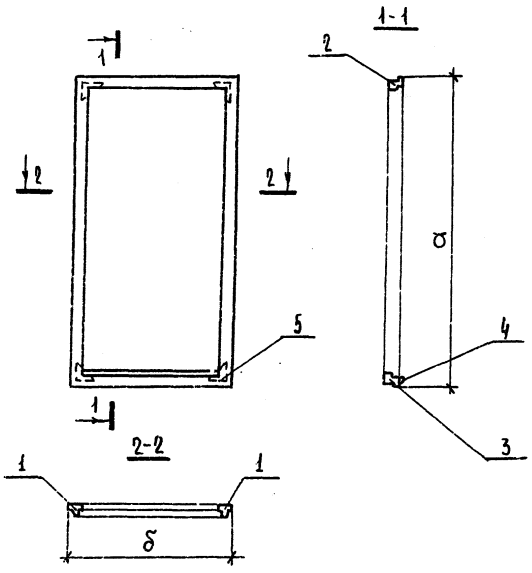

Обозначение	Марка	Размеры, мм	
		α	δ
1.236.5-10 1300-	ПНР 1	1045	735
-01	ПНР 2	1045	1035
-02	ПНР 3	1045	1185
-03	ПНР 4	1645	735
-04	ПНР 5	1645	1035
-05	ПНР 6	1645	1185
-06	ПНР 7	1945	735
-07	ПНР 8	1945	1035
-08	ПНР 9	1945	1185
-09	ПНР 10	1109	735
-10	ПНР 11	1109	1035
-11	ПНР 12	1109	1185
-12	ПНР 13	1409	735
-13	ПНР 14	1409	1035
-14	ПНР 15	1409	1185
-15	ПНР 16	456	735
-16	ПНР 17	456	1035
-17	ПНР 18	456	1185
-18	ПНР 19	1045	505
-19	ПНР 20	1045	735
-20	ПНР 21	1645	505
-21	ПНР 22	1645	735
-22	ПНР 23	1945	505
-23	ПНР 24	1945	735

Обозначение	Марка	Размеры, мм	
		α	δ
1.236.5-10 1300-24	ПНР 25	1645	505
-25	ПНР 26	1945	505
-26	ПНР 27	1109	735
-27	ПНР 28	1409	735
-28	ПНР 29	456	735

Рук. отд.	С. Соловьев	
Рук. гр.	М. Лазарев	
Ст. инж.	Г. Калинина	

1.236.5-10 1300 СБ

Переплет наружный

Сборочный чертеж.

Стадия	Масса	Масштаб
Р		
Лист	Листов 1	

ЦНИИЭП учебных зданий
г. Москва

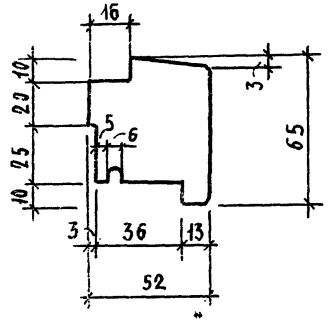

Обозначение	Марка	Длина
1.236.5-10 1303	ППР 17	735
-01	ППР 18	1035
-02	ППР 19	1185
-03	ППР 20	505

	1.236.5-10 1303		
Рук.отд. С.Соловьев	Профиль переплета ППР 17 ÷ ППР 20	Стадия: Р	Масса:	Масштаб: 1:2
Рук.гр. М.Лазарев		Лист	Листов 1
Ст.инж. С.Калинина	Древесина ГОСТ 9685-61	ЦНИИЭП учебных зданий г. Москва	

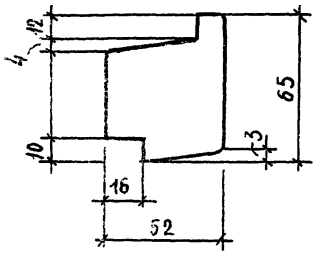

Обозначение	Марка	Длина
1.236.5-10 1301	ППР 21	1045
-01	ППР 22	1645
-02	ППР 23	1945
-03	ППР 24	1109
-04	ППР 25	1409
-05	ППР 26	456
-06	ППР 27	505
-07	ППР 28	735
-08	ППР 29	1035
-09	ППР 30	1185
-10	ППР 31	2260
-11	ППР 32	2102

	1.236.5-10 1301		
Рук.отд. С.Соловьев	Профиль переплета ППР 21 ÷ ППР 32	Стадия: Р	Масса:	Масштаб: 1:2
Рук.гр. М.Лазарев		Лист	Листов 1
Ст.инж. С.Калинина	Древесина ГОСТ 9685-61	ЦНИИЭП учебных зданий г. Москва	

Форм.	Зона	Поз.	Обозначение	Наименование	Кол. на исполнение 1.236.5-10 2000								Примечание
					–	01	02	03	04	05			
				Документация									
11			1.236.5-10 2000 СБ	Сборочный чертеж	x	x	x	x	x	x			
11			0000 ПЗ	Пояснительная записка	x	x	x	x	x	x			
12			0000 Д1	Номенклатура изделий	x	x	x	x	x	x			
11			7000	Расположение приборов в окнах	x	x	x	x	x	x			
12			0000 ВМ	Выборка материалов на окна	x	x	x	x	x	x			
				Марка	ОРСП18-9	ОРСП18-12	ОРСП18-13,5	ОРСП21-9	ОРСП21-12	ОРСП21-13,5			

Рук. отд.	С. Соловьев		
Рук. гр.	М. Лазарев		
Ст. инж.	Г. Калинина		

1.236.5-10 2000

Оконный блок со стеклопакетами и стеклами

Стадия	Лист	Листов
Р	1	5

ЦНИИЭП учебных зданий г. Москва.

Форм.	Зона	Поз.	Обозначение	Наименование	Кол. на исполн.								Примечание
					–	01	02	03	04	05			
				Сборочные единицы									
11		1	1.236.5-10 2100	Коробка КР 10	1								
11		1	–01	Коробка КР 11		1							
11		1	–02	Коробка КР 12			1						
11		1	–03	Коробка КР 13				1					
11		1	–04	Коробка КР 14					1				
11		1	–05	Коробка КР 15						1			
12		2	1.236.5-10 2200 –	Переплет внутренний ПВР 16	1								
12		2	–01	Переплет внутренний ПВР 17		1							
12		2	–02	Переплет внутренний ПВР 18			1						
12		2	–03	Переплет внутренний ПВР 19				1					
12		2	–04	Переплет внутренний ПВР 20					1				
12		2	–05	Переплет внутренний ПВР 21						1			
12		3	–06	Переплет внутренний ПВР 22	1			1					
12		3	–07	Переплет внутренний ПВР 23		1			1				
12		3	–08	Переплет внутренний ПВР 24			1			1			
12		4	1.236.5-10 3300	Переплет наружный ПНР 10	1								
12		4	–01	Переплет наружный ПНР 11		1							

1.236.5-10 2000

Лист 2

17921 28

Форм.	Зона	Поз.	Обозначение	Наименование	Кол. на исполн. –	01	02	03	04	05			Примечание
12		4	1.236.5-10 2300-02	Переплет наружный ПНР12			1						
12		4	-03	Переплет наружный ПНР13				1					
12		4	-04	Переплет наружный ПНР 14					1				
12		4	-05	Переплет наружный ПНР15						1			
12		5	-06	Переплет наружный ПНР16	1			1					
12		5	-07	Переплет наружный ПНР17		1			1				
12		5	-08	Переплет наружный ПНР18			1			1			
				ДЕТАЛИ									
		6	1.236.5-10 2001	Стеклопакет 400×690	1			1					ТУ21-23-87-78
		6	-01	Стеклопакет 400×990		1			1				—"—
		6	-02	Стеклопакет 400×1140			1			1			—"—
		7	-03	Стеклопакет 1040×690	1								—"—
		7	-04	Стеклопакет 1040×990		1							—"—
		7	-05	Стеклопакет 1040×1140			1						—"—
		7	-06	Стеклопакет 1340×690				1					—"—
		7	-07	Стеклопакет 1340×990					1				—"—
		7	-08	Стеклопакет 1340×1140						1			—"—

1.236.5-10 2000 Лист 3

Форм.	Зона	Поз.	Обозначение	Наименование	Кол. на исполн. –	01	02	03	04	05			Примечание
64		8	1.236.5-10 2002	Стекло 340×620 ГОСТ 111-78	1			1					
64		8	-01	Стекло 340×920 —"—		1			1				
64		8	-02	Стекло 340×1070 —"—			1			1			
64		9	-03	Стекло 995×620 —"—	1								
64		9	-04	Стекло 995×920 —"—		1							
64		9	-05	Стекло 995×1070 —"—			1						
64		9	-06	Стекло 1295×620 —"—				1					
64		9	-07	Стекло 1295×920 —"—					1				
64		9	-08	Стекло 1296×1070 —"—						1			
11		10	1.236.5-10 1002-03	Штапик Ш4	2	2	2	2	2	2			
11		—"—	-04	Штапик Ш5	2	2	2		2				
11		—"—	-05	Штапик Ш6				2	2				
11		—"—	-06	Штапик Ш7	4			4					
11		—"—	-07	Штапик Ш8		4			4				
11		—"—	-08	Штапик Ш9			4			4			
11		11	1.236.5-10 1003-03	Штапик Ш14		2	2	2	2	2			
11		—"—	-04	Штапик Ш15	2	2	2						
11		—"—	-04	Штапик Ш16				2	2				
11		—"—	-07	Штапик Ш18	4			4					

1.236.5-10 2000 Лист 4

17921 29

Обозначение	Наименование	Кол. на исполнение —	01	02	03	04	05	Примечание
	Стандартные изделия							
	(приборы)							
	Петли ПВ4-90-1 ГОСТ 5088-78	6	6	6	6	6	6	
	Петли ПВ4-90-2 ГОСТ —"—	4	4	4	4	4	4	
	Завертка ЗРР-1 ГОСТ 5090-79	2	2	2	2	2	2	
	Завертка ЗРР-2 ГОСТ 5090-79	2	2	2	2	2	2	
	Фрамужный прибор ПФ-2 ГОСТ 5090-79	1	1	1	1	1	1	
	Ограничитель для фрамуг ГОСТ 5089-80	1	1	1	1	1	1	
	Материалы							
	Древесина на изд. ГОСТ 9685-61	0,2254	0,2655	0,2837	0,2460	0,2698	0,3057	$м^3$
	Прокладка А-2 ГОСТ 10174-72	19,8	23,4	25,8	21,6	25,4	27,6	п.м.

1.236.5-10 2000

Лист 5

Инв. № подл. | Подп. и дата | Взам. инв. №

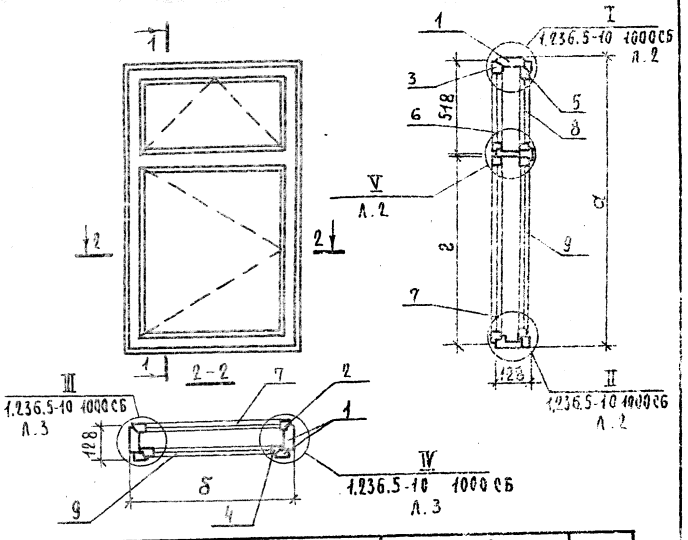

Обозначение	Марки блоков	Размеры мм a	б	г	Масса
1.236.5-10 2000	ОРСП18-9	1760	870	1457	113
-01	ОРСП18-12	1760	1170	1457	134
-02	ОРСП18-13,5	1760	1320	1457	144
-03	ОРСП21-9	2060	870	1457	123
-04	ОРСП21-12	2060	1170	1457	135
-05	ОРСП21-13,5	2060	1320	1457	155

1.236.5-10 2000 СБ

Оконный блок со стеклопакетами и стеклами. Сборочный чертеж.

Стадия	Масса	Масштаб
Р	см. табл.	

Лист 1 Листов 2

Рук. отд. С. Соловьев
Рук. гр. М. Лазарев
Ст. инж. Г. Калинина

ЦНИИЭП учебных зданий г. Москва.

17921-30

V

М1:2

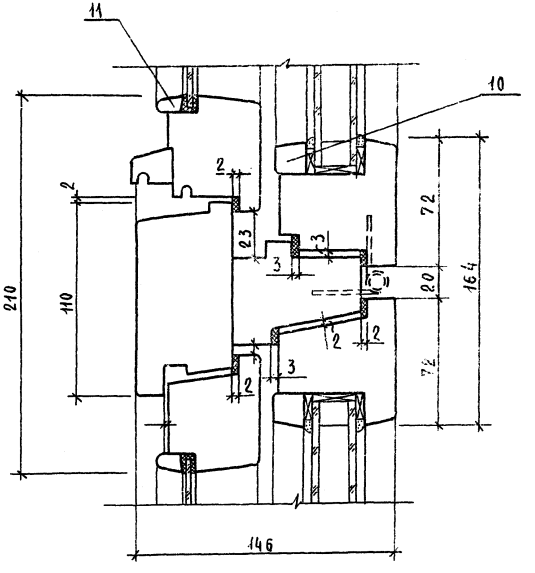

Примечание:

Номера позиций штапиков указаны для данного сборочного чертежа для других сборочных чертежей номера позиций штапиков см. соответствующие спецификации.

ФОРМ	ЗОНА	ПОЗ.	ОБОЗНАЧЕНИЕ	НАИМЕНОВАНИЕ	Кол. на исполн. 1.236.5-10 2100 —	01	02	03	04	05	06	07	ПРИМЕЧАНИЕ
				Документация									
11			1.236.5-10 2100 СБ	сборочный чертеж.	X	X	X	X	X	X			
				Детали									
11		1	1.236.5-10 1101 -05	профиль коробки ПКР6	1	1	1						
11		1	-06	профиль коробки ПКР7				1	1	1			
11		2	1.236.5-10 1102 -05	профиль коробки ПКР15	1	1	1						
11		2	-06	профиль коробки ПКР16				1	1	1			
11		3	1.236.5-10 1103 -01	профиль коробки ПКР20	2	2	2		1				
11		3	-02	профиль коробки ПКР21		1		2	2	2			
11		4	-03	профиль коробки ПКР22	1			1					

			1.236.5-10 2100
Рук. отд.	С. Соловьев		Коробка оконного блока.
Рук. гр.	М. Лазарев		
Ст. инж.	Г. Калинина		

Стадия	Лист	Листов
Р	1	2

ЦНИИЭП учебных зданий г. Москва

ФОРМ.	ЗОНА	ПОЗ.	ОБОЗНАЧЕНИЕ	НАИМЕНОВАНИЕ	Кол. на исполн. 1.236.5-10 2100 —	01	02	03	04	05	06	07	ПРИМЕЧАНИЕ
11		4	1.236.5-10 1103-04	профиль коробки ПКР23		1			1				
11		4	-05	профиль коробки ПКР24			1			1			
11		5	1.236.5-10 1101	профиль коробки ПКР1	1			1					
11		5	-01	профиль коробки ПКР2		1			1				
11		5	-02	профиль коробки ПКР3			1			1			
11		6	1.236.5-10 2102	профиль коробки ПКР37	1			1					
11		6	-01	профиль коробки ПКР38		1			1				
11		6	-02	профиль коробки ПКР39			1			1			
11		7	1.236.5-10 2101	профиль коробки ПКР34	1			1					
11		7	-01	профиль коробки ПКР35		1			1				
11		7	-02	профиль коробки ПКР36			1			1			
11		8	1.236.5-10 1104	профиль коробки ПКР26	1			1					
11		8	-01	профиль коробки ПКР27		1			1				
11		8	-02	профиль коробки ПКР28			1			1			
11		9	1.236.5-10 1105	профиль коробки ПКР30	1			1					
11		9	-01	профиль коробки ПКР31		1			1				
11		9	-02	профиль коробки ПКР32			1			1			

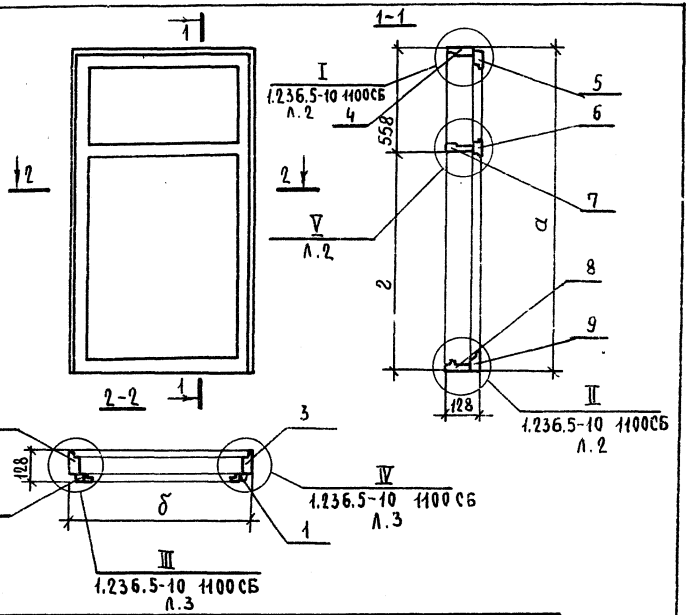

ОБОЗНАЧЕНИЕ	МАРКИ КОРОБОК	РАЗМЕРЫ, ММ		
		а	б	г
1.236.5-10 2100	КР10	1760	870	1192
-01	КР11	1760	1170	1192
-02	КР12	1760	1320	1192
-03	КР13	2060	870	1492
-04	КР14	2060	1170	1492
-05	КР15	2060	1320	1492

Рук. отд.	С.Соловьев	
Рук. гр.	М.Лазарев	
Ст. инж.	Г.Кашинина	

1.236.5-10 2100 СБ

Коробка оконного блока

Сборочный чертеж.

СТАДИЯ	МАССА	МАСШТАБ
Р		
ЛИСТ 1	ЛИСТОВ 2	

ЦНИИЭП учебных зданий г. Москва

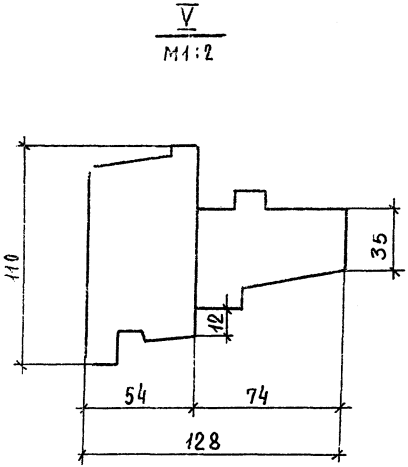

1.236.5-10 2100 СБ

ЛИСТ 2

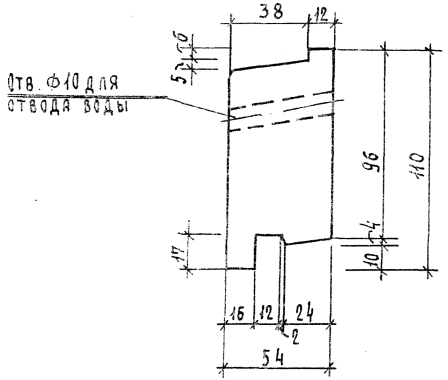

Обозначение	Марка	Длина
1.236.5-10 2102	ПКР 37	870
-01	ПКР 38	1170
-02	ПКР 39	1320

				1.236.5-10 2102	
Рук. отд.	С. Соловьев		Профиль коробки ПКР 37 ÷ 39	Стадия: Р	Масса:	Масштаб: 1:2
Рук. гр.	М. Лазарев			Лист	Листов 1
Ст. инж.	Г. Калинина		Древесина ГОСТ 9685-61.	ЦНИИЭП учебных зданий г. Москва	

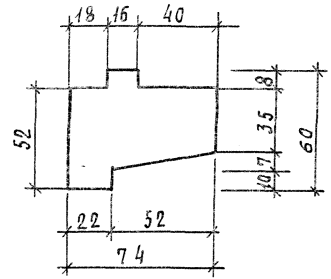

Обозначение	Марка	Длина
1.236.5-10 2101	ПКР 34	870
-01	ПКР 35	1170
-02	ПКР 36	1320

				1.236.5-10 2101	
Рук. отд.	С. Соловьев		Профиль коробки ПКР 35 ÷ ПКР 37	Стадия: Р	Масса:	Масштаб: 1:2
Рук. гр.	М. Лазарев			Лист	Листов 1
Ст. инж.	Г. Калинина		Древесина ГОСТ 9685-61	ЦНИИЭП учебных зданий г. Москва.	

Форм	Зона	Поз	Обозначение	Наименование	Кол. на испол. 1.236.5-10 3000 —	01	02	Примеч.
				Документация				
12			1.236.5-10 3000 СБ	Сборочный чертеж	X	X	X	
11			0000 ПЗ	Пояснительная записка	X	X	X	
12			0000 Д1	Номенклатура изделий	X	X	X	
12			0000 ВМ	Выборка материалов на окна	X	X	X	
11			7000	Расположение приборов в окнах	X	X	X	
				Сборочные единицы				
11	1	1	1.236.5-10 3100	Коробка КР16	1			
11	1		-01	Коробка КР17		1		
11	1		-02	Коробка КР18			1	
12	2	2	1.236.5-10 3200	Переплет внутренний ПВР10	1			
12	2		-02	Переплет внутренний ПВР12		1		
12	2		-04	Переплет внутренний ПВР14			1	
12	3		-01	Переплет внутренний ПВР11	1			
12	3		-03	Переплет внутренний ПВР13		1		
12	3		-05	Переплет внутренний ПВР15			1	

Марка	ОРСП12-15	ОРСП18-15А	ОРСП21-15А

1.236.5-10 3000

Рук. отд.	С. Соловьёв	
Рук. гр.	М. Лазарев	
Ст. инж.	Г. Калинина	

Оконный блок со стеклопакетами и стеклами.

Стадия	Лист	Листов
Р	1	3

ЦНИИЭП учебных зданий г. Москва.

Форм	Зона	Поз.	Обозначение	Наименование	Кол. на испол. —	01	02	Прим.
12		4	1.236.5-10 3300	Переплет наружный ПНР19	1			
12		4	-02	Переплет наружный ПНР21		1		
12		4	-04	Переплет наружный ПНР23			1	
12		5	-01	Переплет наружный ПНР20	1			
12		5	-03	Переплет наружный ПНР22		1		
12		5	-05	Переплет наружный ПНР24			1	
				Детали				
		6	1.236.5-10 3001	Стеклопакет 980×460	1			ТУ 21-23-27-78
		6	-02	Стеклопакет 1580×460		1		—"—
		6	-04	Стеклопакет 1880×460			1	—"—
		7	-01	Стеклопакет 980×690	1			—"—
		7	-03	Стеклопакет 1580×690		1		—"—
		7	-05	Стеклопакет 1880×690			1	—"—
		8	1.236.5-10 3002	Стекло 930×390 ГОСТ 111-78	1			
		8	-02	Стекло 1530×390 ГОСТ 111-78		1		
		8	-04	Стекло 1830×390 ГОСТ 111-78			1	
		9	-01	Стекло 930×620 ГОСТ 111-78	1			
		9	-03	Стекло 1530×620 ГОСТ 111-78		1		
		9	-05	Стекло 1830×620 ГОСТ 111-78			1	
11		10	1.236.5-10 1002	Штапик Ш1	4			
11	—"—		-01	Штапик Ш2		4		
11	—"—		-02	Штапик Ш3			4	
11	—"—		-09	Штапик Ш10	2	2	2	
11	—"—		-06	Штапик Ш7	2	2	2	
11		11	1.236.5-10 1003	Штапик Ш11	4			
11	—"—		-01	Штапик Ш12		4		
11	—"—		-02	Штапик Ш13			4	

			Обозначение	Наименование	Кол. на испол. —	01	02	Примечание
11	11		1.236.5-10 1003-10	Штапик Ш21	2	2	2	
11	—	"	-07.	Штапик Ш18	2	2	2	
				Стандартные изделия				
				(приборы)				
				Петли ПВ2-100-1 ГОСТ 5088-78		12	12	
				Петли ПВ4-90-1 ГОСТ 5088-78	8			
				Завертки ЗР2-1 ГОСТ 5090-79	4	4	4	
				Завертки ЗР2-2 ГОСТ 5090-79	4	4	4	
				Фрамужный прибор ПФ-2				
				ГОСТ 5090-79				
				Материалы				
				Древесина наизд. ГОСТ 9685-61	0,2438	0,3250	0,3614	м³
				Прокладка А-2 ГОСТ 10174-72	24,8	27,8	32,4	п.м.

17921 3Б

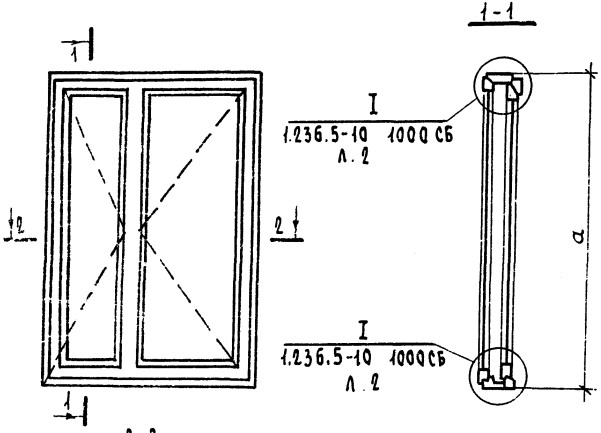

Обозначение	Марка блоков	Размеры, мм a	Масса
1.236.5-10 3000	ОРСП12-15	1160	123
-01	ОРСП18-15А	1760	165
-02	ОРСП21-15А	2060	186

Рук.отд.	С.Соловьев		
Рук.гр.	М.Лазарев		
Ст.инж.	Г.Калинина		

1.236.5-10 3000 СБ

Оконный блок со стеклопакетами и стеклами
Сборочный чертеж.

Стадия	Масса	Масштаб
Р		
Лист 1	Листов 2	

ЦНИИЭП учебных зданий г. Москва

IV
М1:2

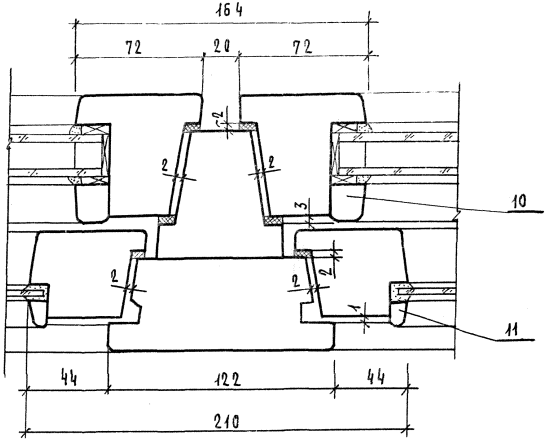

Примечание:

номера позиций штапиков указаны для данного сборочного чертежа, для последующих сборочных чертежей номера позиций штапиков см. соответствующие спецификации.

17921 ЗЯ

Форм	Зона	Поз.	Обозначение	Наименование	Кол. на испол. 1.236.5-10 3100 —	01	02	Примечание
				Документация				
12			1.236.5-10 3100 СБ	Сборочный чертеж.	х	х	х	
				Детали				
11		1	1.236.5-10 1101-04	Профиль коробки ПКР 5	1			
11		1	-05	Профиль коробки ПКР 6		1		
11		1	-06	Профиль коробки ПКР 7			1	
11		2	-04	Профиль коробки ПКР 5	1			
11		2	-05	Профиль коробки ПКР 6		1		
11		2	-06	Профиль коробки ПКР 7			1	
11		3	1.236.5-10 1103	Профиль коробки ПКР 19	2			
11		3	-01	Профиль коробки ПКР 20		2		
11		3	1.236.5-10 1103-02	Профиль коробки ПКР 21			2	
11		4	-06	Профиль коробки ПКР 25	1	1	1	
11		5	1.236.5-10 1101-03	Профиль коробки ПКР 4	1	1	1	
11		6	1.236.5-10 3101	Профиль коробки ПКР 40	1			
11		6	-01	Профиль коробки ПКР 41		1		
11		6	-02	Профиль коробки ПКР 42			1	
				Марка	КР 16	КР 17	КР 18	

Рук. отд	С. Соловьев	
Рук. гр.	М. Лазарев	
Ст. инж.	Г. Калинина	

1.236.5-10 3100

Коробка оконного блока

Стадия	Лист	Листов
Р	1	2

ЦНИИЭП учебных зданий г. Москва

Форм	Зона	Поз.	Обозначение	Наименование	Кол. на испол. 1.236.5-10 3100 —	01	02	Примечание
11		7	1.236.5-10 3102	Профиль коробки ПКР 43	1			
11		7	-01	Профиль коробки ПКР 44		1		
11		7	-02	Профиль коробки ПКР 45			1	
11		8	1.236.5-10 1104-03	Профиль коробки ПКР 29	1	1	1	
11		9	1.236.5-10 1105-03	Профиль коробки ПКР 33	1	1	1	

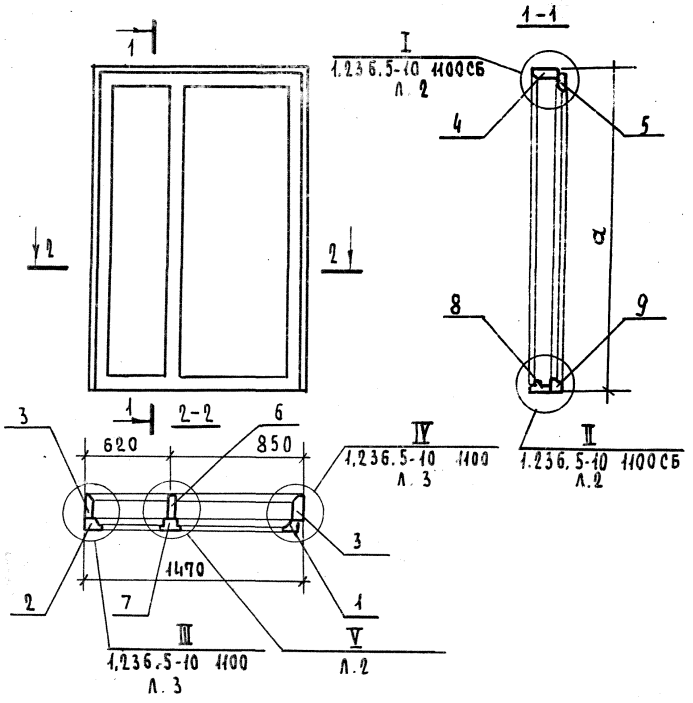

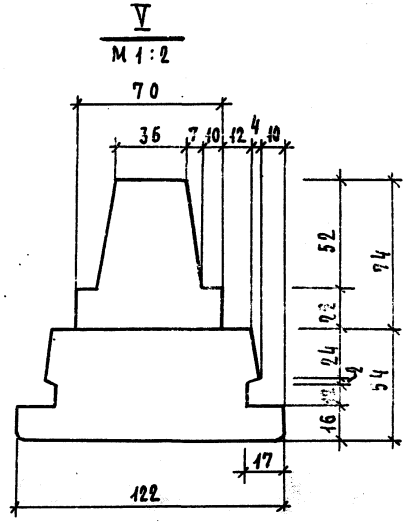

Обозначение	Марки коробок	Размеры, мм
		a
1.236.5-10 3100	КР 16	1160
-01	КР 17	1760
-02	КР 18	2060

Рук. отд	С. Соловьев	
Рук. гр.	М. Лазарев	
Ст. инж.	Г. Калинина	

1.236.5-10 3100 СБ

Коробка оконного блока
Сборочный чертеж.

Стадия	Масса	Масшт.
Р		
Лист 1	Листов 2	

ЦНИИЭП учебных зданий г. Москва

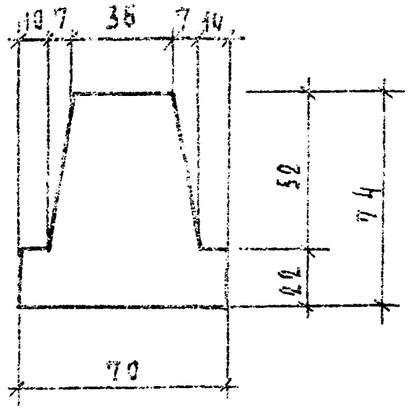

Обозначение	Марка	Длина
1.236.5-10-3101	ПКР 40	1160
-01	ПКР 41	1750
-02	ПКР 42	2060

	1.236.5-10-3101	
Профили коробок ПКР 40 ÷ ПКР 42	Стадия: Р	Масса: Масш: 1:2
	Лист 1	Листов 1
Рук.отд. С.Соловьев Рук.гр. М.Лазарев Ст.инж. Г.Халинина	ЦНИИЭП учебных зданий г. Москва.	

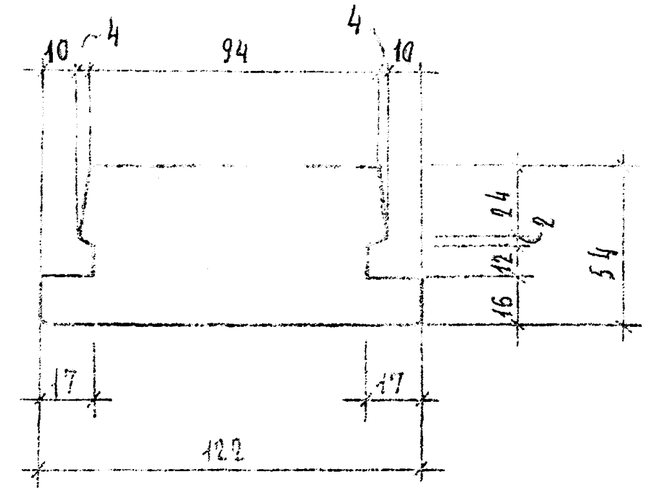

Обозначение	Марка	Длина
1.236.5-10-3102	ПКР 43	1160
-01	ПКР 44	1750
-02	ПКР 45	2060

	1.236.5-10-3102	
Профили коробок ПКР 43 ÷ ПКР 45	Стадия: Р	Масса: Масш: 1:2
	Лист 1	Листов 1
Рук.отд. С.Соловьев Рук.гр. М.Лазарев Ст.инж. Г.Халинина	ЦНИИЭП учебных зданий г. Москва.	

Форм	Зона	Поз	Обозначение	Наименование	Кол. на испол. —	Кол. на испол. 01	Примеч.
				Документация			
12			1.236.5-10 4000	Сборочный чертеж	X	X	
11			1.236.5-10 0000 ПЗ	Пояснительная записка	X	X	
12			1.236.5-10 0000 Д1	Номенклатура изделий	X	X	
12			1.236.5-10 0000 ВМ	Выборка материалов на окна	X	X	
11			1.236.5-10 7000	Расположение приборов в окнах	X	X	
				Сборочные единицы			
12	1		1.236.5-10 4100	Коробка К19	1		
12	1		-01	Коробка К20		1	
12	2		1.236.5-10 1200-20	Переплет внутренний ПВР21	1		
12	2		-22	Переплет внутренний ПВР23		1	
12	3		-19	Переплет внутренний ПВР20	1		
12	3		-26	Переплет внутренний ПВР27		1	
12	4		-15	Переплет внутренний ПВР16	1	1	
12	5		1.236.5-10 1300-20	Переплет наружный ПНР21			
12	5		-22	Переплет наружный ПНР23		1	
12	6		-19	Переплет наружный ПНР20	1		
12	6		-12	Переплет наружный ПНР13		1	
				Марка	ОРПП18-15	ОРПП21-15	

Рук. отд	С. Соловьев	1.236.5-10 4000	
Рук. гр.	М. Лазарев	Оконный блок со стеклопакетами и стеклами.	Стадия Р; Лист 1; Листов 3
Ст. инж.	Г. Калинина		ЦНИИЭП учебных зданий г. Москва.

Форм	Зона	Поз	Обозначение	Наименование	Кол. на испол. —	Кол. на испол. 01	Примеч
12		7	1.236.5-10 1300-15	Переплет наружный ПНР16	1	1	
				Детали			
		8	1.236.5-10 4001	Стеклопакет 1580×460	1		ТУ 21-23-87-78
		9	-01	Стеклопакет 1040×690	1		—"—
		10	-02	Стеклопакет 460×690	1	1	—"—
		9	-03	Стеклопакет 1340×690		1	—"—
		8	-04	Стеклопакет 1880×460		1	—"—
		13	1.236.5-10 4002	Стекло 340×620 ГОСТ 111-78	1	1	
		12	-01	Стекло 995×620 ГОСТ 111-78	1		
		11	-02	Стекло 1530×390 ГОСТ 111-78	1		
		12	-03	Стекло 1295×620 ГОСТ 111-78		1	
		11	-04	Стекло 1830×390 ГОСТ 111-78		1	
11		12	1.236.5-10 1002-06	Штапик Ш2	2		
11		—"—	-03	Штапик Ш4	2	2	
11		—"—	-04	Штапик Ш5	2		
11		—"—	-02	Штапик Ш3		2	
11		—"—	-05	Штапик Ш6		2	
11		—"—	-06	Штапик Ш7	4	4	
11		—"—	-09	Штапик Ш10	2	2	
11		13	1.236.5-10 1003-01	Штапик Ш12	2		
11		—"—	-03	Штапик Ш14	2	2	
11		—"—	-04	Штапик Ш15	2		
11		—"—	-02	Штапик Ш13		2	
11		—"—	-05	Штапик Ш16		2	
11		—"—	-07	Штапик Ш18	4	4	
11		—"—	-10	Штапик Ш21	2	2	

17921 62

Форм.	Зона	Поз.	Обозначение	Наименование	Кол. на испол. –	Кол. на испол. 01	Прим.
				Стандартные изделия			
				(приборы)			
				Петли ПВ2-100-1 ГОСТ 5088-78	6	6	
				Петли ПВ4-90-1 —"—	6	6	
				Петли ПВ4-90-2 —"—	4	4	
				Завертка ЗР2-1 ГОСТ 5090-79	4	4	
				Завертка ЗР2-2 —"—	4	4	
				Ограничитель для фрамуг	1	1	
				Фрамужный прибор ПФ-2	1	1	
				ГОСТ 5090-79			
				Материалы			
				Древесина на изд. ГОСТ 9685-61	0,3627	0,3934	$м^3$
				Прокладка А-2 ГОСТ 10174-72	32,8	36,6	п.м.

17921 43

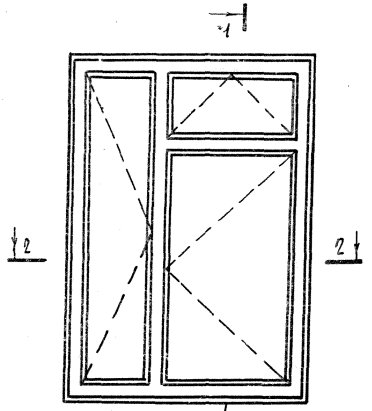

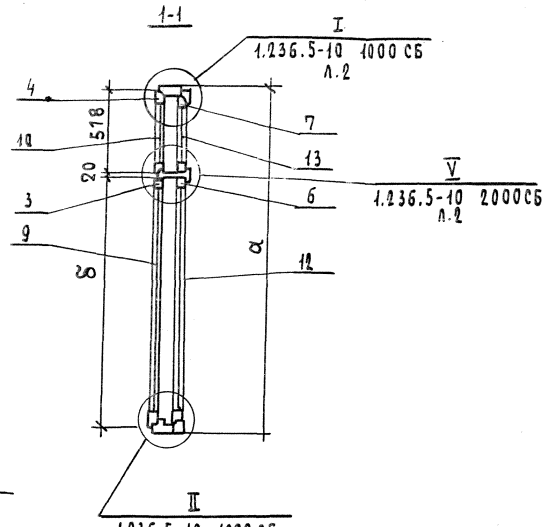

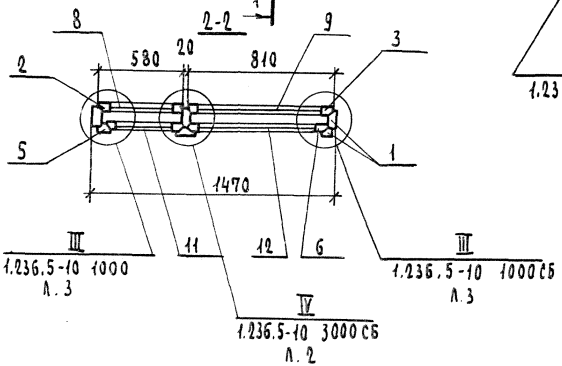

Обозначение	Масса кг	Марки блоков	Размеры. мм	
			α	δ
1.236.5-10 4000	184	ОРСП18-15	1760	1013
-01	200	ОРСП 21-15	2060	1313

Рук.отд.	С.Соловьев		
Рук.гр.	М.Лазарев		
Ст.инж.	Г.Калинина		

1.236.5-10 4000 СБ

Оконный блок со стеклопакетами и стеклами. Сборочный чертеж.

Стадия	Масса	Масш.
Р	См. табл.	
Лист	Листов 1	

ЦНИИЭП учебных зданий г. Москва

Форм.	Зона	Поз.	Обозначение	Наименование	Кол. на исполн. —	01	02	03	04	05	Примечание
				Документация							
12			1.236.5-10 2100 СБ	Сборочный чертеж	X	X					
				Детали							
11		1	1.236.5-10 1102-05	Профиль коробки ПКР15	2						
11		1	-06	Профиль коробки ПКР16		2					
11		2	1.236.5-10 1103-01	Профиль коробки ПКР20	2						
11		2	-02	Профиль коробки ПКР21		2					
11		3	-06	Профиль коробки ПКР25	1	1					
11		4	1.236.5-10 1101-03	Профиль коробки ПКР24	1	1					
11		5	1.236.5-10 2101	Профиль коробки ПКР34	1	1					
11		6	1.236.5-10 2102	Профиль коробки ПКР37	1	1					
11		7	1.236.5-10 1104-03	Профиль коробки ПКР29	1	1					
11		8	1.236.5-10 1105-03	Профиль коробки ПКР33	1	1					
11		9	1.236.5-10 3101-01	Профиль коробки ПКР41	1						
11		9	1.236.5-10 3101-02	Профиль коробки ПКР42		1					
11		10	1.236.5-10 3102-01	Профиль коробки ПКР44	1						
11		10	-02	Профиль коробки ПКР45		1					
				Марка	КР19	КР20					

1.236.5-10 4100

Рук. отд.	С. Соловьев		
Рук. гр.	М. Лазарев		
Ст. инж.	Г. Калинина		

Коробка оконного блока

Стадия	Лист	Листов
Р		1

ЦНИИЭП учебных зданий г. Москва

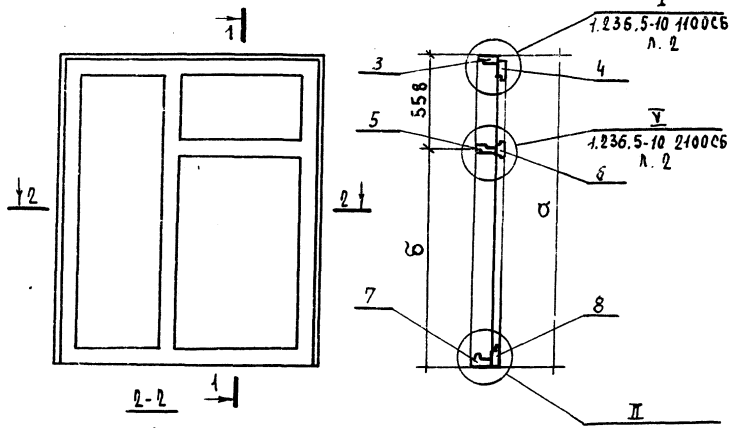

Обозначение	Марки коробок	Размеры, мм	
		а	б
1.236.5-10 4100	КР 19	1760	1192
-01	КР 20	2060	1492

Рук. отд.	С. Соловьев		
Рук. гр.	М. Лазарев		
Ст. инж.	Г. Калинина		

1.236.5-10 4100 СБ

Коробка оконного блока

Сборочный чертеж.

Стадия	Масса	Масштаб
Р		
Лист 1	Листов 1	

ЦНИИЭП учебных зданий г. Москва

Форм.	Зона	Поз.	Обозначение	Наименование	Кол. на исполн. 1.236.5-10 5000								Примечание
					–	01	02	03	04	05	06		
				Документация									
11			1.236.5-10 5000 СБ	Сборочный чертеж	x								
11			1.236.5-10 0000 ПЗ	Пояснительная записка	x								
12			1.236.5-10 0000 Д1	Номенклатура изделий	x								
12			1.236.5-10 0000 ВМ	Выборка материалов на двери	x								
11			1.236.5-10 8000	Расположение приборов в балконных дверях	x								
				Марка	БРСП24-9								

Рук.отд.	С.Соловьев		
Рук.гр.	М.Лазарев		
Ст.инж.	Г.Калинина		

1.236.5-10 5000

Балконная дверь со стеклопакетом и стеклом БРСП 24-09

Стадия	Лист	Листов
Р	1	3

ЦНИИЗП учебных зданий г. Москва

Форм.	Зона	Поз.	Обозначение	Наименование	Кол. на исполн. 1.236.5-10 5000								Примечание
					–	01	02	03	04	05	06		
				Сборочные единицы									
11		1	1.236.5-10 1100-09	Коробка КРБ-1	1								
11		2	1.236.5-10 6200	Переплет внутренний ПВСП 1	1								
11		3	1.236.5-10 6400	Переплет наружный ПНС 1	1								
				Детали									
		4	1.236.5-10 5001	Стеклопакет 1580-690	1								ТУ 21 23-87-78
		5	1.236.5-10 5002	Стекло 1530×620 ГОСТ 111-78	1								
		6	1.236.5-10 1002-01	Штапик Ш2	2								
		-"-	-06	Штапик Ш7	2								
		7	1.236.5-10 1003-01	Штапик Ш12	2								
		-"-	-07	Штапик Ш18	2								
				Стандартные изделия (приборы)									
				Петли ПВ2-100-1 ГОСТ 5088-78	6								
				Завертка ЗР2-1 ГОСТ 5090-79	3								

1.236.5-10 5000

Лист 2

17921 47

Обозначение	Наименование	Кол. на испол.	Примечание
	Завертки ЗР2-2 ГОСТ 5090-79	3	
	Ручка РС-80 ГОСТ 5087-72	1	
	Материалы		
	Древесина на изделие	0,3825	$м^3$
	ГОСТ 9685-61		
	Прокладка А-2 ГОСТ 10174-72	19,2	п. м.

1.236.5-10 5000

Лист 3

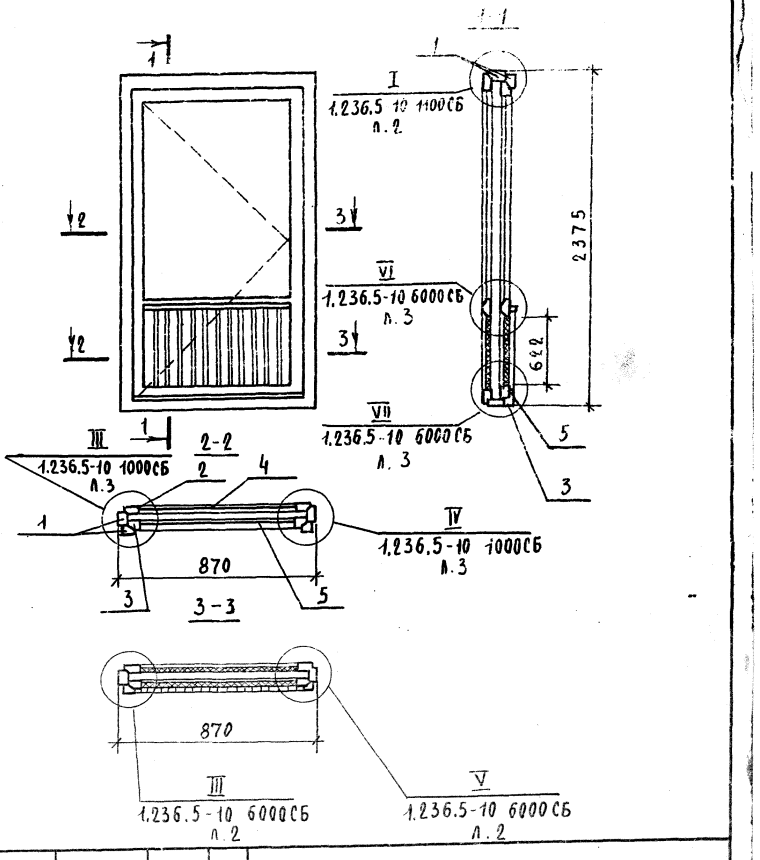

1.236.5-10 5000СБ

Балконная дверь со стеклопакетом и стеклом БРСП 24-09
Сборочный чертеж.

Стадия	Масса	Масштаб	
Р	193		
Лист	Листов 1		

Рук. отд	С. Соловьев	
Рук. гр.	М. Лазарев	
Ст. инж.	Г. Калинина	

ЦНИИЭП учебных зданий г. Москва

Инв. № подл. | Подп. и дата | Взам. инв. №

Форм.	Зона	Поз.	Обозначение	Наименование	Кол. на испол. 1.236.5-10 6000 —	Кол. на испол. 1.236.5-10 6000 01	Примечание
				Документация			
А4			1.236.5-10 6000 СБ	Сборочный чертеж	х	х	
А4			1.236.5-10 0000 ПЗ	Пояснительная записка	х	х	
А4			1.236.5-10 0000 Д1	Номенклатура изделий	х	х	
А4			1.236.5-10 0000 Вм	Выборка материалов на двери	х	х	
А4			1.236.5-10 8000	Расположение приборов в балконных дверях	х	х	
				Марка	БРСП28-9	БРСП28-12	

Рук. отд.	К.Соловьев		1.236.5-10 6000
Рук. гр.	М.Лазарев		Балконная дверь со стеклопакетами и стеклами БРСП 28-9; БРСП 28-12
Ст. инж.	Г.Хавинина		Стадия Р; Лист 1; Листов 4
			ЦНИИЭП учебных зданий г. Москва.

Форм.	Зона	Поз.	Обозначение	Наименование	Кол. на испол. 1.236.5-10 6000 —	Кол. на испол. 1.236.5-10 6000 01	Примечание
				Сборочные единицы			
А4		1	1.236.5-10 6100	Коробка КРБ 2	1		
А4		1	-01	Коробка КРБ 3		1	
А4		2	1.236.5-10 6200 -01	Переплет внутренний ПВСП 2	1		
А4		2	-02	Переплет внутренний ПВСП 3		1	
А4		3	1.236.5-10 6400 -01	Переплет наружный ПНС 2	1		
А4		3	-02	Переплет наружный ПНС 3		1	
А4		4	1.236.5-10 6300	Переплет внутренний ПВСП4	1		
А4		4	-01	Переплет внутренний ПВСП5		1	
А4		5	1.236.5-10 6500	Переплет наружный ПНС 4	1		
А4		5	-01	Переплет наружный ПНС 5		1	

Инв. № подл.

Форм.	Зона	Поз.	Обозначение	Наименование	Кол. на испол. 1.236.5-10 6000 —	01	Примечание
				Детали			
		6	1.236.5-10 6001	Стеклопакет 1340×690	1		ТУ21-23-87-78
		6	-01	Стеклопакет 400×690	1		—"—
		7	-02	Стеклопакет 1340×990		1	—"—
		7	-03	Стеклопакет 400×990		1	—"—
		8	1.236-5-10 6002	Стекло 1300×620 ГОСТ 111-78	1		
		8	-02	Стекло 1300×920 ГОСТ 111-78		1	
		9	-01	Стекло 320×620 ГОСТ 111-78	1		
		9	-03	Стекло 320×920 ГОСТ 111-78		1	
		10	1.236.5-10 1002-05	Штапик Ш6	2	2	
		11	-03	Штапик Ш4	2	2	
		11	-06	Штапик Ш7	4		
		11	-07	Штапик Ш8		4	
		11	1.236.5-10 1003-06	Штапик Ш17	2	2	
		11	-03	Штапик Ш14	2	2	
		11	-07	Штапик Ш18	4		
		11	-08	Штапик Ш19		4	

Форм.	Зона	Поз.	Обозначение	Наименование	Кол. на испол. 1.236.5-10 6000 —	01	Примечание
				Стандартные изделия			
				(приборы)			
				Петли ПВ2-100-1 ГОСТ 5088-78	6	6	
				Петли ПВ4-90-2 —"—	4	4	
				Завертка ЗР2-1 ГОСТ 5090-79	3	3	
				Завертка ЗР2-2 —"—	3	3	
				Ручка РС 80 ГОСТ 5087-72	1	1	
				Ограничитель для фра-	1	1	
				муг. ГОСТ 5089-80			
				Фрамужный прибор ПФ2	1	1	
				ГОСТ 5090-79			
				Материалы			
				Древесина на изд. ГОСТ 9685-61	0,4079	0,4635	м³
				Прокладка А-2 ГОСТ 10174-72	21,6	23,4	п.м.

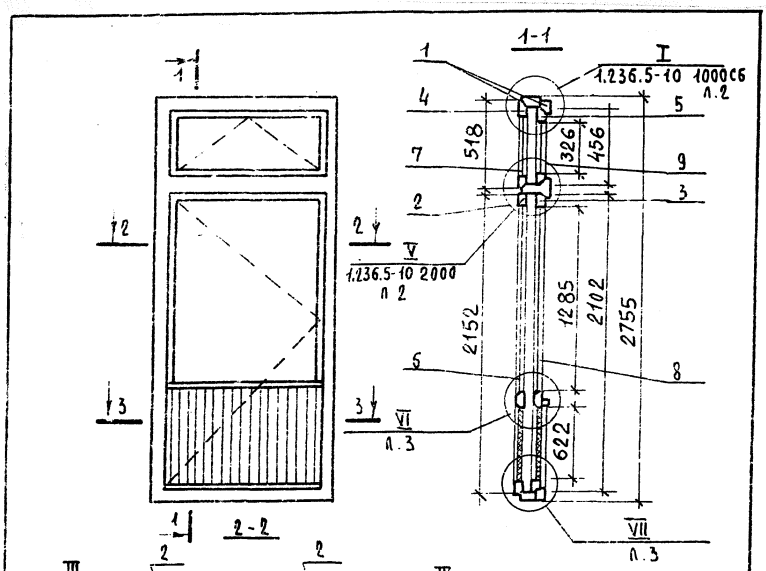

Обозначение	Масса	Марка блоков	Размер мм р
1.236.5-10 6000	203	БРСП28-9	970
-01	235	БРСП28-12	1170

Рук.отд.	Р.Соловьев		
Нач.гр.	М.Лазарев		
Гл.инж.	Н.Калинина		

1.236.5-10 6000 СБ

Балконная дверь со стеклопакетами и стеклами БРСП28-9; БРСП28-12. Сборочный чертеж

Стадия	Масса	Масштаб
Р	см табл.	

Лист 1 Листов 3

ЦНИИЭП учебных зданий г.Москва

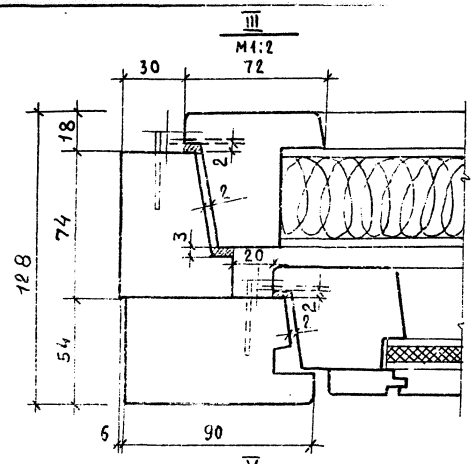

1.236.5-10 6000 СБ

Лист 2

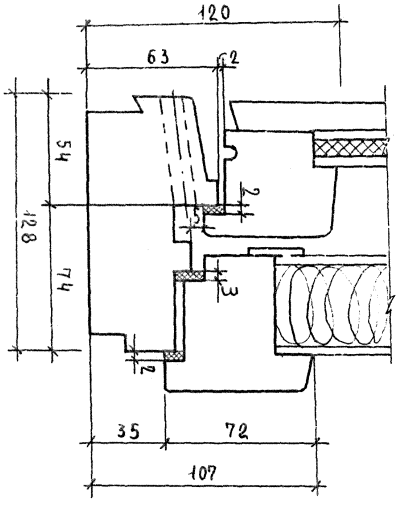

VII
M1:2

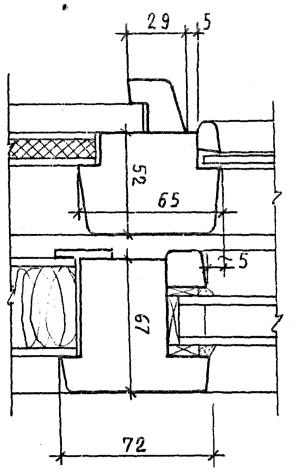

VI
M1:2

1.236.5-10 6000 СБ

ЛИСТ 3

ФОРМ	ЗОНА	ПОЗ	Обозначение	Наименование	Кол. на исполн. –	01	02	03	04	05	06		Примечание
				Документация									
11			1.236.5-10 6100 СБ	Сборочный чертеж	X	X							
				Детали									
11		1	1.236.5-10 1101-08	Профиль коробки ПКР 9	1	1							
11		2	1.236.5-10 1102-08	Профиль коробки ПКР 18	1	1							
11		3	1.236.5-10 1103-08	Профиль коробки ПКР 47	2	2							
11		4	1.236.5-10 1103-08	Профиль коробки ПКР 22	1								
11		4	1.236.5-10 1103-04	Профиль коробки ПКР 23		1							
11		5	1.236.5-10 1101	Профиль коробки ПКР 1	1								
				Марка	КРБ 2	КРБ 3							

1.236.5-10 6100

Рук. отд.	С. Соловьев	
Рук. пр.	М. Лазарев	
Ст. инж.	Т. Калинина	

Коробка балконной двери

Стадия	Лист	Листов
Р	1	2

ЦНИИЭП учебных зданий Москва

Поз.	Обозначение	Наименование	Кол. на испол. 1	01	Примечание
5	1.236.5-10 1101 -01	Профиль коробки ПКР2		1	
6	1.236.5-10 2101	Профиль коробки ПКР 34	1		
6	1.236.5-10 2101 -01	Профиль коробки ПКР 35		1	
7	1.236.5-10 2102	Профиль коробки ПКР 37	1		
7	1.236.5-10 2102 -01	Профиль коробки ПКР 38		1	
8	1.236.5-10 1104	Профиль коробки ПКР 26	1		
8	1.236.5-10 1104 -01	Профиль коробки ПКР 27		1	
9	1.236.5-10 1105	Профиль коробки ПКР 30	1		
9	-01	Профиль коробки ПКР 31		1	

1.236.5-10 6100

Лист 2

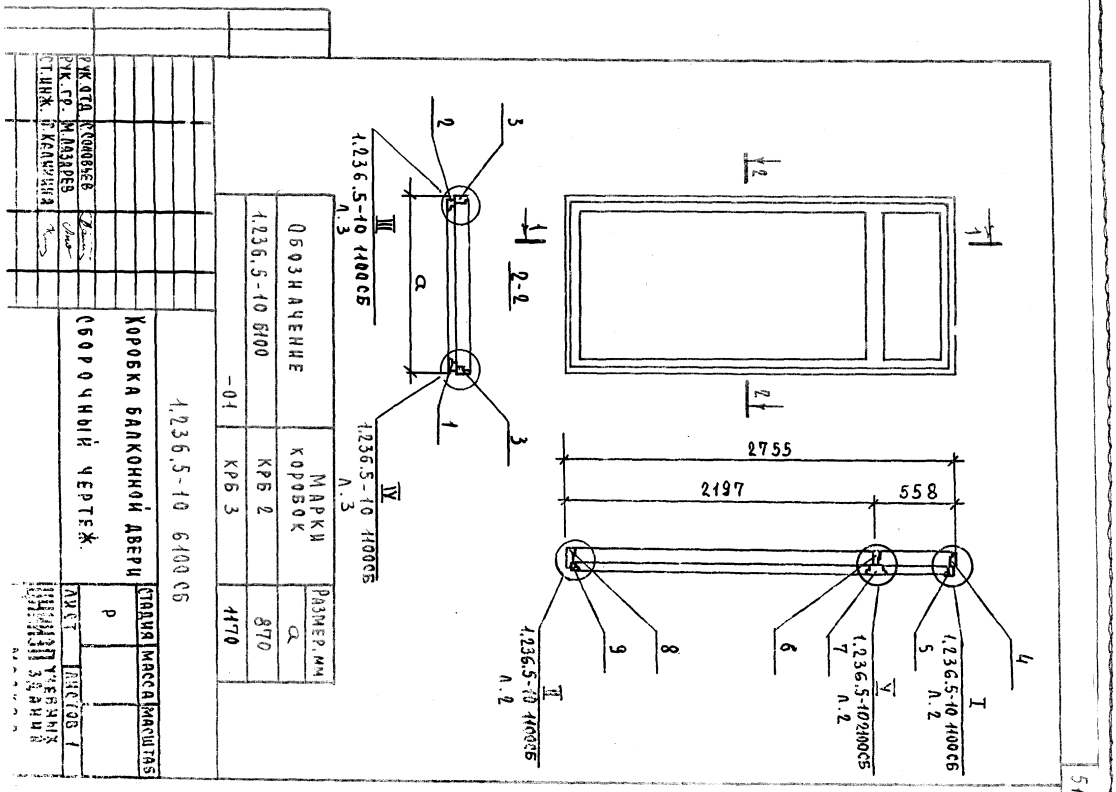

Форм.	Зона	Поз.	Обозначение	Наименование	Кол. на исполн. 1.236.5-10 6200 —	01	02	Примечание
				Документация				
А4			1.236.5-10 6200 СБ	Сборочный чертеж	х	х	х	
				Детали				
А4		1	1.236.5-10 5201	Профиль переплета ППР 11	2			
А4		1	1.236.5-10 6201	Профиль переплета ППР 12		2	2	
А4		2	1.236.5-10 1201-03	Профиль переплета ППР 4	2	2		
А4		2	-04	Профиль переплета ППР 5			2	
А4		3	1.236.5-10 1202	Профиль переплета ППР 13	1	1		
А4		3	-01	Профиль переплета ППР 14			1	

Рук. отд.	С. Соловьев	
Рук. гр.	М. Лазарев	
Ст. инж.	Г. Калинина	

1.236.5-10 6200

Переплет внутренний балконной двери.

Стадия	Лист	Листов
Р	1	2

ЦНИИЭП учебных зданий г. Москва.

Форм.	Зона	Поз.	Обозначение	Наименование	Кол. на исполн. 1.236.5-10 6300 —	01	02	Примечание
				Стандартные изделия				
				Угольники УГ ГОСТ 5091-78	4	4	4	
				Материалы				
				Твердая древесново-	0.83	0.83	1,21	м²
				локнистая плита Т-400				
				δ=3,2мм ГОСТ4598-74				
				Мягкая древесново-	1.24	1.24	1,8	м²
				локнистая плита δ=12мм				
				ГОСТ 4598-74				
				Раскладка	2,5	2,5	3,1	п.м

17921

1.236.5-10 6200

Лист 2

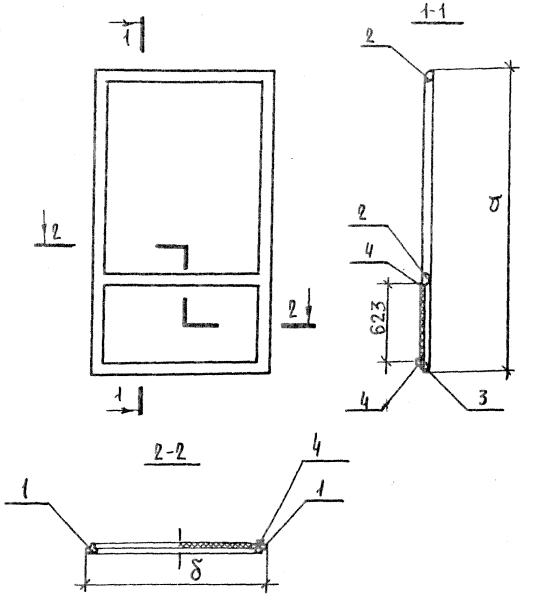

Обозначение	Марка	Размеры, мм	
		а	δ
1.236.5-10 5200	ПВСП1	2310	810
1.236.5-10 6200-01	ПВСП2	2152	810
-02	ПВСП3	2152	1110

Рук.отд.	С.Соловьев	
Рук.гр.	М.Лазарев	
Ст.инж.	Г.Калинина	

1.236.5-10 6200 СБ

Переплет внутренний балконной двери. Сборочный чертеж

Стадия	Масса	Масшт.
Р		
Лист 1	Листов 1	

ЦНИИЭП учебных зданий г. Москва

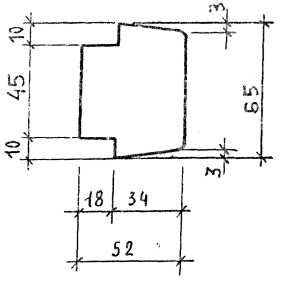

Обозначение	Марка	Размеры
1.236.5-10 6401	ППР 33	735
-01	ППР 34	1035

Рук.отд.	С.Соловьев	
Рук.гр.	М.Лазарев	
Ст.инж.	Г.Калинина	

1.236.5-10 6401

Профиль переплета ППР-33; ППР 34.

Древесина ГОСТ 9685-61

Стадия	Масса	Масштаб
Р		1:2
Лист	Листов 1	

ЦНИИЭП учебных зданий г. Москва

Форм	Зона	Поз	Обозначение	Наименование	Кол. на исполн. 1.236.5-10 6300 —	Кол. на исполн. 1.236.5-10 6300 01	Примечание
				Документация			
11			1.236.5-10 6300 СБ	Сборочный чертеж	х	х	
				Детали			
11		1	1.236.5-10 2201 -02	Профиль переплета ППР 9	2	2	
11		2	1.236.5-10 1201 -03	Профиль переплета ППР 4	1		
11		2	-04	Профиль переплета ППР 5		1	
11		3	1.236.5-10 1202	Профиль переплета ППР 13	1		
11		3	-01	Профиль переплета ППР 14		1	
				Марка	ПВСП 4	ПВСП 5	

Рук. отд	С. Соловьев	
Рук. гр.	М. Лазарев	
Ст. инж.	Г. Калинина	

1.236.5-10 6300

Переплет внутренний балконной двери

Стадия	Лист	Листов
Р	1	2

ЦНИИЭП учебных зданий г. Москва

Форм	Зона	Поз.	Обозначение	Наименование	Кол. на исполн. 1.236.5-10 6300 —	Кол. на исполн. 1.236.5-10 6300 01	Примечание
				Стандартные изделия			
		4		Угольники УГ ГОСТ 5091-78	4	4	

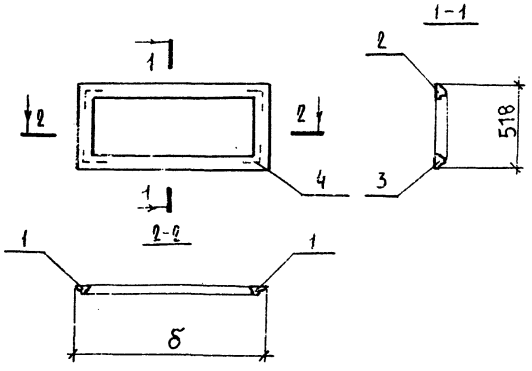

Обозначение	Марка	Размеры, мм
1.236.5-10-6300	ПВСП 4	810
-01	ПВСП 5	1110

1.236.5-10 6300 СБ

Переплет внутренний балконной двери. Сборочный чертеж

Стадия	Масса	Масштаб
Р		

Лист | Листов 1

ЦНИИЭП учебных зданий Москва.

Рук. отд.	С. Соловьев	
Рук. гр.	М. Лазарев	
Ст. инж.	Калинина	

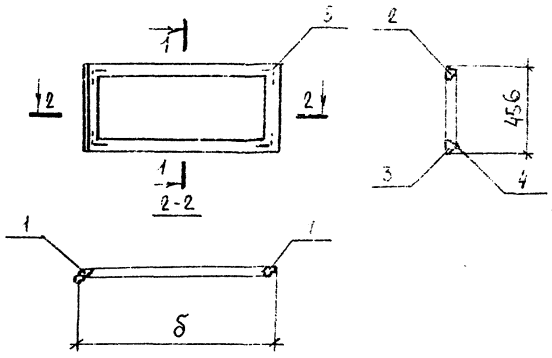

Обозначение	Марка	Размеры мм
1.236.5-10 5500	ПНС 4	735
-01	ПНС 5	1035

1.236.5-10 6300 СБ

Переплет наружный балконной двери. Сборочный чертеж.

Стадия	Масса	Масштаб
Р		

Лист | Листов 1

ЦНИИЭП учебных зданий г. Москва

Рук. отд.	С. Соловьев	
Рук. гр.	М. Лазарев	
Ст. инж.	Г. Калинина	

Форм	Зона	Поз	Обозначение	Наименование	Кол. на исполн. 1.236.5-10 6200 —	01	02	Примечание
				Документация				
11			1.236.5-10 6400 СБ	Сборочный чертеж	×	×	×	
				Детали				
11		1	1.236.5-10 1301 – 10	Профиль переплета ППР31	2			
11		1	– 11	Профиль переплета ППР32		2	2	
11		2	– 07	Профиль переплета ППР28	2	2		
11		2	– 08	Профиль переплета ППР29			2	
11		3	1.236.5-10 1303	Профиль переплета ППР17	1	1		
11		3	1.236.5-10 1303 – 01	Профиль переплета ППР18			1	
				Марка	ПНС 1	ПНС 2	ПНС 3	

			1.236.5-10 6400
Рук. отд.	Соловьев		Переплет наружный балконной двери
Рук. гр.	Лазарев		
Ст. инж.	Капинина		

Стадия	Лист	Листов
Р	1	2

ЦНИИЭП учебных зданий г. Москва.

Форм	Зона	Поз	Обозначение	Наименование	Кол. на исполн. 1.236.5-10 6200 —	01	02	Примечание
11		4	1.236.5-10 6402	Профиль слива ПС1	1	1		
11		4	–01	Профиль слива ПС2			1	
11		5	1.236.5-10 6401	Профиль переплета ППР33	1	1		
11		5	–01	Профиль переплета ППР34			1	
				Стандартные изделия				
		6		Угольники УГ ГОСТ 5091-78	4	4	4	
				Материалы				
				Твердая древесноволокнистая плита δ=3.2 мм ГОСТ 4598-74*	0,4	0,4	0,6	$м^2$
				Пергамин ГОСТ 2697-75	0,4	0,4	0,6	$м^2$
		7		Обшивка тип 2 ГОСТ 8242-75	2,6	2,6	3,2	п.м.
				Мягкая древесноволокнистая плита δ=12 мм ГОСТ 4598-74*	0,4	0,4	0,6	$м^2$

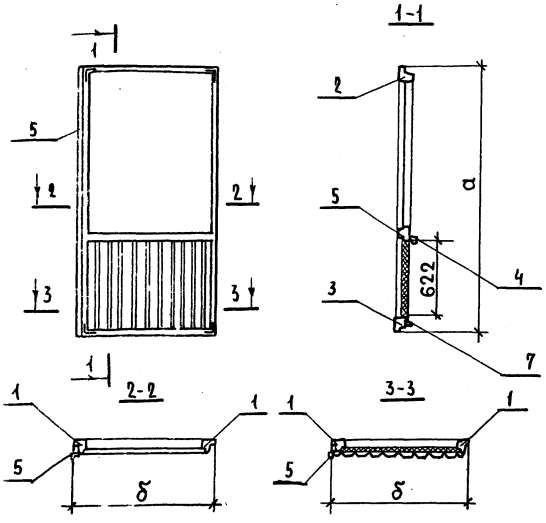

Обозначение	Марка	Размеры, мм	
		а	б
1.236.5-10 6400	ПНС 1	2260	735
1.236.5-10 6400-01	ПНС 2	2102	735
-02	ПНС 3	2102	1035

Нач.отд.	С.Соловьев	1.236.5-10 6400 СБ	
Рук.гр.	М.Лазарев	Переплет наружный балконной двери. Сборочный чертеж.	Стадия: Р; Масса: ; Масштаб:
Ст.инж.	Г.Капинина		Лист; Листов 1
		ЦНИИЭП учебных зданий г. Москва.	

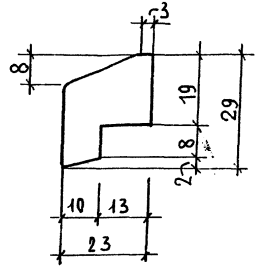

Обозначение	Марка	Размеры
1.236.5-10 6402	ПС 1	705
-01	ПС 2	1005

Рук.отд.	С.Соловьев	1.236.5-10 6402	
Рук.гр.	М.Лазарев	Профиль слива	Стадия: Р; Масса: ; Масштаб: 1:1
Ст.инж.	Г.Капинина		Лист; Листов 1
		Древесина ГОСТ 9685-61.	ЦНИИЭП учебных зданий г. Москва.

Форм.	Зона	Поз.	Обозначение	Наименование	Кол. на исполн. 1.236.5-10 6400 –	01							Примечание
				Документация									
11			1.236.5-10 6500 СБ	Сборочный чертеж	х	х							
				Детали									
11		1	1.236.5-10 1301-05	Профиль переплета ППР-26	2	2							
11		2	-06	Профиль переплета ППР 28	1								
11		2	-07	Профиль переплета ППР 29		1							
11		3	1.236.5-10 1303	Профиль переплета ППР 17	1								
11		3	-01	Профиль переплета ППР 18		1							
11		4	1.236.5-10 6201	Профиль слива ПС1	1								
				Марка	ПНС 4	ПНС 5							

Рук. отд.	С. Соловьев	
Рук. гр.	М. Лазарев	
Ст. инж.	Г. Калинина	

1.236.5-10 6500

Переплет наружный балконной двери.

Стадия	Лист	Листов
Р	1	2

ЦНИИЭП учебных зданий г. Москва

Форм.	Зона	Поз.	Обозначение	Наименование	Кол. на исполн. 1.236.5-10 6400 –	01							Примечание
11		4	1.236.5-10 6201-01	Профиль слива ПС 2		1							
				Стандартные изделия									
		5		Угольники УГГОСТ 5091-78	4	4							

1.236.5-10-6500

Лист 2

5 гс

ОРСП 9-12

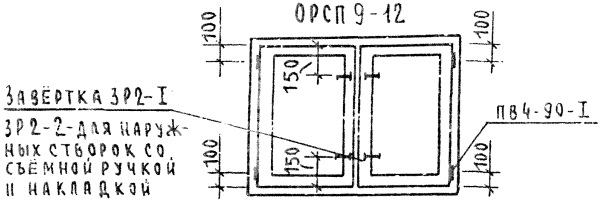

ОРСП 18-15

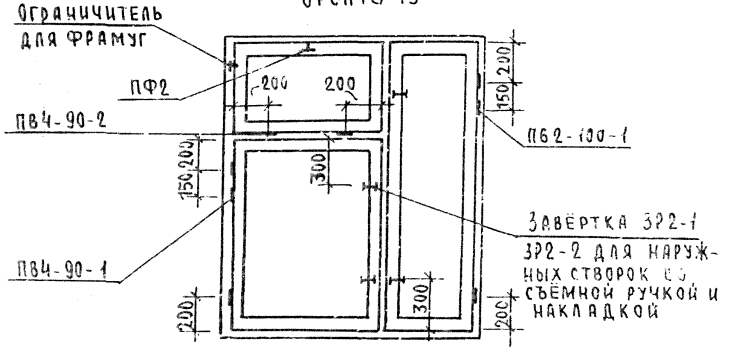

				1.236.5-10 7000		
				Расположение приборов в окнах.	Стадия: Р	Масса:	Масштаб:
Рук.отд	С.Соловьев				Лист 1	Листов 1
Рук.гр	М.Лазарев				ЦНИИЭП учебных зданий г.Москва	
Ст.инж.	Г.Калинина					

БРСП 22-7.5

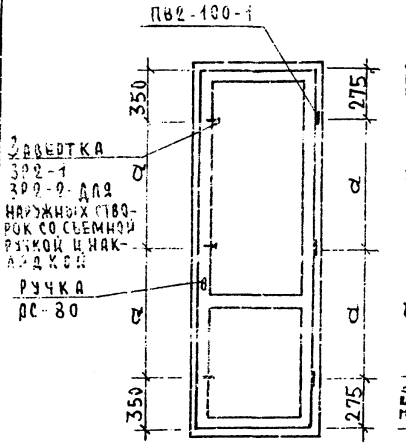

БРСП 28-9

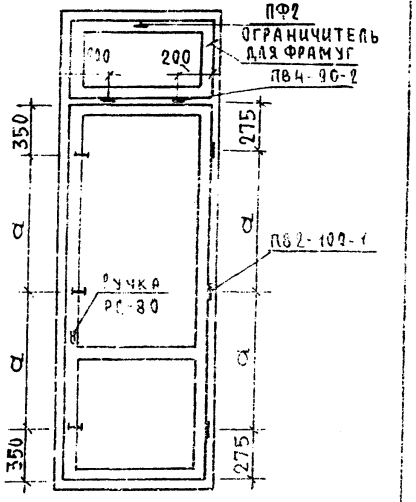

				1.236.5-10 8000		
				Расположение приборов в балконных дверях	Стадия: Р	Масса:	Масштаб:
Рук.отд	С.Соловьев				Лист 1	Листов 1
Рук.гр	М.Лазарев				ЦНИИЭП учебных зданий г.Москва	
Ст.инж.	Г.Калинина					

N п/п	Марка изделия	Древесина ГОСТ 9685-61 м³	Стекло ГОСТ 111-78 м²	Прокладка А-2 ГОСТ 10174-72 п.м.	Петли ГОСТ 5088-78 ПВ2-100-1	ПВ4-90-1	ПВ4-90-2	Завертка ЗР2-1 ГОСТ 5090-79	Завертка ЗР2-2 ГОСТ 5090-79	Угольник УГ ГОСТ 5090-79	Ограничитель для фрамуг ГОСТ 5089-80	Фрамужный прибор ПФ-2 ГОСТ 5090-79	Примечание
1	2		5	6	7	8	9	10	11	12	13	14	15
1	ОРСП 12-9	0.1344	0.58	11.4		4		2	2	8			
2	ОРСП 12-12	0.1556	0.86	13.5		4		2	2	8			
3	ОРСП 12-13.5	0.1657	0.99	14.4		4		2	2	8			
4	ОРСП 18-9А	0.1770	0.95	15.2	6			2	2	8			
5	ОРСП 18-12А	0.1979	1.41	16.8	6			2	2	8			
6	ОРСП 18-13.5А	0.2251	1.64	17.7	6			2	2	8			
7	ОРСП 21-9А	0.1981	1.13	16.8	6			2	2	8			
8	ОРСП 21-12А	0.2187	1.7	18.6	6			2	2	8			
9	ОРСП 21-13.5А	0.2289	1.96	19.8	6			2	2	8			
10	ОРСП 18-9	0.2254	0.83	19.8		6	4	2	2	12	1	1	
11	ОРСП 18-12	0.2655	1.23	23.4		6	4	2	2	12	1	1	
12	ОРСП 18-13.5	0.2837	1.43	25.8		6	4	2	2	12	1	1	
13	ОРСП 21-9	0.2460	1.01	21.6		6	4	2	2	12	1	1	
14	ОРСП 21-12	0.2698	1.5	25.4		6	4	2	2	12	1	1	
15	ОРСП 21-13.5	0.3057	1.75	27.6		6	4	2	2	12	1	1	
16	ОРСП 12-15	0.2438	0.94	24.8	8			4	4	16			
17	ОРСП 18-15А	0.3250	1.54	27.8	12			4	4	16			
18	ОРСП 21-15А	0.3614	1.85	32.4	12			4	4	16			
19	ОРСП 18-15	0.3627	1.42	32.8	6	6	4	4	4	20	1	1	
20	ОРСП 21-15	0.3931	1.73	36.6	6	6	4	4	4	20	1	1	

Рук.отд	С.Соловьев		
Рук.гр	М.Лазарев		
Ст.инж.	Г.Калинина		

1.236.5-10 0000ВМ

Выборка материалов на окна

Стадия	Лист	Листов
Р		1

ЦНИИЭП учебных зданий г. Москва

N п/п	Марка изделия	Древесина на изделие ГОСТ 9685-61 м³	Стекло ГОСТ111-78 м²	Прокладка А-2 ГОСТ 10174-72 п.м.	Твердая древесно-волокнистая плита δ=3,2 мм. ГОСТ4598-74* м²	Мягкая древесно-волокнистая плита δ=12 мм. ГОСТ4598-74* м²	Пергамин ГОСТ 2697-75, м²	Обшивка типа 2 ГОСТ 8242-75, п.м.	Петли ГОСТ5088-78		Ручки РС80 ГОСТ 5087-72	Забертка ЗР2-1 ГОСТ 5090-79	Забертка ЗР2-2 ГОСТ 5090-79	Угольник УГ ГОСТ 5094-75	Фрамужный прибор ПФ2 ГОСТ 5090-79	Ограничитель для фрамуг ГОСТ 5089-80
									ПВ2-100-1	ПВ4-90-2					
1	БРСП 24-9	0.3825	0.95	19.2	1.692	0.391	0.435	0.95	6		1	3	3	8		
2	БРСП 28-9	0.4079	1.1	21.6	1.752	0.408	0.485	1.03	6	4	1	3	3	12	1	1
3	БРСП 28-12	0.4635	1.6	23.4	2.534	0.602	0.702	1.82	6	4	1	3	3	12	1	1

1.236.5-10 0000ВМ

Рук. отд.	С. Соловьев	
Рук. гр.	М. Лазарев	
Ст. инж.	Г. Калинина	

Выборка материалов на двери

Стадия	Лист	Листов
Р		1

ЦНИИЭП учебных зданий г. Москва

gost.e-ecolog.ru