ТИПОВАЯ ДОКУМЕНТАЦИЯ НА СТРОИТЕЛЬНЫЕ СИСТЕМЫ
И ИЗДЕЛИЯ ЗДАНИЙ И СООРУЖЕНИЙ

СЕРИЯ 1.236.4 - 8

ОКНА И БАЛКОННЫЕ ДВЕРИ ИЗ АЛЮМИНИЕВЫХ СПЛАВОВ ДЛЯ ОБЩЕСТВЕННЫХ ЗДАНИЙ

ВЫПУСК 3

ОКНА И БАЛКОННЫЕ ДВЕРИ С ДВОЙНЫМ ОСТЕКЛЕНИЕМ В РАЗДЕЛЬНОМ ПЕРЕПЛЕТЕ

Чертежи КМ

Разработаны: Гипроспецлегконструкция

Зам. директора института — В.Новиков

Зав. ОАК-1 — В.Голиков

КиевЗНИИЭП

Главный инженер института — А.Касилов

Отделом ЛМК — И.Панько

Утверждены Государственным Комитетом по гражданскому строительству и архитектуре при Госстрое СССР

Приказ № 277 от 28 сентября 1981 г

Введены в действие с 1 октября 1981 г

gost.e-ecolog.ru

Типовая документация на строительные системы
и изделия зданий и сооружений

Серия 1.236.4 - 8

Окна и балконные двери из алюминиевых сплавов для общественных зданий

Выпуск 3

Окна и балконные двери с двойным остеклением в раздельном переплете

Чертежи КМ

12570
Цена 4-75

Опись выпуска

Обозначение	Наименование	Стр.
	Титульный лист.	
	Опись выпуска.	2-4
1.236.4-8.3 ОПЗ-КМ	Пояснительная записка.	5-11
1.236.4-8.3 01-КМ	Окно глухое. Номенклатура.	12
1.236.4-8.3 02-КМ	Окно глухое. Номенклатура.	13
1.236.4-8.3 03-КМ	Окно глухое. Номенклатура.	14
1.236.4-8.3 04-КМ	Окно глухое. Номенклатура.	15
1.236.4-8.3 05-КМ	Окно с распашной створкой. Номенклатура.	16
1.236.4-8.3 06-КМ	Окно с распашной створкой. Номенклатура.	17
1.236.4-8.3 07-КМ	Окно с распашной створкой. Номенклатура.	18
1.236.4-8.3 08-КМ	Окно с нижнеподвесной створкой. Номенклатура.	19
1.235.4-8.3 09-КМ	Окно с распашной створкой и фрамугой Номенклатура.	20
1.236.4-8.3 10-КМ	Дверь балконная распашная однопольная Номенклатура	21
1.236.4-8.3 11-КМ	Дверь балконная распашная однопольная с фрамугой. Номенклатура.	22
1.236.4-8.3 12-КМ	Дверь балконная распашная двупольная с фрамугой. Номенклатура	23
1.236.4-8.3 13-КМ	Номенклатура стекла для окон и балконных дверей.	24
1.236.4-8.3 14 КМ	Номенклатура стекла для окон и балконных дверей.	25
1.236.4-8.3 15-КМ	Схема установки подкладок под стекло и глухую вставку.	26
1.236.4-8.3 16-КМ	Узел 1	27
1.236.4-8.3 17-КМ	Узел 2	28
1.236.4-8.3 18-КМ	Узлы 3 ; 15	29
1.236.4-8.3 19-КМ	Узел 4	30
1.236.4-8.3 20-КМ	Узлы 5; 6	31
1.236.4-8.3 21-КМ	Узлы 7 ; 30	32
1.236.4-8.3 22-КМ	Узлы 8 ; 31	33
1.236.4-8.3 23-КМ	Узлы 9 ; 10	34
1.236.4-8.3 24-КМ	Узел 11	35
1.236.4-8.3 25-КМ	Узел 12	36
1.236.4-8.3 26-КМ	Узел 13	37
1.236.4-8.3 27-КМ	Узлы 14 ; 24	38
1.236.4-8.3 28-КМ	Узлы 16 ; 19	39
1.236.4-8.3 29-КМ	Узел 17	40
1.236.4-8.3 30-КМ	Узел 18	41
1.236.4-8.3 31-КМ	Узел 20	42
1.236.4-8.3 32-КМ	Узел 21	43
1.236.4-8.3 33-КМ	Узел 22	44
1.236.4-8.3 34-КМ	Узел 23	45
1.236.4-8.3 35-КМ	Вкладыш угловой 8-2; Вкладыш 8-1	46
1.236.4-8.3 36-КМ	Установка каркаса в отдельном проеме. Таблица расхода материалов	47
1.236.4-8.3 37-КМ	Схема установки закладных деталей для крепления окна в проеме.	48
1.236.4-8.3 38-КМ	Схема установки закладных деталей для крепления балконных дверей в проеме	49
1.236.4-8.3 39-КМ	Узел 25	50
1.236.4-8.3 40-КМ	Узел 26	51
1.236.4-8.3 41-КМ	Узел 27	52
1.236.4-8.3 42-КМ	Узел 28	53
1.236.4-8.3 43-КМ	Установка каркаса в ленточном проеме. Таблица расхода материалов.	54
1.236.4-8.3 44-КМ	Узел 29	55

Обозначение	Наименование	Стр.
1.236.4-8.3 45-КМ	Узел 32	56
1.236.4-8.3 46-КМ	Узел 33	57
1.236.4-8.3 47-КМ	Узел 34	58
1.236.4-8.3 48-КМ	Приборы для окон с распашной створкой. Номенклатура.	59
1.236.4-8.3 49-КМ	Приборы для окна с распашной створкой. Номенклатура.	60
1.236.4-8.3 50-КМ	Приборы для окон с распашной створкой. Номенклатура.	61
1.236.4-8.3 51-КМ	Приборы для окон с распашной створкой. Номенклатура.	62
1.236.4-8.3 52-КМ	Приборы для окна с распашной створкой. Номенклатура.	63
1.236.4-8.3 53-КМ	Приборы для окон с нижнеподвесной створкой. Номенклатура.	64
1.236.4-8.3 54-КМ	Приборы для окон с распашной створкой и фрамугой. Номенклатура.	65
1.236.4-8.3 55-КМ	Приборы для окон глухих. Номенклатура.	66
1.236.4-8.3 56-КМ	Приборы для окон глухих. Номенклатура.	67
1.236.4-8.3 57-КМ	Приборы для окон глухих. Номенклатура.	68
1.236.4-8.3 58-КМ	Приборы для окон глухих. Номенклатура.	69
1.236.4-8.3 59-КМ	Приборы для окон глухих. Номенклатура.	70
1.236.4-8.3 60-КМ	Приборы для окон глухих. Номенклатура.	71
1.236.4-8.3 61-КМ	Приборы для окон глухих. Номенклатура.	71
1.236.4-8.3 62-КМ	Приборы для дверей балконных распашных однопольных. Номенклатура.	72
1.236.4-8.3 63-КМ	Приборы для дверей балконных распашных однопольных с фрамугой. Номенклатура.	73
1.236.4-8.3 64-КМ	Приборы для двери балконной распашной двупольной с фрамугой. Номенклатура.	74
1.236.4-8.3 65-КМ	Петля врезная	75
1.236.4-8.3 66-КМ	Компенсатор.	76
1.236.4-8.3 67-КМ	Компенсатор.	77

Обозначение	Наименование	Стр.
1.236.4-8.3 68-КМ	Ограничитель открывания правый.	78
1.236.4-8.3 69-КМ	Ограничитель открывания правый.	79
1.236.4-8.3 70-КМ	Шпингалет врезной с тремя засовами.	80
1.236.4-8.3 71-КМ	Шпингалет врезной с тремя засовами.	81
1.236.4-8.3 72-КМ	Шпингалет врезной с тремя засовами.	82
1.236.4-8.3 73-КМ	Упор предохранительный.	83
1.236.4-8.3 74-КМ	Упор предохранительный.	84
1.236.4-8.3 75-КМ	Упор предохранительный.	85
1.236.4-8.3 76-КМ	Прибор фрамужный.	86
1.236.4-8.3 77-КМ	Прибор фрамужный.	87
1.236.4-8.3 78-КМ	Прибор фрамужный.	88
1.236.4-8.3 79-КМ	Прибор фрамужный.	89
1.236.4-8.3 80-КМ	Стяжка.	90
1.236.4-8.3 81-КМ	Стяжка.	91
1.236.4-8.3 82-КМ	Шпингалет задвижной.	92
1.236.4-8.3 83-КМ	Шпингалет задвижной.	93
1.236.4-8.3 84-КМ	Весовые характеристики механических приборов.	94
1.236.4-8.3 85-КМ	Весовые характеристики механических приборов	95
1.236.4-8.3 86-КМ	Профиль ПА-55а	96
1.236.4-8.3 87-КМ	Профиль ПА-33а	96
1.236.4-8.3 88-КМ	Профиль ПА-55г	97
1.236.4-8.3 89-КМ	Профиль ПА-57б	97
1.236.4-8.3 90-КМ	Профиль ПА-86	98

Обозначение	Наименование	Стр.
1.236.4-8.3 91-км	Профиль ПА-85	98
1.236.4-8.3 92-км	Профиль ПА-123	99
1.236.4-8.3 93-км	Профиль ПА-144а	99
1.236.4-8.3 94-км	Профиль ПА-1032	100
1.236.4-8.3 95-км	Профиль ПА-155	100
1.236.4-8.3 96-км	Профиль ПА-161	101
1.236.4-8.3 97-км	Профиль ПА-159	101
1.236.4-8.3 98-км	Профиль ПА-158а	102
1.236.4-8.3 99-км	Профиль ПА-160	102
1.236.4-8.3 100-км	Профиль ПА-163	103
1.236.4-8.3 101-км	Профиль ПА-164	103
1.236.4-8.3 102-км	Профиль ПА-477	104
1.236.4-8.3 103-км	Профиль ПА-180	104
1.236.4-8.3 104-км	Профиль ПА-487	105
1.236.4-8.3 105-км	Профиль ПА-181	105
1.236.4-8.3 106-км	Профиль А-803	106
1.236.4-8.3 107-км	Профиль ПА-184	106
1.236.4-8.3 108-км	Профиль ПА-470	107
1.236.4-8.3 109-км	Профиль ПА-471	107
1.236.4-8.3 110-км	Профиль ПА-286	108
1.236.4-8.3 111-км	Профиль ПА-478б	108
1.236.4-8.3 112-км	Профиль А-835	109
1.236.4-8.3 113-км	Профиль А-772	109

Обозначение	Наименование	Стр.
1.236.4-8.3 114-км	Профиль ПА-190а	110
1.236.4-8.3 115-км	Профиль ПА-192	110
1.236.4-8.3 116-км	Профиль ПА-1027	111
1.236.4-8.3 117-км	Профиль ПА-1029	111
1.236.4-8.3 118-км	Профиль ПА-969	112
1.236.4-8.3 119-км	Профиль ПА-968	112
1.236.4-8.3 120-км	Профиль Б-274	113
1.236.4-8.3 121-км	Профиль Б-275	113
1.236.4-8.3 122-км	Профиль А-718	114
1.236.4-8.3 123-км	Профиль ПР-45д	114
1.236.4-8.3 124-км	Профиль ПР-61	115
1.236.4-8.3 125-км	Профиль ПР-65и	115
1.236.4-8.3 126-км	Профиль ПР-29и	116
1.236.4-8.3 127-км	Ведомость расхода материалов и изделий	117-123

Пояснительная записка

1. Введения.

1.1. Настоящий выпуск содержит чертежи КМ окон и балконных дверей с двойным остеклением в раздельном переплете, предназначаемые для общественных зданий и сооружений, а также для вспомогательных зданий и помещений предприятий различных отраслей народного хозяйства

1.2. Чертежи КМ окон и балконных дверей выполнены на основании задания на разработку типовых ограждающих конструкций из алюминиевых сплавов для гражданского строительства, утвержденного Госгражданстроем 5 апреля 1979г.

1.3. Номенклатура окон и балконных дверей принята в соответствии с „Единной для всех видов строительства номенклатурой окон и балконных дверей из дерева, стали и алюминиевых сплавов", одобренной Госстроем СССР протоколом №12, утвержденным 21 марта 1978г.

1.4. Разработка конструкций окон и балконных дверей производилась с учетом требований ВСН 18-73. „Временные указания по проектированию и применению алюминиевых конструкций в гражданском строительстве. Ограждающие конструкции."

2. Область применения.

2.1. Окна и балконные двери предназначены для установки в отдельные проемы и проемы под ленточные остекления общественных зданий.

2.2. Применение окон и балконных дверей в зависимости от температурных условий должно устанавливаться в соответствии со СНиП II-3-79, согласно которому сопротивление теплопередаче (R_0) окон и балконных дверей с двойным остеклением в раздельном переплете составляет 0,4 м²ч°с/ккал.

2.3. Окна и балконные двери должны устанавливаться в помещениях с нормальным температурно-влажностным режимом (при влажности воздуха в помещении ≤ 60%)

2.4. Конструкции рассчитаны на ветровую нагрузку, соответствующую III по скоростному напору ветра району СССР при максимальной высоте зданий до 60 м.

3. Типы и размеры.

3.1. Окна запроектированы блоками (глухими и с открывающимися створками) в виде замкнутой рамы из алюминиевых профилей с номинальными размерами по высоте 0,6; 1,2; 1,5; 1,8; 2,1; 2,4 м, по ширине - 0,9; 1,2; 1,5; 1,8; 2,4 м.

3.2. Балконные двери запроектированы в виде блоков, включающих дверное полотно и дверную коробку в виде замкнутой рамы из алюминиевых профилей с номинальными размерами коробки по высоте 2,2; 2,4; 2,8 м, по ширине - 0,75; 0,9; 1,2; 1,8 м.

Зав.отд.	Голиков	[illegible]	22.06.81	1.236.4-8.3 ОО.ПЗ-КМ			
Н.контр.	Чуркова	[illegible]	22.06.81	Пояснительная записка	Стадия	Лист	Листов
Т.контр.	Петров	[illegible]	22.06.81		Р	1	7
Зав.сект.	Матвеева	[illegible]	19.06.81		Гипроспецтехконструкция		
Гл.констр.	Новикова	[illegible]	19.06.81				
Вед.констр.	Особливец	[illegible]	19.06.81				

Инв. № подл. | Подп. и дата | Взам. инв. №

4. Конструктивные решения.

4.1. Конструкции окон и балконных дверей разработаны в соответствии с ГОСТ 21519-76.

4.2. Конструкция окон и балконных дверей предусматривает возможность их установки в отдельные и ленточные проемы стен без четверти и с четвертью, выполненные из различных материалов.

4.3. Конструкции изготавливаются из алюминиевых прессованных профилей из сплава АД31 по ГОСТ 22233-76. Комплект профилей включает 29 типоразмеров, в том числе для окон 21 типоразмер, для балконных дверей 23 типоразмера / 16 из которых применяются в окнах/.

4.4. Окна и балконные двери имеют два пояса притворов. Уплотнение притворов обеспечивается 4 типоразмерами резиновых прокладок. Резиновые прокладки изготавливаются из резины марки НО68-1 по ТУ38-1051082-76 или из резины других марок с соответствующими физическими свойствами.

4.5. Каркас алюминиевых коробок и створок представляет собой по существу два одинарных окна, одно из которых (внутреннее) является точной копией по габаритам окна с одинарным остеклением в одинарном переплете. Окна (рамы) соединены между собой соединительными планками в заводских условиях.

4.6 Оконные и балконно-дверные блоки состоят из алюминиевой коробки и створок с различными схемами открывания.

Алюминиевые коробки закрепляются к проему специальными элементами из алюминиевого прессованного профиля, входящего в паз коробки.

Такой способ, помимо гашения неточностей изготовления коробки и проема, позволяет компенсировать температурные перемещения, а также упрощает проведение монтажных работ.

4.7. Обвязки алюминиевых коробок и створок собирают на литых облегченных угловых вкладышах, обеспечивающих требуемую жесткость соединения и плотность стыка при помощи гаек со стяжными винтами, головки которых закреплены в профилях обвязок.

Кроме того, в места угловых соединений устанавливаются угловые пластины в специальные пазы горизонтальных и вертикальных обвязок, что обеспечивает совмещение их лицевых плоскостей и дополнительную жесткость.

4.8. „Т"-образные соединения элементов конструкции окон и балконных дверей запроектированы на специальных вкладышах и винтах.

4.9. Заполнение проемов окон и балконных дверей осуществляется стеклами толщиной 5мм. по ГОСТ 111-78.

В альбоме приведены спецификации основных типоразмеров стекол. / лист 1.236.4-8.3 14-КМ /

4.10. Закрепление остекления осуществляется алюминиевыми профильными защелками, закрепляющимися в пазах коробок и створок без винтов за счет собственной упругости (ПА-48 Т лист 1.236.4-8.3 16-КМ)

4.11. Установка стекол должна производится на опорные фиксирующие и ограничительные подкладки в соответствии с требованиями ГОСТ 21519-76 и схемами установки, представленными на листе 1.236.4-8.3 15-КМ. Основной материал подкладок - полиэтилен низкого давления марки 204-15 сорта 1 ГОСТ 16338-77. Допускается изготовление подкладок из твердого, ровного, хорошо обструганного, окрашенного дерева (березы, вяза, дуба). Толщина подкладок принимается 8 мм, а длина 100 мм.

4.12. Конструкция окон и балконных дверей запроектированы с учетом возможности установки стекол со стороны помещения, что исключает необходимость применения лесов и механизмов, в случае производства работ по установке остекления на монтаже, а также при замене поврежденных стекол.

4.13. Для отвода конденсата в алюминиевых профилях створок и коробок предусмотрены по 3 дренажных отверстия ф 4 мм. (узел 1 лист 1.236.4-8.3 16-КМ). Для отвода дождевой воды с плоскости окна в уровне подоконника устанавливается слив из алюминиевого прессованного профиля.

4.14. Каркасы окон и балконных дверей, а также обрамляющие элементы крепятся к проему самонарезающими винтами 8.6×25 ТУ36-2142-78 с шайбой уплотнительной ШУ-6 ТУ36-2130-78, которые в случае необходимости можно заменить на дюбели d = 4,5 мм. ДГП 4,5×50.

4.15. Расход алюминия и резины на изделие каждого вида конструкции окон и балконных дверей представлен в таблице на листах 1.236.4-8.3 127-КМ

4.16. Стальные детали, имеющие контакт с алюминиевыми конструкциями окон и балконных дверей, должны иметь двухслойное защитное покрытие каменноугольным лаком марки А по ГОСТ 1709-75.*

Расчет несущих элементов оконных переплетов произведен:

а) на прочность;

б) на деформацию, при этом прогиб элементов переплета из плоскости остекления от ветровой нагрузки принимался не более $\frac{1}{300}$ пролета, прогиб в плоскости остекления не более 2,5 мм в середине пролета элемента.

Стекло рассчитано, как пластина свободно опертая по четырем сторонам, от равномерно распределенной ветровой нагрузки равной 78,75 $кгс/м^2$.

4.17. Конструкции окон и балконных дверей для обеспечения стойкости против коррозии и повышения их архитектурно-декоративных качеств анодируются с толщиной анодной пленки не менее 15-20 микрон.

Взам. инв. № | Подп. и дата | Инв. № подл.

4.18. Анодирование может быть бесцветное и цветным (черное, под золото и под „старую бронзу") по ТУ заводов-изготовителей.

4.19. При установке окон в стеновые панели толщиной 300 мм слив (ПА-1032) следует заменить на индивидуальный.

4.20 Механические приборы для алюминиевых окон и балконных дверей имеют индексацию воронежского завода строительных алюминиевых конструкции им. Ф.Б. Якубовского, где освоено их производство в соответствии с техническими условиями ТУ36-2075-77, ТУ36-2076-77, ТУ36-2077-77; ТУ36-2116-78, ТУ36-2201-79 и ТУ36-2202-79. Навеска, открывание, закрывание и фиксация створных элементов окон и балконных дверей в открытом положении обеспечивается комплектом приборов, изготовляемых из стали и алюминия.

Для навески распашных и нижнеподвесных окон и балконных дверей используются одни и те же петли.

Петля состоит из неподвижной и поворотной полупетель, выполненных из алюминиевого прессованного профиля, стальной оси и пластмассовых шайб. Стальная ось зафиксирована штифтом в неподвижной полупетле.

Крепление полупетель скрытое.

Для запирания створок распашных окон и балконных дверей используется шпингалет врезной с тремя зазорами нескольких типоразмеров. Он размещается на сбвязке створки и состоит из рукоятки с рычагом, тяги, перемещающейся в пазу профиля створки и несущей на себе три запорных пальца, и трех запорных планок, закрепленных на коробке. При повороте рукоятки вверх ее рычаг перемещает тягу вниз, выводит запорные пальцы из-за запорных планок и расфиксирует створку. Для запирания створки необходимо повернуть рукоятку вниз.

Для дистанционного управления нижнеподвесными створками используются фрамужные приборы. Прибор состоит из правой и левой рычажных систем, поворотного вала, вертикальной тяги и рукоятки. Управление осуществляется рукояткой, которая через вертикальную тягу и поворотный вал связана с рычажными системами.

При повороте рукоятки вверх, рычажные системы раскладываются, створка открывается и удерживается рычагами в открытом положении. При переводе рукоятки вниз створка закрывается.

Для фиксации створки распашного окна в открытом положении используется ограничитель открывания. Он состоит из рычага, один конец которого шарнирно закреплен на коробке, а другой связан с ползуном, перемещающимся в профиле створки при ее открывании. Фиксирующий винт, закрепленный на створке может фиксировать ползун при любом угле открывания створки.

Для ликвидации провисания распашного окна предусмотрен компенсатор, который состоит из ролика, закрепленного на коробке и закрепленной на створке опорной пяты. При закрывании створки пята накатывается на ролик и приподнимает провисшую створку

на нужную величину.

Для предотвращения удара наружной створки о внутреннюю при их открывании предусмотрена установка оконного упора. Он крепится к наружной створке и представляет собой закрепленный на кронштейне изогнутый стержень с резиновым наконечником.

Для обеспечения одновременного открывания и закрывания фрамужным прибором наружной и внутренней нижнеподвесных фрамуг они связаны между собой двумя стяжками. Стяжка представляет собой два кронштейна, шарнира связанных с регулировочным винтом. Кронштейны крепятся к верхним обвязкам соседних фрамуг, а регулировочный винт, имеющий правую и левую резьбу, позволяет с необходимой точностью зафиксировать расстояние между фрамугами.

5. Монтаж и эксплуатация.

5.1. Конструкции окон и балконных дверей поставляются на объекты строительства в виде неостекленных переплетов полной заводской готовности, укомплектованных резиновыми уплотнителями, петлями, приборами открывания и т.д, а также элементами крепления и примыкания к общестроительным конструкциям или элементами крепления между собой.

5.2. Технические требования к транспортированию и хранению алюминиевых конструкций - по ГОСТ 23747-79.

5.3. Установку окон и балконных дверей необходимо производить в следующей последовательности:

- установить наружное обрамление и нащельник наружный,
- установить элементы крепления в коробку алюминиевых переплетов как показано на схемах на листах 1.236.4-8.3 37-кми 1.236.4-8.3 38-КМ
- строго по невелиру уложить по низу проема монтажные деревянные подкладки;
- установить в проем переплет, тщательно проверив по отвесу и уровню правильность установки переплета, после чего закрепить элементы крепления самонарезающими винтами к закладным деталям;
- уплотнить зазоры между строительной и алюминиевой конструкциями;
- закрепить слив;
- установить внутреннее обрамление (нащельник внутренний П.А-56в).

5.4. Зазоры между строительными и алюминиевыми конструкциями уплотняются минеральной ватой или смоляной паклей, после чего закрываются горизонтальными, а затем вертикальными нащельниками. Нащельники поставляются на строительство по заказной спецификации заказчика в соответствии с проектом. Прирезка нащельников производится по месту.

5.5. Установка стеклопакетов должна производиться на специальных подкладках, например из полиэтилена низкого давления марки 204-15 сорта 1 ГОСТ 16338-77 или аналогичного по физико-механическим свойствам материала согласно ГОСТ 21519-76. Схемы установок подкладок приведены на листе 1,236.4-8.3 15-км.

5.6. Стекло закрепляется по периметру защелками (ПЯ-487) с резиновыми уплотнителями из профиля (пр-65и), который входит в комплект поставки. Защелки устанавливаются сначала горизонтальные, затем вертикальные.

5.7. При уходе за конструкциями следует руководствоваться требованиями и указаниями общих правил эксплуатации, приведенными в приложении 8, ВСН 18-73.

5.8. В целях повышения качества и сокращения сроков строительства, работы по установке окон и балконных дверей должны выполняться специализированными организациями.

6. Маркировка

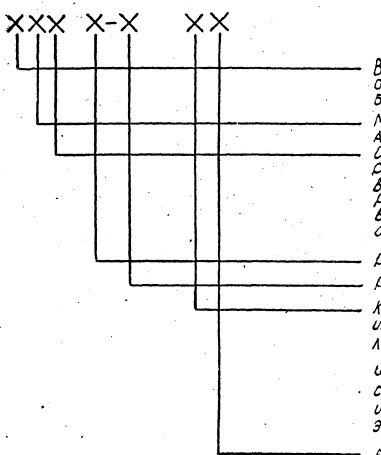

Например:

Окно с двойным остеклением в раздельном переплете для проема высотой 18 и шириной 12дм с распашной створкой правой навески ОАР 18-12ш.

То же, но с фрамугой.

ОАР 18-12 шф;

То же, но с левой навеской

ОАР 18-12 шф В;

То же, но с глухой створкой

ОАР 18-12Л.

Балконная дверь с двойным остеклением в раздельном переплете для проема высотой 28 и шириной 18 дм. с фрамугой БАР 28-18ф.

7. Условное обозначение

Общие виды окон и балконных дверей показаны из помещения.

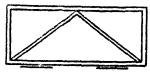

— открывание в помещение

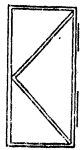

— открывание в помещение

Инв. № подл. | Подп. и дата | Взам. инв. №

1.236.4-8.3 ООПЗ-КМ

17570 12

Копировал: Тарасова Формат 12

Рис. 1

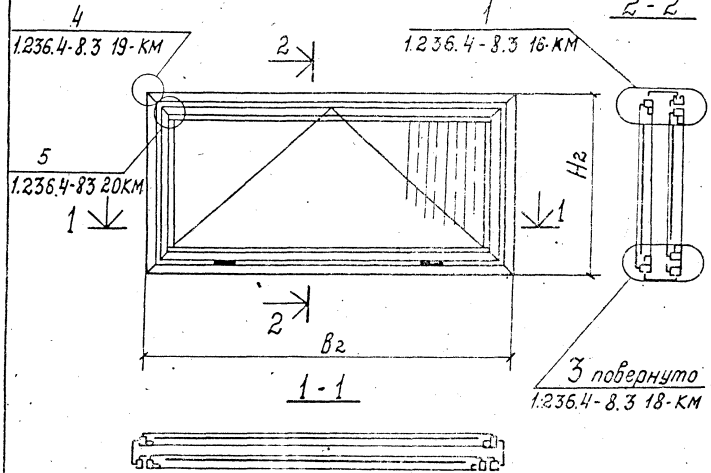

Шифр окна	Рис.	Конструктивные размеры изделия, мм Hг	Bг	Стекло (h×в, мм)	Масса стекла на изделие, кг	Масса изделия без остекления, кг	Общая масса изделия, кг
ОАР 06-09Л	1	578	878	400×890	3,50	20,60	28,10
				435×735	4,00		
ОАР 06-12Л		578	1178	400×990	5,00	24,79	35,42
				435×1035	5,63		
ОАР 06-15Л		578	1478	400×1300	6,50	28,64	42,40
				435×1335	7,26		
ОАР 06-18Л		578	1778	400×1600	8,00	31,11	48,00
				435×1635	8,89		
ОАР 24-12Л	2	2378	1178	560×1090	7,46	48,96	104,76
				1600×1000	20,00		
				550×1035	7,12		
				1640×1035	21,22		

Рис. 2
Остальное - см. рис. 1

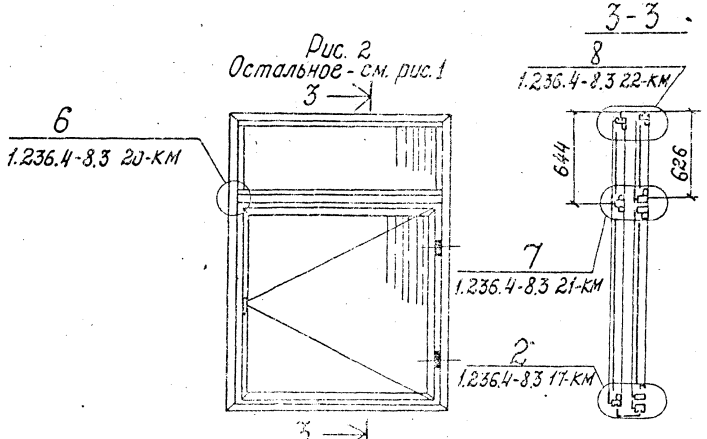

1. Масса изделия без остекления включает расход материала на приборы.
2. Весовые характеристики механических приборов даны на листе 1.236.4-8.3 55-КМ
3. Установку окон в проеме см. лист 1.236.4-8.3 36-КМ.
4. Таблицу расхода материалов см. лист 1.236.4-8.3 127-КМ

Зав.отд.	Голиков		21.06.21
Н.контр.	Чуркова		21.06.21
Т.контр.	Петров		21.06.21
Д.конст.	Новикова		19.04.21
Зав.сект.	Матвеева		19.04.21
Конст.	Костарева		19.04.21

1.236.4-8.3 01-КМ

Окно глухое. Номенклатура.

Стадия	Лист	Листов
Р		1

Стройспецлегконструкция

Инв.№ подл. | Подп. и дата | Взам.инв.№

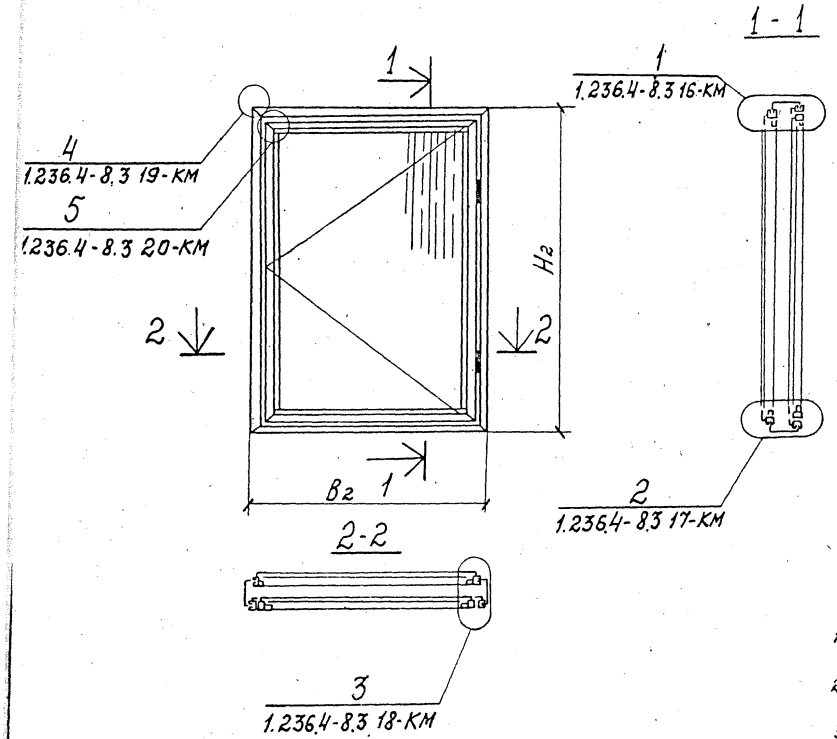

Шифр окна	Конструктивные размеры изделия мм		Стекло (h×B, мм)	Масса стекла на изделие кг	Масса изделия без остекления, кг	Общая масса изделия, кг
	Н2	В2				
ОАР 15-09Л	1478	878	1290×700	11.38	31.27	54.92
			1335×735	12.27		
ОАР 15-12Л	1478	1178	1300×1000	16.27	35.05	68.59
			1335×1035	17.27		
ОАР 15-15Л	1478	1478	1300×1300	21.13	38.10	81.51
			1335×1335	22.28		
ОАР 18-09Л	1778	878	1600×700	14.00	35.05	64.07
			1635×735	15.02		
ОАР 18-12Л	1778	1178	1600×1000	20.00	38.10	79.25
			1635×1035	21.15		
ОАР 18-15Л	1778	1478	1600×1300	26.00	42.44	95.72
			1635×1335	27.28		
ОАР 18-18Л	1778	1778	1600×1600	32.00	45.05	110.47
			1635×1635	33.42		
ОАР 21-09Л	2078	978	1900×700	16.63	38.51	72.92
			1935×735	17.78		
ОАР 21-12Л	2078	1178	1900×1000	23.75	42.90	89.68
			1935×1035	23.03		
ОАР 21-15Л	2078	1478	1900×1300	30.88	45.64	108.81
			1935×1335	32.29		

1. Масса изделия без остекления включает расход материала на приборы.
2. Весовые характеристики механических приборов даны на листе 1.236.4-8.3 84-КМ; 1.236.4-8.3 85-КМ
3. Установку окон в проеме см. лист 1.236.4-8.3 36-КМ.
4. Таблицу расхода материалов см. лист 1.236.4-8.3 122-КМ

Зав. отд.	Соликов		
Н. контр.	Чиркова		
Т. контр.	Петров		
Гл. констр.	Новикова		
Зав. сект.	Матвеева		
Констр.	Косарева		

1.236.4-8.3 02-КМ

Окно глухое. Номенклатура.

Стадия	Лист	Листов
Р		1

Спроспецтяжконструкция

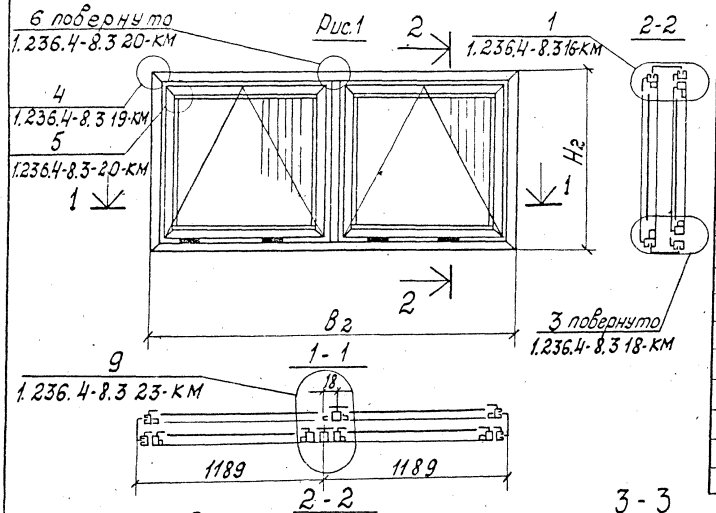

Шифр окна	Рис.	Конструктивные размеры изделия, мм H_2	B_2	Стекло (h x в, мм)	Масса стекла на изделие, кг.	Масса изделия без остекления, кг.	Общая масса изделия, кг.
ОАР,06-24л	1	578	2378	400×1030	6,50	43,82	67,43
				400×1030	5,15		
				435×1110	5,98		
				435×1080	5,98		
ОАР,12-24л	2	1178	2378	1000×1030	6,50	56,38	97,84
				1000×1030	6,50		
				1035×1110	14,23		
				1035×1080	14,23		
ОАР,18-24л		1778	2378	1600×1030	20,60	67,11	153,33
				1600×1030	20,60		
				1635×1110	22,48		
				1635×1080	22,48		

1. Масса изделия без остекления включает расход материала на приборы.
2. Весовые характеристики механических приборов даны на листе 1.236.4-8.3 84-КМ; 1.236.4-8.3 85-КМ.
3. Установку окон в проеме см. лист 1.236.4-8.3 36-КМ.
4. Таблицу расхода материалов см. лист 1.236.4-8.3 43-КМ.

Зав.отд.	Галиков		02.06.11
Н.контр.	Чуркова		02.06.11
Гл.контр.	Петров		02.06.11
Гл.конст.	Новикова		02.06.11
Зав.сект.	Мартирова		02.06.11
Проект.	Ушакова		02.06.11

1.236.4-8.3 03-КМ

Окно глухое. Номенклатура

Стадия	Лист	Листов
Р	1	

Гипроспецлегконструкция

Инв.№ подл. | Подпись и дата | Взам.инв.№

Рис. 1

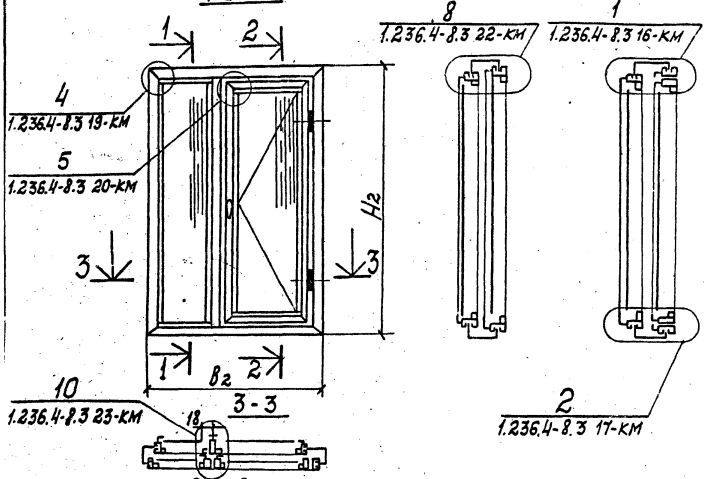

Рис. 2

Остальное - см. рис. 1

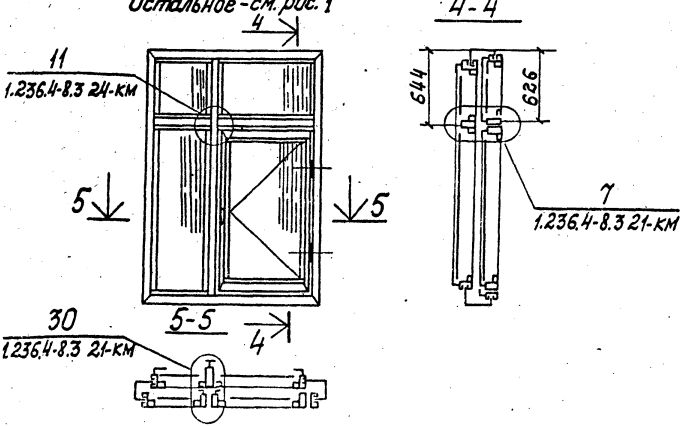

Шифр окна	Рис.	Конструктивные размеры изделия, мм		Стекло (h×B, мм)	Масса стекла на изделие, кг	Масса изделия без остекления, кг	Общая масса изделия, кг
		H_2	B_2				
ОАР 12-18 Л	1	1178	1778	1090×560	7,46	58,09	98,62
				1000×1000	12,5		
				1035×550	6,86		
				1035×1040	13,71		
ОАР 18-18 Л		1778	1778	1690×560	11,58	51,16	115,23
				1600×1000	20,0		
				1635×550	10,83		
				1635×1040	21,66		
ОАР 21-18 Л		2078	1778	1990×560	13,65	56,28	132,14
				1900×1000	23,75		
				1935×550	12,82		
				1935×1040	25,64		
ОАР 24-18 Л	2	2378	1778	560×560	3,78	63,94	150,29
				1690×560	11,58		
				560×1090	7,46		
				1600×1000	20,0		
				550×550	3,64		
				1640×550	10,87		
				550×1040	7,29		
				1640×1040	21,73		

1. Масса изделия без остекления включает расход материала на приборы.
2. Весовые характеристики механических приборов даны на листе 1.236.4-8.3 84-КМ; 1.236.4-8.3 85КМ
3. Установку окон в проеме см. лист 1.236.4-8.3 36-КМ
4. Таблицу расхода материалов см. лист 1.236.4-8.3 43-КМ

Зав.отд	Голисов		
Н.контр	Чуркова		
Т.контр	Петров		
Гл.констр	Новикова		
Зав.сект	Матвеева		

1.236.4-8.3 04-КМ

Окно глухое. Номенклатура

Стадия	Лист	Листов
Р		1

Спецстройконструкция

Рис. 1

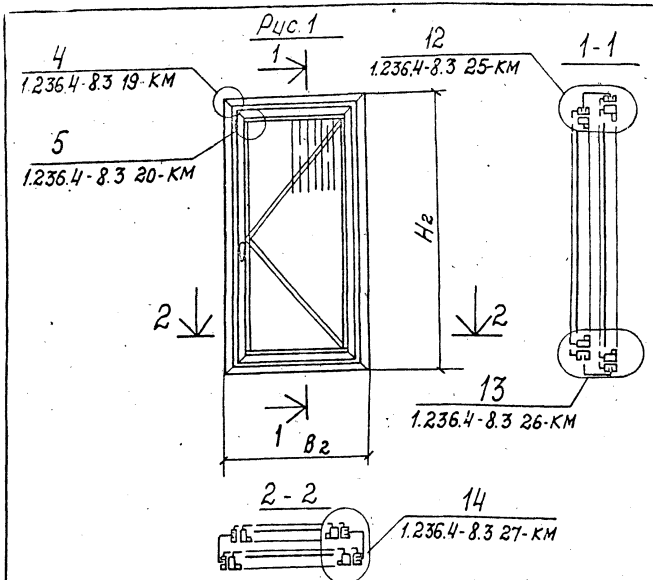

Рис. 2
Остальное - см. рис. 1

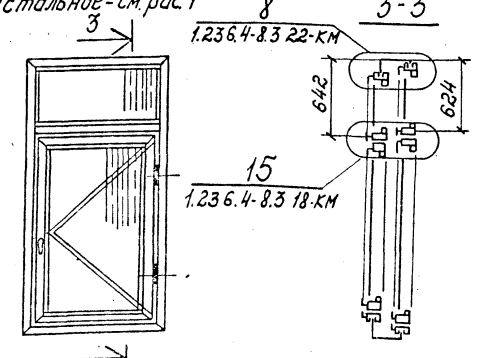

Шифр окна	Рис.	Конструктивные размеры изделия мм		Стекло (h×в, мм)	Масса стекла на изделие, кг	Масса изделия без остекления, кг	Общая масса изделия, кг
		Н2	В2				
ОАР 15-09ш	1	1478	878	1290×700	11.38	39,35	60,89
				1250×650	10,16		
ОАР 15-12ш		1478	1178	1300×1000	16,25	44,94	76,03
				1250×950	14,84		
ОАР 18-09ш		1778	878	1600×700	14,0	45,04	71,63
				1550×650	12,59		
ОАР 18-12ш		1778	1178	1600×1000	20,0	48,71	87,10
				1550×950	18,40		
ОАР 24-12с	2	2378	1178	560×1090	7,46	57,98	110,96
				1600×1000	20,0		
				550×1035	7,12		
				1550×950	18,40		

1. Масса изделия без остекления включает расход материала на приборы.
2. Весовые характеристики механических приборов даны на листе 1.236.4-8.3 84-км
3. Установку окон в проеме см. лист 1.236.4-8.3 36-КМ.
4. Таблицу расхода материалов см. лист 1.236.4-8.3 127-КМ

Зав.сект.	Голиков		19.06.81
Н.контр.	Чиркова		19.06.81
Г.контр.	Петров		19.06.81
Гл.констр.	Новикова		19.06.81
Зав.сект.	Матвеева		19.06.81

1.236.4-8.3 05-КМ

Окно с распашной створкой
Номенклатура.

Стадия	Лист	Листов
Р		1

Гипроспецлегконструкция

Взам. инв. №
Подп. и дата
В.№ подл.

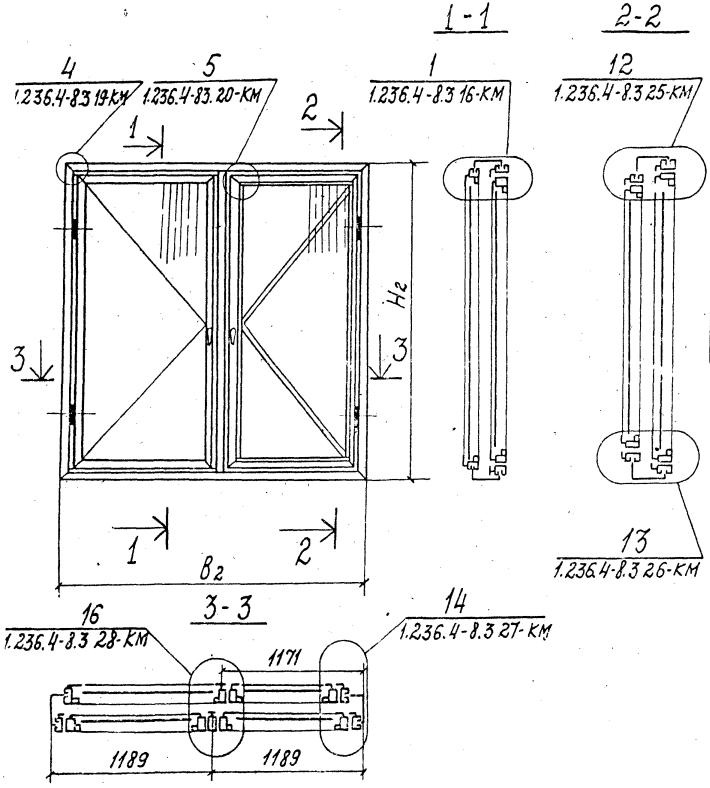

Шифр окна	Конструктивные размеры изделия, мм		Стекло (h x b, мм)	Масса стекла на изделие, кг	Масса изделия без остекления, кг	Общая масса изделия, кг
	Н2	В2				
ОАР 12-24С	1178	2378	1000×1030	12,88	62,98	114,86
			1000×1030	12,88		
			1035×1110	14,36		
			950×990	11,76		
ОАР 18-24С	1778	2378	1600×1030	20,60	75,51	158,58
			1600×1030	20,60		
			1635×1110	22,69		
			1550×990	19,18		
ОАР 21-24С	2078	2378	1900×1030	24,46	81,38	180,04
			1900×1030	24,46		
			1935×1110	26,85		
			1850×990	22,89		

1. Масса изделия без остекления включает расход материалов на приборы.
2. Весовые характеристики механических приборов даны на листе 1.236.4-8.3 85-КМ
3. Установку окон в проеме см. лист 1.236.4-8.3 36-КМ
4. Таблицу расхода материалов см. лист 1.236.4-8.3 127КМ

Зав. отд.	Голиков		
Н. контр.	Чиркова		
Гл. констр.	Петров		
Гл. констр.	Новикова		
Звеген.	Матвеева		

1.236.4-8.3 06-КМ

Окно с распашной створкой. Номенклатура.

Стадия	Лист	Листов
Р		1

Гипроспецлегконструкция

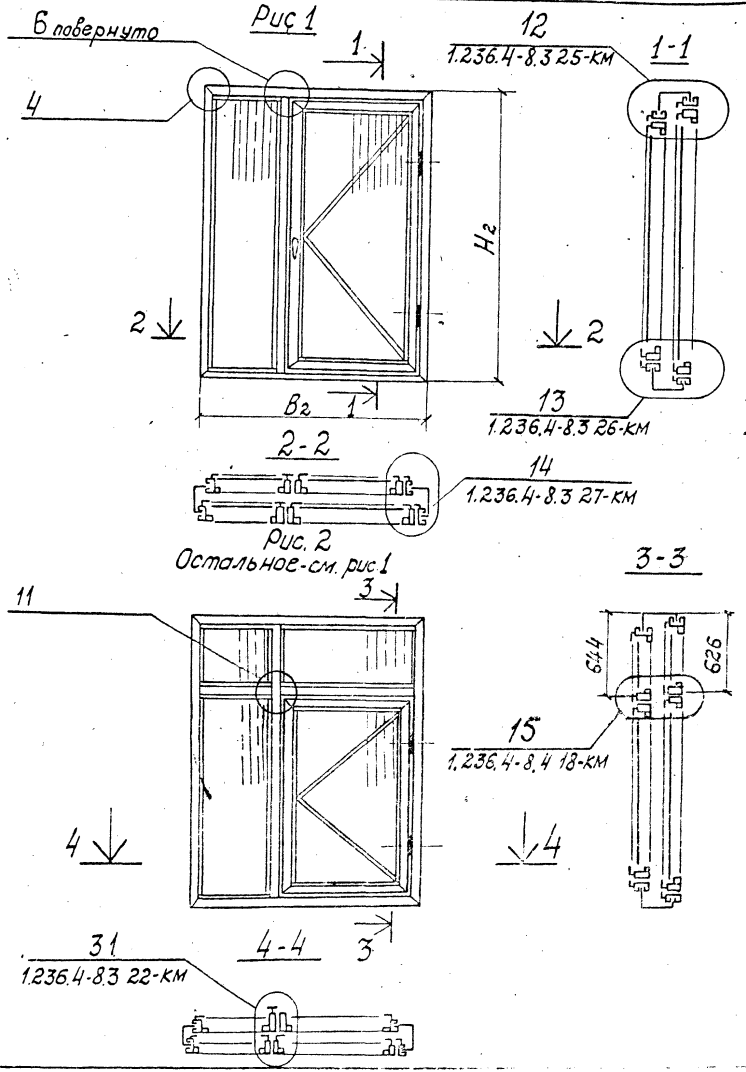

Шифр окна	Рис.	Конструктивные размеры, изделия, мм		Стекло (h×в, мм)	Масса стекла на изделие, кг	Масса изделия без остекления кг	Общая масса изделия, кг
		H2	B2				
ОАР12-18с	1	1178	1778	1090×560	7,46	49,82	88,30
				1000×1000	12,5		
				1035×550	7,12		
				950×960	11,40		
ОАР 18-18с		1778	1778	1690×560	11,58	49,49	110,91
				1600×1000	20,0		
				1635×550	11,24		
				1550×960	18,60		
ОАР 21-18с		2078	1778	1990×550	13,65	65,17	138,07
				1900×1000	23,75		
				1935×550	13,30		
				1850×960	22,20		
ОАР 24-18с	2	2378	1778	560×560	3,78	77,31	161,01
				1690×560	11,58		
				560×1090	7,46		
				1600×1000	20,0		
				550×550	3,78		
				1640×550	11,28		
				550×1050	7,22		
				1550×960	18,60		

1. Масса изделия без остекления включает расход материала на приборы.
2. Весовые характеристики механических приборов даны на листе 1.236.4-8.3 84-КМ; 1.236.4-8.3 85-КМ.
3. Установку окон в проеме см. лист 1.236.4-8.3 36-КМ
4. Таблицу расхода материалов см. лист 1.236.4-8.3 127-КМ

Зав.отд.	Голиков		19.06.81
Н.контр.	Чиркова		19.06.81
Т.контр.	Петров		19.06.81
Гл.констр.	Новикова		18.06.81
Зав.сектор	Матвеева		18.06.81
Констр.	Косарева		

1.236.4-8.3 07-КМ

Окно с распашной створкой

Номенклатура

Стадия	Лист	Листов
Р		1

Гипроспецлегконструкция

Инв.№ подл. | Подп. и дата | Взам. инв.

Шифр окна	Конструктивные размеры изделия, мм		Стекло (h×в, мм)	Масса стекла на изделие, кг	Масса изделия без остекления кг.	Общая масса изделия, кг
	Hг	Вг				
ОАР 06-09ш	578	878	400×690	3,50	29,28	35,62
			350×650	2,84		
ОАР 06-12ш	578	1178	400×990	5,00	34,29	43,45
			350×950	4,16		
ОАР 06-15ш	578	1478	400×1300	6,50	37,76	49,73
			350×1250	5,47		
ОАР 06-18ш	578	1778	400×1600	8,00	42,69	57,47
			350×1550	6,78		

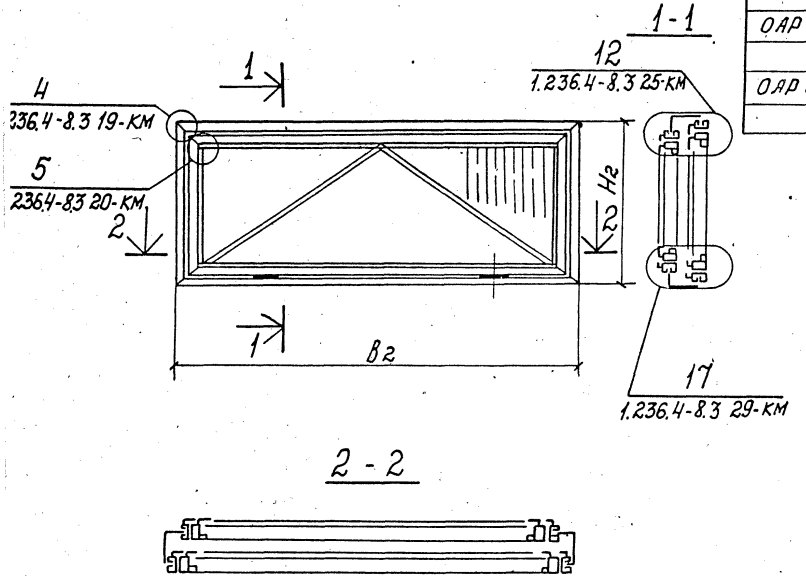

1. Масса изделия без остекления включает расход материалов на приборы.
2. Весовые характеристики механических приборов даны на листе 1.236.4-8.3 84-КМ
3. Установку окон в проеме см. лист 1.236.4-8.3 36-КМ.
4. Таблицу расхода материалов см. лист 1.236.4-8.3 127-КМ

Зав. отд.	Голикой		19.04.91	1.236.4-8.3 08-КМ
Н. контр.	Чиркова		19.04.91	Окно с нижнеподвесной створкой. Номенклатура.
Гл. контр.	Петров		19.04.91	Стадия: Р; Лист; Листов: 1
Гл. констр.	Новикова		19.04.91	
Зав. сект.	Матвеева		19.04.91	Гипроспецлегконструкция
Констр.	Кисарева		19.04.91	

17570 20

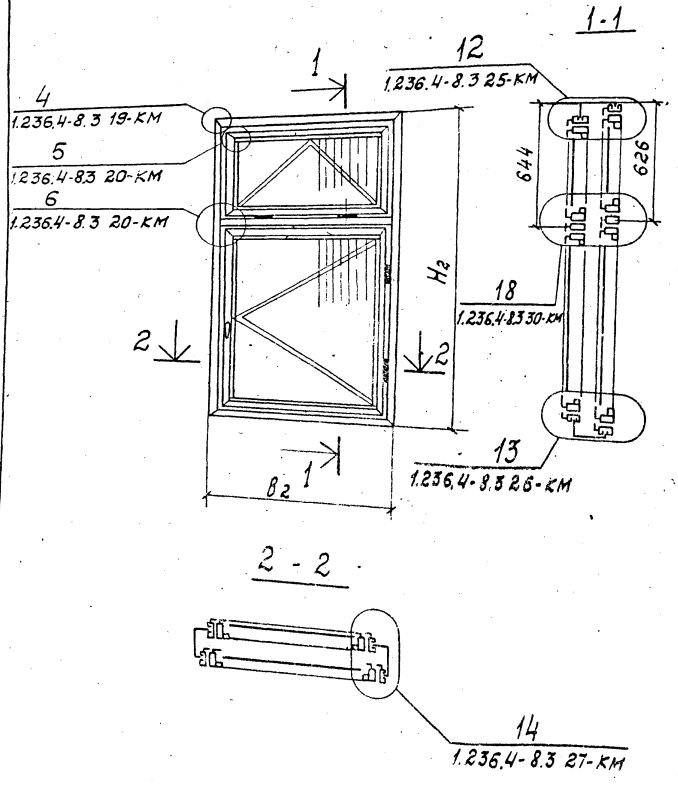

Шифр окна	Конструктивные размеры изделия, мм		Стекло (h×в, мм)	Масса стекла на изделие, кг	Масса изделия без остекления, кг	Общая масса изделия, кг
	H_2	B_2				
ОАР18-09шф	1778	878	470×700	4,11	55,86	80,18
			1000×700	8,75		
			460×650	3,74		
			950×650	7,72		
ОАР18-12шф	1778	1178	470×1000	5,88	61,56	96,68
			1000×1000	12,5		
			460×950	5,46		
			950×950	11,28		
ОАР21-09шф	2078	878	470×700	4,11	60,67	90,06
			1290×700	11,38		
			460×650	3,74		
			1250×650	10,16		
ОАР21-12шф	2078	1178	470×1000	5,88	63,59	110,02
			1300×1000	16,25		
			460×950	5,46		
			1250×950	18,84		

1. Масса изделия без остекления включает расход материалов на приборы.
2. Весовые характеристики механических приборов даны на листе 1.236.4-8.3 84-КМ
3. Установку окон в проеме см. лист 1.236.4-8.3 36-КМ.
4. Таблицу расхода материалов см. лист 1.236.4-8.3 127-КМ

Зав. отд	Галиков		9.06.81
Н. контр	Чиркова		9.06.81
Гл. констр	Петров		9.06.81
Гл. констр	Новикова		9.06.81
Зав. сект	Матвеева		9.06.81
Констр	Косарева		9.06.81

1.236.4-8.3 09-КМ

Окно с распашной створкой и фрамугой. Номенклатура

Стадия	Лист	Листов
Р		1

Гипроспецлегконструкция

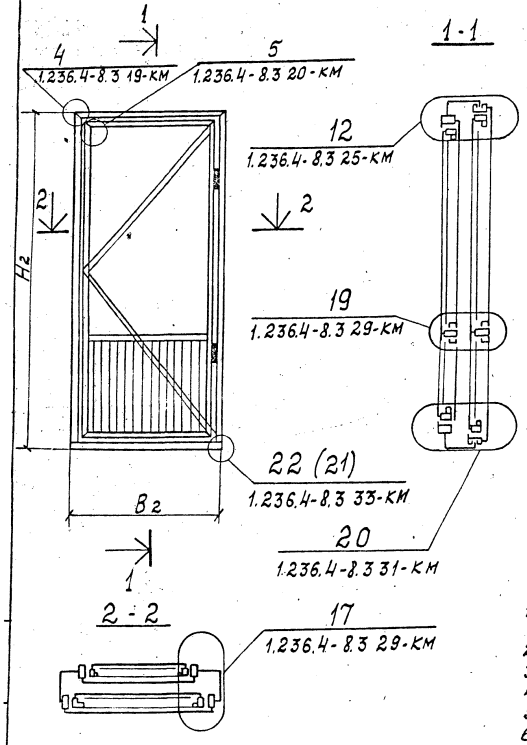

Шифр окна	Конструктивные размеры изделия мм		Стекло и глухая вставка (h×в), мм	Масса стекла и глухой вставки на изделие, кг	Масса изделия без остекления, кг	Общая масса изделия, кг
	Н2	В2				
БАР 22-07.5	2134	728	1290×550	8.94	49.29	69.57
			(630×550)	1.82		
			1270×500	7.94		
			(600×500)	1.58		
БАР 22-09	2134	878	1290×700	11.38	52.47	78.54
			(630×700)	2.32		
			1270×650	10.32		
			(600×650)	2.05		
БАР 24-07.5	2334	728	1290×550	10.31	53.33	76.23
			(630×550)	1.82		
			1270×500	9.19		
			(800×500)	1.58		
БАР 24-09	2334	878	1290×700	13.13	56.36	82.58
			(630×700)	2.32		
			1270×650	9.19		
			(800×650)	1.58		

1. Масса изделия без остекления включает расход материалов на приборы.
2. Весовые характеристики механических приборов даны на листе 1.236.4-8.3 85-КМ
3. В скобках даны размеры глухих вставок.
4. Установку балконных дверей в проеме см. лист 1.236.4-8.3 36-КМ.
5. Узел в скобках дан для наружной рамы.
6. Таблицу расхода материалов см. лист 1.236.4-8.3 127-КМ

Зав.отд.	Голиков		
Н.контр.	Чиркова		
Т.контр.	Петров		
М.контр.	Новикова		
Зав.сект.	Матвеева		
Констр.	Мишина		

1.236.4-8.3 10-КМ

Дверь балконная. Распашная однопольная. Номенклатура.

Стадия	Лист	Листов
Р		1

Гипроспецлегконструкция

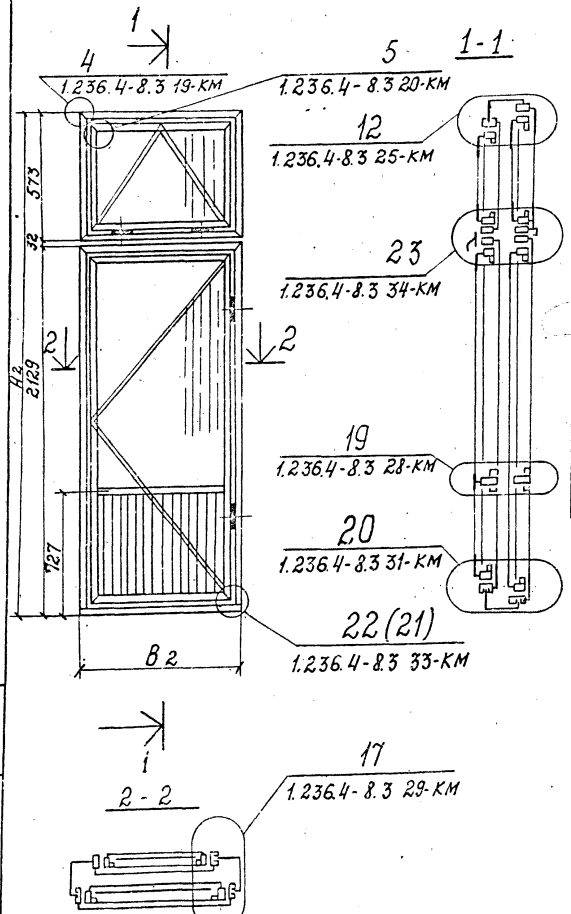

Шифр (окно)	Конструктивные размеры изделия, мм		Стекло и глухая вставка (h×в, мм)	Масса стекла и глухой вставки на изделие, кг	Масса изделия без остекления, кг	Общая масса изделия, кг
	H2	B2				
БАР28-09ф	2734	878	400×690	3,50	89,11	121,51
			1290×700	11,38		
			(630×700)	2,31		
			350×650	2,84		
			1270×650	10,32		
			(600×650)	2,05		
БАР28-12ф	2734	1178	400×1000	5,00	99,35	147,64
			1300×990	16,25		
			(630×1000)	3,31		
			350×950	4,16		
			1270×950	15,08		
			(600×950)	4,49		

1. Масса изделия без остекления включает расход материалов на приборы.
2. Весовые характеристики механических приборов даны на листе 1.236.4-8.3 85-КМ
3. В скобках даны размеры глухих вставок.
4. Установку балконных дверей в проеме см. лист 1.236.4-8.3 36-КМ.
5. Узел в скобках дан для наружной рамы.
6. Таблицу расхода материалов см. лист 1.236.4-8.3 127-КМ

Зав.отд.	Голиков		19.06.81
Н.контр.	Чиркова		19.06.81
Т.контр.	Петров		19.06.81
Гл.констр.	Новикова		19.06.81
Зав.сектор	Матвеева		

1.236.4-8.3 11-КМ

Дверь балконная распашная однопольная с фрамугой

Стадия	Лист	Листов
Р		1

Гипроспецлегконструкция

Взам.инв.№ | Подп. и дата | Инв.№

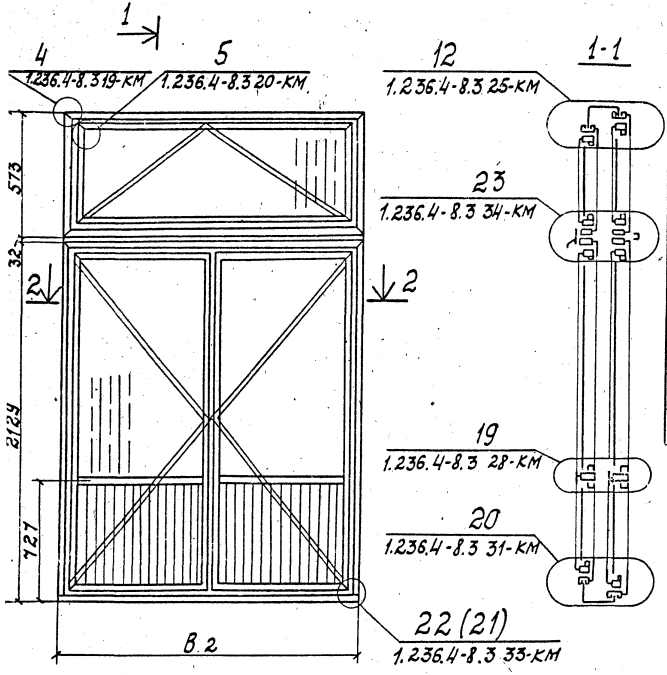

Шифр окна	Конструктивные размеры изделия, мм		Стекло и глухая вставка (h×в, мм)	Масса стекла и глухой вставки на изделие, кг.	Масса изделия без остекления, кг	Общая масса изделия, кг.
	H_2	B_2				
БАР 28-18Ф	2734	1778	400×1600	6,50	129,12	199,51
			1300×750	12,19		
			(650×750)	2,48		
			1300×750	12,19		
			(630×750)	2,48		
			350×1550	6,78		
			1270×750	11,65		
			(600×750)	2,50		
			1270×710	11,42		
			(600×710)	2,20		

1. Масса изделия без остекления включает расход материалов на приборы.
2. Весовые характеристики механических приборов даны на листе 1.236.4-8.3 85-КМ
3. В скобках даны размеры глухих вставок.
4. Установку балконной двери в проеме см. лист 1.236.4-8.3 36-КМ
5. Узел в скобках дан для наружной рамы.
6. Таблицу расхода материалов см. лист 1.236.4-8.3 127-КМ

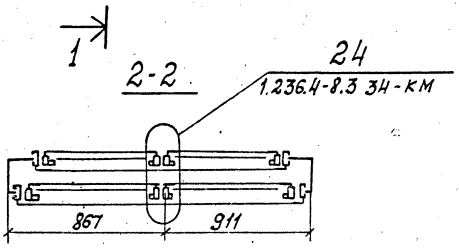

Зав. отд.	Голиков		19.06.81
Н. контр.	Чиркова		19.06.81
Т. контр.	Петров		19.06.81
Гл. констр.	Новикова		13.06.81
Зав. сектр.	Матвеева		18.06.81
Констр.	Мишина		18.06.81

1.236.4-8.3 12-КМ

Дверь балконная распашная двупольная с фрамугой. Номенклатура

Стадия	Лист	Листов
Р		1

Гипрослецлегконструкция

Размеры h × в, мм	Толщина стекла, мм	Площадь остекления, м²	Масса, кг.	Примечание
350 × 650	5,0	0,23	2,85	
350 × 950	"	0,33	4,16	
350 × 1250	"	0,44	5,48	
350 × 1550	"	0,54	6,79	
400 × 690	"	0,28	3,5	
400 × 990	"	0,40	5,0	
400 × 1030	"	0,41	5,15	
400 × 1300	"	0,52	6,5	
400 × 1600	"	0,64	8,0	
435 × 735	"	0,32	4,0	
435 × 1035	"	0,45	5,63	
435 × 1110	"	0,48	5,99	
435 × 1335	"	0,58	7,26	
435 × 1635	"	0,71	8,89	
460 × 650	"	0,30	3,74	
460 × 950	"	0,44	5,46	
470 × 700	"	0,33	4,11	
470 × 1000	"	0,47	5,88	
435 × 1080	"	0,46	5,75	
550 × 550	"	0,31	3,79	
550 × 1035	"	0,57	7,12	
550 × 1050	"	0,58	7,25	
550 × 1040	"	0,58	7,25	
560 × 1090	"	0,6	7,50	
950 × 650	"	0,62	7,73	
950 × 950	"	0,9	11,29	
560 × 560	"	0,32	3,80	

Размеры h × в, мм	Толщина стекла, мм	Площадь остекления, м²	Масса, кг.	Примечание
950 × 960	5,0	0,91	11,40	
950 × 990	"	0,94	11,76	
1000 × 1000	"	1,0	1,25	
1000 × 1030	"	1,3	12,87	
1000 × 1800	"	1,8	22,5	
1035 × 1040	"	1,1	13,71	
1035 × 1080	"	1,14	14,24	
1035 × 1110	"	1,15	14,36	
1250 × 650	"	0,81	10,16	
1250 × 950	"	1,19	14,85	
1270 × 500	"	0,64	7,94	
1270 × 650	"	0,83	10,32	
1270 × 710	"	0,90	11,50	
1270 × 750	"	0,95	11,91	
1270 × 950	"	1,21	15,13	
1290 × 550	"	0,72	8,94	
1290 × 700	"	0,91	11,38	
1300 × 750	"	0,98	12,19	
1300 × 1000	"	1,30	16,25	

Зав. отд.	Голиков		19.03.80
Н. контр.	Чиркова		18.03.80
Т. контр.	Петров		18.03.80
Гл. констр.	Новикова		15.03.80
Зав. сект.	Матвеева		15.03.80
Констр.	Коларова		

1.236.4-8.3 13-КМ

Номенклатура стекла для окон и балконных дверей

Стадия	Лист	Листов
Р		1

Гипроспецлегконструкция

Размеры h x в, мм	Толщина стекла, мм	Площадь остекления, м²	Масса кг	Примечание
1300 x 1300	5,0	1,69	21,13	
1335 x 735	"	0,98	12,26	
1335 x 1035	"	1,38	17,28	
1335 x 1335	"	1,78	22,28	
1550 x 650	"	1,01	12,60	
1550 x 950	"	1,47	18,41	
1550 x 960	"	1,49	18,60	
1550 x 990	"	1,54	19,19	
1600 x 700	"	1,12	14,0	
1600 x 1000	"	1,6	20,0	
1600 x 1030	"	1,65	20,60	
1600 x 1300	"	2,08	26,0	
1600 x 1600	"	2,56	32,0	
1635 x 550	"	0,90	11,24	
1635 x 735	"	1,20	15,03	
1635 x 1035	"	1,69	21,15	
1635 x 1040	"	1,73	21,65	
1635 x 1080	"	1,80	22,49	
1635 x 1110	"	1,82	22,69	
1635 x 1335	"	2,18	27,29	
1635 x 1635	"	2,67	33,41	

Размеры h x в, мм	Толщина стекла, мм	Площадь остекления, м²	Масса, кг	Примечание
1640 x 550	5,0	0,9	11,28	
1640 x 1035	"	1,7	21,21	
1640 x 1040	"	1,74	21,73	
1690 x 560	"	0,93	11,63	
1850 x 960	"	1,78	22,20	
1850 x 990	"	1,83	22,90	
1500 x 700	"	1,33	16,63	
1900 x 1000	"	1,9	23,75	
1900 x 1030	"	1,96	24,46	
1900 x 1300	"	2,47	30,88	
1935 x 550	"	1,06	13,30	
1935 x 735	"	1,42	17,78	
1935 x 1035	"	2,00	25,03	
1935 x 1040	"	2,05	25,64	
1935 x 1110	"	2,15	26,85	
1935 x 1335	"	2,58	32,29	
1990 x 560	"	1,10	13,69	

Завотд	Голиков		9.86
Н.контр	Чиркова		9.86
Г.контр	Петров		9.86
Гл.конст	Новикова		9.86
Зав.сект	Матвеева		9.86

1.236.4-8.3 14-КМ

Номенклатура стекла для окон и балконных дверей

Стадия	Лист	Листов
Р		1

Гипроспецлегконструкция

Окно глухое

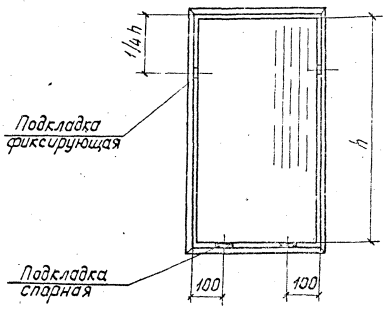

Створка распашная

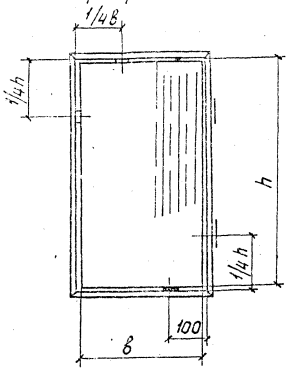

Створка нижнеподвесная

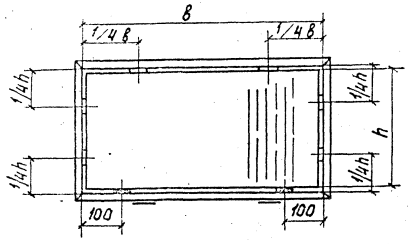

Створка распашная балконной двери

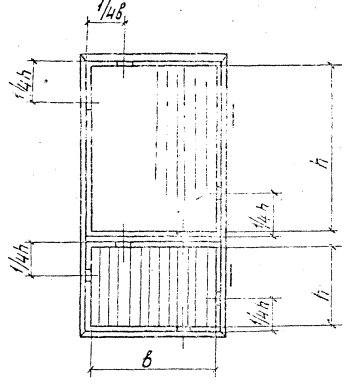

h и в-размеры стекла и глухой вставки

Зав.отд	Голиков		19.06.81
Н.контр	Чиркова		19.06.81
Г.контр	Петров		19.06.81
Гл.констр	Новикова		18.06.81
Зав.сектр	Матвеева		18.06.81
Констр.	Филатова		18.06.81

1.236.4-8.3 15-КМ

Схема установки подкладок под стекло и глухую вставку

Стадия	Лист	Листов
Р		1

Гипроспецлегконструкция

Инв.№ подл. | Подп. и дата | Взам.инв.№

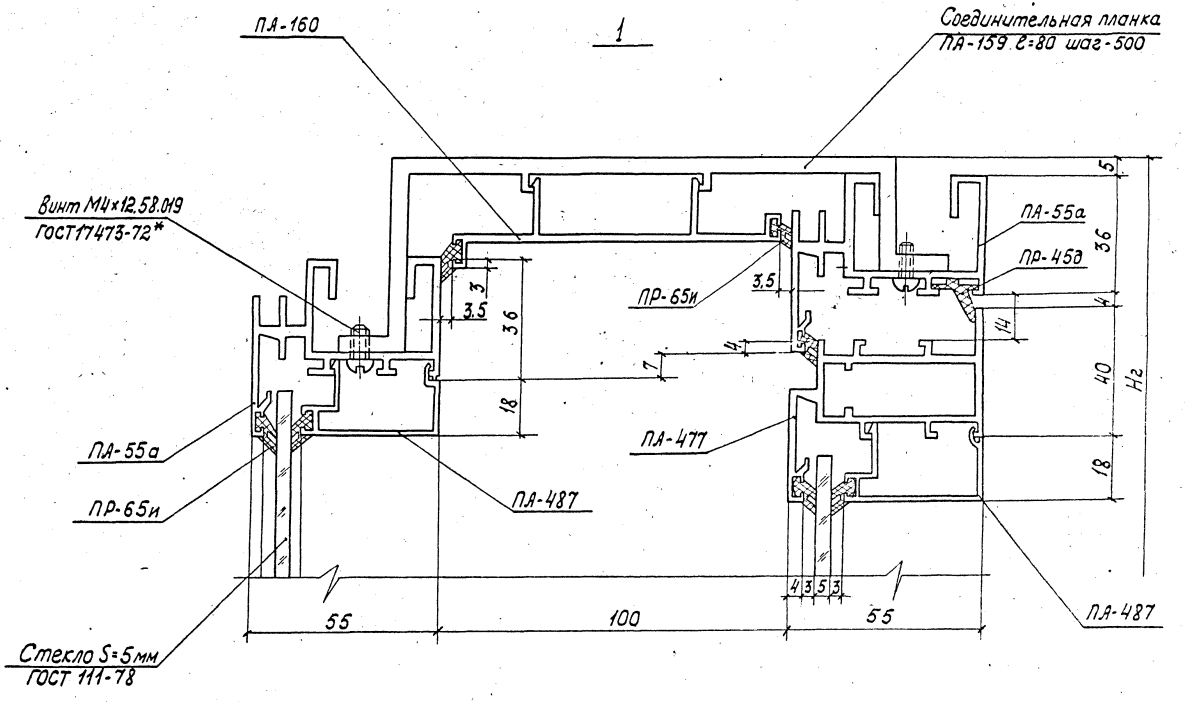

Зав.отд.	Голиков			
Н.контр.	Чиркова			
Гл.контр.	Петров			
Гл.констр.	Новикова			
Зав.сект.	Матвеева			
Констр.	Филатова			

1.236.4-8.3 16-КМ

Узел 1

Стадия	Лист	Листов
Р		1

Спроектегеконструкция

3

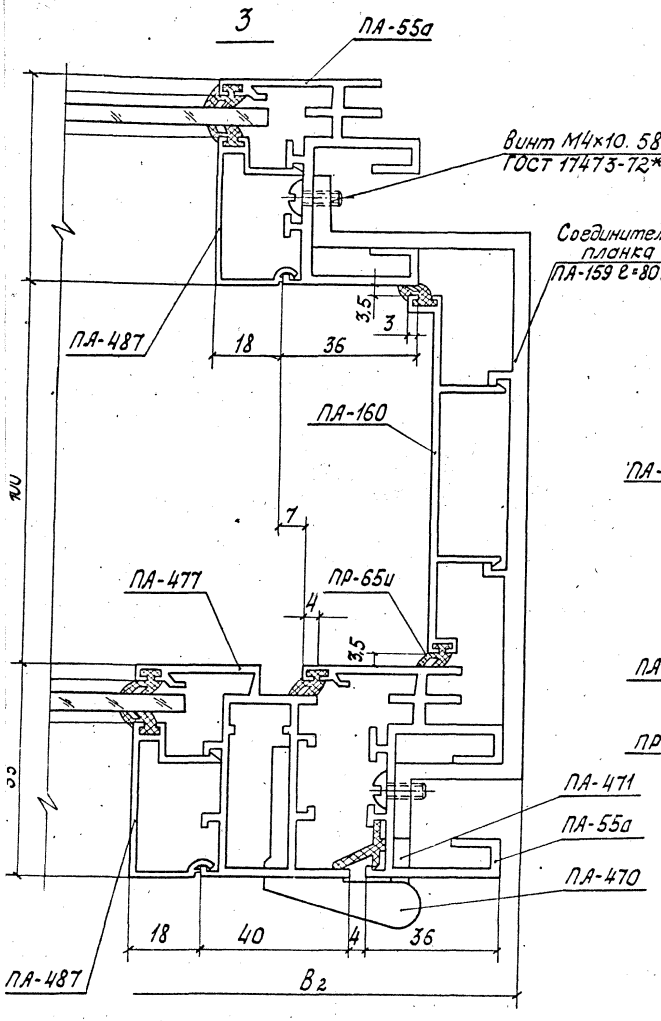

15

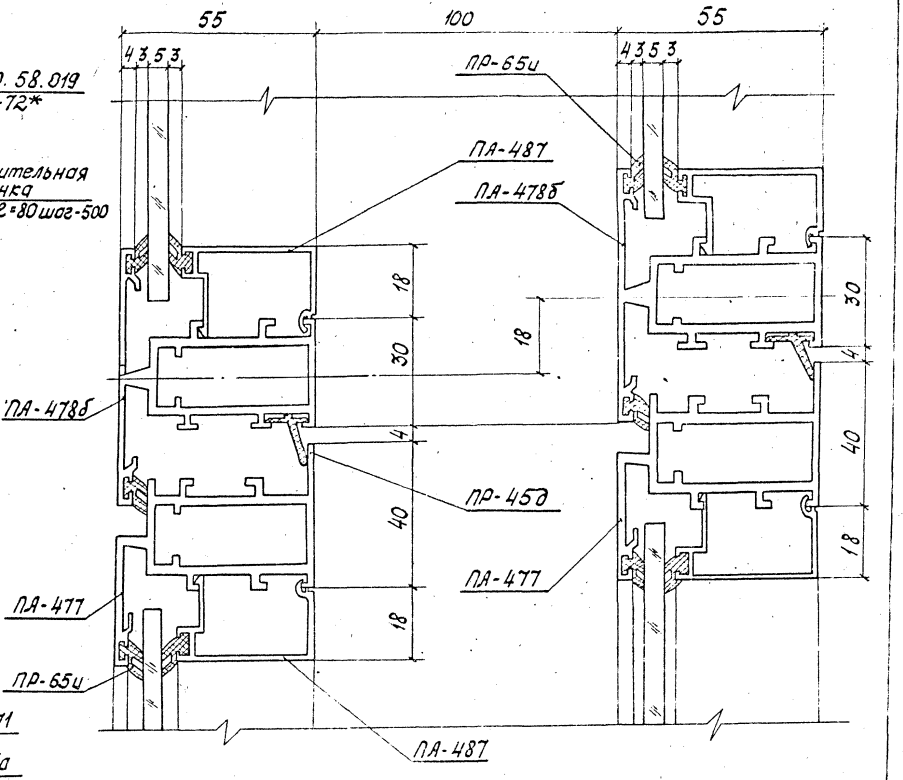

Зав.отд.	Голиков			12.04.87
Н.контр.	Чиркова			12.04.87
Т.контр.	Петров			12.04.87
Гл.констр.	Новикова			16.04.87
Зав.сект.	Матвеева			16.04.87
Констр.	Мишина			16.04.87

1.236.4-8.3 18-КМ

Узлы 3; 15

Стадия	Лист	Листов
Р		1

Гипроспецтяжстальконструкция

2

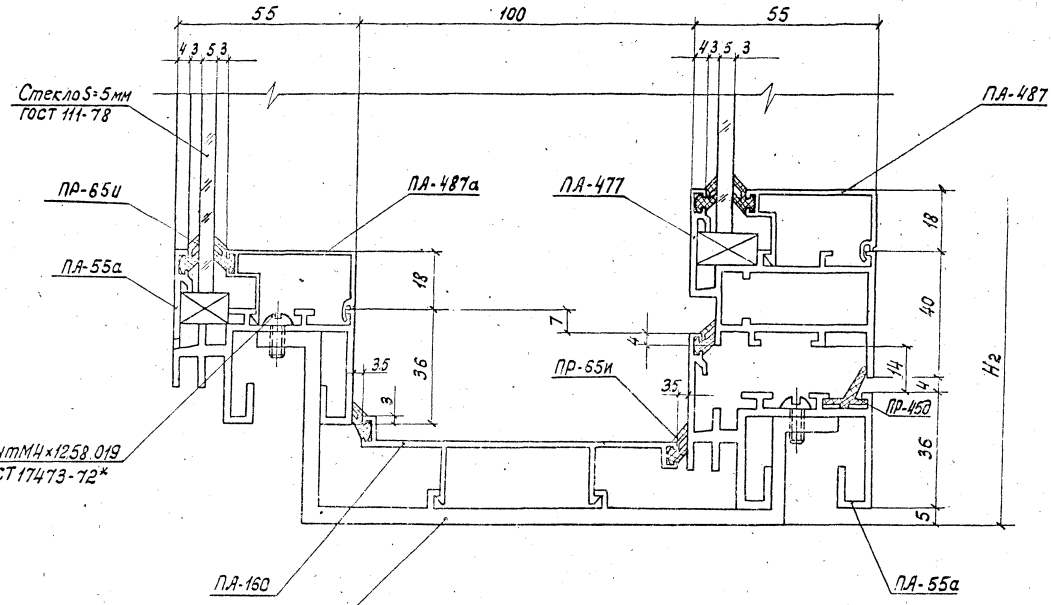

Зав. отд.	Голиков		1.236.4-8.3 17-КМ
Н. контр.	Чуркова		
Гл. контр.	Петрова		
Гл. констр.	Новикова		Узел 2
Зав. сект.	Матвеева		
Констр.	Филатова		

Стадия	Лист	Листов
Р		1

Гипроспецлегконструкция

Инв. № подл. | Подпись и дата | Взам. инв. №

4

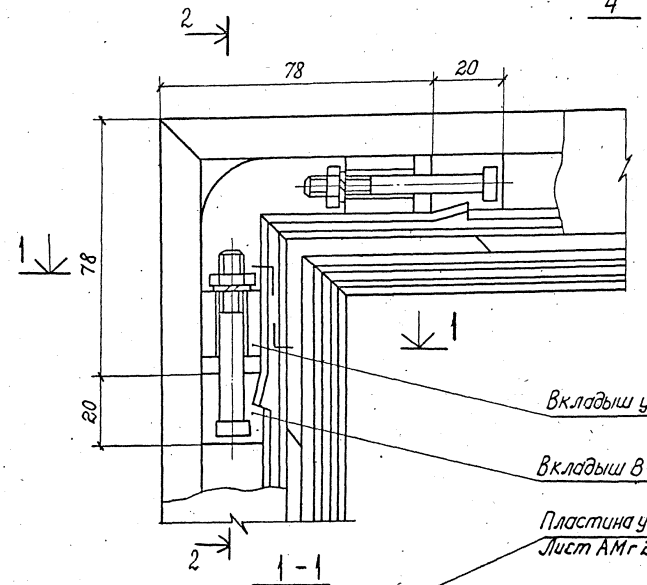

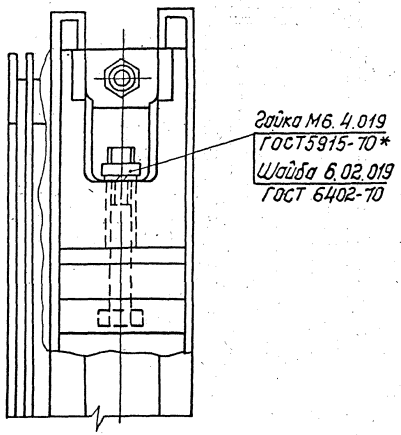

Зав. отд.	Голикав		7.04.81	1.236.4-8.3 19-КМ		
Н. контр.	Чуркова		17.06.81	Узел 4	Стадия: Р	Лист: 1	Листов:
Т. контр.	Петров		17.06.81		Гипростальконструкция	
Гл. конст.	Новикова		16.04.81			
Техник	Катышкова		16.04.81			

Инв. № подл. | Подпись и дата | Взам. инв. №

17570 31

Копировал: Тарасова Формат А2

5

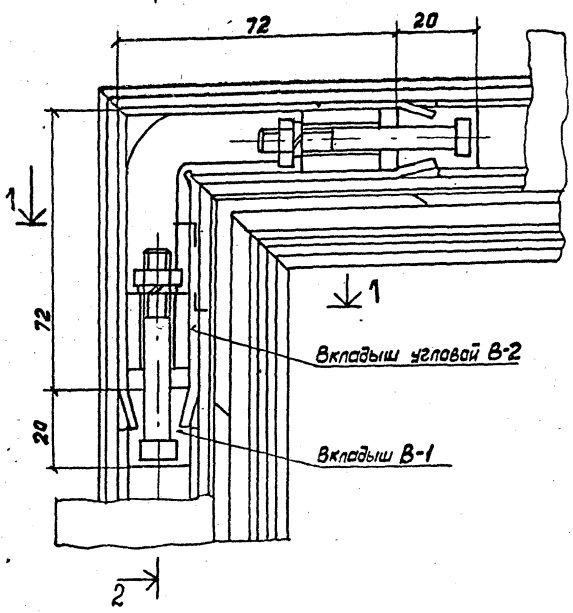

2-2

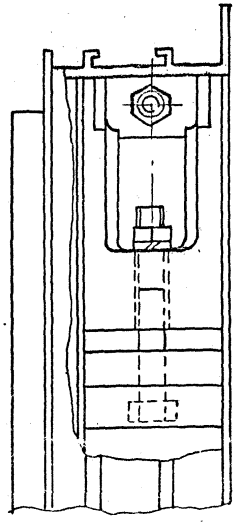

6

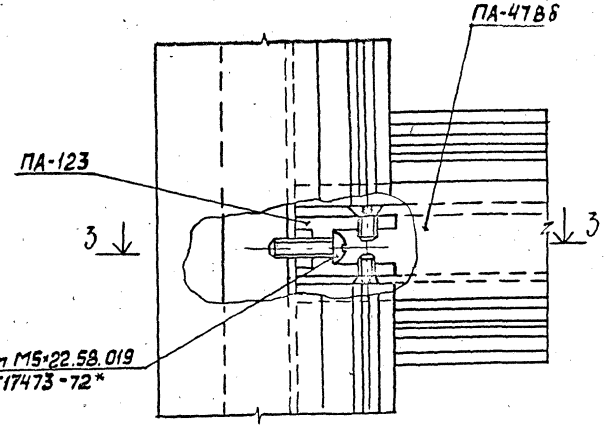

3-3

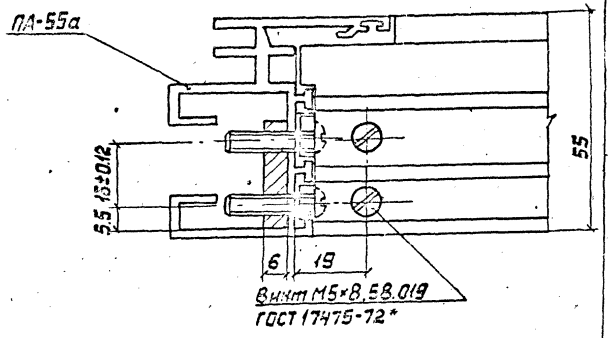

1-1

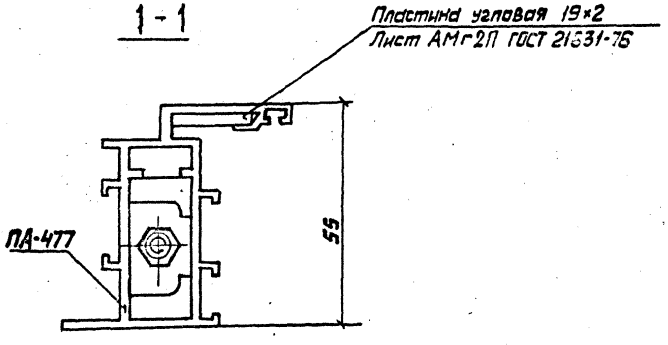

Зав.отд.	Голиков		30.01.86	1.236.4-8.3 20-КМ	
Н.контр.	Миркова		30.01.86		
Т.контр.	Петров		18.02.86	Узлы 5; 6	Стадия: Р; Лист: ; Листов: 1
Гл.констр.	Назикова		21.01.86		Гипроспецлегконструкция
Техник	Катышкова		30.01.86		

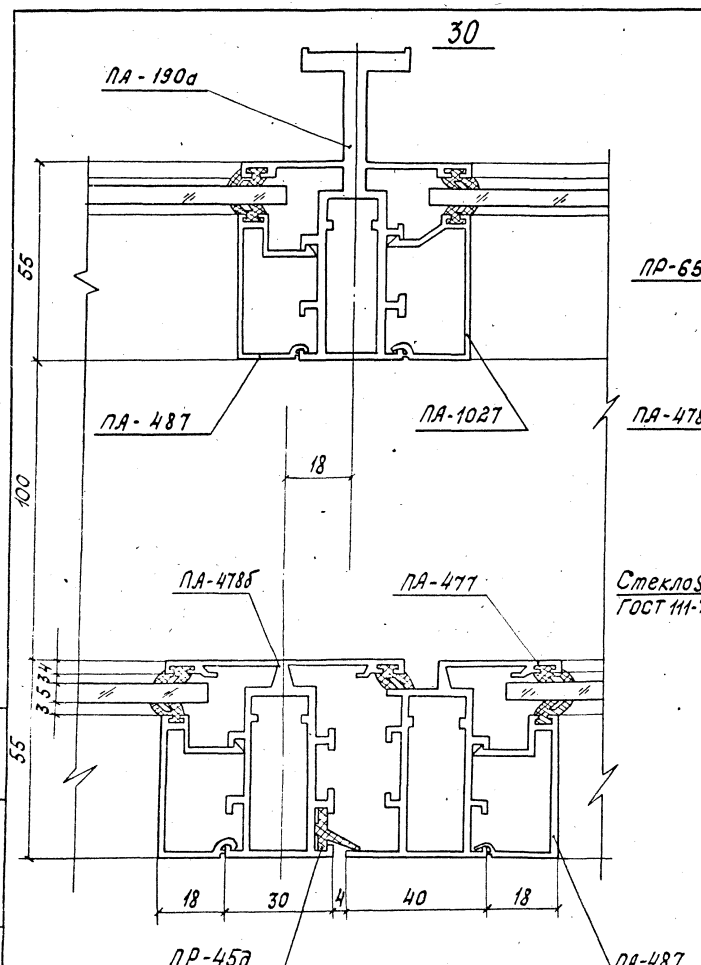

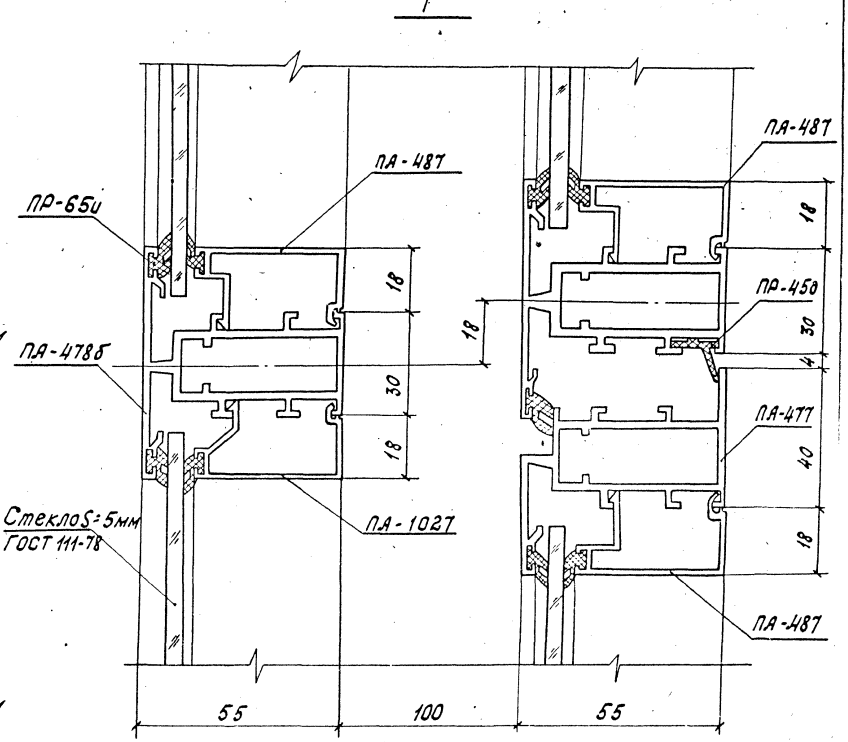

Зав.отд.	Голиков		17.06.81
Н.контр.	Чиркова		17.06.81
Т.контр.	Петров		17.06.81
Гл.констр.	Новикова		16.06.81
Зав.сект.	Матвеева		16.06.81
Констр.	Мишина		16.06.81

1.236.4-8.3 21-КМ

Узлы 7; 30

Стадия	Лист	Листов
Р		

Гипроспецлегконструкция

Инв.№ подл. | Подп. и дата | Взам. инв.№

17570 33

8

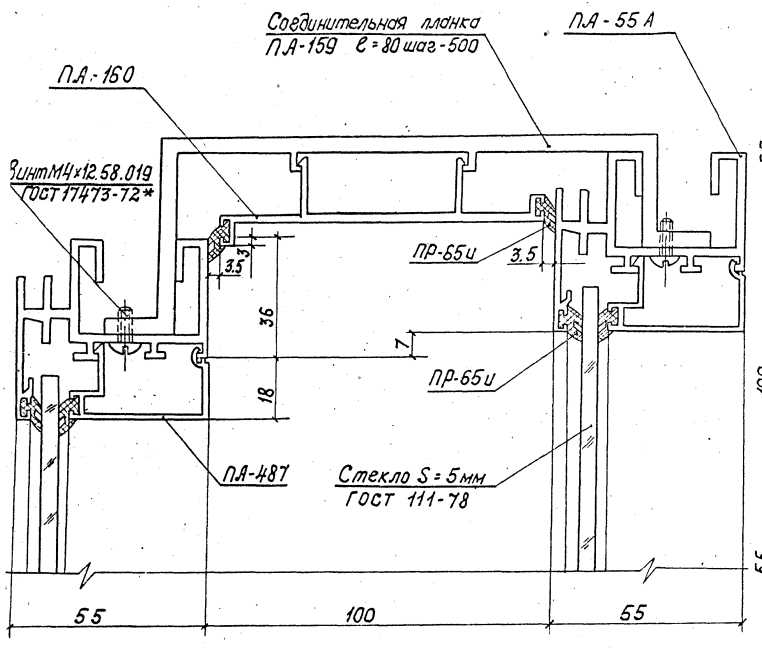

31

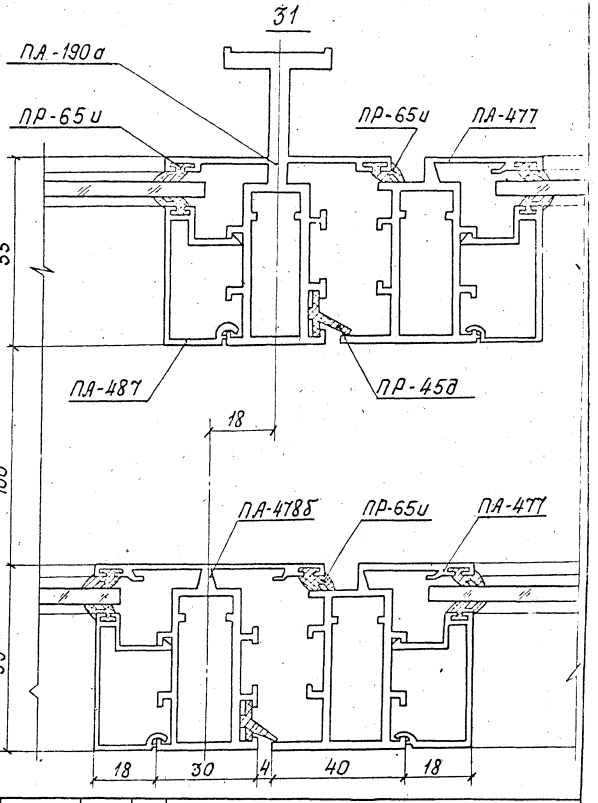

Завотд.	Голиков			1.236.4-8.3 22-КМ	
Н.контр.	Чиркова				
Т.контр.	Петров			Узлы 8; 31	Стадия: Р; Лист: 1; Листов:
Гл.констр.	Новикова				
Зав.сект.	Матвеева				Гипроспецлегконструкция
Констр.	Косарева				

17570-34

Копировал: Тихонова Формат А2

9

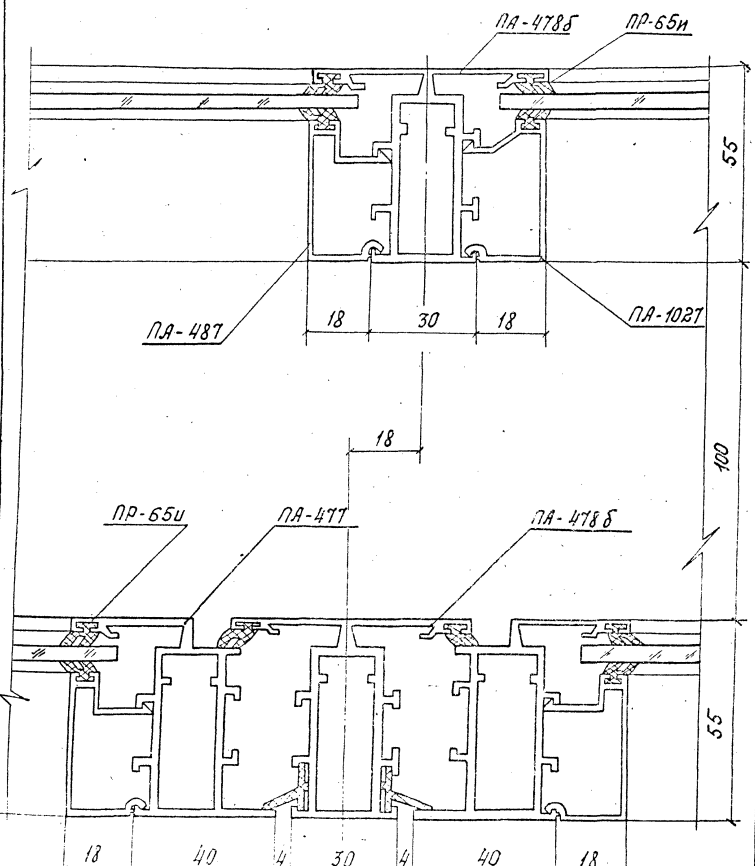

10

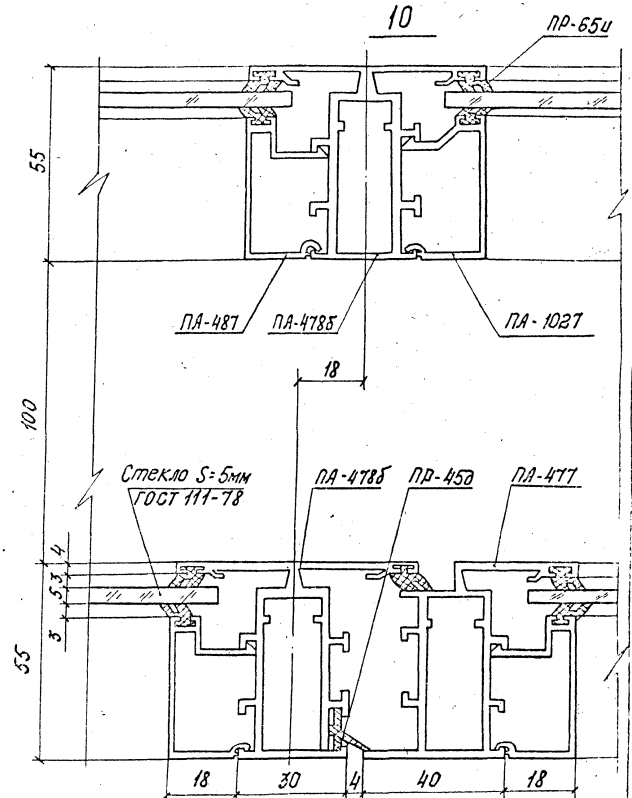

Зав.отд.	Голиков		17.06.81
Н.контр.	Чиркова		17.06.81
Гл.контр.	Петрова		17.06.81
Гл.констр.	Новикова		17.06.81
Зав.сект.	Матвеева		17.06.81

1.236.4-8.3 23-КМ

Узлы 9; 10

Стадия	Лист	Листов
Р		1

Гипроспецлегконструкция

11

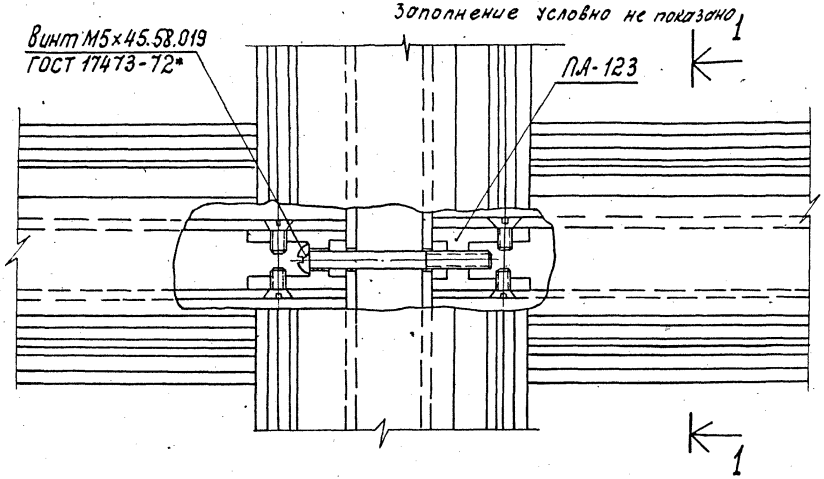

1-1

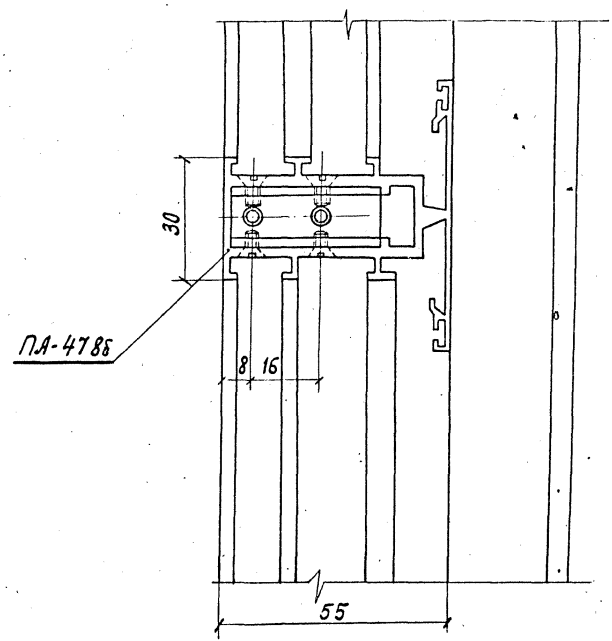

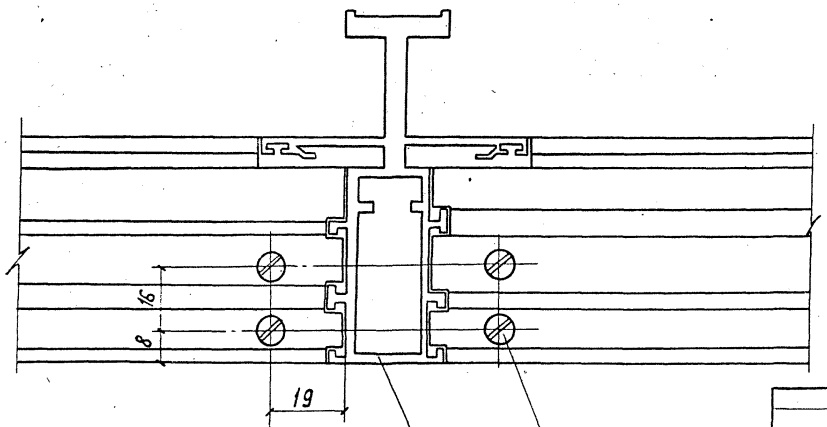

				1.236.4-8.3 24-КМ	
Зав.отд.	Голиков		19.02.86	Узел 11	Стадия: Р; Лист: ; Листов: 1
Т.контр.	Чуркова		18.02.86		
Н.контр.	Петров		18.02.86		
Гл.констр.	Новикова		12.02.86		
Констр.	Мишина		10.02.86		Гипроспецлегконструкция

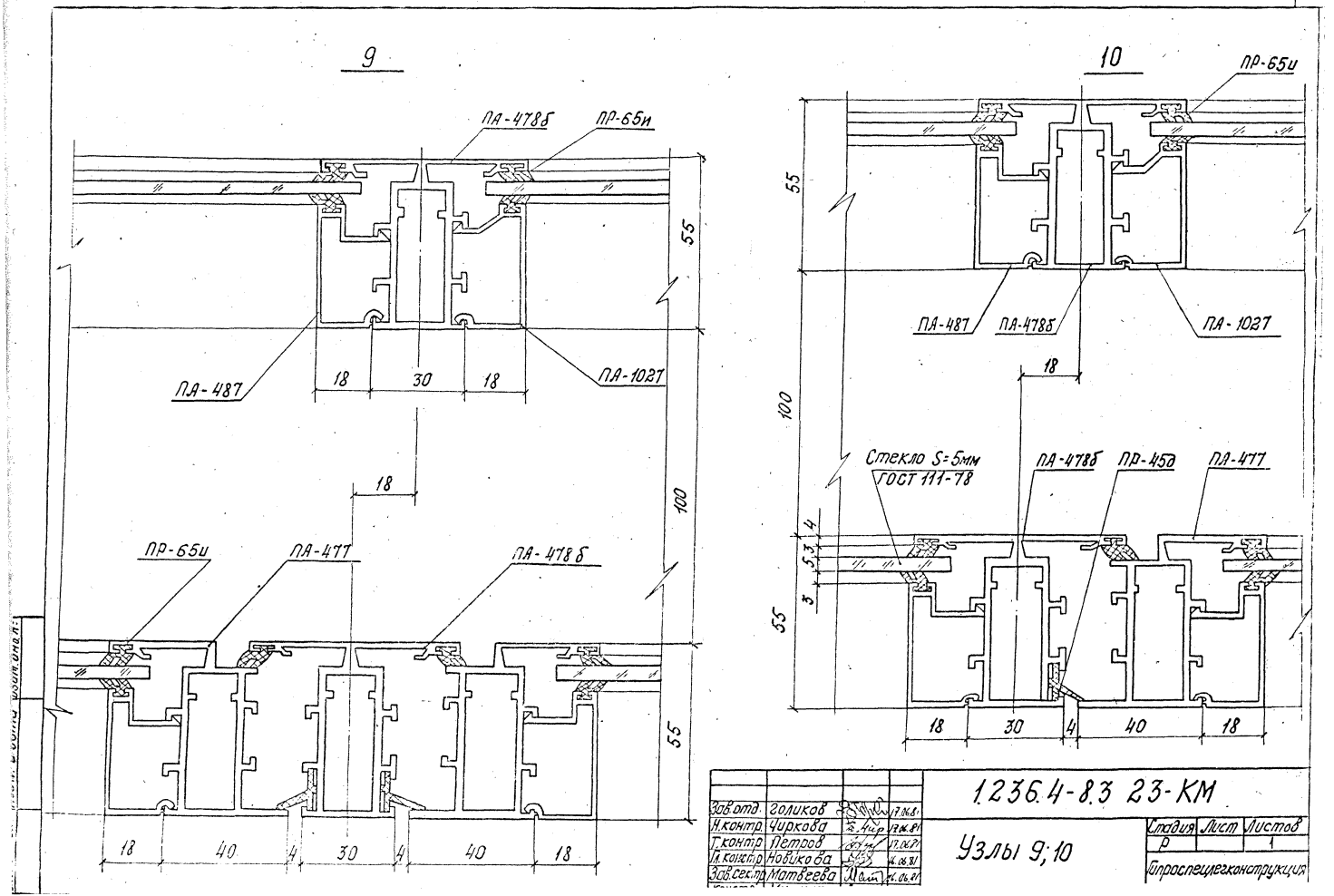
9
ПА-478б
ПР-65и
ПА-487
ПА-1027
18
30
18
55
100
18
ПР-65и
ПА-477
ПА-478б
55
18
40
4
30
4
40
18
10
ПР-65и
55
ПА-487
ПА-478б
ПА-1027
18
100
Стекло S=5мм
ГОСТ 111-78
ПА-478б
ПР-45д
ПА-477
4
5,3
3
55
18
30
4
40
18
Зав.отд. Голиков 17.06.81
Н.контр. Чиркова 17.06.81
Т.контр. Петров 17.06.81
Гл.констр. Новикова 16.06.81
Зав.сектр. Матвеева 16.06.81
1.236.4-8.3 23-КМ
Узлы 9;10
Стадия Р
Лист
Листов 1
Гипроспецлегконструкция

12

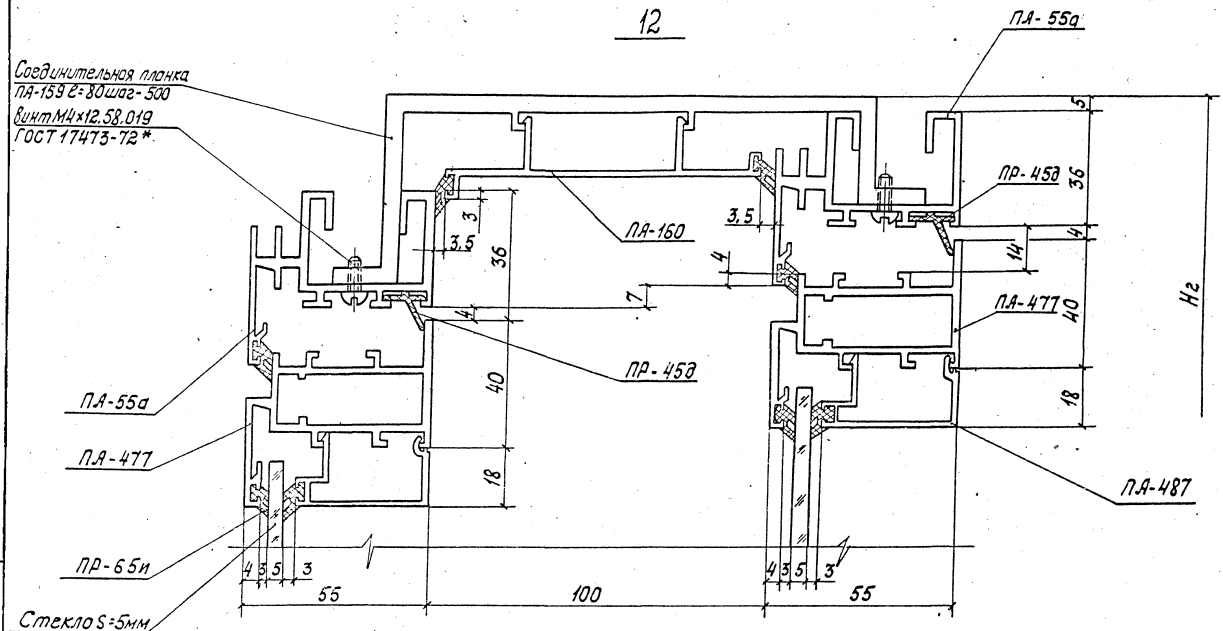

Зав.отд	Голиков			15.04.81
Н.контр	Чиркова			15.04.81
Гл.конструктор	Петров			15.04.81
Гл.конструктор	Новикова			15.04.81
Зав.сект	Матвеева			15.04.81

1.236.4-8.3 25-КМ

Узел 12

Стадия	Лист	Листов
Р		1

Промспецлегконструкция

Инв.№ подл. | Подп. и дата | Взам. инв.№

13

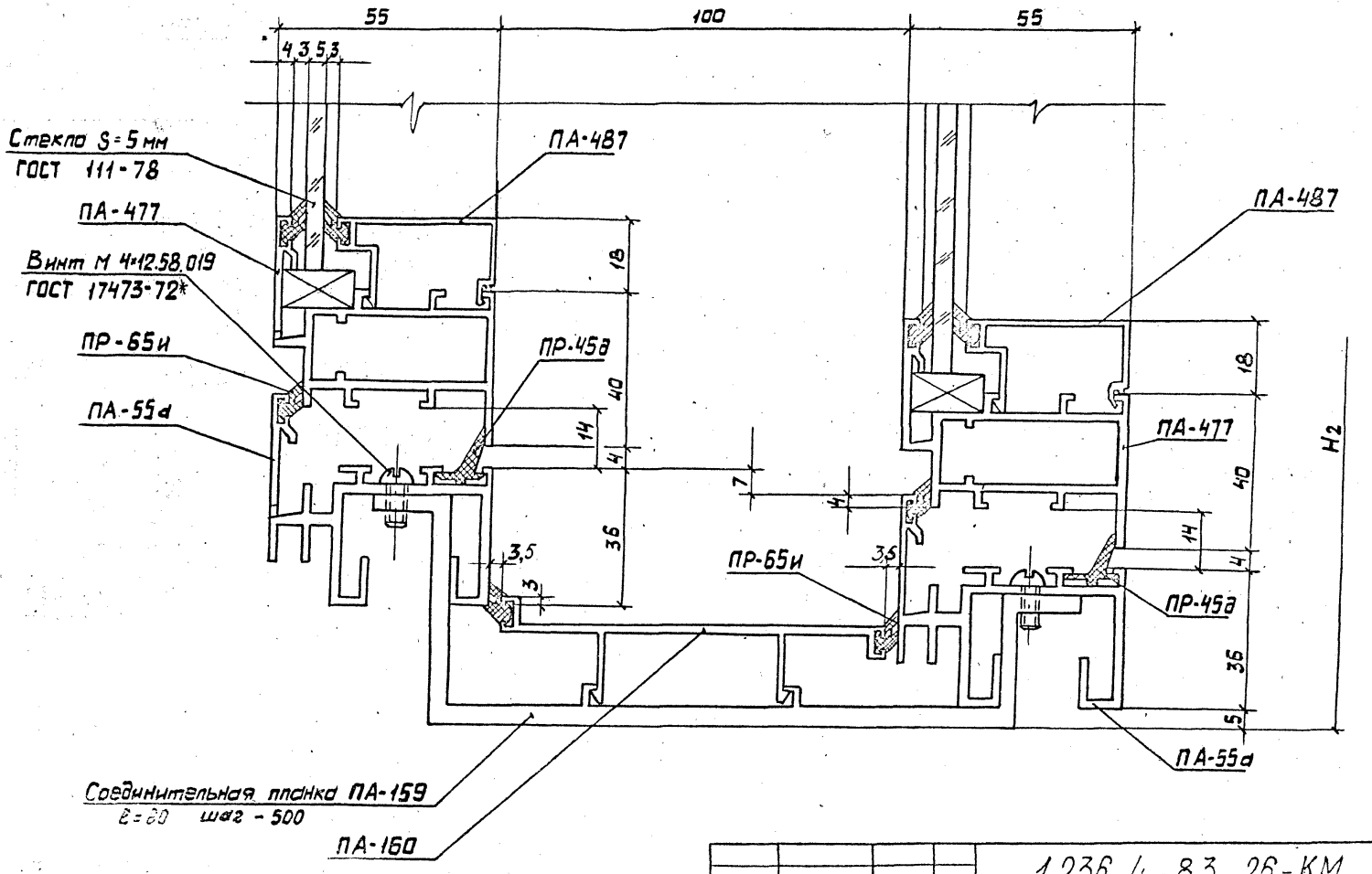

				1.236 4-83 26-КМ		
Зав.отд	Голиков		190380	Узел 13	Стадия	Лист	Листов
Н.контр.	Чиркова		18032		Р		1
Т.контр.	Петров				Гипросоцуглеконструкция		
Гл.контр.	Новикова						
Зав.отд.	Четверова						

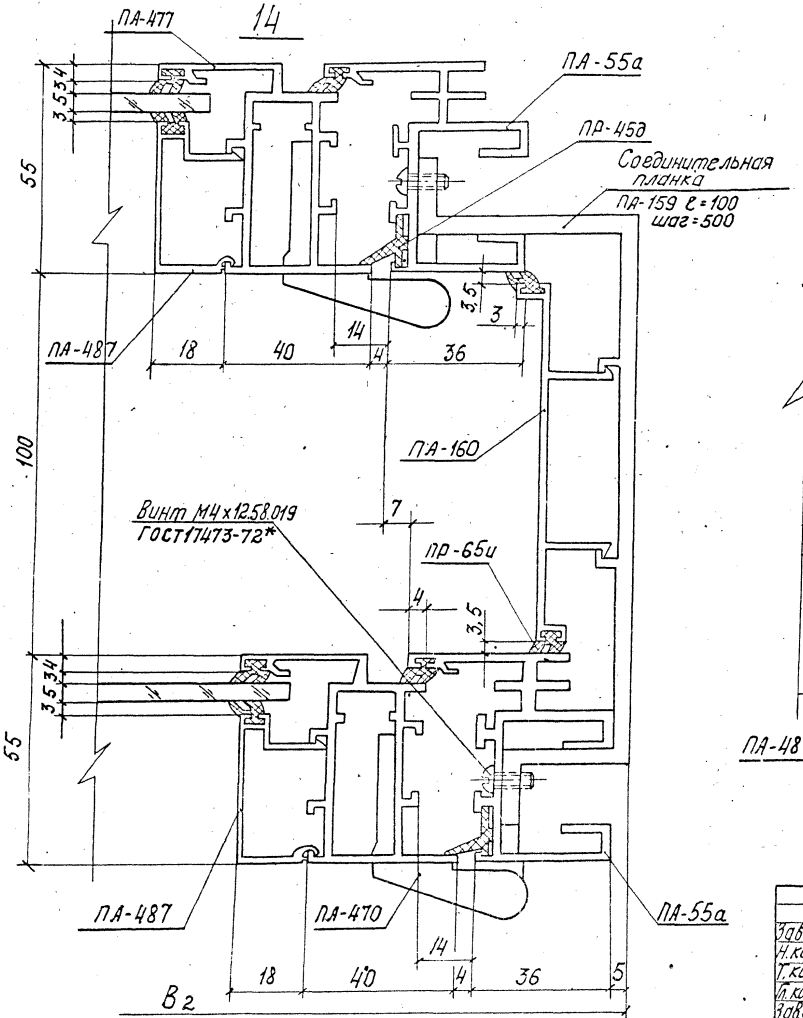

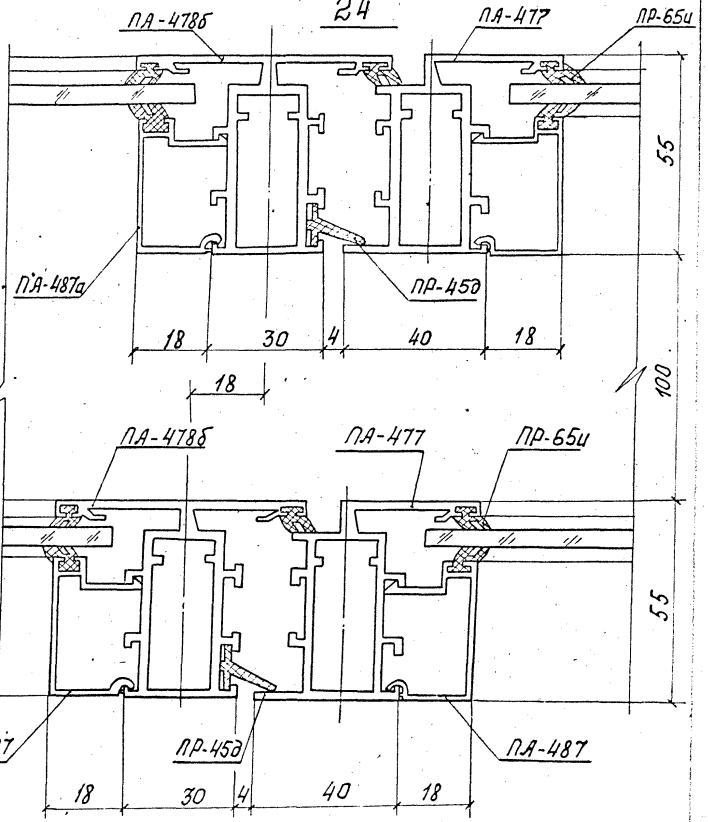

Зав.отд.	Голиков		15.06.21	1.236.4-8.3 27-КМ	
Н.контр.	Чиркова		15.06.21	Узлы 14; 24	Стадия Р; Лист; Листов 1
Т.контр.	Петров		15.06.21		
Гл.констр.	Новикова		15.06.21		
Зав.сект.	Матвеева		15.06.21		Гипростальконструкция
Констр.	Мишина		15.06.21		

Инв.№ подл. | Подп. и дата | Взам.инв.№

16

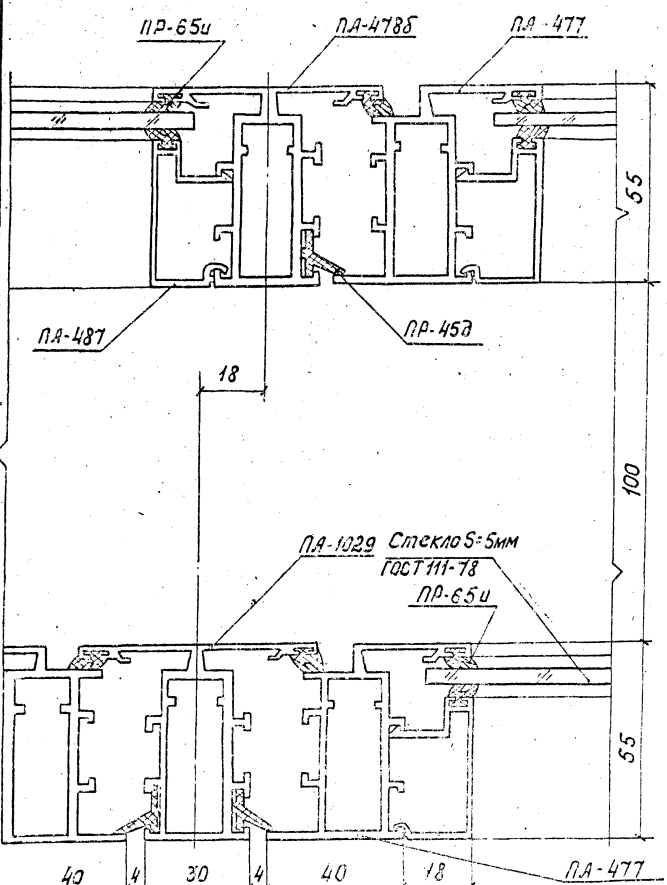

19

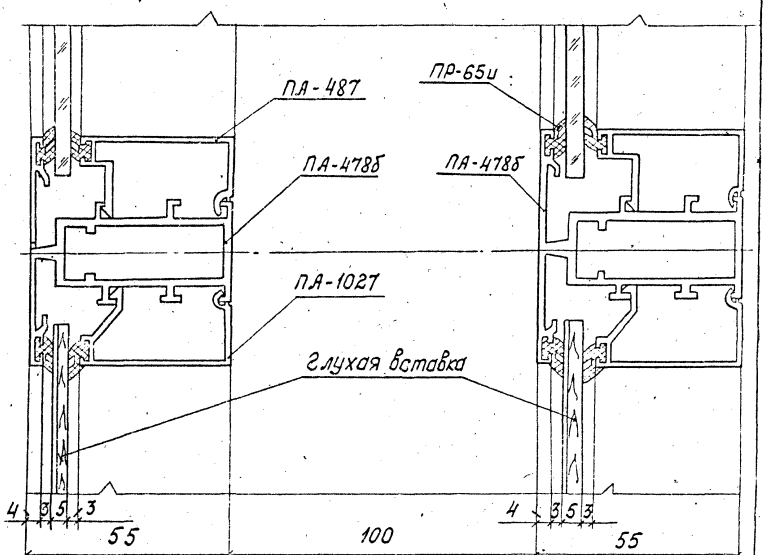

Зав. отд	Голиков			
Н. контр	Чуркова			
Т. контр	Петров			
Гл. констр	Новикова			
Рук. сект	Матвеева			
Констр	Ушицина			

1.236.4-8.3 28-КМ

Узлы 16; 19

Стадия	Лист	Листов
Р		1

Гипроспецлегконструкция

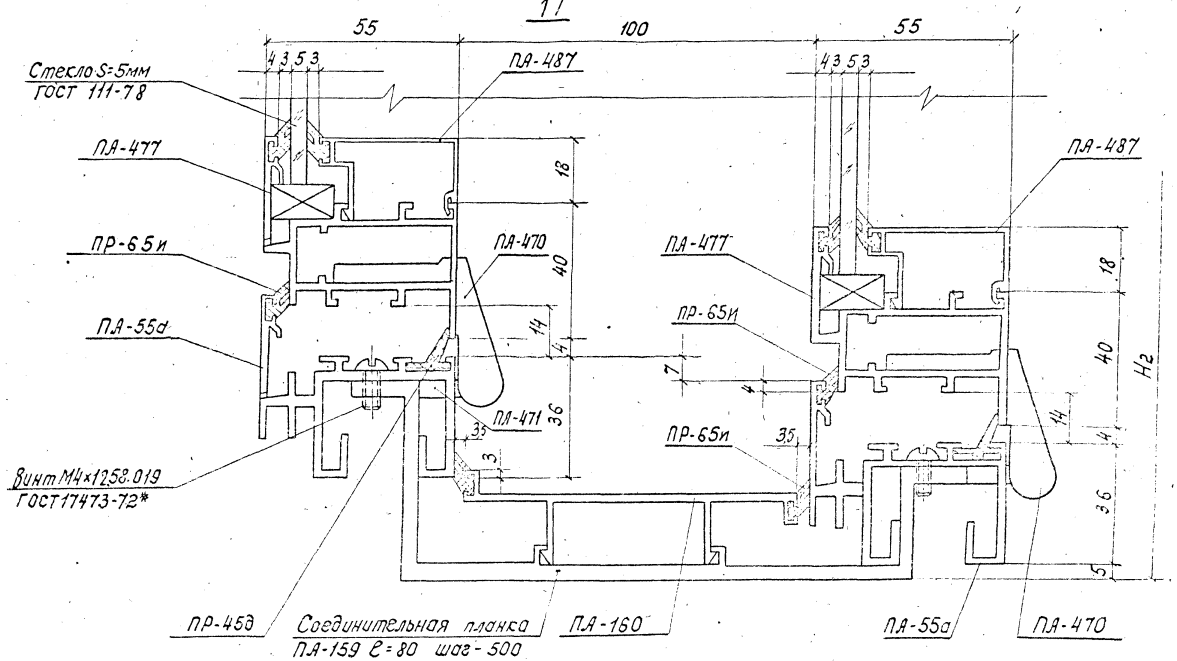

Зав. отд.	Голиков			1.236.4-8.3 29-КМ	
Н. контр.	Чуркова				
Г. контр.	Петров			Узел 17	Стадия: Р; Лист; Листов: 1
Гл. конст.	Новикова				
Зав. сект.	Матвеева				Гипроспецлегконструкция
Конструктор	Макалина				

Инв. № подл. | Подп. и дата | Взам. инв. №

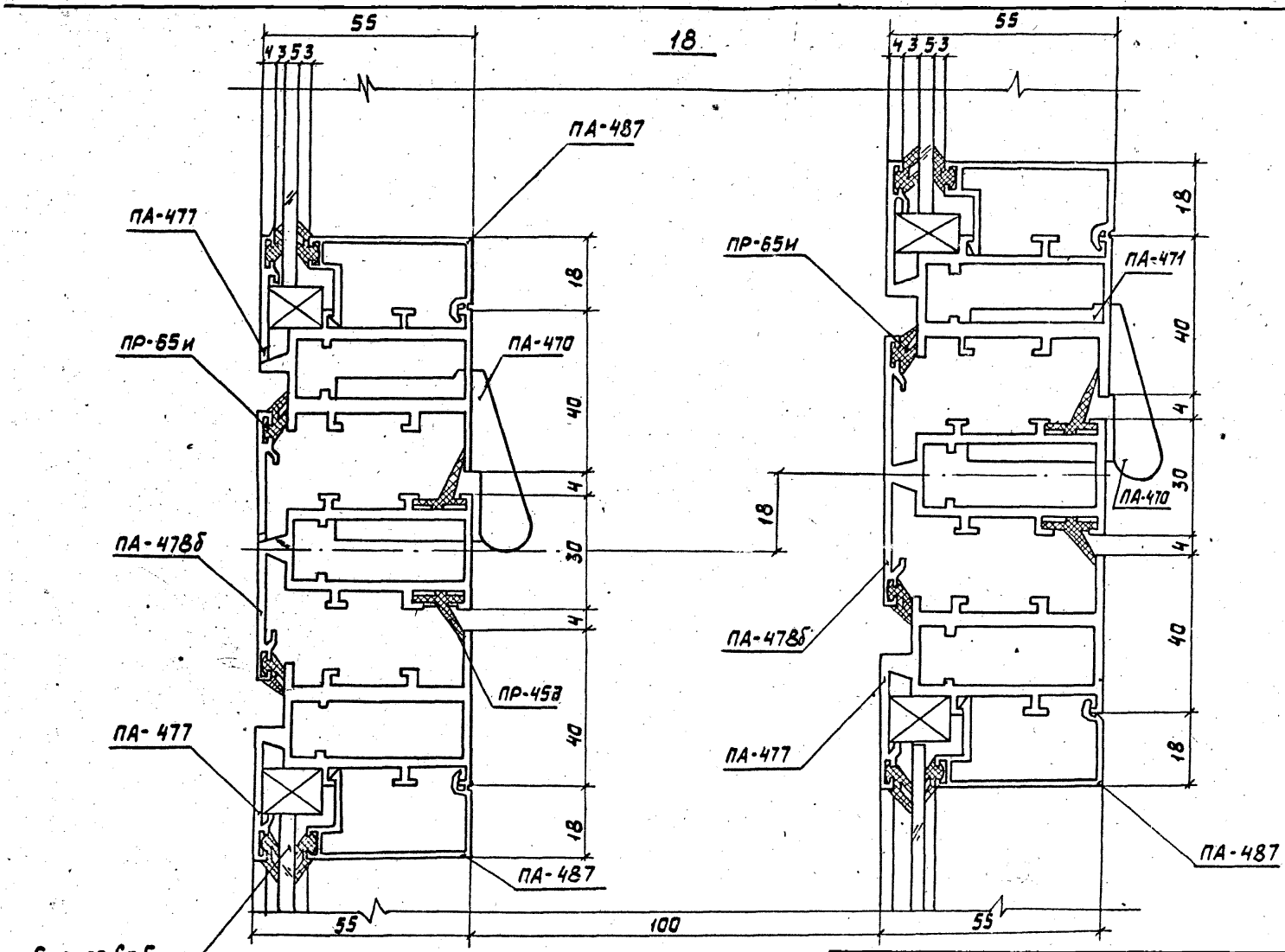

Зав.отд	Голиков		19.09.80
Н. контр.	Чиркова		19.09.80
Т. контр	Петров		19.09.80
Гл. констр	Новикова		18.09.80
Зав. сект	Матвеева		17.09.80
Констр	Филатова		19.09.80

1.236.4-8.3 30-КМ

Узел 18

Стадия	Лист	Листов
Р		

Гипроспецсельхозконструкция

20

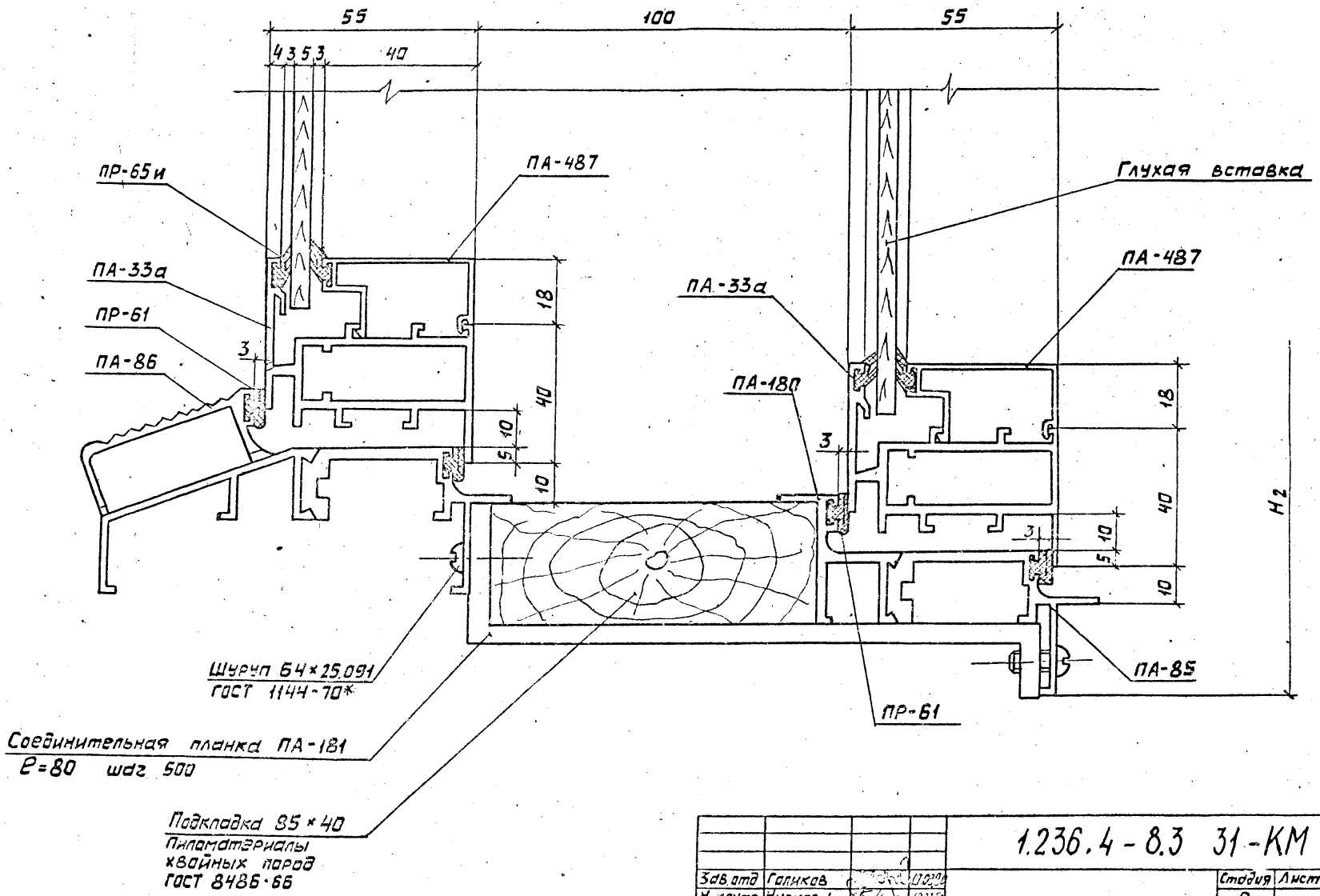

				1.236.4-8.3 31-КМ		
Зав. отд.	Голиков		10.03.80	Узел 20	Стадия	Лист	Листов
Н. контр.	Чиркова		12.03.80		Р		1
Т. контр.	Петров		10.03.80		Гипроспецлегконструкция		
Гл. констр.	Навикова		11.03.80				
Зав. сектор	Матвеева		15.03.80				

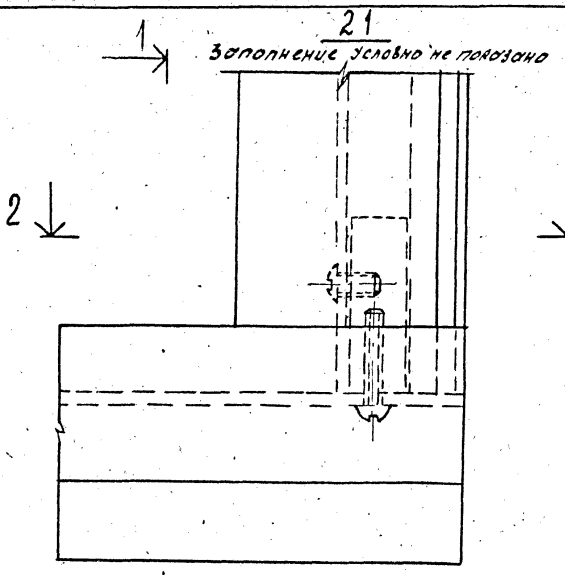

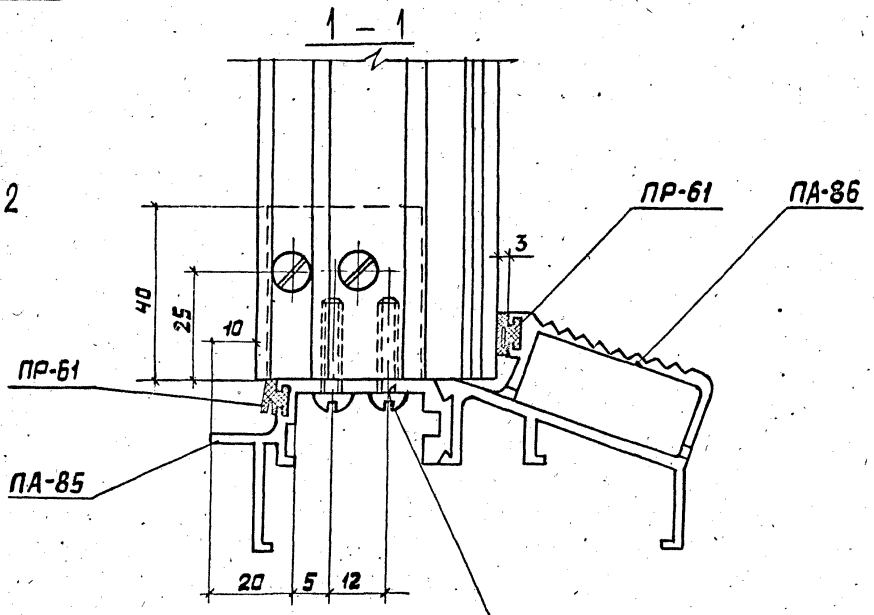

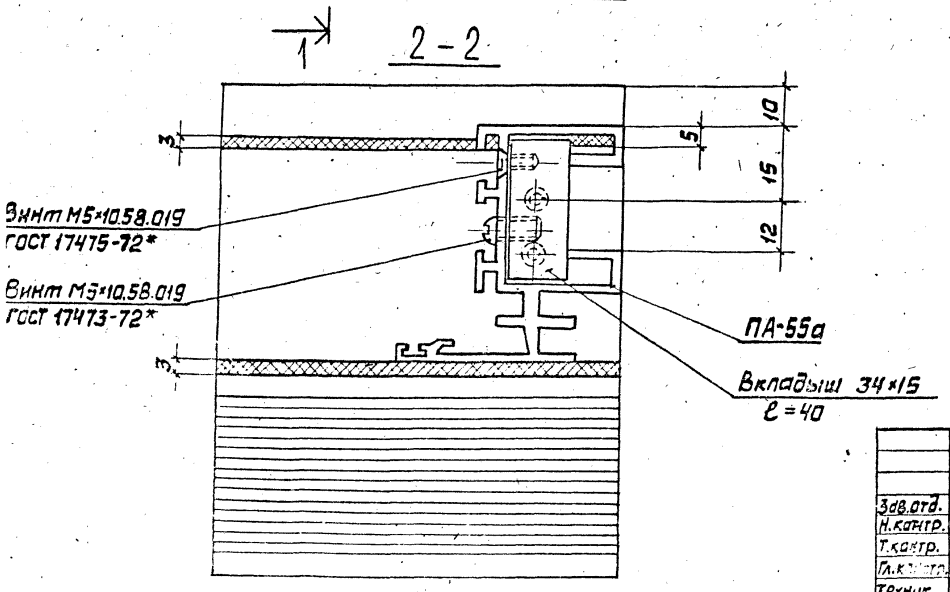

Зав.отд.	Голцков		19.01.80
Н.контр.	Чиркова		18.01.80
Т.контр.	Петров		18.01.80
Гл.к[illegible]ст.	Новикова		12.02.80
Техник	Катышкова		13.01.80

1.236.4-8.3 32-КМ

Узел 21

Стадия	Лист	Листов
Р		1

Гипроспецгазконструкция

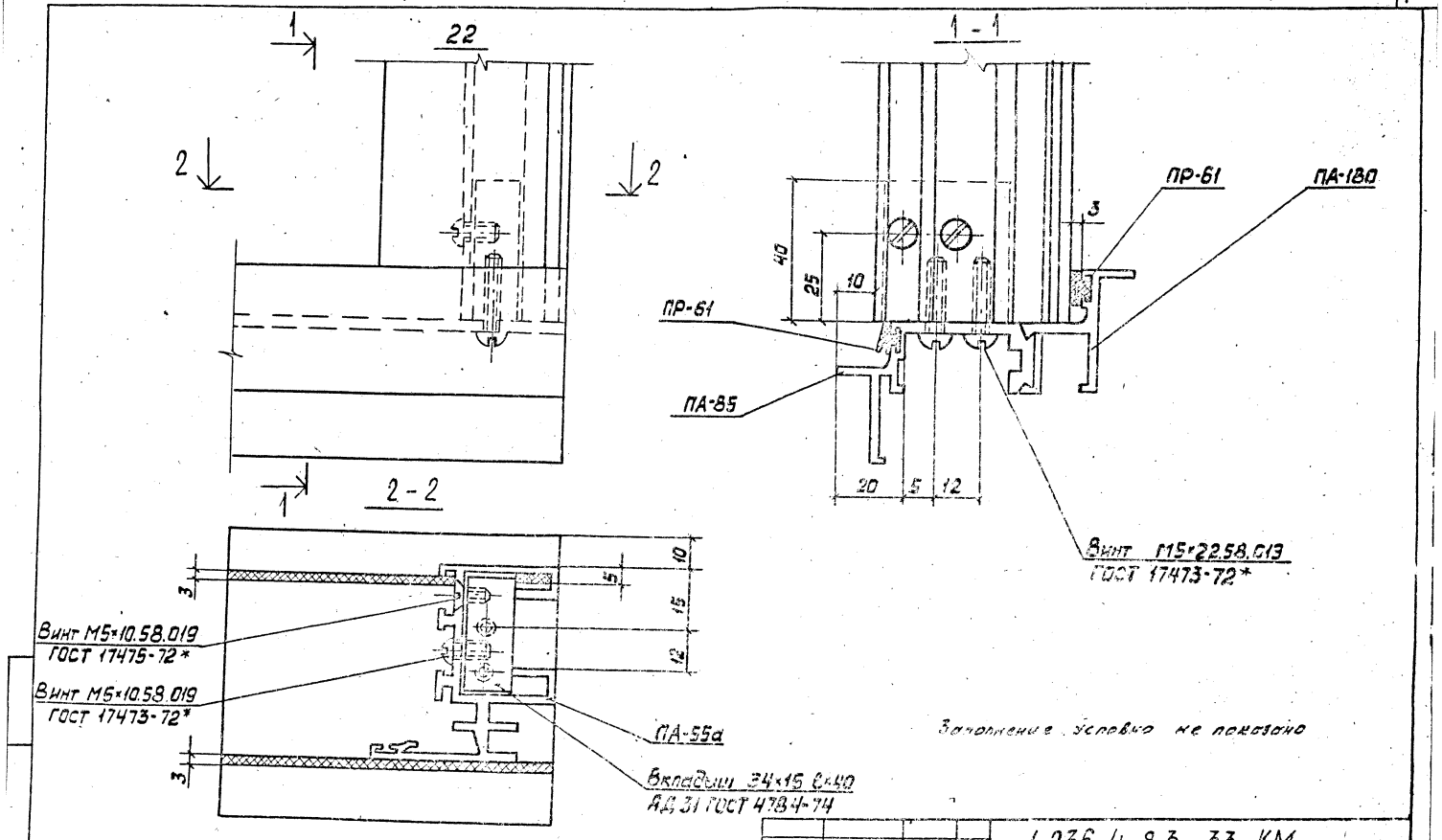

Заполнение условно не показано

Зав. отд.	Голиков		
Н. контр.	Чиркова		
Т. контр.	Петров		
Гл. инж. пр.	Новиков		
Зав. сект.	Матвеева		
Контр.	Филатова		

1.236.4-8.3 33-КМ

Узел 22

Стадия	Лист	Листов
Р		1

Гипростеулегконструкция

17570 45

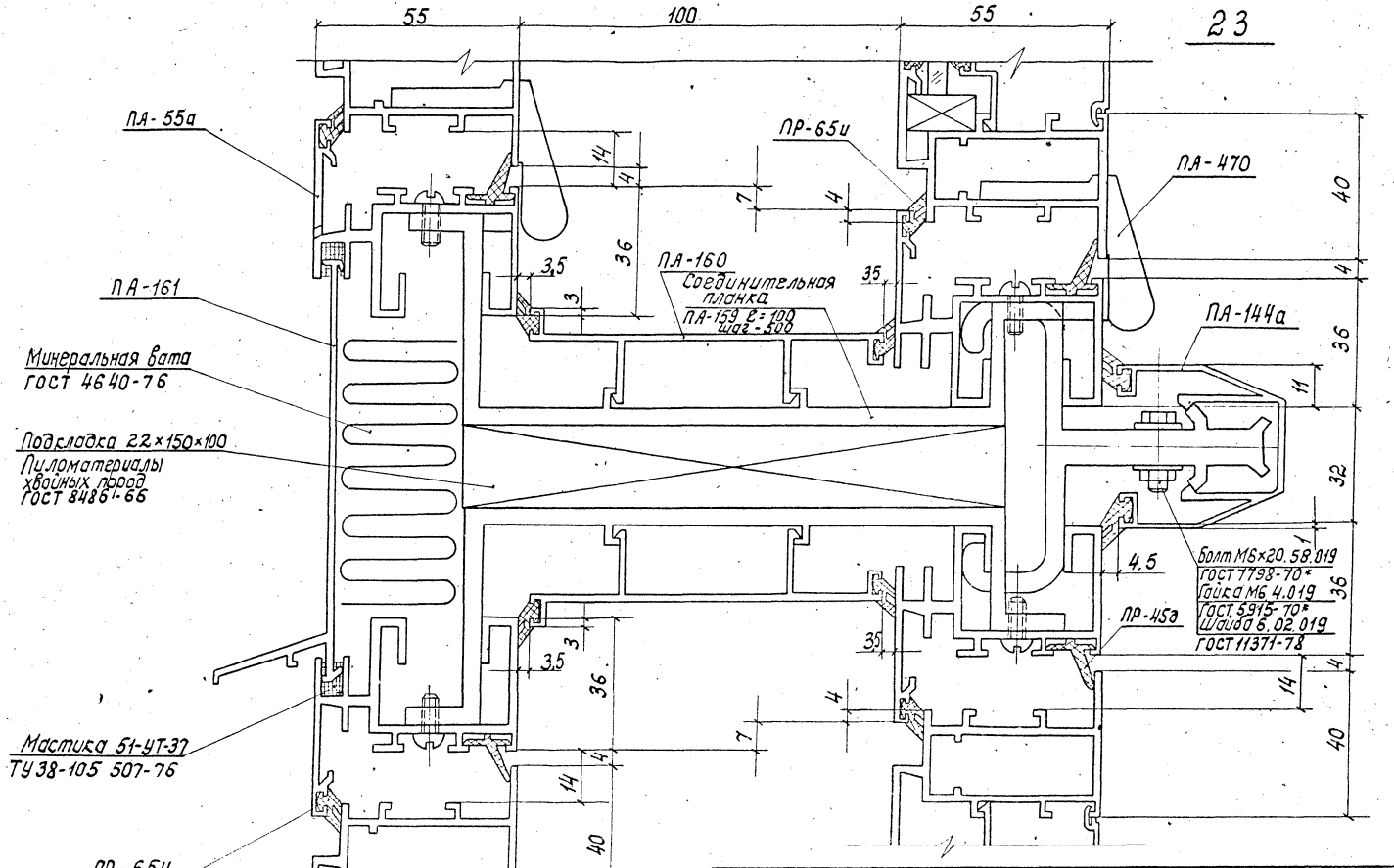

Зав. отд.	Голиков			
Н. контр.	Чиркова			
Гл. констр.	Петров			
Гл. констр.	Новикова			
Зав. сект.	Матвеева			
Констр.	Филатова			

1.236.4-8.3 34-КМ

Узел 23

Стадия	Лист	Листов
Р		1

Гипростальконструкция

Вкладыш угловой В-2
АЛ-9 ГОСТ 2685-75

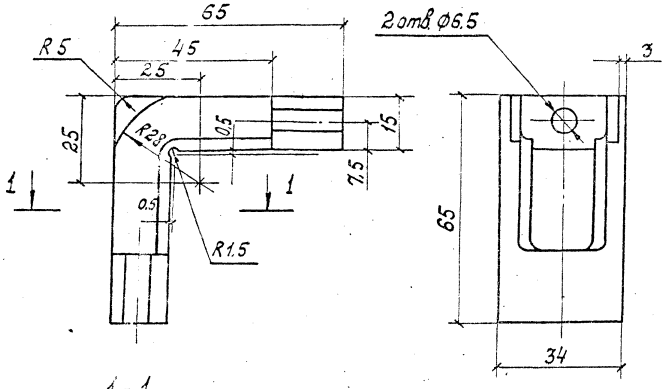

1 - 1

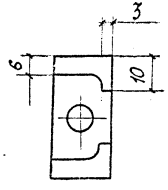

Вкладыш В-1
АЛ-9 ГОСТ 2685-75

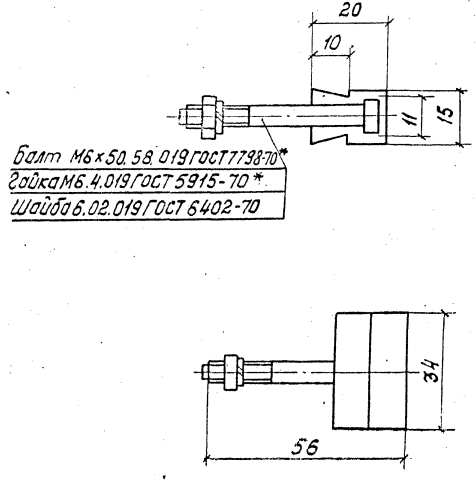

Балт М6х50.58.019 ГОСТ 7798-70*
Гайка М6.4.019 ГОСТ 5915-70*
Шайба 6.02.019 ГОСТ 6402-70

Зав. отд.	Голиков		14.06.81
Н. контр.	Чиркова		14.06.81
Т. контр.	Петров		14.06.81
Гл. констр.	Новикова		15.06.81
Зав. сек.	Матвеева		15.06.81
Техник	Катышкова		15.06.81

1.236.4-8.3 35-КМ

Вкладыш угловой В-2
Вкладыш В-1

Стадия	Лист	Листов
Р		1

Гипроспецлегконструкция

Инв. № подл. | Подп. и дата | Взам. инв. №

Рис. 1

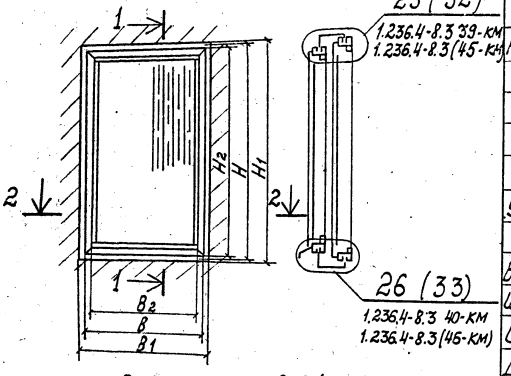

Рис. 2

Остальное - см. рис 1

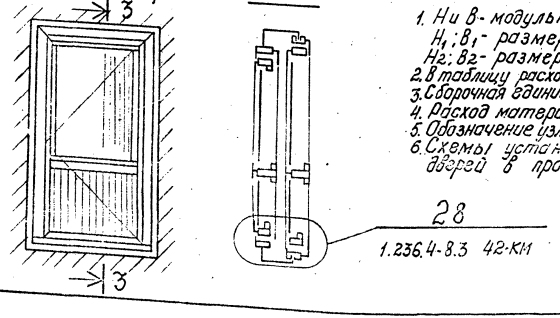

Таблица расхода материалов на 1п.м. стыка в кг.

Наименование	ГОСТ, ТУ	Рис.	25	26	27	28
Нащельник внутренний	профиль ПА-562 АД31Т5 ГОСТ 22233-76	1	0,39	0,39	0,39	—
Элемент крепления	профиль ПА-578 АД31Т5 ГОСТ 22233-76	1	0,18	0,18	0,18	—
Наружнее обрамление	профиль ПА-158а АД31Т5 ГОСТ 22233-76	1	0,58	—	0,58	—
Нащельник наружный	профиль ПА-155 АД31Т5 ГОСТ 22233-76	1	0,12	—	0,12	—
Слив	профиль ПА-1032 АД31Т5 ГОСТ 22233-76	1	—	0,69	—	—
Уплотнитель резиновый	профиль пр-6,5м №68-1ТУ38-105-1082-76	1	0,08	0,04	0,08	—
Винт 4х10.58.019	ГОСТ 10621-63	1	—	0,0003	—	—
Винт самонарезающий 6х25	ТУ36-2142-78	1	0,016	0,016	0,016	—
Шайба уплотнительная ШУ-6	ТУ36-2130-78	1	0,0005	0,0005	0,0005	—
Шуруп 6Г×25.091	ГОСТ 1144-70*	2	—	—	—	0,01
Деталь крепления слива	лист Б ПН-3 ГОСТ 19903-74 ВСт3кп ГОСТ 16523-70	1	—	0,38	—	—
Минеральная вата	ГОСТ 4640-76	1	1,45	0,48	1,45	—
Мастика 51УТ-37	ТУ38-105 507-76	1	0,22	0,10	0,22	—
Подкладка 15×150 пиломатериалы хвойных пород	ГОСТ 8486-66	2	—	1,13	—	—
Подкладка 85×150 пиломатериалы хвойных пород	ГОСТ 8486-66	2	—	—	—	6,4

1. Ни В - модульные размеры каркаса в проеме.
   H_1; B_1 - размеры проема в свету.
   H_2; B_2 - размеры каркаса.
2. В таблицу расхода введены только детали крепления, примыкания к проемам.
3. Сборочная единица „изделие окна" или „изделие балконной двери" в таблицу не введены.
4. Расход материалов на изделия даны в таблицах на листах 1.236.4-8.3 127-КМ
5. Обозначение узлов в сносках даны для проемов из панелей с четвертью.
6. Схемы установки закладных деталей из крепления окон и балконных дверей в проемах даны на листах 1.236.4-8.3 37-КМ; 1.236.4-8.3 38-КМ

Гип	Гилилов			1.236.4-8.3 36-КМ	
Н. контр.	Чистова			Установка каркаса в отдельном проеме. Таблица расхода материалов.	Стадия Р; Лист 1; Листов
Гл. конструктор	Петров				
Нач. сект.	Кузнецова				Гипроспецлегмонтаж, Москва
Конструктор	Егорова				

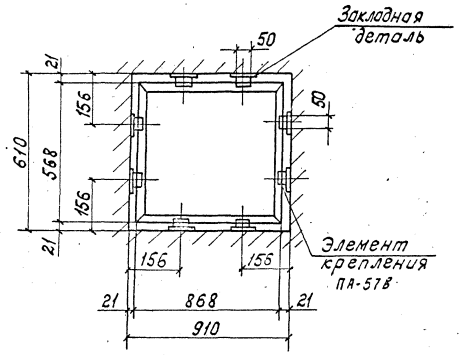

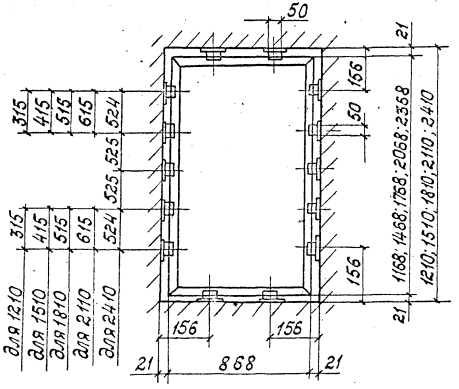

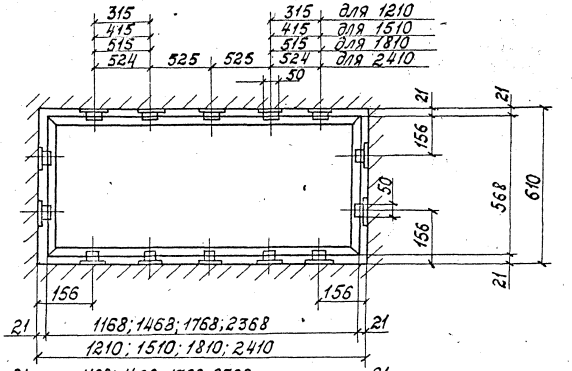

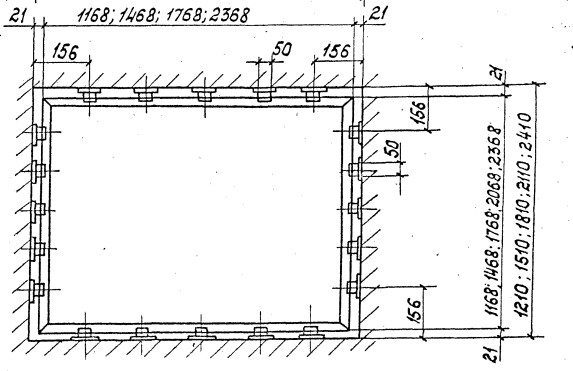

				1.236.4-8.3 37-КМ			
Зав.отд.	Голикав			Схема установки закладных деталей для крепления окна в проеме	Стадия	Лист	Листов
Н.контр.	Чиркова				Р		1
Т.контр.	Петров				Гипроспецлегконструкция		
Гл.констр.	Новикова						
Рук.гр.	Матвеева						

Инв.№ подл. | Подп. и дата | Взам.инв.№

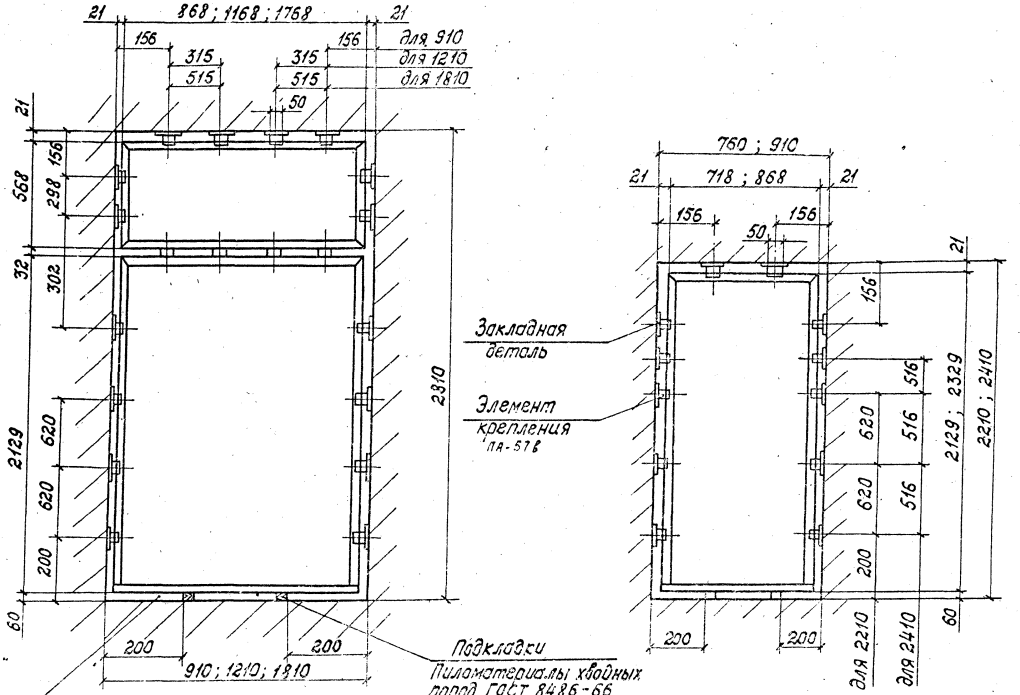

Зав.отд.	Эрликов			1.236.4-8.3 38-КМ
Н.контр.	Чиркова			Схема установки закладных деталей для крепления балконных дверей в проеме.
Т.контр.	Петров			
Гл.контр.	Новикова			
Зав.отдел	Матвеева			

Стадия	Лист	Листов
Р		1

Гипроспецлегконструкция

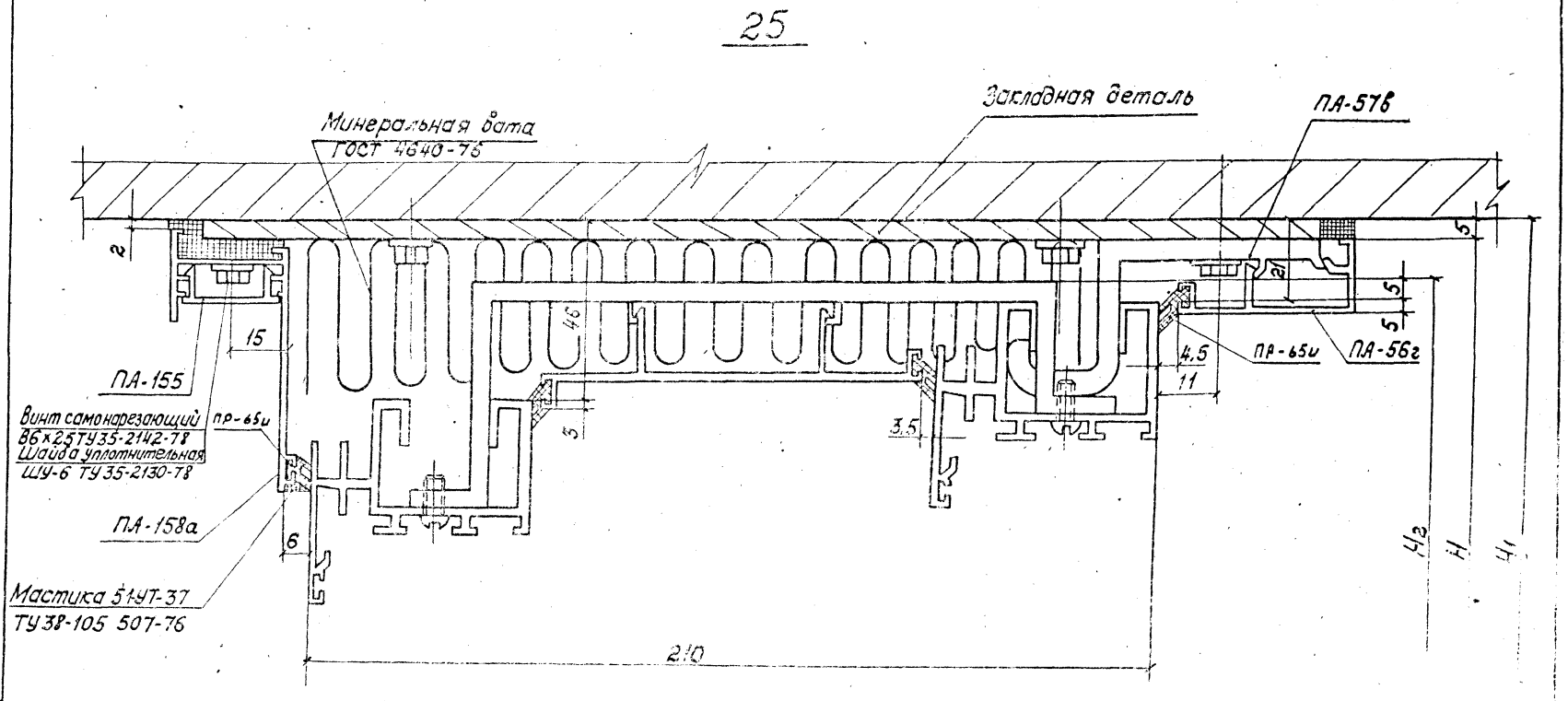

Зав.отд.	Голиков		14.05.81	1.236.4-8.3 39-КМ	
Н.контр.	Чиркова		14.05.81	Узел 25	Стадия / Лист / Листов
Г.контр.	Петров		14.05.81		
Гл.конт.	Новикова		11.05.81		Гипроспецлегконструкция
Зав.сект.	Мотзеева				

Подп. и дата | Взам. инв. №

26

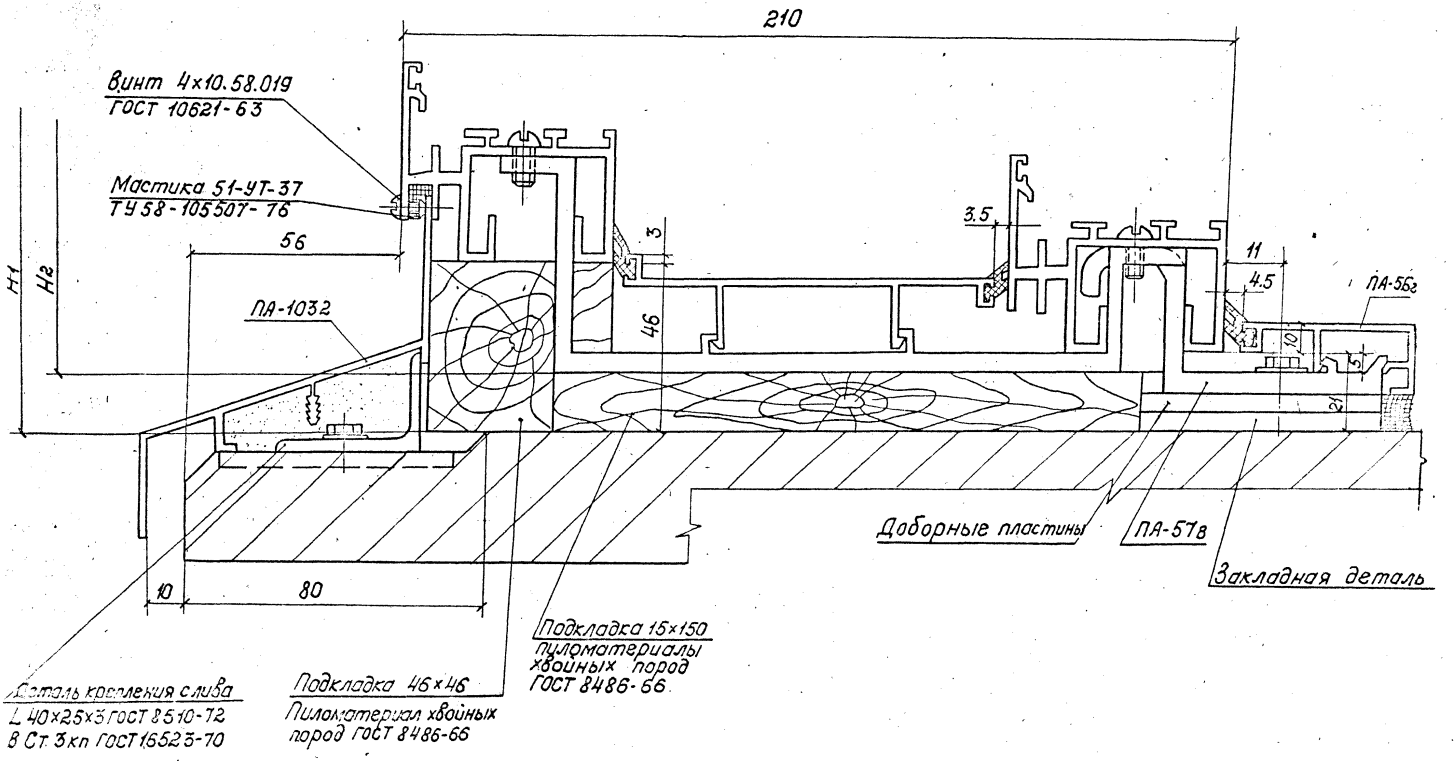

				1.236.4-8.3 40-КМ			
Зав.отд.	Голиков			Узел 26	Стадия	Лист	Листов
Н.контр.	Чуркова				Р		1
Т.контр.	Петров				Гипроспецгазконструкция		
Л.констр.	Новикова						
Зав.сект.	Литвеева						

27 Повернуто

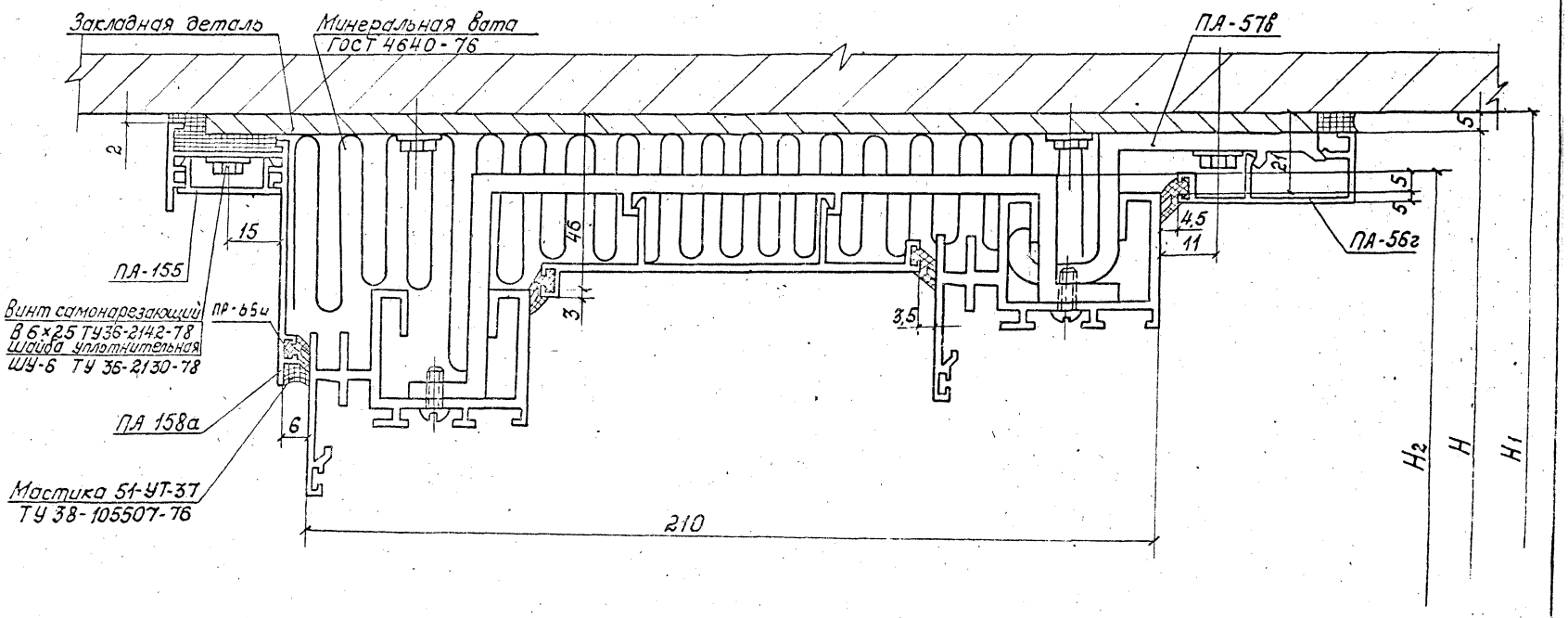

Зав. отд.	Великов		11.05.81
Н. контр.	Чиркова		11.05.81
Т. контр.	Петров		11.05.81
Гл. констр.	Новикова		11.05.81
Зав. сектор	Матвеева		11.05.81
Констр.	Мишина		11.05.81

1.236.4-8.3 41-КМ

Узел 27

Стадия	Лист	Листов
Р		1

Гипроспецлегконструкция

Изм. инв. №

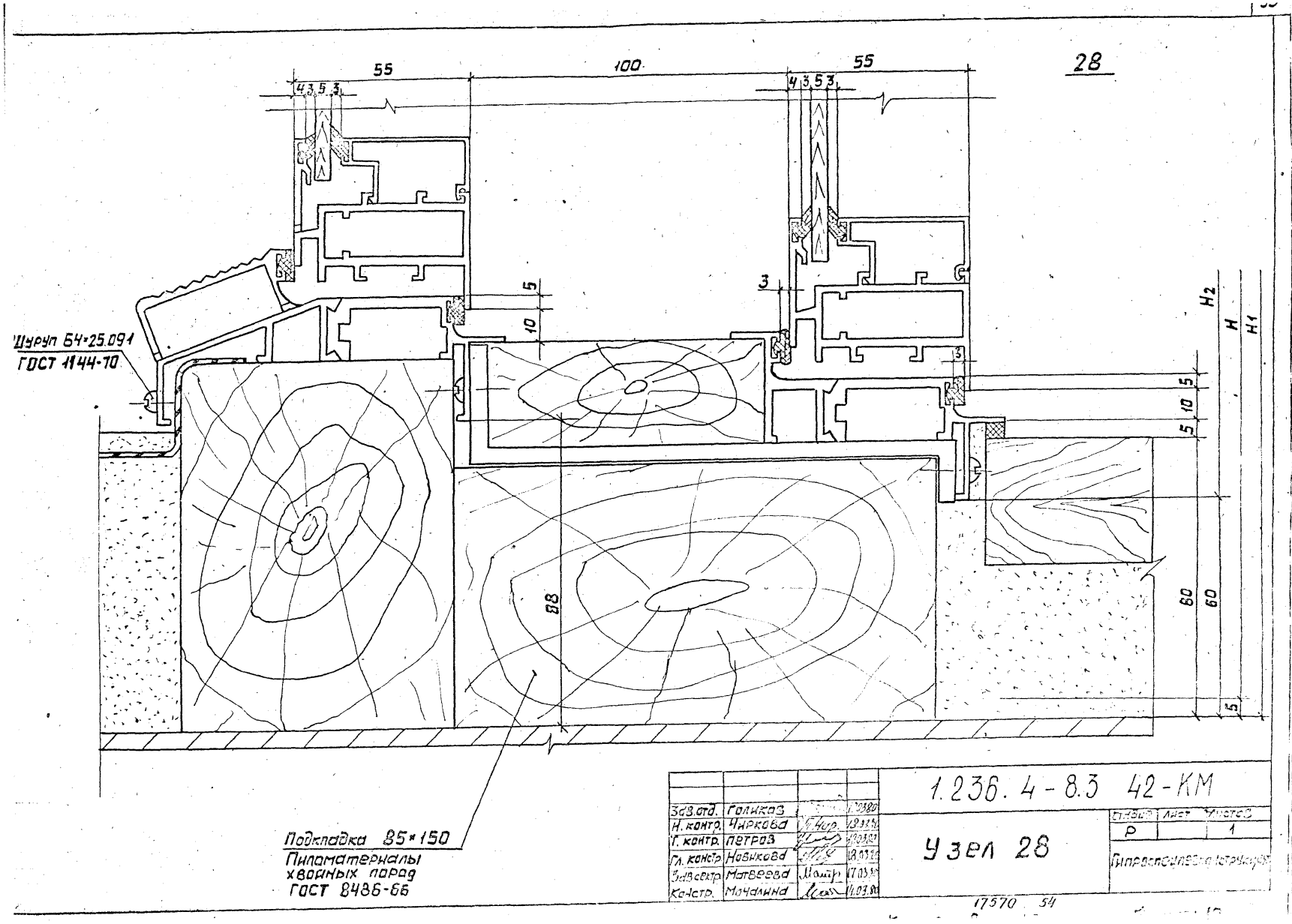
28
55
100
55
4 3 5 3
4 3 5 3
5
10
3
3
5
10
5
H2
H
H1
60
60
5
88
Шуруп Б4×25.091
ГОСТ 1144-70
Подкладка 85×150
Пиломатериалы
хвойных пород
ГОСТ 8486-66
1.236.4-8.3 42-КМ
Узел 28
Р
1
Гипроспецпеленгаз
17570 54

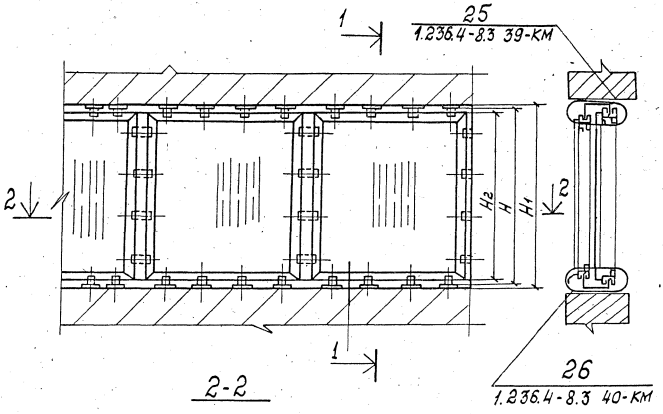

Наименование	ГОСТ ТУ	Узел 29
Элемент крепления	профиль ПЯ-57В АД31Т5 ГОСТ 22233-76	0.36 кг
Нащельник	профиль ПЯ-144а АД31Т5 ГОСТ 22233-76	0.57 кг
Нащельник	профиль ПЛ-184 АД31Т5 ГОСТ 22233-76	0.56 кг
Уплотнитель резиновый	профиль ПР-65И Н068-1ТУ38-105 1082-76	0.08 кг
Болт М6×20.36.019	ГОСТ 7798-70	0.013 кг
Гайка М6.4.019	ГОСТ 5915-70	0.005 кг
Шайба 6.02.019	ГОСТ 11371-78	0.017 кг
Минеральная вата	ГОСТ 4610-76	0.5 кг
Мастика 51-УТ-37	ТУ 38-105 507-76	0.1 кг

1. В таблицу расхода введены только детали крепления и примыкания к проемам; масса дана на 1 пм. стыка.
2. "Сборочная единица" изделие окна" или "изделие балконной двери" в таблицу не введены.
3. Расход материалов на изделия даны в таблицах на листах 1.236.4-8.3 127-КМ

Зав. отд.	Голиков		14.05.81	1.236.4-8.3 43-КМ
Н. контр.	Чиркова		14.05.81	Установка каркаса в ленточном проеме. Таблица расхода материалов
Т. контр.	Петров		14.05.81	
Гл. констр.	Новикова		11.05.81	
Зав. сектор	Матвеева		11.05.81	
Констр.	Косарева		11.05.81	

Стадия	Лист	Листов
Р		1

Гипроспецлегконструкция

Инв. № подл. | Подп. и дата | Взам. инв. №

17570 р. 55

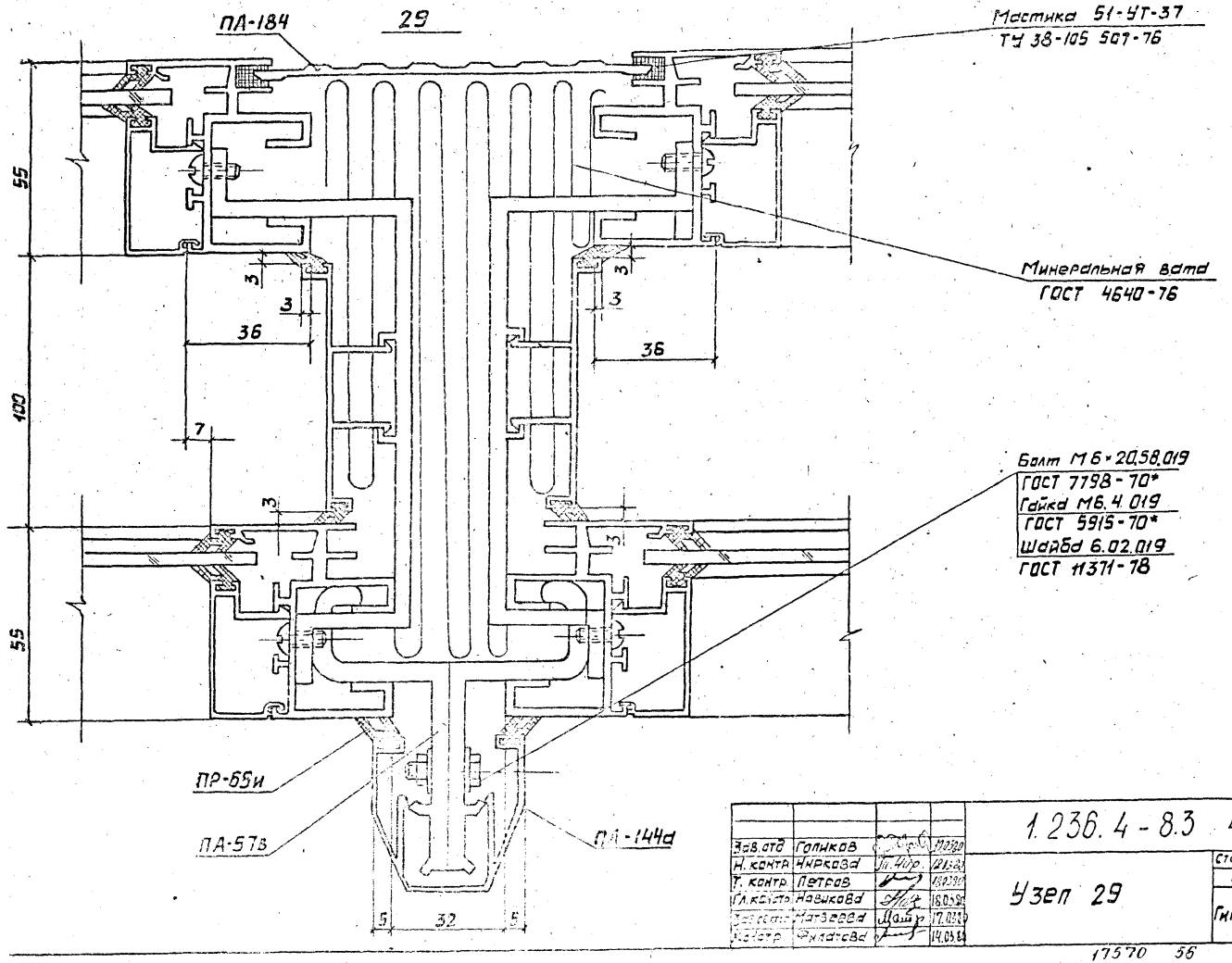

Зав.отд	Голиков		17.03.80
Н. контр	Чиркова		18.03.80
Т. контр	Петров		18.03.80
Гл.констр	Навикова		18.03.80
Зав.сектор	Матвеева		17.03.80
Констр	Филатова		14.03.80

1.236.4-8.3 44-КМ

Узел 29

Стадия	Лист	Листов
Р		1

Гипроспецпереконструкция

17570 56

32

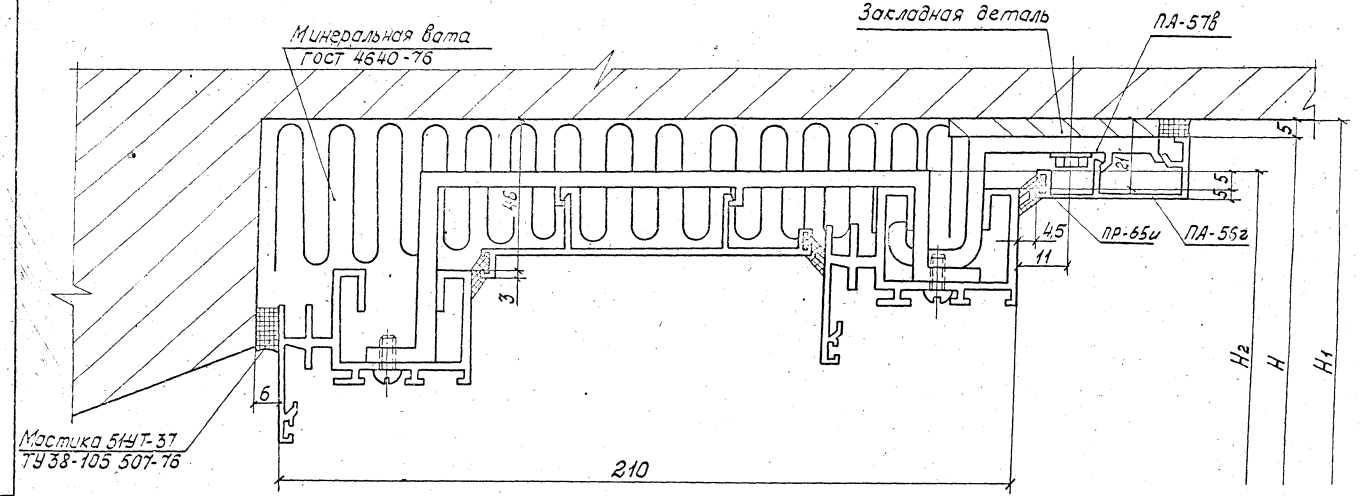

Зав.отд.	Голиков		19.05.81	1.236.4-8.3 45-КМ	
Н.контр.	Чиркова		19.05.81	Узел 32	Стадия: Р; Лист: —; Листов: 1
Т.контр.	Петров		19.05.81		Гипроспецлегконструкция
Гл.констр.	Новикова		11.05.81		
Зав.сектор	Матвеева		11.05.81		

33

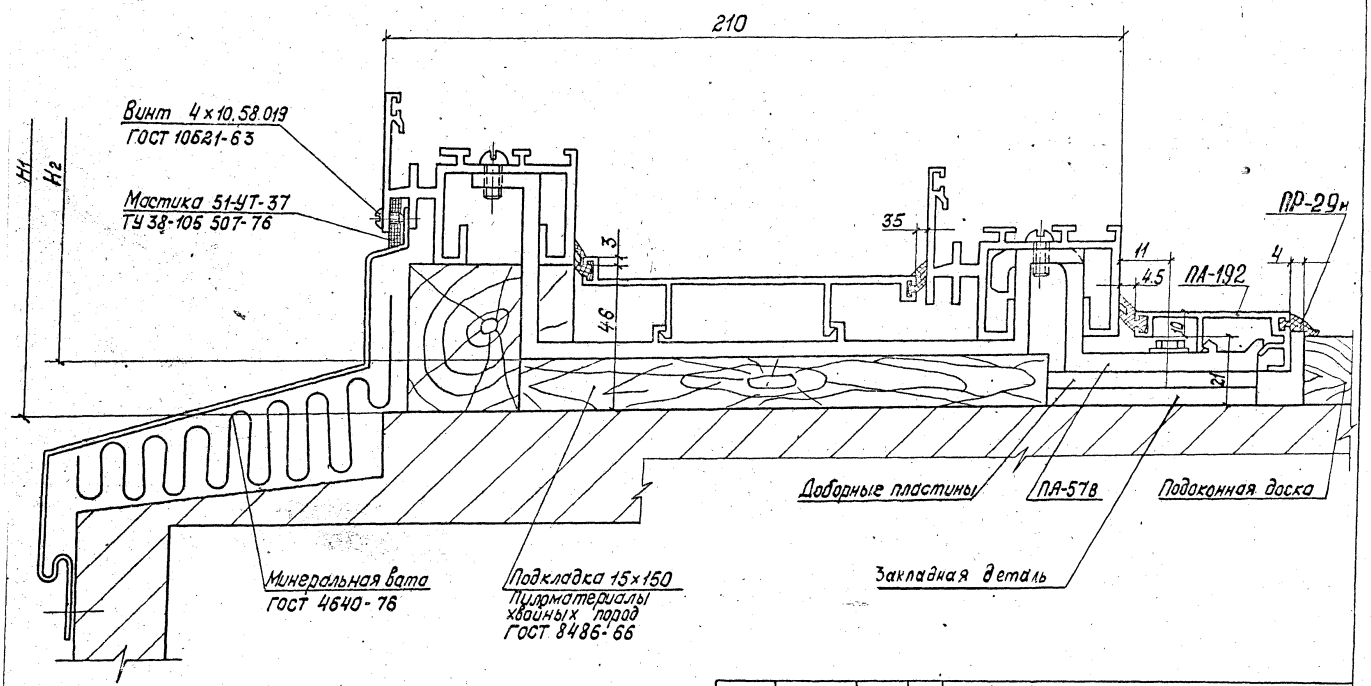

				1.236.4-8.3 46-КМ			
Зав.отд.	Голиков		14.05.81	Узел 33	Стадия	Лист	Листов
Н.контр.	Чиркова		14.05.81		Р		1
Т.контр.	Петров		14.05.81		Гипроспецлегконструкция		
Гл.контр.	Новикова		11.05.81				
Зав.сектр.	Матвеева		11.05.81				

17570 58

34 Повернуто

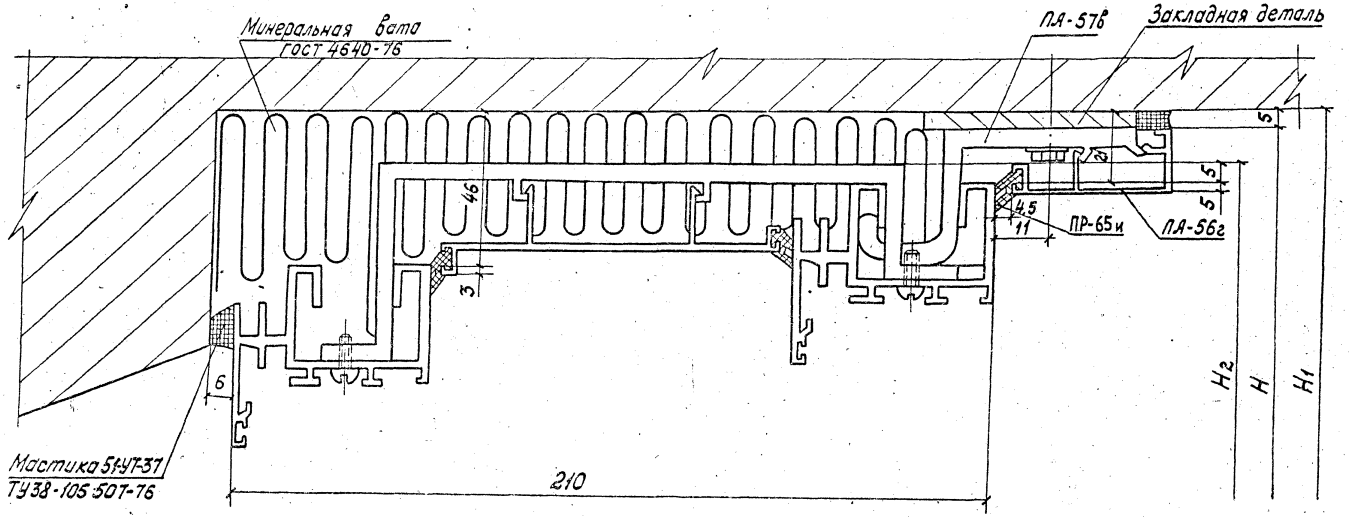

Зав.отд.	Голиков		11.05.81
Н.контр.	Чуркова		11.05.81
Гл.контр.	Петров		11.05.81
Гл.констр.	Новикова		11.05.81
Зав.сект.	Потбегева		11.05.81

1.236.4-8.3 47-КМ

Узел 34

Стадия	Лист	Листов
Р		1

Гипростальконструкция

Инв.№ подл. | Подп. и дата | Взам.инв.№

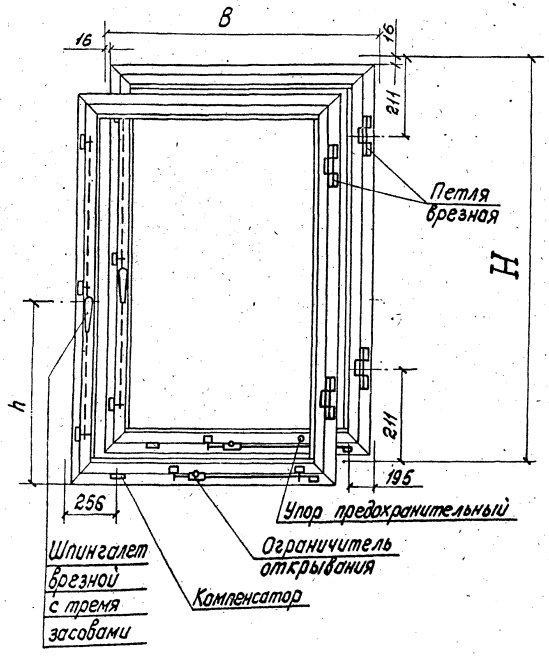

Шифр окна	Обозначение механических приборов					h
	Шпингалет врезной с тремя засовами	Петля врезная	Ограничитель открывания	Упор предохранительный	Компенсатор	
ОАР 15-09ш	ШВ365п.00.00.00-02	Э01-001	Ог02п.00.00.00	УП 01.00.00.00	Км01.00.00.00	600
ОАР 15-12ш						
ОАР 18-09ш	-03					900
ОАР 18-12ш						
Технические условия	ТУ36-2202-79	ТУ36-2201-79		ГОСТ 5091-78	ТУ36-2201-79	—

1. Вид окна дан из помещения.
2. Н и В модульные размеры проема и конструкции.
3. Размеры для справок.

				1.236.4-8.3 48-КМ			
Зав.отд.	Голиков	[signature]	26.03.80	Приборы для окон с распашной створкой. Номенклатура.	Стадия	Лист	Листов
Н.контр.	Чиркова	[signature]	25.03.80		Р		1
Г.контр.	Петров	[signature]	25.03.80		Гипроспецлегконструкция		
Л.констр.	Хацер	[signature]	25.03.80				
Констр.	Безрукова	[signature]	25.03.80				

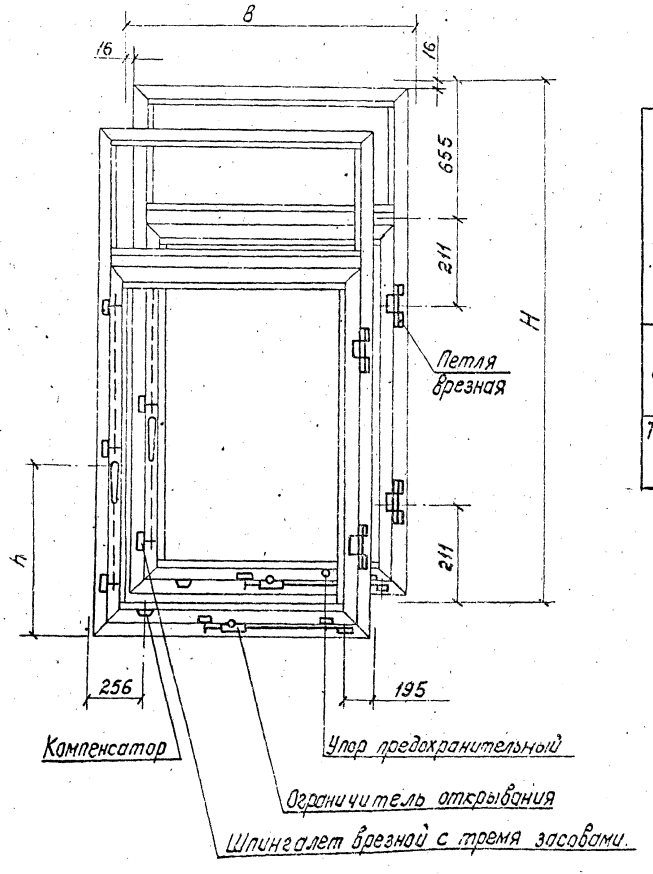

Шифр окна	Обозначение механических приборов					h
	Шпингалет врезной с тремя засовами	Петля врезная	Ограничитель открывания	Упор предохранительный	Компенсатор	
ОАР 24-12ш	ШВЗ.65П.00.00.00-03	Э01-001	Ог02п.00.00.00	УП.01.00.00.00	Км.01.00.00.00	900
Технические условия	ТУ36-2202-79	ТУ36-2201-79		ГОСТ 5091-78	ТУ36-2201-79	—

1. Вид окна дан из помещения.
2. Н и В-модульные размеры проема и конструкции
3. Размеры для справок.

				1.236.4-8.3 49-КМ			
Зав. отд.	Голиков			Приборы для окна с распашной створкой. Номенклатура	Стадия	Лист	Листов
Н. контр.	Чиркова				Р		1
Т. контр.	Петров				Гипроспецлегконструкция		
Гл. конст.	Хайцер						
Констр.	Павлова						

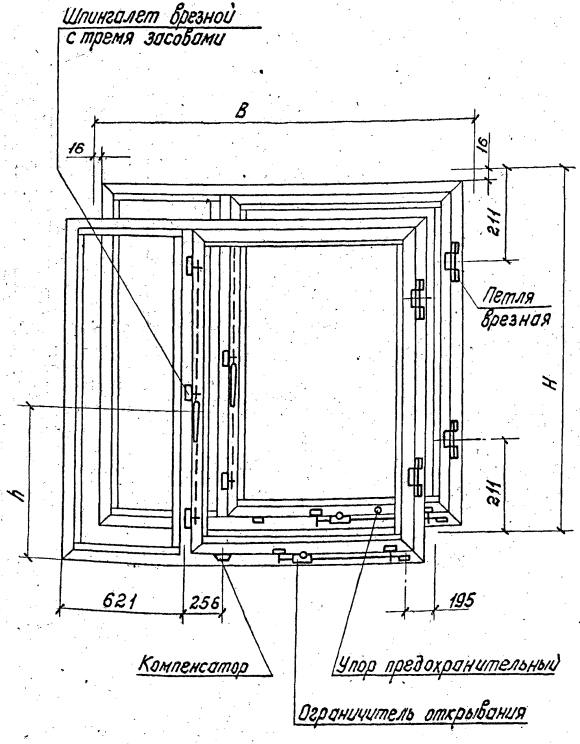

Шифр окна	Обозначение механических приборов					h
	Шпингалет врезной с тремя засовами	Петля врезная	Ограничитель открывания	Упор предохранительный	Компенсатор	
ОАР 12-18ш	ШВЗ 65П.00.00.00-01					600
ОАР 18-18ш	-03	Э01-001	Ог02п.00.00.00	УП.01.00.00.00	Км 01.00.00.00	900
ОАР 21-18ш	-04					900
Технические условия	ТУ36-2202-79	ТУ36-2201-79		ГОСТ 5091-78	ТУ36-2201-79	—

1. Вид окна дан из помещения.
2. Н и В - модульные размеры проема и конструкции.
3. Размеры для справок.
4. Навеска створки окна с Н=2100 производится на трех петлях.

				1.236.4-8.3 50-КМ			
Зав.отд.	Голиков	[illegible]	26.03.80	Приборы для окон с распашной створкой. Номенклатура	Стадия	Лист	Листов
Н.контр.	Чиркова	[illegible]	26.03.80		Р		1
Т.контр.	Петров	[illegible]	25.03.80		Гипроспецлегконструкция		
Гл.констр.	Хайцев	[illegible]	25.03.80				
Констр.	Павлова	[illegible]	25.03.80				

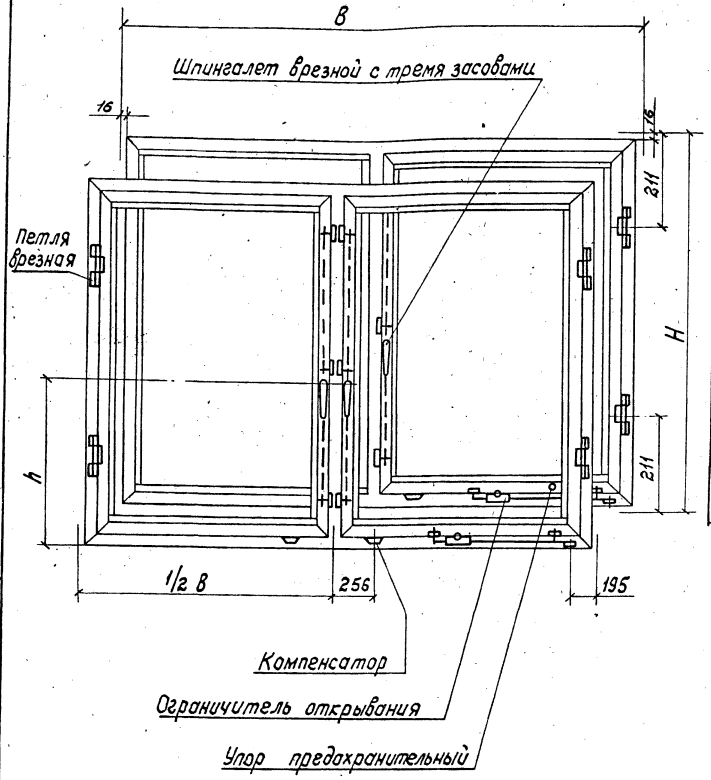

Шифр окна	Обозначение механических приборов					h
	Шпингалет врезной с тремя засовами	Петля врезная	Ограничитель открывания	Упор предохранительный	Компенсатор	
ОАР 12-24 Ш	ШВ365п.00.00.00-01	301-001	Ог 02п.00.00.00	УП.01.00.00.00	Км 01.00.00.00	600
ОАР 18-24 Ш	-03					900
ОАР 21-24 Ш	-04					900
Технические условия	ТУ36-2202-79	ТУ36-2201-79		ГОСТ 5091-78	ТУ36-2201-79	—

1. Вид окна дан из помещения.
2. Н и в - модульные размеры проема и конструкции.
3. Размеры для справок.
4. Навеска створки окна с Н=2100 производится на трех петлях.

				1.236.4-8.3 51-КМ			
Зав.отд.	Голиков		26.03.80	Приборы для окон с распашной створкой. Номенклатура.	Стадия	Лист	Листов
Н.контр.	Чуркова		25.03.80		Р		1
Гл.контр.	Петров		25.03.80		Гипроспецлегеконструкция		
Гл.констр.	Хайцев		24.03.80				
Констр.	Безрукова		24.03.80				

Инв.№ подл. | Подп. и дата | Взам. инв.№

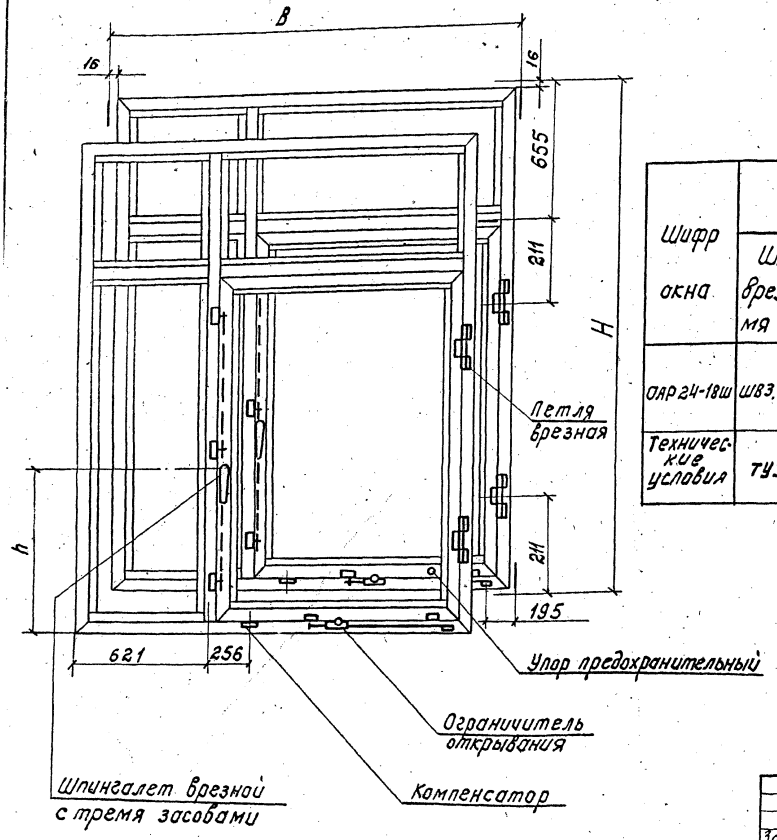

Шифр окна	Обозначение механических приборов					h
	Шпингалет врезной с тремя засовами	Петля врезная	Ограничитель открывания	Компенсатор	Упор предохранительный	
ОАР 24-18ш	ШВЗ.65П.00.00.00-03	ЭО1-001	ОГ.02П.00.00.00	КМ.01.00.00.00	УП.01.00.00.00	900
Технические условия	ТУ36-2202-79	ТУ36-2201-79			ГОСТ 5091-78	—

1. Вид окна дан из помещения.
2. Н и В модульные размеры проема и конструкции.
3. Размеры для справок.

				1. 236. 4-8.3 52-КМ			
Зав. отд.	Голиков	[signature]	26.03.80	Приборы для окна с распашной створкой. Номенклатура.	Стадия	Лист	Листов
Н. контр.	Чиркова	[signature]	25.03.80		Р		1
Т. контр.	Петров	[signature]	25.03.80		Гипроспецлегконструкция		
[illegible]	Чайцер	[signature]	24.03.80				
[illegible]	Гедрукова	[signature]	24.03.80				

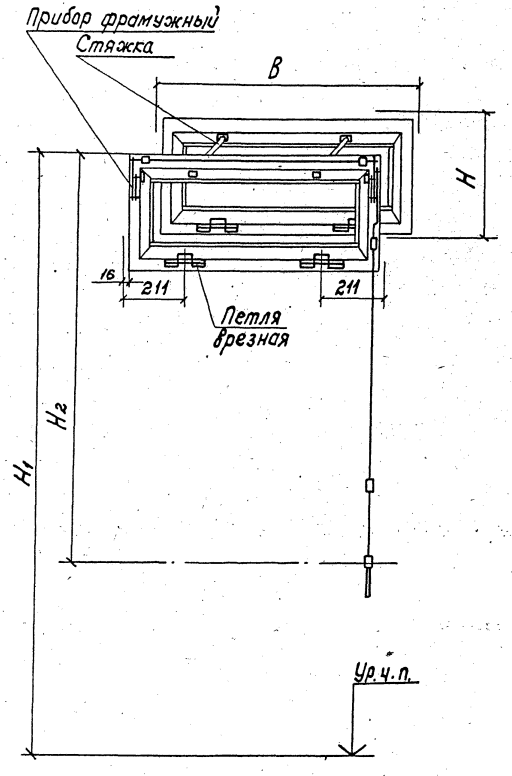

Шифр окна	H_1	H_2	Обозначение механических приборов.		
			Прибор фрамужный	Петля врезная	Стяжка
ОАР 06-09Ш	2600	1600	ВПФ 04.00.00.00 -01	Э01-001	СТ 02.00.00
	3000	2000	-02		
ОАР06-12Ш	2600	1600	-04		
	3000	2000	-05		
ОАР06-15Ш	2600	1600	-07		
	3000	2000	-08		
ОАР06-18Ш	2600	1600	-09		
	3000	2000	-10		
Технические условия	—		ТУ36-2116-78	ТУ36-2201-79	

1. Вид окна дан из помещения.
2. Н и В - модульные размеры проема и конструкции.
3. Размеры для справок.

Зав.отд	Голиков		26.03.80
Н.контр	Чиркова		25.03.80
Т.контр	Петров		25.03.80
Гл.констр	Хайцер		21.03.80
Констр.	Безрукова		21.03.80

1.236.4-8.3 53-КМ

Приборы для окон с ниж. неподвесной створкой. Номенклатура

Стадия	Лист	Листов
Р		1

Гипроспецлегконструкция

Инв. № подл. | Подп. и дата | Взам. инв. №

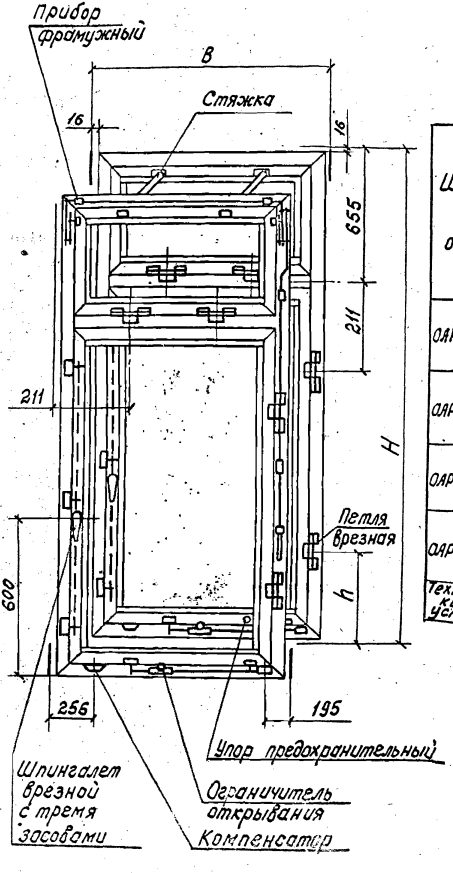

Шифр окна	Обозначение механических приборов							h
	Шпингалет врезной с тремя засовами	Петля врезная	Ограничитель открывания	Компенсатор	Прибор фрамужный	Упор предохранительный	Стяжка	
ОАР18-09шф	ШВ3.65П.00.00.00-01	ЭО1-001	ОГ02П.00.00.00	КМ01 00.00.00	ВПФ 04.00.00.00-01	УП.01.00.00.00	СТ 02.00.00	320
ОАР18-12шф					-04			
ОАР21-09шф	-02				-01			211
ОАР21-12шф					-04			
Технические условия	ТУ36-2202-79	ТУ36-2201-79			ТУ36-2116-78	ГОСТ 5091-78		—

1. Вид окна дан из помещения.
2. Н и В модульные размеры проема и конструкции.
3. Размеры для справок.

				1.236.4-8.3 54-КМ			
Зав. отд.	Голиков	[signature]	26.03.80	Приборы для окон с распашной створкой и фрамугой Номенклатура.	Стадия	Лист	Листов
Н. контр.	Чиркова	[signature]	25.03.80		Р		1
Т. контр.	Петров	[signature]	25.03.80		Гипроспецлегконструкция		
Р. констр.	Хайцер	[signature]	21.03.80				
[illegible]	[illegible]	[signature]	21.03.80				

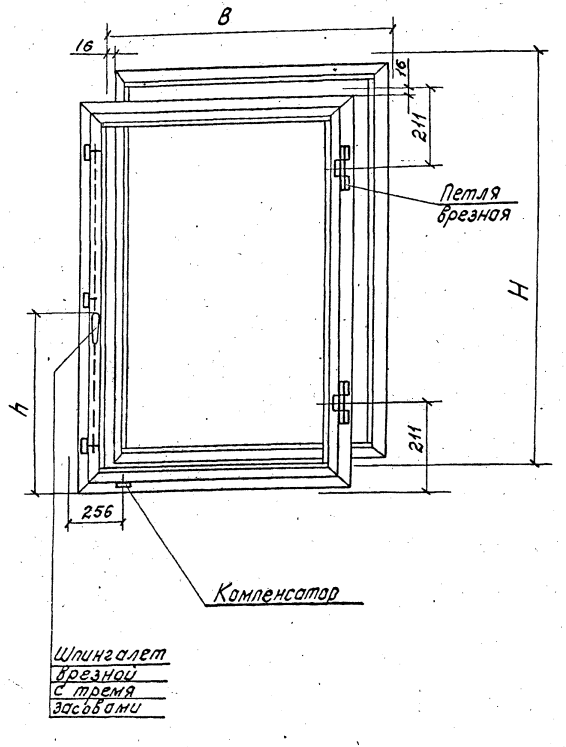

Шифр окна	Обозначение механических приборов			h
	Шпингалет врезной с тремя засовами	Петля врезная	Компенсатор	
ОАР 15-09Л	ШВ3.65п 00.00.00-02	301-001	КМ 01.00.00.00	600
ОАР 15-12Л				
ОАР 15-15Л				
ОАР 18-09Л	-03			900
ОАР 18-12Л				
ОАР 18-15Л				
ОАР 18-18Л				
ОАР 21-09Л	-04			900
ОАР 21-12Л				
ОАР 21-15Л				
Технические условия	ТУ36-2202-79	ТУ36-2201-79		—

1. Вид окна дан из помещения.
2. Н и В модульные размеры проема и конструкции.
3. Размеры для справок.
4. Навеска створки окна с Н=2100 производится на трех петлях.

				1.236.4-8.3	55-КМ
Зав.отд.	Голиков		26.03.80	Приборы для окон глухих. Номенклатура	Стадия: Р; Лист: ; Листов: 1
Н.контр.	Чиркова		14.03.80		
Гл.контр.	Петров		15.03.80		
Гл.констр.	Хайцер		21.03.80		
Техник	Катышкова		20.03.80		Спроспецлегконструкция

Инв.№ подл. | Подп. и дата | Взам.инв.№

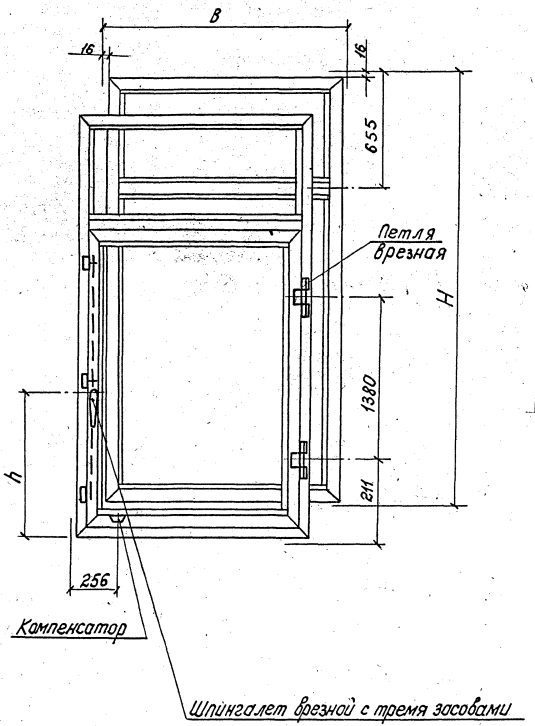

Шифр окна	Обозначение механических приборов			h
	Шпингалет врезной с тремя засовами	Петля врезная	Компенсатор	
ОАР 24-12л	ШВ 3.65п.00.00.00-03	301-001	КМ 01.00.00.00	900
Технические условия	ТУ 36-2202-79	ТУ 36-2201-79		—

1. Вид окна дан из помещения.
2. Н и В - модульные размеры проема и конструкции.
3. Размеры для справок.

					1.236.4-8.3 56-КМ		
Зав. отд	Галиков			25.09.87	Приборы для окон глухих. Номенклатура.	Стадия	Лист	Листов
Н. контр	Чирсова			25.09.87		Р		1
Т. контр	Петров			25.09.87		Стройспецлегконструкция		
Гл. констр	Хайцев			21.09.87				
Техник	Катышкова			21.09.87				

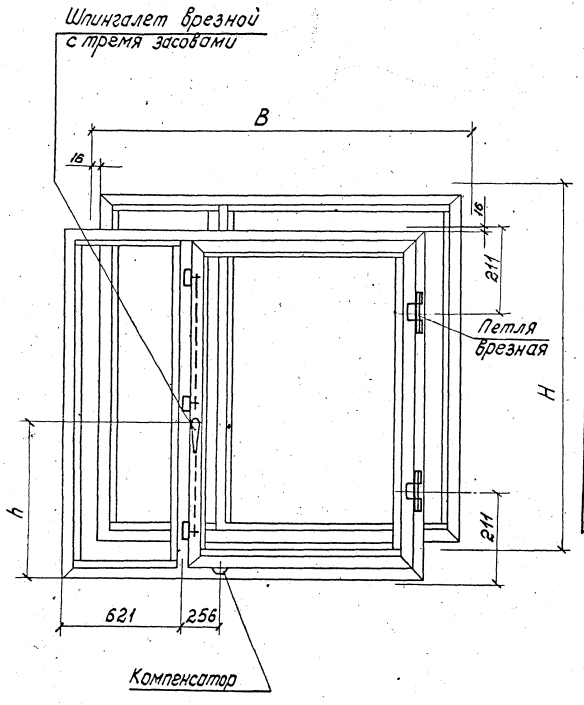

Шифр окна	Обозначение механических приборов			h
	Шпингалет врезной с тремя засовами.	Петля врезная	Компенсатор	
ОЯР 12-18л	ШВ3.65Л.00.00.00-01			600
ОЯР 18-18л	-03	301-001	КМ 01.00.00.00	900
ОЯР 21-18л	-04			900
Технические условия	ТУ36-2202-79	ТУ36-2201-79		—

1. Вид окна дан из помещения.
2. Н и В - модульные размеры проема и конструкции.
3. Размеры для справок.
4. Навеска створки окна с Н=2100 производится на трех петлях.

Зав. отд	Голиков			26.03.80
Н. контр.	Чуркова			25.03.80
Гл. констр.	Петров			25.03.80
Гл. констр.	Хайцер			21.03.80
Техник	Котылкова			21.03.80

1.236.4-8.3 57-КМ

Приборы для окон глухих. Номенклатура.

Стадия	Лист	Листов
Р		1

Гипроспецлегконструкция

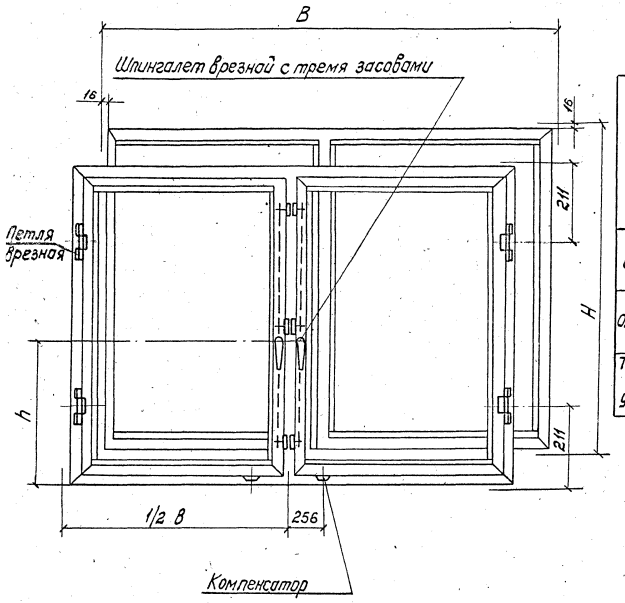

Шифр окна	Обозначение механических приборов			h
	Шпингалет врезной с тремя засовами.	Петля врезная	Компенсатор	
ОАР 12-24Л	ШВЗ 65п.00.00.00-01	Э01-001	КМ 01.00.00.00	600
ОАР18-24Л	-03			900
Технические условия	ТУ36-2202-79	ТУ36-2201-79		—

1. Вид окна дан из помещения.
2. H и B - модульные размеры проема и конструкции.
3. Размеры для справок.

				1.236.4-8.3 58-КМ			
Зав. отд.	Голиков		26.03.81	Приборы для окон глухих. Номенклатура.	Стадия	Лист	Листов
Н. контр.	Чиркова		25.03.81		Р		1
Гл. констр.	Хайцер		21.03.81		Спроектстальконструкция		
Гл. констр.	Петров		25.03.81				
Техник	Катышкова		21.03.81				

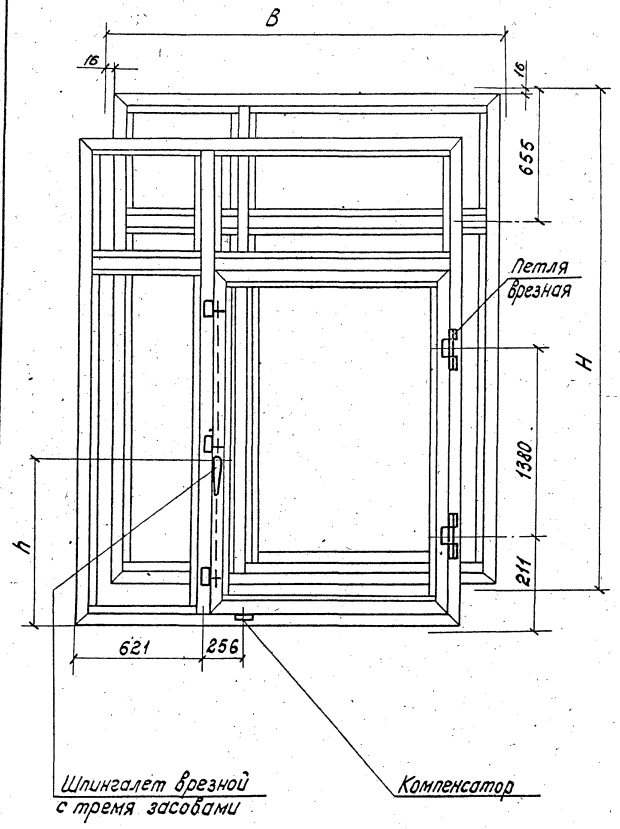

Шифр окна	Обозначение механических приборов			h
	Шпингалет врезной с тремя засовами	Петля врезная	Компенсатор	
ОАР 24-18л	ШВ3.65п.00.00.00-03	Э01-001	КМ 01.00.00.00	900
Технические условия	ТУ36-2202-79	ТУ36-2201-79		—

1. Вид окна дан из помещения.
2. Н и В - модульные размеры проема и конструкции.
3. Размеры для справок.

				1.236.4-8.3 59-КМ			
Зав. отд	Голиков		25.03.80	Приборы для окон глухих. Номенклатура.	Стадия	Лист	Листов
Н. контр	Чуркова		25.03.80		Р		1
Гл. констр	Петров		25.03.80		Гипроспецлегконструкция		
Н. констр	Хаецкер		21.03.80				
Техник	Котылькова		21.03.80				

Инв. № подл. | Подп. и дата | Взам. инв. №

17570-71 Калирова: Трасова

Формат 12

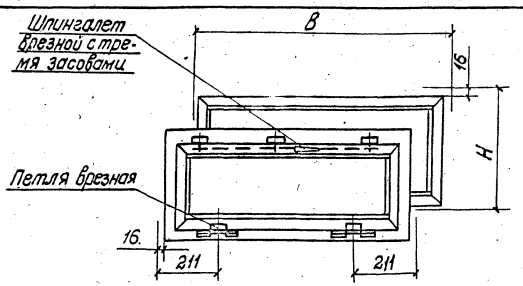

Шифр окна	Обозначение механических приборов	
	Шпингалет врезной с тремя засовами	Петля врезная
ОАР 06-09Л	ШВ3.65П.00.00.00-05	Э01-001
ОАР 06-12Л	ШВ3.65П.00.00.00-01	
ОАР 06-15Л	-02	
ОАР 06-18Л	-03	
Технические условия	ТУ36-2202-79	ТУ36-2201-79

1. Вид окна дан из помещения.
2. Н и В - модульные размеры проема и конструкции.
3. Размеры для справок.

Зав. отд.	Голиков		20.06.81	1.236.4-8.3 60-КМ
Н. контр.	Чиркова		20.06.81	Приборы для окон глухих. Номенклатура
Т. контр.	Петров		20.06.81	
Гл. констр.	Хайцер		20.06.81	
Констр.	Безрукова		19.06.81	

Стадия	Лист	Листов
Р		1

Гипроспецлесконструкция

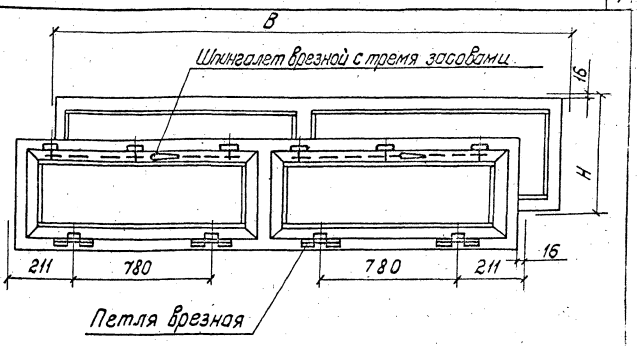

Шифр окна	Обозначение механических приборов	
	Шпингалет врезной с тремя засовами	Петля врезная
ОАР 06-24Л	ШВ3.65П.00.00.00-05	Э01-001
Технические условия	ТУ36-2202-79	ТУ36-2201-79

1. Вид окна дан из помещения.
2. Н и В - модульные размеры проема и конструкции.
3. Размеры для справок.

Зав. отд.	Голиков		20.06.81	1.236.4-8.3 61-КМ
Н. контр.	Чиркова		20.06.81	Приборы для окон глухих. Номенклатура
Т. контр.	Петров		20.06.81	
Гл. констр.	Хайцер		20.06.81	
Констр.	Безрукова		19.06.81	

Стадия	Лист	Листов
Р		1

Гипроспецлесконструкция

Взам. инв. №

Подп. и дата

Инв. № подл.

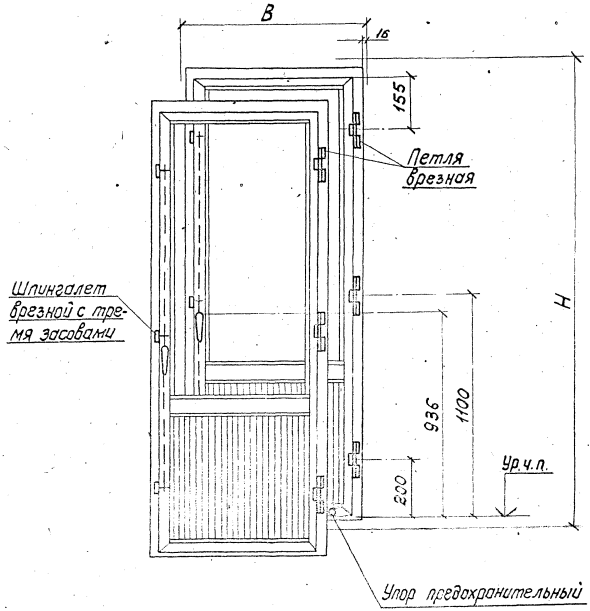

Шифр балконной двери	Обозначение механических приборов		
	Шпингалет врезной с тремя засовами	Петля врезная	Упор предохранительный
БАР 22-07.5	ШВЗ.65Л.00.00.00-04	301-001	УП.01.00.00.00
БАР 22-09			
БАР 24-07.5			
БАР 24-09			
Технические условия	ТУ 36-2202-79	ТУ 36-2201-79	ГОСТ 5091-78

1. Вид балконной двери дан из помещения.
2. Н и В - модульные размеры проема и конструкции.
3. Размеры для справок.

				1.236.4-8.3 62-КМ			
Зав. отд.	Голиков		26.03.80	Приборы для дверей балконных распашных однопольных. Номенклатура	Стадия	Лист	Листов
Н. контр.	Чуркова		25.03.80		Р		1
Т. контр.	Петров		25.03.80		Гипроспецлегконструкция		
Гл. констр.	Хайцер		14.05.80				
Констр.	Безрукова		14.05.80				

Инв. № подл. | Подпись и дата | Взам. инв. №

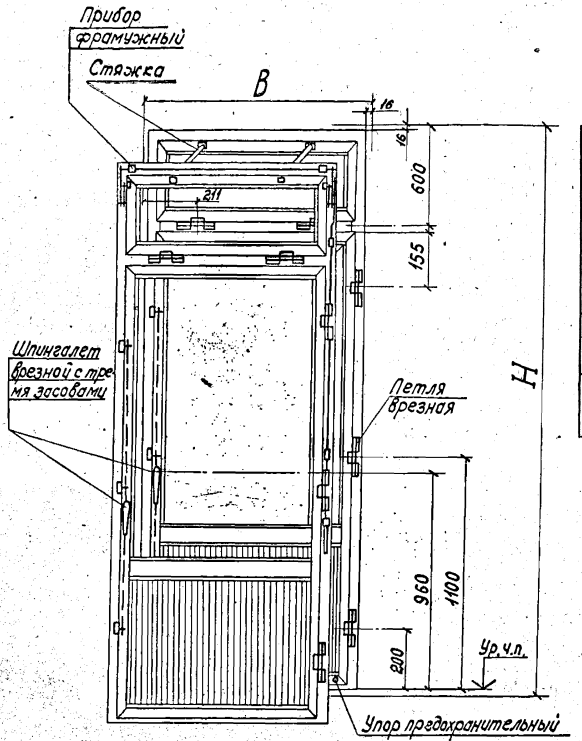

Шифр балконной двери	Обозначение механических приборов				
	Шпингалет врезной с тремя засовами	Петля врезная	Прибор фрамужный	Упор предохранительный	Стяжка
БАР 28-09ф	ШВЗ.65п.00.00.00-04	Э01-001	ВПФ 04.00.00.00-02	УП.01.00.00.00	СТ02.00.00
БАР 28-12ф			-05		
Технические условия	ТУ36-2202-79	ТУ36-2201-79	ТУ36-2116-78	ГОСТ 5091-78	

1. Вид двери дан из помещения.
2. Н и В - модульные размеры проема и конструкции.
3. Размеры для справок.

				1.236.4-8.3 63-КМ			
Зав. отд.	Голиков	[signature]	26.03.80	Приборы для дверей балконных распашных однопольных с фрамугой. Номенклатура	Стадия	Лист	Листов
Н. контр.	Чиркова	[signature]	25.03.80		Р		1
Т. контр.	Петров	[signature]	25.03.80		Гипроспецлегконструкция		
Гл. констр.	Хайцер	[signature]	14.03.80				

17570 74 Копировал: Тарасова Формат 12

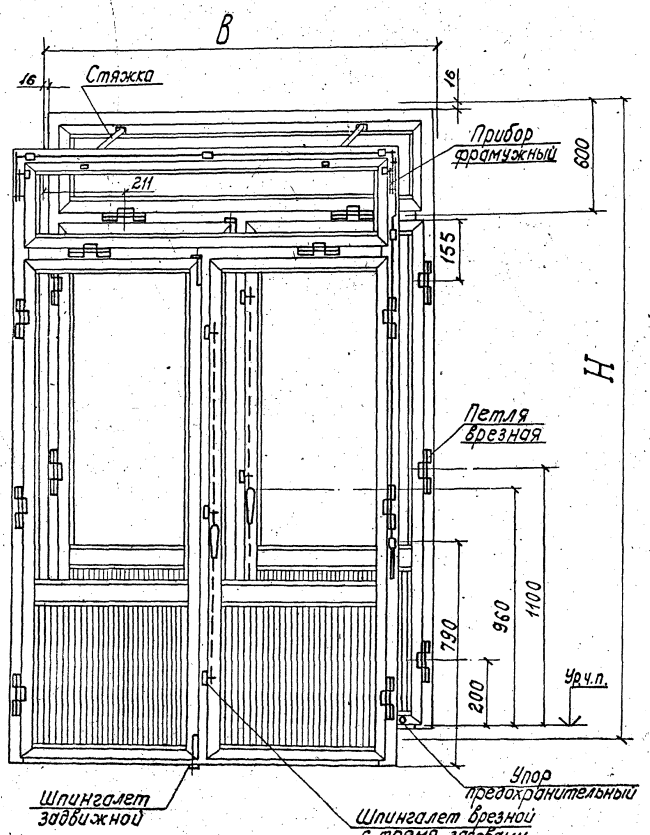

Шифр балконной двери	Обозначение механических приборов					
	Шпингалет врезной с тремя засовами	Шпингалет задвижной	Петля врезная	Прибор фрамужный	Упор предохранительный	Стяжка
БАР 28-18ф	ШВ365п.00.00.00-10	ШД 10.00.00.00	ЭО1-001	ВПФЧ.00.00.00-10	УП.01.00.00.00	СТ02.00.00
Технические условия	ТУ36-2202-79		ТУ36-2201-79	ТУ36-2116-78	ГОСТ 5091-78	

1. Вид двери дан из помещения.
2. Н и в - модульные размеры проема и конструкции.
3. Размеры для справок.

				1.236.4-8.3 64-КМ		
Зав.отд.	Галисков		25.05.84	Приборы для двери балконной распашной двупальной с фрамугой. Номенклатура	Стадия	Лист	Листов
Н.контр.	Чихкова		25.05.84		Р	1	1
Т.контр.	Петров		25.05.84		Гипроспецлегконструкция		
Гл.констр.	Хайцер		14.05.84				
Констр.	Безрукова		14.05.84				

Инв.№подл. | Подп. и дата | Взам.инв.№

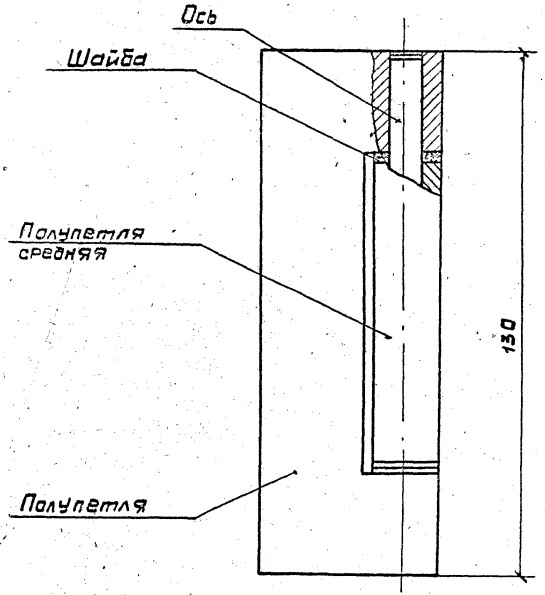

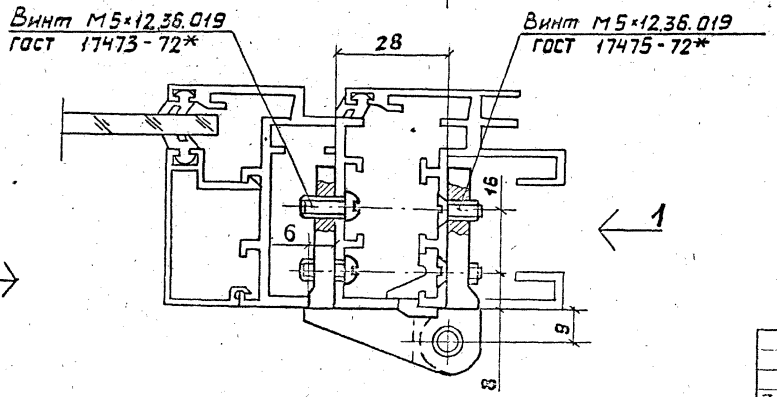

Вид 1

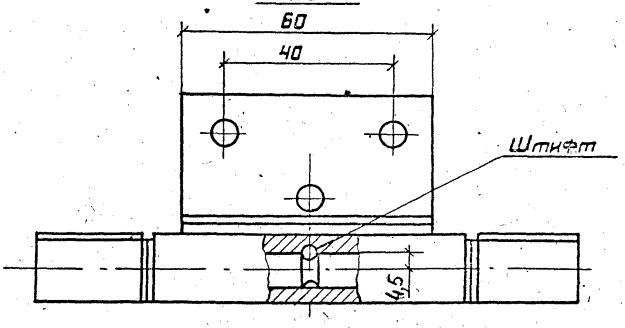

Вид 2

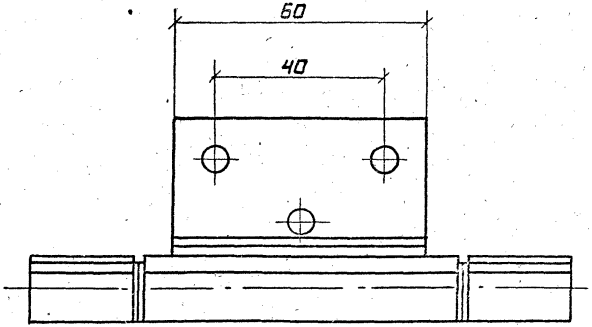

				1.236.4-8.3 65-КМ		
Зав.отд	Голиков		12.03			
Н.контр	Чиркова		12.03			
Т.контр	Петров		12.03	Петля врезная 301-001	Стадия: Р; Лист: ; Листов: 1	
Гл.констр	Хайцер		12.03			
Констр.	Евзрукова		12.03		Гипроспецгазконструкция	

17570 76

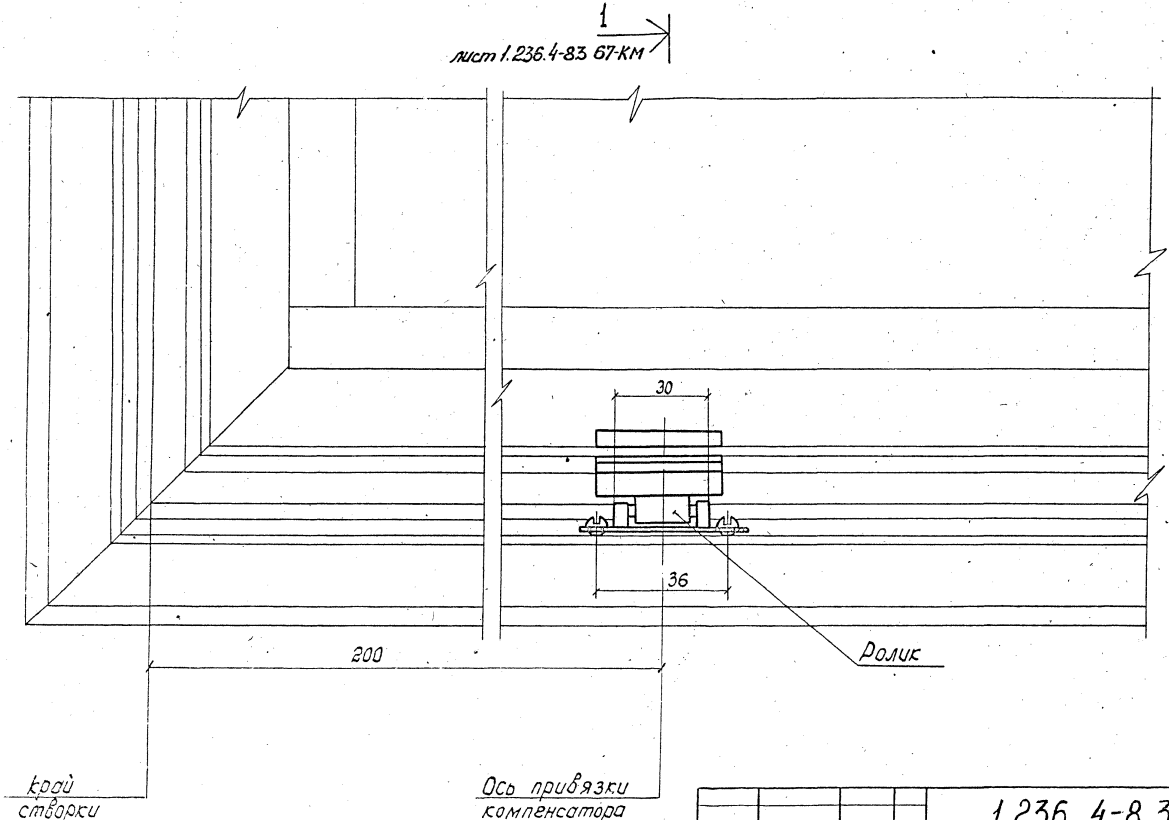

				1.236. 4-8.3 66-КМ			
Зав. отд.	Голиков		14.03.80	Компенсатор КМ 01.00.00.00	Стадия	Лист	Листов
Н. контр.	Чиркова		13.03.80		Р		1
Г. контр.	Петров		13.03.80		Гипроспецлегконструкция		
Гл. констр.	Хайцер		12.03.80				
Констр.	Безрукова		12.03.80				

17570 77

1-1 лист 1.236.4-8.3 66-км
М 1:1

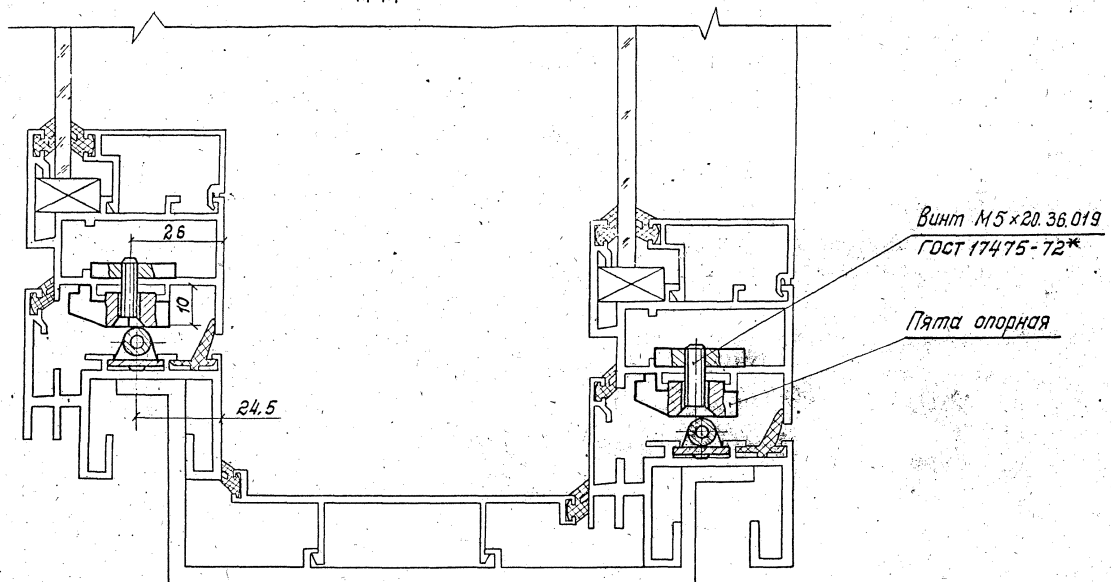

				1.236.4-8.3 67-КМ			
Зав.отд	Голиков		13.03.80	Компенсатор КМ 01.00.00.00	Стадия	Лист	Листов
Н.контр	Чуркова		13.03.80		Р		1
Т.контр	Петров		13.03.80		Гипроспецлегконструкция		
Гл.констр	Хайцер		12.03.80				
Вед.констр	Павлова		12.03.80				

17570 78

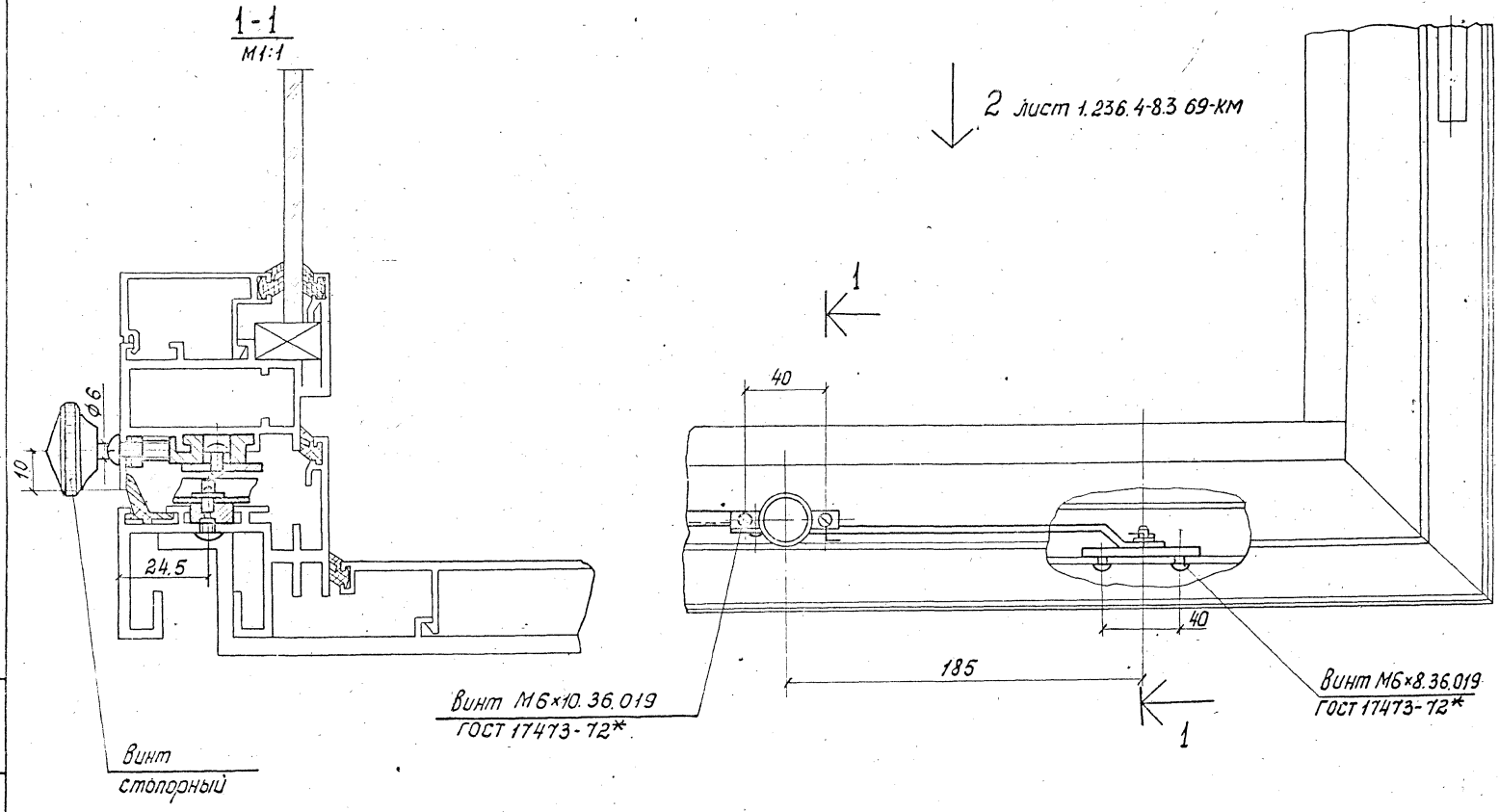

				1.236.4-8.3 68-КМ			
Зав. отд.	Голиков		14.03.80	Ограничитель открывания правый.	Стадия	Лист	Листов
Н. контр.	Чиркова		13.03.80		Р		1
Т. контр.	Петров		13.03.80		Гипроспецлегконструкция		
Гл. констр.	Хейнер		12.03.80				
Вед. констр.	Павлова		12.03.80				

Вид 2
М 1:2 внутренняя створка открыта, лист 1.236. 4-8.3 68-КМ

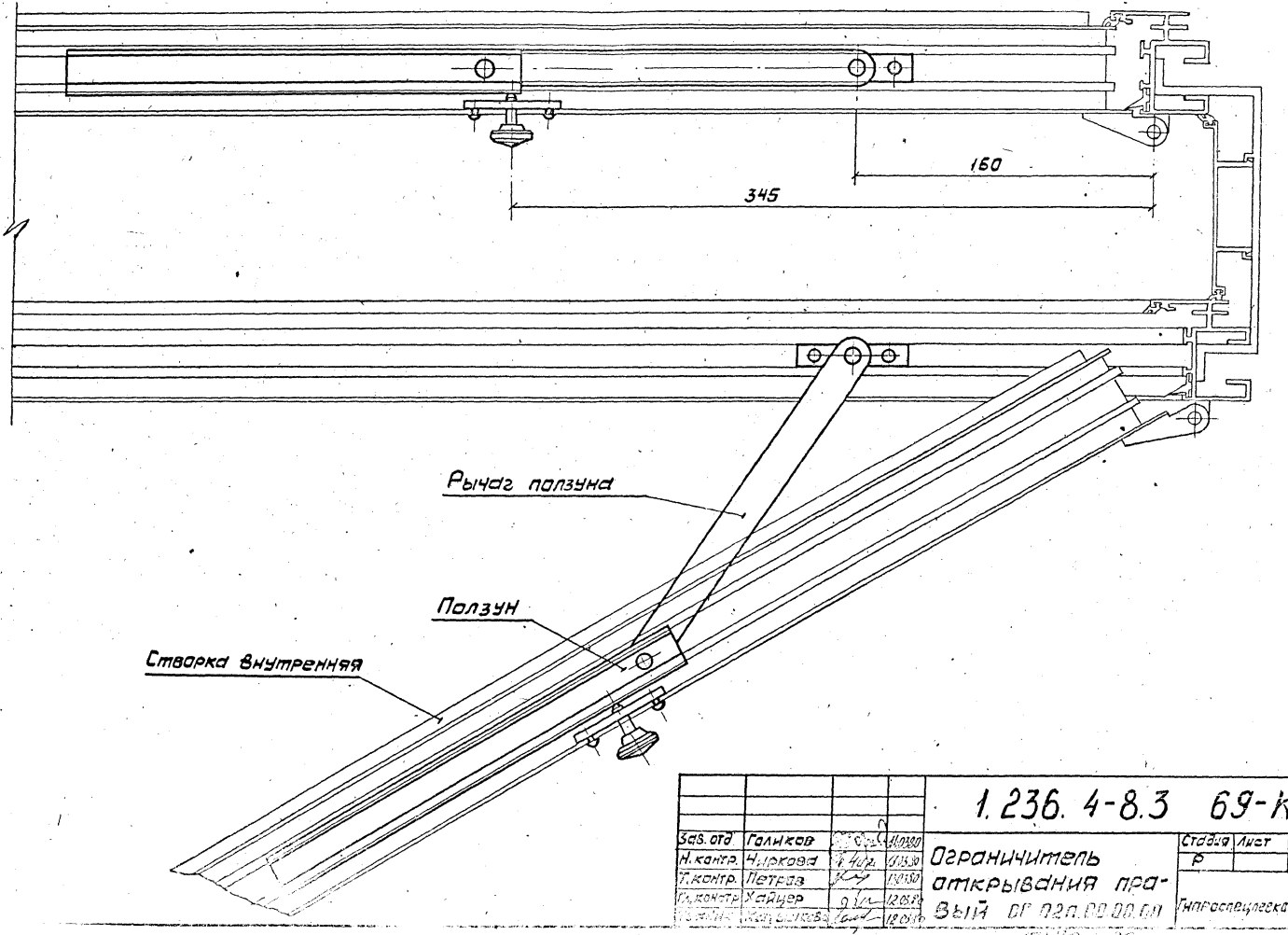

				1.236. 4-8.3 69-КМ			
Зав. отд.	Голиков		11.03.80	Ограничитель открывания правый ОГ 02П.00.00.00	Стадия	Лист	Листов
Н. контр.	Чиркова		11.03.80		Р		1
Т. контр.	Петров		13.03.80		Гипроспецлеконструкция		
Гл. контр.	Хайцер		12.03.80				
[illegible]	[illegible]		12.03.80				

Дверь балконная

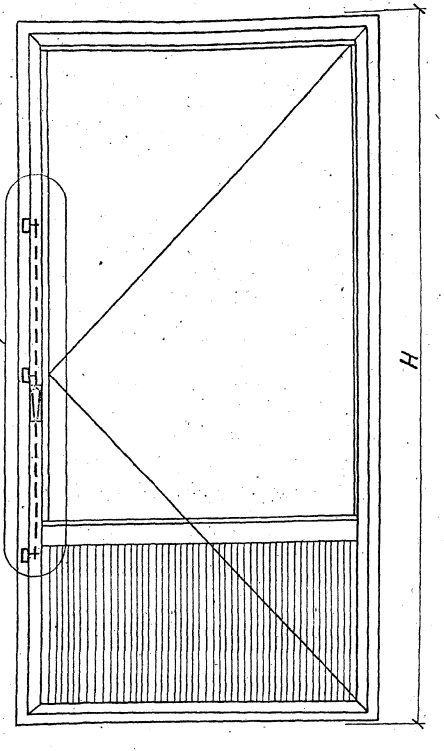

Окно распашное

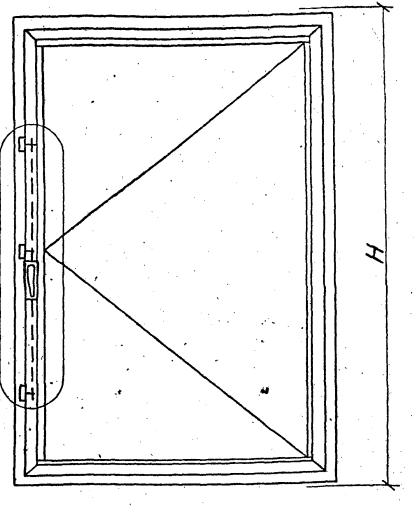

Обозначение	Размеры мм				
	H	H5	H2	H3	H4
Ш8365п.00.00.00	900	400	868	319	498
-01	1200	600	1168	519	798
-02	1500		1468		1098
-03	1800	900	1768	819	1398
-04	2100		2068		1698

1. Привязка оси рукоятки на балконной двери от уровня чистого пола

2. H - модульная высота проема и конструкции.
3. H_2, H_3, H_4 и H_5 см. на листе 1..236. 4-8.3 72-КМ

				1.236.4-8.3 70-КМ	
Зав.отд	Голиков			Шпингалет врезной с тремя засовами.	Стадия: Р; Лист: —; Листов: 1
Н.контр	Чиркова				
Т.контр	Петров				
Гл.констр	Хайцер				Гипроспецлегконструкция
Констр	Павлова				

Инв.№ подл. | Подп. и дата | Взам. инв.№

17570 81

1 повернуто, лист 1.236.4-8.3 70-КМ

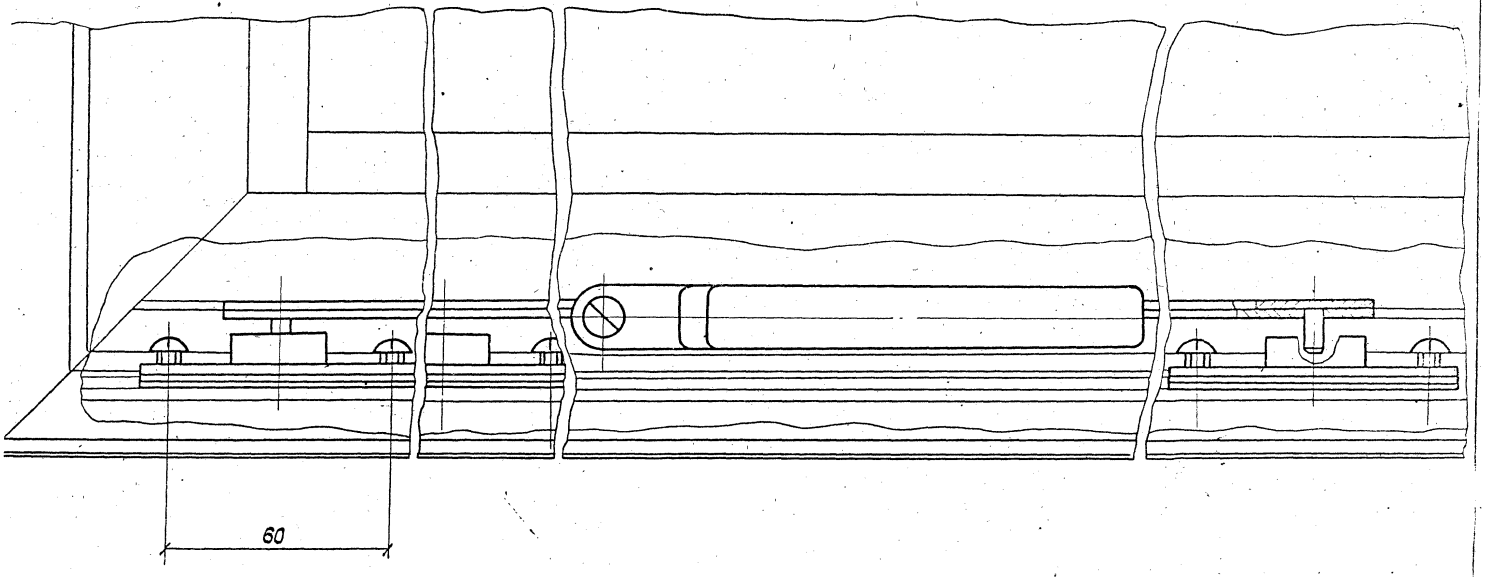

				1.236.4-8.3 71-КМ	
Зав.отд	Голиков		22.06.83	Шпингалет врезной с тремя засовами	Стадия: Р; Лист: 1; Листов:
Н.контр	Чиркова		22.06.83		
Гл.конст	Петров		22.06.83		Гипроспецлегконструкция
Гл.конст	Хайцер		22.06.83		
Гл.инж	Хлопова		22.06.83		

17570 82

2
М1:2
лист 1.236.4-8.3 70-КМ

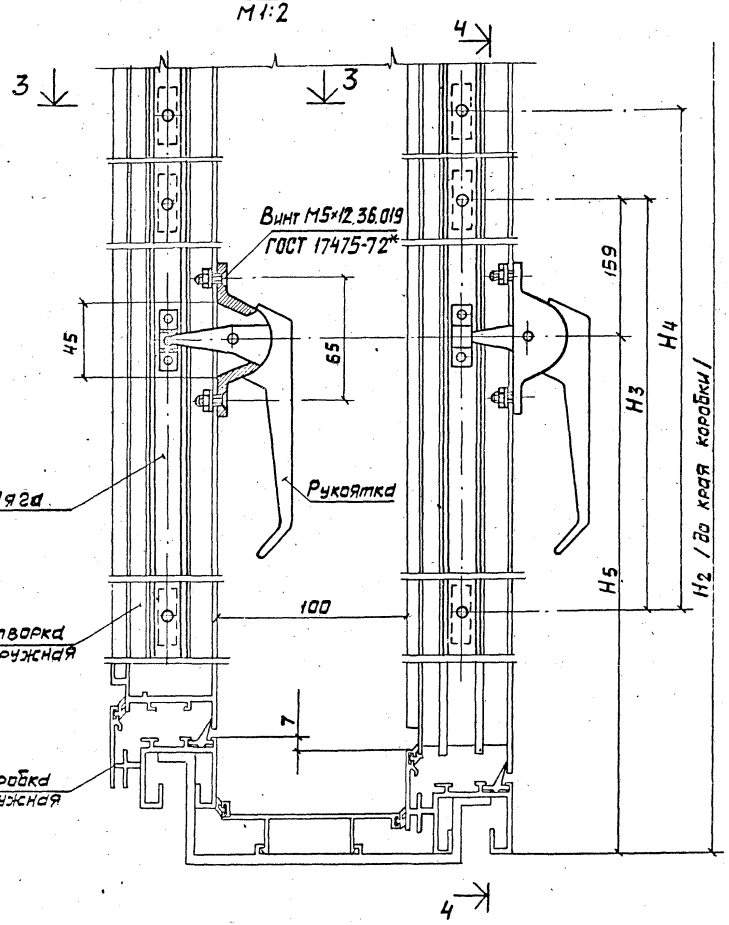

4-4
М1:1

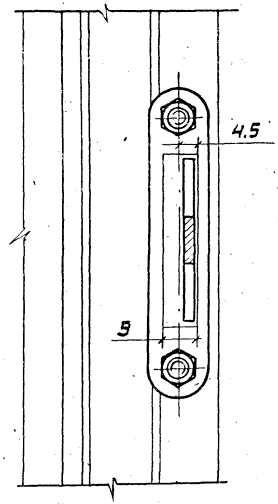

3-3
М1:1

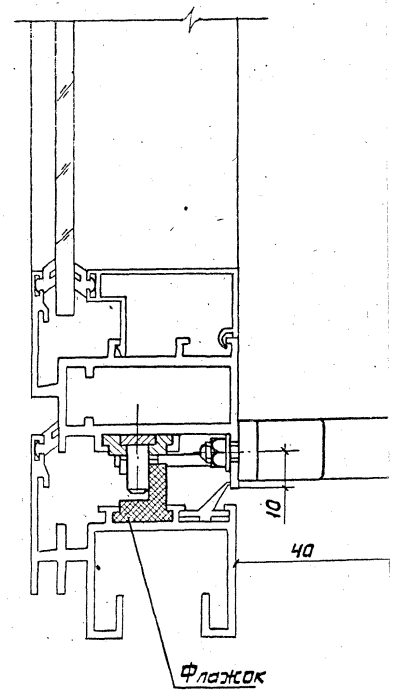

Зав. отд	Голиков			1.236.4-8.3	72-КМ	
Н. контр.	Чиркова				стадия	Лист	Листов
Т. контр.	Петров			Шпингалет врезной с тремя засовами	Р		1
Гл. констр.	Хайцер				Гипроспецлегконструкция		
Констр.	Безрукова						

17570 83

Инв. № подл. | Подп. и дата | Взам. инв. №

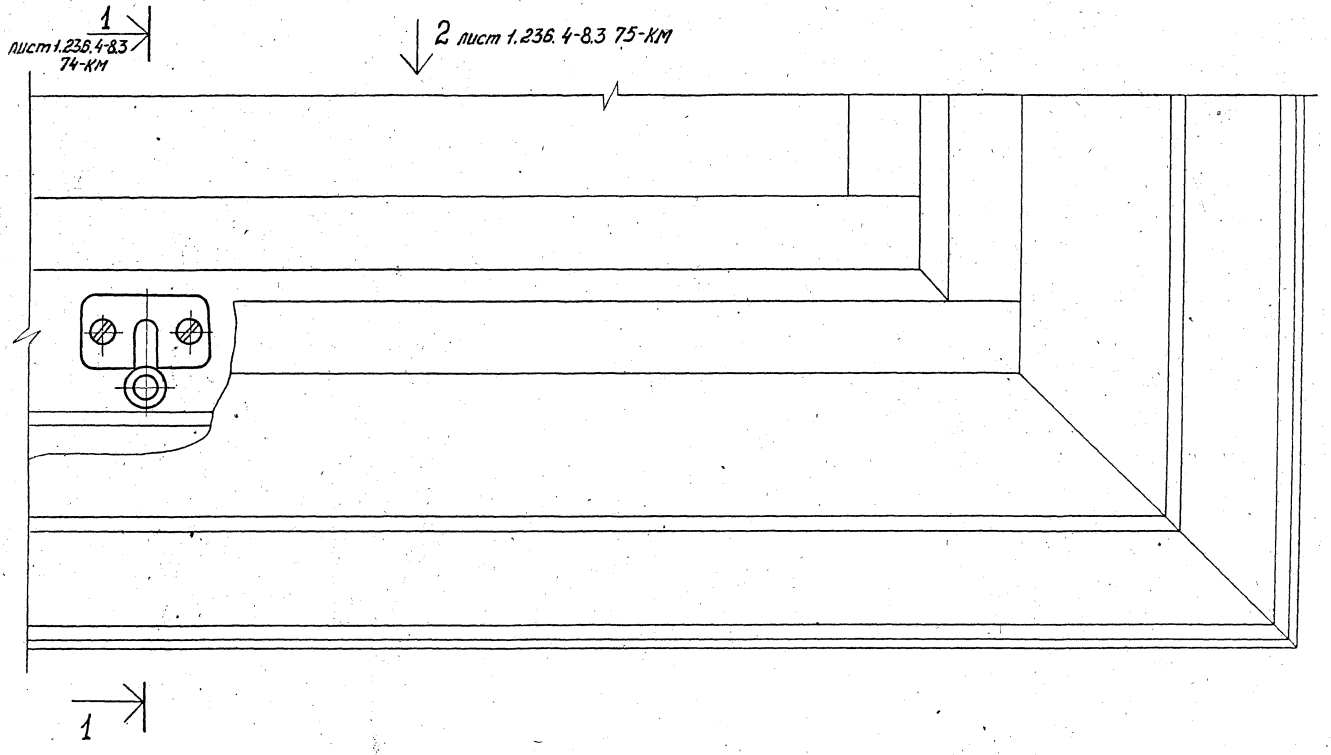

				1.236.4-8.3 73-КМ			
Зав. отд.	Голиков		17.03.90	Упор предохранительный УП 01.00.00.00	Стадия	Лист	Листов
Н. контр.	Чиркова		17.03.90		Р		1
Т. контр.	Петров		17.03.90		Упроспецлегконструкция		
Гл. констр.	Хайцер		17.03.90				
Техник	Катышкова		17.03.90				

1-1 лист 1.236.4-8.3 73-КМ

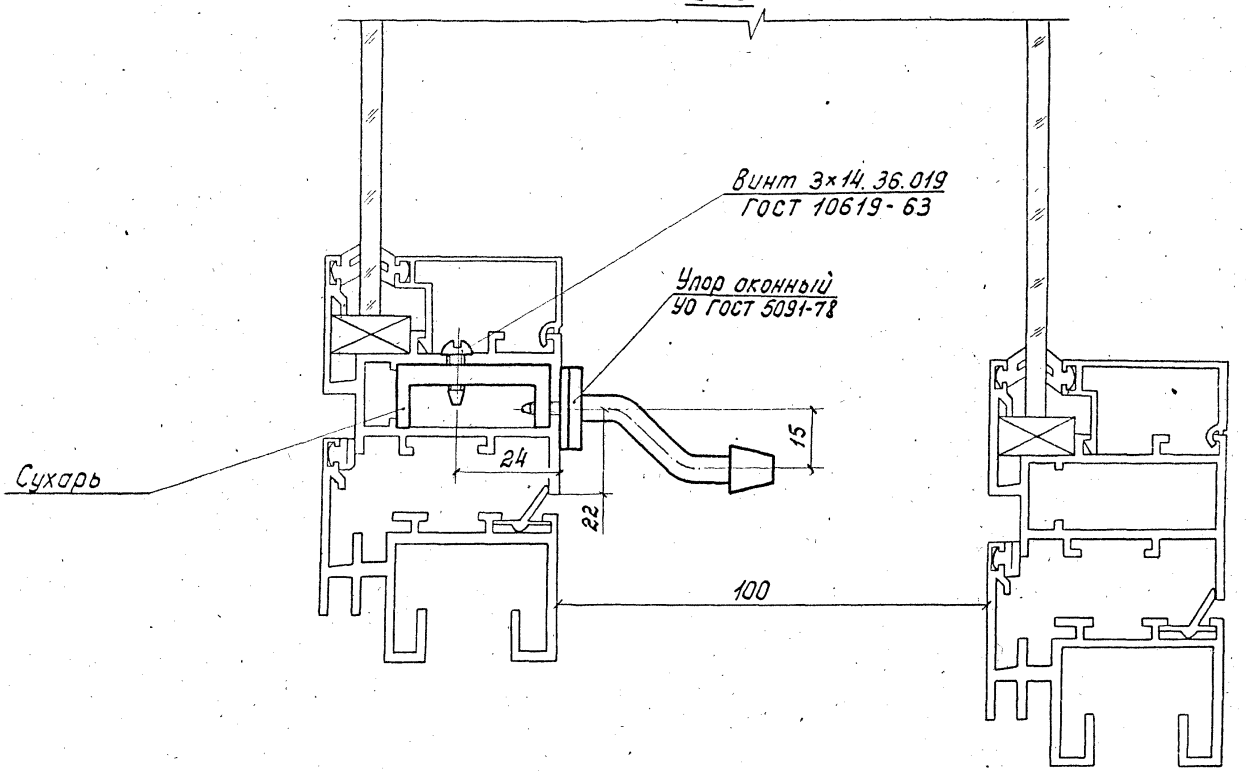

				1.236.4-8.3 74-КМ			
Зав. отд.	Голиков		15.03.80	Упор предохранительный УП 01.00.00.00	Стадия	Лист	Листов
Н. контр.	Чиркова		15.03.80		Р		1
Гл. констр.	Хайцер		15.03.80		Гипростальконструкция		
Констр.	Павлова		15.03.80				

Вид 2 повернуто, створка открыта лист 1.236.4-8.3 75-КМ

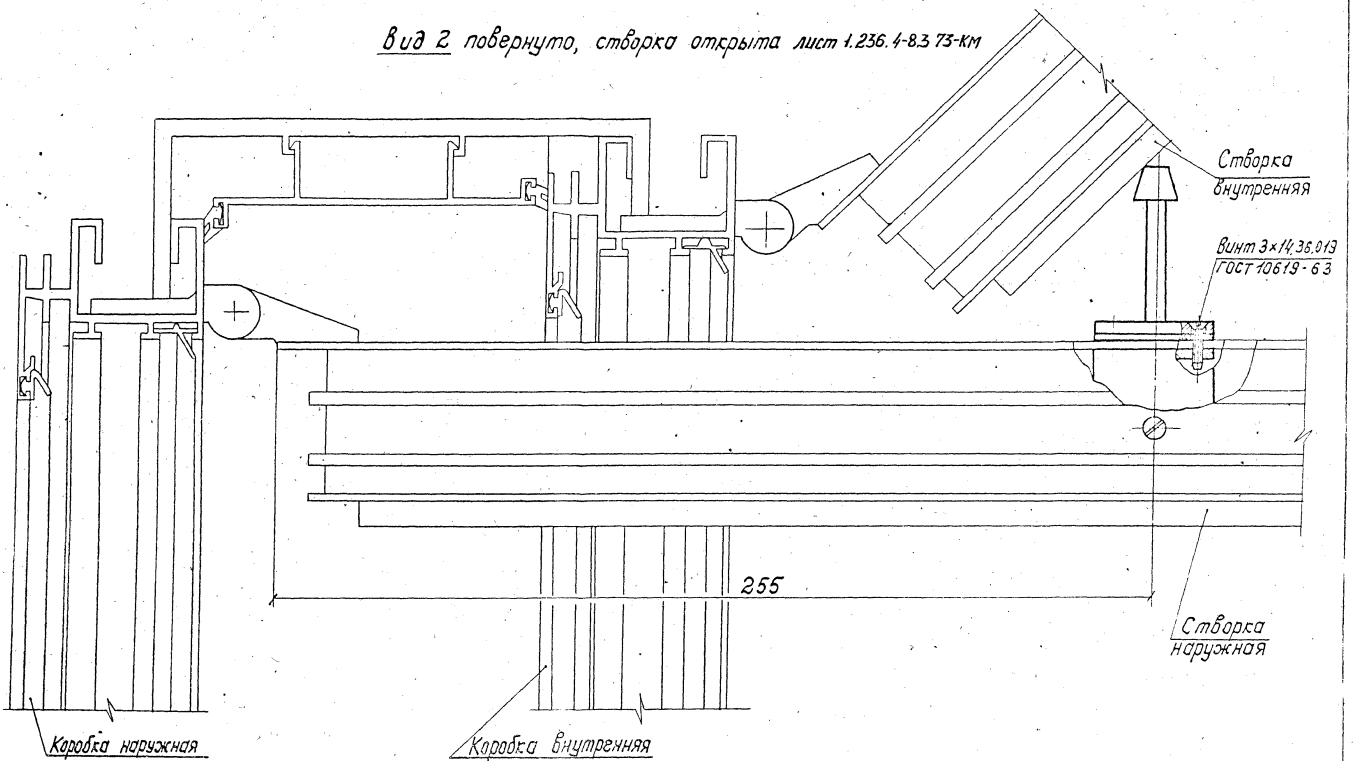

				1.236.4-8.3 75-КМ			
Зав. отд	Голиков			Упор предохранительный УП1 01.00.00.00	Стадия	Лист	Листов
Н. контр	Чуракова				Р		1
Гл. контр	Петров				Мосспецлегконструкция		
Гл. констр	Хайцер						
Констр	Павлова						

17570 86

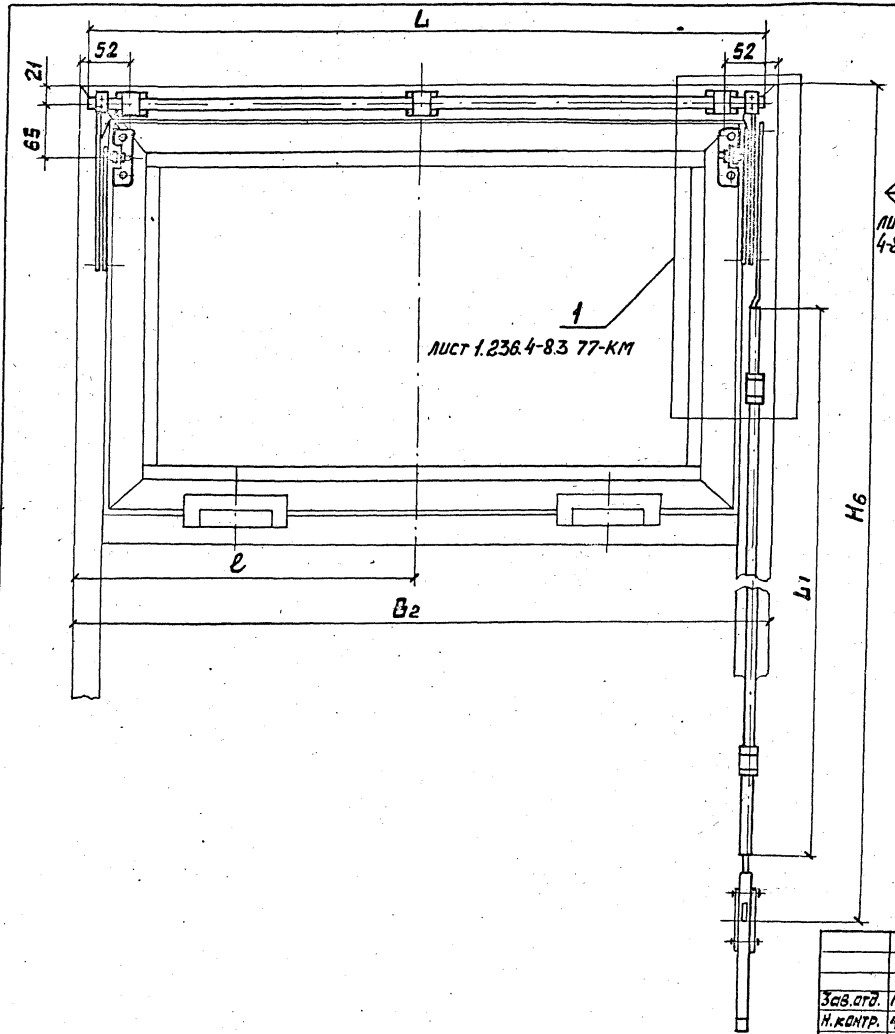

Обозначение прибора	B_2, мм	H_6, мм	L, мм	L_1, мм	l, мм	Масса, кг
ВПФ 04.00.00.00	868	1300	846	890	—	3.48
-01		1600		1190		3.65
-02		2000		1590		3.84
-03	1168	1300	1146	890	—	3.8
-04		1600		1190		3.97
-05		2000		1590		4.16
-06	1468	1300	1446	890	734	4.3
-07		1600		1190		4.47
-08		2000		1590		4.64
-09	1768	1600	1746	1190	884	4.81
-10		2000		1590		5.00

				1.236. 4-8.3 76-КМ			
Зав.отд.	Голиков		19.03.80	Прибор фрамужный	Стадия	Лист	Листов
Н.контр.	Чиркова		19.03.80		Р		1
Т.контр.	Петров		19.03.80		Гипроспецлегконструкция		
Гл.констр.	Хайцер		7.03.80				
Констр.	Безрукова		7.03.80				

Инв.N подл. | Подп. и дата | Взам. инв.N

17570 87

Копировал: Выгонянова

Формат: 12

1 повернуто, лист 1.236.4-8.3 76-км

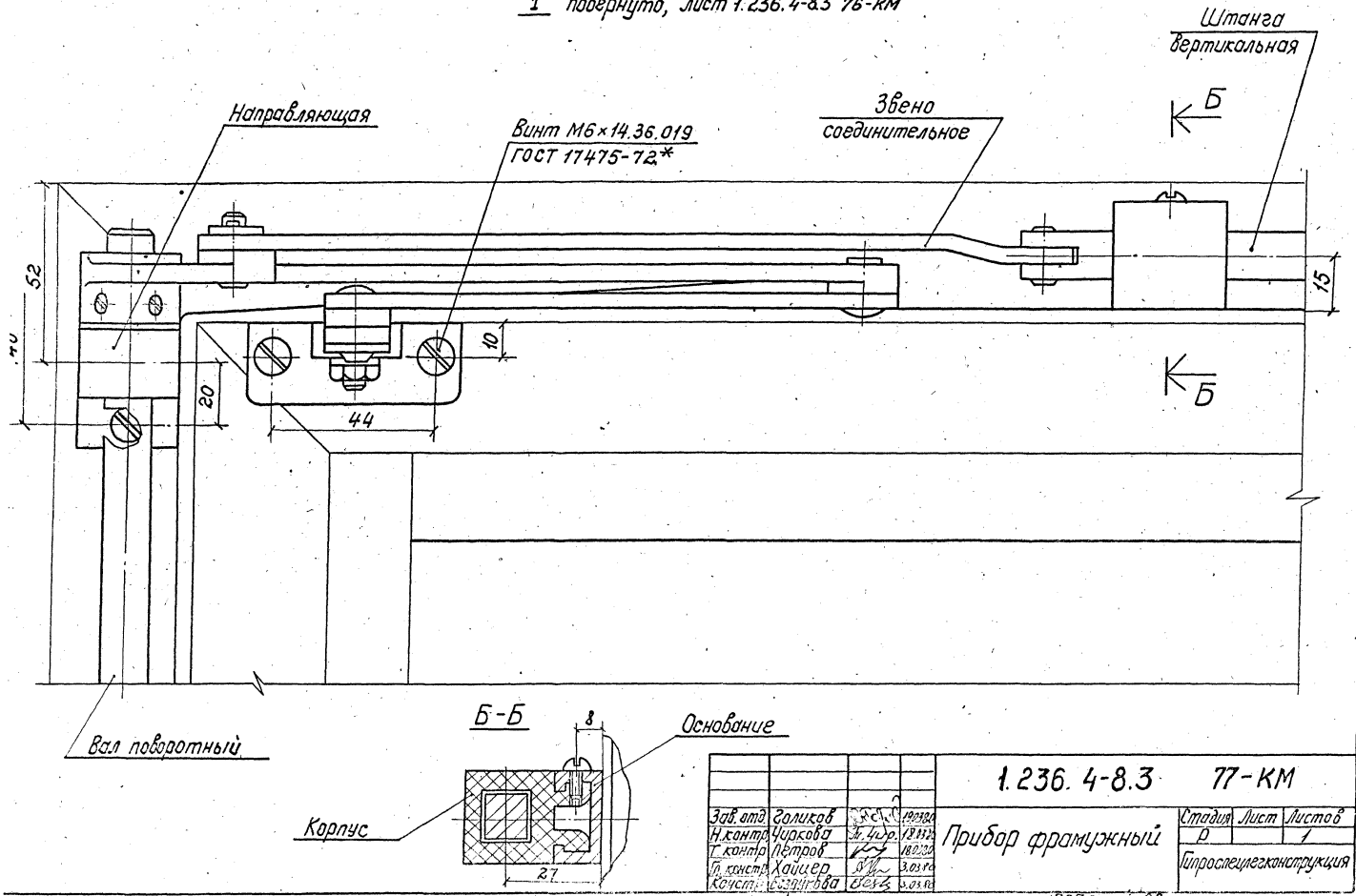

				1.236.4-8.3 77-КМ			
Зав. отд.	Голиков		19.03.80	Прибор фрамужный	Стадия	Лист	Листов
Н. контр.	Чиркова		18.03.80		Р		1
Т. контр.	Петров		18.03.80		Гипроспецлегконструкция		
Гл. констр.	Хайцер		3.03.80				
Конст.	Безрукова		3.03.80				

17570 88

Вид 2 лист 1.236.4-8.3 78-КМ
М 1:2

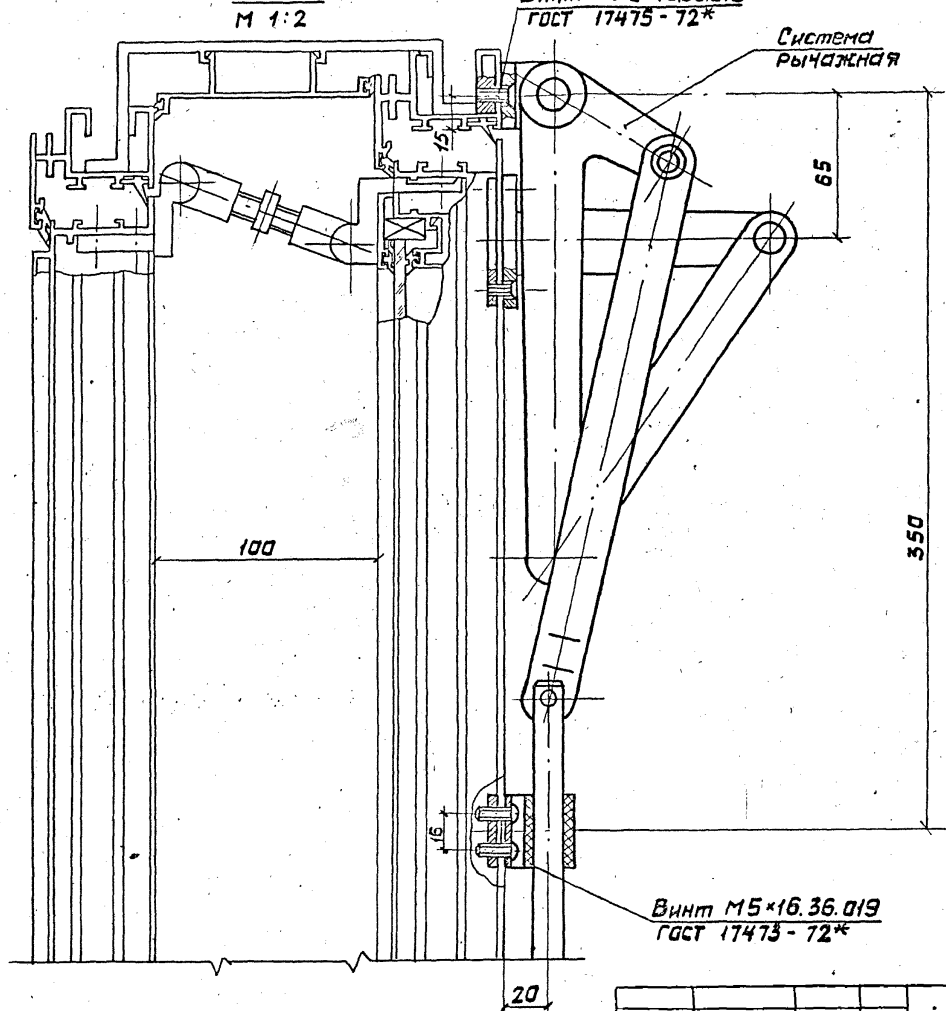

Зав.отд.	Голиков		03.80
Н. контр.	Чиркова		03.80
Т. контр.	Петров		03.80
Гл. констр.	Хайцер		03.80
Вед. конст.	Павлова		03.80

1.236.4-8.3 78-КМ

Прибор фрамужный

стадия	лист	листов
Р		1

Гипроспецспецконструкция

Инв.№ подл. | Подп. и дата | Взам. инв.№

Вид 3 повернуто лист 1.236.4-8.3 76-км

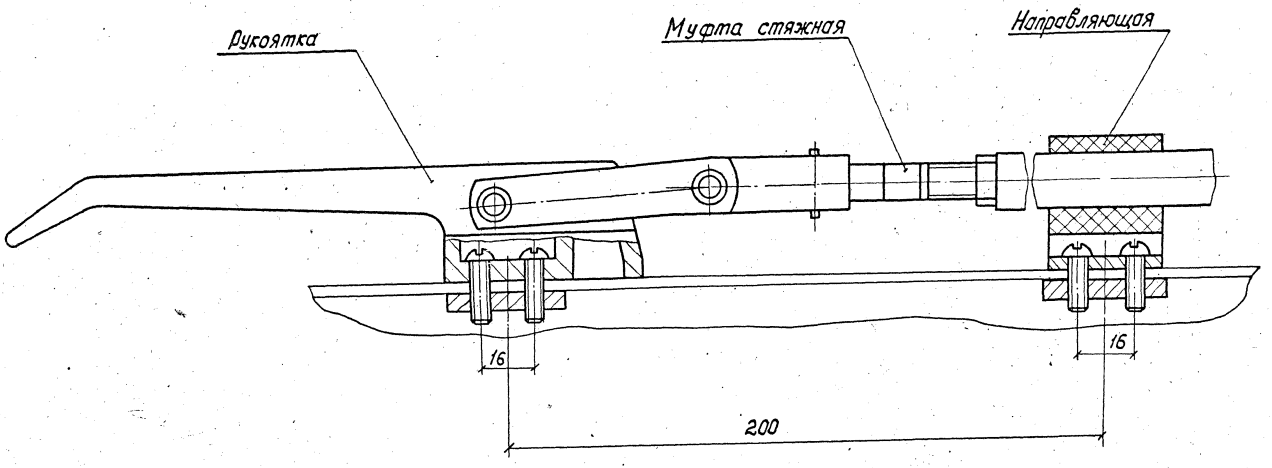

				1.236.4-8.3		79-КМ	
Зав. отд.	Голиков		19.03.80	Прибор фрамужный	Стадия	Лист	Листов
Н. контр.	Чиркова		18.03.80		Р		1
Т. контр.	Петров		18.03.80		Гипроспецлегконструкция		
Гл. констр.	Хайцер		3.03.80				
[illegible]	Безручко		3.03.80				

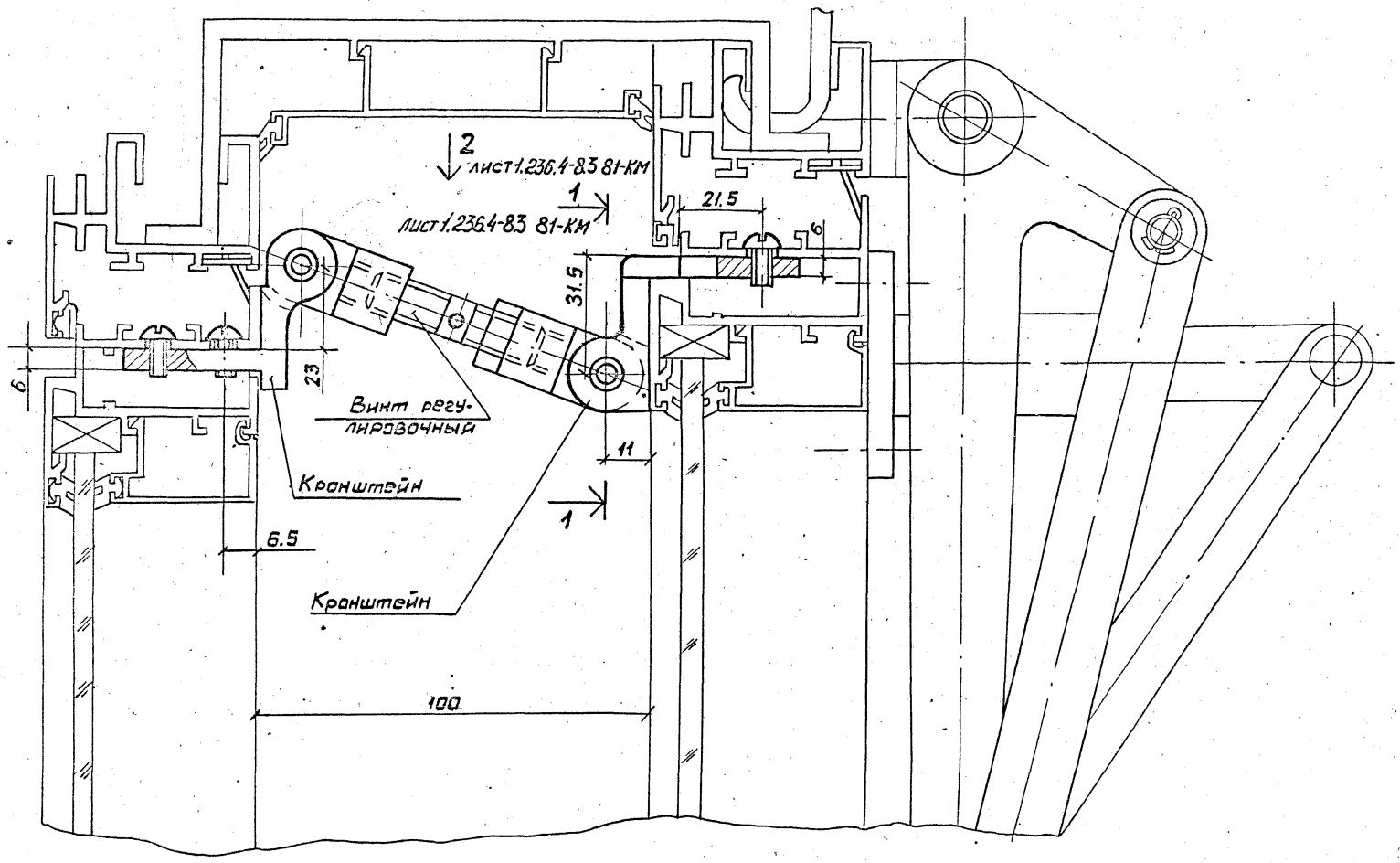

				1.236.4-8.3 80-КМ	
Зав.отд.	Голиков		19.02.90		
Н.контр.	Чиркова		19.02.90		
Т.контр.	Петров		19.02.90	Стяжка СТ 02.00.00	Стадия: Р; Лист: ; Листов: 1
Гл.конст.	Хайцер		19.02.90		
Констр.	Безрукова		19.02.90		Гипроспецуглеконструкция

Инв. N подл. | Подп. и дата | Взам. инв. N

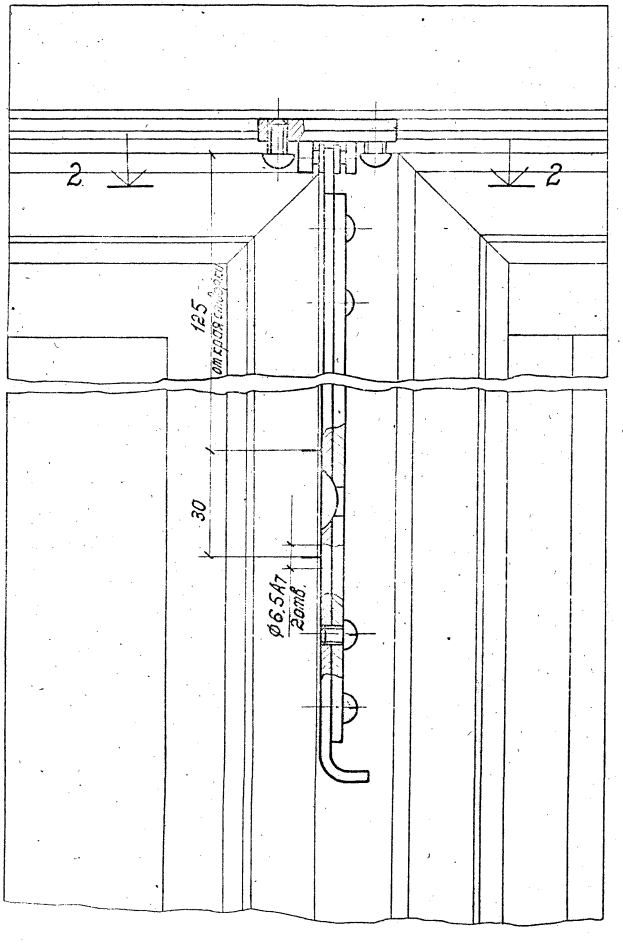

2-2

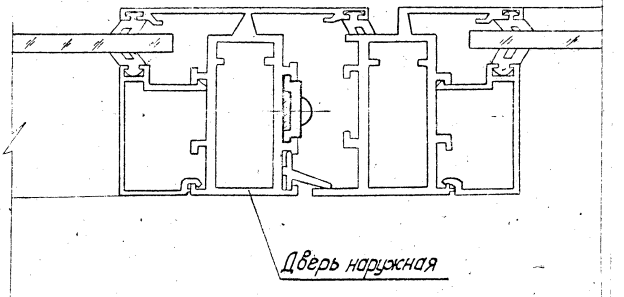

1 лист 1.236.4-8.3 83-КМ

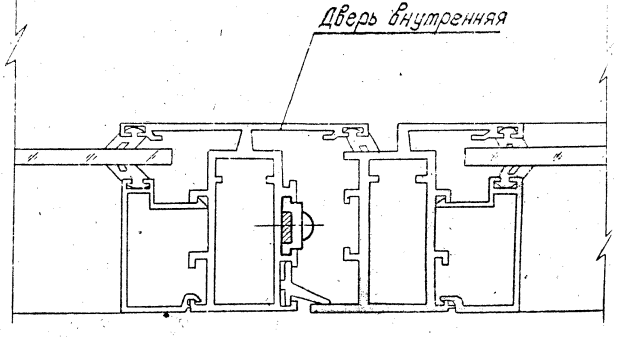

Зав.отд	Голиков			1.236.4-8.3	82-КМ
Н.контр	Чуркова			Шлингалет задвижной ШД 10.00.00.00	Стадия: Р; Лист: ; Листов: 1
Т.контр	Петров				Гипроспецлегконструкция
Гл.констр	Хайцер				
Вед.инж.	Павлова				

Инв.№ подл. | Подп. и дата | Взам.инв.№

Вид 1 лист 1.236.4-8.3 82-КМ

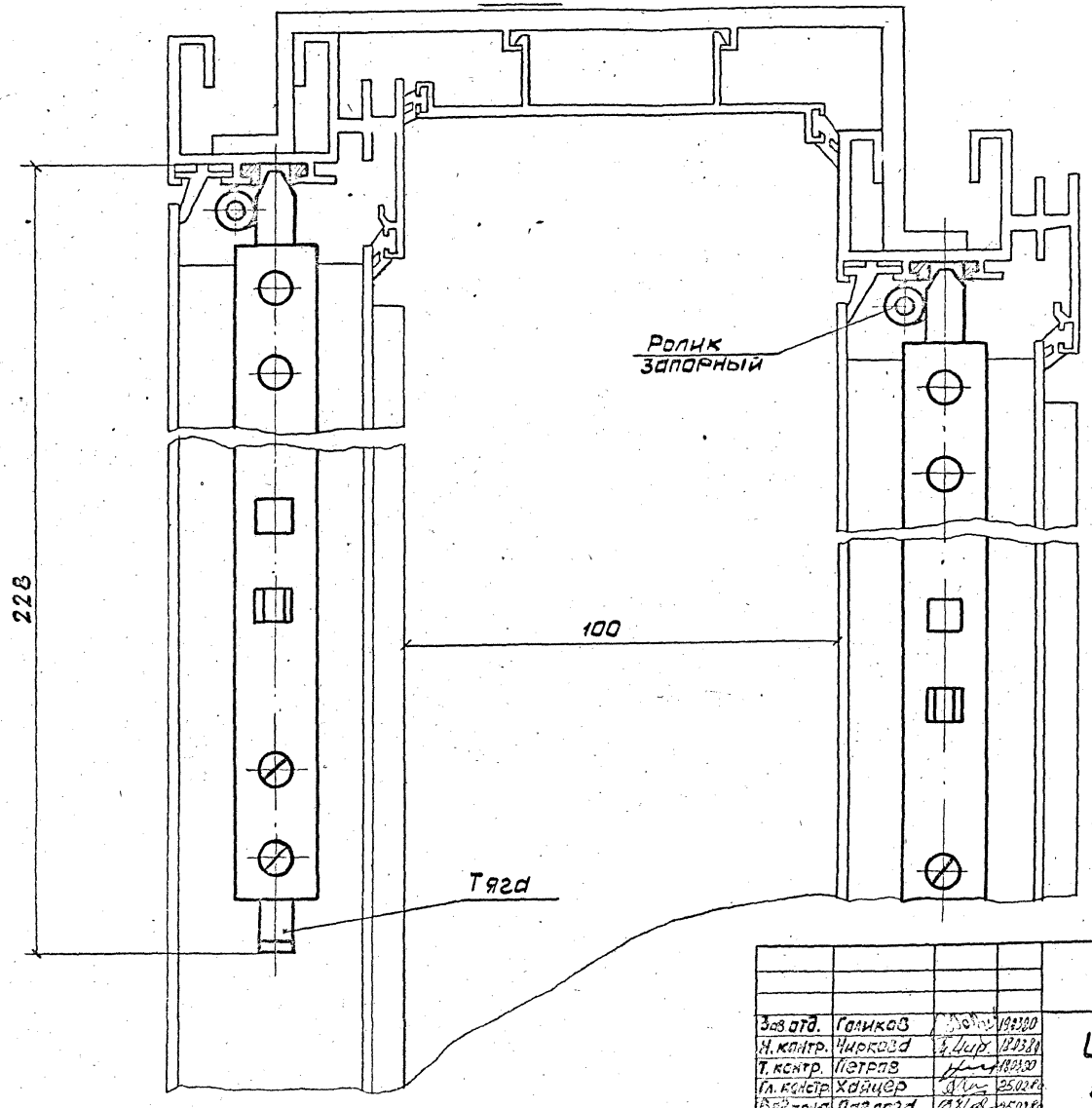

Зав.отд.	Голиков		19.12.80
Н.контр.	Чиркова		19.12.80
Т.контр.	Петров		19.12.80
Гл.констр.	Хайцер		25.12.80
Разраб.	Павлова		25.12.80

1.236.4-8.3 83-КМ

Шпингалет задвижной

ШД 10.00.00.00

Стадия	Лист	Листов
Р		1

Гипроспецпожконструкция

№ п/п	Шифр конструкции (см. номенклатуру механических приборов.	Масса комплекта механических приборов, кг			
		общая	в том числе		
			стали	алюминия	пластмассы
1	2	3	4	5	6
1	ОАР 15-09ш	2,32	0,74	1,50	0,08
2	ОАР 15-12ш				
3	ОАР 18-09ш	2,42	0,74	1,60	0,08
4	ОАР 18-12ш				
5	ОАР 24-12ш				
6	ОАР 12-18ш	2,22	0,74	1,40	0,08
7	ОАР 18-18ш	2,42	0,74	1,60	0,08
8	ОАР 21-18ш	2,52	0,74	1,70	0,08
9	ОАР 12-24ш	2,22	0,74	1,40	0,08
10	ОАР 18-24ш	2,42	0,74	1,60	0,08
11	ОАР 21-24ш	2,52	0,74	1,70	0,08
12	ОАР 24-18ш	2,42	0,74	1,60	0,08

1	2	3	4	5	6
13	ОАР 06-09ш	5,26	3,63	1,58	0,05
		5,76	4,13		
14	ОАР 06-12ш	5,66	4,03	1,58	0,05
		6,16	4,53		
15	ОАР 06-15ш	6,06	4,38	1,58	0,05
		6,56	4,88		
16	ОАР 06-18ш	6,36	4,68	1,58	0,05
		6,86	5,18		
17	ОАР 18-09шф	6,12	3,95	2,078	0,09
18	ОАР 18-12шф	6,52	4,35		
19	ОАР 21-09шф	6,17	3,95	2,13	0,09
20	ОАР 21-12шф	6,57	4,35		
21	ОАР 15-09л	1,16	0,37	0,75	0,04
22	ОАР 15-12л				
23	ОАР 15-15л				

Инв.№ подл. | Подп. и дата | Взам. инв.№

Зав.отд	Галиков			1.236.4-8.3 84-КМ
Н.контр	Чуркова			Весовые характеристики механических приборов.
Т.контр	Петров			Стадия: Р; Лист: —; Листов: 1
Гл.констр	Хайцер			Литроспецлегконструкция
Техник	Хатынкевич			

175 70 95 Калировал: Тарасова Формат 12

№ п/п	Шифр конструкции (см. номенклатуру механических приборов.	Масса комплекта механических приборов, кг			
		общая	в том числе		
			стали	алюминия	пласт массы
1	2	3	4	5	6
24	ОАР 18-09Л	1,21	0,37	0,80	0,04
25	ОАР 18-12Л				
26	ОАР 18-15Л				
27	ОАР 18-18Л				
28	ОАР 21-09Л	1,26	0,37	0,85	0,04
29	ОАР 21-12Л				
30	ОАР 21-15Л				
31	ОАР 06-09Л	1,07	0,35	0,68	0,04
32	ОАР 06-12Л				
33	ОАР 06-15Л				
34	ОАР 06-18Л				
35	ОАР 24-12Л	1,21	0,37	0,80	0,04
36	ОАР 12-18Л	1,11	0,37	0,70	0,04
37	ОАР 18-18Л	1,21	0,37	0,80	0,04
38	ОАР 21-18Л	1,26	0,37	0,85	0,04
39	ОАР 12-24Л	2,22	0,74	1,40	0,08
40	ОАР 18-24Л	2,42	0,74	1,60	0,08
41	ОАР 06-24Л	1,07	0,35	0,68	0,04
42	ОАР 24-18	1,21	0,37	0,80	0,04
43	БАР 22-07.5	1,2	0,20	0,92	0,808
44	БАР 22-09				
45	БАР 24-07.5				
46	БАР 24-09				
47	БАР 28-09Ф	6,96	4,73	1,52	0,13
48	БАР 28-12Ф	7,30	5,13		
49	БАР 28-18Ф	8,24	5,85	1,73	0,14

				1. 236. 4-8.3 85-КМ			
Зав. отд.	Голиков	[signature]	19.03.80	Весовые характеристики механических приборов.	Стадия	Лист	Листов
Н. контр.	Чиркова	[signature]	18.03.80		Р		1
Т. контр.	Петров	[signature]	18.03.80		Гипрослецлегконструкция.		
Гл. констр.	Хайцер	[signature]	25.03.80				
Техник	Катышкова	[signature]	25.03.80				

17570 96

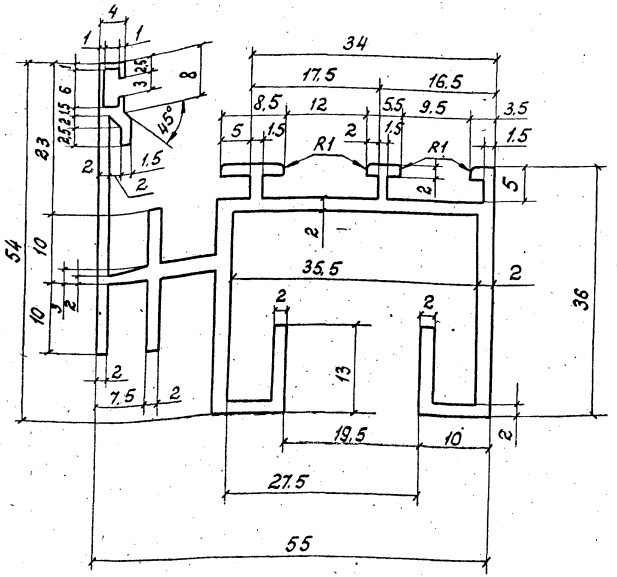

1. Неуказанные радиусы не более 0,5 мм.
2. Остальные требования по ГОСТ 22233-76.
3. Масса 1 п.м. – 1.32 кг.

Зав. отд	Голиков		26.03.86	1.236.4 83 86-КМ		
Н. контр	Чуркова		25.03.86	Профиль ПА-55а АД 31Т5 ГОСТ 22233-76	Стадия: Р	Лист:	Листов: 1
Т. контр	Петров		26.03.86		Гипроспецлегконструкция		
Гл. констр	Новикова		19.02.86				
Техник	Катышкова		18.02.86				

Инв. № подл. | Подпись и дата | Взам. инв. №

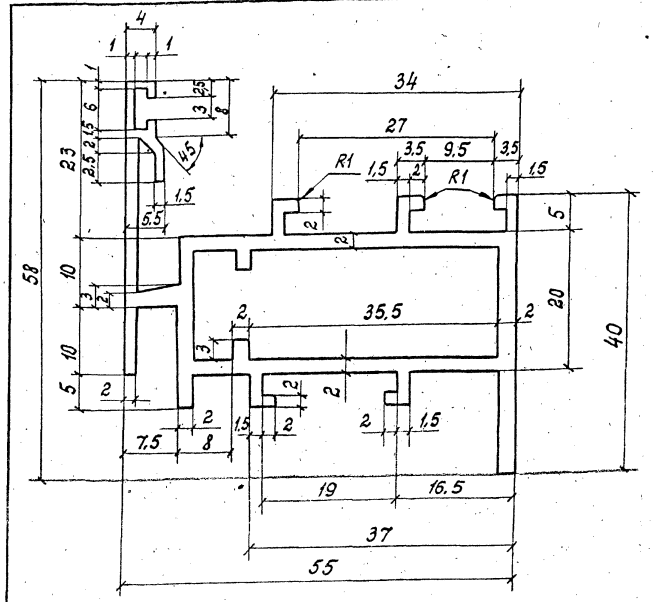

1. Неуказанные радиусы не более 0,5 мм.
2. Остальные требования по ГОСТ 22233-76.
3. Масса 1 п.м. – 1.28 кг.

Зав. отд	Голиков		26.03.86	1.236.4-83 87-КМ		
Н. контр	Чуркова		25.03.86	Профиль ПА-33а АД 31Т5 ГОСТ 22233-76	Стадия: Р	Лист:	Листов: 1
Т. контр	Петров		26.03.86		Гипроспецлегконструкция		
Гл. констр	Новикова		19.02.86				
Техник	Катышкова		18.02.86				

Инв. № подл. | Подпись и дата | Взам. инв. №

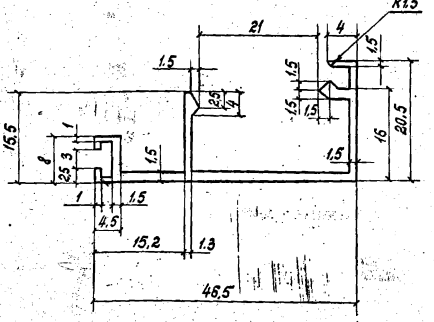

1. Неуказанные радиусы не более 0,5 мм.
2. Остальные требования по ГОСТ 22233-76.
3. Масса 1 п.м. - 0,39 кг.

				1.236.4 8.3 88 КМ
Зав.отд.	Голиков		19.02.80	Профиль ПА-56г
Н.контр.	Чиркова		12.02.80	
Т.контр.	Петров		5.02.80	АД 31Т5 ГОСТ 22233-76
Гл.констр.	Новикова		3.02.80	
Техник	Катышкова		1.02.80	

Стадия	Лист	Листов
Р		1

Гипроспецлегконструкция

Взам. инв. № | Подп. и дата | Инв. № подл.

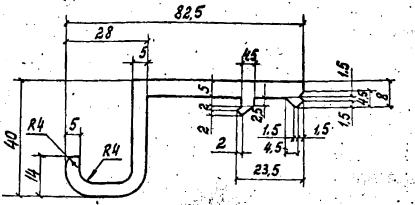

1. Неуказанные радиусы не более 0,5 мм.
2. Остальные требования по ГОСТ 22233-76.
3. Масса 1 п.м. - 1,75 кг.

				1.236.4-8.3 89-КМ
Зав.отд.	Голиков		19.02.80	Профиль ПА-57в
Н.контр.	Чиркова		12.02.80	
Т.контр.	Петров		5.02.80	АД 31Т5 ГОСТ 22233-76
Гл.констр.	Новикова		3.02.80	
Техник	Катышкова		1.02.80	

Стадия	Лист	Листов
Р		1

Гипроспецлегконструкция

17570 98

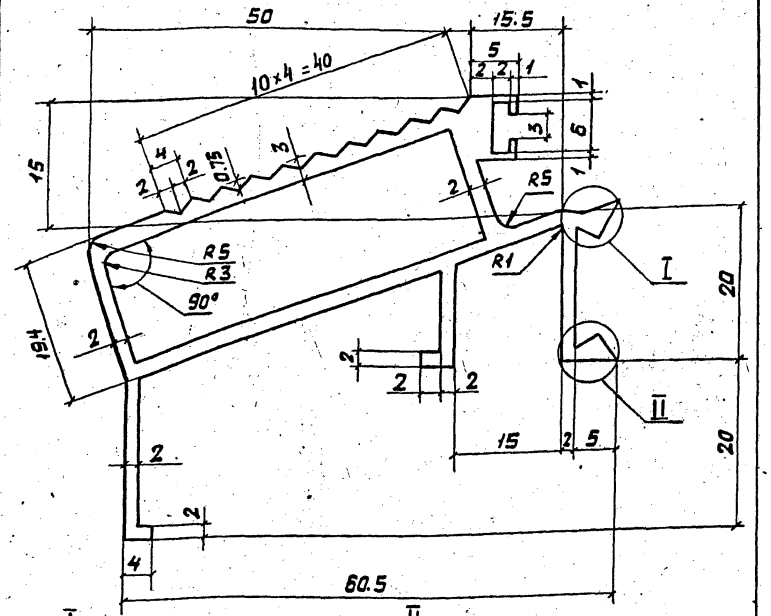
50
15.5
10×4=40
15
19.4
20
20
60.5
15
R5
R3
90°
R1
R5
I
II
2
2
2

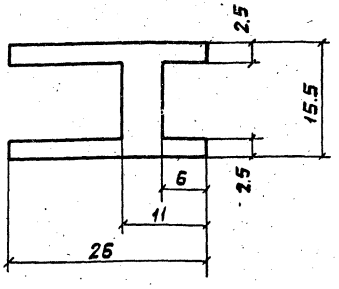

1. Неуказанные радиусы не более 0,5 мм
2. Остальные требования по ГОСТ 22233-76
3. Масса 1 п.м. – 0,49 кг

				1.236.4 8.3 92-КМ
отд	Голиков		19.03.80	ПРОФИЛЬ ПА-123
нтр	Чиркова		18.03.80	АД 31Т5 ГОСТ 22233-76
нтр	Петров		18.03.80	
нстр	Новикова		17.03.80	
тр	Филатова		14.03.80	

Стадия	Лист	Листов
Р		1

Гипроспецлегконструкция

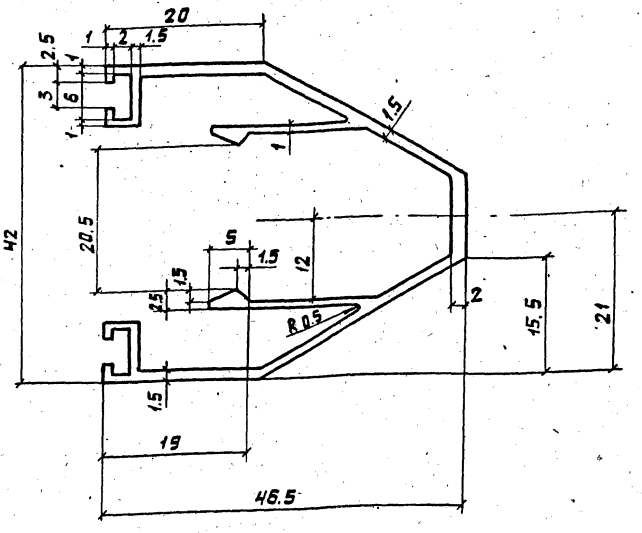

1. Неуказанные радиусы не более 0.5 мм
2. Остальные требования по ГОСТ 22233-76
3. Масса 1 п. м. – 0,57 кг

Инв. № подл.	Подп. и дата	Взам. инв. №

				1.236.4-8.3 93-КМ
Зав. отд.	Голиков		19.03.80	ПРОФИЛЬ ПА-144а
Н. контр.	Чиркова		18.03.80	АД 31Т5 ГОСТ 22233-76
Т. контр.	Петров		18.03.80	
Гл. констр.	Новикова		17.03.80	
Техник	Катышкова		14.03.80	

Стадия	Лист	Листов
Р		1

Гипроспецлегконструкция

17570 100

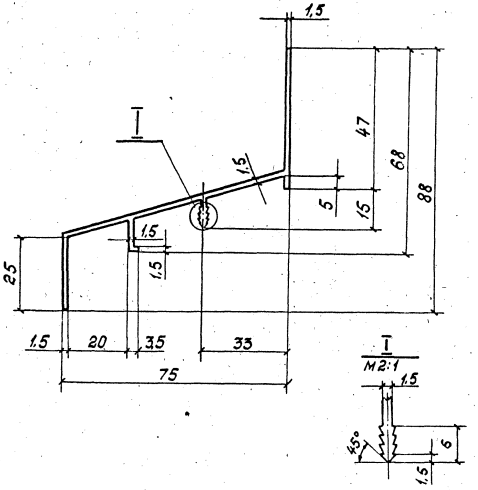

1. Неуказанные радиусы не более 0,5 мм.
2. Остальные требования по ГОСТ 22233-76.
3. Масса 1 п.м. - 0,69 кг.

				1.236.4-8.3 94-КМ			
Зав.отд.	Голиков			Профиль ПА-1032	Стад.	Лист	Листов
Н.контр.	Чиркова						1
Т.контр.	Петров			АД 31Т5 ГОСТ 22233-76	Гипроспецлегконструкция		
Л.констр.	Новикова						
Констр.	Мишина						

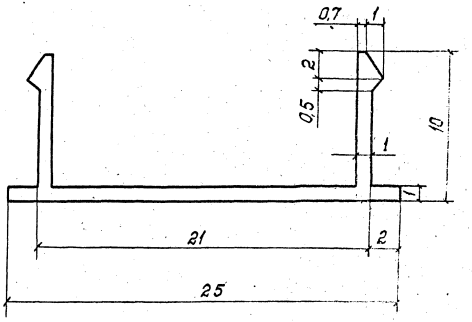

1. Неуказанные радиусы не более 0,5 мм.
2. Остальные требования по ГОСТ 22233-76
3. Масса 1 п.м - 0,12 кг.

				1.23[illegible] 95 [illegible]			
Зав.отд.	Голиков			Профиль ПА-155	Стад.	Лист	Листов
Н.контр.	Чиркова						1
Т.контр.	Петров			АД 31Т5 ГОСТ 22233-76	Гипроспецлегконструкция		
Л.констр.	Новикова						
Техник	[illegible]						

Взам.инв.№ | Подп. и дата | Инв.

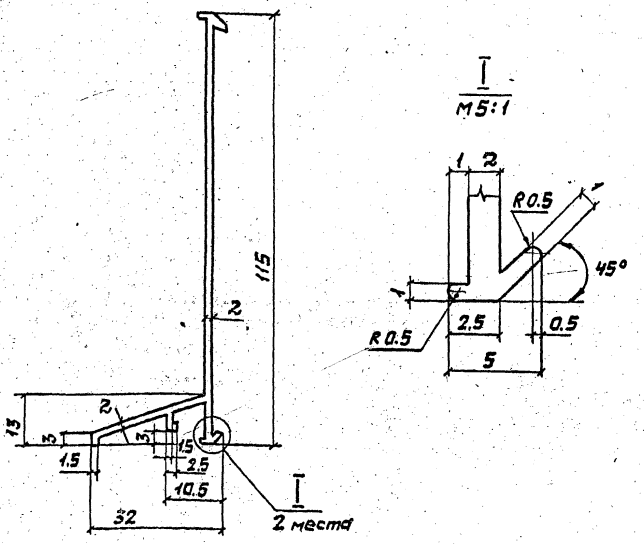

1. Неуказанные радиусы не более 0.5мм
2. Остальные требования по ГОСТ 22233-76
3. Масса 1п.м. – 0.64кг.

				1.236.4-8.3 96-КМ	
Зав.отд.	Голиков		19.02.80		
Н.контр.	Чиркова		19.02.80	ПРОФИЛЬ ПА-161	Стадия: Р; Лист: ; Листов: 1
Т.контр.	Петров		19.02.80	АД 31 Т5 ГОСТ 22233-76	Гипроспецтелеконструкция
Гл.констр.	Новикова		18.02.80		
Зав.сект.	Матвеева		17.02.80		
Техник	Катышкова		15.02.80		

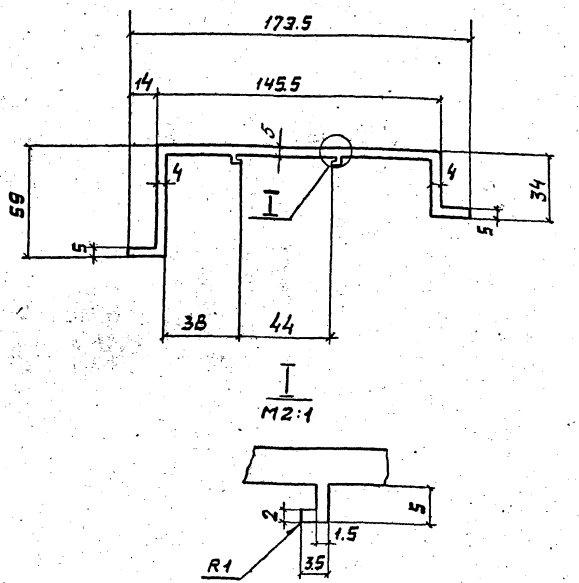

1. Неуказанные радиусы не более 0,5 мм.
2. Остальные требования по ГОСТ 22233-76
3. Масса 1 п.м. - 2.94 кг.

Инв.№ подл. | Подп. и дата | Взам.инв.№

				1.236.4-8.3 97-КМ	
Зав.отд.	Голиков		19.02.80		
Н.контр.	Чиркова		19.02.80	ПРОФИЛЬ ПА-159	Стадия: Р; Лист: ; Листов: 1
Т.контр.	Петров		19.02.80	АД 31 Т5 ГОСТ 22233-76	Гипроспецтелеконструкция
Гл.констр.	Новикова		18.02.80		
Зав.сект.	Матвеева		17.02.80		
Техник	Катышкова		15.02.80		

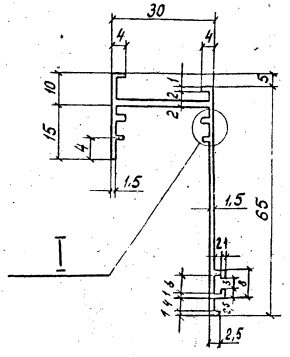

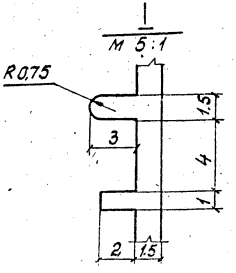

1. Неуказанные радиусы не более 0,5 мм.
2. Остальные требования по ГОСТ 22233-76.
3. Масса 1 п. м. - 0,58 кг.

Зав. отд.	Голиков		18.03.80	1.236.4-8.3 98-КМ
Н. контр.	Чиркова		18.03.80	
Т. контр.	Петров		18.03.80	профиль ПА-158а
Гл. констр.	Новикова		18.03.80	
Зав. сект.	Матвеева		17.03.80	АД 31Т5ГОСТ22233-76
Техник	Катышкова		14.03.80	

Стадия	Лист	Листов
Р		1

Гипроспецлегконструкция

Инв. № подл. | Подп. и дата | Взам. инв. №

Копировал: Тарасова Формат 11

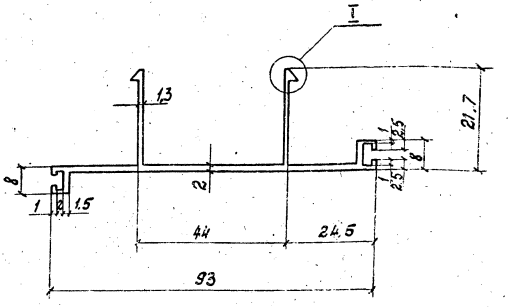

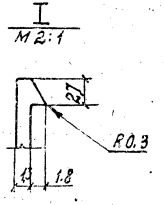

1. Неуказанные радиусы не более 0,5 мм.
2. Остальные требования по ГОСТ 22233-76.
3. Масса 1 п. м. - 0,69 кг.

Зав. отд.	Голиков		18.03.80	1.236.4-8.3 99-КМ
Н. контр.	Чиркова		18.03.80	
Т. контр.	Петров		18.03.80	профиль ПА-160
Гл. констр.	Новикова		18.03.80	
Зав. сект.	Матвеева		17.03.80	АД 31Т5ГОСТ22233-76
Техник	Катышкова		14.03.80	

Стадия	Лист	Листов
Р		1

Гипроспецлегконструкция

Инв. № подл. | Подп. и дата | Взам. инв. №

:7570 103

Копировал: Тарасова Формат 11

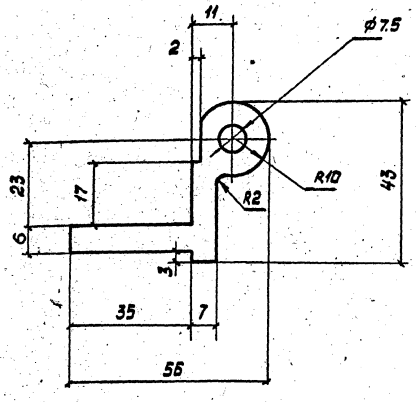

1. Неуказанные радиусы не более 0.5 мм.
2. Остальные требования по ГОСТ 22233-76
3. Масса 1 п.м. - 1.53 кг.

				1.236.4-8.3 100-КМ			
Зав.отд.	Голиков		18.03.80	ПРОФИЛЬ ПА-163	Стадия	Лист	Листов
Н.контр.	Чиркова		18.03.80		Р		1
Т.контр.	Петров		18.03.80	АД 31 Т5 ГОСТ 22233-76	Гипроспецлегконструкция		
Гл.констр.	Хайцер		18.03.80				
Техник	Катышкова		17.03.80				

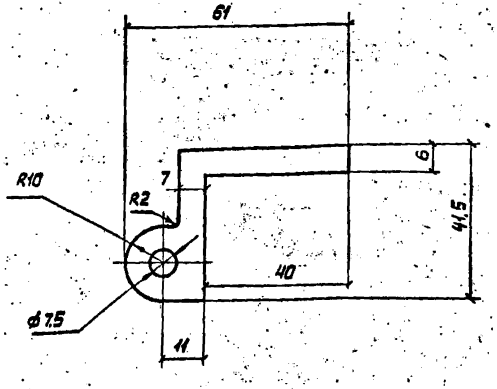

1. Неуказанные радиусы не более 0.5 мм
2. Остальные требования по ГОСТ 22233-76
3. Масса 1 п.м. - 1.34 кг.

				1.236.4-8.3 101-КМ			
Зав.отд.	Голиков		18.03.80	ПРОФИЛЬ ПА-164	Стадия	Лист	Листов
Н.контр.	Чиркова		18.03.80		Р		1
Т.контр.	Петров		18.03.80	АД 31 Т5 ГОСТ 22233-76	Гипроспецлегконструкция		
Гл.констр.	Хайцер		18.03.80				
Техник	Катышкова		17.03.80				

Инв. № подл. | Подп. и дата | Взам. инв. №

17570 104

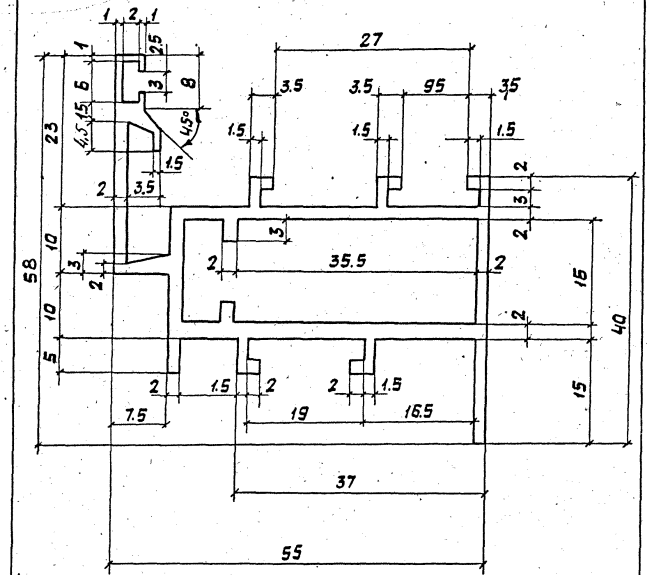

1. Неуказанные радиусы не более 0.5 мм.
2. Остальные требования по ГОСТ 22233-76
3. Масса 1 п.м. - 1.22 кг

Зав.отд.	Голиков		17.03.80	1.236.4-8.3 102-КМ			
Н.контр.	Чижова		18.03.80	ПРОФИЛЬ ПА-477	Стадия	Лист	Листов
Т.контр.	Петров		18.03.80		Р		1
Гл.конст.	Новикова		17.03.80	АД31Т5 ГОСТ 22233-76	Гипроспецпегконструкция		
Зав.сект.	Матвеева		14.03.80				

Инв.№ | Подп. и дата | Взам. инв.№

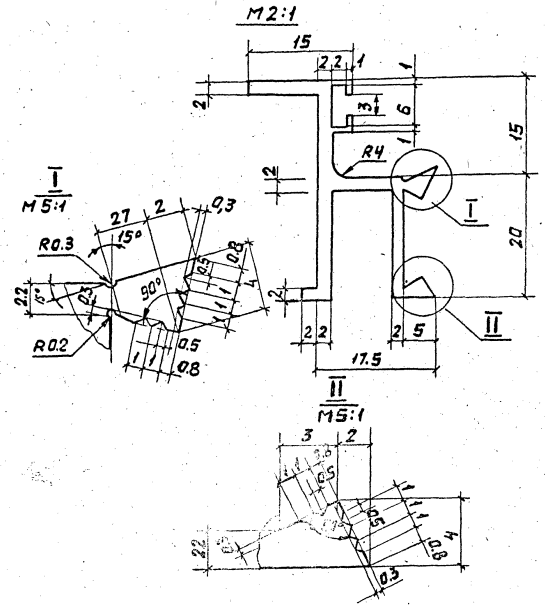

1. Неуказанные радиусы не более 0.5 мм
2. Остальные требования по ГОСТ 22233-76
3. Масса 1 п.м. - 0.51 кг

				1.236.4-8.3 103-КМ			
				ПА-180	Стадия	Лист	Листов
					Р		1
				ГОСТ 22233-76	Гипроспецпегконструкц		

Инв.№ | Подп. и дата | Взам. инв.№

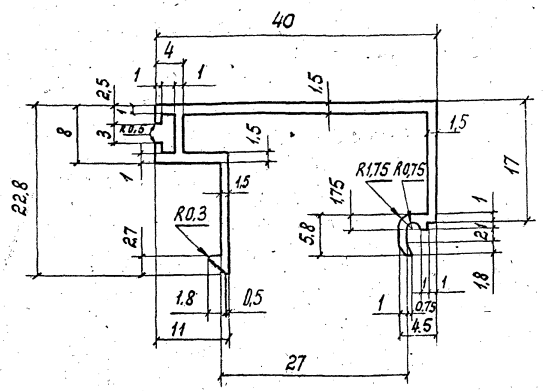

1. Неуказанные радиусы не более 0,5 мм.
2. Остальные требования по ГОСТ 22233-76.
3. Масса 1 п.м - 0,32 кг.

Зав.отд	Голиков			19.07.80
Н.контр	Чиркова			19.07.80
Гл.констр	Петров			19.07.80
Гл.констр	Новикова			19.07.80
Гл.сектор	Матвеева			19.07.80
Техник	Катышкова			20.07.80

1.236.4-8.3 104-КМ

ПРОФИЛЬ ПА-487

АД31Т5 ГОСТ 22233-76

Стадия	Лист	Листов
Р		1

Строительные конструкции

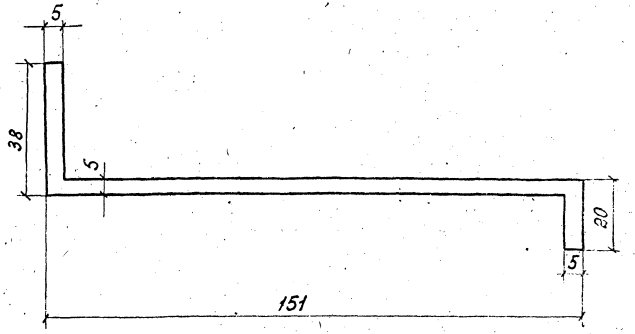

1. Неуказанные радиусы не более 0,5 мм.
2. Остальные требования по ГОСТ 22233-76.
3. Масса 1 п.м. - 2,76 кг.

Взам. инв. №

Подп. и дата

Инв. № подл.

Зав.отд	Голиков			19.07.80
Н.контр	Чиркова			19.07.80
Гл.констр	Петров			19.07.80
Гл.констр	Новикова			19.07.80
Гл.сектор	Матвеева			19.07.80
Техник	Катышкова			20.07.80

1.236.4-8.3 105-КМ

ПРОФИЛЬ ПА-181

АД31Т5 ГОСТ 22233-76

Стадия	Лист	Листов
Р		1

Строительные конструкции

Копировал Тарасова Формат А4

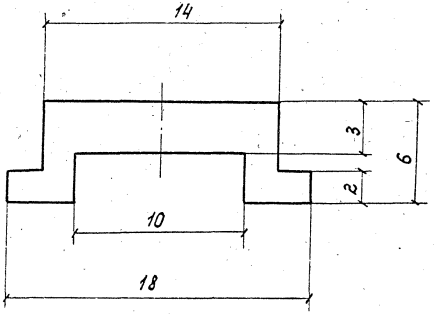

1. Неуказанные радиусы не более 0,5 мм.
2. Остальные требования по ГОСТ 22233-76.
3. Масса 1 п.м - 0,168 кг.

Зав.отд	Голиков		
Н.контр	Чиркова		
Т.контр	Петров		
Гл.констр	Хадцев		
Зав.сект	Павлова		
Техник	Катышкин		25.05.80

1.236.4-8.3 106-КМ

ПРОФИЛЬ А-803

АД31Т5 ГОСТ 22233-76

Стадия	Лист	Листов
		1

Гипроспецлегконструкция

Инв.№ подл. | Подпись и дата | Взам.инв.№

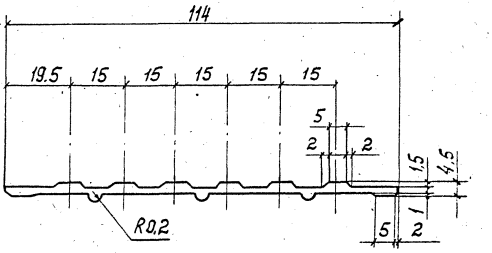

1. Неуказанные радиусы не более 0,5 мм.
2. Остальные требования по ГОСТ 22233-76.
3. Масса 1 п.м. - 0,56 кг.

Зав.отд	Голиков		1.03.80
Н.контр	Чиркова		12.03.80
Т.контр	Петров		12.03.80
Гл.констр	Новикова		26.03.80
Зав.сект	Матвеева		26.03.80
Констр.	Филатова		25.03.80

1.236.4-8.3 107-КМ

ПРОФИЛЬ ПА-184

АД31Т5 ГОСТ 22233-76

Стадия	Лист	Листов
Р		1

Гипроспецлегконструкция

Инв.№ подл. | Подпись и дата | Взам.инв.№

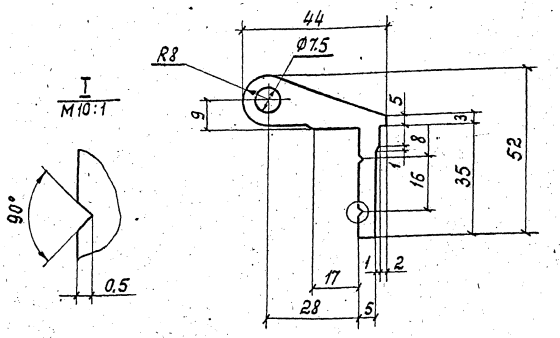

1. Неуказанные радиусы не более 0,5 мм.
2. Остальные требования по ГОСТ 22233-76.
3. Масса 1п.м – 1.57 кг.

				1.236.4-8.3 108-КМ			
в. отд.	Голиков		19.03.80	Профиль ПА-470	Стадия	Лист	Листов
контр.	Чиркова		18.03.80		Р		1
контр.	Петров		18.03.80				
констр.	Навикова		18.02.80	АД 31Т5 ГОСТ 22233-76	Гипроспецлегконструкция		
хник	Катышкова		17.02.80				

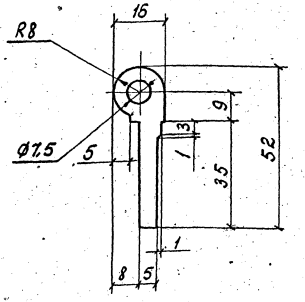

1. Неуказанные радиусы не более 0,5 мм.
2. Остальные требования по ГОСТ 22233-76.
3. Масса 1п.м. – 0,973 кг.

Инв. № подл.	Подп. и дата	Взам. инв. №					
				1.236.4-8.3 109-КМ			
Зав. отд.	Голиков		19.03.80	Профиль ПА-471	Стадия	Лист	Листов
Н. контр.	Чиркова		18.03.80		Р		1
Т. контр.	Петров		18.03.80				
Гл. констр.	Навикова		18.02.80	АД 31Т5 ГОСТ 22233-76	Гипроспецлегконструкция		
Техник	Катышкова		17.02.80				

17570 108

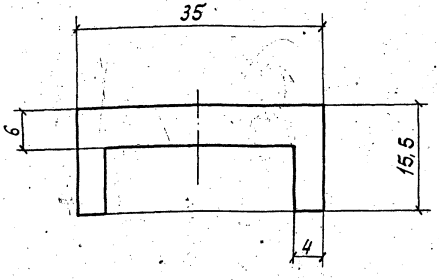

1. Неуказанные радиусы не более 0,5мм.
2. Остальные требования по ГОСТ 22233-76.
3. Масса 1п.м. - 0,77кг.

				1.236.4-8.3 110-КМ		
Зав.отд	Галиков		19.02.86	Профиль ПА-286	Стадия	Лист	Листов
Н.контр	Чиркова		19.02.86		Р		1
Т.контр	Петров		19.02.86				
Гл.констр	Новикова		19.02.86	АД31Т5 ГОСТ 22233-76	Гипроспецтяжконструкция		
Техник	Катышкова		17.02.86				

Инв.№ подл. | Подп. и дата | Взам.инв.№

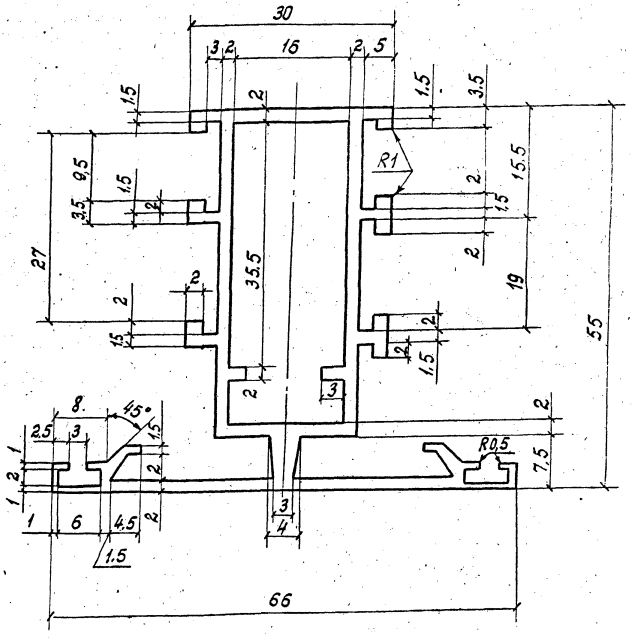

1. Неуказанные радиусы не более 0,5мм.
2. Остальные требования по ГОСТ 22233-76.
3. Масса 1п.м. - 1,4кг.

				1.236.4-8.3 111-КМ		
Зав.отд	Галиков		19.02.86	Профиль ПА-478	Стадия	Лист	Листов
Н.контр	Чиркова		19.02.86		Р		1
Т.контр	Петров		19.02.86				
Гл.констр	Новикова		19.02.86	АД31Т5 ГОСТ 22233-76	Гипроспецтяжконструкция		
Техник	Катышкова		17.02.86				

Инв.№ подл. | Подп. и дата | Взам.инв.№

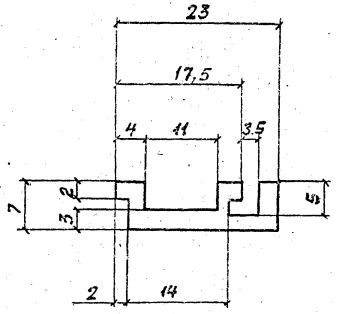

1. Неуказанные радиусы не более 0.5 мм
2. Остальные требования по ГОСТ 22233-76
3. Масса 1 п.м - 0.24 кг.

в.отд.	Голиков		
контр.	Чиркова		
контр.	Петров		
констр.	Хайцер		25.03.81
	Безрукова		25.03.81

1.236.4-8.3 112-КМ

ПРОФИЛЬ А-835

АД31Т5 ГОСТ 22233-76

Стадия	Лист	Листов
Р		1

Гипроспецпегконструкция

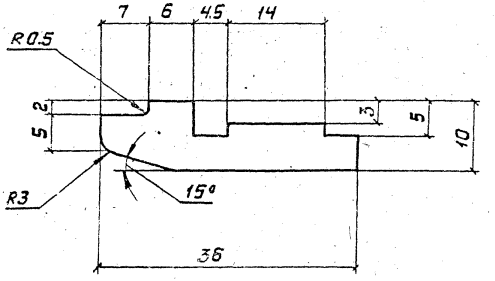

1. Неуказанные радиусы не более 0.5 мм.
2. Остальные требования по ГОСТ 22233-76
3. Масса 1 п.м. - 0.605 кг.

Инв. № подл. | Подп. и дата | Взам. инв. №

Зав.отд.	Голиков		25.03.81
Н.контр.	Чиркова		25.03.81
Т.контр.	Петров		25.03.81
Гл.констр.	Хайцер		25.03.81
Констр.	Безрукова		25.03.81

1.236.4-8.3 113-КМ

ПРОФИЛЬ А-772

АД31Т5 ГОСТ 22233-76

Стадия	Лист	Листов
Р		1

Гипроспецпегконструкция

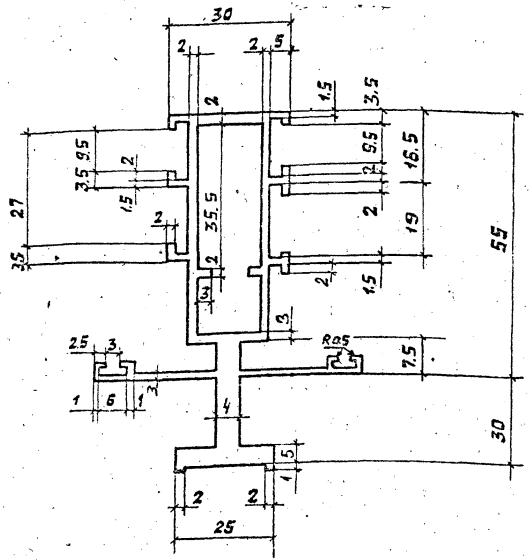

1. Неуказанные размеры не более 0,5 мм.
2. Остальные требования по ГОСТ 22233-76.
3. Масса 1 п.м. - 2,1 кг.

Зав. отд	Голиков		
Н. контр.	Чиркова		
Т. контр.	Петров		
Гл. констр.	Новикова		
Техник	Катышкова		

1.236.4-8.3 114-КМ

ПРОФИЛЬ ПА-190а
АД31Т5 ГОСТ 22233-76

Стадия	Лист	Листов
Р		1

Гипраспецлегконструкция

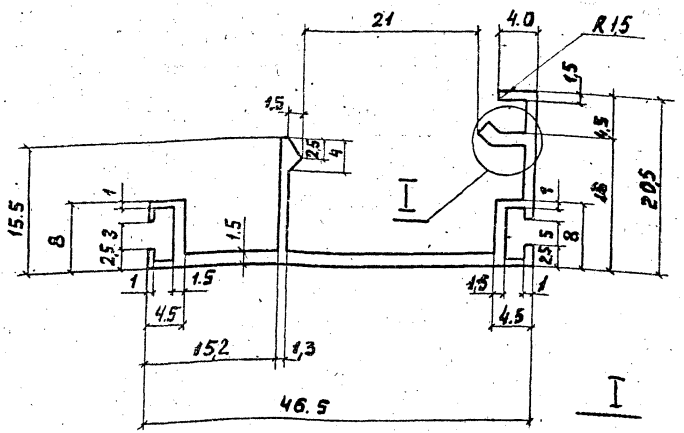

1. Неуказанные размеры не более 0,5 мм.
2. Остальные требования по ГОСТ 22233-76.
3. Масса 1 п.м. - 0,40 кг.

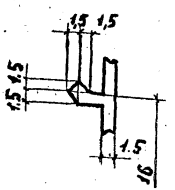

Зав. отд	Голиков		
Т. контр.	Чиркова		
Н. контр.	Петров		
Гл. констр.	Новикова		
Зав. сектр.	Матвеева		

1.236.4-8.3 115-КМ

ПРОФИЛЬ ПА-192
АД31Т5 ГОСТ 22233-76

Стадия	Лист	Листов
Р		1

Гипраспецлегконструкция

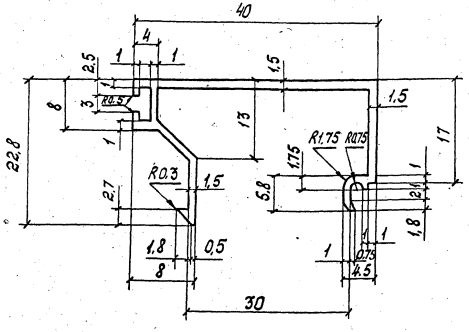

1. Неуказанные радиусы не более 0,5 мм.
2. Остальные требования по ГОСТ 22233-76.
3. Масса 1 п.м - 0,32 кг.

отд.	Голиков		19.06.81
нтр	Чиркова		17.06.81
нтр	Петров		17.06.81
нстр	Новикова		18.06.81
сект	Матвеева		18.06.81
хник	Катышкова		18.06.81

1.236.4-8.3 116-КМ

ПРОФИЛЬ ПА-1027

АД31Т5 ГОСТ 22233-76

Стадия	Лист	Листов
Р		1

Гипроспецлегконструкция

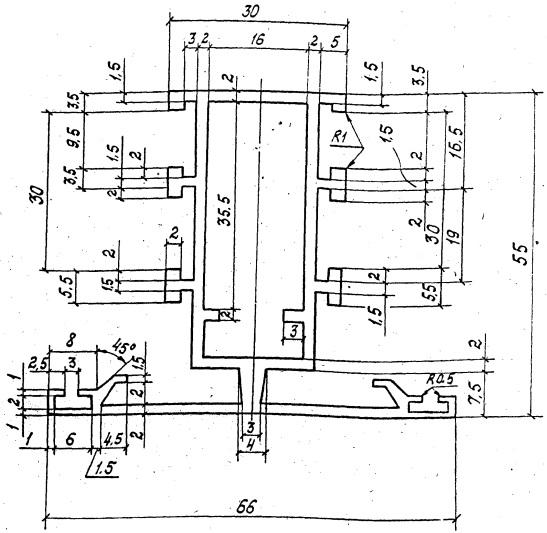

1. Неуказанные радиусы не более 0,5 мм.
2. Остальные требования по ГОСТ 22233-76.
3. Масса 1 п.м. - 1,4 кг.

Зав. отд.	Голиков		19.06.81
Н. контр.	Чиркова		19.06.81
Т. контр.	Петров		19.06.81
Л. констр.	Новикова		18.06.81
Техник	Катышкова		18.06.81

1.236.4-8.3 117-КМ

ПРОФИЛЬ ПА-1029

АД31Т5 ГОСТ 22233-76

Стадия	Лист	Листов
Р		1

Гипроспецлегконструкция

17570 112

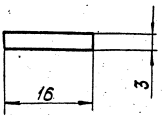

Неуказанные радиусы не более 0,5 мм.
Остальные требования по ГОСТ 22233-76
Масса 1п.м. - 0,26кг.

Зав.отд.	Голиков		19.06.87	1.236.4-8.3 118-КМ
Н.контр.	Чиркова		19.06.87	Профиль А-969
Т.контр.	Петров		19.06.87	АД 31Т5 ГОСТ 22233-76
Гл.констр.	Хайцер		18.06.87	
Вед.констр.	Павлова		18.06.87	

Стадия	Лист	Листов
Р		1

Гипроспецлегконструкция

Инв.№ подл. | Подп. и дата | Взам.инв.№

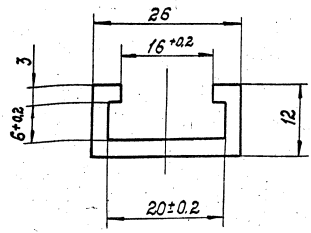

Неуказанные радиусы не более 0,5мм.
Остальные требования по ГОСТ 22233-76
Масса 1п.м. - 0,78 кг.

Зав.отд.	Голиков		19.06.87	1.236.4-8.3 119-КМ
Н.контр.	Чиркова		19.06.87	Профиль А-968
Т.констр.	Петров		19.06.87	АД 31Т5 ГОСТ 22233-76
Гл.констр.	Хайцер		18.06.87	
Вед.констр.	Павлова		17.06.87	

Стадия	Лист	Листов
Р		1

Гипроспецлегконструкция

Инв.№ подл. | Подп. и дата | Взам.инв.№

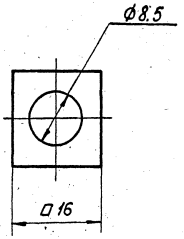

Неуказанные радиусы не более 0,5 мм.
Остальные требования по ГОСТ 22233-76.
Масса 1 п.м. – 0,5 кг.

				1.236.4-8.3 120-КМ
Зав.отд.	Голиков			Профиль Б-274
Н.контр.	Чиркова			
Г.контр.	Яковлева			
Л.констр.	Хайцер			АД31Т5ГОСТ 22233-76

Стадия	Лист	Листов
Р		

Гипроспецлегконструкция

Подп. и дата

Подп. и дата

Инв. № подл.

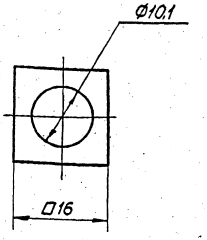

Неуказанные радиусы 0,5 мм.
Остальные требования по ГОСТ 22233-76.
Масса 1 п.м. – 0,47 кг.

				1.236.4-8.3 121-КМ
Зав.отд.	Голиков			Профиль Б-275
Н.контр.	Чиркова			
Г.контр.	Петров			
Л.констр.	Хайцер			АД31Т5ГОСТ 22233-76

Стадия	Лист	Листов
Р		1

Гипроспецлегконструкция

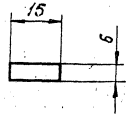

1. Неуказанные радиусы не более 0,5 мм.
2. Остальные требования ГОСТ 22233-76
3. Масса 1 п.м. – 0,24 кг.

Зав. отд.	Голиков			1.236.4-8.3 122-КМ	
Н. контр.	Чуркова			Профиль А-718 ЛД 31Т5 ГОСТ 22233-76	Стадия: Р; Лист: —; Листов: 1
Гл. контр.	Петров				Гипроспецлегконструкция
Гл. конструктор	Новикова				
Разраб.	Катышкова				

Копировал: Тарасова Формат 11

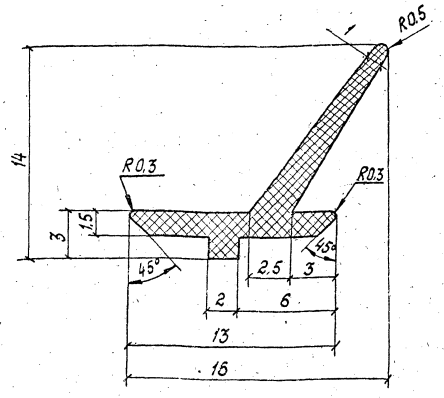

1. Неуказанные радиусы не более 0,5 мм.
2. Остальные требования по ТУ 38-105 1082-76.
3. Масса 1 п.м. – 0,06 кг.

Зав. отд.	Голиков			1.236.4-8.3 123-КМ	
Н. контр.	Чуркова			Профиль ПР-45а 4068-1ТУ38-1051082-76	Стадия: Р; Лист: —; Листов: 1
Гл. контр.	Петров				Гипроспецлегконструкция
Гл. конструктор	Новикова				
Разраб.	Катышкова				

17570 115

Копировал: Тарасова Формат 11

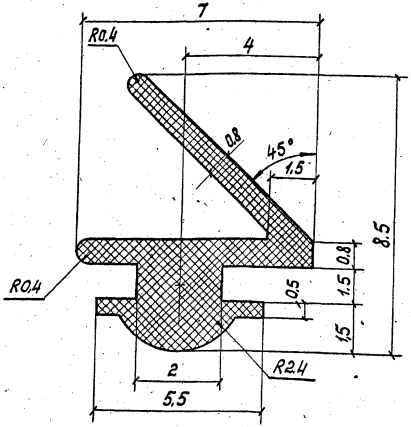

1. Неуказанные радиусы не более 0,5 мм.
2. Остальные требования по ТУ 38-105 1082-76.
3. Масса 1 п.м – 0,023 кг.

					1.236.4-8.3 12Н-КМ		
Гип	Голиков				Профиль ПР-61	Стадия: Р	Лист:	Листов:
Нач.отд	Чиркова							
Пров.	Петров				НО68-1ТУ38-1051082-76	Гипроспецлегконструкция		
Н.контр.	Новикова							
Гл.инж.	Филатова							

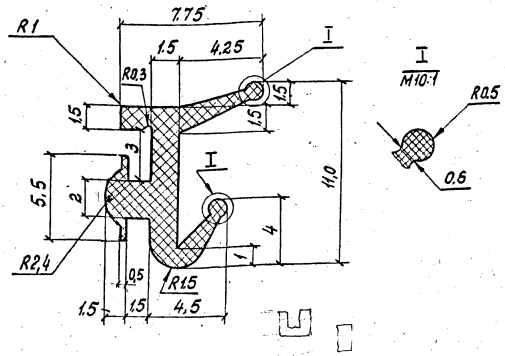

1. Неуказанные радиусы не более 0,5 мм.
2. Остальные требования по ТУ 38-105 1082-76.
3. Масса 1 п.м. – 0,04 кг.

Инв.№ подл. | Подп. и дата | Взам. инв.№

					1.236.4-8.3 12Б-КМ		
Зав.отд	Голиков				Профиль ПР-65и	Стадия: Р	Лист:	Листов: 1
Н.контр.	Чиркова							
Т.контр.	Петров				НО68-1ТУ38-1051082-76	Гипроспецлегконструкция		
Гл.констр.	Новикова							
Техник	Катьликова							

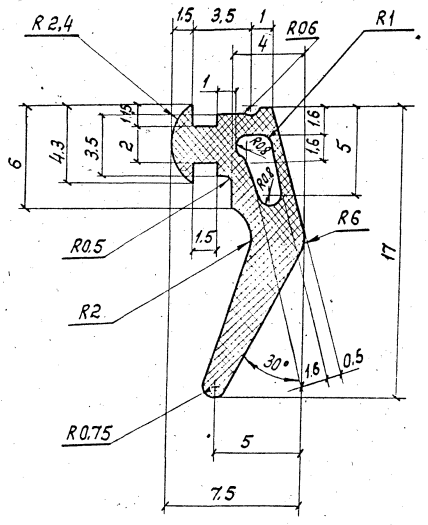

1. Неуказанные размеры не более 0,5мм.
2. Остальные требования по ТУ 38 105 1082-76.
3. Масса 1п.м - 0,06кг.

Зав.отд.	Голиков	[signature]	1.03.80	1.236.4-8.3 126-КМ			
Т.контр.	Чиркова	[signature]	18.03.80	профиль ПР-29и	Стадия	Лист	Листов
Н.контр.	Петров	[signature]	18.03.80		Р		
Гл.контр.	Новикова	[signature]	5.03.80				
Зав.сектор.	Матвеева	[signature]	5.03.80	Н068-1 ТУ38105 1082-76	Гипроспецлегконструкция		
Констр.	Мишина	[signature]	4.03.80				

Инв. № подл. | Подпись и дата | Взам. инв. №

Ведомость расхода материалов и изделий в кг.

Наименование комплектующих материалов и изделий		Шифр окна																					
		ОАР06-09Л	ОАР06-12Л	ОАР06-15Л	ОАР06-18Л	ОАР24-12Л	ОАР15-09Л	ОАР15-12Л	ОАР15-15Л	ОАР18-09Л	ОАР18-12Л	ОАР18-15Л	ОАР18-18Л	ОАР21-09Л	ОАР21-12Л	ОАР21-15Л	ОАР06-24Л	ОАР12-24Л	ОАР18-24Л	ОАР12-18Л	ОАР18-18Л	ОАР21-18Л	ОАР24-18Л
		Сплавы алюминиевые																					
Профили алюминиевые АД31Т5 ГОСТ22233-76	ПА-55а	7,4	9,1	11	12	18,5	12,8	14,4	15,3	14,4	15,3	17,4	18,24	15,3	17,4	18,24	15,5	18,9	21,8	1,54	18,6	20,0	22,6
	ПА-123	—	—	—	—	0,08	—	—	—	—	—	—	—	—	—	—	0,04	0,04	0,04	0,08	0,08	0,08	0,16
	ПА-159	1,88	1,88	2,3	2,3	2,7	2,35	2,35	2,8	2,35	2,8	2,8	2,8	2,8	2,8	3,29	2,7	2,7	3,68	3,29	2,76	3,22	3,22
	ПА-160	1,80	2,26	2,65	3,02	4,5	2,96	3,27	3,7	3,27	3,7	4,1	4,5	3,7	4,1	4,5	3,7	4,5	5,3	4,1	4,9	5,3	5,5
	ПА-190а	—	—	—	—	—	—	—	—	—	—	—	—	—	—	—	—	—	—	—	—	—	4,8
	ПА-477	3,5	4,8	5,2	5,86	7,4	5,2	6,22	6,95	6,22	6,95	7,5	8,5	6,95	7,8	8,5	8,6	12,1	13,8	5,4	7,1	7,8	7,1
	ПА-478б	—	—	—	—	4,5	—	—	—	—	—	—	—	—	—	—	1,82	3,58	5,67	3,9	4,8	5,6	4,6
	ПА-487	1,6	2,1	2,5	2,83	3,56	2,8	3,2	3,56	3,2	3,56	4,5	4,5	3,7	4,5	4,5	2,95	4,34	6,03	5,0	5,84	6,44	7,45
	ПА-1027	—	—	—	—	1,15	—	—	—	—	—	—	—	—	—	—	0,57	1,14	1,21	0,38	0,57	0,67	0,76
	ПА-470	0,276	0,276	0,276	0,276	0,276	0,276	0,276	0,276	0,276	0,276	0,276	0,276	0,414	0,414	0,414	0,552	0,552	0,552	0,276	0,276	0,414	0,276
	ПА-471	0,128	0,128	0,128	0,128	0,128	0,128	0,128	0,128	0,128	0,128	0,128	0,128	0,192	0,192	0,192	0,256	0,256	0,256	0,128	0,128	0,192	0,128
	А-772	—	—	—	—	0,05	0,05	0,05	0,05	0,05	0,05	0,05	0,05	0,05	0,05	0,05	—	0,1	0,1	0,05	0,05	0,05	0,05
	А-803	0,17	0,17	0,17	0,17	0,17	0,17	0,17	0,17	0,17	0,17	0,17	0,17	0,17	0,17	0,17	0,34	0,34	0,34	0,17	0,17	0,17	0,17
АЛ 9ГОСТ2685-75		1,92	1,92	1,92	1,92	2,56	1,92	1,92	1,92	1,92	1,92	1,92	1,92	1,92	1,92	1,92	2,5	2,5	2,5	1,92	1,92	1,92	1,92
Лист АМг2ПГОСТ21631-76		0,08	0,10	0,12	0,14	0,17	0,14	0,15	0,17	0,15	0,17	0,19	0,21	0,18	0,19	0,21	0,17	0,19	0,20	0,22	0,26	0,28	0,30
Итого		18,75	22,73	26,26	28,64	45,74	28,79	32,13	35,02	32,13	35,02	39,03	41,45	35,37	39,53	41,98	39,70	51,42	61,48	55,16	47,45	52,14	59,03

Зав. отд.	Голиков		9.06.81
Н. контр.	Чиркова		9.06.81
Т. контр.	Петров		9.06.81
Гл. констр.	Новикова		9.06.81
Зав. сектор.	Матвеева		9.06.81
Констр.	Филатова		9.06.81

1.236.4-8.3 127-КМ

Ведомость расхода материалов и изделий

Стадия	Лист	Листов
	1	7

Гипроспецлегконструкция

Шифр окна

Наименование комплектующих материалов и изделий		ОАР06-09л	ОАР06-12л	ОАР06-15л	ОАР06-18л	ОАР24-12л	ОАР15-09л	ОАР15-12л	ОАР15-15л	ОАР18-09л	ОАР18-12л	ОАР18-15л	ОАР18-18л	ОАР21-09л	ОАР21-12л	ОАР21-15л	ОАР06-24л	ОАР12-24л	ОАР18-24л	ОАР12-18л	ОАР18-18л	ОАР21-18л	ОАР24-18л
Материалы прочие																							
Профили резиновые ТУ38-105182-76	ПР-45а	0,16	0,20	0,24	0,27	0,44	0,27	0,32	0,34	0,32	0,34	0,39	0,42	0,34	0,39	0,42	0,51	0,62	0,88	0,54	0,68	0,74	0,88
	ПР-65и	0,78	0,95	1,12	1,28	1,52	1,2	1,48	1,62	1,48	1,62	1,8	1,96	1,62	1,8	1,96	2,1	2,5	2,8	1,23	1,77	1,86	2,6
Итого		0,94	1,15	1,36	1,55	1,96	1,47	1,80	1,96	1,80	1,96	2,19	2,38	1,96	2,19	2,38	2,61	3,12	3,68	1,77	2,45	2,60	3,48
Ст.3 ГОСТ 380-71		0,18	0,18	0,18	0,18	0,18	0,18	0,18	0,18	0,18	0,18	0,18	0,18	0,18	0,18	0,18	0,36	0,36	0,36	0,18	0,18	0,18	0,18
Сталь 20 ГОСТ 1050-74		—	—	—	—	0,09	0,09	0,09	0,09	0,09	0,09	0,09	0,09	0,09	0,09	0,09	—	0,18	0,18	0,09	0,09	0,09	0,09
Сталь 20х ГОСТ 4543-71		0,1	0,1	0,1	0,1	0,1	0,1	0,1	0,1	0,1	0,1	0,1	0,1	0,15	0,15	0,15	0,2	0,2	0,2	0,1	0,1	0,15	0,1
Капрон ТУ6-06-309-70		0,031	0,031	0,031	0,031	0,031	0,031	0,031	0,031	0,031	0,031	0,031	0,031	0,032	0,032	0,032	0,062	0,062	0,062	0,031	0,031	0,032	0,031
Изделия крепежные																							
Винты ГОСТ 17473-72	М4х12.58.019	0,043	0,043	0,054	0,054	0,064	0,043	0,054	0,054	0,054	0,054	0,064	0,064	0,054	0,054	0,064	0,054	0,064	0,075	0,054	0,064	0,086	0,075
	М5х9.58.019	0,014	0,014	0,014	0,014	0,016	0,016	0,016	0,016	0,016	0,016	0,016	0,016	0,016	0,016	0,016	0,028	0,032	0,032	0,016	0,016	0,016	0,016
	М5х12.58.019	0,016	0,016	0,016	0,016	0,016	0,016	0,016	0,016	0,016	0,016	0,016	0,016	0,024	0,024	0,024	0,032	0,032	0,032	0,016	0,016	0,024	0,016
	М5х22.58.019	—	—	—	—	0,031	—	—	—	—	—	—	—	—	—	—	0,031	0,031	0,031	0,031	0,031	0,031	0,092
	М5х45.58.019	—	—	—	—	—	—	—	—	—	—	—	—	—	—	—	—	—	—	—	—	—	0,007
	М6х14.58.019	0,009	0,009	0,009	0,009	0,009	0,009	0,009	0,009	0,009	0,009	0,009	0,009	0,009	0,009	0,009	0,018	0,018	0,018	0,009	0,009	0,009	0,009
Винты ГОСТ 17475-72	М5х8.58.019	—	—	—	—	0,011	—	—	—	—	—	—	—	—	—	—	0,011	0,011	0,011	0,011	0,011	0,011	0,034
	М5х12.58.019	0,012	0,012	0,012	0,012	0,012	0,012	0,012	0,012	0,012	0,012	0,012	0,012	0,018	0,018	0,018	0,024	0,024	0,024	0,012	0,012	0,018	0,012
	М5х20.58.019	—	—	—	—	0,003	0,003	0,003	0,003	0,003	0,003	0,003	0,003	0,003	0,003	0,003	—	0,006	0,006	0,003	0,003	0,003	0,003
Гайка М6.4.019 ГОСТ 5915-70		0,06	0,06	0,06	0,06	0,06	0,06	0,06	0,06	0,06	0,06	0,06	0,06	0,06	0,06	0,06	0,08	0,08	0,08	0,06	0,06	0,06	0,06
Гайка М6.5.019 ГОСТ 5927-70		0,05	0,05	0,05	0,05	0,05	0,05	0,05	0,05	0,05	0,05	0,05	0,05	0,05	0,05	0,05	0,1	0,1	01	0,05	0,05	0,05	0,05
Заклепка 4х10.35.106 ГОСТ 10299-68		0,003	0,003	0,003	0,003	0,003	0,003	0,003	0,003	0,003	0,003	0,003	0,003	0,003	0,003	0,003	0,006	0,006	0,006	0,003	0,003	0,003	0,003
Шайба 6.02.019 ГОСТ 6402-70		0,009	0,009	0,009	0,009	0,009	0,009	0,009	0,009	0,009	0,009	0,009	0,009	0,009	0,009	0,009	0,019	0,019	0,019	0,009	0,009	0,009	0,009
Шайба 6.01.019 ГОСТ 11371-69		0,002	0,002	0,002	0,002	0,002	0,002	0,002	0,002	0,002	0,002	0,002	0,002	0,002	0,002	0,002	0,004	0,04	0,04	0,002	0,002	0,002	0,002
Итого		0,60	0,60	0,71	0,71	0,86	0,61	0,72	0,72	0,72	0,72	0,82	0,82	0,73	0,73	0,83	0,89	1,04	1,15	0,76	0,86	1096	1,032
Масса изделия без остекления		20,60	24,79	28,64	31,11	48,96	31,27	35,05	38,10	35,05	38,10	42,44	45,55	38,51	42,90	45,64	43,82	56,38	67,11	58,09	51,16	56,28	63,94

Инв.№ подл. | Подп. и дата | Взам.инв.№

1.236.4-8.3 127-КМ

Лист 2

17570-119 Копировал: Тарасова Формат А2

Продолжение

Наименование комплектующих материалов и изделий	Шифр окна																		Шифр балконной двери						
	ОАР15-09ш	ОАР15-12ш	ОАР18-09ш	ОАР18-12ш	ОАР24-12с	ОАР12-24с	ОАР18-24с	ОАР21-24с	ОАР12-18с	ОАР18-18с	ОАР21-18с	ОАР24-18с	ОАР06-09ш	ОАР06-12ш	ОАР06-15ш	ОАР06-18ш	ОАР18-09шф	ОАР18-12шф	ОАР21-09шф	ОАР21-12шф	БАР22-075	БАР22-09	БАР24-075	БАР24-09	БАР28-09ф	БАР28-12ф	БАР28-18ф
																										

Сплавы алюминиевые

Профили алюминиевые АД 31Т5 ГОСТ 22233-76	ПА-55а	12,8	14,4	14,4	15,3	18,5	18,1	20,6	21,8	15,4	17,6	20,0	22,6	7,4	9,8	11	12,9	14,4	16,8	16,8	17,4	13,5	13,7	14,6	15,0	21,3	24,4	28,2
	ПА-123	—	—	—	—	0,08	0,04	0,04	0,04	0,08	0,08	0,08	0,16	—	—	—	—	0,08	0,08	0,08	0,08	0,08	0,08	0,08	0,08	0,08	0,08	0,16
	ПА-159	2,35	2,35	2,35	2,8	3,29	2,8	3,88	3,68	3,29	2,76	3,22	3,22	1,88	1,88	2,3	2,3	2,3	2,3	2,76	2,76	2,3	2,3	2,3	2,3	3,3	3,7	3,9
	ПА-160	2,96	3,27	3,27	3,7	4,5	4,9	5,4	5,8	4,1	4,9	5,3	5,5	1,80	2,26	2,65	3,02	3,72	4,14	4,14	4,55	3,63	3,72	3,81	3,93	5,1	5,52	6,2
	ПА-477	11,0	13,8	13,2	14,9	14,8	16,6	21,9	23,7	10,7	13,6	14,1	14,9	6,8	8,5	9,3	10,9	13,9	14,9	14,1	15,4	12,2	12,9	13,2	13,7	21,9	24,4	31,6
	ПА-478б	—	—	—	—	3,9	1,9	2,6	2,7	3,1	4,8	5,6	5,8	—	—	—	—	2,94	3,4	2,94	3,4	0,41	0,54	0,41	0,54	0,57	0,76	2,43
	ПА-487	2,8	3,2	3,2	3,8	4,5	5,62	6,41	7,2	5,1	6,8	7,1	9,9	1,95	2,11	2,45	2,72	3,2	4,3	3,9	4,2	4,3	4,7	4,6	4,9	6,05	6,71	9,6
	ПА-1029	—	—	—	—	—	1,9	2,5	2,7	—	—	—	—	—	—	—	—	—	—	—	—	—	—	—	—	—	—	—
	ПА-190а	—	—	—	—	—	—	—	—	—	—	—	4,8	—	—	—	—	—	—	—	—	—	—	—	—	—	—	—
	ПА-163	—	—	—	—	—	—	—	—	—	—	—	—	0,184	0,184	0,184	0,184	0,184	0,184	0,184	0,184	—	—	—	—	0,184	0,184	0,184
	ПА-164	—	—	—	—	—	—	—	—	—	—	—	—	0,144	0,144	0,144	0,144	0,144	0,144	0,144	0,144	—	—	—	—	0,144	0,144	0,144
	Б-274	—	—	—	—	—	—	—	—	—	—	—	—	0,8	0,8	0,8	0,8	0,8	0,8	0,8	0,8	—	—	—	—	0,8	0,8	0,8
	Б-275	—	—	—	—	—	—	—	—	—	—	—	—	0,02	0,02	0,02	0,02	0,02	0,02	0,02	0,02	—	—	—	—	0,02	0,02	0,02
	ПА-286	0,028	0,028	0,028	0,028	0,028	0,028	0,028	0,028	0,028	0,028	0,028	0,028	0,064	0,064	0,064	0,064	0,092	0,092	0,092	0,092	0,028	0,028	0,028	0,028	0,028	0,028	0,092
	ПА-470	0,552	0,552	0,552	0,552	0,552	0,552	0,552	0,828	0,552	0,552	0,828	0,552	0,552	0,552	0,552	0,552	1,104	1,104	1,104	1,104	0,828	0,828	0,828	0,828	1,38	1,38	2,208
	ПА-471	0,256	0,256	0,256	0,256	0,256	0,256	0,256	0,384	0,256	0,256	0,384	0,256	0,256	0,256	0,256	0,256	0,512	0,512	0,512	0,512	0,384	0,384	0,384	0,384	0,64	0,64	1,324
	А-718	—	—	—	—	—	—	—	—	—	—	—	—	0,03	0,03	0,03	0,03	0,03	0,03	0,03	0,03	—	—	—	—	0,03	0,03	0,03
	А-772	0,1	0,1	0,1	0,1	0,1	0,1	0,1	0,1	0,1	0,1	0,1	0,1	—	—	—	—	0,1	0,1	0,1	0,1	—	—	—	—	—	—	—
	А-803	0,34	0,34	0,34	0,34	0,34	0,34	0,34	0,34	0,34	0,34	0,34	0,34	—	—	—	—	0,34	0,34	0,34	0,34	0,34	0,34	0,34	0,34	0,34	0,34	0,388
	А-835	0,2	0,2	0,2	0,2	0,2	0,2	0,2	0,2	0,2	0,2	0,2	0,2	—	—	—	—	0,2	0,2	0,2	0,2	—	—	—	—	—	—	—
	А-968	—	—	—	—	—	—	—	—	—	—	—	—	0,08	0,08	0,08	0,08	0,08	0,08	0,08	0,08	—	—	—	—	0,08	0,08	0,08
	А-969	—	—	—	—	—	—	—	—	—	—	—	—	0,06	0,06	0,06	0,06	0,06	0,06	0,06	0,06	—	—	—	—	0,06	0,06	0,06

17570 120 Копировал: Тарасова Формат 12

Продолжение





















Наименование комплектующих материалов и изделий.		Шифр окна																				Шифр балконной двери						
		ОАР15-09ш	ОАР15-12ш	ОАР18-09ш	ОАР18-12ш	ОАР24-12с	ОАР12-24с	ОАР18-24с	ОАР21-24с	ОАР12-18с	ОАР18-18с	ОАР21-18с	ОАР24-18с	ОАР06-09ш	ОАР06-12ш	ОАР06-15ш	ОАР06-18ш	ОАР18-09шф	ОАР18-12шф	ОАР21-09шф	ОАР21-12шф	БАР22-07.5	БАР22-09	БАР24-07.5	БАР24-09	БАР28-09ф	БАР28-12ф	БАР28-18ф
Сплавы алюминиевые																												
Профили алюминиевые АД 31Т5 ГОСТ 22233-76	ПА-33а	—	—	—	—	—	—	—	—	—	—	—	—	—	—	—	—	—	—	—	—	1,72	2,50	1,72	2,50	2,50	3,07	5,1
	ПА-57в	—	—	—	—	—	—	—	—	—	—	—	—	—	—	—	—	—	—	—	—	—	—	—	—	6,3	6,3	9,42
	ПА-85	—	—	—	—	—	—	—	—	—	—	—	—	—	—	—	—	—	—	—	—	1,32	1,58	1,32	1,58	1,58	2,11	3,2
	ПА-86	—	—	—	—	—	—	—	—	—	—	—	—	—	—	—	—	—	—	—	—	1,0	1,21	1,0	1,21	1,21	1,61	2,41
	ПА-144а	—	—	—	—	—	—	—	—	—	—	—	—	—	—	—	—	—	—	—	—	—	—	—	—	0,51	0,71	1,03
	ПА-180	—	—	—	—	—	—	—	—	—	—	—	—	—	—	—	—	—	—	—	—	0,38	0,46	0,38	0,46	0,46	0,61	0,92
	ПА-181	—	—	—	—	—	—	—	—	—	—	—	—	—	—	—	—	—	—	—	—	0,5	0,5	0,5	0,5	0,5	0,5	0,7
	ПА-1027	—	—	—	—	—	—	—	—	—	—	—	0,38	—	—	—	—	—	—	—	—	0,89	1,02	1,41	2,2	2,21	2,51	2,21
	ПА-161	—	—	—	—	—	—	—	—	—	—	—	—	—	—	—	—	—	—	—	—	—	—	—	—	0,58	0,77	1,15
АЛ9 ГОСТ 2685-75		2,5	2,5	2,5	2,5	2,5	3,8	3,8	3,8	2,5	2,5	2,5	2,5	2,56	2,56	2,56	2,56	3,84	3,84	3,84	3,84	1,92	1,92	1,92	1,92	3,2	3,2	4,5
Лист АМг2 П ГОСТ 21631-76		0,17	0,21	0,21	0,24	0,26	0,22	0,26	0,28	0,22	0,26	0,28	0,30	0,1	0,12	0,16	0,18	0,2	0,23	0,24	0,24	0,2	0,23	0,24	0,26	0,28	0,30	0,32
Вкладыш 34×15 е=40 АД31 ГОСТ 4784-74		—	—	—	—	—	—	—	—	—	—	—	—	—	—	—	—	—	—	—	—	0,22	0,22	0,22	0,22	—	—	—
Итого		36,04	41,19	41,20	44,70	53,79	57,38	68,85	73,56	45,95	54,76	60,04	71,52	24,67	29,41	32,60	36,80	48,23	53,64	52,75	55,48	46,13	49,14	49,27	52,79	81,33	90,96	118,44
Материалы прочие																												
Профили резиновые НО68-1 ТУ38-105 1082-76	Пр-45д	0,51	0,62	0,62	0,68	0,68	0,84	0,96	1,05	1,11	1,36	1,48	1,76	0,33	0,41	0,48	0,55	0,61	0,78	0,78	0,82	0,91	0,98	1,11	1,21	0,88	1,09	1,57
	Пр-61	—	—	—	—	—	—	—	—	—	—	—	—	—	—	—	—	—	—	—	—	0,07	0,08	0,07	0,08	0,08	0,09	0,14
	Пр-65и	1,31	1,61	1,61	1,82	1,95	3,18	4,11	5,06	1,21	1,81	1,96	2,41	0,89	1,08	1,28	1,47	2,21	2,32	2,32	2,46	1,11	1,19	1,21	1,21	2,61	2,90	3,85
Итого:		1,82	2,23	2,23	2,50	2,63	4,02	5,07	6,11	2,32	3,17	3,44	4,17	1,22	1,49	1,76	2,02	2,82	3,10	3,10	3,28	2,09	2,25	2,99	2,50	3,57	4,08	5,56
Ст.3 ГОСТ 380-71		0,708	0,708	0,708	0,708	0,708	0,708	0,708	0,708	0,708	0,708	0,708	0,708	2,402	2,402	2,402	2,402	3,11	3,11	3,11	3,11	0,36	0,36	0,36	0,36	2,662	2,662	2,662
Сталь 20×13 ГОСТ 5632-72		0,2	0,2	0,2	0,2	0,2	0,2	0,2	0,3	0,2	0,2	0,3	0,2	0,2	0,2	0,2	0,2	0,4	0,4	0,4	0,4	0,3	0,3	0,3	0,3	0,5	0,5	0,8
Сталь ГОСТ 1050-74	Сталь 20	0,18	0,18	0,18	0,18	0,18	0,18	0,18	0,18	0,18	0,18	0,18	0,18	0,4	0,4	0,4	0,4	0,58	0,58	0,58	0,58	—	—	—	—	0,4	0,4	0,4
	Сталь 45	—	—	—	—	—	—	—	—	—	—	—	—	—	—	—	—	—	—	—	—	—	—	—	—	—	—	0,06
	Сталь 65Г	—	—	—	—	—	—	—	—	—	—	—	—	—	—	—	—	—	—	—	—	—	—	—	—	—	—	0,003

Инв. № подл. | Подп. и дата | Взам. инв. №

1.236.4-8.3 127-КМ

Лист 4

17570 121

Копировал Тарасова Формат 12

Наименование комплектующих материалов и изделий	Шифр окна: ОАР15-09ш	ОАР15-12ш	ОАР18-09ш	ОАР18-12ш	ОАР24-12с	ОАР12-24с	ОАР18-24с	ОАР21-24с	ОАР12-18с	ОАР18-18с	ОАР21-18с	ОАР24-18с	ОАР06-09ш	ОАР06-12ш	ОАР06-15ш	ОАР06-18ш	ОАР18-09шф	ОАР18-12шф	ОАР21-09шф	ОАР21-12шф	Шифр балконной двери: БАР22-07.5	БАР22-09	БАР24-07.5	БАР24-09	БАР28-09ф	БАР28-12ф	БАР28-18ф
																										
Материалы прочие																											
Вата минеральная ГОСТ 4640-76	—	—	—	—	—	—	—	—	—	—	—	—	—	—	—	—	0,28	0,31	0,28	0,31	—	—	—	—	0,28	0,31	0,54
Лист облицовочный ДПСЛ-603 ГОСТ 9590-76	—	—	—	—	—	—	—	—	—	—	—	—	—	—	—	—	—	—	—	—	0,48	0,56	0,48	0,56	0,56	0,84	1,10
Фанера бакелизированная S=5мм ГОСТ 11539-73	—	—	—	—	—	—	—	—	—	—	—	—	—	—	—	—	—	—	—	—	5,25	5,45	5,25	5,45	5,45	5,65	10,25
Полиэтилен ГОСТ 16338-77	—	—	—	—	—	—	—	—	—	—	—	—	0,08	0,08	0,08	0,08	0,08	0,08	0,08	0,08	—	—	—	—	0,08	0,08	0,08
Винипласт ТУ6-05-1573-77	—	—	—	—	—	—	—	—	—	—	—	—	0,02	0,02	0,02	0,02	0,02	0,02	0,02	0,02	—	—	—	—	0,02	0,02	0,02
Капрон ТУ6-06-309-70	0,064	0,064	0,064	0,064	0,064	0,064	0,064	0,064	0,064	0,064	0,064	0,064	0,064	0,064	0,064	0,064	0,064	0,064	0,064	0,064	0,064	0,064	0,064	0,064	0,064	0,064	0,081
Мастика 51-УТ-37 ТУ38-105 501-76	—	—	—	—	—	—	—	—	—	—	—	—	—	—	—	—	0,48	0,50	0,48	0,50	—	—	—	—	0,48	0,50	0,76
Крепежные изделия																											
Болт М6×20.58.019 ГОСТ 7798-70	—	—	—	—	—	—	—	—	—	—	—	—	—	—	—	—	0,004	0,006	0,004	0,006	—	—	—	—	0,004	0,006	0,009
Винты ГОСТ 1476-75 М5×10.58.019	—	—	—	—	—	—	—	—	—	—	—	—	0,002	0,002	0,002	0,002	0,002	0,002	0,002	0,002	—	—	—	—	0,002	0,002	0,02
Винты ГОСТ 1476-75 М6×12.58.019	—	—	—	—	—	—	—	—	—	—	—	—	0,007	0,007	0,007	0,007	0,007	0,007	0,007	0,007	—	—	—	—	0,007	0,007	0,07
Винт 3×14.58.019 ГОСТ 10619-63	0,001	0,001	0,001	0,001	0,001	0,001	0,001	0,001	0,001	0,001	0,001	0,001	—	—	—	—	0,001	0,001	0,001	0,001						0,001	0,002
Винт 3×14.58.019 ГОСТ 10621-63	0,0002	0,0002	0,0002	0,0002	0,0002	0,0002	0,0002	0,0002	0,0002	0,0002	0,0002	0,0002	—	—	—	—	0,0002	0,0002	0,0002	0,0002						0,0002	0,0004
Винты ГОСТ 17473-72 М4×12.58.019	0,041	0,052	0,052	0,052	0,062	0,062	0,072	0,083	0,052	0,062	0,072	0,072	0,041	0,041	0,051	0,051	0,051	0,051	0,062	0,062	0,031	0,031	0,031	0,031	0,041	0,041	0,062
Винты ГОСТ 17473-72 М5×10.58.019	0,032	0,032	0,032	0,032	0,032	0,032	0,032	0,032	0,032	0,032	0,032	0,032	—	—	—	—	0,032	0,032	0,032	0,032	0,038	0,038	0,038	0,038	0,038	0,038	0,056
Винты ГОСТ 17473-72 М5×12.58.019	0,032	0,032	0,032	0,032	0,032	0,032	0,032	0,032	0,032	0,032	0,032	0,032	0,016	0,016	0,016	0,016	0,032	0,032	0,032	0,032	0,018	0,018	0,018	0,018	0,066	0,066	0,144
Винты ГОСТ 17473-72 М5×16.58.019													0,019	0,019	0,019	0,019	0,019	0,019	0,019	0,019					0,019	0,019	0,019
Винты ГОСТ 17473-72 М5×22.58.019	—	—	—	—	0,030	0,030	0,030	0,030	0,030	0,030	0,030	0,090	—	—	—	—	0,030	0,030	0,030	0,030	0,030	0,030	0,030	0,030	0,030	0,030	0,090
Винты ГОСТ 17473-72 М5×45.58.019	—	—	—	—	—	—	—	—	—	—	—	0,006	—	—	—	—	—	—	—	—	—	—	—	—	—	—	—
Винты ГОСТ 17473-72 М6×8.58.019	0,006	0,006	0,006	0,006	0,006	0,006	0,006	0,006	0,006	0,006	0,006	0,006					0,006	0,006	0,006	0,006							
Винты ГОСТ 17473-72 М6×10.58.019	0,008	0,008	0,008	0,008	0,008	0,008	0,008	0,008	0,008	0,008	0,008	0,008					0,008	0,008	0,008	0,008							
Винты ГОСТ 17473-72 М6×14.58.019	0,018	0,018	0,018	0,018	0,018	0,018	0,018	0,018	0,018	0,018	0,018	0,018	0,018	0,018	0,018	0,018	0,036	0,036	0,036	0,036	0,018	0,018	0,018	0,018	0,018	0,018	0,018

Продолжение

Наименование комплектующих материалов и изделий		Шифр окна												Шифр балконной двери											
		ОАР15-09ш	ОАР15-12ш	ОАР18-09ш	ОАР18-12ш	ОАР24-12с	ОАР12-24с	ОАР18-24с	ОАР21-24с	ОАР12-18с	ОАР18-18с	ОАР21-18с	ОАР24-18с	ОАР06-09ш	ОАР06-12ш	ОАР06-15ш	ОАР06-18ш	ОАР18-09ш	ОАР18-12ш	ОАР21-09ш	ОАР21-12ш	БАР22-07,5	БАР22-09	БАР24-07,5	БАР24-09	БАР28-09ф	БАР28-12ф	БАР28-18ф
																											
Крепежные изделия																											
Винты ГОСТ 17475-72	М5×8.58.019	—	—	—	—	0,011	0,011	0,011	0,011	0,011	0,011	0,022	0,022	—	—	—	—	0,011	0,011	0,011	0,011	0,011	0,011	0,011	0,011	0,011	0,022
	М5×10.58.019	—	—	—	—	—	—	—	—	—	—	—	—	—	—	—	—	—	—	—	—	0,013	0,013	0,013	0,013	0,013	0,026
	М5×12.58.019	0,024	0,024	0,024	0,024	0,024	0,024	0,024	0,036	0,024	0,024	0,036	0,024	0,012	0,012	0,012	0,012	0,024	0,024	0,004	0,024	0,024	0,024	0,024	0,024	0,06	0,06	0,096
	М5×20.58.019	0,006	0,006	0,006	0,006	0,006	0,006	0,006	0,006	0,006	0,006	0,006	0,006	—	—	—	—	0,006	0,006	0,006	0,006	—	—	—	—	—	—
	М6×12.58.019	—	—	—	—	—	—	—	—	—	—	—	—	0,018	0,018	0,018	0,018	0,018	0,018	0,018	0,018	—	—	—	—	0,018	0,018	0,018
	М8×20.58.019	—	—	—	—	—	—	—	—	—	—	—	—	0,016	0,016	0,016	0,016	0,016	0,016	0,016	0,016	—	—	—	—	0,016	0,016	0,016
Винты ТУ 36-2155-78	Т4×1.5×8.09	—	—	—	—	—	—	—	—	—	—	—	—	0,001	0,001	0,001	0,001	0,001	0,001	0,001	0,001	—	—	—	—	0,001	0,001	0,001
	Т5×1.5×12.09	—	—	—	—	—	—	—	—	—	—	—	—	0,012	0,012	0,012	0,012	0,012	0,012	0,012	0,012	—	—	—	—	0,012	0,012	0,012
	Т5×1.5×36.09	—	—	—	—	—	—	—	—	—	—	—	—	0,018	0,018	0,018	0,018	0,018	0,018	0,018	0,018	—	—	—	—	0,018	0,018	0,018
Гайки ГОСТ 5915-70	М6.5.019	0,08	0,08	0,08	0,08	0,08	0,10	0,10	0,10	0,08	0,08	0,08	0,08	0,08	0,08	0,08	0,08	0,12	0,12	0,12	0,12	0,06	0,06	0,06	0,06	0,10	0,10	0,14
	М8.5.019	—	—	—	—	—	—	—	—	—	—	—	—	0,01	0,01	0,01	0,01	0,01	0,01	0,01	0,01	—	—	—	—	0,01	0,01	0,01
	М10.5.019	—	—	—	—	—	—	—	—	—	—	—	—	0,011	0,011	0,011	0,011	0,011	0,011	0,011	0,011	—	—	—	—	0,011	0,011	0,11
Гайка М6.5.019 ГОСТ 5927-70		0,1	0,1	0,1	0,1	0,1	0,1	0,1	0,1	0,1	0,1	0,1	0,1	—	—	—	—	0,1	0,1	0,1	0,1	0,1	0,1	0,1	0,1	0,1	0,1	0,1
Заклепки ГОСТ 10299-68	4×10.35.106	0,006	0,006	0,006	0,006	0,006	0,006	0,006	0,006	0,006	0,006	0,006	0,006	—	—	—	—	0,006	0,006	0,006	0,006	—	—	—	—	—	—	—
	6×10.35.106	0,008	0,008	0,008	0,008	0,008	0,008	0,008	0,008	0,008	0,008	0,008	0,008	—	—	—	—	0,008	0,008	0,008	0,008	0,006	0,006	0,006	0,005	0,006	0,005	0,006
Заклепки ГОСТ 10300-75	4×10.01.01	—	—	—	—	—	—	—	—	—	—	—	—	—	—	—	—	—	—	—	—	—	—	—	—	—	—	0,006
	4×22.01.01	—	—	—	—	—	—	—	—	—	—	—	—	0,002	0,002	0,002	0,002	0,002	0,002	0,002	0,002	—	—	—	—	0,002	0,002	0,002
Шайбы ГОСТ 6402-76	6.01.019	0,009	0,009	0,009	0,009	0,009	0,014	0,014	0,014	0,009	0,009	0,009	0,009	0,009	0,009	0,009	0,009	0,017	0,017	0,017	0,017	0,013	0,013	0,013	0,013	0,017	0,017	0,020
	8.01.019	—	—	—	—	—	—	—	—	—	—	—	—	0,008	0,008	0,008	0,008	0,008	0,008	0,008	0,008	—	—	—	—	0,008	0,008	0,008
Шайбы ГОСТ 11371-78	6.01.019	0,006	0,006	0,006	0,006	0,006	0,005	0,006	0,006	0,006	0,006	0,006	0,006	—	—	—	—	0,006	0,006	0,006	0,006	0,004	0,004	0,004	0,004	0,004	0,004	0,004
	8.01.019	—	—	—	—	—	—	—	—	—	—	—	—	0,002	0,002	0,002	0,002	0,002	0,002	0,002	0,002	—	—	—	—	0,002	0,002	0,002
	10.01.019	—	—	—	—	—	—	—	—	—	—	—	—	0,008	0,008	0,008	0,008	0,008	0,008	0,008	0,008	—	—	—	—	0,008	0,008	0,008
Шайба 5.081 ГОСТ 11648-75		—	—	—	—	—	—	—	—	—	—	—	—	0,005	0,005	0,005	0,005	0,005	0,005	0,005	0,005	—	—	—	—	0,005	0,005	0,005
Шплинты ГОСТ 397-79	2×10.002	0,001	0,001	0,001	0,001	0,001	0,001	0,001	0,001	0,001	0,001	0,001	0,001	—	—	—	—	0,001	0,001	0,001	0,001	—	—	—	—	—	—	—
	2,5×16.002	—	—	—	—	—	—	—	—	—	—	—	—	0,002	0,002	0,002	0,002	0,002	0,002	0,002	0,002	—	—	—	—	0,002	0,002	0,002

Инв. № подл. | Подп. и дата | Взам. инв. №

Наименование комплектующих материалов и изделий		Шифр окна																				Шифр балконной двери						
		ОАР15-09ш	ОАР15-12ш	ОАР18-09ш	ОАР18-12ш	ОАР24-12с	ОАР12-24с	ОАР18-24с	ОАР21-24с	ОАР12-18с	ОАР18-18с	ОАР21-18с	ОАР24-18с	ОАР06-09ш	ОАР06-12ш	ОАР06-15ш	ОАР06-18ш	ОАР18-09шф	ОАР18-12шф	ОАР21-09шф	ОАР21-12шф	БАР22-0,75	БАР22-09	БАР24-0,75	БАР24-0,9	БАР28-09ф	БАР28-12ф	БАР28-18ф
														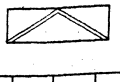													
Штифты ГОСТ 3128-70	4Пр2,2а х 18	—	—	—	—	—	—	—	—	—	—	—	—	—	—	—	—	—	—	—	—	—	—	—	—	—	—	0,003
	4Г х 2,5	0,006	0,006	0,006	0,006	0,006	0,006	0,006	0,006	0,006	0,006	0,006	0,006	—	—	—	—	0,006	0,006	0,006	0,006	—	—	—	—	—	—	—
	8,Н8 х 16	—	—	—	—	—	—	—	—	—	—	—	—	0,008	0,008	0,008	0,008	0,008	0,008	0,008	0,008	—	—	—	—	0,008	0,008	0,008
	8 х 25	—	—	—	—	—	—	—	—	—	—	—	—	0,039	0,039	0,039	0,039	0,039	0,039	0,039	0,039	—	—	—	—	0,039	0,039	0,039
Шуруп ГОСТ 1144-70 Б 4 х 25.019		—	—	—	—	—	—	—	—	—	—	—	—	—	—	—	—	—	—	—	—	0,012	0,012	0,012	0,012	0,012	0,016	0,024
Итого:		0,381	0,395	0,395	0,395	0,446	0,471	0,479	0,504	0,436	0,446	0,479	0,538	0,364	0,364	0,374	0,374	0,693	0,695	0,704	0,706	0,378	0,378	0,378	0,378	0,618	0,715	0,166
Стандартные изделия																												
Упор оконный УО ГОСТ 5091-78		0,03	0,03	0,03	0,03	0,03	0,03	0,03	0,03	0,03	0,03	0,03	0,03	—	—	—	—	0,03	0,03	0,03	0,03	0,03	0,03	0,03	0,03	0,03	0,03	0,03
Масса изделия без остекления		39,35	44,94	45,04	48,71	57,98	62,98	75,51	81,38	49,82	49,49	65,17	77,31	29,28	34,29	37,76	42,69	55,86	61,55	60,67	63,59	49,29	52,47	53,33	56,36	89,11	99,35	129,12

gost.e-ecolog.ru