ТИПОВАЯ ДОКУМЕНТАЦИЯ НА СТРОИТЕЛЬНЫЕ СИСТЕМЫ
И ИЗДЕЛИЯ ЗДАНИЙ И СООРУЖЕНИЙ

СЕРИЯ 1.236.4 – 8

ОКНА И БАЛКОННЫЕ ДВЕРИ ИЗ АЛЮМИНИЕВЫХ СПЛАВОВ ДЛЯ ОБЩЕСТВЕННЫХ ЗДАНИЙ

ВЫПУСК 2

ОКНА И БАЛКОННЫЕ ДВЕРИ С ДВОЙНЫМ ОСТЕКЛЕНИЕМ (СТЕКЛОПАКЕТ) В ОДИНАРНОМ ПЕРЕПЛЕТЕ ИЗ КОМБИНИРОВАННЫХ ПРОФИЛЕЙ

Чертежи КМ

Разработаны: Гипроспецлегконструкция
Зам. директора института — В.Новиков
Зав. ОАК–I — В.Голиков
КиевЗНИИЭП
Главный инженер института — А.Касилов
ЛМК — И.Панько

Утверждены Государственным Комитетом по гражданскому строительству и архитектуре при Госстрое СССР
Приказ № 277 от 28 сентября 1981 г
Введены в действие с 1 октября 1981 г

gost.e-ecolog.ru

КАЗГОРСТРОЙПРОЕКТ
Проектный кабинет
ИНВ. №1236-1082/3

ТИПОВАЯ ДОКУМЕНТАЦИЯ НА СТРОИТЕЛЬНЫЕ СИСТЕМЫ
И ИЗДЕЛИЯ ЗДАНИЙ И СООРУЖЕНИЙ

СЕРИЯ 1.236.4-8

ОКНА И БАЛКОННЫЕ ДВЕРИ ИЗ АЛЮМИНИЕВЫХ СПЛАВОВ ДЛЯ ОБЩЕСТВЕННЫХ ЗДАНИЙ

ВЫПУСК 2

ОКНА И БАЛКОННЫЕ ДВЕРИ С ДВОЙНЫМ ОСТЕКЛЕНИЕМ (СТЕКЛОПАКЕТ) В ОДИНАРНОМ ПЕРЕПЛЕТЕ ИЗ КОМБИНИРОВАННЫХ ПРОФИЛЕЙ

Чертежи КМ

17569
ЦЕНА 4 18

КОНТРОЛЬНЫЙ

Опись выпуска

Обозначение	Наименование	Стр.
	Титульный лист	
	Опись выпуска	2-4
1.236.4-8.2 ООПЗ-км	Пояснительная записка	5-11
1.236.4-8.2 01-км	Окно глухое. Номенклатура	12
1.236.4-8.2 02-км	Окно глухое. Номенклатура	13
1.236.4-8.2 03-км	Окно с распашной створкой. Номенклатура.	14
1.236.4-8.2 04-км	Окно с распашной створкой. Номенклатура.	15
1.236.4-8.2 05-км	Окно с нижнеподвесной створкой. Номенклатура.	16
1.236.4-8.2 06-км	Окно со среднеподвесной створкой. Номенклатура.	17
1.236.4-8.2 07-км	Дверь балконная-распашная. Номенклатура.	18
1.236.4-8.2 08-км	Номенклатура стеклопакетов для окон и балконных дверей.	19
1.236.4-8.2 09-км	Схемы установки подкладок под стеклопакеты и глухую вставку.	20
1.236.4-8.2 10-км	Узлы 1; 2; 7; 8; 9; 34	21
1.236.4-8.2 11-км	Узлы 3; 35.	22
1.236.4-8.2 12-км	Узлы 4; 11; 13; 23	23
1.236.4-8.2 13-км	Узлы 5; 10	24
1.236.4-8.2 14-км	Узел 6	25
1.236.4-8.2 15-км	Узлы 12; 14; 15	26
1.236.4-8.2 16-км	Узлы 16; 17; 18	27
1.236.4-8.2 17-км	Узлы 19; 20; 22	28
1.236.4-8.2 18-км	Узел 21	29

Обозначение	Наименование	Стр.
1.236.4-8.2 19-км	Вкладыш угловой В-2; Вкладыш В-1	30
1.236.4-8.2 20-км	Установка каркаса в отдельном проеме Таблица расхода материалов	31
1.236.4-8.2 21-км	Схема установки закладных деталей для крепления окна в проеме.	32
1.236.4-8.2 22-км	Схема установки закладных деталей для крепления балконной двери в проеме	33
1.236.4-8.2 23-км	Узлы 24; 25	34
1.236.4-8.2 24-км	Узлы 26; 27	35
1.236.4-8.2 25-км	Схема установки окон в ленточном проеме.	36
1.236.4-8.2 26-км	Узлы 28; 29	37
1.236.4-8.2 27-км	Узел 30 Таблица расхода материалов	38
1.236.4-8.2 28-км	Узлы 31; 32	39
1.236.4-8.2 29-км	Узел 33 Таблица расхода материалов	40
1.236.4-8.2 30-км	Приборы для окон с распашной створкой. Номенклатура	41
1.236.4-8.2 31-км	Приборы для окон с распашной створкой. Номенклатура	42
1.236.4-8.2 32-км	Приборы для окон с распашной створкой. Номенклатура	42
1.236.4-8.2 33-км	Приборы для окон с распашной створкой. Номенклатура.	43
1.236.4-8.2 34-км	Приборы для окон с распашной створкой. Номенклатура	44
1.236.4-8.2 35-км	Приборы для окон со среднеподвесной створкой. Номенклатура.	45
1.236.4-8.2 36-км	Приборы для окон с нижнеподвесной створкой. Номенклатура	46
1.236.4-8.2 37-км	Приборы для окон с распашной створкой с фрамугой. Номенклатура	47
1.236.4-8.2 38-км	Приборы для окон со среднеподвесной створкой с фрамугой. Номенклатура	48
1.236.4-8.2 39-км	Приборы для дверей балконных распашных однопольных. Номенклатура	49
1.236.4-8.2 40-км	Приборы для дверей балконных распашных однопольных с фрамугой. Номенклатура	50
1.236.4-8.2 41-км	Приборы для двери балконной распашной двупольной с фрамугой. Номенклатура	51

Обозначение	Наименование	Стр
1.236.4-8.2 42-км	Петля врезная	52
1.236.4-8.2 43-км	Ограничитель открывания правый	53
1.236.4-8.2 44-км	Ограничитель открывания правый	54
1.236.4-8.2 45-км	Компенсатор	55
1.236.4-8.2 46-км	Шпингалет врезной с тремя засовами	56
1.236.4-8.2 47-км	Шпингалет врезной с тремя засовами	57
1.236.4-8.2 48-км	Шпингалет врезной с тремя засовами	58
1.236.4-8.2 49-км	Шпингалет врезной с тремя засовами	59
1.236.4-8.2 50-км	Прибор для запирания среднеподвесного окна в четырех точках	60
1.236.4-8.2 51-км	Прибор для запирания среднеподвесного окна в четырех точках	61
1.236.4-8.2 52-км	Прибор для запирания среднеподвесного окна в четырех точках	62
1.236.4-8.2 53-км	Прибор для запирания среднеподвесного окна в четырех точках	63
1.236.4-8.2 54-км	Прибор для запирания среднеподвесного окна в четырех точках	64
1.236.4-8.2 55-км	Прибор для запирания среднеподвесного окна в четырех точках	65
1.236.4-8.2 56-км	Шарнир для навески створки	66
1.236.4-8.2 57-км	Шарнир для навески створки	67
1.236.4-8.2 58-км	Шпингалет задвижной	68
1.236.4-8.2 59-км	Прибор фрамужный	69
1.236.4-8.2 60-км	Прибор фрамужный	70
1.236.4-8.2 61-км	Прибор фрамужный	71
1.236.4-8.2 62-км	Прибор фрамужный	72
1.236.4-8.2 63-км	Весовые характеристики механических приборов	73
1.236.4-8.2 64-км	Профиль ПА-43а	74

Обозначение	Наименование	Стр.
1.236.4-8.2 65-км	Профиль ПА-50	74
1.236.4-8.2 66-км	Профиль ПА-56г	75
1.236.4-8.2 67-км	Профиль ПА-57б	75
1.236.4-8.2 68-км	Профиль ПА-86	76
1.236.4-8.2 69-км	Профиль ПА-144а	76
1.236.4-8.2 70-км	Профиль ПА-98б	77
1.236.4-8.2 71-км	Профиль ПА-87	77
1.236.4-8.2 72-км	Профиль ПА-129	78
1.236.4-8.2 73-км	Профиль А-835	78
1.236.4-8.2 74-км	Профиль ПА-154а	79
1.236.4-8.2 75-км	Профиль ПА-155	79
1.236.4-8.2 76-км	Профиль ПА-203г	80
1.236.4-8.2 77-км	Профиль ПА-205а	80
1.236.4-8.2 78-км	Профиль ПА-209б	81
1.236.4-8.2 79-км	Профиль ПА-295а	81
1.236.4-8.2 80-км	Профиль ПА-470	82
1.236.4-8.2 81-км	Профиль ПА-471	82
1.236.4-8.2 82-км	Профиль ПА-474	83
1.236.4-8.2 83-км	Профиль ПА-475	83
1.236.4-8.2 84-км	Профиль ПА-480	84
1.236.4-8.2 85-км	Профиль ПА-481	84
1.236.4-8.2 86-км	Профиль ПА-123	85
1.236.4-8.2 87-км	Профиль ПА-100	85

Обозначение	Наименование	Стр
1.236.4-8.2 88-км	Профиль Б-264	86
1.236.4-8.2 89-км	Профиль Б-263	86
1.236.4-8.2 90-км	Профиль А-813	87
1.236.4-8.2 91-км	Профиль Б-224	87
1.236.4-8.2 92-км	Профиль А-772	88
1.236.4-8.2 93-км	Профиль А-811	88
1.236.4-8.2 94-км	Профиль А-812	89
1.236.4-8.2 95-км	Профиль А-803	89
1.236.4-8.2 96-км	Профиль ПА-286	90
1.236.4-8.2 97-км	Профиль ПА-191а	90
1.236.4-8.2 98-км	Профиль Б-216	91
1.236.4-8.2 99-км	Профиль ПА-192	91
1.236.4-8.2 100-км	Профиль ПА-1042	92
1.236.4-8.2 101-км	Профиль А-718	92
1.236.4-8.2 102-км	Профиль А-691	93
1.236.4-8.2 103-км	Профиль А-692	93
1.236.4-8.2 104-км	Профиль А-969	94
1.236.4-8.2 105-км	Профиль А-968	94
1.236.4-8.2 106-км	Профиль Б-274	95
1.236.4-8.2 107-км	Профиль Б-275	95
1.236.4-8.2 108-км	Профиль ПР-61	96
1.236.4-8.2 109-км	Профиль ПР-45д	96
1.236.4-8.2 110-км	Профиль ПР-65и	97

Обозначение	Наименование	Стр
1.236.4-8.2 111-км	Профиль ПР-70	97
1.236.4-8.2 112-км	Профиль ПР-29и	98
1.236.4-8.2 113-км	Профиль ПР-33а	98
1.236.4-8.2 114-км	Ведомость расхода материалов и изделий	99-101

Пояснительная записка

1. Введение

1.1 Настоящий выпуск содержит чертежи КМ окон и балконных дверей с двойным остеклением (стеклопакет) в одинарном переплете из комбинированных профилей, предназначаемые для общественных зданий и сооружений, а также для вспомогательных зданий и помещений предприятий различных отраслей народного хозяйства.

1.2 Чертежи КМ окон и балконных дверей выполнены на основании задания на разработку типовых ограждающих конструкций из алюминиевых сплавов для гражданского строительства, утвержденного Госгражданстроем 5 апреля 1979 г.

1.3 Номенклатура окон и балконных дверей принята в соответствии с „Единной для всех видов строительства номенклатурой окон и балконных дверей из дерева, стали и алюминиевых сплавов", одобренной Госстроем СССР протоколом № 12, утвержденным 21 марта 1978 г.

1.4. Разработка конструкций окон и балконных дверей производилась с учетом требований ВСН 18-73 „Временных указаний по проектированию и применению алюминиевых конструкций в гражданском строительстве. Ограждающие конструкций."

2. Область применения

2.1. Окна и балконные двери предназначены для установки в отдельные проемы и проемы под ленточные остекления общественных зданий.

2.2 Применение окон и балконных дверей в зависимости от температурных условий должно устанавливаться в соответствии со СНиП II-3-79, согласно которому сопротивление теплопередаче (R_0) окон и балконных дверей с двойным остеклением (стеклопакет) в одинарном переплете из комбинированных профилей составляет 0,36 м² ч °с / ккал.

2.3. Окна и балконные двери должны устанавливаться в помещениях с нормальным температурно-влажностным режимом (при влажности воздуха в помещении ≤ 60%).

2.4. Конструкции рассчитаны на ветровую нагрузку соответствующую III по скоростному напору ветра району СССР при максимальной высоте зданий до 60м.

3. Типы и размеры

3.1. Окна запроектированы блоками (глухими и с открывающимися створками) в виде замкнутой рамы из алюминиевых профилей с номинальными размерами по высоте 0,6; 1,2; 1,5; 1,8; 2,1; 2,4 м, по ширине 0,9; 1,2; 1,5; 1,8; 2,4 м.

3.2. Балконные двери запроектированы в виде блоков включающих дверное полотно и дверную коробку в виде замкнутой рамы из алюминиевых профилей с номинальными размерами коробки по высоте 2,2; 2,4; 2,8 м, по ширине 0,75; 0,9; 1,2; 1,8 м.

Зав.отд.	Голиков	[illegible]	[illegible]	1.236.4-8.2 ООПЗ-КМ			
Н.контр.	Чиркова	[illegible]	[illegible]	Пояснительная записка	Стадия	Лист	Листов
Т.контр.	Петров	[illegible]	[illegible]		Р	1	7
Зав.сект.	Матвеева	[illegible]	[illegible]		Гипроспецлегконструкция		
Гл.констр.	Новикова	[illegible]	[illegible]				
Констр.	Пинчук	[illegible]	[illegible]				

4. Конструктивные решения.

4.1. Конструкции окон и балконных дверей разработаны в соответствии с ГОСТ 21519-76.

4.2. Конструкция окон и балконных дверей предусматривает возможность их установки в отдельные и ленточные проемы стен без четверти и с четвертью, выполненные из различных материалов.

4.3. Конструкции изготавливаются из алюминиевых прессованных профилей из сплава АД 31 по ГОСТ 22233-76. Комплект профилей включает 33 типоразмера, в том числе для окон 30 типоразмеров, для балконных дверей 20 типоразмеров / 17 из которых применяются в окнах/

4.4. Окна и балконные двери имеют два пояса притворов. Уплотнение притворов обеспечивается 5 типоразмерами резиновых прокладок. Резиновые прокладки изготавливаются из резины марки НО68-1 по ТУ38-105108 2-76 или из резины других марок с соответствующими физическими свойствами.

4.5. Каркас алюминиевых коробок и створок запроектирован из комбинированных профилей, состоящих из двух алюминиевых профилей-облицовок и закатанного между ними термовкладыша из полиэтилена низкого давления марки 204-15 сорта 1 ГОСТ 16338-77.

4.6. Оконные и балконно-дверные блоки состоят из алюминиевой коробки и створок с различными схемами открывания.

Алюминиевые коробки закрепляются к проему специальными элементами из алюминиевого прессованного профиля, входящего в паз коробки.

Такой способ, помимо гашения неточностей изготовления коробки и проема, позволяет компенсировать температурные перемещения, а также упрощает проведение монтажных работ.

4.7. Обвязки алюминиевых коробок и створок собирают на литых облегченных угловых вкладышах, обеспечивающих требуемую жесткость соединения и плотность стыка при помощи гаек со стяжными винтами, головки которых закреплены в профилях обвязок.

Кроме того, в местах угловых соединений устанавливаются угловые пластины в специальные пазы горизонтальных и вертикальных обвязок, что обеспечивает совмещение их лицевых плоскостей и дополнительную жесткость.

4.8. „Т"-образные соединения элементов конструкции окон и балконных дверей запроектированы на специальных вкладышах и винтах.

4.9. Заполнение проемов окон и балконных дверей осуществляется стеклопакетами толщиной 28 мм. В альбоме приведены спецификации основных типоразмеров стеклопакетов. Изготовление стеклопакетов обеспечивается предприятиями Минстроймaтериалов СССР в соответствии со „Сводной сокращенной номенклатурой клееных стеклопакетов" согласованной Минстроймaтериалов СССР, см. лист 1.236.4-8.2 08-КМ.

4.10. Закрепление остекления осуществляется алюминиевыми профильными защелками, закрепляющимися в пазах

коробок и створок без винтов за счет собственной упругости (ПЛ-475 лист 1.236.4-8.2 10км).

4.11. Установка стеклопакетов должна производится на опорные, фиксирующие и ограничительные подкладки в соответствии с требованиями ГОСТ 21519-76 и схемами установки, представленными на листе 1.236.4-8.2 09-км. Основной материал подкладок-полиэтилен низкого давления марки 204-15 сорта 1 ГОСТ 16338-77. Допускается изготовление подкладок из твердого, ровного, хорошо обструганного, окрашенного дерева (березы, вяза, дуба). Толщина подкладок принимается 8 мм, а длина - 100 мм.

4.12. Конструкция окон и балконных дверей запроектированы с учетом возможности установки стеклопакетов со стороны помещения, что исключает необходимость применения лесов и механизмов в случае производства работ по установке остекления на монтаже, **а также при замене поврежденных стеклопакетов.**

4.13. Для отвода конденсата в алюминиевых профилях створок и коробок предусмотрены по дренажных отверстия ⌀ 4 мм. (например: узлы 2; 8 лист 1.236.4-8.2 10-км)

4.14. Каркасы окон и балконных дверей, а также обрамляющие элементы крепятся к проему, самонарезающими винтами В 6×25 ТУ 36-2142-78 с шайбой уплотнительной ШУ-6 ТУ 36-2130-78, которые в случае необходимости можно заменить на дюбели d=4,5 мм ДГП 4,5×50. (например: узлы 24; 25 лист 1.236.4-8.2 23-км).

4.15. Расход алюминия и резины на изделие каждого вида конструкции окон и балконных дверей представлен в таблице на листах 1.236.4-8.2 14-км.

4.16. Стальные детали, имеющие контакт с алюминиевыми конструкциями окон и балконных дверей, должны иметь двухслойное защитное покрытие каменноугольным лаком марки А по ГОСТ 1709-75.*

Расчет несущих элементов оконных переплетов произведен:

а) на прочность;

б) на деформацию, при этом прогиб элементов переплета из плоскости остекления от ветровой нагрузки принимался не более $\frac{1}{300}$ пролета, прогиб в плоскости остекления не более 2,5 мм в середине пролета элемента.

Стекло рассчитано, как пластина, заделанная по контуру по четырем сторонам, от равномерно распределенной ветровой нагрузки равной 78,75 кгс/м².

4.17. Конструкции окон и балконных дверей для обеспечения стойкости против коррозии и повышения их архитектурно-декоративных качеств анодируются с толщиной анодной пленки не менее 15-20 микрон.

4.18. Анодирование может быть бесцветное и цветное (черное, под золото и под „старую бронзу".) по ТУ заводов-изготовителей.

4.19. Механические приборы для алюминиевых окон и балконных дверей имеют индексацию воронежского завода строительных алюминиевых конструкций им. Ф.Б. Якубовского, где освоено их производство в соответствии с техническими условиями ТУ36-2075-77, ТУ36-2076-77, ТУ36-2077-77, ТУ36-2116-78, ТУ36-2201-79 и ТУ36-2202-79.

Навеска, открывание, закрывание и фиксация створных элементов в открытом положении обеспечиваются комплектом приборов, изготовленных из стали и алюминия. Для навески распашных и нижнеподвесных окон и балконных дверей используются одни и те же петли. Петля состоит из неподвижной и поворотной полупетель, выполненных из алюминиевого прессованного профиля, стальной оси и пластмассовых шайб. Стальная ось зафиксирована штифтом в неподвижной полупетле. Крепление полупетель скрытое.

Для навески среднеподвесных окон применяются специальные шарниры, которые обеспечивают поворот створки на 180°. Конструкция шарнира не предусматривает фиксацию створки в определенных положениях, однако она позволяет создать необходимый момент трения, что предохранит створку от самопроизвольного закрывания.

Шарнир состоит из наружной обоймы, крепящейся к оконной коробке, из внутренней обоймы, крепящейся к створке и промежуточного элемента (диска), который несет на себе клин, пластмассовые вкладыши и сухарь. Необходимое трение в шарнире создается при помощи регулировочного винта, который перемещая клин, с большим или меньшим усилием прижимает вкладыши к внутренней поверхности наружной обоймы.

Для запирания створок распашных окон и балконных дверей используется прибор одного типа-шпингалет врезной с 3 мя засовами - нескольких типоразмеров. Он размещается на обвязке створки и состоит из рукоятки с рычагом, тяги, перемещающейся в пазу профиля створки и несущей на себе 3 запорных пальца, и 3х запорных планок, закрепленных на коробке.

При повороте рукоятки вверх ее рычаг перемещает тягу вниз, выводит запорные пальцы из-за запорных планок и расфиксирует створку. Для запирания створки необходимо повернуть рукоятку вниз.

Управление среднеподвесными створками осуществляется при помощи специального прибора, который состоит из привода с рукояткой, 4х запирающих тяг с наконечниками и 2х угловых передач. При повороте рукоятки реечный привод перемещает горизонтальные штанги, которые через угловые передачи передают движение вертикальным штангам. При запирании наконечники штанг заходят за запорные ролики.

Для расфиксации достаточно повернуть рукоятку на 90° против часовой стрелки.

Для дистационного управления нижнеподвесными створками, в том числе используемыми в балконных дверях, используются фрамужные приборы. Прибор состоит из правой и левой рычажных систем, поворотного вала, вертикальной тяги и рукоятки. Управление осуществляется рукояткой, которая через вертикальную тягу и поворотный вал связана с рычажными системами.

При повороте рукоятки вверх рычажные системы раскладываются, створка открывается и удерживается рычагами в открытом положении. При переводе рукоятки вниз створка закрывается.

Для фиксации створки распашного окна в открытом положении используется ограничитель открывания. Он состоит из рычага, один конец которого шарнирно закреплен на коробке, а другой связан с ползуном, перемещающимся в профиле створки при ее открывании. Фиксирующий винт, закрепленный на створке, может фиксировать ползун при любом угле открывания створки.

Для ликвидации провисания распашного окна предусмотрен компенсатор, который состоит из ролика, закрепленного на коробке, и закрепленной на створке опорной пяты. При закрывании створки пята накатывается на ролик и приподнимает провисшую створку на нужную величину.

Фиксация левой створки двупольной балконной двери осуществляется при помощи задвижных шпингалетов, устанавливаемых в верхней и нижней части створки. Засов шпингалета перемещается в пазу профиля створки и фиксируется в крайних положениях при помощи пружины. При запирании засов заходит за запорный ролик и фиксирует створку.

5. Монтаж и эксплуатация.

5.1. Конструкции окон и балконных дверей поставляются на объекты строительства в виде неостекленных переплетов полной заводской готовности, укомплектованных резиновыми уплотнителями, петлями, приборами открывания и т.д, а также элементами крепления и примыкания к общестроительным конструкциям или элементами крепления между собой.

5.2. Технические требования к транспортированию и хранению алюминиевых конструкций по ГОСТ 23747-79.

5.3. Установку окон и балконных дверей необходимо производить в следующей последовательности:

- установить наружное обрамление и нащельник наружный;
- установить элементы крепления в коробку алюминиевых переплетов, как показано на схемах на листах 1.236.4-8.2 21-КМ и 1.236.4-8.2 22-КМ;
- строго по нивелиру уложить по низу проема монтажные деревянные подкладки;

- установить в проем переплет, тщательно проверив по отвесу и уровню правильность установки переплета, после чего закрепить элементы крепления самонарезающими винтами к закладным деталям;
- уплотнить зазоры между строительной и алюминиевой конструкциями;
- закрепить слив;
- установить внутреннее обрамление (нащельник внутренний ПА-56г).

5.4. Зазоры между строительными и алюминиевыми конструкциями уплотняются минеральной ватой или смоляной паклей, после чего закрываются горизонтальными, а затем вертикальными нащельниками. Нащельники поставляются на строительство по заказной спецификации заказчика в соответствии с проектом. Пригонка нащельников производится по месту.

5.5. Установка стеклопакетов должна производиться на специальных подкладках, например из полиэтилена низкого давления марки 20Д-15 сорта 1 ГОСТ 16338-77 или аналогичного по физико-механическим свойствам материала согласно ГОСТ 21519-76. Схемы установок подкладок приведены на листе 1.236.4-8.2 09КМ

5.6. Стекло закрепляется по периметру защелками (ПА-475) с резиновыми уплотнителями из профиля (ПР-65и) который входит в комплект поставки. Защелки устанавливаются сначала горизонтальные, затем вертикальные.

5.7. При уходе за конструкциями следует руководствоваться требованиями и указаниями общих правил эксплуатации, приведенными в приложении 8, ВСН 18-73.

5.8. В целях повышения качества и сокращения сроков строительства, работы по установке окон и балконных дверей должны выполняться специализированными организациями.

6. Маркировка

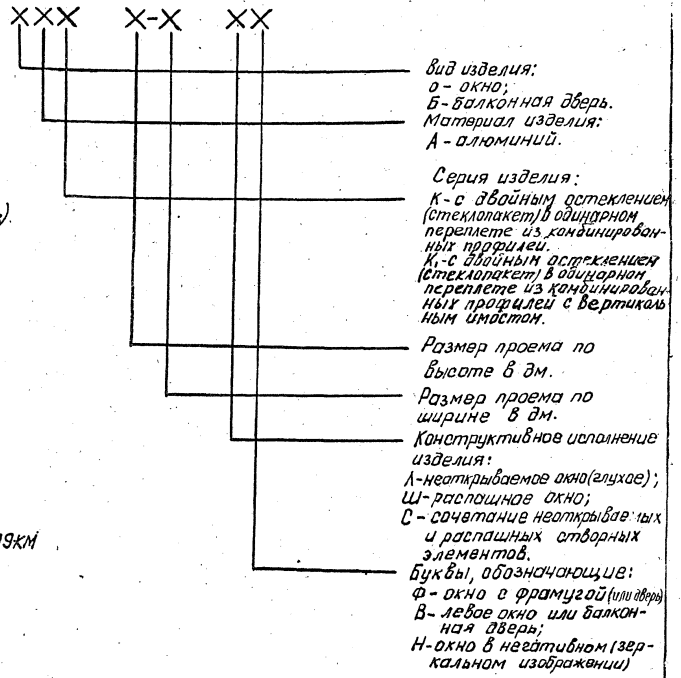

Например:

Окно с двойным остеклением (стеклопакет) в одинарном переплете из комбинированных профилей для проема высотой 18 и шириной 12 дм с распашной створкой правой навески ОАК 18-12 ш

То же, но с фрамугой
ОАК 18-12 шф;

То же, но с левой навеской
ОАК 18-12 шв;

То же, но с глухой створкой
ОАК 18-12 л;

То же, но со среднеподвесной створкой
ОАК 18-12 г.

Балконная дверь с двойным остеклением (стеклопакет) в одинарном переплете из комбинированных профилей для проема высотой 28 и шириной 18 дм с фрамугой БАК 28-18 ф.

7. Условное обозначение

Общие виды окон и балконных дверей показаны из помещения.

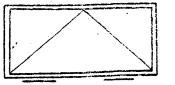

— открывание в помещение

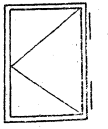

— открывание в помещение

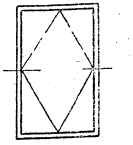

— открывание на улицу

— открывание в помещение

Рис. 1

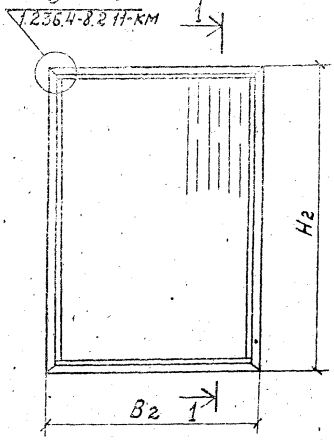

1 - 1

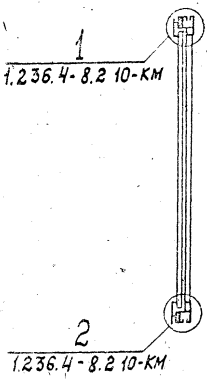

Рис 2
Остальное-см. рис. 1

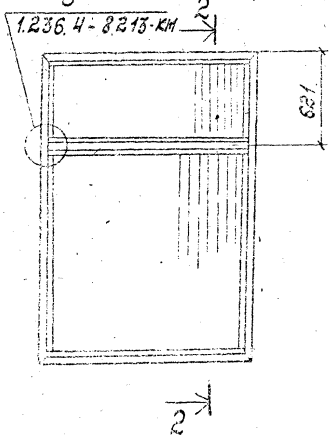

2 - 2

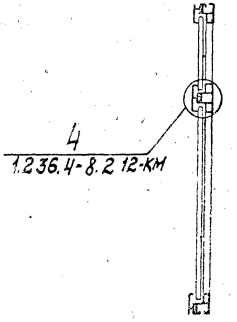

Шифр окна	Рис.	Конструктивные размеры изделия, мм		Стеклопакеты (h×b, мм)	Масса стеклопакетов на изделие кг	Масса изделия без остекления, кг.	Общая масса изделия, кг.
		Hг	Bг				
ОАК 06-09л	1	568	868	490×790	9.50	6.26	15.76
ОАК 06-12л		568	1168	490×1090	13.25	7.48	20.73
ОАК 06-15л		568	1468	490×1390	17.00	8.74	25.74
ОАК 06-18л		568	1768	490×1690	20.50	9.89	30.39
ОАК 15-09л		1468	868	1390×790	27.50	9.89	37.39
ОАК 15-12л		1468	1168	1390×1090	38.00	11.13	49.13
ОАК 15-15л		1468	1468	1390×1390	48.25	12.32	60.57
ОАК 18-09л		1768	868	1690×790	33.50	11.13	44.63
ОАК 18-12л		1768	1168	1690×1090	46.00	12.32	58.32
ОАК 18-15л		1768	1468	1690×1390	58.73	13.54	72.27
ОАК 18-18л		1768	1768	1690×1690	71.50	14.78	86.28
ОАК 21-09л		2068	868	1990×790	39.25	12.32	51.57
ОАК 21-12л		2068	1168	1990×1090	54.25	14.78	69.03
ОАК 21-15л		2068	1468	1990×1390	69.25	14.78	84.03
ОАК 24-12л	2	2368	1168	560×1090	15.00	18.01	79.01
				1690×1090	46.00		

1. Крепление окон в проеме дано на листе 1.236.4-8.2 20-км.
2. Таблицу расхода материалов см. лист 1.236.4-8.2 114-км.
3. Вид окон дан из помещения.

Зав. отд.	Голиков	[signature]	19.06.81
Н. контр.	Чиркова	[signature]	19.06.81
Т. контр.	Петров	[signature]	19.06.81
Гл. констр.	Новикова	[signature]	19.06.81
Зав. сект.	Матвеева	[signature]	19.06.81
Констр.	Косарева	[signature]	15.06.81

1.236.4-8.2 01-КМ

Окно глухое
Номенклатура

Стадия	Лист	Листов
Р		1

Гипроспецлегконструкция

17560 12

Рис. 1

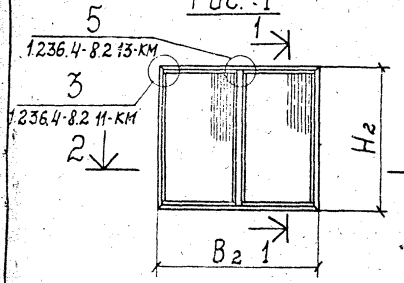

1 - 1

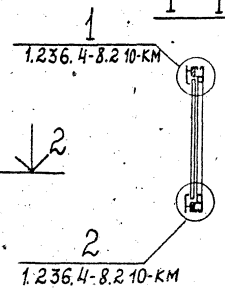

2 - 2

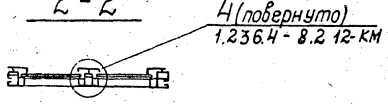

Шифр окна	Рис.	Конструктивные размеры изделия, мм		Стеклопакеты (h×в, мм)	Масса стеклопакетов на изделие, кг	Масса изделия без остекления, кг	Общая масса изделия, кг.
		H_2	B_2				
ОАК,06-24л	1	568	2368	490×1120	13,75	14,20	41,70
				490×1120	13,75		
ОАК,12-24л		1168	2368	1090×1120	30,50	18,34	79,34
				1090×1120	30,50		
ОАК,18-24л		1768	2368	1690×1120	47,25	21,96	116,46
				1690×1120	47,25		
ОАК,12-18л	2	1168	1768	1090×560	15,00	15,65	60,40
				1090×1090	29,75		
ОАК,18-18л		1768	1768	1690×560	23,25	19,49	88,74
				1690×1090	46,00		
ОАК,21-18л		2068	1768	1990×560	27,25	21,53	103,03
				1990×1090	54,25		
ОАК 24-18л	3	2368	1768	1690×560	23,25	30,27	122,02
				560×560	7,50		
				1690×1090	46,00		
				560×1090	15,00		

6
1.236.4-8.2 14-КМ

Рис. 2
остальное см. рис. 1.

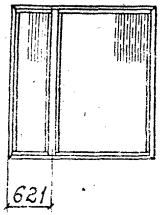

Рис. 3
остальное см. рис. 1.

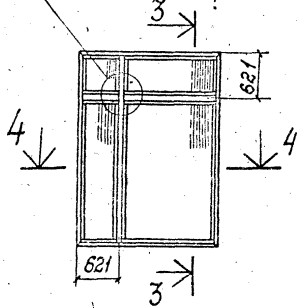

3 - 3

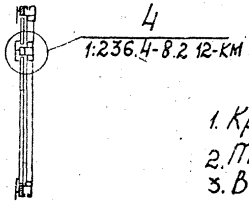

34
1.236.4-8.2 10-КМ

4 - 4



1. Крепление окон в проеме дано на листе 1.236.4-8.2 20-КМ.
2. Таблицу расхода материалов см. лист 1.236.4-8.2 113-КМ.
3. Вид окон дан из помещения.

Зав. отд.	Голиков		19.06.84
Н. контр.	Чиркова		19.06.84
Т. контр.	Петров		19.06.84
Гл. констр.	Новикова		18.06.84
Зав. сект.	Матвеева		19.06.84

1.236.4-8.2 02-КМ

Окно глухое
Номенклатура

Стадия	Лист	Листов
Р		1

Гипроспецлегконструкция

Рис. 1

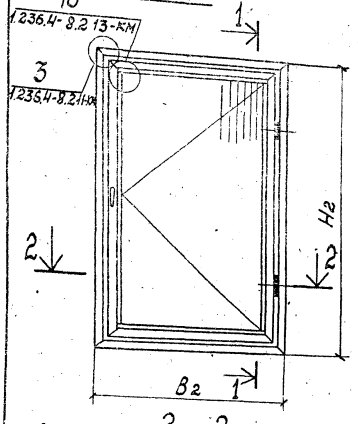

1 - 1

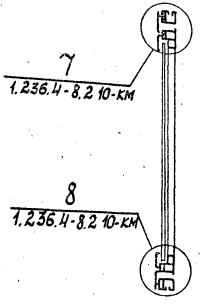

Шифр окна	Рис.	Конструктивные размеры изделия, мм		Стеклопакеты (h x 8, мм)	Масса стеклопакетов на изделие кг	Масса изделия без остекления, кг	Общая масса изделия, кг
		Н2	В2				
ОАК 15-09ш	1	1468	868	1290×700	22,75	20,12	42,87
ОАК 15-12ш		1468	1168	1300×1000	32,50	22,65	55,15
ОАК 18-09ш		1768	868	1600×700	28,00	22,65	50,65
ОАК 18-12ш		1768	1168	1600×1000	40,00	24,02	64,02
ОАК 24-12С	2	2368	1168	560×1090	15,00	29,30	84,30
				1600×1000	40,00		

2 - 2

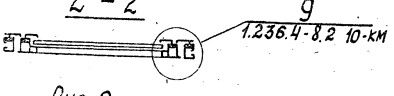

Рис. 2

Остальное - см. рис. 1

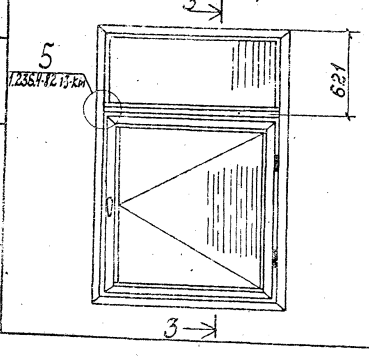

3 - 3

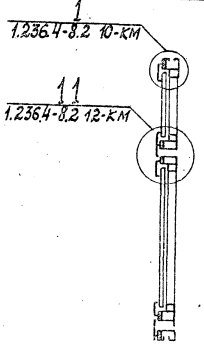

1. Масса изделия без остекления включает расход материалов на приборы.
2. Весовые характеристики механических приборов даны на листе 1.236.4-8.2 63-КМ
3. Номенклатуру приборов см. лист 1.236.4-8.2 30-КМ
4. Крепление окон в проеме дано на листе 1.236.4-8.2 20-КМ
5. Таблицу расхода материалов см. лист 1.236.4-8.2 114-КМ.

Зав. отд.	Голиков		19.06.81
Н. контр.	Чиркова		19.06.81
Т. контр.	Петров		18.06.81
Гл. констр.	Новикова		18.06.81
Зав. сектор	Матвеева		18.06.81
Констр.	Косарева		18.06.81

1236.4-8.2 03-КМ

Окно с распашной створкой. Номенклатура

Стадия	Лист	Листов
Р		1

Гипроспецлегконструкция

Рис. 1

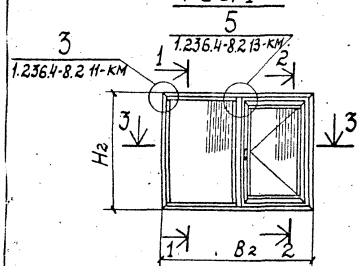

1-1

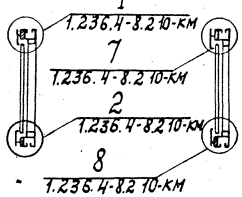

2-2

3-3

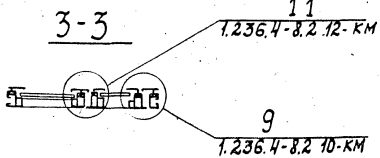

Рис. 2

Остальное см. рис. 1

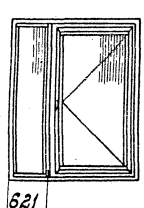

Рис. 3

Остальное см. рис. 1

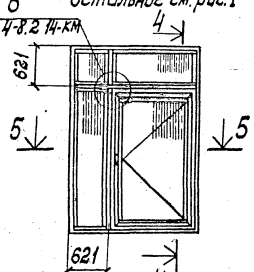

4-4



35

5-5

1.236.4-8.2 11-КМ

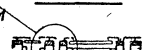

Шифр окна	Рис.	Конструктивные размеры изделия, мм. Hг	Bг	Стеклопакеты (h x 8, мм)	Масса стеклопакетов на изделие, кг	Масса изделия без остекления, кг	Общая масса изделия, кг
ОАК 12-24С	1	1168	2368	1090 x 1120	30,50	25,78	82,03
				1000 x 1030	25,75		
ОАК 18-24С		1768	2368	1690 x 1120	47,25	32,06	120,56
				1600 x 1030	41,25		
ОАК21-24С		2068	2368	1990 x 1120	55,75	35,22	139,97
				1900 x 1030	49,00		
ОАК 12-18С	2	1168	1768	1090 x 560	15,00	27,52	67,52
				1000 x 1000	25,00		
ОАК 18-18С		1768	1768	1690 x 560	23,25	33,47	96,72
				1600 x 1000	40,00		
ОАК 21-18С		2068	1768	1990 x 560	27,25	36,49	111,24
				1900 x 1000	47,50		
ОАК 24-18С	3	2368	1768	1690 x 560	23,25	42,23	127,98
				560 x 560	7,50		
				1600 x 1000	40,00		
				560 x 1090	15,00		

1. Крепление окон в проеме дано на листе 1.236.4-8.2 20-КМ.
2. Масса изделия без остекления включает расход материалов на приборы.
3. Весовые характеристики механических приборов даны на листе 1.236.4-8.2 63-КМ
4. Номенклатуру приборов см. лист 1.236.4-8.2 33-КМ
5. Таблицу расхода материалов см. лист 1.236.4-8.2 113-КМ

Зав. отд.	Голиков		19.06.81
Н. контр.	Чиркова		19.06.81
Т. контр.	Петров		18.06.81
Гл. констр.	Новикова		18.06.81
Зав. сект.	Матвеева		18.06.81
Констр.	Мишина		19.06.81

1.236.4-8.2 04-КМ

Окно с распашной створкой Номенклатура

Стадия	Лист	Листов
Р		1

Гипроспецлегконструкция

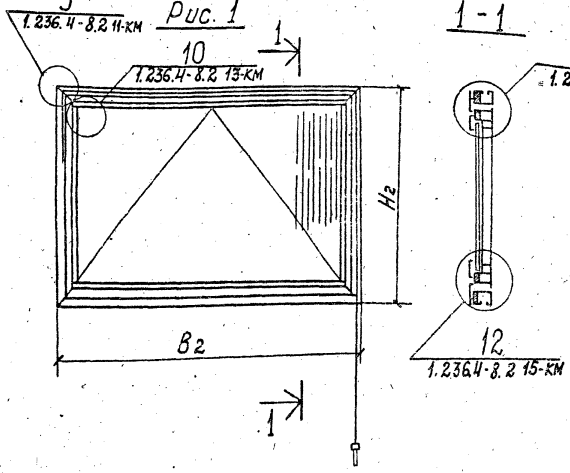

Рис. 1

Шифр окна	Рис.	Конструктивные размеры изделия, мм		Стеклопакеты (h×в, мм)	Масса стеклопакетов на изделие, кг.	Масса изделия без остекления, кг	Общая масса изделия, кг
		Hг	Bг				
ОАК 06-09ш	1	568	868	400×690	7,00	15,61	22,61
ОАК 06-12ш		568	1168	400×990	10,00	18,94	28,94
ОАК 06-15ш		568	1468	400×1300	13,00	20,30	33,30
ОАК 06-18ш		568	1768	400×1600	16,00	22,55	38,55
ОАК 18-09шф	2	1768	868	470×700	8,25	29,40	55,15
				1000×700	17,50	-	
ОАК 18-12шф		1768	1168	470×1000	11,75	32,48	69,23
				1000×1000	25,00		
ОАК 21-09шф		2068	868	470×700	8,25	31,78	62,78
				1290×700	22,75		
ОАК 21-12шф		2068	1168	470×1000	11,75	35,02	79,27
				1300×1000	32,50		

Рис. 2

Остальное - см. рис. 1

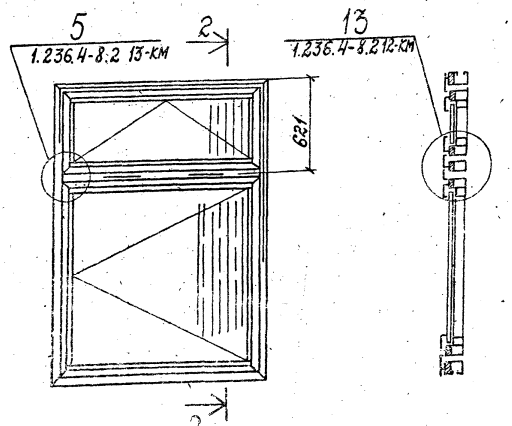

1. Масса изделия без остекления включает расход материалов на приборы.
2. Весовые характеристики механических приборов даны на листе 1.236.4-8.2 63-КМ
3. Номенклатуру приборов см. лист 1.236.4-8.2 36-КМ
4. Крепление окон в проеме дано на листе 1.236.4-8.2 20-КМ
5. Таблицу расхода материалов см. лист 1.236.4-8.2 114-КМ.

Зав.отд.	Голиков	[signature]	19.06.81
Н. контр.	Чиркова	[signature]	19.06.81
Г. контр.	Петров	[signature]	18.06.81
Гл. констр.	Новикова	[signature]	18.06.81
Зав. сектор	Матвеева	[signature]	18.06.81
Констр.	Филатова	[signature]	17.06.81

1.236.4-8.2 05-КМ

Окно с нижнеподвесной створкой. Номенклатура

Стадия	Лист	Листов
Р		1

Гипроспецлегконструкция

17569 17

Рис. 1

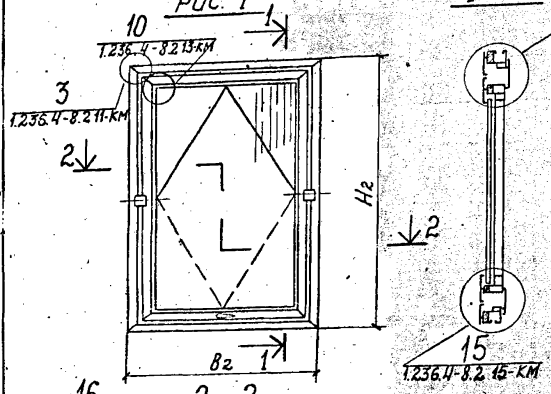

Шифр окна	Рис.	Конструктивные размеры изделия, мм		Стеклопакеты (h × в, мм)	Масса стеклопакетов на изделие, кг.	Масса изделия без остекления, кг	Общая масса изделия, кг
		Н2	В2				
ОАК 15-12Г	1	1468	1168	1250×950	29,75	27,10	56,85
ОАК 15-15Г		1468	1468	1250×1250	39,00	29,96	68,96
ОАК 18-12Г		1768	1168	1550×950	36,75	29,99	66,74
ОАК 18-15Г		1768	1468	1550×1250	48,50	31,84	80,34
ОАК 18-15гф	2	1768	1468	470×1300	15,25	42,35	87,35
				950×1250	29,75		
ОАК 21-15гф		2068	1468	470×1300	15,25	44,61	98,86
				1250×1250	39,00		

Рис. 2

Остальное см. рис. 1

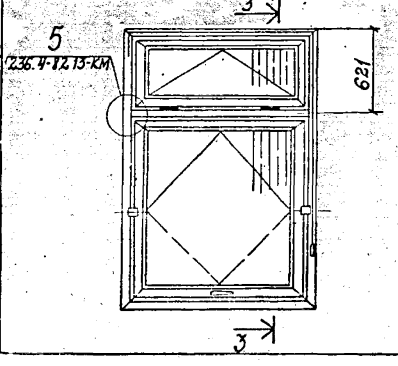

1. Масса изделия без остекления включает расход материалов на приборы.
2. Весовые характеристики механических приборов даны на листе 1.236.4-8.2 63-КМ
3. Номенклатуру приборов см. лист 1.236.4-8.2 35-КМ
4. Крепление окон в проеме дано на листе 1.236.4-8.2 20-КМ
5. Таблицу расхода материалов см. лист 1.236.4-8.2 114-КМ

Гл.отд.	Голиков			1.236.4-8.2 06-КМ
Н.контр.	Чуркова			
Т.контр.	Петров			Окно со среднеподвесной створкой. Номенклатура
Гл.констр.	Новикова			Стадия: Р; Лист; Листов: 1
Зав.сект.	Матвеева			Гипроспецлегконструкция
Констр.	Косогова			

Рис.1

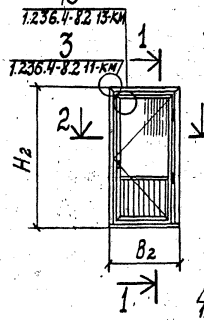

1-1

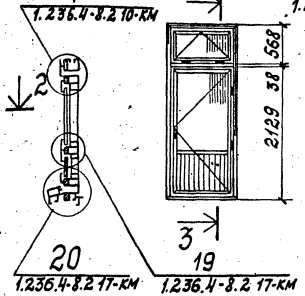

Рис.2

Остальное см. рис.1

3-3

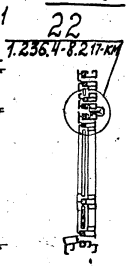

2-2

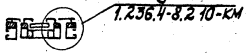

Рис.3

Остальное см. рис.1

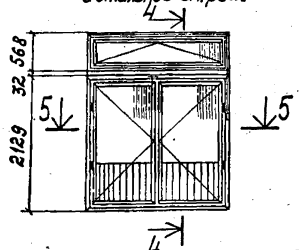

4-4

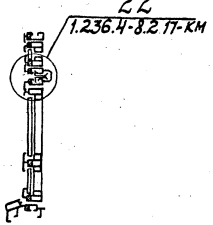

5-5

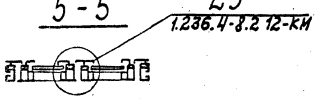

Шифр балконной двери	Рис.	Конструктивные размеры стеклопакетов и глухих вставок, мм Н2	В2	Размеры стеклопакетов и глухих вставок (h×в, мм)	Масса стеклопакетов на изделие, кг	Масса изделия без остекления, кг	Общая масса изделия, кг
БАК 22-07.5	1	2129	718	1290×550	18,00	30,90	54,22
				(630×550)	(5,32)		
БАК 22-09	1	2129	868	1290×700	22,75	33,31	62,94
				(630×700)	(6,88)		
БАК 24-07.5	1	2329	718	1290×550	20,75	32,46	58,53
				(830×550)	(5,32)		
БАК 24-09	1	2329	868	1290×700	26,25	35,77	68,90
				(830×700)	(6,88)		
БАК 28-09ф	2	2729	868	400×690	7,00	52,70	89,33
				1290×700	22,75		
				(630×700)	(6,88)		
БАК 28-12ф	2	2729	1168	400×990	10,00	61,65	113,86
				1300×1000	32,50		
				(630×1000)	(9,71)		
БАК 28-18ф	3	2729	1768	400×1600	16,00	82,39	225,83
				1300×750-2шт	98,00		
				(630×750)-2шт	(29,44)		

1. В скобках даны размеры глухих вставок и их масса.
2. Масса изделия без остекления включает расход материалов на приборы.
3. Весовые характеристики механических приборов даны на листе 1.236.4-8.2 63-КМ
4. Номенклатуру приборов см. лист 1.236.4-8.2, 39-КМ
5. Крепление окон в проеме дано на листе 1.236.4-8.2, 20-КМ.
6. Таблицу расхода материалов см. лист 1.236.4-8.2 113-КМ.

Зав.отд.	Галиков		19.06.91	1.236.4-8.2 07-КМ	
Н.контр.	Чиркова		19.06.91	Дверь балконная распашная. Номенклатура	Стадия: Р; Лист: ; Листов: 1
Гл.констр.	Петров		18.06.91		
Гл.конст.	Новикова		19.06.91		
Зав.сект.	Матвеева		19.06.91		
Техник	Котышкова		19.06.91		Гипроспецлегконструкция

Размеры h x в, мм	Толщина стеклопакета, мм	Площадь остекления, м²	Масса, кг	Примечание
400×690	28	0,56	7,00	Изготавливается стекольным заводом
400×990	"	0,80	10,00	Изготавливается стекольным заводом
400×1300	"	1,04	13,00	Изготавливается стекольным заводом
400×1600	"	1,28	16,00	Индивидуального изготовления
470×700	"	0,66	8,25	Изготавливается стекольным заводом
470×1000	"	0,94	11,75	Изготавливается стекольным заводом
470×1300	"	1,22	15,25	Изготавливается стекольным заводом
490×790	"	0,78	9,50	Изготавливается стекольным заводом
490×1090	"	1,06	13,25	Изготавливается стекольным заводом
490×1120	"	1,10	13,75	Индивидуального изготовления
490×1390	"	1,36	17,00	Изготавливается стекольным заводом
490×1690	"	1,66	20,50	Индивидуального изготовления
560×560	"	0,6	7,50	Индивидуального изготовления
1000×700	"	1,4	17,50	Изготавливается стекольным заводом
1000×1000	"	2,0	25,00	Изготавливается стекольным заводом
1000×1030	"	2,06	25,75	Индивидуального изготовления
1090×560	"	1,20	15,00	Индивидуального изготовления
1090×1090	"	2,38	29,75	Индивидуального изготовления
1090×1120	"	2,44	30,50	Индивидуального изготовления
1250×950	"	2,38	29,75	Изготавливается стекольным заводом
1250×1250	"	3,12	39,00	Изготавливается стекольным заводом
1290×550	"	1,44	18,00	Изготавливается стекольным заводом
1290×700	"	1,82	22,75	Изготавливается стекольным заводом
1300×750	"	1,92	24,50	Индивидуального изготовления
1300×1000	"	2,60	32,50	Изготавливается стекольным заводом
1390×790	"	2,20	27,50	Изготавливается стекольным заводом
1390×1090	"	3,04	38,00	Изготавливается стекольным заводом
1390×1390	"	3,86	48,25	Изготавливается стекольным заводом
1550×950	28	2,86	36,75	Изготавливается стекольным заводом
1550×1250	"	3,88	48,50	Изготавливается стекольным заводом
1600×700	"	2,24	28,00	Изготавливается стекольным заводом
1600×1000	"	3,2	40,00	Изготавливается стекольным заводом
1600×1030	"	3,3	41,25	Индивидуального изготовления
1690×560	"	1,86	23,25	Индивидуального изготовления
1690×790	"	2,68	33,50	Изготавливается стекольным заводом
1690×1090	"	3,68	46,00	Изготавливается стекольным заводом
1690×1120	"	3,78	47,25	Индивидуального изготовления
1690×1390	"	4,70	58,73	Изготавливается стекольным заводом
1690×1690	"	5,72	71,50	Индивидуального изготовления
1900×1000	"	3,80	47,50	Индивидуального изготовления
1900×1030	"	3,92	49,00	Индивидуального изготовления
1990×560	"	2,20	27,25	Индивидуального изготовления
1990×790	"	3,14	39,25	Изготавливается стекольным заводом
1990×1090	"	4,34	54,25	Изготавливается стекольным заводом
1990×1120	"	4,46	55,75	Индивидуального изготовления
1990×1390	"	5,54	69,25	Изготавливается стекольным заводом

1. Стеклопакеты, изготавливаемые стекольными заводами, вошли в „Сводную сокращенную номенклатуру клееных стеклопакетов для алюминиевых окон и балконных дверей общественных зданий", согласованную с Минстройматериалов СССР.
2. Площадь остекления представляет собой площадь 2-х стекол.

Завотд	Голиков		19.06.91
Н.контр	Чуркова		19.06.91
Гл.контр	Петров		19.06.91
Гл.констр	Новикова		18.06.91
Зав.сект	Матвеева		18.06.91
Техник	Катышкова		16.06.91

1.236.4-8.2 08-КМ

Номенклатура стеклопакетов для окон и балконных дверей типа ОАК и БАК

Стадия	Лист	Листов
Р		1

Гипроспецлегконструкция

Окно глухое

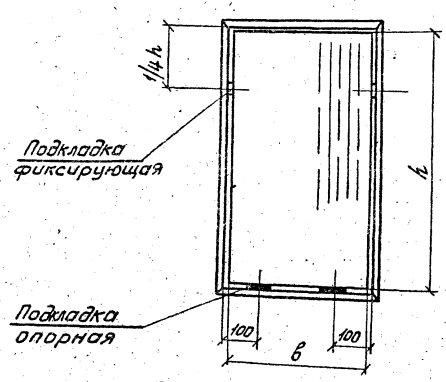

Створка распашная

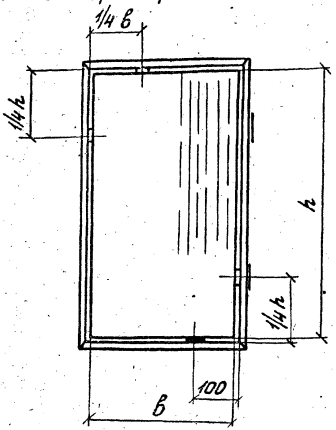

Створка среднеподвесная

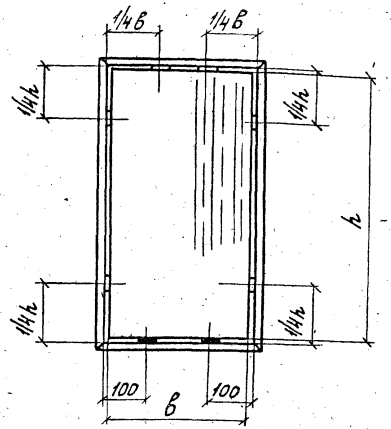

Створка распашная балконной двери

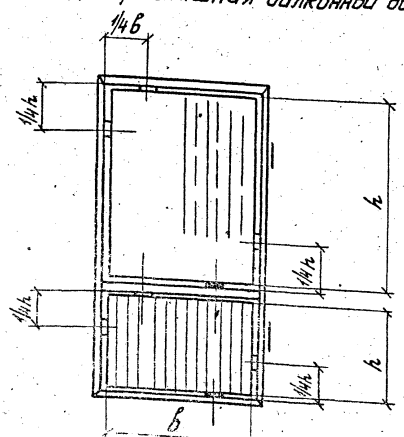

Створка нижнеподвесная

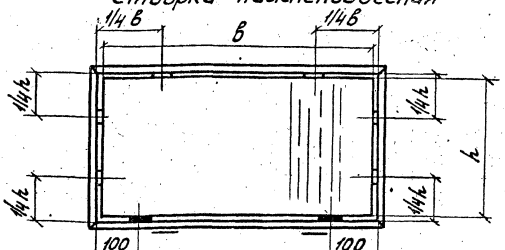

h и в – размеры стеклопакетов и глухих вставок.

Зав. отд.	Голиков		15.03.90
Н. контр.	Чиркова		12.03.90
Т. контр.	Петров		11.03.90
Гл. констр.	Новикова		12.03.90
Гл. сектор	Матвеева		10.03.90
Констр.	Филатова		17.01.90

1.236.4-82 09-КМ

Схемы установки подкладок под стеклопакеты и глухие вставки

Стадия	Лист	Листов
Р		1

Гипроспецтеплоконструкция

Копировал:

Формат А2

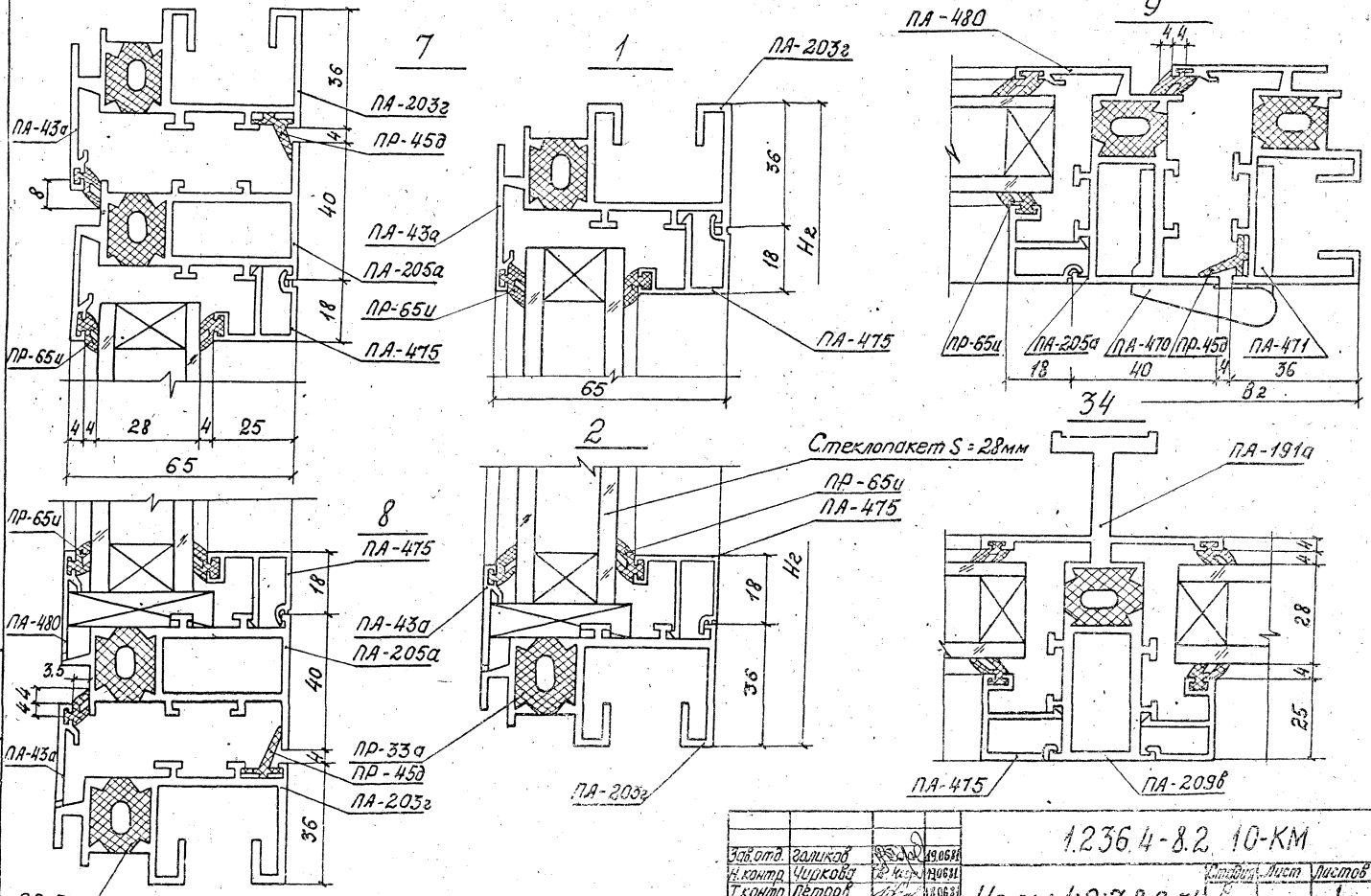

Зав.отд.	Голиков		19.06.81
Н.контр.	Чиркова		19.06.81
Т.контр.	Петров		18.06.81
Гл.контр.	Новикова		18.06.81
Зав.сектр.	Матвеева		18.06.81
Техник	Котельникова		16.06.81

1.236.4-8.2 10-КМ

Узлы 1;2;7;8;9;34

Стадия	Лист	Листов
Р		1

Гипроспецлегконструкция

3

Заполнение условно не показано.

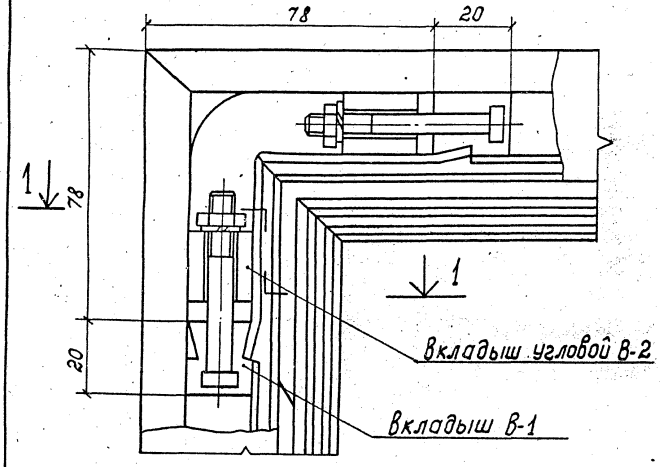

1 - 1

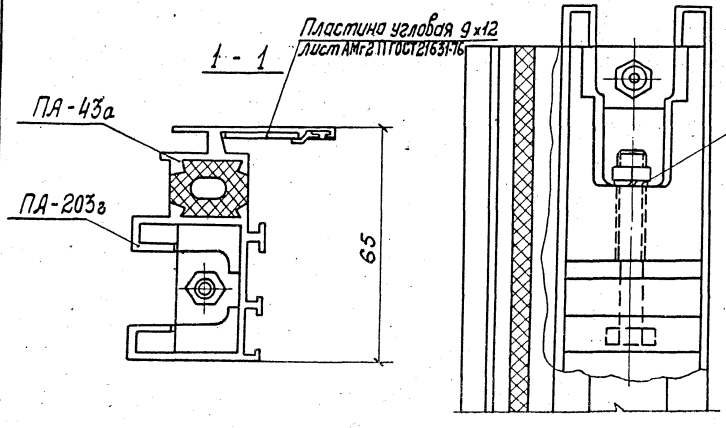

35

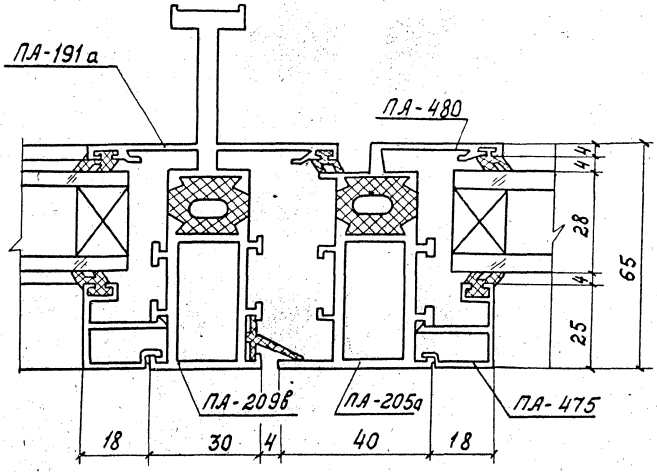

Зав.отд	Голиков		19.06.81
Т.контр	Петров		19.06.81
Н.контр	Чибкова		18.06.81
Гл.констр	Новикова		19.06.81
Констр	Мишина		16.06.81

1.236.4-8.2 11-КМ

Узел 3; 35

Стадия	Лист	Листов
Р		1

Гипроспецтяжконструкция

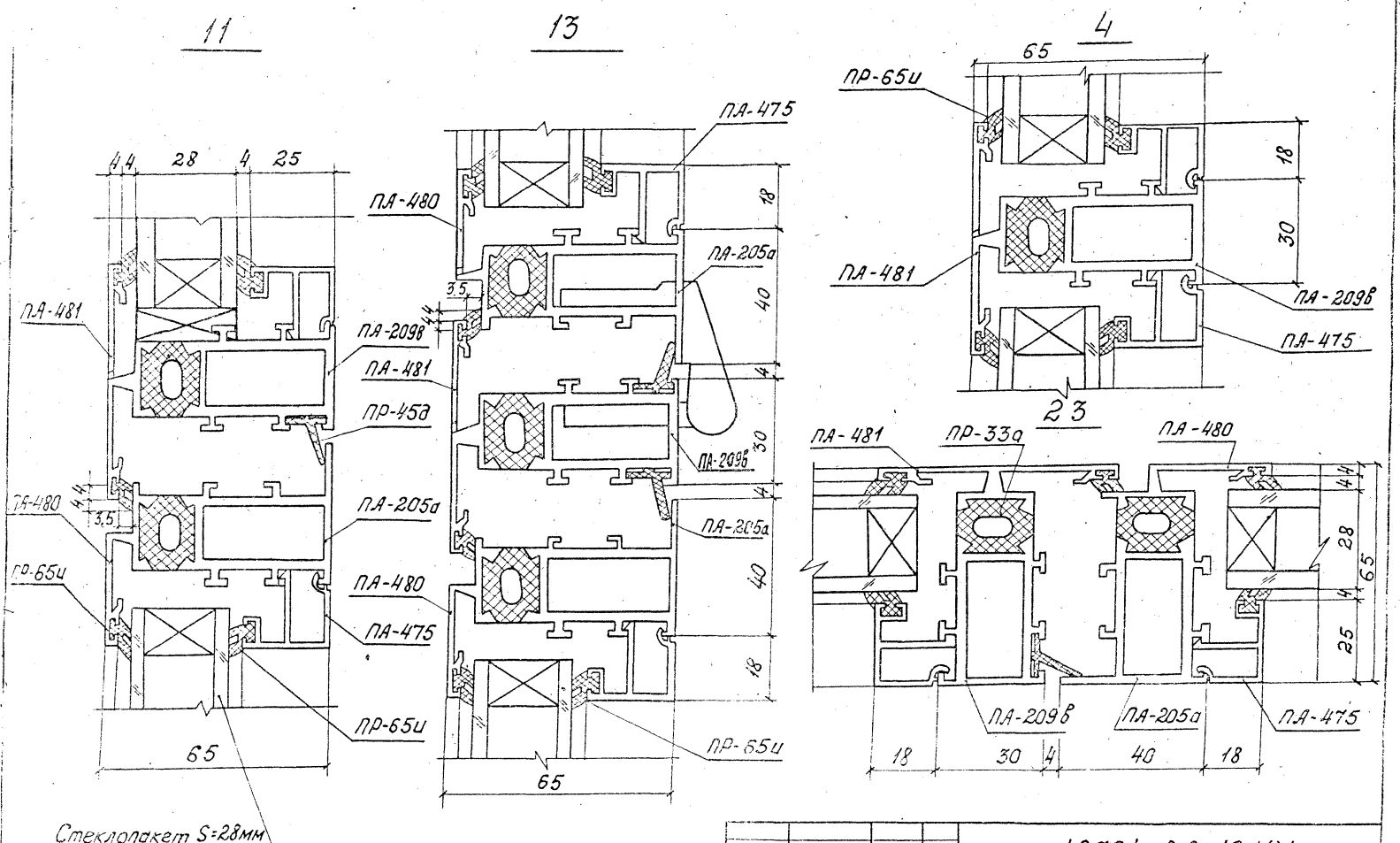

Зав. отд.	Голиков		19.06.81	1.236.4-8.2 12-КМ
Н. контр.	Чиркова		19.06.81	
Т. контр.	Петров		19.06.81	Узлы 4; 11; 13, 23
Гл. констр.	Новикова		19.06.81	
Зав. сектор	Матвеева		19.06.81	
Разраб.	Катунцева		19.06.81	

Стадия	Лист	Листов
Р		1

10

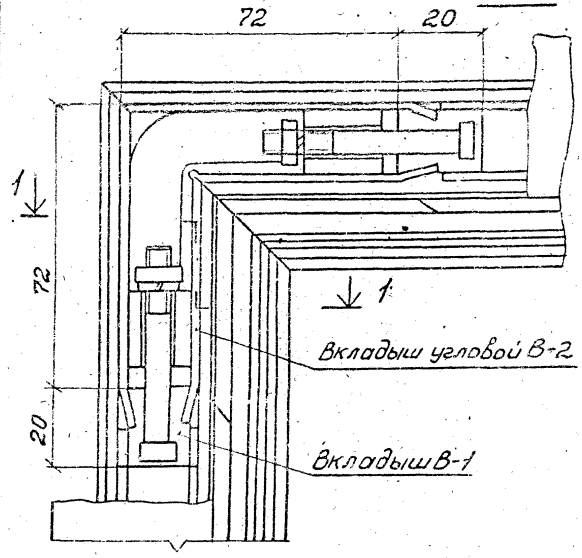

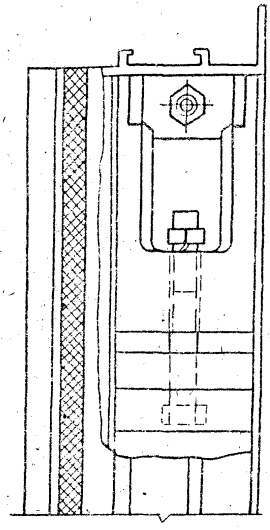

5

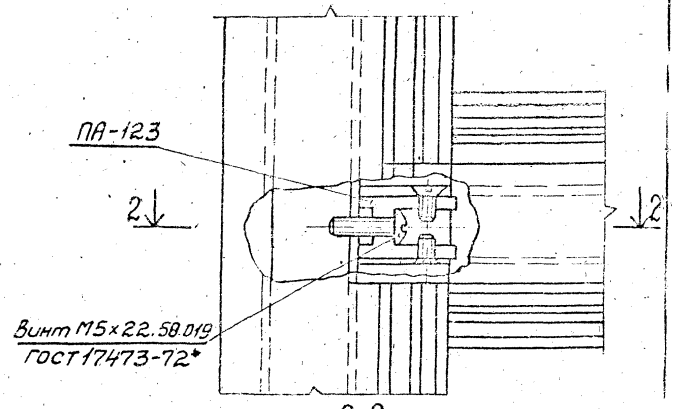

2-2

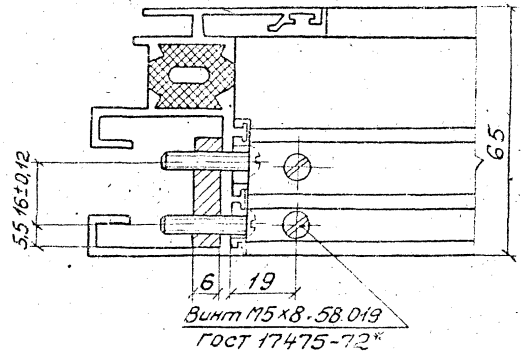

1-1

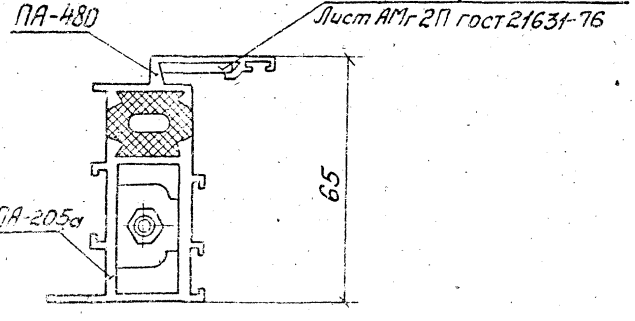

Стеклопакет условно не показан

Зав.отд	Голиков			1.236.4 – 8.2 13-КМ	
Т.контр	Петров		12.03.80		
Н.контр	Чиркова		12.03.80	Узлы 5; 10	Стадия: Р; Лист: 1; Листов:
Гл.констр	Новикова		6.02.80		
Гл.инж.	Мишина		5.02.80		Гипроспецлегконструкция

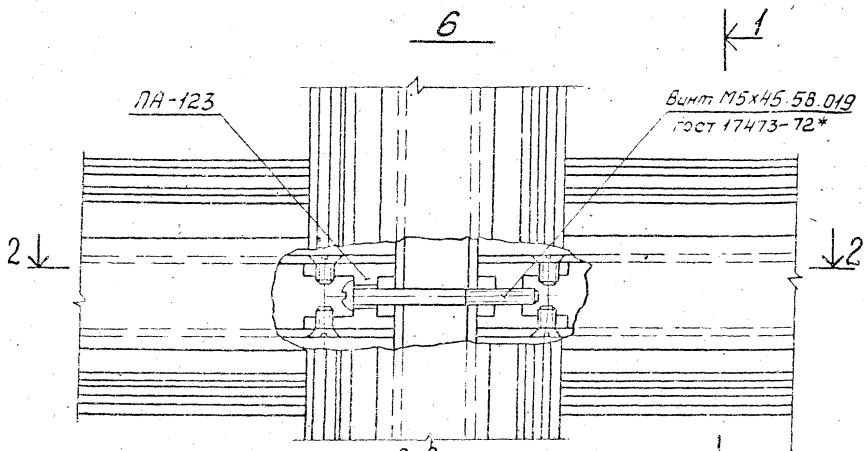

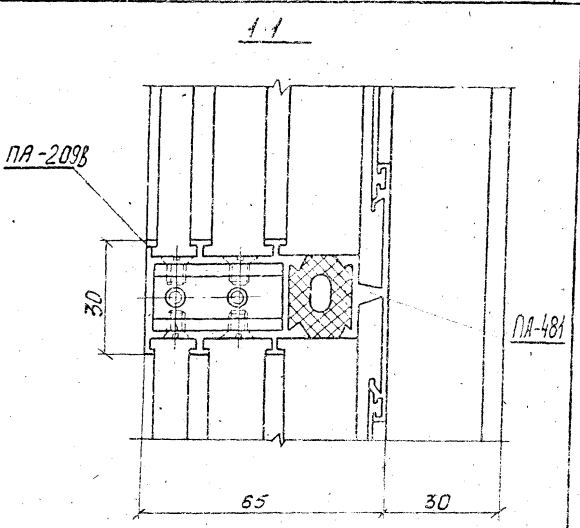

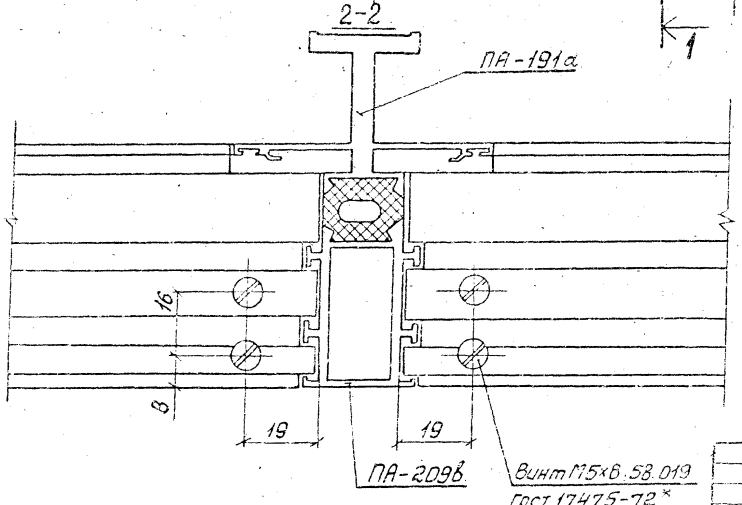

Стеклопакет условно не показан

				1.236.4-8.2 14-КМ			
Зав.отд.	Голиков		13.03.80	Узел 6	Стадия	Лист	Листов
Т.контр.	Петров		12.03.80		Р		1
Н.контр.	Чиркова				Гипроспецлегконструкция		
Н.констр.	Новикова						
Констр.	Мочалина						

17569 26

Формат 12

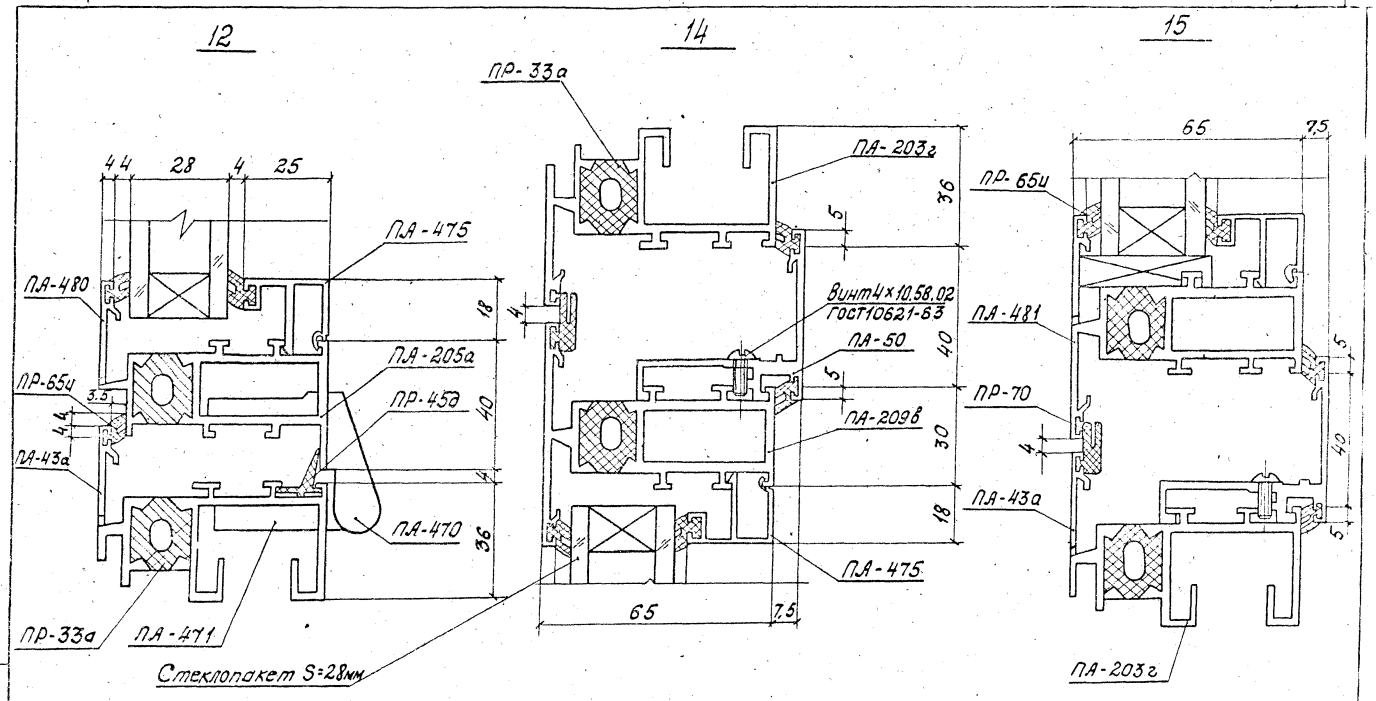

Зав.отд.	Голиков		19.06.81
Н.контр.	Чиркова		19.06.81
Т.контр.	Петров		18.06.81
Гл.констр.	Новикова		18.06.81
Зав.сектор	Матвеева		18.06.81
Техник	Катышкова		15.06.81

1.236.4-8.2 15-КМ

Узлы 12; 14; 15

Стадия	Лист	Листов
Р		1

Гипроспецлегконструкция

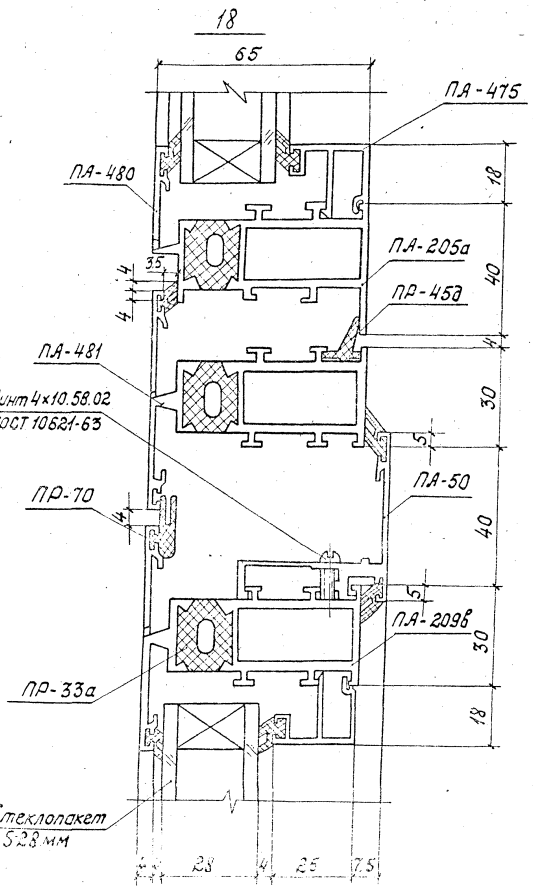

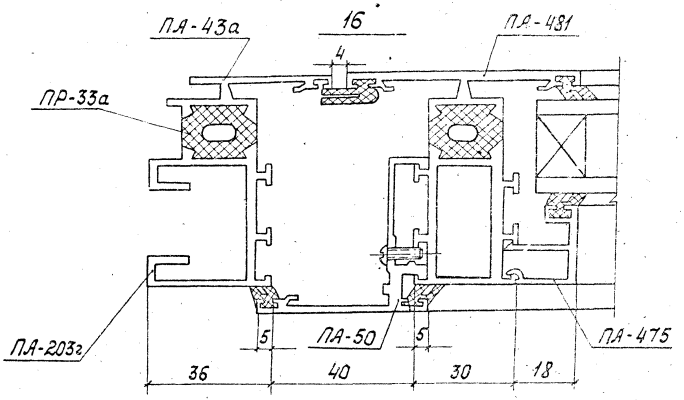

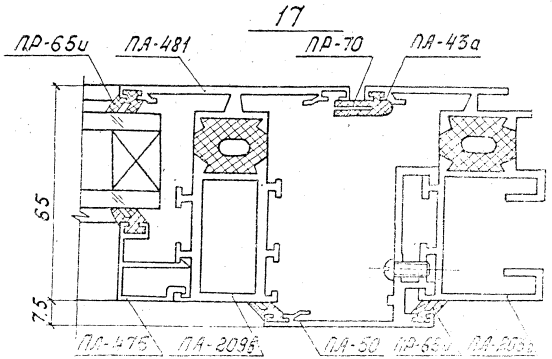

Зав.отд.	Волков			1236.4-8.2 16 КМ	
Н.контр.	Чуркова			Узлы 16; 17; 18	Лист / Листов
Н.контр.	Петров				1
Н.инстр.	Но				Гипроспецпечерструкция
Зав.сектор	Мотыков				
Техник	Катышкова				

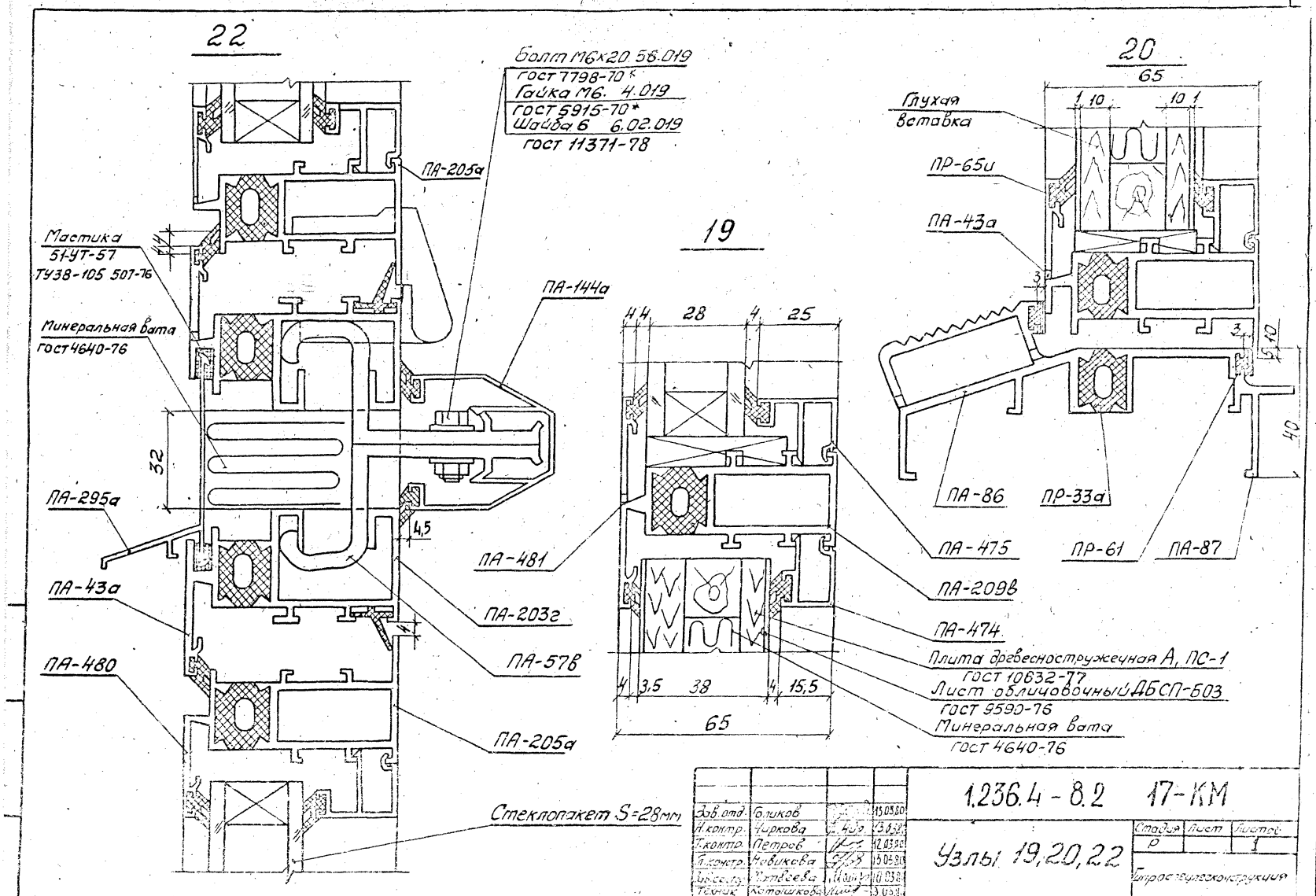
22
Болт М6х20 56.019
ГОСТ 7798-70*
Гайка М6. 4.019
ГОСТ 5915-70*
Шайба 6 6.02.019
ГОСТ 11371-78
ПА-205а
Мастика
51-УТ-57
ТУ38-105 507-76
Минеральная вата
ГОСТ 4640-76
ПА-144а
32
ПА-295а
4,5
ПА-43а
ПА-203г
ПА-57в
ПА-480
ПА-205а
Стеклопакет S=28мм
19
4 4 28 4 25
ПА-481
4 3,5 38 4 15,5
65
ПА-475
ПА-209в
ПА-474
Плита древесностружечная А, ПС-1
ГОСТ 10632-77
Лист облицовочный ДБСП-Б03
ГОСТ 9590-76
Минеральная вата
ГОСТ 4640-76
20
65
1 10 10 1
Глухая вставка
ПР-65и
ПА-43а
3
3
5 10
40
ПА-86
ПР-33а
ПР-61
ПА-87
Зав.отд. Голиков 15.03.80
Н.контр. Чиркова 13.03.80
Т.контр. Петров 12.03.80
Гл.контр. Новикова 15.03.80
Зав.сект. Матвеева 10.03.80
Техник Котошкова 13.03.80
1.236.4 - 8.2 17-КМ
Узлы 19,20,22
Стадия Р
Лист
Листов 1
Гипроспецлегконструкция
17569 29

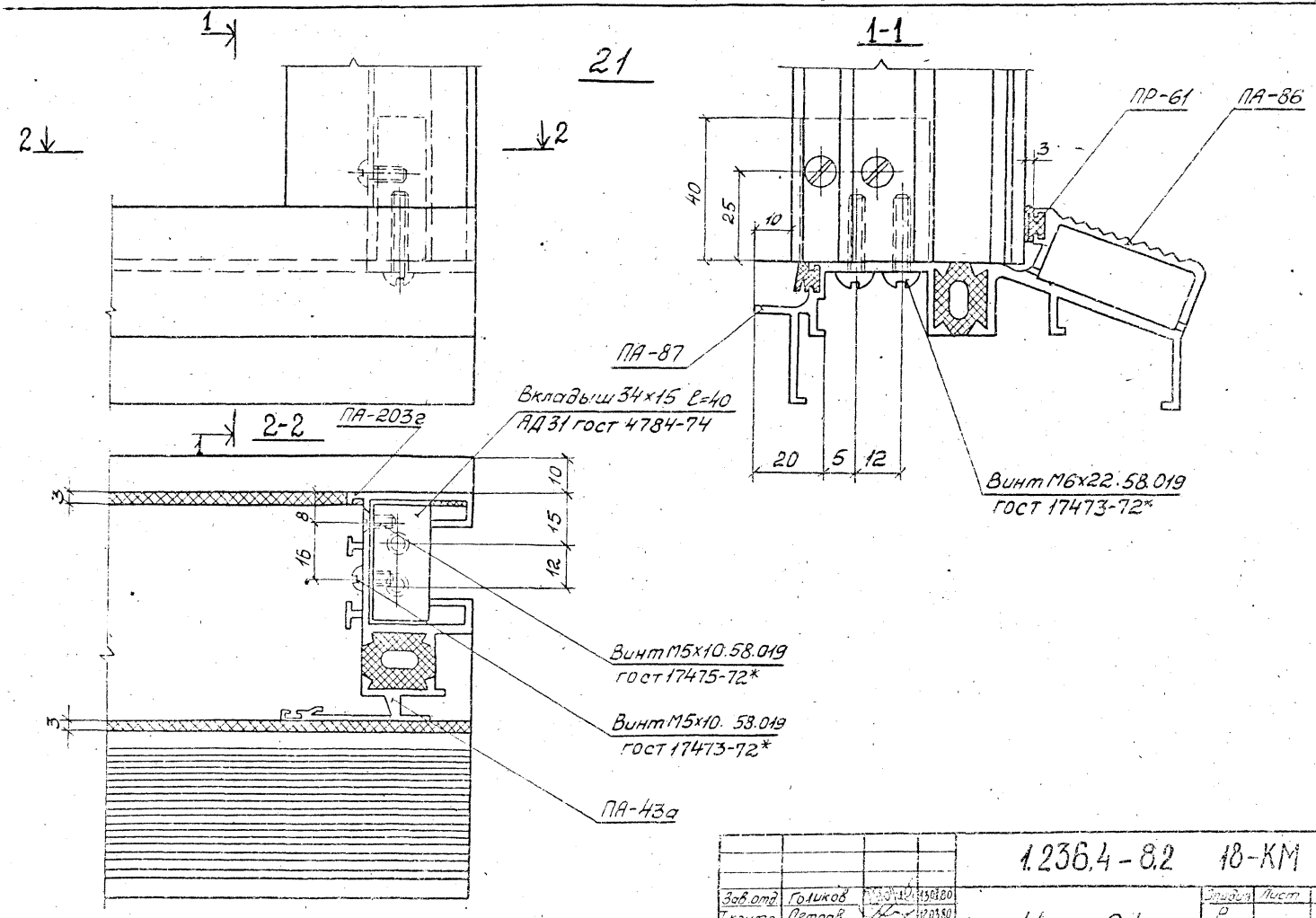

				1.236.4-8.2 18-КМ		
Зав.отд.	Голиков		13.03.80	Узел 21	Стадия	Лист	Листов
Т.контр.	Петров		12.03.80		Р		1
Н.контр.	Чиркова		12.03.80		Спроектировано		
Гл.констр.	Новикова		7.07.80				
Констр.	Мишина		5.02.80				

17569 30

Вкладыш угловой В-2

Ал 9 ГОСТ 2685-75

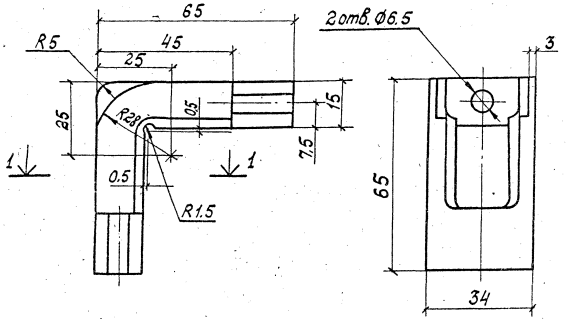

1 - 1

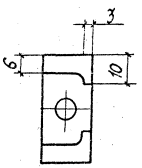

Вкладыш В-1

Ал 9 ГОСТ 2685-75

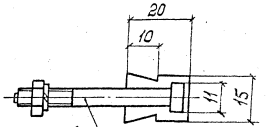

Болт М6х50.58.019 ГОСТ 7798-70*
Гайка М6.4.019 ГОСТ 5915-70*
Шайба 6.02.019 ГОСТ 6402-70

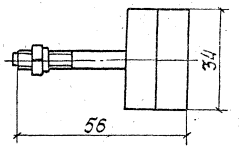

				1.236.4-8.2 19-КМ			
Нач. отд	Голиков		19.06.91				
Н. контр	Чупкова		19.06.91	Вкладыш угловой В-2 Вкладыш В-1	Стадия	Лист	Листов
Гл. констр	Петров		19.06.91		Р		1
Гл. спец.	Новикова		19.06.91		Спроектелегконструкция		
Разработал	Матвеева		19.06.91				
Техник	Катышкова		19.06.91				

Рис. 1

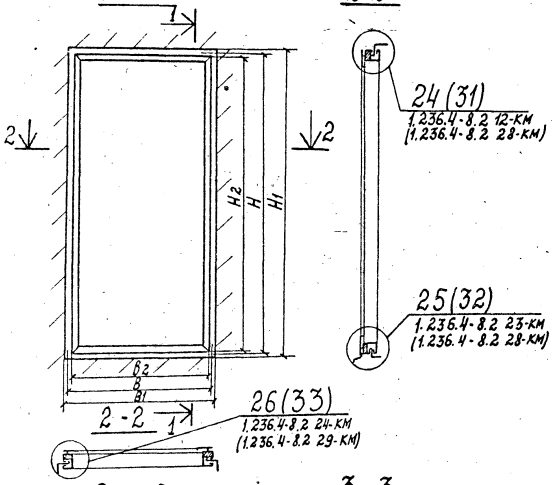

Рис. 2

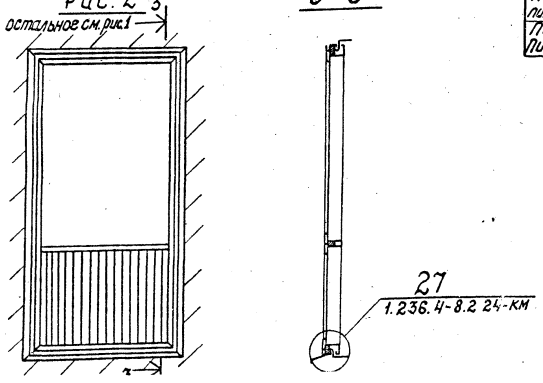

Таблица расхода материалов на 1 п. м. стыка в кг

Наименование	ГОСТ, ТУ	Рис.	24	25	26	27
Нащельник внутренний	Профиль ПА-56г / АД31Т5 ГОСТ 22233-76	1; 2	0,39	0,39	0,39	—
Элемент крепления	Профиль ПА-57в / АД31Т5 ГОСТ 22233-76	1; 2	0.18	0.18	0.18	—
Наружное обрамление	Профиль ПА-154 / АД31Т5 ГОСТ 22233-76	1; 2	0,47	—	0,47	—
Нащельник наружный	Профиль ПА-155 / АД31Т5 ГОСТ 22233-76	1; 2	0.12	—	0,12	—
Слив	Профиль ПА-129 / АД31Т5 ГОСТ 22233-76	2	—	0,67	—	—
Уплотнитель резиновый	Профиль ПР-65и / НО68-1ТУ38-105 1082-76	1; 2	0,08	0.04	0,08	—
Винт 4×8 56.019	ГОСТ 10621-63	2	—	0,0003	—	—
Винт самонарезающий В6×25	ТУ 36-2142-78	1; 2	0,04	0,04	0,04	—
Шайба уплотнительная ШУ-6	ТУ36-2130-78	1; 2	0,001	0,001	0,001	—
Шуруп А 4×25.092	ГОСТ 1144-70*	2	—	—	—	0,001
Деталь крепления слива	Лист БПН-3 ГОСТ 19903-74 / В Ст 3 КП ГОСТ 16523-70	2	—	0,15	—	—
Минеральная вата	ГОСТ 4640-76	1; 2	0,15	0,14	0,15	—
Мастика 51-УТ-37	ТУ38-105 507-76	1; 2	0,27	0,04	0,27	—
Подкладка 45×20 пиломатериалы хвойных пород	ГОСТ 8486-66	1	—	0,8	—	—
Подкладка 90×100 Пиломатериалы хвойных пород	ГОСТ 8486-66	2	—	—	—	2,9

1. H; B - модульные размеры каркаса в проеме.
   H_1; B - размеры проема в свету.
   H_2; B_2 - размеры каркаса.
2. В таблицу расхода введены только детали крепления и примыкания блоков к проему.
3. Сборочная единица „изделие окно" или „изделие балконной двери" в таблицу не введены.
4. Расход материалов на изделие дан в таблицах на листах 1.236.4-8.2 114 КМ
5. Обозначение узлов в скобках дан для проемов из панелей с четвертью.

Зав. отд.	Голиков		19.06.81
Н. контр.	Чиркова		19.06.81
Т. контр.	Петров		18.06.81
Гл. констр.	Новикова		18.06.81
Зав. сектор.	Матвеева		18.06.81
Констр.	Мишина		18.06.81

1.236.4-8.2 20-КМ

Установка каркаса в отдельном проеме. Таблица расхода материалов.

Стадия	Лист	Листов
Р		1

Гипроспецлегконструкция

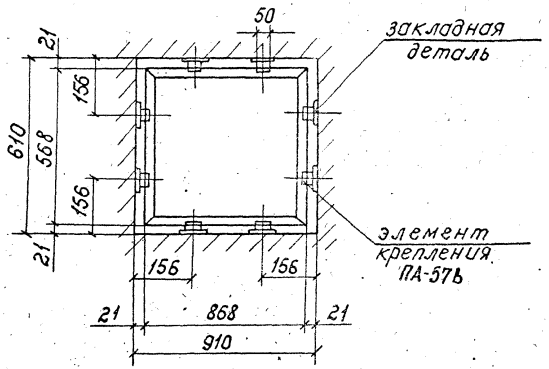

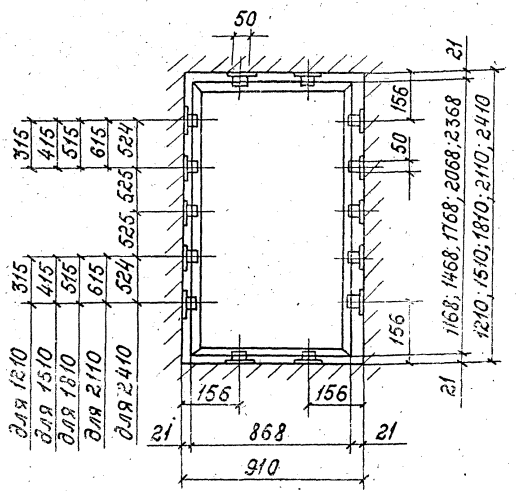

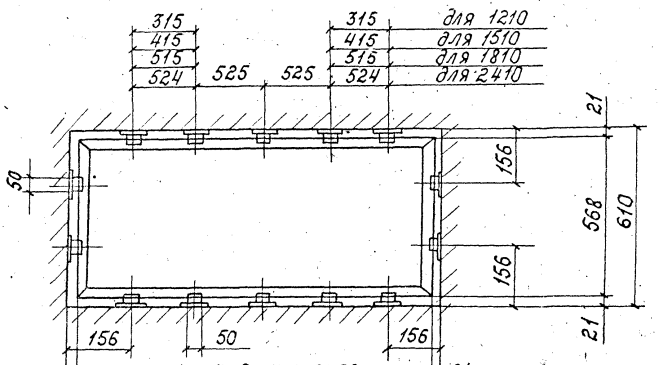

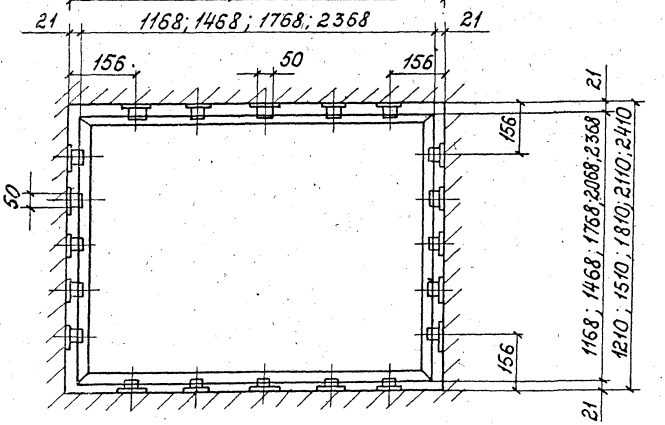

				1.236.4-8.2 21-КМ	
Зав. отд.	Голиков		19.06.84	Схема установки закладных деталей для крепления окна в проеме.	Стадия: Р; Лист: —; Листов: 3; Лист: 1
Н. контр.	Чуркова		19.06.84		
Гл. контр.	Петров		19.06.84		
Гл. констр.	Новикова		19.06.84		Гипроспецлегконструкция
Вед. констр.	Матвеева		19.06.84		

Инв. № подл. | Подп. и дата | Взам. инв. №

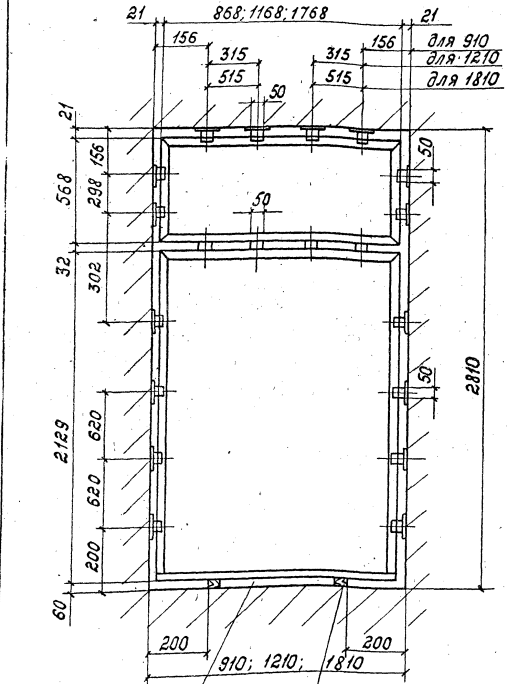

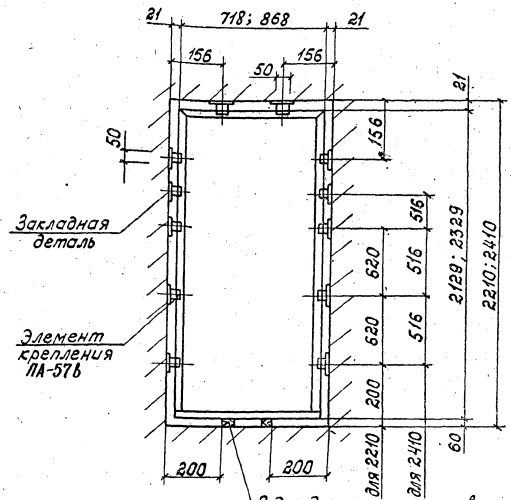

Зав.отд.	Галиков			19.06.81	1.236.4-8.2 22-КМ	
Н.контр.	Чуркова			19.06.81	Схема установки закладных деталей для крепления балконной двери в проеме	
Гл.контр.	Петров			19.06.81		
Гл.констр.	Новикова			19.06.81		
Нач.сект.	Матвеева			19.06.81		

Стадия	Лист	Листов
Р		1

Гипростроспецстройконструкция

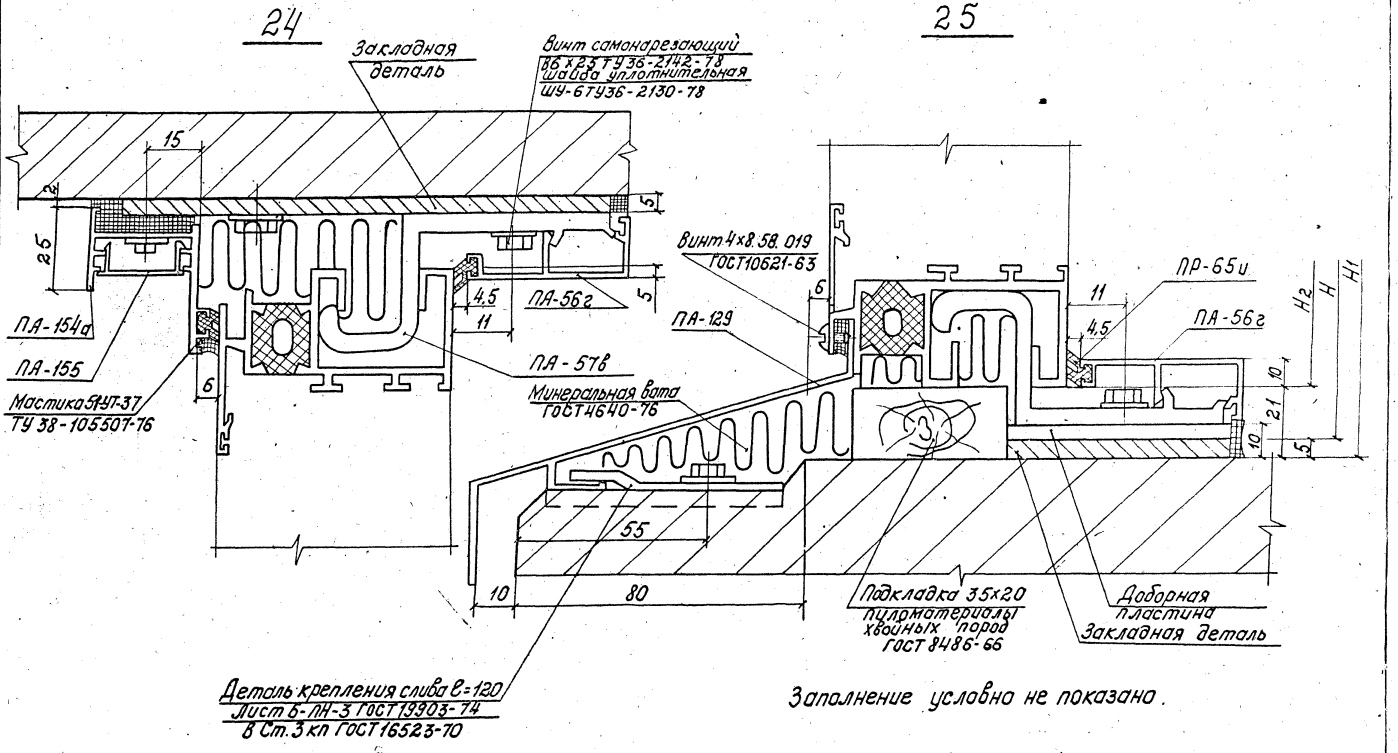

Заполнение условно не показана.

Зав.отд.	Голиков		19.06.81
Н.контр.	Чиркова		19.06.81
Гл.констр.	Петров		19.06.81
Гл.конструктор	Новикова		19.06.81
Зав.сект.	Матвеева		19.06.81
Техник	Катышкова		19.06.81

1.236.4-8.2 23-КМ

Узлы 24; 25

Стадия	Лист	Листов
Р		1

Гипростальконструкция

26

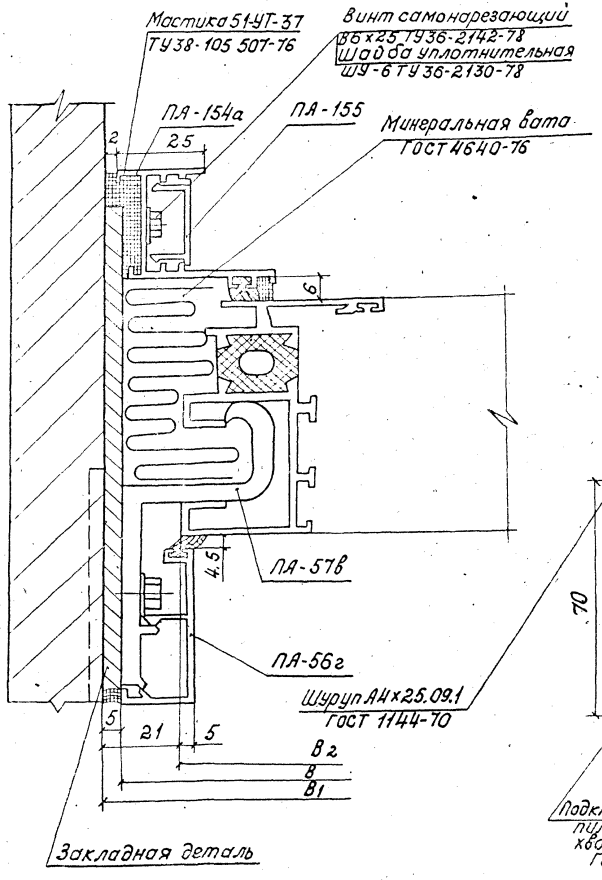

27

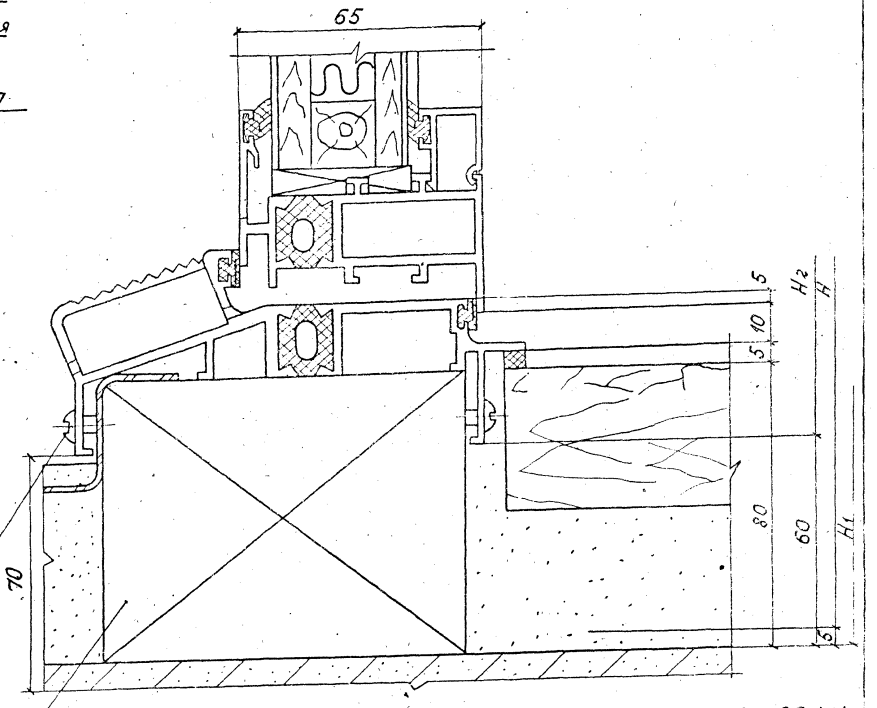

Схему установки подкладки см. лист 1.236.4-8.2 20-КМ

Подкладка 90×100е-150
пиломатериалы
хвойных пород
ГОСТ 8486-66

Зав.отд	Голиков		19.06.81
Н.контр	Чиркова		19.06.81
Гл.контр	Петров		19.06.81
Гл.конст	Новикова		19.06.81
Зав.сект	Матвеева		19.06.81
Техник	Катышкова		19.06.81

1.236.4-8.2 24-КМ

Узлы 26; 27

Стадия	Лист	Листов
		1

Управление легконструкций

17569 36

Блокировка окон по вертикали.

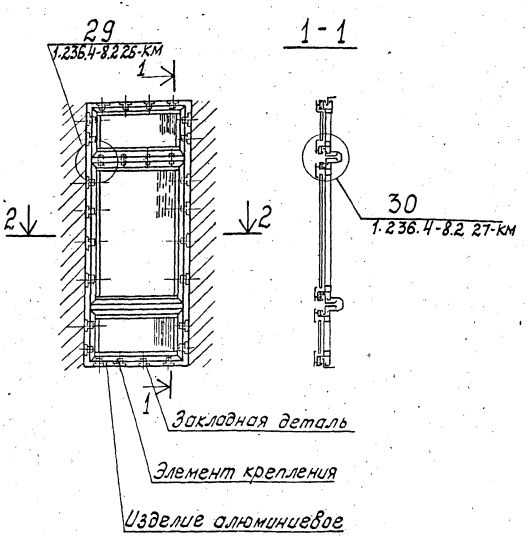

2-2

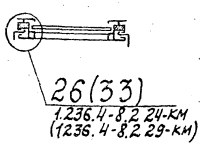

Блокировка окон по горизонтали.

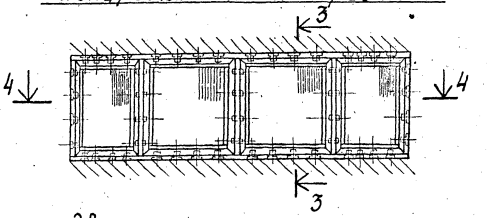

28
1.236.4-8.2 26-КМ

4-4

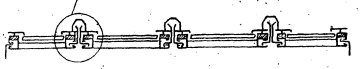

3-3

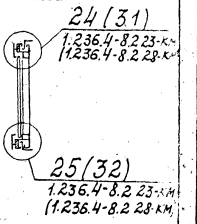

1. Представленные варианты заполнения ленточных проемов конструкциями алюминиевых окон путем их блокировки отражают частные решения и преследуют цель показа возможных вариантов решения стыков блокируемых конструкций.
2. При проектировании конкретных зданий по усмотрению архитекторов могут быть приняты различные варианты сочетаний конструкций окон как по размерам, так и по схемам открывания.
3. Расход материалов на элементы примыкания при блокировке окон в ленточном остеклении дан на листе 1.236.4-8.2 27-КМ.
4. Обозначение узлов в скобках даны для проемов из панелей с четвертью.

				1.236.4-8.2 25-КМ	
Зав.отд.	Еликов		19.06.91	Схема установки окон в ленточном проеме.	Стадия: Р; Лист: 1; Листов: 1
Н.контр.	Чижкова		19.06.91		
Гл.контр.	Устров		19.06.91		
Гл.констр.	Новикова		19.06.91		Гипроспецгазконструкция
Техник	Катышкова		19.06.91		

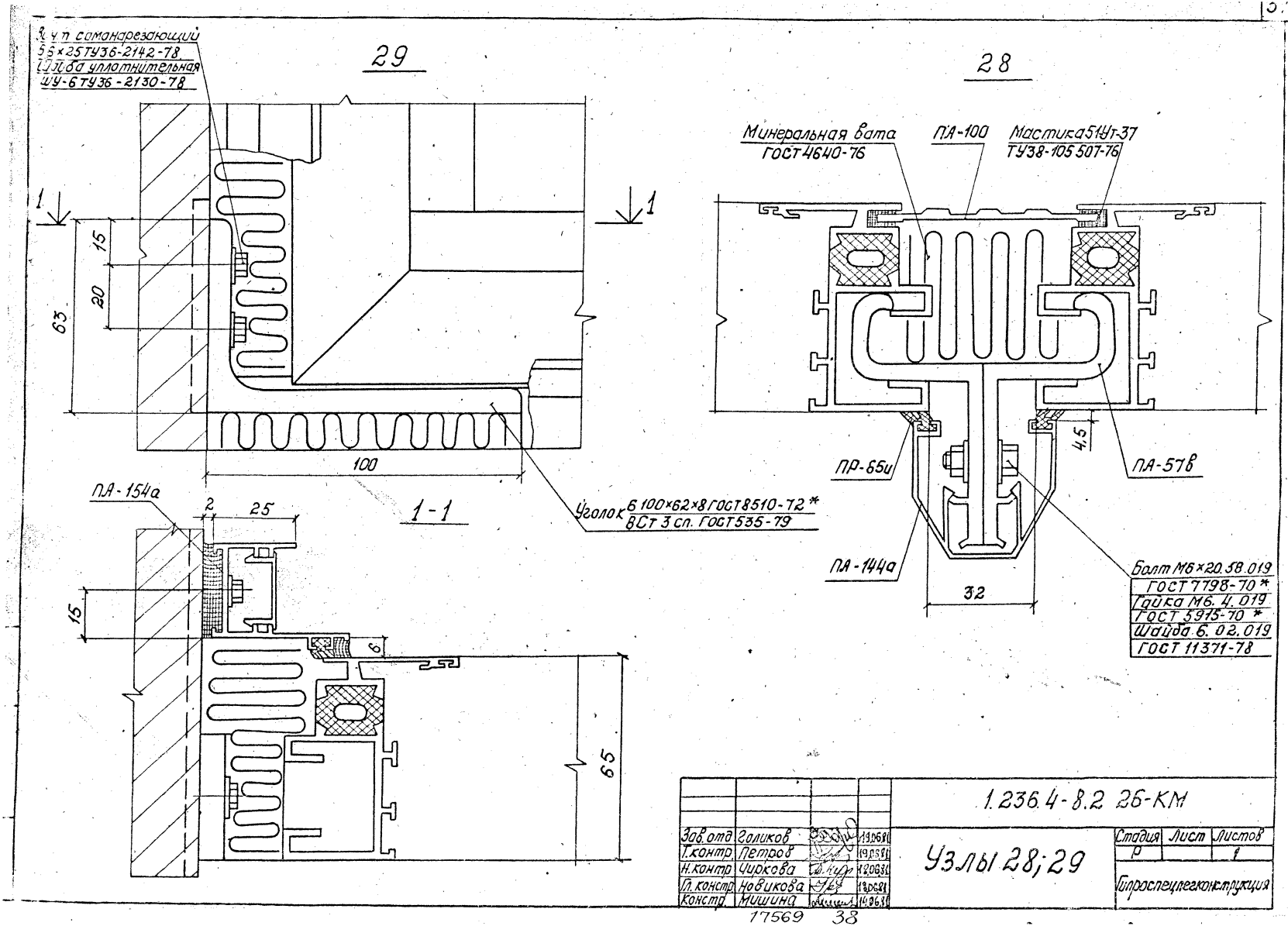
29
28
Зачт саманарезающий
5,5×25 ТУ36-2142-78
Шайба уплотнительная
ШУ-6 ТУ36-2130-78
1
1
15
20
63
100
Уголок 6 100×62×8 ГОСТ 8510-72 *
ВСт 3 сп. ГОСТ 535-79
1-1
ПА-154а
2
25
15
6
65
Минеральная вата
ГОСТ 4640-76
ПА-100
Мастика 51Ут-37
ТУ38-105 507-76
4,5
ПР-65и
ПА-57в
ПА-144а
32
Болт М6×20.58.019
ГОСТ 7798-70 *
Гайка М6.4.019
ГОСТ 5915-70 *
Шайба 6.02.019
ГОСТ 11371-78
1.236.4-8.2 26-КМ
Узлы 28;29
Зав.отд. Голиков 19.06.81
Т.контр. Петров 19.06.81
Н.контр. Чиркова 18.06.81
Гл.констр. Новикова 18.06.81
Констр. Мишина 19.06.81
Стадия Лист Листов
Р 1
Гипроспецлегконструкция
17569 38

30

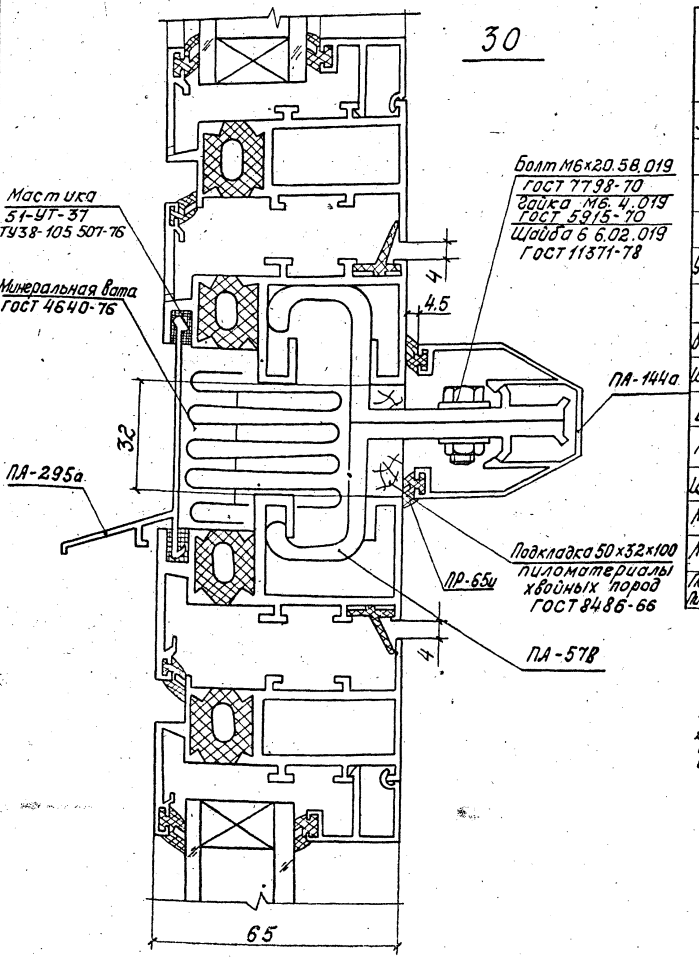

Таблица расхода материалов в кг.

Наименование	ГОСТ, ТУ	Расход материалов на 1п.м стыка		Расход материалов на узел
		28	30	29
Элемент крепления	Профиль ПА-578 АД31Т5 ГОСТ 22233-76	0,18	0,18	—
Нащельник	Профиль ПА-100 АД31Т5 ГОСТ 22233-76	0,37	—	—
Нащельник	Профиль ПА-144а АД31Т5 ГОСТ 22233-76	0,57	0,57	—
Слив	Профиль ПА-295а АД31Т5 ГОСТ 22233-76	—	0,45	—
Уплотнитель резиновый	Профиль ПР-65ц 4068 ТУ38-105 1082-72	0,08	0,08	—
Уголок	Б100х63х8 ГОСТ 8510-79 ВСт3сп ГОСТ 535-79	—	—	0,41
Винт-самонарезающий 8К25	ТУ36-2142-78	—	—	0,016
Шайба уплотнительная Ш4	ТУ36-2130-78	—	—	0,0005
Болт М6х20.58.019	ГОСТ 7798-70	0,014	0,014	—
Гайка М6. 4.019	ГОСТ 5915-70	0,005	0,005	—
Шайба 6.6.02.019	ГОСТ 11371-68	0,003	0,003	—
Мастика 51-УТ-37	ТУ38-105 507-76	0,13	0,13	—
Минеральная вата	ГОСТ 4640-76	0,14	0,14	—
Подкладка 50х32х100 Пиломатериалы хвойных пород	ГОСТ 8486-66	—	0,94	—

В таблицу расхода введены только детали крепления и примыкания окон в ленточном проеме. Сборочная единица "изделие окна" или „изделие балконной двери" в таблицу не введены. Расход материалов на изделие даны в таблицах на листах 1.236.4-8.2 114-КМ

				1.236.4-8.2 27-КМ			
Зав.отд.	Галиков		19.06.91	Узел 30. Таблица расхода материалов в ленточном проеме.	Стадия	Лист	Листов
Н.контр.	Чиркова		19.06.91		Р		1
Т.контр.	Петров		19.06.91		Гипроспецлегконструкция		
Гл.конст.	Новикова		19.06.91				
Зав.сект.	Матвеева		19.06.91				
Констр.	Мишина		19.06.91				

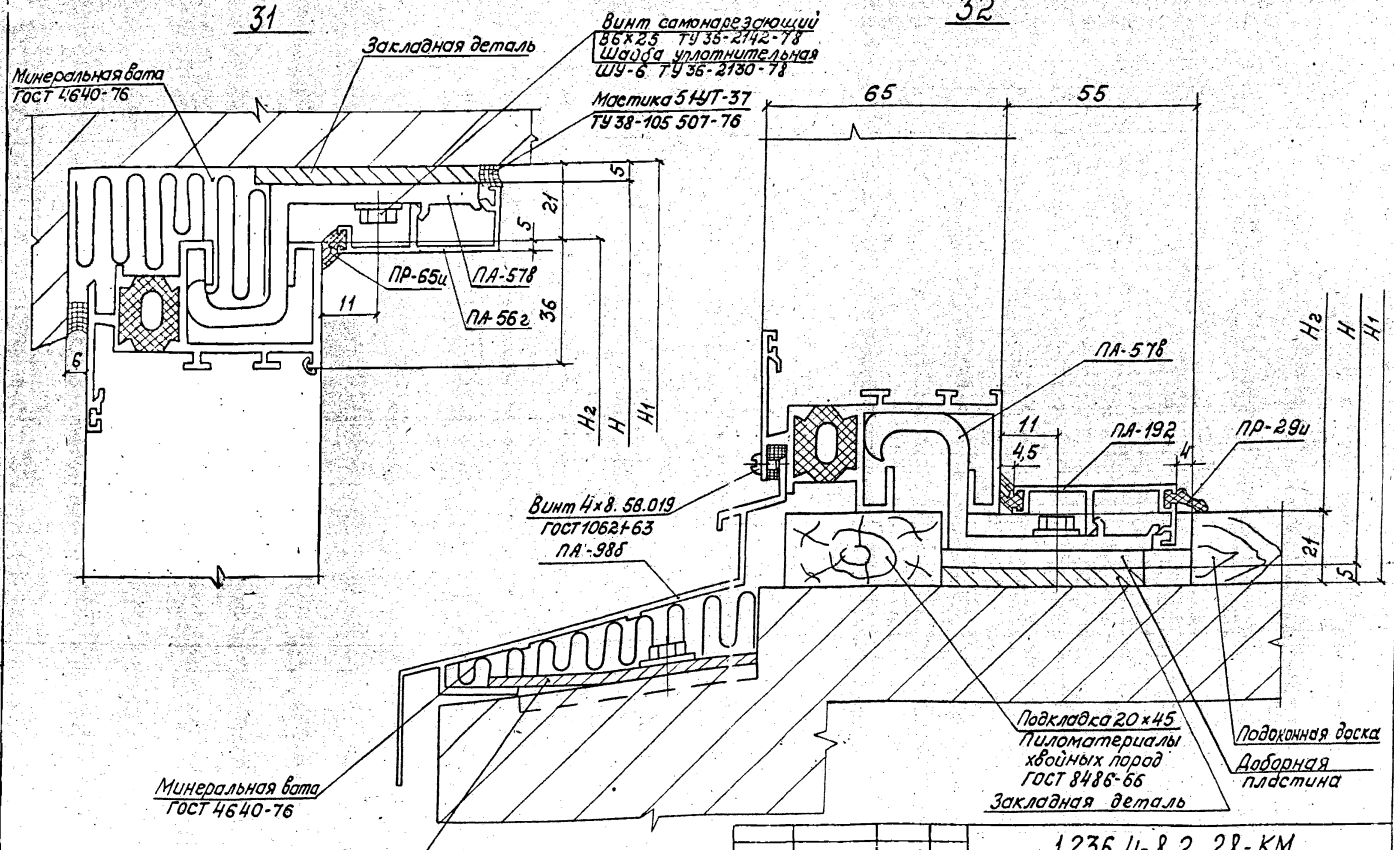

Зав.отд	Галиков		19.06.81
Н.контр	Чуркова		19.06.81
Гл.констр	Петров		19.06.81
Д.констр	Новикова		19.06.81
Зав.сект	Матвеева		19.06.81
Техник	Катышкова		19.06.81

1.236.4-8.2 28-КМ

Узлы 31; 32

Стадия	Лист	Листов
Р		1

Гипростальконструкция

17569 40

33

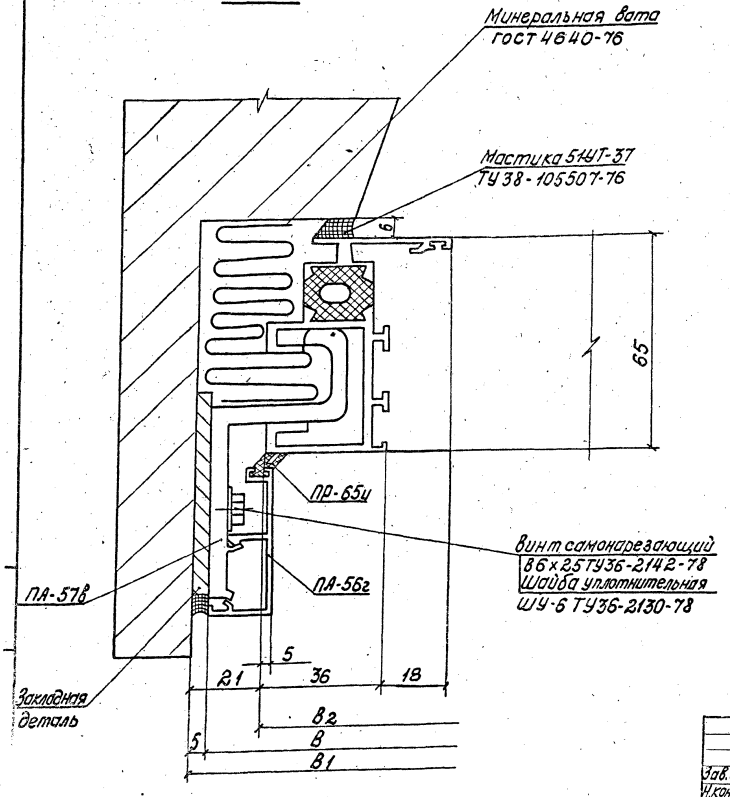

Таблица расхода материалов на 1 п. м стыка

Наименование	ГОСТ, ТУ	31	32	33
Нащельник внутренний	Профиль ПА-56г АД31Т5 ГОСТ 22233-76	0,39	—	0,39
Элемент крепления	Профиль ПА-57б АД31Т5 ГОСТ 22233-76	0,18	0,18	0,18
Слив	Профиль ПА-98б АД31Т5 ГОСТ 22233-76	—	0,72	—
Уплотнитель резиновый	Профиль ПР-65и Н068-1 ТУ38-105108 2-76	0,04	0,04	0,04
Винт 4×8 56.019	ГОСТ 10621-63	—	0,0003	—
Винт самонарезающий 8б×25	ТУ36-2142-78	0,016	0,016	0,016
Шайба уплотнительная ШУ-6	ТУ36-2130-78	0,0005	0,0005	0,0005
Деталь крепления слива	Лист 6 ПН-3 ГОСТ 19903-74 ВСт3кп ГОСТ 16523-70	—	0,15	—
Минеральная вата	ГОСТ 4640-76	0,15	0,14	0,15
Мастика 51УТ-37	ТУ38-105507-76	0,13	0,04	0,13
Подкладка 20×45 Пиломатериалы хвойных пород	ГОСТ 8486-66	—	0,9	—
Нащельник внутренний	Профиль ПА-192 АД31Т5 ГОСТ 22233-76	—	0,40	—
Уплотнитель резиновый	Профиль ПР-29и Н068-1 ТУ38-105108 2-76	—	0,06	—

1. В таблицу расхода введены только детали крепления и примыкания к проемам.
2. Сборочная единица „изделие окна" или „изделие балконной двери" в таблицу не введены.
3. Расход материалов на изделия даны в таблицах на листах 1.236.4-8.2 114-КМ

Зав.отд.	Золиков		19.06.81
Н.контр.	Чуркова		19.06.81
Т.контр.	Петров		18.06.81
Гл.констр.	Новикова		19.06.81
Констр.	Филатова		19.06.81

1.236.4-8.2 29-КМ

Узел 33
Таблица расхода материалов

Стадия	Лист	Листов
Р		1

Гипроспецлегконструкция

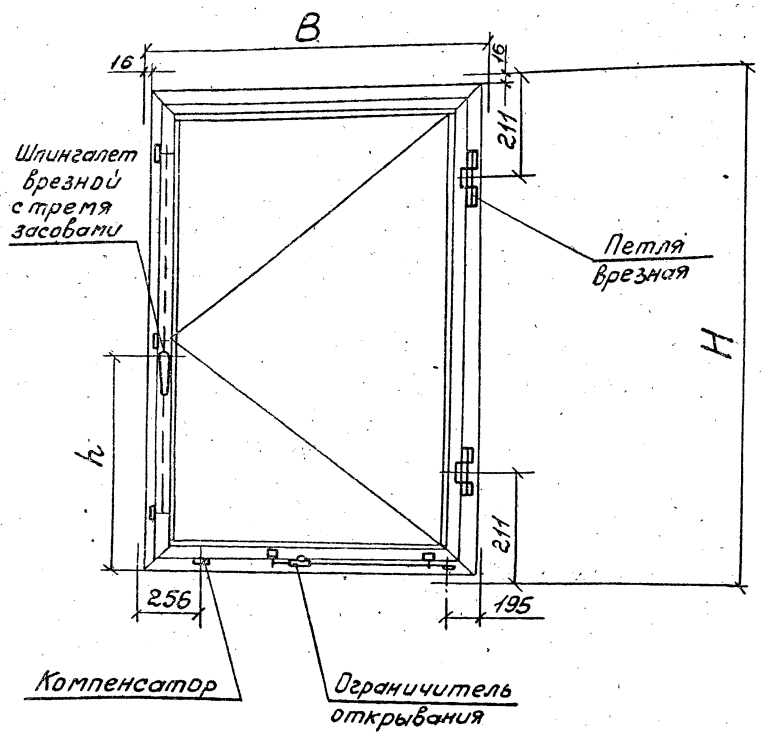

Шифр окна	Обозначение механических приборов.				
	Шпингалет врезной с 3 мя засовами	Петля врезная	Ограничитель открывания	Компенсатор	h
ОАК15-09ш	ШВ365п.000000-02	301-001	Ог.02п.00.00.00	Кп01.03.00.00	600
ОАК15-12ш					
ОАК18-09ш	-03				900
ОАК18-12ш					
Технические условия	ТУ36-2202-79	ТУ36-2101-79			—

1. Вид окна дан из помещения.
2. H и B – модульные размеры проема и конструкции.
3. Размеры для справок.

Зав.отд	Голиков		13.03.80
Н.контр	Чуркова		12.03.80
Гл.констр	Петров		12.03.80
Гл.констр	Хайцер		7.01.80
Констр.	Павлова		4.01.80

1.236.4-8.2 30-КМ

Приборы для окон с распашной створкой. Номенклатура.

Стадия	Лист	Листов
Р		1

Специализированная организация

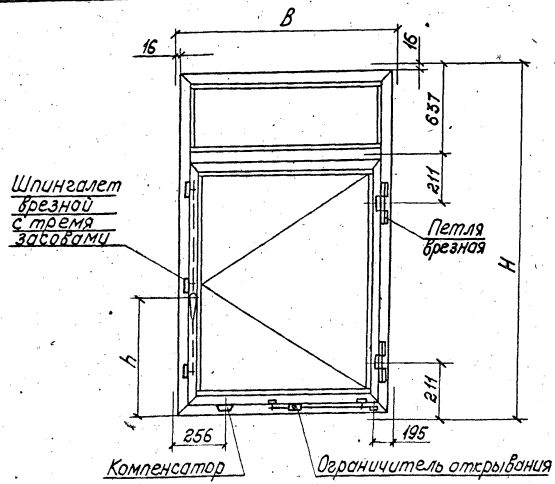

Шифр окна	Обозначение механических приборов				h
	Шпингалет врезной с тремя засовами	Петля врезная	Ограничитель открывания	Компенсатор	
ОАК 24-12с	ШВЗ 65п.00.00.00-03	Э01-001	Ог 02п.00.00.00	Км 01.00.00.00	900
Технические условия	ТУ 36-2202-79	ТУ36-2201-79			—

1. Вид окна дан из помещения.
2. Н и В - модульные размеры проема и конструкции.
3. Размеры для справок.

Зав.отд.	Голиков		20.06.87	1.236.4-8.2 31-КМ
Н.контр.	Чиркова		20.06.87	Приборы для окон с распашной створкой. Номенклатура.
Т.контр.	Петров		20.06.87	
Л.конст.	Хайцер		20.06.87	
Констр.	Павлова		20.06.87	

Стадия	Лист	Листов
Р		1

Гипроспецлегконструкция

Инв.№ подл. | Подп. и дата | Взам. инв.№

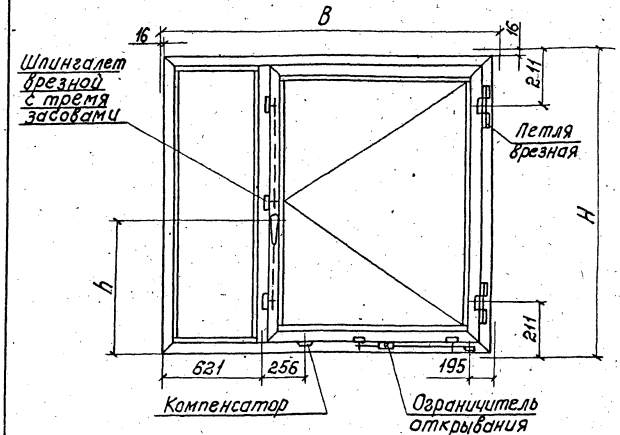

Шифр окна	Обозначение механических приборов				h
	Шпингалет врезной с тремя засовами	Петля врезная	Ограничитель открывания	Компенсатор	
ОАК 12-18с	ШВЗ 65п.00.00.00-01	Э01-001	Ог 02п.00.00.00	Км 01.00.00.00	600
ОАК 18-18с	-03				900
ОАК 21-18с	-04				900
Технические условия	ТУ36-2202-79	ТУ 36-2201-79			—

1. Вид окна дан из помещения.
2. Н и В - модульные размеры проема и конструкции.
3. Размеры для справок.
4. Навеска створки окна с Н=2100 производится на трех петлях.

Зав.отд.	Голиков		20.06.87	1.236.4-8.2 32-КМ
Н.контр.	Чиркова		20.06.87	Приборы для окон с распашной створкой. Номенклатура.
Т.контр.	Петров		20.06.87	
Л.конст.	Хайцер		20.06.87	
Констр.	Павлова		20.06.87	

Стадия	Лист	Листов
Р		1

Гипроспецлегконструкция

Инв.№ подл. | Подп. и дата | Взам. инв.№

Копировал: Тарасова Формат 11

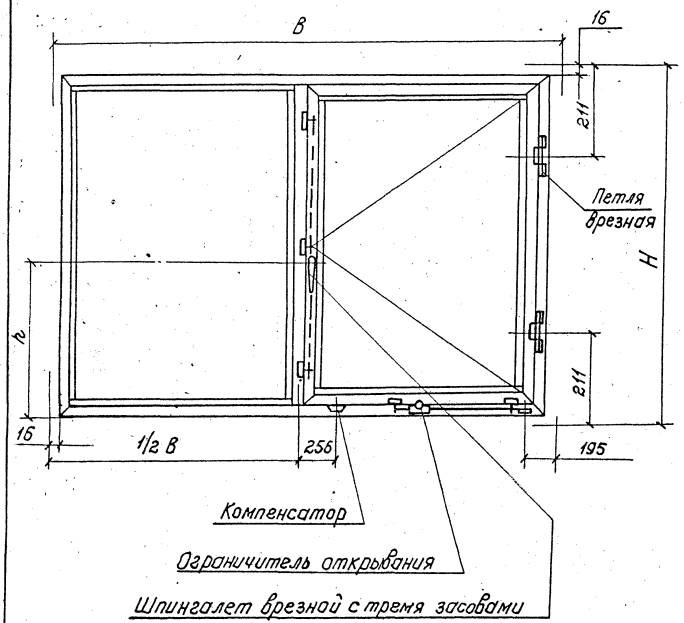

Шифр окна	Обозначение механических приборов.				h
	Шпингалет врезной с тремя засовами	Петля врезная	Ограничитель открывания	Компенсатор	
ОАК 12-24с	Ш83651.00.00.00-01	301-001	01-02л.00.00.00	Км01.00.00.00	600
ОАК 18-24с	-03				900
ОАК 21-24с	-04				900
Технические условия	ТУ36-2202-79	ТУ 36-2201-79			—

1. Вид окна дан из помещения.
2. Н и В - модульные размеры проема и конструкции.
3. Размеры для справок.
4. Навеска створки окна с Н=2100 производится на трех петлях.

Зав.отд	Галиков		20.06.11
Н.контр	Чиркова		20.06.11
Гл.контр	Петров		20.06.11
Гл.констр	Хайцев		20.06.11
Констр.	Павлова		20.06.11

1.236.4-8.2 33-КМ

Приборы для окон с распашной створкой. Номенклатура.

Стадия	Лист	Листов
Р		1

Упраспецтеплоконструкция

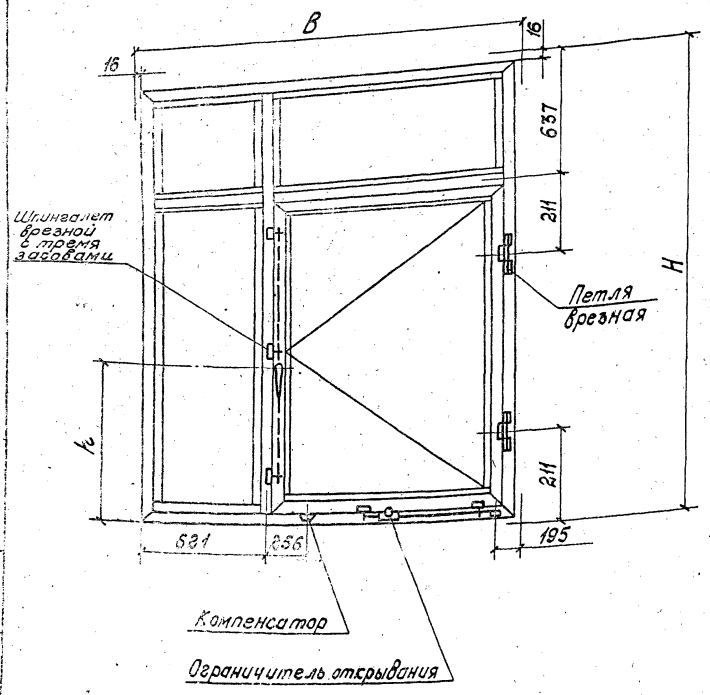

Шифр окна	Обозначение механических приборов				h
	Шпингалет врезной с тремя засовами	Петля врезная	Ограничитель открывания	Компенсатор	
ОАК 24-18 с	ШВ365п.00.00.00-03	Э01-001	Ог02п.00.00.00	Км01.00.00.00	900
Технические условия	ТУ 36-2202-79	ТУ 36-2201-79			–

1. Вид окна дан из помещения.
2. Н и В - модульные размеры проема и конструкции.
3. Размеры для справок.

Зав. отд.	Голиков		20.06.81	1.236.4-8.2 34-КМ			
Н. контр.	Чиркова		20.06.81	Приборы для окон с распашной створкой. Номенклатура.	Стадия	Лист	Листов
Т. контр.	Петров		20.06.81		Р		1
Гл. констр.	Хайцер		20.06.81		Гипроспецлегконструкция		
Констр.	Павлова		20.06.81				

17569 45

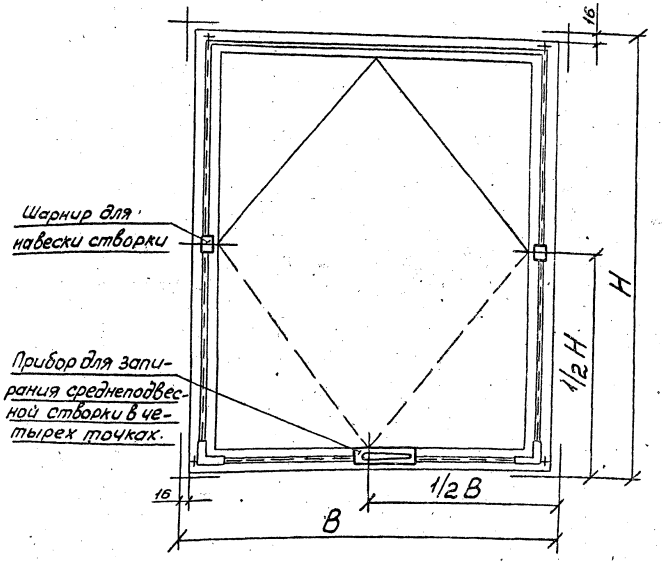

Шифр окна	Обозначение механических приборов.	
	Прибор для запирания среднеподвесной створки в четырех точках.	Шарнир для подвески створки
ОАК 15-12г	ПЗГ 61.00.00.00-01	ШР-03А
ОАК 15-15г	-02	
ОАК 18-12г	-03	
ОАК 18-15г	-04	
Технические условия	ТУ 36-2075-77	ТУ 36-2077-77

1. Вид окна дан из помещения.
2. H и B – модульные размеры проема и конструкции.

				1.236.4-8.2 35-КМ			
Зав.отд.	Голиков	[illegible]	13.03.80	Приборы для окон со среднеподвесной створкой. Номенклатура.	Стадия	Лист	Листов
Н.контр.	Чиркова	[illegible]	13.03.80		Р		1
Т.контр.	Петров	[illegible]	12.03.80		Гипроспецлесконструкция		
Гл.констр.	Хайцер	[illegible]	11.03.80				
Констр.	Павлова	[illegible]	9.01.80				

17569 46

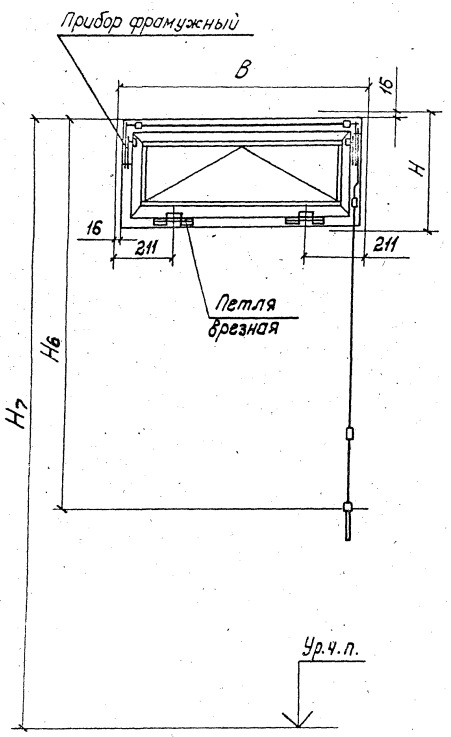

Шифр окна	H_7	H_6	Обозначение механических приборов.	
			Прибор фрамужный	Петля врезная
ОАК 06-09 ш	2600	1600	ВПФ 04.00.00.00 -01	Э01-001
	3000	2000	-02	
ОАК 06-12 ш	2600	1600	-04	
	3000	2000	-05	
ОАК 06-15 ш	2600	1600	-07	
	3000	2000	-08	
ОАК 06-18 ш	2600	1600	-09	
	3000	2000	-10	
Технические условия	—	—	ТУ 36-2116-78	ТУ36-2201-79

1. Вид окна дан из помещения.
2. Н и В - модульные размеры проема и конструкции.
3. Размеры для справок.

				1.236.4-8.2 36-КМ			
Зав.отд.	Галиков	[illegible]	20.06.81	Приборы для окон с нижнеподвесной створкой Номенклатура	Стадия	Лист	Листов
Н.контр.	Чуркова	[illegible]	20.06.81		Р		1
Т.контр.	Петров	[illegible]	20.06.81		Гипроспецпегконструкция		
Гл.констр.	Хацко	[illegible]	20.06.81				
Констр.	Павлова	[illegible]	20.06.81				

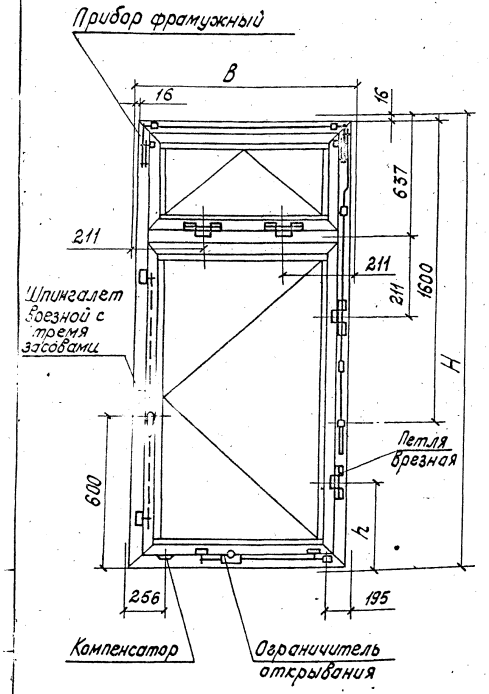

Шифр окна	Обозначение механических приборов					h
	Шпингалет врезной с тремя засовами	Петля врезная	Ограничитель открывания	Компенсатор	Прибор фрамужный	
ОАК 18-09шф	ШВ365п.00.00.00-01	Э01-001	Ог02п.00.00.00	Км01.00.00.00	ВПФ04.00.00.00-01	320
ОАК 18-12шф					-04	
ОАК 21-09шф	-02				-01	211
ОАК 21-12шф					-04	
Технические условия	ТУ 36-2202-79	ТУ 36-2201-79			ТУ 36-2116-78	—

1. Вид окна дан из помещения.
2. Н и В - модульные размеры проема и конструкции.
3. Размеры для справок.

				1.236.4-8.2 37-КМ			
Зав.отд.	Голиков		20.06.87	Приборы для окон с распашной створкой с фрамугой. Номенклатура	Стадия	Лист	Листов
Н.контр.	Чиркова		20.06.87		Р		1
Т.контр.	Петров		20.06.87		Гипроспецлегконструкция		
Гл.констр.	Хайцер		20.06.87				
Констр.	Безрукова		19.06.87				

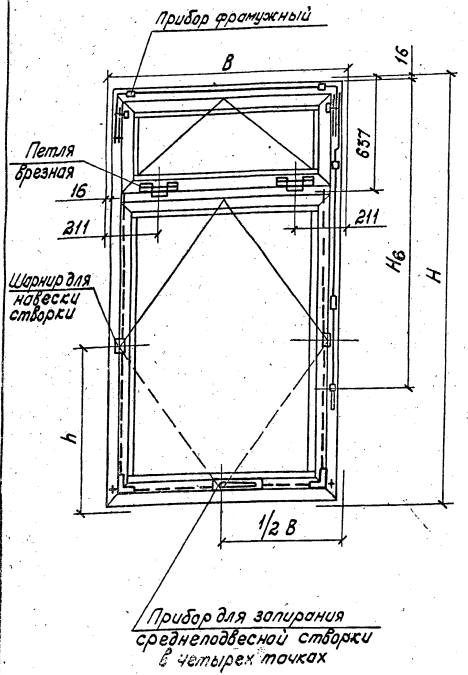

Шифр окна	H_6	h	Обозначение механических приборов.			
			Прибор фрамужный	Петля врезная	Прибор для запирания среднеподвесной створки в четырех точках.	Шарнир для навески створки.
ОАК18-15гф	1600	600	ВПФ 04.00.00.00-07	Э01-001	ПЗГ01.00.00.00	ШР03А.00.00.00
ОАК21-15гф	1600	750	-07		-02	
Технические условия	—		ТУ36-2116-78	ТУ36-2201-79	ТУ36-2075-77	ТУ36-2077-77

1. Вид окна дан из помещения.
2. Н и В - модульные размеры проема и конструкции.
3. Размеры для справок.

				1.236.4-8.2 38-КМ			
Зав. отд.	Голиков		20.06.87	Приборы для окон со среднеподвесной створкой с фрамугой. Номенклатура	Стадия	Лист	Листов
Н.контр.	Чиркова		20.06.87		Р		1
Т.контр.	Петров		20.06.87		Гипроспецлегконструкция		
Гл.констр.	Хайцер		20.06.87				
Констр.	Павлова		20.06.87				

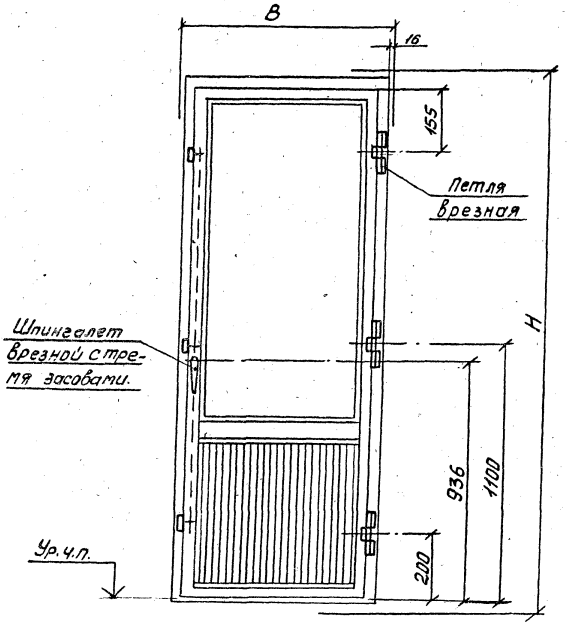

Шифр балконной двери	Обозначение механических приборов.	
	Шпингалет врезной с тремя засовами.	Петля врезная.
БАК 22-07,5	ШВ3.65п.00.00.00-04	Э01-001
БАК 22-09		
БАК 24-07,5		
БАК 24-09		
Технические условия	ТУ36-2202-79	ТУ36-2201-79

1. Вид балконной двери дан из помещения.
2. Н и В - модульные размеры проема и конструкции.
3. Размеры для справок.

				1.236.4-8.2 39-КМ	
Зав.отд.	Голиков		14.03.80	Приборы для дверей балконных раскладных однопольных. Номенклатура.	Стадия: Р; Лист: ; Листов: 1
Н.контр.	Чиркова		13.03.80		
Т.контр.	Петров		13.03.80		
Гл.констр.	Хайцер		16.01.80		Спроспецлегконструкция
Констр.	Павлова		14.01.80		

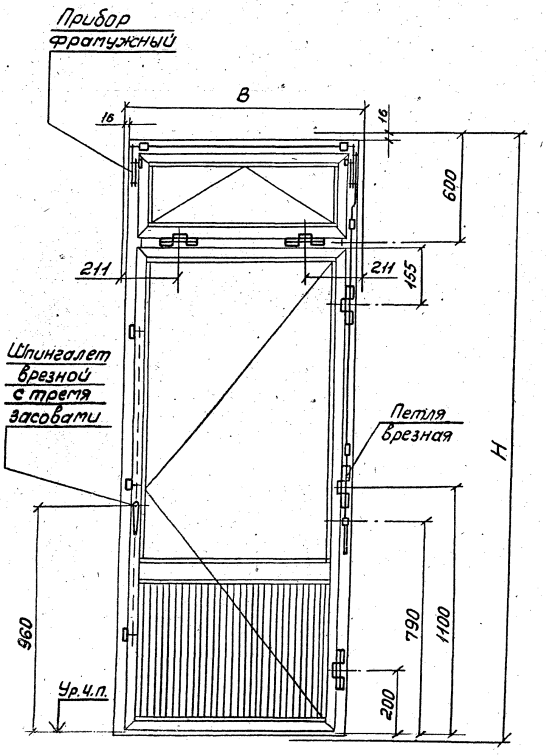

Шифр балконной двери	Обозначение механических приборов.		
	Шпингалет врезной с тремя засовами	Петля врезная	Прибор фрамужный
БАК 28-09ф	ШВЗ.65п.00.00.00-04	Э01-001	ВПФ.04.00.00.00-02
БАК 28-12ф			-05
Технические условия	ТУ36-2202-79	ТУ36-2201-79	ТУ36-2116-78

1. Вид окна дан из помещения.
2. Н и В - модульные размеры проема и конструкции.
3. Размеры для справок.

				1.236. 4-8.2 40-КМ			
Зав.отд.	Голиков	[signature]	14.03.80	Приборы для дверей балконных распашных однопольных с фрамугой. Номенклатура.	Стадия	Лист	Листов
Н.контр.	Чиркова	[signature]	13.03.80		Р		1
Т.контр.	Петров	[signature]	13.03.80		Гипроспецлегконструкция		
Гл.констр.	Хайцер	[signature]	16.01.80				
Констр.	Павлова	[signature]	14.01.80				

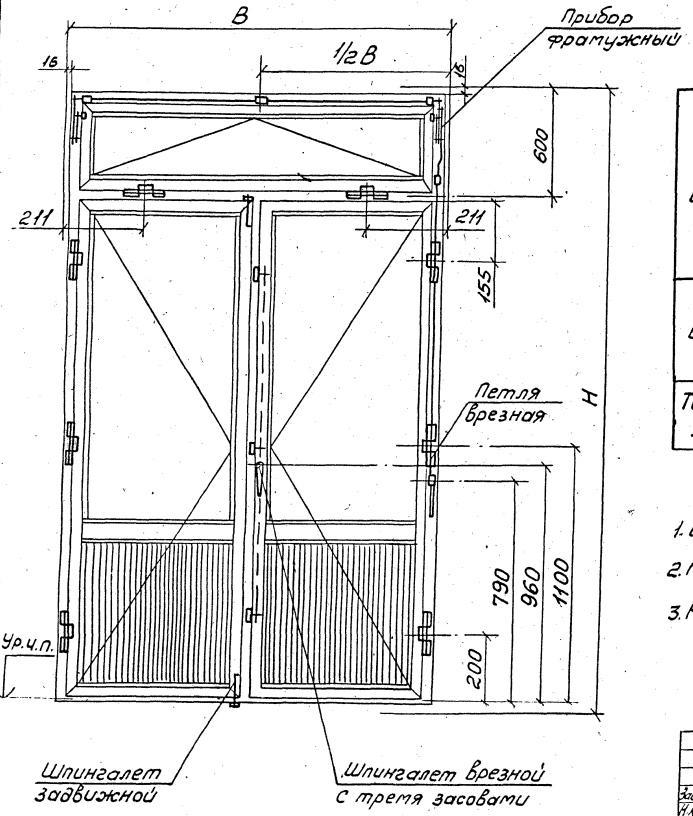

Шифр балконной двери	Обозначение механических приборов.			
	Шпингалет врезной с тремя засовами	Шпингалет задвижной	Петля врезная	Прибор фрамужный
БАК 28-18ф	ШВ3.65п.00.00.00-04	ШД10.00.00.00	Э01-001	ВПФ.04.00.00.00-10
Технические условия	ТУ36-2202-79		ТУ36-2201-79	ТУ36-2116-78

1. Вид окна дан из помещения.
2. Н и В - модульные размеры проема и конструкции.
3. Размеры для справок.

				1: 236. 4-8.2 41-КМ			
Зав.отд.	Голиков		14.03.80	Приборы для двери балконной распашной двупольной с фрамугой. Номенклатура.	Стадия	Лист	Листов
Н.контр.	Чиркова		13.03.80		Р		1
Т.контр.	Петров		13.03.80		Гипроспецлегконструкция		
Гл.констр.	Хайцер		16.01.80				
Констр.	Павлова		14.01.80				

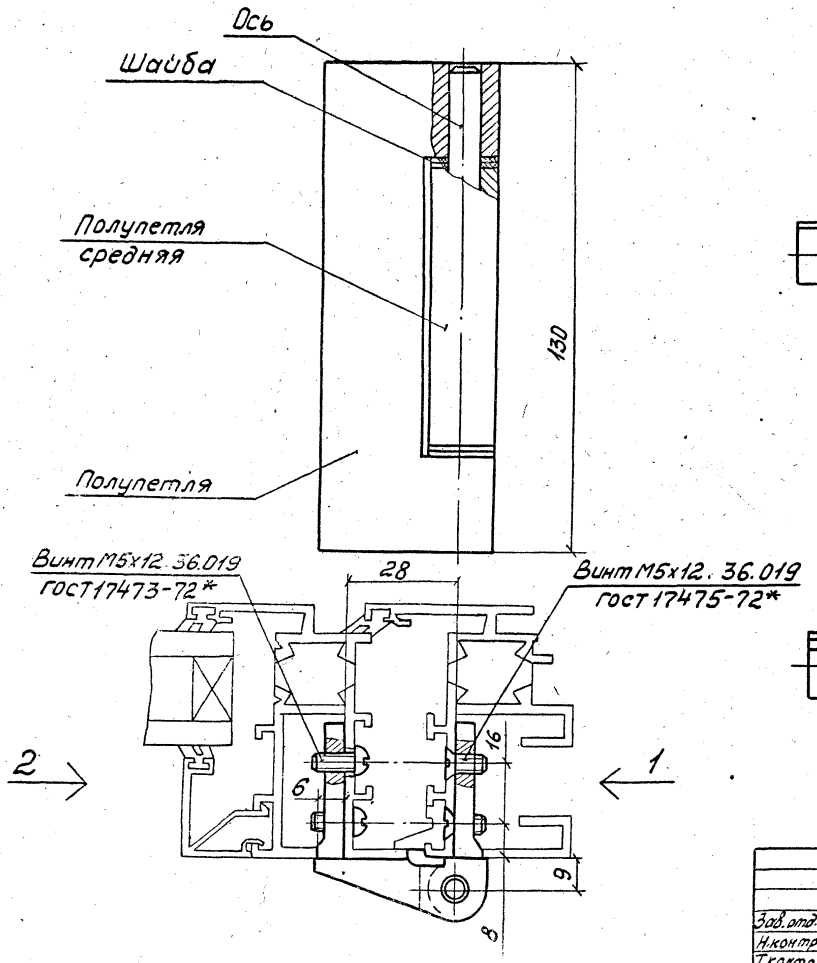

Вид 1

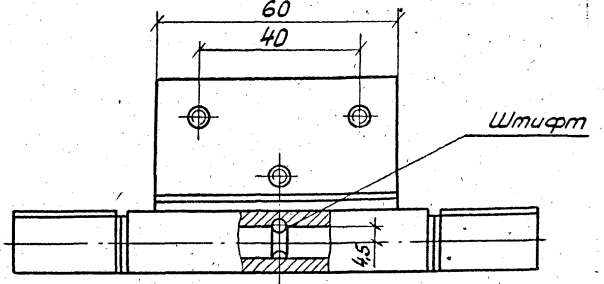

Вид 2

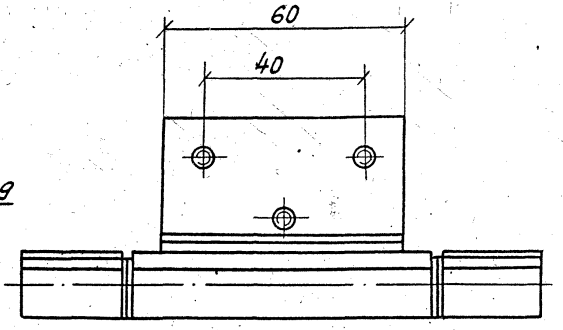

Зав.отд.	Голиков		14.03.80
Н.контр.	Чиркова		13.03.80
Т.контр.	Петров		13.03.80
Гл.констр.	Хайцер		7.02.80
Констр.	Павлова		6.02.80

1.236.4-8.2 42-КМ

Петля врезная

301-001

Стадия	Лист	Листов
Р		1

Гипростеклегконструкция

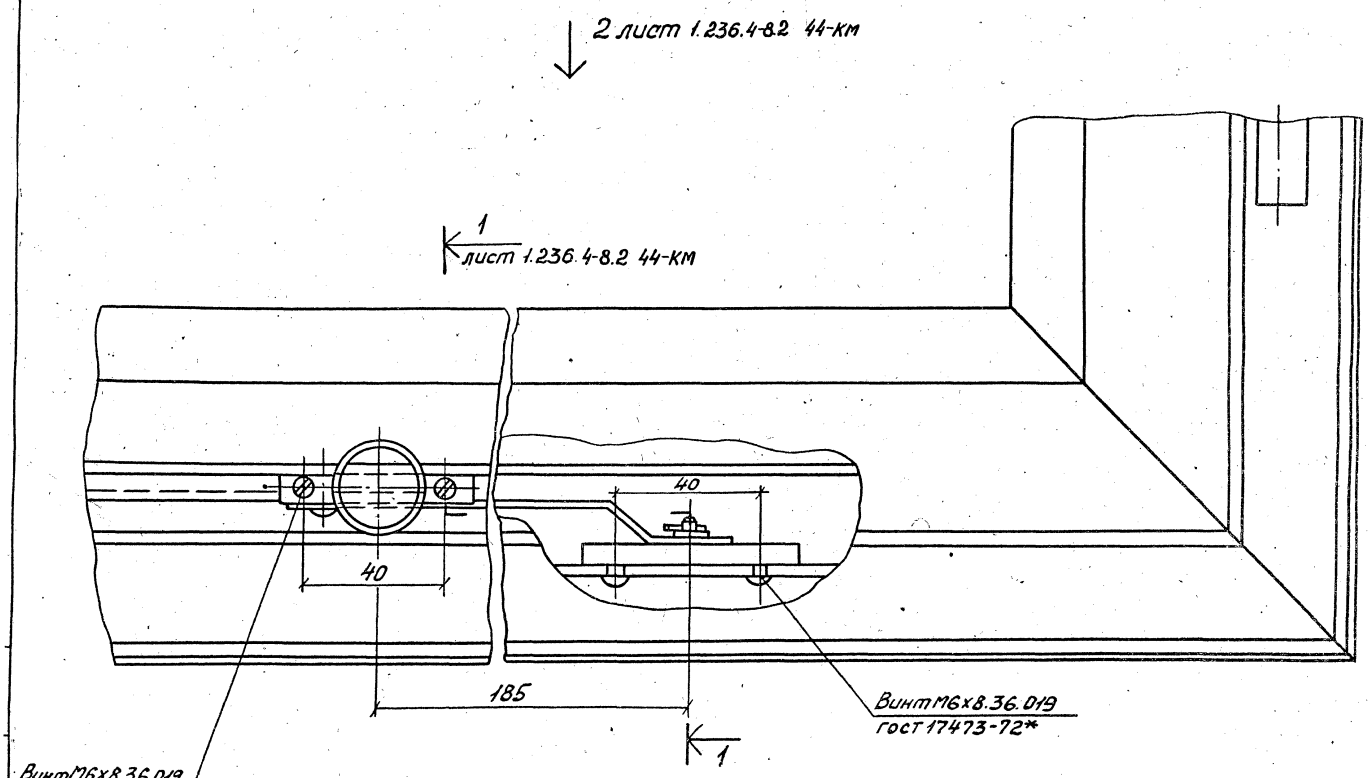

				1.236.4-8.2 43-КМ			
Зав.отд.	Голиков		13.03.80	Ограничитель открывания правый ОГ 02п.00.00.00	Стадия	Лист	Листов
Н.контр.	Чиркова		12.03.80		Р		1
Т.контр.	Петров		13.03.80		Спроектировано конструкция		
Гл.констр.	Хайчер		7.01.80				
Техник	Катышкова		3.01.80				

1-1 лист 1.236.4-8.2 43-КМ

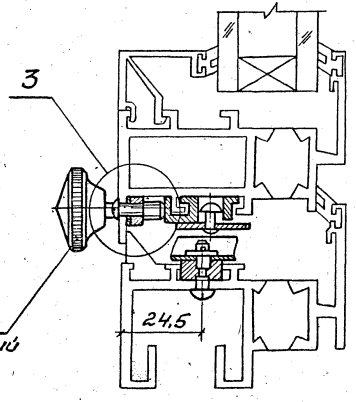

3
М2:1

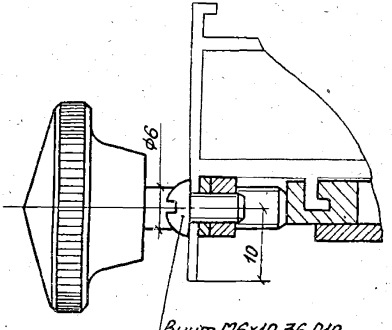

Вид2
М1:2 створка открыта, лист 1.236.4-8.2 43-КМ

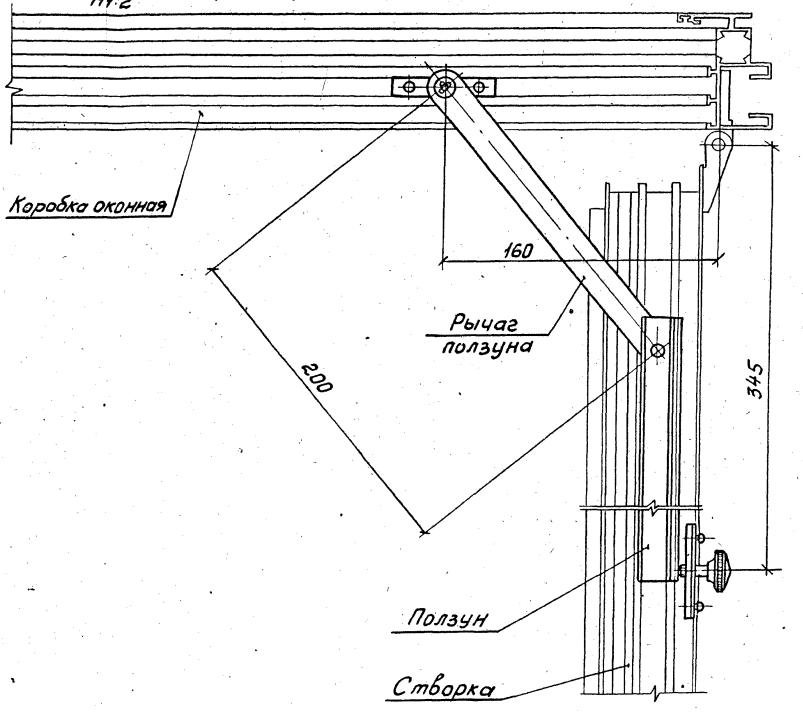

					1.236.4-8.2 44-КМ		
Зав.отд.	Голиков			13.05.80	Ограничитель открывания правый ОГ 02п.00.00.00	Стадия	Лист	Листов
Н.контр.	Чиркова			13.05.80		Р		1
Т.контр.	Петров			13.05.80		Гипростальконструкция		
Гл.констр.	Хайцер			17.01.80				
Констр.	Павлова			15.01.80				

Копировал: Формат 12

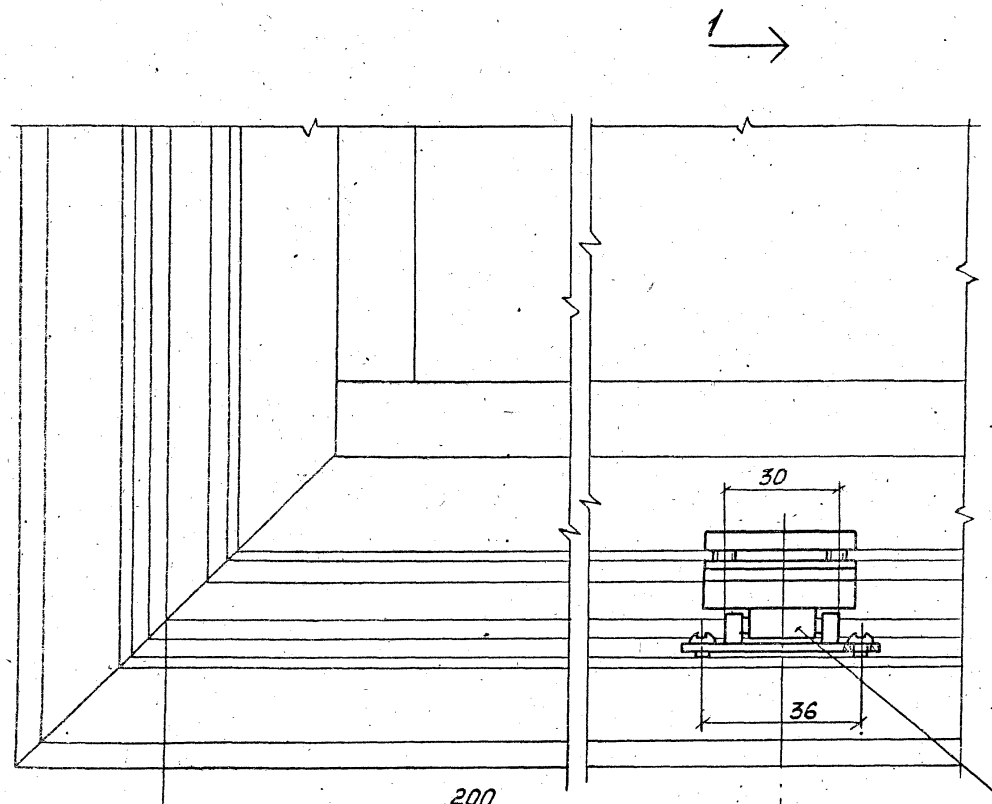

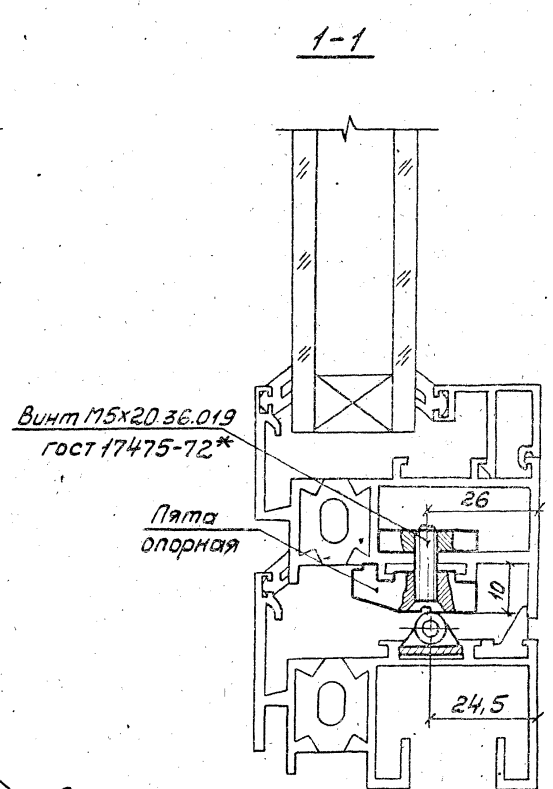

Зав.отд.	Голиков		11.03.80
Н.контр.	Чиркова		13.03.80
Гл.контр.	Петров		13.03.80
Гл.констр.	Хайчер		17.03.80
Констр.	Павлова		5.03.80

1.236.4-8.2 45-КМ

Компенсатор КМ 01.00.00.00

Стадия	Лист	Листов
Р		1

Гипроспецлегконструкция

Копировал:

Формат 12

Дверь балконная

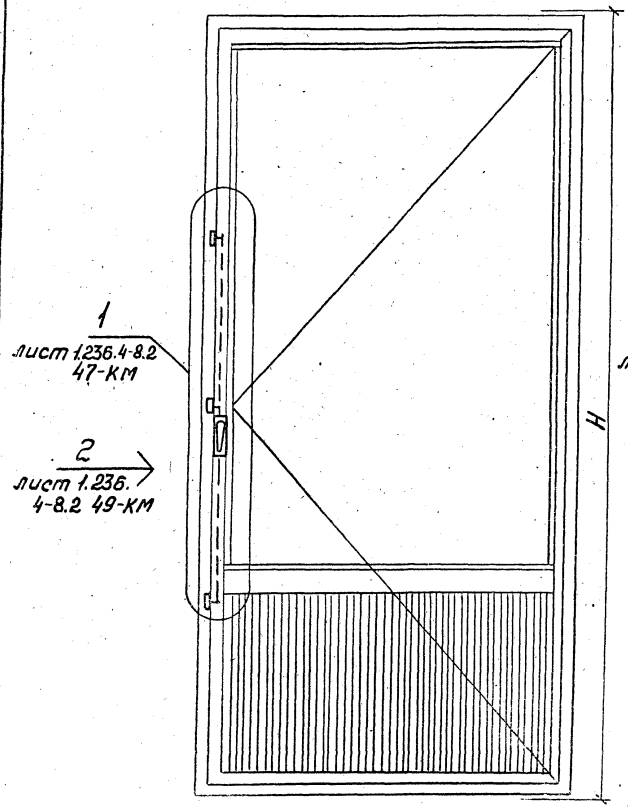

Окно распашное

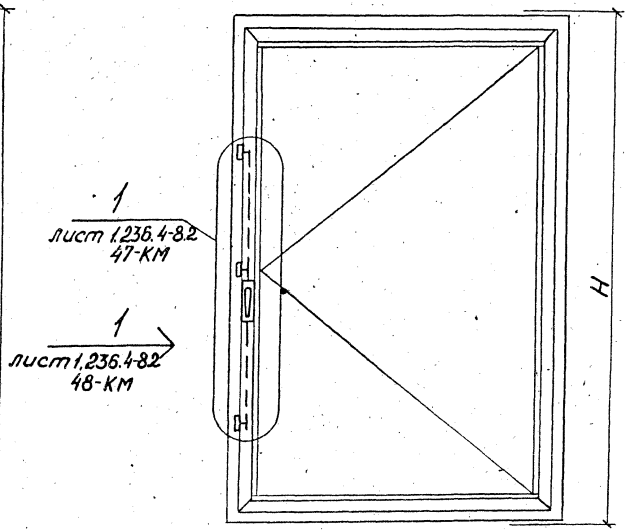

Обозначение	Размеры, мм				
	H	H5	H2	H3	H4
ШВ3.65п.00.00.00-01	1200	600	1168	579	798
-02	1500		1468		1098
-03	1800	900	1768	879	1398
-04	2100		2068		1698

H_2, H_3, H_4 и H_5 см. на листе 1.236.4-8.2 48-КМ

Зав.отд.	Голиков			14.03.90
Н.контр.	Чиркова			15.03.90
Т.контр.	Петров			15.03.90
Д.констр.	Хайчер			17.01.90
Констр.	Павлова			15.01.90

1.236.4-8.2 46-КМ

Шпингалет врезной с тремя засовами.

Стадия	Лист	Листов
Р		1

Гипроспецстройконструкция

17569 57

Копировал:

Формат 12

4

1
М1:2

повернуто, лист 1.236.4-8.2 46-КМ

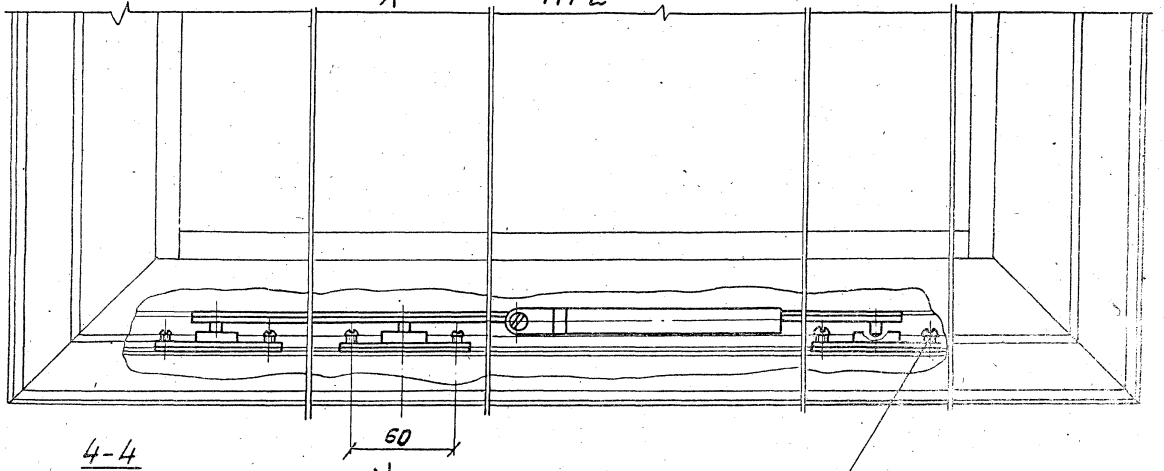

4

4-4

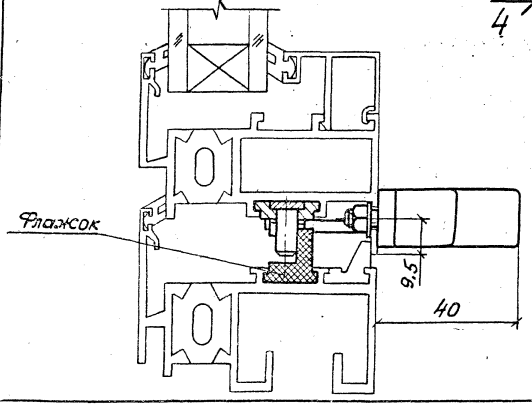

Винт М5х9.36.019
ГОСТ 17473-72*

Зав.отд.	Голиков			1.236.4-8.2 47-КМ	
Н.контр.	Чуркова				
Т.контр.	Петров			Шпингалет врезной с тремя запорами	Стадия: Р; Масса: 2; Листов: 1
Гл.констр.	Хайчер				Гипростальконструкция
констр.	Безрукова				

17569 58

Вид 1 , повернуто, лист 1.236.4-8.2 46-КМ

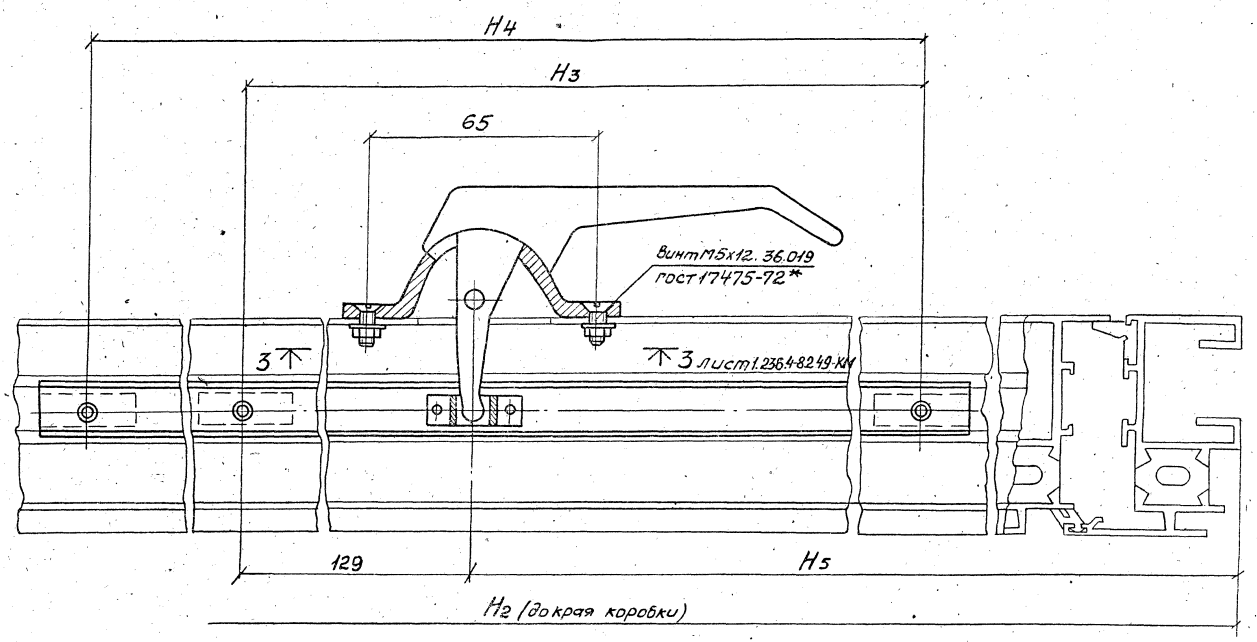

					1.236.4-8.2 48-КМ		
Зав.отд.	Бриков			4.03.90	Шпингалет врезной с тремя засовами	Стадия	Лист	Листов
Н.контр.	Чиркова			13.03.90		Р		1
Гл.контр.	Петров			20.03.90		Спроектлегконструкция		
Гл.конст.	Хайцер			7.02.90				
Констр.	Безрукова			5.02.90				

Вид 2 повернуто, лист 1.236.4-8.2 46-км

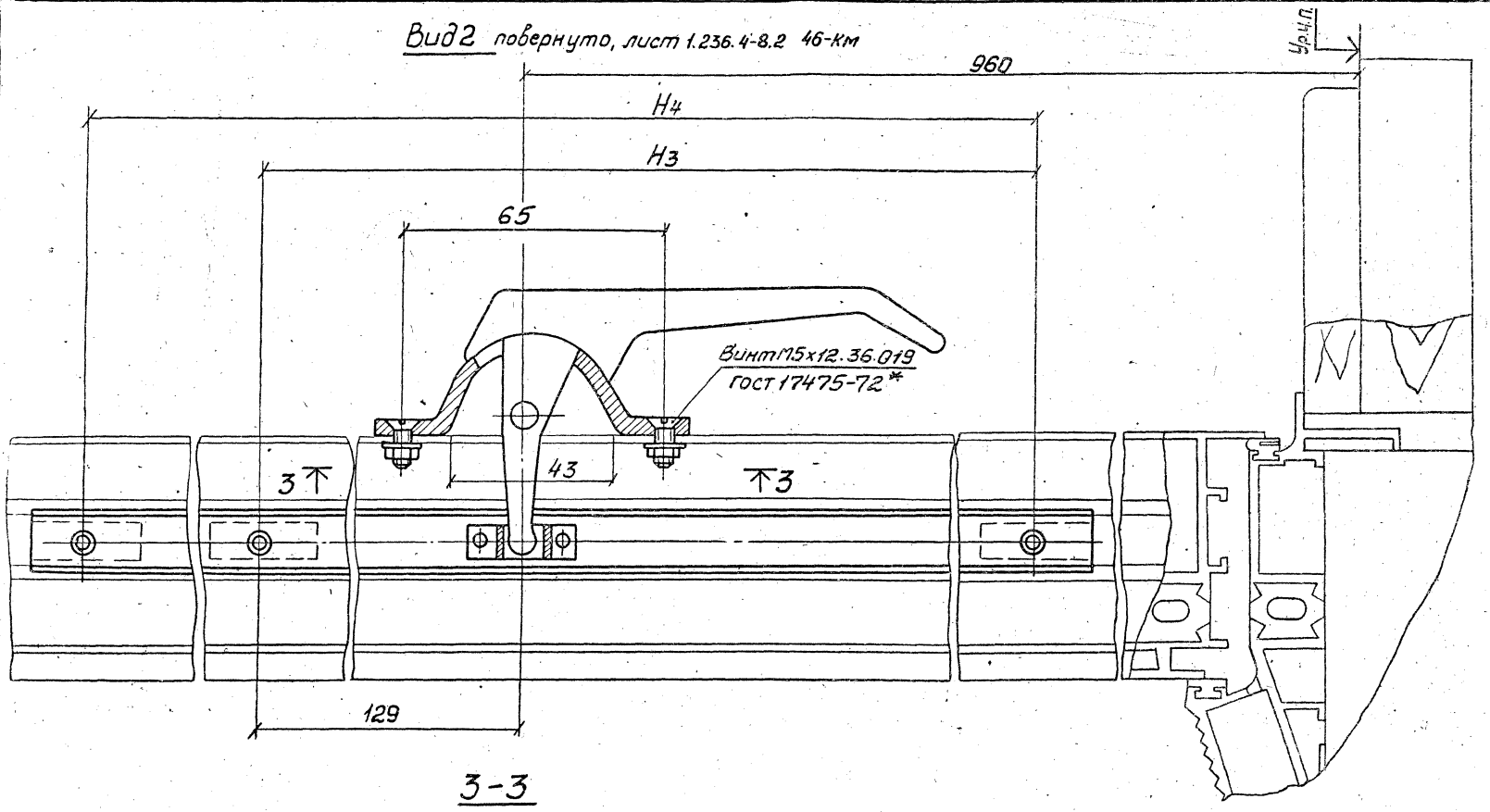

3-3

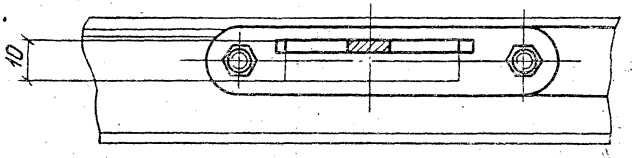

Зав.отд.	Голиков		13.03.80	1.236.4-8.2 49-КМ	
Н.контр.	Чурхова		13.03.80	Шпингалет врезной стержневой	Стадия: Р; Лист: ; Листов: 1
Т.контр.	Петров		13.03.80		Гипроспецлегкоконструкция
Гл.констр.	Хайцер		7.02.80		
Констр.	Безрукова		5.02.80		

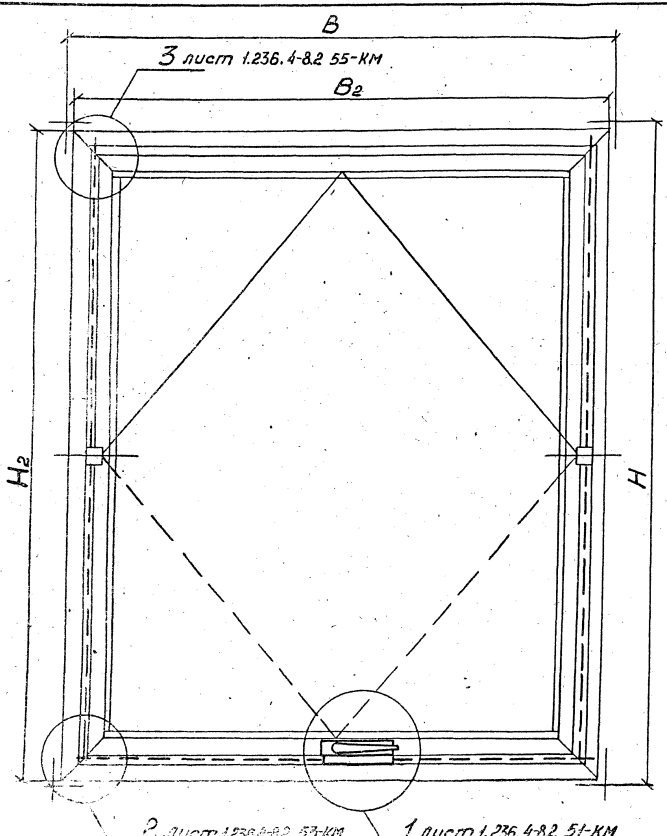

Обозначение	Размеры, мм				Масса, кг
	H	B	H_2	B_2	
ПЗГ61.00.00.00	1200	1500	1168	1468	1,32
-01	1500	1200	1468	1168	1,42
-02		1500		1468	1,47
-03	1800	1200	1768	1168	1,55
-04		1500		1468	1,57

H и B - модульные размеры проема и конструкции.

				1.236.4-8.2 50-КМ			
Зав.отд.	Голиков		15.03.90	Прибор для запирания среднеподвесного окна в четырех точках.	Стадия	Лист	Листов
Н.контр.	Чуркова		12.03.90		Р		1
Т.контр.	Петров		11.03.90		Гипроспецлегконструкция		
Гл.констр.	Хайчер		7.02.90				
Констр.	Павлова		5.02.90				

Копировал Формат А3

1 лист 1.236.4-8.2 50-КМ

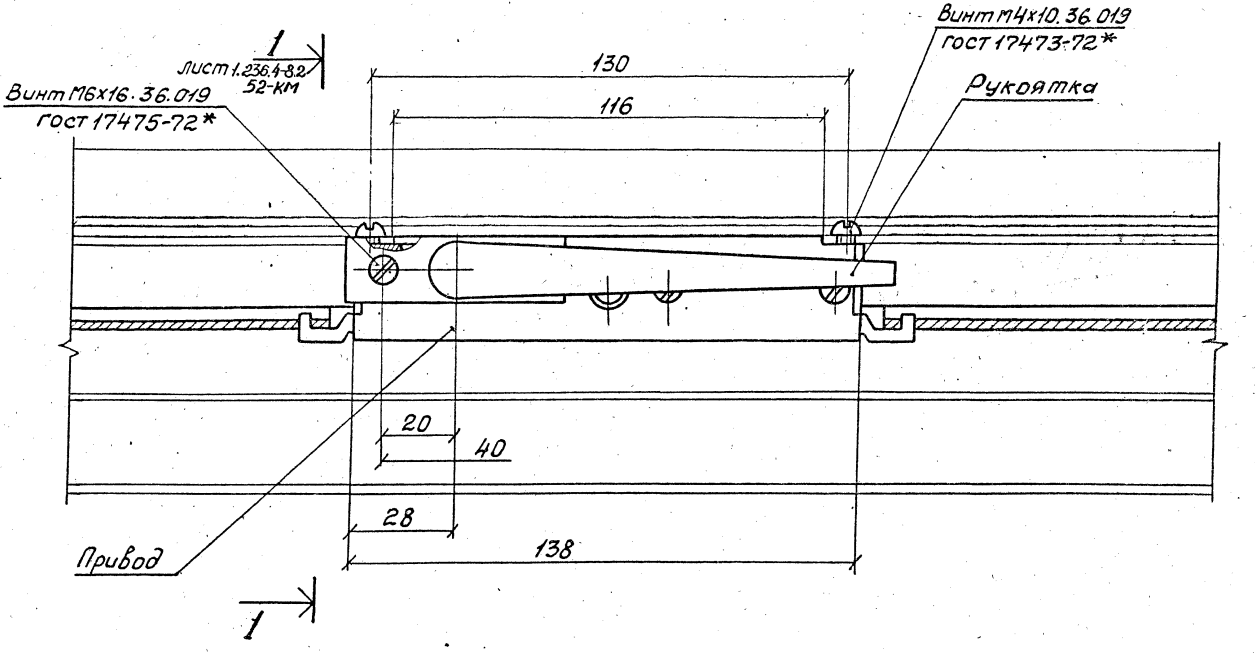

				1.236.4-8.2 51-КМ		
Завотд.	Голиков		14.03.90	Прибор для запирания среднеподвесного окна в четырех точках.	Стадия	Лист	Листов
Нконтр.	Чуркова		13.03.90		Р		1
Гл.контр.	Петров		13.03.90		Гипроспецсельхозстройка		
Гл.констр.	Хайцер		21.01.91				
Констр.	Безрукова		18.01.91				

Формат А2

1 лист 1.236.4-8.2 50-КМ крышка привода не показана.

1-1 лист 1.236.4-8.2 51-КМ
М1:1

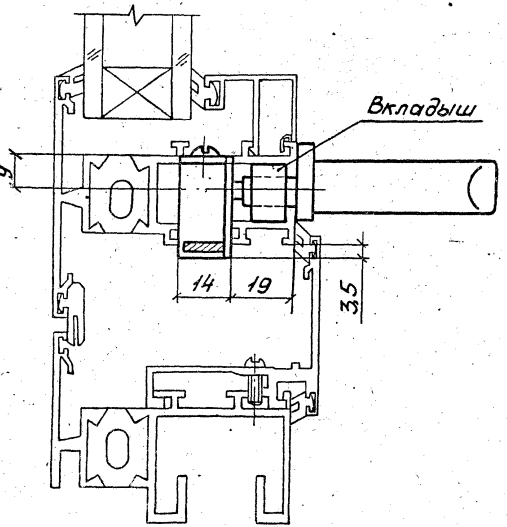

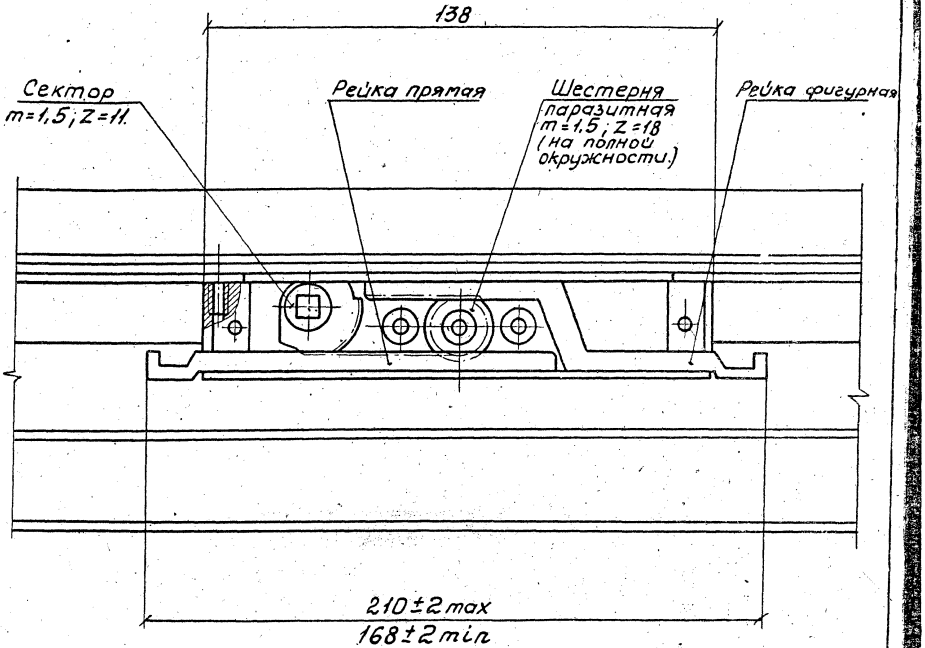

Зав. отд.	Голиков		13.03.80	1.236.4-8.2 52-КМ	
Н.контр.	Чиркова		12.03.80	Прибор для запирания среднеподвесного окна в четырех точках	Стадия: Р; Лист: 1; Листов:
Т.контр.	Петров		14.03.80		Гипроспецтяжелоконструкция
Л.констр.	Кайчер		21.01.80		
Констр.	Безрукова		18.01.80		

17569 63

Копировал:

Формат 12

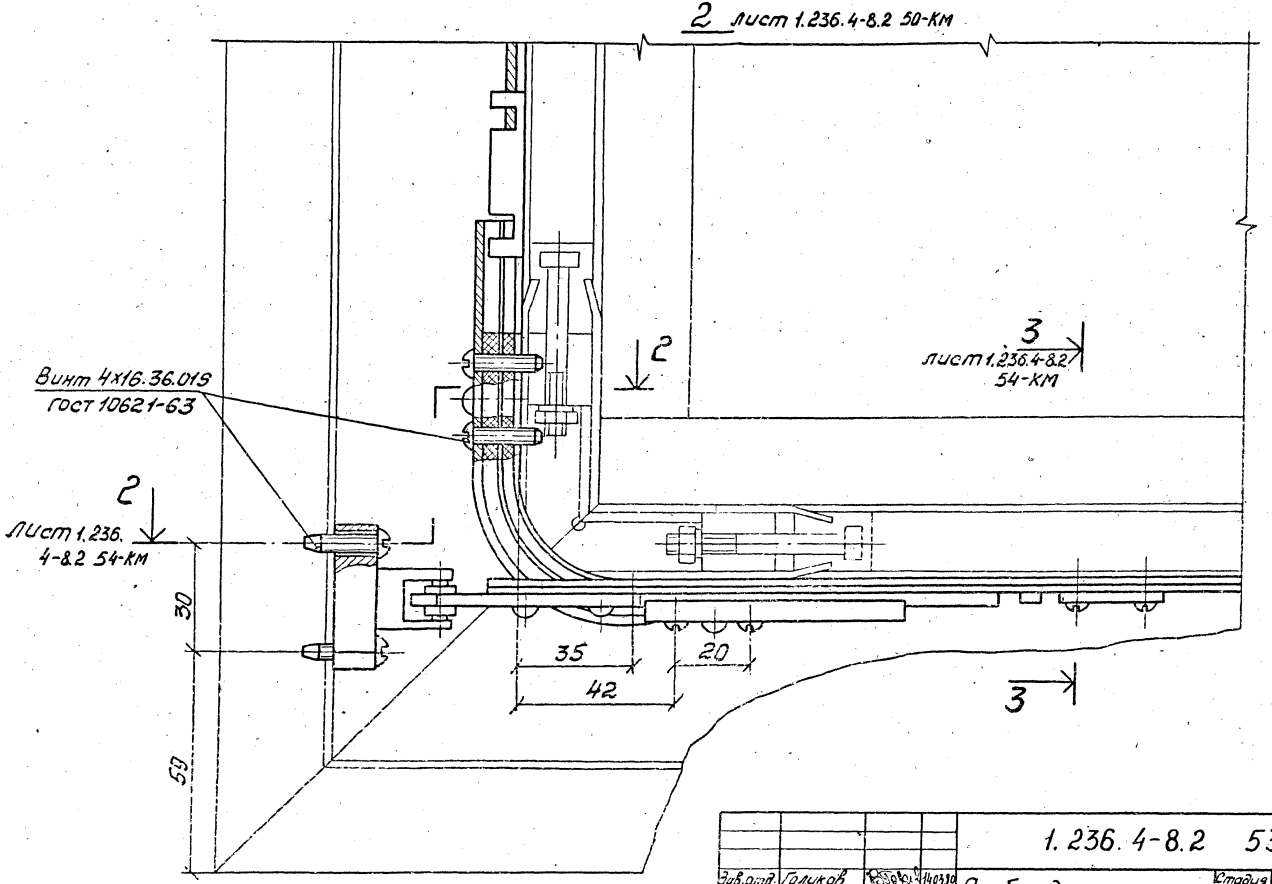

					1.236.4-8.2 53-КМ	
Зав.отд.	Голиков			14.03.90	Прибор для запирания среднеподвесного окна в четырех точках	Стадия: Р; Лист; Листов: 1
Н.контр.	Чиркова			13.03.90		
Т.контр.	Петров			13.03.90		
Гл.констр.	Хайцер			21.01.90		Гипроспецлегконструкция
Констр.	Безрукова			15.01.90		

Формат А3

2-2 лист 1.236.4-8.2 53-КМ

3-3 лист 1.236.4-8.2 53-КМ

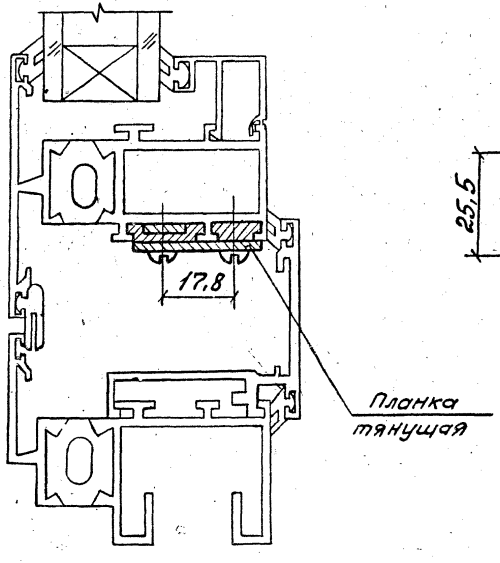

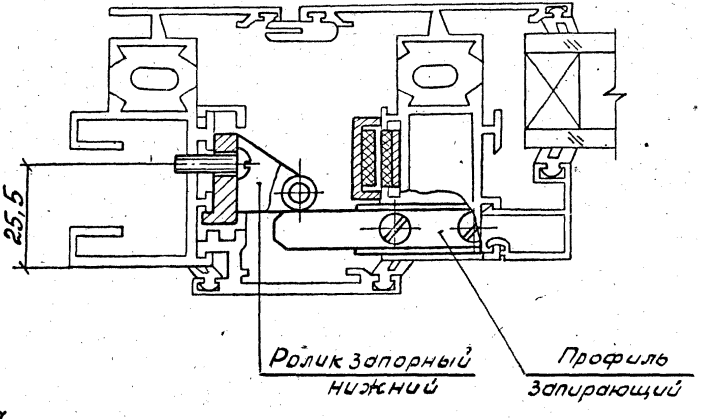

				1.236.4-8.2 54-КМ			
Зав.отд.	Голиков		14.03.80	Прибор для запирания среднеподвесного окна в четырех точках	Стадия	Лист	Листов
Н.контр.	Чиркова		13.03.80		Р		1
Т.контр.	Петров		13.03.80		Гипроспецлегконструкция		
Гл.конструк.	Хайцер		7.02.80				
Констр.	Павлова		5.02.80				

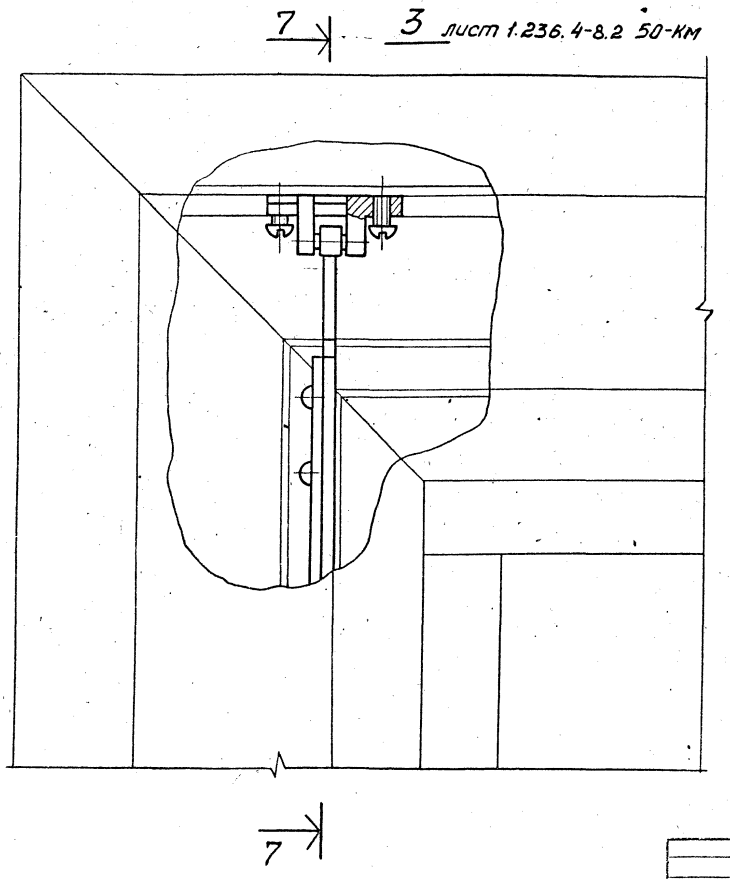

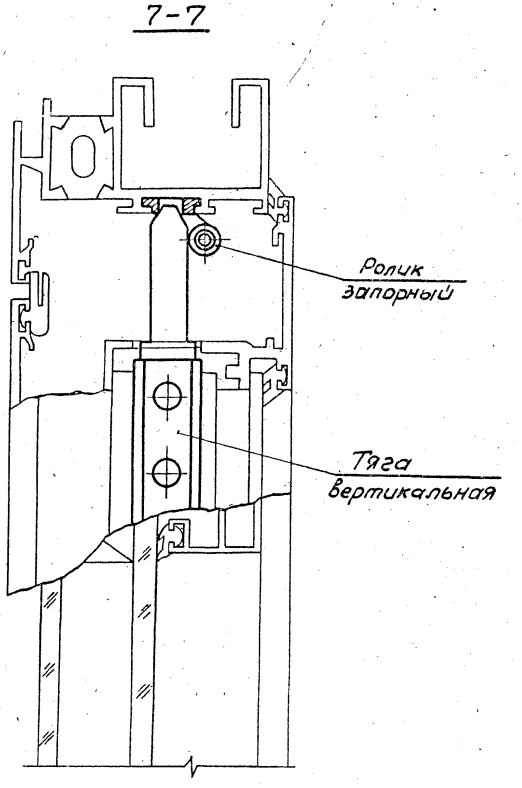

				1.236.4-8.2 55-КМ			
Зав.отд.	Голиков		14.03.80	Прибор для запирания среднеподвесного окна в четырех точках	Стадия	Лист	Листов
Н.контр.	Чиркова		13.03.80		Р		1
Т.контр.	Петров		13.03.80		Гипроспецлегконструкция		
Гл.констр.	Хайцер		7.02.80				
Констр.	Павлова		5.02.80				

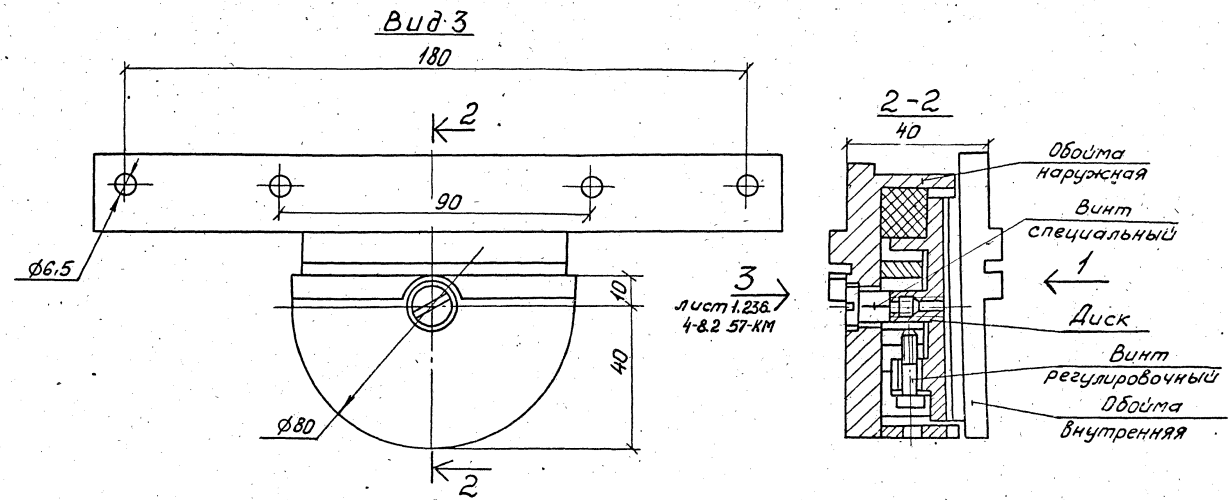

Зав. отд.	Голиков			1.236.4-8.2 56-КМ	
Н. контр.	Чиркова			Шарнир для навески створки ШР 03А.00.00.00	Стадия: Р; Лист: ; Листов: 1
Гл. контр.	Петров				
Гл. констр.	Хайцер				Упроспецлегконструкция
Констр.	Безрукова				

Вид 3 без наружной обоймы и винта, лист 1.236.4-8.2 56-КМ

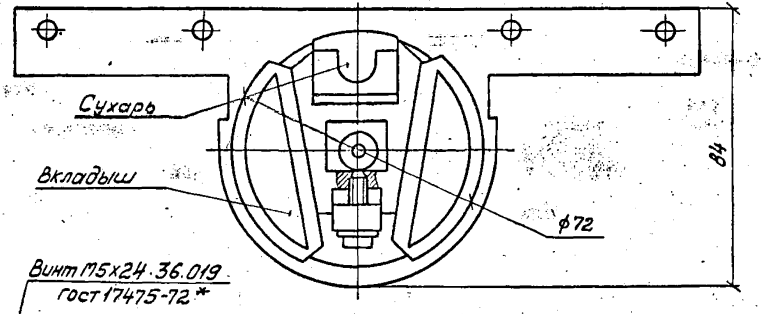

Винт М5х24.36.019
ГОСТ 17475-72*

Установка шарнира

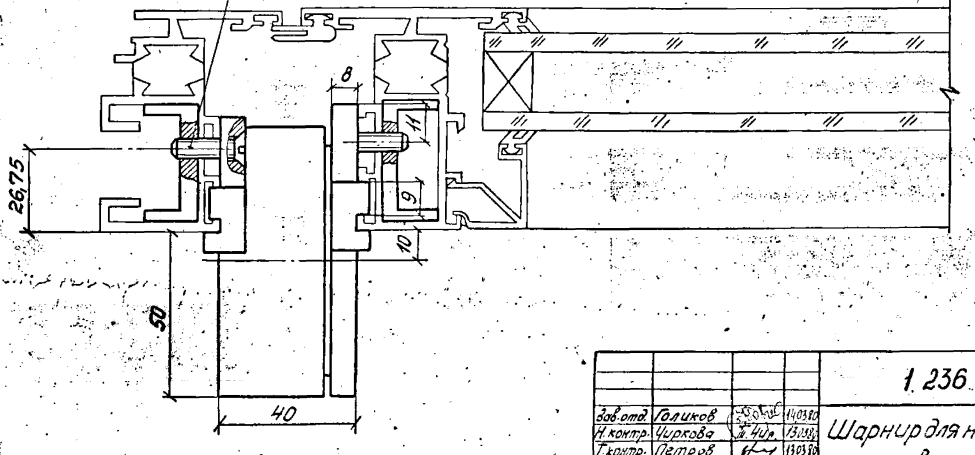

Зав.отд	Голиков		11.03.76
Н.контр.	Чиркова		13.03.76
Т.контр.	Петров		13.03.76
Гл.конст.	Хайцев		7.02.76
Констр.	Безрукова		5.02.76

1.236.4-8.2 57-КМ

Шарнир для навески створки

ШР 03А.00.00.00

Стадия	Лист	Листов
Р		1

Гипроспецлегконструкция

Вид 1

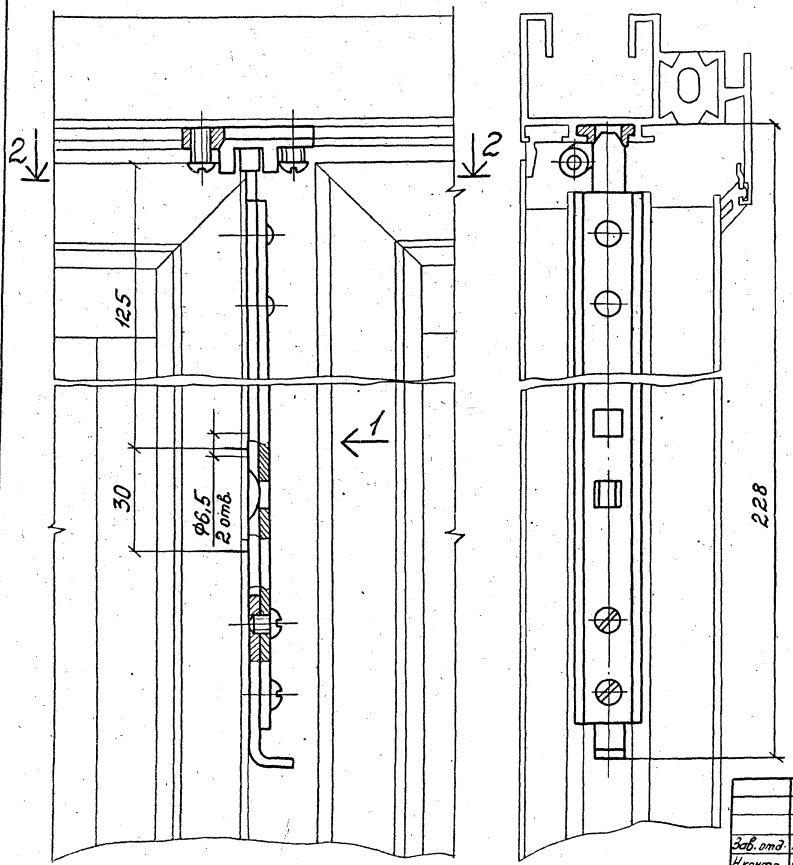

2-2

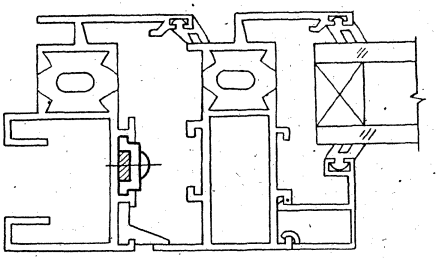

Зав. отд.	Голиков		14.03.80
Н.контр.	Чиркова		13.03.80
Т. контр.	Петров		13.03.80
Гл. констр.	Хайчер		7.02.80
Констр.	Павлова		6.02.80

1.236.4-8.2 58-КМ

Шпингалет задвижной

ШД 10.00.00.00

Стадия	Лист	Листов
Р		1

Гипроспецлегконструкция

Копировал:

Формат 12

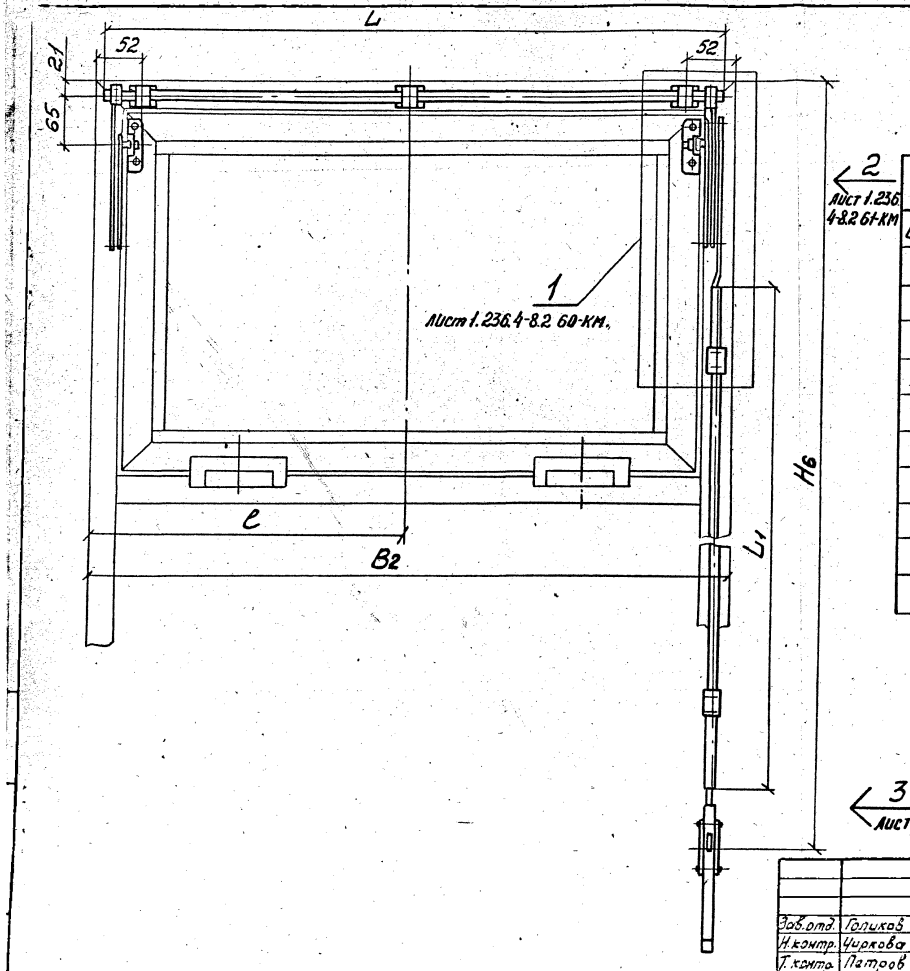

Обозначение прибора	B2 мм	H6 мм	L мм	L1 мм	l мм	Масса кг
ВПФ 04.00.00.00		1300		890		3,48
-01	868	1600	846	1190	—	3,65
-02		2000		1590		3,84
-03		1300		890		3,8
-04	1168	1600	1146	1190	—	3,97
-05		2000		1590		4,16
-06		1300		890		4,3
-07	1468	1600	1446	1190	734	4,47
-08		2000		1590		4,64
-09	1768	1600	1746	1190	884	4,81
-10		2000		1590		5,00

				1.236.4-8.2 59-КМ			
Зав.отд.	Голиков	[signature]	14.03.80	Прибор фрамужный	Стадия	Лист	Листов
Н.контр.	Чиркова	[signature]	13.03.80		Р		1
Т.контр.	Петров	[signature]	13.03.80		Гипроспецлегконструкция		
Гл.констр.	Хайцер	[signature]	15.01.80				
Констр.	Безрукова	[signature]	9.01.80				

17569 70 Корнеева

Формат 12

1 повернуто, лист 1.236.4-8.2 59-КМ

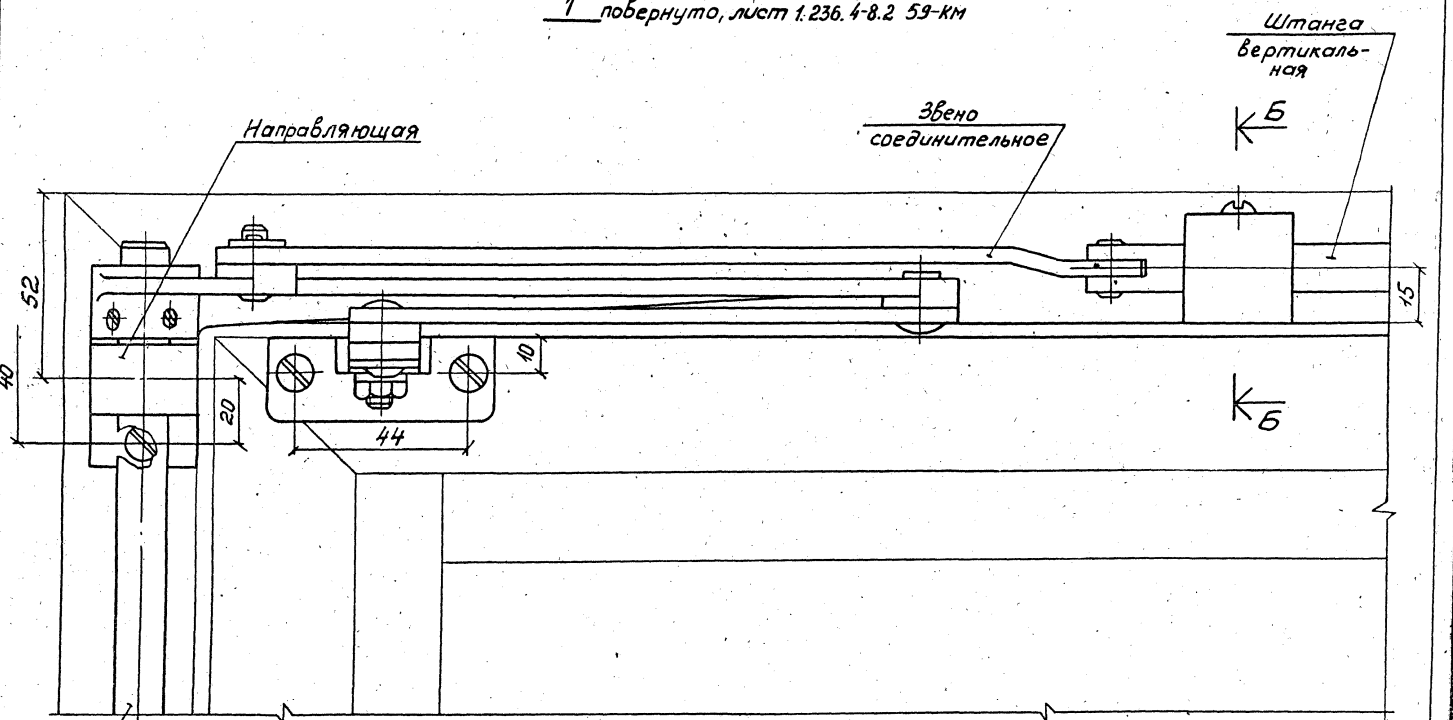

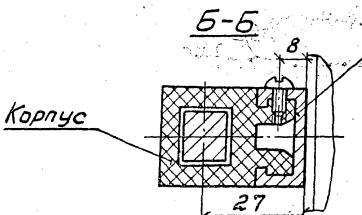

				1.236.4-8.2 60-КМ		
Зав.отд.	Голиков		13.01.71	Прибор фрамужный	Стадия	Лист	Листов
Н.контр.	Чуркова		12.01.71		Р		1
Гл.контр.	Петров		12.01.71		Гипроспецсельхозконструкция		
Гл.констр.	Хайчер		16.01.71				
Констр.	Звездукова		8.01.71				

17569 71

Вид 2 повернуто, лист 1.236.4-8.2 59-КМ

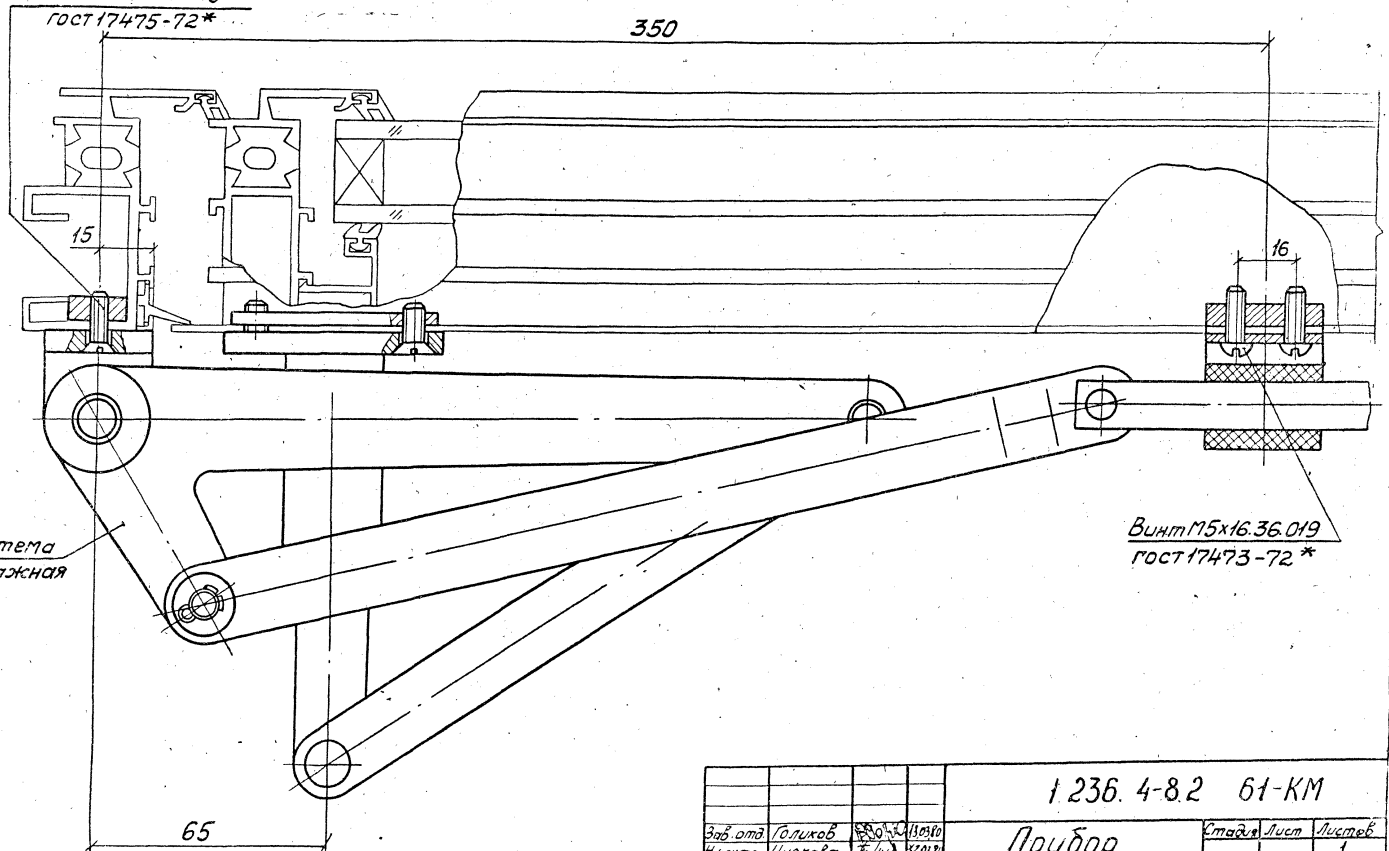

				1.236.4-8.2 61-КМ		
Зав. отд	Голиков		12.03.80	Прибор фрамужный	Стадия	Лист	Листов
Н. контр.	Чуркова		12.03.80				1
Т. контр.	Петров		12.03.80		Гипроспецлегконструкция		
Гл. конструк.	Хайцер		1.02.81				
Констр.	Павлова		5.02.81				

Вид 3 повернуто лист 1.236.4-8.2 59-КМ

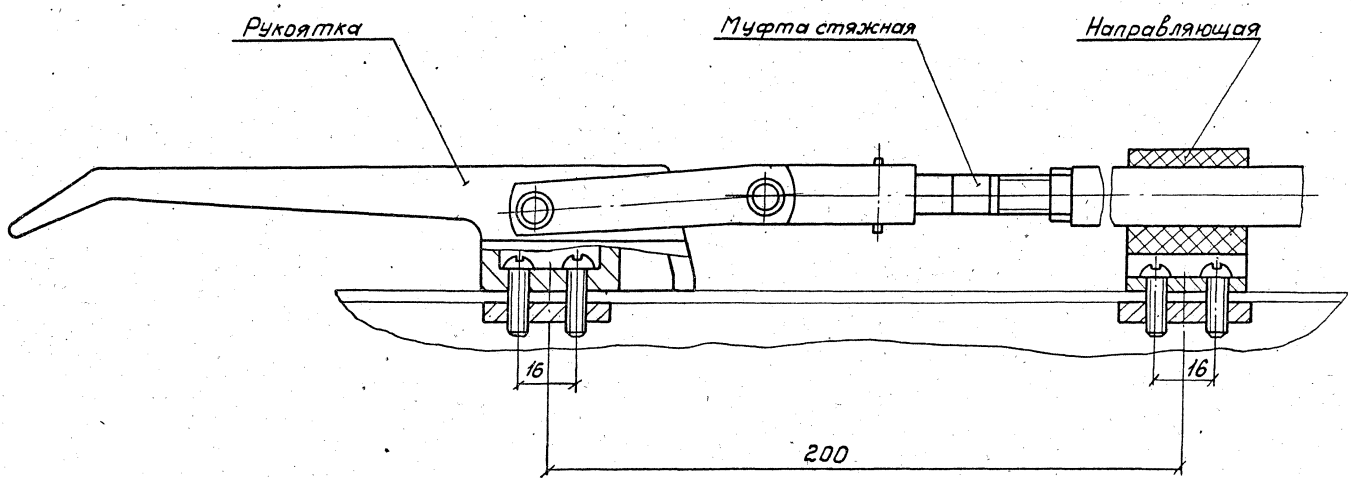

				1.236.4-8.2 62-КМ	
Зав.отд	Голиков		14.02.19		
Н.контр.	Чиркова		13.02.19	Прибор фрамужный	Стадия: Р; Лист: ; Листов: 1
Т.контр.	Петров		13.02.19		
Гл.констр.	Хайцер		15.02.19		Гипроспецлегконструкция
Констр.	Безрукова		15.02.19		

Копировал:

Формат 12

№ п/п	Шифр конструкции (см. номенклатуру механических приборов)	Масса комплекта механических приборов, кг			
		общая	в том числе		
			стали	алюминия	пластмассы
1	2	3	4	5	6
1	ОАК 15-09ш	1,16	0,37	0,75	0,04
2	ОАК 15-12ш				
3	ОАК 18-09ш	1,21	0,37	0,80	0,04
4	ОАК 18-12ш				
5	ОАК 24-12с				
6	ОАК 12-18с	1,11	0,37	0,70	0,04
7	ОАК 18-18с	1,21	0,37	0,80	0,04
8	ОАК 21-18с	1,26	0,37	0,85	0,04
9	ОАК 12-24с	1,11	0,37	0,70	0,04
10	ОАК 18-24с	1,21	0,37	0,80	0,04
11	ОАК 21-24с	1,26	0,37	0,85	0,04
12	ОАК 24-18с	1,21	0,37	0,80	0,04
13	ОАК 15-12г	2,48	0,77	1,68	0,03
14	ОАК 15-15г	2,53	0,78	1,72	0,03
15	ОАК 18-12г	2,59	0,78	1,78	0,03
16	ОАК 18-15г	2,63	0,78	1,82	0,03
17	ОАК 06-09ш	4,25	3,18	1,02	0,05
		4,75	3,68		
18	ОАК 06-12ш	4,65	3,58	1,02	0,05
		5,15	4,08		
19	ОАК 06-15ш	5,05	3,93	1,06	0,06
		5,55	4,23		
20	ОАК 06-18ш	5,35	4,23	1,06	0,06
		5,85	4,73		
21	ОАК 18-09шф	5,11	3,50	1,52	0,09
22	ОАК 18-12шф	5,51	3,90		
23	ОАК 21-09шф	5,16	3,50	1,57	0,09
24	ОАК 21-12шф	5,56	3,90		
25	ОАК 18-15гф	7,69	4,92	2,68	0,09
26	ОАК 21-15гф	8,18	5,21	2,88	
27	БАК 22-07,5	0,60	0,10	0,46	0,04
28	БАК 22-09				
29	БАК 24-07,5				
30	БАК 24-09				
31	БАК 28-09ф	5,10	3,73	1,28	0,09
32	БАК 28-12ф	5,50	4,13		
33	БАК 28-18ф	6,44	4,85	1,49	0,1

Зав.отд.	Голиков			1.236.4-8.2 63-КМ	
Н.контр.	Чуркова			Весовые характеристики механических приборов.	Стадия: Р; Лист: ; Листов: 1
Гл.контр.	Петров				Гипроспецтеплоконструкция
Гл.констр.	Хайцер				
Техник	Катышкова				

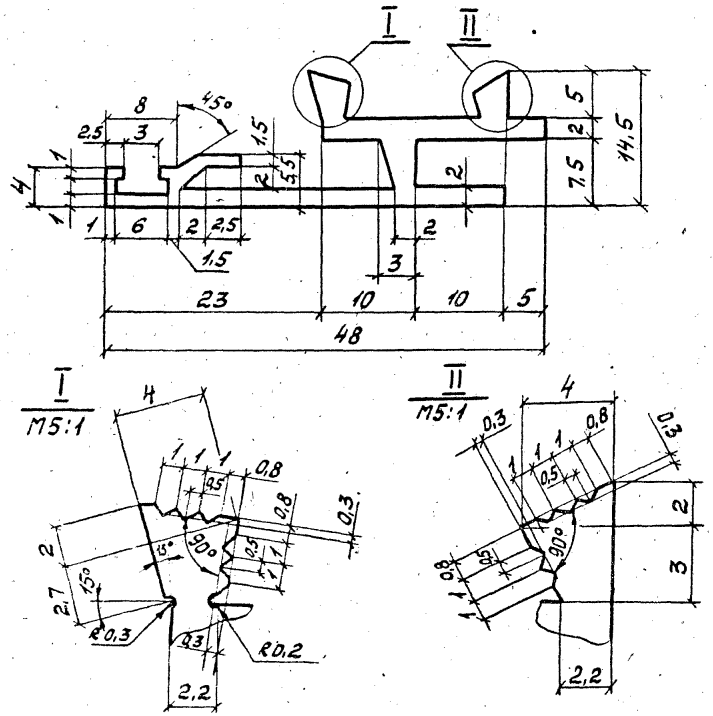

1. Неуказанные радиусы не более 0,5мм.
2. Остальные требования по ГОСТ 22233-76.
3. Масса 1п.м. - 0,515кг.

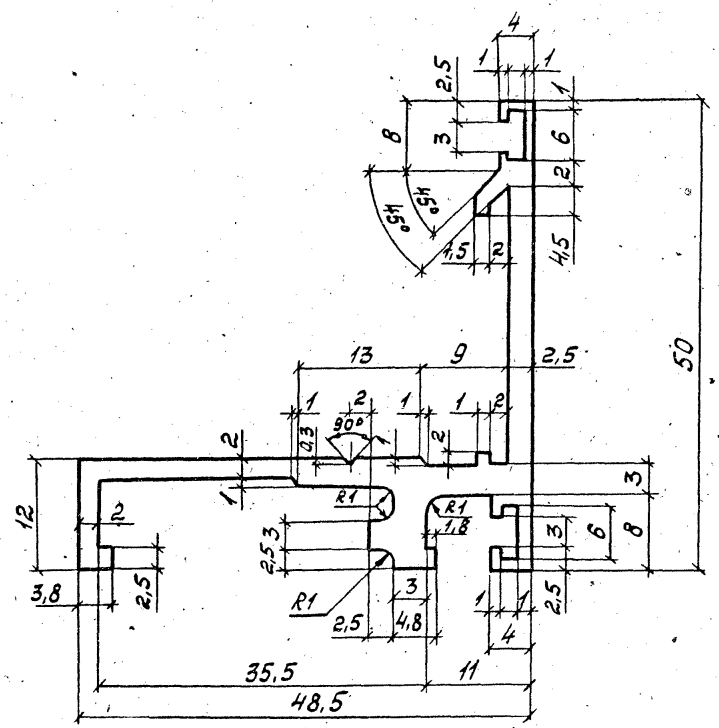

1. Неуказанные радиусы не более 0,5мм.
2. Остальные требования по ГОСТ 22233-76.
3. Масса 1п.м. - 0,835кг.

				1.236.4-8.2 64-КМ			
				ПРОФИЛЬ ПА-43а	Стадия	Лист	Листов
					Р		1
				АД31Т5 ГОСТ 22233-76	Гипрослеулегконструкция		

Инв. № подл.	Подп. и дата	Взам. инв. №

				1.236.4-8.2 65-КМ			
Зав. отд.	Голиков		14.03.80	ПРОФИЛЬ ПА-50	Стадия	Лист	Листов
Н. контр.	Чиркова		13.03.80		Р		1
Т. контр.	Петров		13.03.80				
Гл. констр.	Новикова		3.02.80	АД31Т5 ГОСТ 22233-76	Гипрослеулегконструкция		
Техник	Катышкова		1.02.80				

17569 75

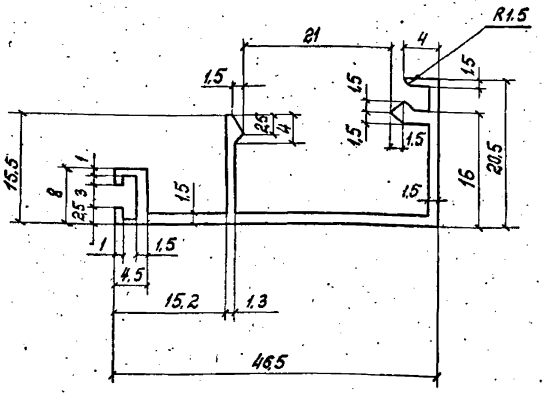

1. Неуказанные радиусы не более 0,5 мм.
2. Остальные требования по ГОСТ 22233-76.
3. Масса 1 п.м. - 0,39 кг.

				1.236.4-8.2 66-КМ			
Зав.отд.	Голиков		15.02.80	Профиль ПА-56г	Стадия	Лист	Листов
Н.контр.	Чиркова		12.02.80	АД 31Т5 ГОСТ 22233-76	Р		1
Т.контр.	Петров		5.02.80		Гипроспецлегконструкция		
Гл.констр.	Новикова		3.02.80				
Техник	Катышкова		1.02.80				

Кварцевал: Тарасова Формат 11

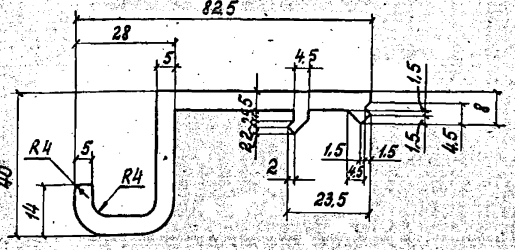

1. Неуказанные радиусы не более 0,5 мм.
2. Остальные требования по ГОСТ 22233-76.
3. Масса 1 п.м. - 1.75 кг.

				1.236.4-8.2 67-КМ			
Зав.отд.	Голиков		15.02.80	Профиль ПА-57в	Стадия	Лист	Листов
Н.контр.	Чиркова		12.02.80	АД 31Т5 ГОСТ 22233-76	Р		1
Т.контр.	Петров		5.02.80		Гипроспецлегконструкция		
Гл.констр.	Новикова		3.02.80				
Техник	Катышкова		1.02.80				

Инв.№ подл. | Подп. и дата | Взам.инв.№

17569 76

Кварцевал: Тарасова Формат 11

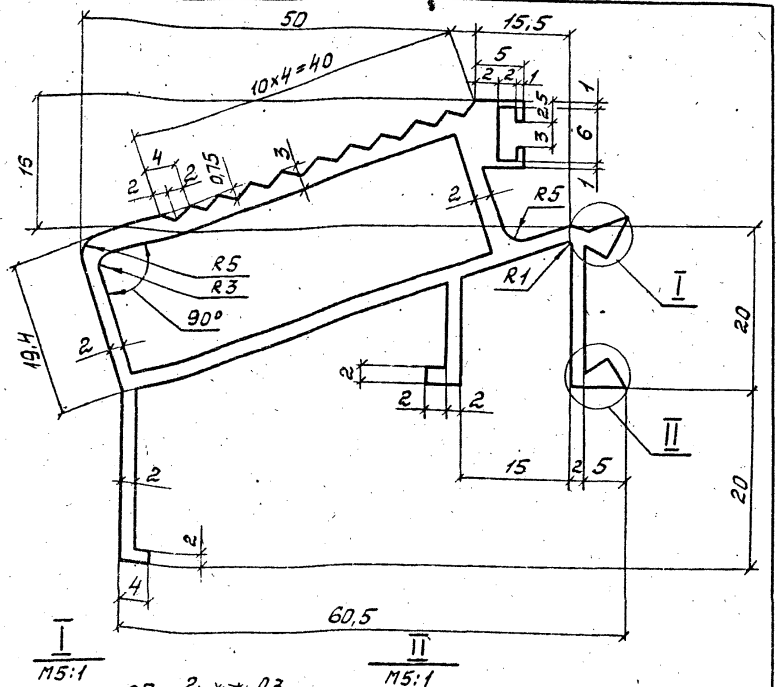

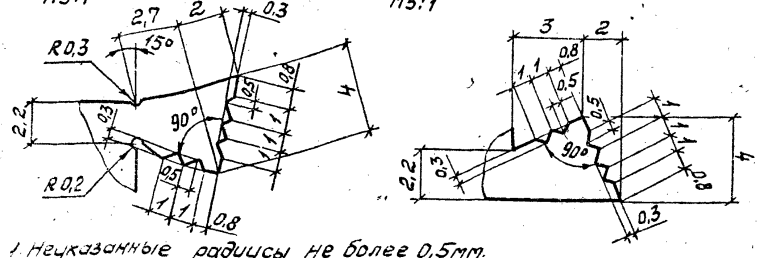

1. Неуказанные радиусы не более 0,5мм.
2. Остальные требования по ГОСТ 22233-76.
3. Масса 1п.м. – 1,34кг

				1.236.4-8.2 68-КМ			
Зав.отд.	Голиков		14.03.80	ПРОФИЛЬ ПА-86	Стадия	Лист	Листов
Н.контр.	Чуркова		13.03.80		Р		1
Гл.контр.	Петров		13.03.80	АД31Т5 ГОСТ 22233-76	Гипроспецлегконструкция		
Гл.констр.	Новикова		3.02.80				
Техник	Катышкова		1.02.80				

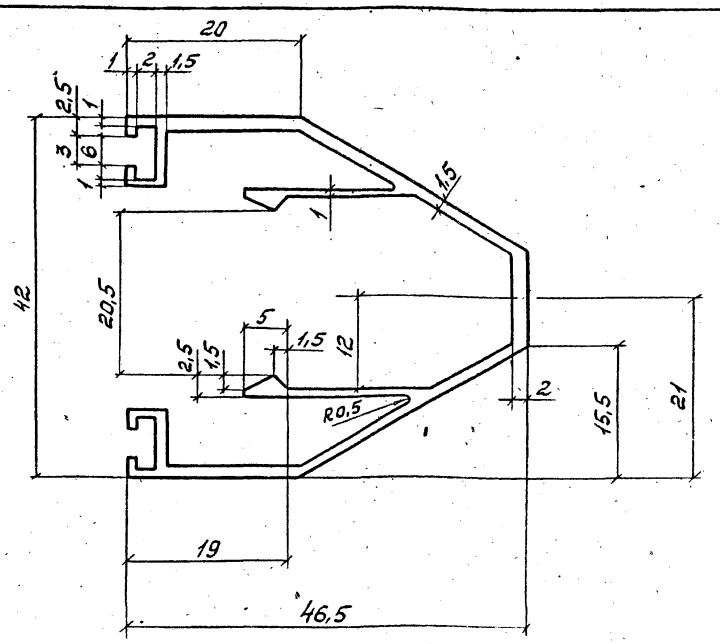

1. Неуказанные радиусы не более 0,5мм
2. Остальные требования по ГОСТ 22233-76.
3. Масса 1п.м. – 0,57кг.

Подл. и дата | Взам. инв.№ | Инв.№подл.

				1.236.4-8.2 69-КМ			
Зав.отд.	Голиков		14.03.80	ПРОФИЛЬ ПА-144а	Стадия	Лист	Листов
Н.контр.	Чуркова		13.03.80		Р		1
Гл.контр.	Петров		13.03.80	АД31Т5 ГОСТ 22233-76	Гипроспецлегконструкция		
Гл.констр.	Новикова		3.02.80				
Техник	Катышкова		1.02.80				

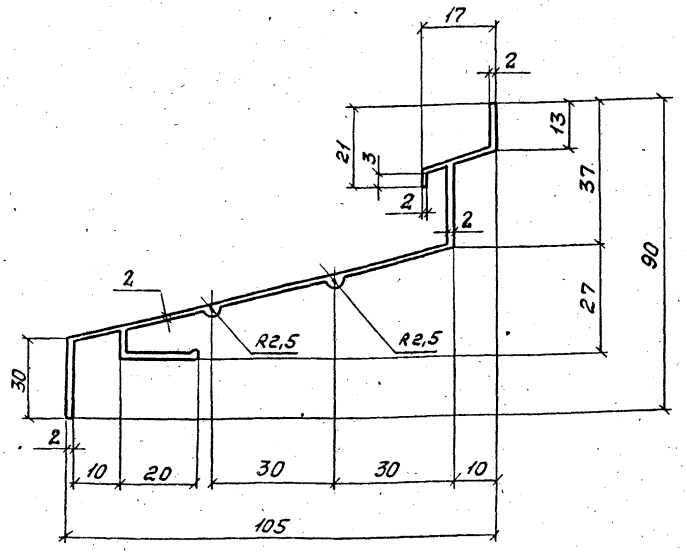

1. Неуказанные радиусы не более 0,5мм.
2. Остальные требования по ГОСТ 22233-76
3. Масса 1п.м. -0,73кг

Разраб.	Голиков			
Н.контр.	Чиркова			
Т.контр.	Петров			
Гл.констр.	Новикова			
Техник	Котышкова			

1.236.4-8.2 70-КМ

ПРОФИЛЬ ПА-98б

АД31Т5 ГОСТ 22233-76

Стадия	Лист	Листов
Р		1

Гипроспецлегконструкция

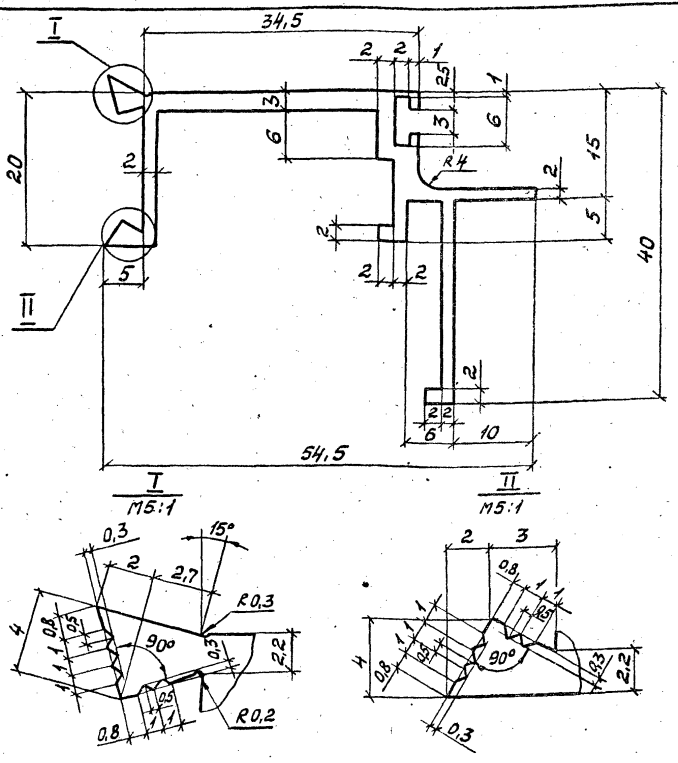

1. Неуказанные радиусы не более -0,5мм.
2. Остальные требования по ГОСТ 22233-76.
3. Масса 1п.м. -0,811 кг.

Инв.№подл. | Подп. и дата | Взам.инв.№

Зав.отд.	Голиков			
Н.контр.	Чиркова			
Т.контр.	Петров			
Гл.констр.	Новикова			
Техник	Котышкова			

1.236.4-8.2 71-КМ

ПРОФИЛЬ ПА-87

АД31Т5 ГОСТ 22233-76

Стадия	Лист	Листов
Р		1

Гипроспецлегконструкция

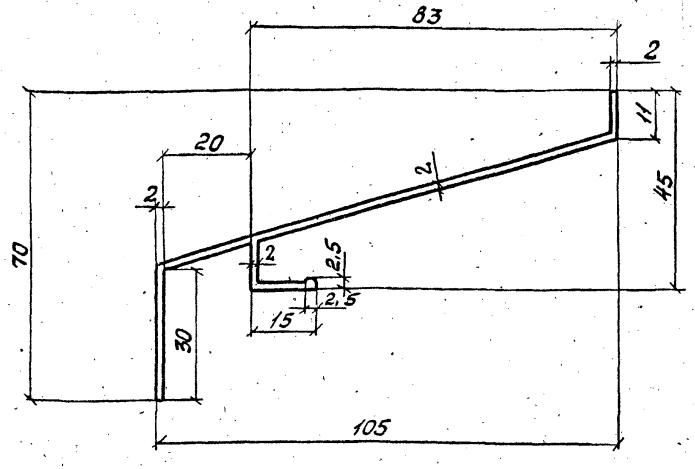

1. Неуказанные радиусы не более 0,5мм
2. Остальные требования по ГОСТ 22233-76
3. Масса 1 п.м. - 0,67кг.

				1.236.4-8.2 72-КМ			
Зав.отд	Голиков		13.01.80	ПРОФИЛЬ ПА-129	Стадия	Лист	Листов
Н.контр.	Чиркова		13.01.80		Р		1
Гл.контр.	Петров		13.01.80	АД31Т5 ГОСТ22233-76	Гипроспецтяжелоконструкция		
Гл.констр.	Новикова		13.01.80				
Техник	Катышкова		13.01.80				

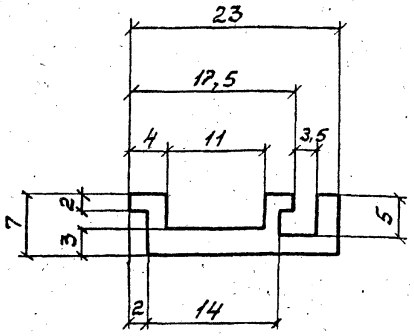

1. Неуказанные радиусы не более 0,5мм
2. Остальные требования по ГОСТ 22233-76
3. Масса 1 п.м. - 0,24кг.

				1.236.4-8.2 73-КМ			
Зав.отд.	Голиков		14.01.80	ПРОФИЛЬ А-835	Стадия	Лист	Листов
Н.контр.	Чиркова		13.01.80		Р		1
Гл.контр.	Петров		13.01.80	АД31Т5 ГОСТ22233-76	Гипроспецтяжелоконструкция		
Гл.констр	Хайцер		1.02.80				
Техник	Катышкова		5.02.80				

Инв.№подл. | Подп. и дата | Взам.инв.№

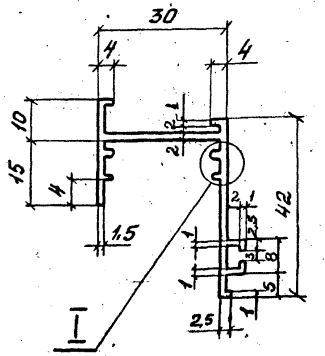

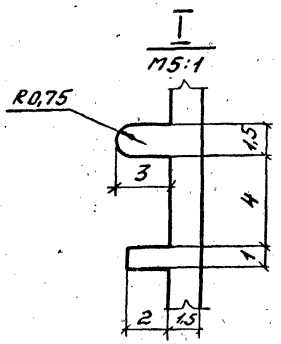

1. Неуказанные радиусы не более 0,5мм.
2. Остальные требования по ГОСТ 22233-76.
3. Масса 1 п.м. - 0,47кг.

				1.236.4-8.2-74-КМ		
Зав.отд.	Голиков		4.03.80	ПРОФИЛЬ ПА-154а АДЗ1Т5 ГОСТ 22233-76	Стадия	Лист	Листов
Н.контр.	Чиркова		3.03.80		Р		1
Т.контр.	Петров		3.03.80		Гипростеллеконструкция		
Гл.констр.	Новикова		3.03.80				
Техник	Катышкова		29.01.80				

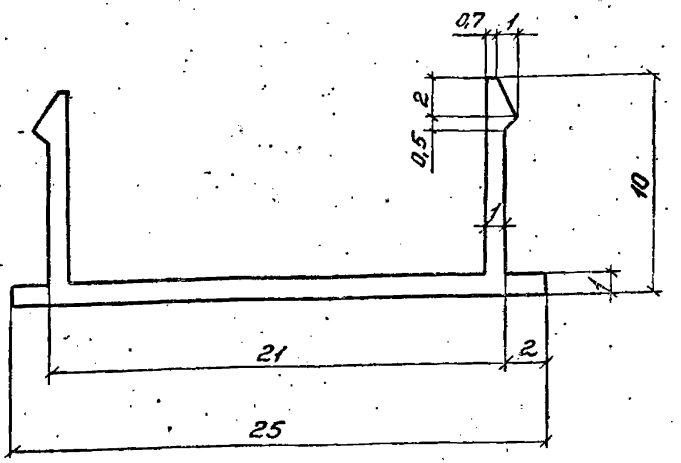

1. Неуказанные радиусы не более 0,5мм
2. Остальные требования по ГОСТ 22233-76.
3. Масса 1 п.м. - 0,12кг

Инв.№ подл. | Подп. и дата | Взам.инв.№

				1.236.4-8.2 75-КМ		
Зав.отд.	Голиков		4.03.80	ПРОФИЛЬ ПА-155 АДЗ1Т5 ГОСТ 22233-76	Стадия	Лист	Листов
Н.контр.	Чиркова		3.03.80		Р		1
Т.контр.	Петров		3.03.80		Гипростеллеконструкция		
Гл.констр.	Новикова		3.02.80				
Техник	Катышкова		29.01.80				

175-80

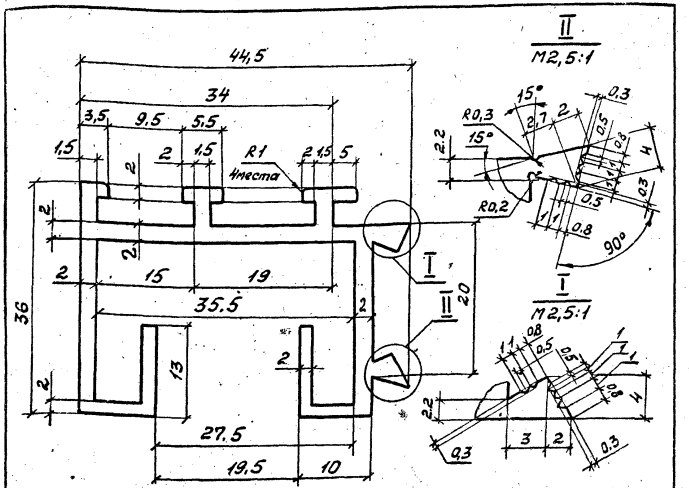

1. Неуказанные радиусы не более 0,5мм.
2. Остальные требования по ГОСТ22233-76.
3. Масса 1 п.м. -0,938кг.

				1.236.4-8.2 76-КМ			
Зав.отд.	Голиков		14.03.80	ПРОФИЛЬ ПА-203г АДЗ1Т5 ГОСТ22233-76	Стадия	Лист	Листов
Н.контр.	Чиркова		13.03.80		Р		1
Гл.контр.	Петров		14.03.80		Гипроспецлегконструкция		
Гл.констр.	Новикова		1.02.80				
Техник	Катышкова		29.01.80				

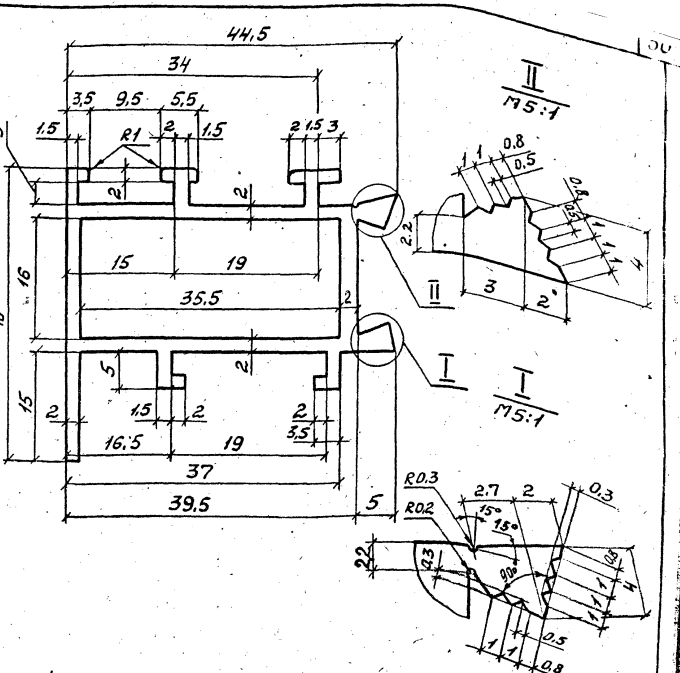

1. Неуказанные радиусы не более 0,5мм
2. Остальные требования по ГОСТ22233-76
3. Масса 1 п.м. – 0,95кг

				1.236.4-8.2 77-КМ			
Зав.отд.	Голиков		14.03.80	ПРОФИЛЬ ПА-205а АДЗ1Т5 ГОСТ22233-76	Стадия	Лист	Листов
Н.контр.	Чиркова		13.03.80		Р		1
Гл.контр.	Петров		14.03.80		Гипроспецлегконструкция		
Гл.констр.	Новикова		1.02.80				
Техник	Катышкова		29.01.80				

Инв.№подл. | Подп. и дата | Взам.инв.№

17569 81

Копировал

Формат А4

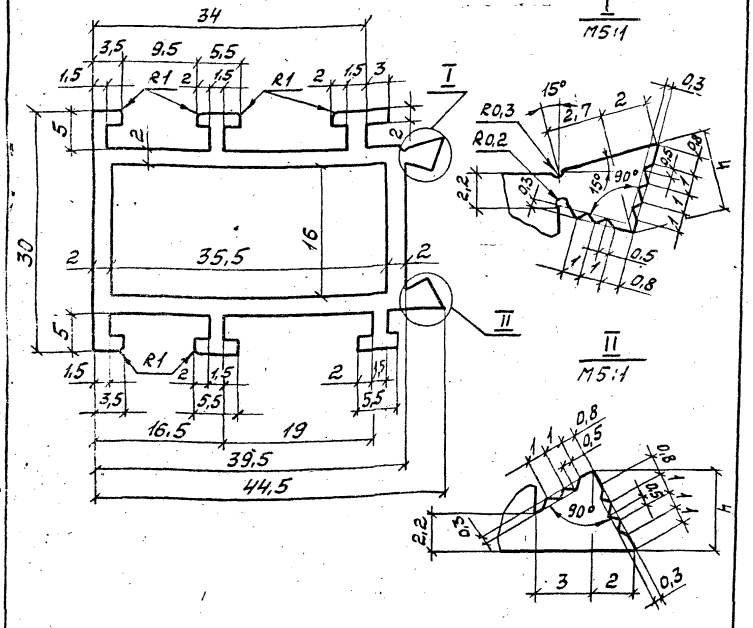

1. Неуказанные радиусы не более 0,5мм
2. Остальные требования по ГОСТ 22233-76.
3. Масса 1 п.м. - 0,92кг.

Зав.отд.	Голиков		14.03.80	1.236.4-8.2 78-КМ		
Н.контр.	Чуркова		13.03.80	ПРОФИЛЬ ПА-209в	Стадия: Р	Лист:	Листов: 1
Гл.констр.	Петров		13.03.80	АДЗ1Т5 ГОСТ 22233-76	Гипроспецлегконструкция		
Гл.констр.	Новикова		3.02.80				
Техник	Катышкова		29.01.80				

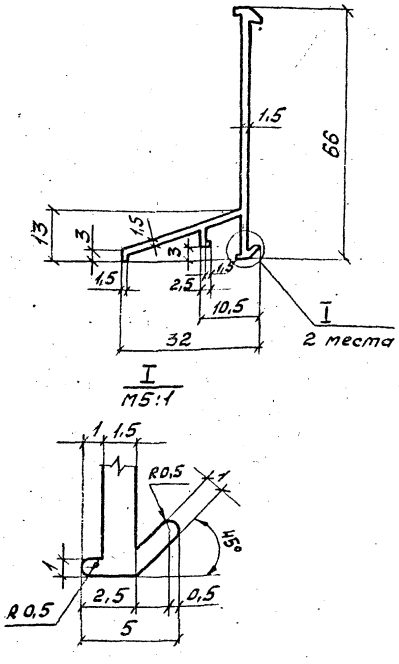

1. Неуказанные радиусы не более 0,5мм.
2. Остальные требования по ГОСТ 22233-76.
3. Масса 1 п.м. - 0,45кг

Взам. инв.№ | Подп. и дата | Инв.№ подл.

Зав.отд.	Голиков		14.03.80	1.236.4-8.2 79-КМ		
Н.контр.	Чуркова		13.03.80	ПРОФИЛЬ ПА-295а	Стадия: Р	Лист:	Листов: 1
Гл.констр.	Петров		13.03.80	АДЗ1Т5 ГОСТ 22233-76	Гипроспецлегконструкция		
Гл.констр.	Новикова		3.02.80				
Техник	Катышкова		29.01.80				

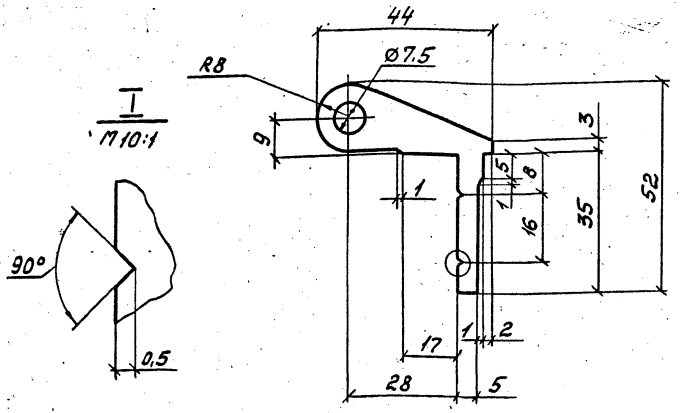

1. Неуказанные радиусы не более 0,5мм.
2. Остальные требования по ГОСТ22233-76.
3. Масса 1п.м.-1,57кг

				1.236.4-8.2 80-КМ		
Зав.отд	Голиков		4.03.80	Профиль ПА-470	Стадия	Лист	Листов
Н.контр.	Чиркова		13.03.80		Р		1
Т.контр.	Петров		13.03.80	АД31Т5 ГОСТ22233-76	Гипростеллегконструкция		
Гл.констр.	Новикова		2.02.80				
Техник	Катышкова		28.01.80				

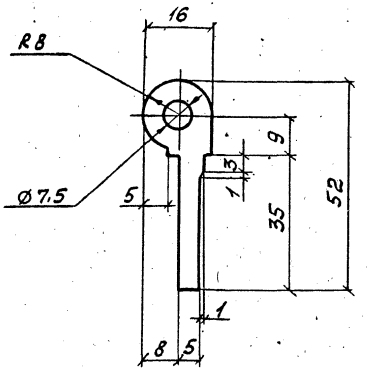

1. Неуказанные радиусы не более 0,5мм.
2. Остальные требования по ГОСТ22233-76
3. Масса 1п.м.-0,973кг

Инв.№ подл. | Подп. и дата | Взам.инв.№

				1.236.4-8.2 81-КМ		
Зав.отд.	Голиков		4.03.80	Профиль ПА-471	Стадия	Лист	Листов
Н.контр.	Чиркова		13.03.80		Р		1
Т.контр.	Петров		13.03.80	АД31Т5 ГОСТ22233-76	Гипростеллегконструкция		
Гл.констр	Новикова		2.02.80				
Техник	Катышкова		28.01.80				

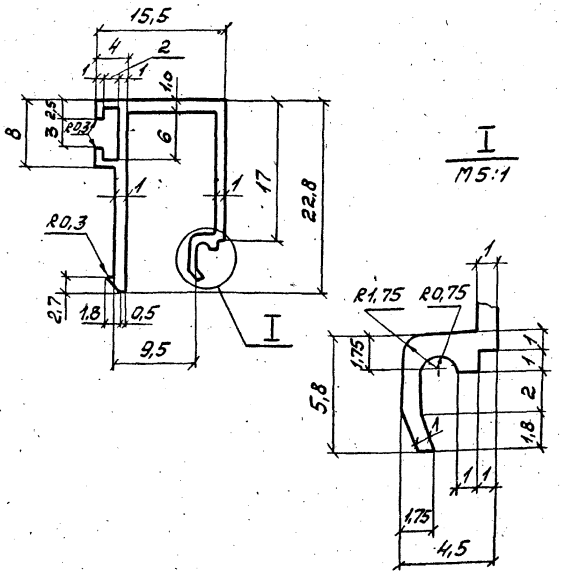

1. Неуказанные радиусы не более 0,5мм
2. Остальные требования по ГОСТ 22233-76
3. Масса 1 п.м. - 0,223кг

				1.236.4-8.2 82-КМ		
Зав.отд.	Голиков		14.03.80	ПРОФИЛЬ ПА-474 АД31Т5 ГОСТ 22233-76	Стадия	Лист	Листов
Н.контр.	Чуркова		13.03.80		Р		1
Гл.констр.	Петров		13.03.80		Гипростальконструкция		
Гл.конструк.	Новикова		2.02.80				
Техник	Катышкова		25.01.80				

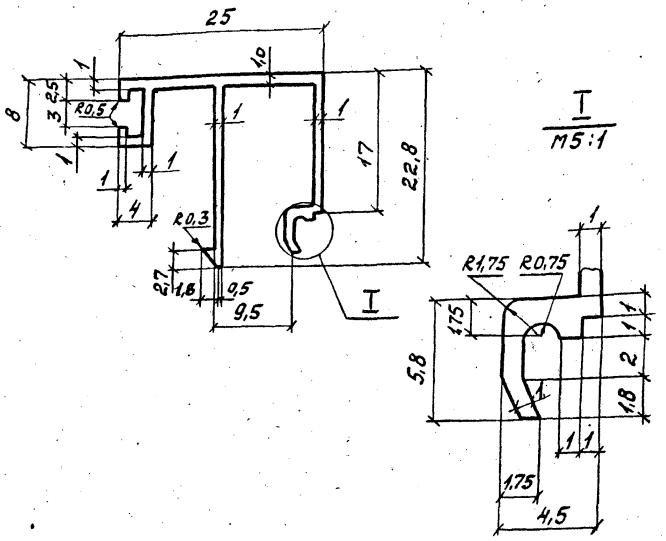

1. Неуказанные радиусы не более 0,5мм
2. Остальные требования по ГОСТ 22233-76
3. Масса 1 п.м. - 0,19кг

Инв.№ подл. | Подп. и дата | Взам. инв.№

				1.236.4-8.2 83-КМ		
Зав.отд.	Голиков		14.03.80	ПРОФИЛЬ ПА-475 АД31Т5 ГОСТ 22233-76	Стадия	Лист	Листов
Н.контр.	Чуркова		14.03.80		Р		1
Гл.констр.	Петров		13.03.80		Гипростальконструкция		
Гл.конструк.	Невлкова		2.02.80				
Техник	Катышкова		25.01.80				

17569 84

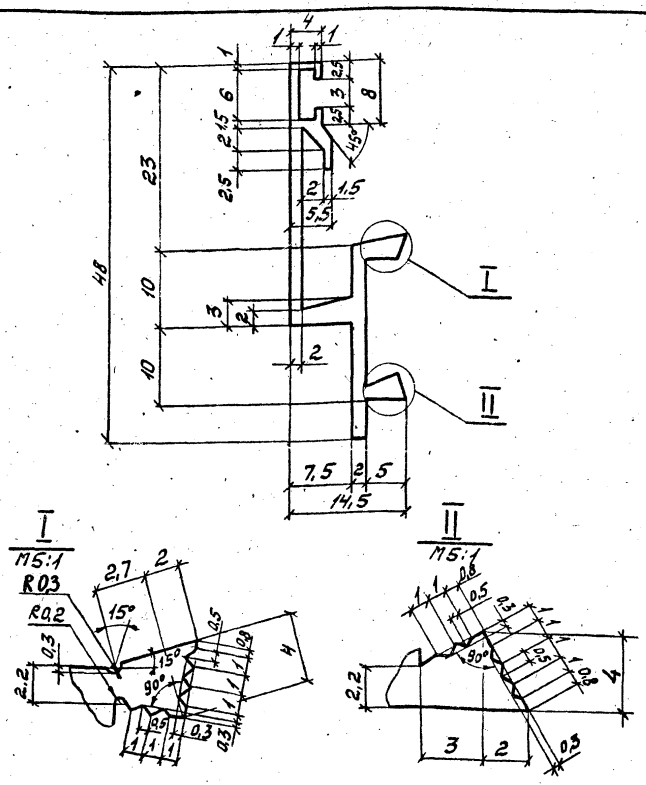

1. Неуказанные радиусы не более 0,5мм.
2. Остальные требования по ГОСТ 22233-76
3. Масса 1п.м.-0,46кг

				1.236.4-8.2 84-КМ			
Зав.отд.	Голиков		14.03.80	ПРОФИЛЬ ПА-480	Стадия	Лист	Листов
Н.контр.	Чиркова		13.03.80		Р		1
Т.контр.	Петров		13.03.80	АД31Т5 ГОСТ 22233-76	Гипроспецлегконструкция		
Гл.констр.	Новикова		17.02.80				
Техник	Катышкова		10.02.80				

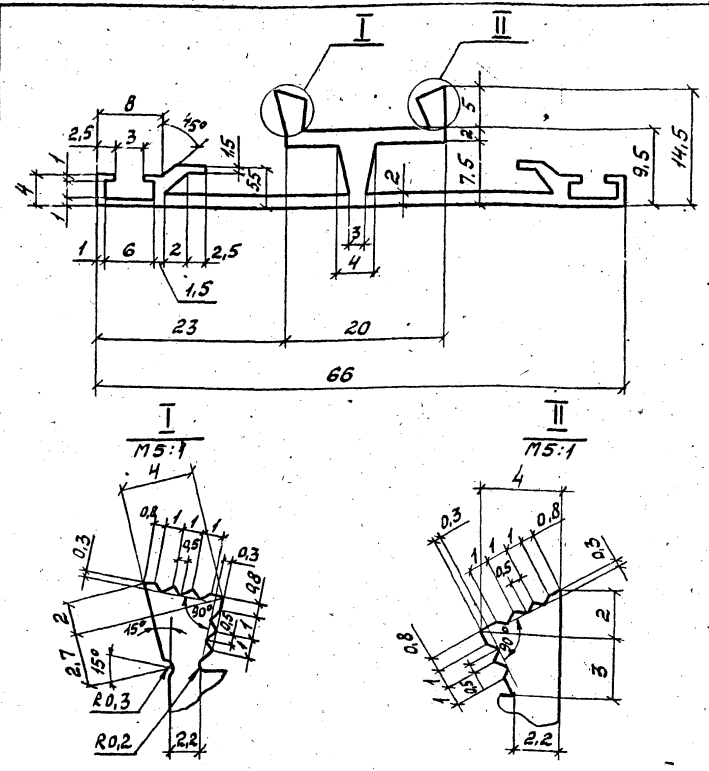

1. Неуказанные радиусы не более 0,5мм
2. Остальные требования по ГОСТ 22233-76
3. Масса 1п.м.-0,67кг

				1.236.4-8.2 85-КМ			
Зав.отд.	Голиков		14.03.80	ПРОФИЛЬ ПА-481	Стадия	Лист	Листов
Н.контр.	Чиркова		13.03.80		Р		1
Т.контр.	Петров		13.03.80	АД31Т5 ГОСТ 22233-76	Гипроспецлегконструкция		
Гл.констр.	Новикова		17.02.80				
Техник	Катышкова		10.02.80				

Взам.инв.№ | Подп. и дата | Инв.№ подл.

17569 85

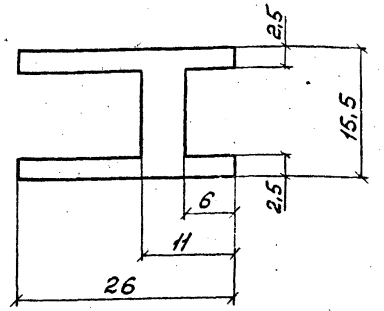

1. Неуказанные радиусы не более 0,5мм
2. Остальные требования по ГОСТ 22233-76
3. Масса 1 п.м. - 0,49кг

Зав.отд.	Голиков		14.03.80
Н.контр.	Чиркова		13.03.80
Гл.констр.	Петров		14.03.80
Гл.инж.пр.	Новикова		17.02.80
Техник	Катышкова		10.02.80

1.236.4-8.2 86-КМ

ПРОФИЛЬ ПА-123
АДЗ1Т5 ГОСТ 22233-76

Стадия	Лист	Листов
Р		1

Гипроспецлегконструкция

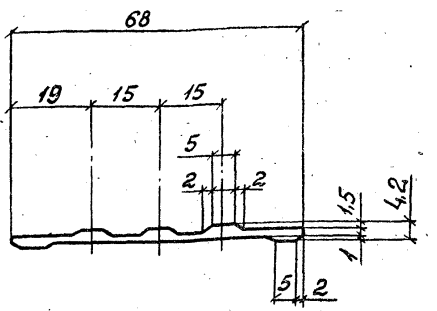

1. Неуказанные радиусы не более 0,5мм.
2. Остальные требования по ГОСТ 22233-76.
3. Масса 1 п.м. - 0,37кг

Инв.№подл. | Подп. и дата | Взам.инв.№

Зав.отд.	Голиков		14.03.80
Н.контр.	Чиркова		13.03.80
Т.контр.	Петров		15.03.80
Гл.констр.	Новикова		17.02.80
Техник	Катышкова		10.02.80

1.236.4-8.2 87-КМ

ПРОФИЛЬ ПА-100
АДЗ1Т5 ГОСТ 22233-76

Стадия	Лист	Листов
Р		1

Гипроспецлегконструкция

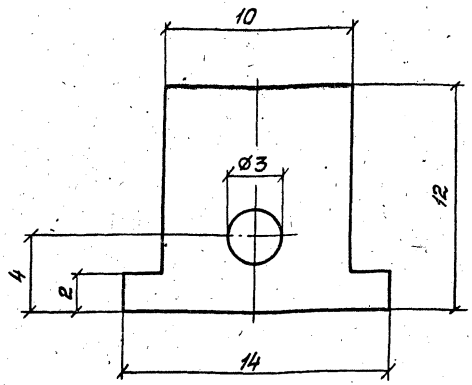

1. Неуказанные радиусы не более 0,5мм
2. Остальные требования по ГОСТ 22233-76
3. Масса 1п.м. -0,33кг

				1.236.4-8.2 88-КМ			
Зав.отд.	Голиков		14.03.88	ПРОФИЛЬ Б-264 АД31Т5 ГОСТ 22233-76	Стадия	Лист	Листов
Н.контр.	Чиркова		13.03.88		Р		1
Т.контр.	Петров		13.03.88		Гипросельлегконструкция		
Гл.констр.	Хайчер		14.03.88				
Констр.	Безрукова		5.04.88				

Копировал Формат А4

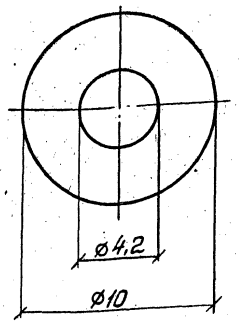

1. Остальные требования по ГОСТ 22233-76
2. Масса 1п.м. -0,17кг

Инв.№подл. | Подп. и дата | Взам.инв.№

				1.236.4-8.2 88-КМ			
Зав.отд.	Голиков		14.03.88	ПРОФИЛЬ Б-263 АД31Т5 ГОСТ 22233-76	Стадия	Лист	Листов
Н.контр.	Чиркова		13.03.88		Р		1
Т.контр.	Петров		13.03.88		Гипросельлегконструкция		
Гл.констр.	Хайчер		14.03.88				
Констр.	Безрукова		5.04.88				

17569 87

Копировал Формат А4

1
М5:1

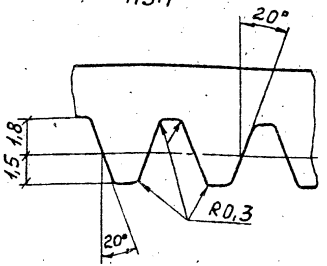

Модуль	m	1,5
Нормальный исходный контур	—	ГОСТ 13755-68
Степень точности	—	8-В ГОСТ 10242-73
Толщина зуба	S	2,35
Измерительная высота	h	1,5
Нормальный шаг	t	4,71
Число зубьев	Z	7

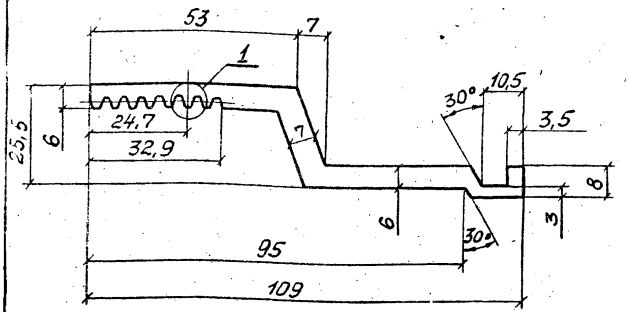

1. Неуказанные радиусы не более 0,5мм
2. Остальные требования по ГОСТ22233-76
3. Масса 1п.м.-1,85кг

Зав.отд.	Голиков			1.236.4-8.2 90-КМ	
Н.контр.	Чиркова			ПРОФИЛЬ А-813	Стадия: Р; Лист: ; Листов: 1
Т.контр.	Петров			АД31Т5 ГОСТ 22233-76	Гипроспецлегконструкция
Гл.конст.	Хайцер				
Констр.	Безрукова				

Копировал

Формат А4

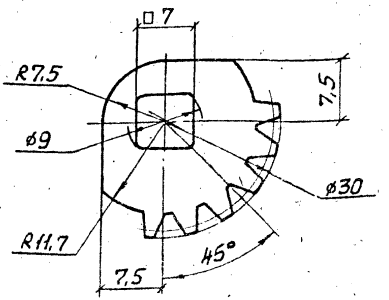

Модуль	m	1,5
Число зубьев на полной окружности	Z	18
Нормальный исходный контур	—	ГОСТ 13755-68
Степень точности	—	8-В ГОСТ 1643-72
Коэффициент смещения	X	0
Делительный диаметр	d	27
Толщина зуба по дуге делительной окружности	Sd	2,35

1. Неуказанные радиусы не более 0,5мм
2. Остальные требования по ГОСТ22233-76
3. Масса 1п.м.-0,89кг

Инв.№подл. | Подп. и дата | Взам.инв.№

Зав.отд.	Голиков			1.236.4-8.2 91-КМ	
Н.контр.	Чиркова			ПРОФИЛЬ Б-224	Стадия: Р; Лист: ; Листов: 1
Т.контр.	Петров			АД31Т5 ГОСТ 22233-76	Гипроспецлегконструкция
Гл.конструк.	Хайцер				
Констр.	Безрукова				

17569 88

Копировал

Формат А4

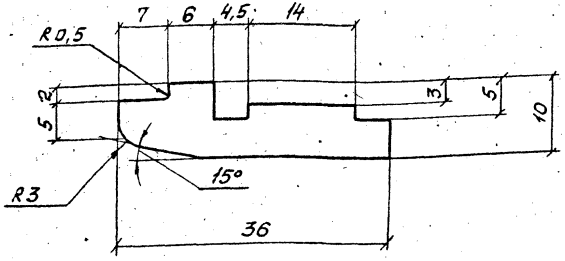

1. Неуказанные радиусы не более 0,5мм
2. Остальные требования по ГОСТ 22233-76
3. Масса 1п.м. – 0,605кг

Зав.отд.	Голиков		11.03.80
Н.контр.	Чиркова		13.03.80
Т.контр.	Петров		13.03.80
Гл.констр.	Хайчер		7.02.81
Констр.	Безрукова		5.02.81

1.236.4-8.2 92-КМ

ПРОФИЛЬ А-772

АДЗ1Т5 ГОСТ 22233-76

Стадия	Лист	Листов
Р		1

Гипроспецлегконструкция

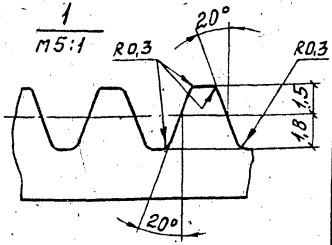

Модуль	m	1,5
Нормальный исходный контур	—	ГОСТ 13755-68
Степень точности	—	8-В ГОСТ 10242-73
Толщина зуба	S	2,35
Измерительная высота	h	1,5
Нормальный шаг	t	4,71
Число зубьев	Z	15

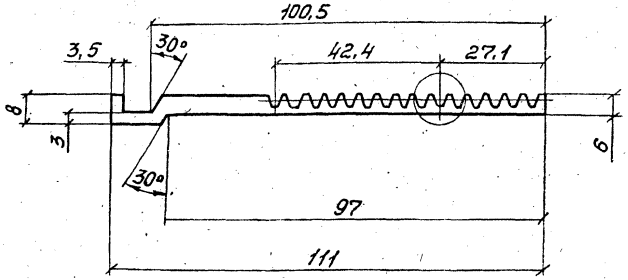

1. Неуказанные радиусы не более 0,5мм
2. Остальные требования по ГОСТ 22233-76
3. Масса 1п.м. – 1,45кг

Взам. инв.№

Подп. и дата

Инв.№подл.

Зав.отд.	Голиков		11.03.80
Н.контр.	Чиркова		13.03.80
Т.контр.	Петров		13.03.80
Гл.констр.	Хайчер		7.02.81
Констр.	Безрукова		5.02.81

1.236.4-8.2 93-КМ

ПРОФИЛЬ А-811

АДЗ1Т5 ГОСТ 22233-76

Стадия	Лист	Листов
Р		1

Гипроспецлегконструкция

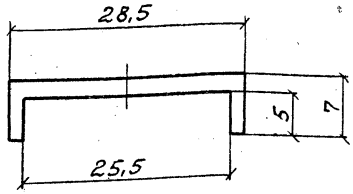

1. Неуказанные радиусы не более 0,5мм.

2. Остальные требования по ГОСТ 22233-76.

3. Масса 1п.м.- 0,195 кг

				1.236.4-8.2 94-КМ			
Зав.отд.	Голиков		14.03.90	ПРОФИЛЬ А-812	Стадия	Лист	Листов
Н.контр.	Чуркова		13.03.90		Р		1
Т.контр.	Петров		13.03.90	АД31Т5 ГОСТ22233-76	Гипроспецлегконструкция		
Гл.констр.	Хайцер		7.03.90				
Констр.	Безрукова		5.03.90				

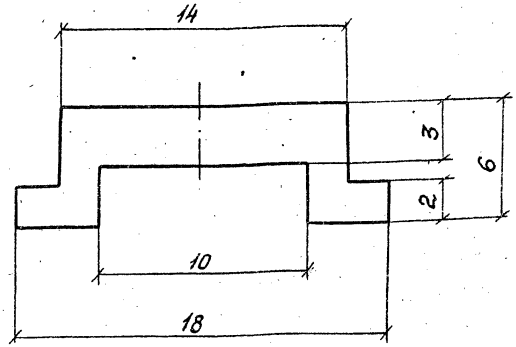

1. Неуказанные радиусы не более 0,5мм.

2. Остальные требования по ГОСТ 22233-76.

3. Масса 1п.м.- 0,168кг

Взам. инв.№

Подп. и дата

Инв.№подл.

				1.236.4-8.2 95-КМ			
Зав.отд.	Голиков		14.03.90	ПРОФИЛЬ А-803	Стадия	Лист	Листов
Н.контр.	Чуркова		13.03.90		Р		1
Т.контр.	Петров		13.03.90	АД31Т5 ГОСТ22233-76	Гипроспецлегконструкция		
Гл.констр.	Хайцер		7.03.90				
Констр.	Безрукова		5.03.90				

17569 90

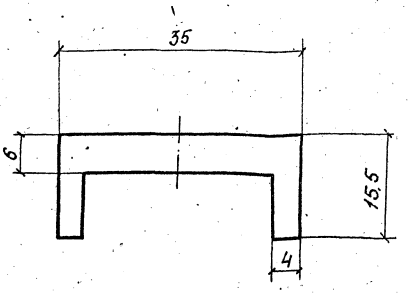

1. Неуказанные радиусы не более 0,5 мм.
2. Остальные требования по ГОСТ 22233-76.
3. Масса 1 п. м. - 0,77 кг.

				1.236.4-8.2 96-КМ			
ГИП отд.	Заликов			Профиль ПА-286	Стадия	Лист	Листов
Гл. констр.	Чуркова				Р		1
Конструктор	Петров			АД31Т5 ГОСТ 22233-76	Гипроспецлегконструкция		
Гл. конструктор	Хайцер						
Техник	Котышкова						

Копировал: Тарасова Формат А1

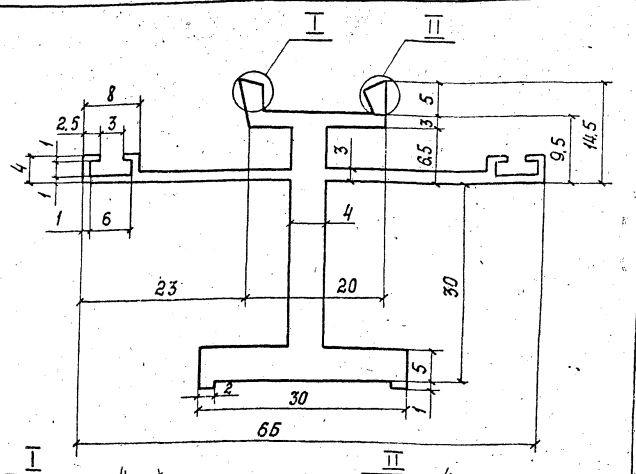

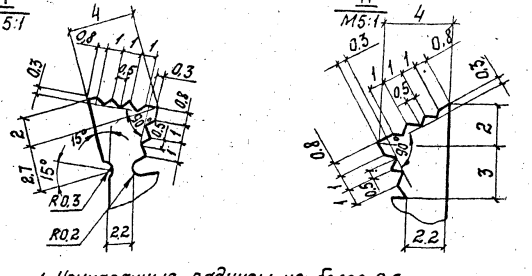

1. Неуказанные радиусы не более 0,5 мм.
2. Остальные требования по ГОСТ 22233-76.
3. Масса 1 п. м. - 1,37 кг.

Инв. № подл. | Подп. и дата | Взам. инв. №

				1.236.4-8.2 97-КМ			
Зав. отд.	Заликов			Профиль ПА-191а	Стадия	Лист	Листов
Гл. констр.	Чуркова				Р		1
Конструктор	Петров			АД31Т5 ГОСТ 22233-76	Гипроспецлегконструкция		
Гл. конструктор	Новикова						
Конструктор	Мишина						

17569 91

Копировал: Тарасова Формат А1

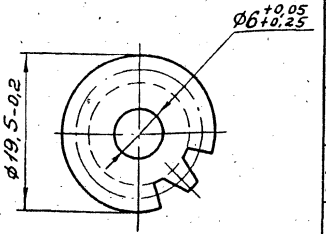

Модуль	m	1,5
Число зубьев	z	11
Исходный контур	—	ГОСТ 13755-68
Коэффициент смещения исходного контура	$\bar{3}$	—
Степень точности по ГОСТ 1643-72	—	Cm 8X
Диаметр делительной окружности	d_2	16,5
Толщина зуба по дуге делительной окружности	$\bar{S}_d$	2,355

1. Неуказанные радиусы не более 0,5мм
2. Остальные требования по ГОСТ 22233-76
3. Масса 1п.м. – 0,42кг

Зав.отд.	Голиков		14.03.80
Т.контр.	Чуркова		13.03.80
Н.контр.	Петров		13.03.80
Гл.констр.	Хайцер		13.03.80
Констр.	Безрукова		5.02.80

1.236.4-8.2 98-КМ

ПРОФИЛЬ Б-216

АД31Т5 ГОСТ 22233-76

Стадия	Лист	Листов
Р		1

Гипроспецлегконструкция

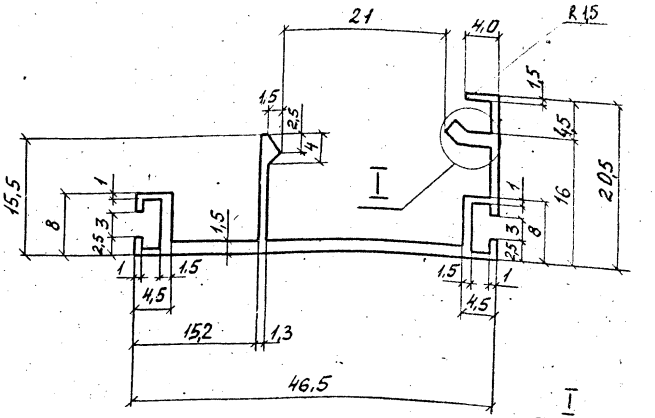

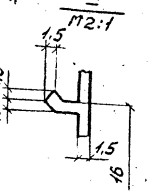

1. Неуказанные размеры не более 0,5мм
2. Остальные требования по ГОСТ 22233-76
3. Масса 1п.м. – 0,40кг

Подп. и дата | Взам. инв. №

Инв. № подл.

Зав.отд.	Голиков		14.03.80
Т.контр.	Чуркова		13.03.80
Н.контр.	Петров		13.03.80
Гл.констр.	Новикова		12.03.80
Зав.сект.	Матвеева		19.05.80
Констр.	Мишина		16.05.80

1.236.4-8.2 99-КМ

ПРОФИЛЬ ПА-192

АД31Т5 ГОСТ 22233-76

Стадия	Лист	Листов
Р		1

Гипроспецлегконструкция

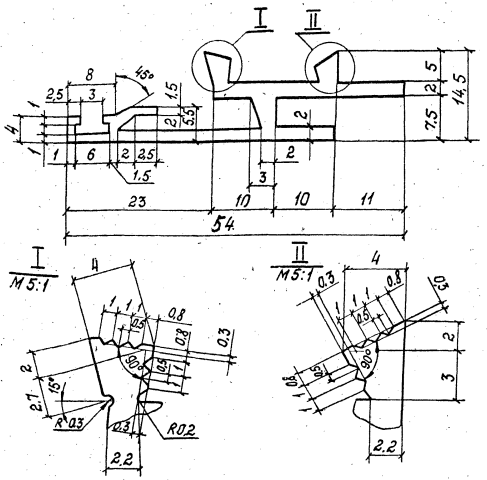

1. Неуказанные радиусы не более 0,5мм.
2. Остальные требования по ГОСТ 22233-76.
3. Масса 1п.м. - 0,515кг.

				1.236.4-8.2 100-КМ
тд.	Голиков		19.06.81	
нтр.	Чиркова		18.06.81	Профиль ПА-1042
тр.	Петров		18.06.81	
стр.	Новикова		18.06.81	АД 31Т5 ГОСТ 22233-76
ик	Катышкова		18.06.81	

Стадия	Лист	Листов
		1

Гипроспецлегконструкция

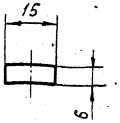

1. Неуказанные радиусы не более 0,5мм
2. Остальные требования по ГОСТ 22233-76.
3. Масса 1п.м. - 0,24кг.

				1236.4-8.2 101-КМ
Зав. отд.	Голиков		19.06.81	
Н. контр.	Чиркова		18.06.81	Профиль А-718
Т. контр.	Петров		18.06.81	
Гл. конст.	Хайцер		18.06.81	АД 31Т5 ГОСТ 22233-76
Вед. конст.	Павлова		18.06.81	

Стадия	Лист	Листов
Р		1

Гипроспецлегконструкция

Инв. № подл. | Подп. и дата | Взам. инв. №

17569 93

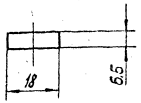

Неуказанные радиусы не более 0,5 мм.
Остальные требования по ГОСТ 22233-76.
Масса 1 п.м. - 0,33 кг.

				1.236.4-8.2 102-КМ
Зав. отд.	Голиков			Профиль А-691
Н. контр.	Чуркова			АД 31Т5 ГОСТ 22233-76
Т. контр.	Петров			
Гл. констр.	Хойцер			
Зед. констр.	Павлова			

Стадия	Лист	Листов
Р		1

Гипроспецлегконструкция

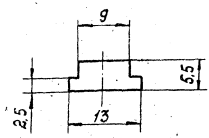

Неуказанные радиусы не более 0,5 мм.
Остальные требования по ГОСТ 22233-76.
Масса 1 п.м. - 0,17 кг.

				1.236.4-8.2 103-КМ
Зав. отд.	Голиков			Профиль А-692
Н. контр.	Чуркова			АД 31Т5 ГОСТ 22233-76
Т. контр.	Петров			
Гл. констр.	Хойцер			
Зед. констр.	Павлова			

Стадия	Лист	Листов
Р		1

Гипроспецлегконструкция

Инв. № подл. | Подп. и дата | Взам. инв. №

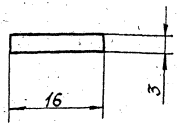

Неуказанные радиусы не более 0,5 мм.
Остальные требования по ГОСТ 22233-76.
Масса 1п.м. - 0,26 кг.

				1.236.4-8.2 104-КМ
Зав.отд.	Голиков		19.06.81	Профиль А-969
Н.контр.	Чиркова		19.06.81	
Т.контр.	Петров		18.06.81	АД31Т5ГОСТ22233-76
Гл.констр.	Хайцер		18.06.81	
Вед.констр.	Павлова		12.06.81	

Стадия	Лист	Листов
Р		1

Гипроспецлегконструкция

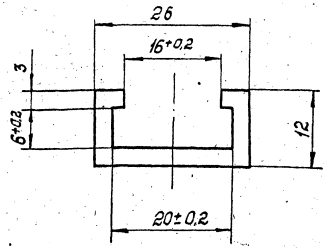

Неуказанные радиусы не более 0,5 мм.
Остальные требования по ГОСТ 22233-76.
Масса 1п.м. - 0,78 кг.

				1.236.4-8.2 105-КМ
Зав.отд.	Голиков		19.06.81	Профиль А-968
Н.контр.	Чиркова		19.06.81	
Т.контр.	Петров		18.06.81	АД31Т5ГОСТ22233-76
Гл.констр.	Хайцер		18.06.81	
Вед.констр.	Павлова		12.06.81	

Стадия	Лист	Листов
Р		1

Гипроспецлегконструкция

Инв. № подл. | Подп. и дата | Взам. инв. №

17569 96

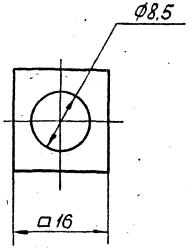

Неуказанные радиусы не более 0,5 мм.
Остальные требования по ГОСТ 22233-76.
Масса 1 п.м. – 0,5 кг.

				1.236.4-8.2 106-КМ			
Гл.инж.отд.	Соликов			Профиль Б-274	Стадия	Лист	Листов
Н.контр.	Чиркова				Р		1
Гл.констр.	Яковлева			АД31Т5 ГОСТ 22233-76	Гипростальконструкция		
Гл.констр.	Хациев						
Нач.сект.	Павлова						

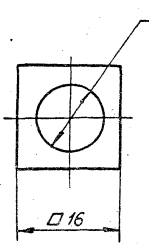

Неуказанные радиусы 0,5 мм.
Остальные требования по ГОСТ 22233-76.
Масса 1 п.м. – 0,47 кг.

Инв.№подл.	Подп. и дата	Взам.инв.№		1.236.4-8.2 107-КМ			
Зав.отд.	Соликов			Профиль Б-275	Стадия	Лист	Листов
Н.контр.	Чиркова				Р		1
Гл.констр.	Петров			АД31Т5 ГОСТ 22233-76	Гипростальконструкция		
Гл.констр.	Хациев						
Нач.сект.	Павлова						

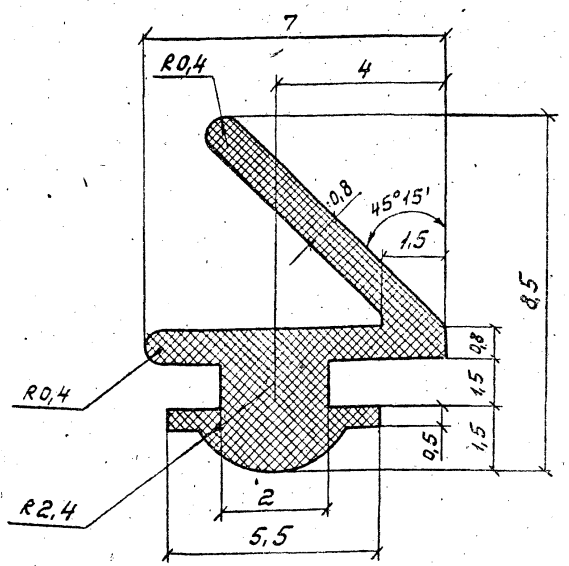

1. Неуказанные радиусы не более 0,5мм
2. Остальные требования по ТУ38-105 1082-76
3. Масса 1п.м.-0,023кг

Зав.отд.	Голиков		14.03.80
Н.контр.	Чиркова		13.03.80
Т.контр.	Петров		13.03.80
Гл.конст.	Новикова		4.02.80
Техник	Катышкова		1.02.80

1.236.4-8.2 108-КМ

Профиль ПР-61

НО 68-1 ТУ38-105 1082-76

Стадия	Лист	Листов
Р		1

Гипроспецлегконструкция

Копировал: Формат 11

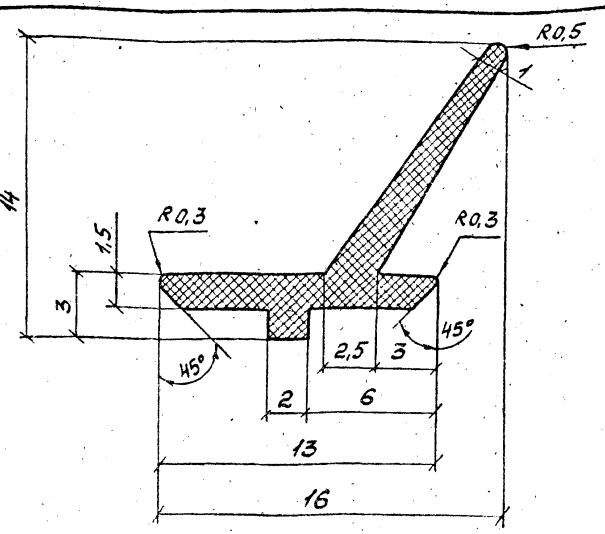

1. Неуказанные радиусы не более 0,5мм
2. Остальные требования по ТУ38-105 1082-76
3. Масса 1п.м.-0,05кг

Зав.отд.	Голиков		14.03.80
Н.контр.	Чиркова		13.03.80
Т.контр.	Петров		13.03.80
Гл.конст.	Новикова		4.02.80
Техник	Катышкова		1.02.80

1.236.4-8.2 109-КМ

Профиль ПР-45д

НО68-1 ТУ38-105 1082-76

Стадия	Лист	Листов
Р		1

Гипроспецлегконструкция

Инв.N подл. | Подп. и дата | Взам.инв.N

17569 97

Копировал: Формат 11

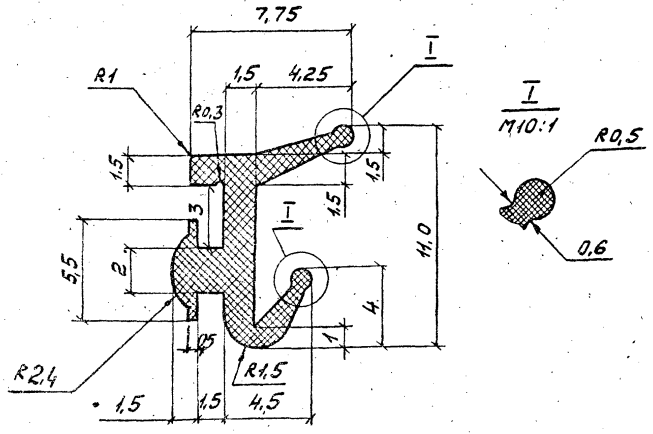

1. Неуказанные радиусы не более 0,5мм.
2. Остальные требования по ТУ38-105 1082-76.
3. Масса 1 п.м. — 0,04кг

Нач.отд.	Голиков		14.03.80	1.236.4-8.2 110-КМ	
Н.контр.	Чуркова		13.03.80		
Гл.контр.	Петров		13.03.80	ПРОФИЛЬ ПР-65и	Стадия: Р; Лист: —; Листов: 1
Гл.констр.	Новикова		1.02.80	НО68-1 ТУ38-105 1082-76	Гипроспецтяжелконструкция
Констр.	Мишина		29.01.80		

Копировал: Формат А1

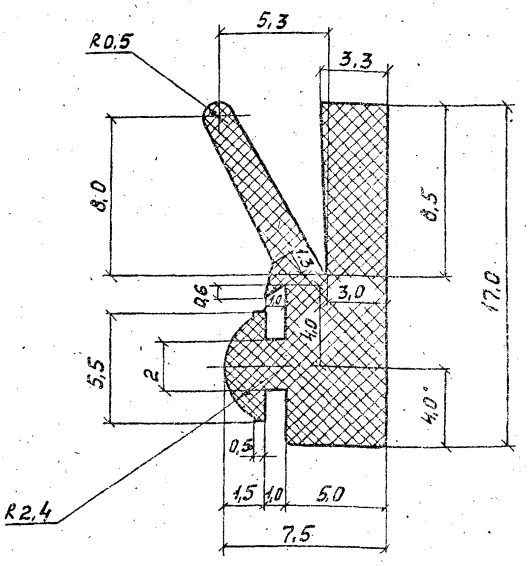

1. Неуказанные радиусы не более 0,5мм.
2. Остальные требования по ТУ38-105 1082-76
3. Масса 1 п.м. — 0,1кг

Нач.отд.	Голиков		14.03.80	1.236.4-8.2 111-КМ	
Н.контр.	Чуркова		13.03.80		
Гл.контр.	Петров		13.03.80	ПРОФИЛЬ ПР-70	Стадия: Р; Лист: —; Листов: 1
Гл.констр.	Новикова		1.02.80	НО68-1 ТУ38-105 1082-76	Гипроспецтяжелконструкция
Констр.	Мишина		29.01.80		

Инв.№подл. | Подп. и дата | Взам.инв.№

17569 98

Копировал: Формат А1

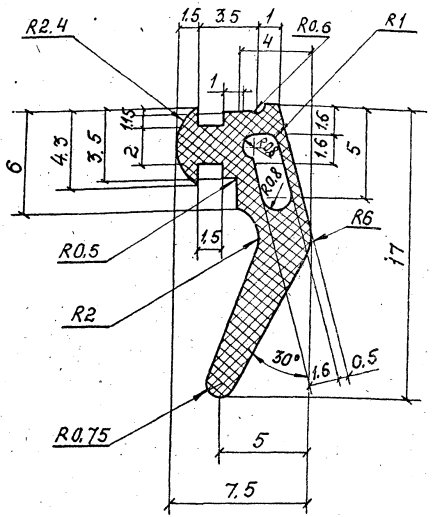

1. Неуказанные размеры не более 0,5мм.
2. Остальные требования по ТУ 38-105082-76
3. Масса 1п.м.-0,06 кг.

Зав.отд	Голиков		19.04.81	1.236.4-8.2 112-КМ			
Н.контр	Чиркова		19.04.81		Стадия	Лист	Листов
Гл.констр	Петров		18.04.81	Профиль ПР-29и	Р		1
Гл.констр	Новикова		18.04.81	Н058-1 ТУ 38-105 1082-76	Гипроспецлегконструкция		
Гл.спец	Матвеева		19.04.81				
Инженер	Мишина		18.04.81				

Копировал: Тарасова Формат А4

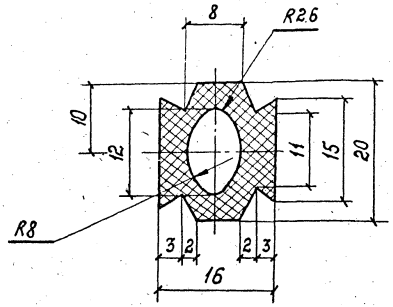

1. Неуказанные радиусы не более 0,5мм.
2. Остальные требования по ГОСТ 22233-76.
3. Масса 1п.м. - 0,28 кг.

Инв.№ подл. | Подп. и дата | Взам. инв.№

Зав.отд	Голиков		19.04.81	1.236.4-8.2 113-КМ			
Н.контр	Чиркова		19.04.81		Стадия	Лист	Листов
Гл.констр	Петров		18.04.81	Профиль ПР-33а	Р		1
Гл.констр	Новикова		18.04.81	Полиэтилен высокой плотности, низкого давления, марки 204-15 сорт I ГОСТ 16338-77	Гипроспецлегконструкция		
Техник	Катышкова		18.04.81				

17569 99 Копировал: Тарасова Формат А4

Ведомость расхода материалов и изделий в кг.

Наименование комплектующих материалов и изделий.		ОАК06-09Л	ОАК06-12Л	ОАК06-15Л	ОАК06-18Л	ОАК15-09Л	ОАК15-12Л	ОАК15-15Л	ОАК18-09Л	ОАК18-12Л	ОАК18-15Л	ОАК18-18Л	ОАК21-09Л	ОАК21-12Л	ОАК21-15Л	ОАК24-12Л	ОАК06-24Л	ОАК12-24Л	ОАК18-24Л	ОАК12-18Л	ОАК18-18Л	ОАК21-18Л	ОАК24-18Л
		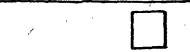																					
Сплавы алюминиевые																							
Профили алюминиевые АД 31Т5 ГОСТ 22233-76	ПА-203г	2,63	3,19	3,76	4,32	4,32	4,9	5,45	4,9	5,45	6,02	6,61	5,45	6,02	6,61	6,61	5,45	6,61	7,70	5,45	6,61	7,23	7,70
	ПА-1042	1,43	1,75	2,10	2,37	2,37	2,68	2,99	2,68	2,99	3,30	3,61	2,99	3,30	3,61	3,61	2,99	3,75	4,25	2,99	3,61	3,91	4,27
	ПА-475	0,51	0,62	0,74	0,85	0,85	0,96	1,08	0,96	1,08	1,19	1,31	1,08	1,19	1,31	1,81	1,29	1,85	2,25	1,52	1,95	2,25	2,55
	ПА-481	—	—	—	—	—	—	—	—	—	—	—	—	—	—	0,67	0,36	0,73	1,11	0,73	1,11	1,30	1,0
	ПА-209в	—	—	—	—	—	—	—	—	—	—	—	—	—	—	1,01	0,55	1,10	1,65	1,10	1,65	1,93	3,54
	ПА-123	—	—	—	—	—	—	—	—	—	—	—	—	—	—	0,46	0,46	0,46	0,46	0,46	0,46	0,46	2,76
	ПА-191а	—	—	—	—	—	—	—	—	—	—	—	—	—	—	—	—	—	—	—	—	—	3,01
АЛ9 ГОСТ 2685-75		0,64	0,64	0,64	0,64	0,64	0,64	0,64	0,64	0,64	0,64	0,64	0,64	0,64	0,64	0,64	0,64	0,64	0,64	0,64	0,64	0,64	0,64
Лист АМг 2Л ГОСТ 21631-76		0,028	0,034	0,04	0046	0,046	0,052	0,058	0,052	0,058	0,064	0,07	0,058	0,064	0,07	0,07	0,06	0,07	0,08	0,06	0,07	0,07	0,08
Итого:		5,24	6,23	7,28	8,22	8,22	9,23	10,2	9,23	10,2	11,21	12,24	10,2	11,21	12,24	14,88	11,8	15,21	18,14	12,95	1,61	17,79	25,55
Материалы прочие																							
Полиэтилен низкого давления марки 20Н-15 сорт 1 ГОСТ 16338-77 ТПР-33а		0,78	0,95	1,12	1,28	1,28	1,46	1,62	1,46	1,62	1,79	1,96	1,62	1,79	1,96	2,26	1,84	2,35	2,85	2,02	2,52	2,77	3,41
Профиль резиновый ПР-65и А С68-1 ТУ 38-105 1082-75		0,22	0,27	0,32	0,36	0,36	0,42	0,46	0,42	0,46	0,52	0,56	0,46	0,52	0,56	0,81	0,52	0,74	0,93	0,64	0,83	0,93	1,22
Крепежные изделия																							
Винт М5×22.58.019 ГОСТ 17473-72*		—	—	—	—	—	—	—	—	—	—	—	—	—	—	0,015	0,015	0,015	0,015	0,015	0,015	0,015	0,045
Винт М5×45.58.019 ГОСТ 17473-72		—	—	—	—	—	—	—	—	—	—	—	—	—	—	—	—	—	—	—	—	—	0,0066
Винт М5×8.58.019 ГОСТ 17475-72*		—	—	—	—	—	—	—	—	—	—	—	—	—	—	0,0056	0,0056	0,0056	0,0056	0,0056	0,0056	0,0056	0,0168
Гайка М5.4.019 ГОСТ 5915-70		0,02	0,02	0,02	0,02	0,02	0,02	0,02	0,02	0,02	0,02	0,02	0,02	0,02	0,02	0,02	0,02	0,02	0,02	0,02	0,02	0,02	0,02
Шайба 6.02.019 ГОСТ 6402-70		0,005	0,005	0,005	0,005	0,005	0,005	0,005	0,005	0,005	0,005	0,005	0,005	0,005	0,005	0,005	0,005	0,005	0,005	0,005	0,005	0,005	0,005
Итого.		0,025	0,025	0,025	0,025	0,025	0,025	0,025	0,025	0,025	0,025	0,025	0,025	0,025	0,025	0,045	0,045	0,045	0,045	0,045	0,045	0,045	0,093
Масса изделия без остекления		5,26	7,48	8,74	9,89	9,89	11,13	12,32	11,13	12,32	13,54	14,78	12,32	14,78	14,78	18,01	14,20	18,34	21,96	15,65	13,49	21,53	30,27

Зав.отд.	Голиков		19.04.91
Н.контр.	Чиркова		19.04.91
Т.контр.	Петров		18.04.91
Гл.констр.	Новикова		18.04.91
Зав.сект.	Мотвеева		19.04.91
Констр.	Дубновская		18.04.91

1.236.4-8.2 114-КМ

Ведомость расхода материалов и изделий.

Стадия	Лист	Листов
	1	10

Гипроспецлегконструкция

17569 100

Наименование комплектующих материалов и изделий		Шифр окна																		
		ОАК15-09ш	ОАК15-12ш	ОАК18-09ш	ОАК18-12ш	ОАК24-12с	ОАК12-24с	ОАК18-24с	ОАК21-24с	ОАК12-18с	ОАК18-18с	ОАК21-18с	ОАК24-18с	ОАК06-09ш	ОАК06-12ш	ОАК06-15ш	ОАК06-18ш	ОАК18-09шф	ОАК18-12шф	ОАК21-09шф	ОАК21-12шф
																					
Сплавы алюминиевые																				
Профили алюминиевые АД31Т5 ГОСТ 22233-76	ПА-203г	4,32	4,88	4,88	5,45	6,58	6,58	7,71	8,31	5,45	6,58	7,14	7,71	2,63	3,25	3,76	4,32	4,32	5,45	5,45	6,01
	ПА-1042	2,30	2,91	2,51	2,99	3,61	3,61	4,22	4,53	2,99	3,61	3,91	4,22	1,45	1,75	2,10	2,37	2,68	2,99	2,99	3,30
	ПА-480	2,10	2,35	2,35	2,62	2,56	2,10	2,62	2,86	2,10	2,62	2,86	2,62	1,24	1,52	1,79	2,10	3,03	3,34	3,34	3,87
	ПА-205а	4,28	4,85	4,85	5,32	5,30	4,28	5,32	5,82	4,28	5,32	5,82	5,32	2,57	3,14	3,71	4,28	6,28	6,42	6,35	6,99
	ПА-481	—	—	—	—	0,67	0,64	1,03	1,28	0,64	1,03	1,28	1,03	—	—	—	—	0,48	0,64	0,48	0,64
	ПА-209в	—	—	—	—	1,01	1,01	1,56	1,84	1,01	1,56	1,84	3,68	—	—	—	—	0,74	1,01	0,74	1,01
	ПА-475	0,84	0,95	0,95	1,06	1,68	1,69	2,16	2,21	1,47	1,91	2,37	2,93	0,49	0,61	0,72	0,82	1,21	1,45	1,33	1,56
	ПА-123	—	—	—	—	0,46	0,46	0,46	0,46	0,46	0,46	0,46	1,38	—	—	—	—	0,46	0,46	0,46	0,46
	ПА-191а	—	—	—	—	—	—	—	—	—	—	—	3,15	—	—	—	—	—	—	—	—
	А-969	—	—	—	—	—	—	—	—	—	—	—	—	0,06	0,06	0,06	0,06	0,06	0,06	0,06	0,06
	А-718	—	—	—	—	—	—	—	—	—	—	—	—	0,03	0,03	0,03	0,03	0,03	0,03	0,03	0,03
	А-772	0,05	0,05	0,05	0,05	0,05	0,05	0,05	0,05	0,05	0,05	0,05	0,05	—	—	—	—	0,05	0,05	0,05	0,05
	А-803	0,17	0,17	0,17	0,17	0,17	0,17	0,17	0,17	0,17	0,17	0,17	0,17	—	—	—	—	0,17	0,17	0,17	0,17
	А-835	0,10	0,10	0,10	0,10	0,10	0,10	0,10	0,10	0,10	0,10	0,10	0,10	—	—	—	—	0,10	0,10	0,10	0,10
	А-968	—	—	—	—	—	—	—	—	—	—	—	—	0,08	0,08	0,08	0,08	0,08	0,08	0,08	0,08
	Б-274	—	—	—	—	—	—	—	—	—	—	—	—	0,80	0,80	0,80	0,80	0,80	0,80	0,80	0,80
	Б-275	—	—	—	—	—	—	—	—	—	—	—	—	0,02	0,02	0,02	0,02	0,02	0,02	0,02	0,02
	ПА-470	0,27	0,27	0,27	0,27	0,27	0,27	0,27	0,41	0,27	0,27	0,41	0,27	0,27	0,27	0,27	0,27	0,55	0,55	0,55	0,55
	ПА-471	0,12	0,12	0,12	0,12	0,12	0,12	0,12	0,19	0,12	0,12	0,19	0,12	0,12	0,12	0,12	0,12	0,25	0,25	0,25	0,25
Лист АМг 2П ГОСТ 21631-76		0,09	0,10	0,10	0,16	0,16	0,11	0,13	0,14	0,11	0,13	0,12	0,15	0,06	0,07	0,08	0,09	0,11	0,116	0,116	0,128
АЛ9 ГОСТ 2685-75		1,28	1,28	1,28	1,28	1,28	1,28	1,28	1,28	1,28	1,28	1,28	1,28	1,28	1,28	1,28	1,28	1,92	1,92	1,92	1,92
Итого:		15,92	17,09	17,09	18,95	23,38	22,31	27,20	29,44	20,61	25,21	27,79	34,18	10,31	13,20	14,10	15,92	21,57	24,12	23,51	26,22

Продолжение

Наименование комплектующих материалов и изделий	Шифр окна																		
	ОАК 15-09ш	ОАК 15-12ш	ОАК 18-09ш	ОАК 18-12ш	ОАК 24-12С	ОАК 12-18С	ОАК 18-18С	ОАК 21-18С	ОАК 12-24С	ОАК 18-24С	ОАК 21-24С	ОАК 24-18С	ОАК 06-09ш	ОАК 06-12ш	ОАК 06-15ш	ОАК 06-18ш	ОАК 18-09ш	ОАК 18-12шф	ОАК 21-09шф	ОАК21-12шф
																				
Материалы прочие																			
Профили резиновые Пр 45д	0,27	0,30	0,30	0,44	0,34	0,54	0,68	0,74	0,60	0,68	0,76	0,88	0,16	0,19	0,23	0,27	0,30	0,33	0,33	0,37
ТУ 38-1051082-76 Пр 65и	0,54	0,62	0,62	0,89	0,86	0,60	0,92	0,98	0,72	0,92	1,00	1,20	0,33	0,40	0,48	0,55	0,58	0,66	0,66	0,73
Итого:	0,81	0,92	0,92	1,04	1,18	1,14	1,50	1,72	1,32	1,60	1,76	2,08	0,49	0,59	0,71	0,82	0,88	0,99	0,99	1,10
Полиэтилен низкого давления марки 204-15 сорт I ГОСТ 16338-77 пр-ва а	2,69	3,02	3,02	3,36	4,03	3,36	4,20	4,62	3,14	4,54	4,96	5,21	1,68	2,02	2,36	2,68	3,28	3,70	3,61	4,03
Ст 3 ГОСТ 380-71	0,35	0,35	0,35	0,35	0,35	0,35	0,35	0,36	0,35	0,35	0,35	0,35	2,32	2,32	2,32	2,32	2,67	2,67	2,67	2,67
Сталь 20х13 ГОСТ 5632-72	0,1	0,1	0,1	0,1	0,1	0,1	0,1	0,1	0,1	0,1	0,1	0,1	0,1	0,1	0,1	0,1	0,1	0,1	0,1	0,1
Сталь 20 ГОСТ 1050-74	0,09	0,09	0,09	0,09	0,09	0,09	0,09	0,09	0,09	0,09	0,09	0,09	0,4	0,4	0,4	0,4	0,49	0,49	0,49	0,49
Полиэтилен ГОСТ 16338-77	—	—	—	—	—	—	—	—	—	—	—	—	0,08	0,08	0,08	0,08	0,08	0,09	0,08	0,08
Винипласт ТУ 6-05-1573-77	—	—	—	—	—	—	—	—	—	—	—	—	0,02	0,02	0,02	0,02	0,02	0,02	0,02	0,02
Капрон ТУ 6-06-309-70	0,031	0,031	0,031	0,031	0,031	0,031	0,031	0,031	0,031	0,031	0,031	0,031	0,031	0,031	0,031	0,031	0,031	0,031	0,031	0,031
Крепежные изделия																				
Винты М5х10.58.019	—	—	—	—	—	—	—	—	—	—	—	—	0,002	0,002	0,002	0,002	0,002	0,002	0,002	0,002
ГОСТ 1476-75 М6х12.58.019	—	—	—	—	—	—	—	—	—	—	—	—	0,007	0,007	0,007	0,007	0,007	0,007	0,007	0,007
М5х9.58.019	0,016	0,016	0,016	0,016	0,016	0,016	0,016	0,016	0,016	0,016	0,016	0,016	—	—	—	—	0,016	0,016	0,016	0,016
М5х12.58.019	0,016	0,016	0,016	0,016	0,016	0,016	0,016	0,016	0,016	0,016	0,016	0,016	0,016	0,015	0,016	0,016	0,016	0,016	0,016	0,016
Винты М5х16.58.019	—	—	—	—	—	—	—	—	—	—	—	—	0,019	0,019	0,019	0,019	0,019	0,019	0,019	0,019
ГОСТ 17473-78 М5х22.58.019	—	—	—	—	0,015	0,015	0,015	0,015	0,015	0,015	0,015	0,045	—	—	—	—	0,015	0,015	0,015	0,015
М5х45.58.019	—	—	—	—	—	—	—	—	—	—	—	0,003	—	—	—	—	—	—	—	—
М6х8.58.019	0,003	0,003	0,003	0,003	0,003	0,003	0,003	0,003	0,003	0,003	0,003	0,003	—	—	—	—	0,003	0,003	0,003	0,003
М6х10.58.019	0,004	0,004	0,004	0,004	0,004	0,004	0,004	0,004	0,004	0,004	0,004	0,004	—	—	—	—	0,004	0,004	0,004	0,004
М6х14.58.019	0,009	0,009	0,009	0,009	0,009	0,009	0,009	0,009	0,009	0,009	0,009	0,009	0,018	0,018	0,018	0,018	0,027	0,027	0,027	0,027

Наименование комплектующих материалов и изделий		Шифр окна																			
		ОАК 15-09ш	ОАК 15-12 ш	ОАК 18-09ш	ОАК 18-12ш	ОАК 24-12 с	ОАК 12-18с	ОАК 18-18с	ОАК 21-18с	ОАК 12-24с	ОАК 18-24с	ОАК 21-24с	ОАК 24-18с	ОАК06-09ш	ОАК06-12ш	ОАК06-15ш	ОАК06-18ш	ОАК18-09шф	ОАК18-12шф	ОАК21-09шф	ОАК21-12шф
							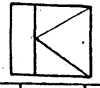			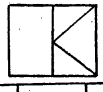				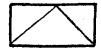							
Винты ГОСТ17475-72	М5×8.58.019	—	—	—	—	0,006	0,006	0,006	0,006	0,006	0,006	0,006	0,016	—	—	—	—	0,006	0,006	0,006	0,006
	М5×12.58.019	0,012	0,012	0,012	0,012	0,012	0,012	0,012	0,012	0,012	0,012	0,012	0,012	0,012	0,012	0,012	0,012	0,012	0,012	0,012	0,012
	М5×20.58.019	0,003	0,003	0,003	0,003	0,003	0,003	0,003	0,003	0,003	0,003	0,003	0,003	—	—	—	—	0,003	0,003	0,003	0,003
	М6×12.58.019	—	—	—	—	—	—	—	—	—	—	—	—	0,018	0,018	0,018	0,018	0,018	0,018	0,018	0,018
	М8×20.58.019	—	—	—	—	—	—	—	—	—	—	—	—	0,016	0,016	0,016	0,016	0,016	0,016	0,016	0,016
Винт I 4×1.5×8.58.019 ТУ 36-2155-78		—	—	—	—	—	—	—	—	—	—	—	—	0,001	0,001	0,001	0,001	0,001	0,001	0,001	0,001
Гайки ГОСТ5915-70	М6.5.019	0,04	0,04	0,04	0,04	0,04	0,04	0,04	0,04	0,04	0,04	0,04	0,04	0,02	0,02	0,02	0,02	0,06	0,06	0,06	0,06
	М8.5.019	—	—	—	—	—	—	—	—	—	—	—	—	0,01	0,01	0,01	0,01	0,01	0,01	0,01	0,01
	М10.5.019	—	—	—	—	—	—	—	—	—	—	—	—	0,011	0,011	0,011	0,011	0,011	0,011	0,011	0,011
Гайка М6.5.019 ГОСТ5927-70		0,005	0,005	0,005	0,005	0,005	0,005	0,005	0,005	0,005	0,005	0,005	0,005	—	—	—	—	0,005	0,005	0,005	0,005
Заклепки ГОСТ10299-68	4×10.35.106	0,003	0,003	0,003	0,003	0,003	0,003	0,003	0,003	0,003	0,003	0,003	0,003	—	—	—	—	0,003	0,003	0,003	0,003
	5×10.01.029	0,004	0,004	0,004	0,004	0,004	0,004	0,004	0,004	0,004	0,004	0,004	0,004	—	—	—	—	0,004	0,004	0,004	0,004
Заклепка 4×2.2.01.01 ГОСТ 10300-75		—	—	—	—	—	—	—	—	—	—	—	—	0,002	0,002	0,002	0,002	0,002	0,002	0,002	0,002
Шайбы ГОСТ6402-70	6.02.019	0,005	0,005	0,005	0,005	0,005	0,005	0,005	0,005	0,005	0,005	0,005	0,005	0,002	0,002	0,002	0,002	0,008	0,008	0,008	0,008
	8.01.019	—	—	—	—	—	—	—	—	—	—	—	—	0,008	0,008	0,008	0,008	0,008	0,008	0,008	0,008
Шайбы ГОСТ11371-78	6.01.019	0,003	0,003	0,003	0,003	0,003	0,003	0,003	0,003	0,003	0,003	0,003	0,003	0,003	0,003	0,003	0,003	0,003	0,003	0,003	0,003
	8.01.019	—	—	—	—	—	—	—	—	—	—	—	—	0,002	0,002	0,002	0,002	0,002	0,002	0,002	0,002
Шайба 5.081 ГОСТ 11648-75		—	—	—	—	—	—	—	—	—	—	—	—	0,005	0,005	0,005	0,005	0,005	0,005	0,005	0,005
Шплинты ГОСТ 397-79	2×10.002	0,0003	0,0003	0,0003	0,0003	0,0003	0,0003	0,0003	0,0003	0,0003	0,0003	0,0003	0,0003	—	—	—	—	0,0003	0,0003	0,0003	0,0003
	2,5×16-002	—	—	—	—	—	—	—	—	—	—	—	—	0,002	0,002	0,002	0,002	0,002	0,002	0,002	0,002
Штифты ГОСТ3128-70	4Г×25	0,003	0,003	0,003	0,003	0,003	0,003	0,003	0,003	0,003	0,003	0,003	0,003	—	—	—	—	0,003	0,003	0,003	0,003
	8h8×16	—	—	—	—	—	—	—	—	—	—	—	—	0,008	0,008	0,008	0,008	0,008	0,008	0,008	0,008
Итого		0,13	0,13	0,13	0,13	0,14	0,14	0,14	0,14	0,14	0,14	0,14	0,19	0,18	0,18	0,18	0,18	0,28	0,28	0,28	0,28
Масса изделия без остекления		20,12	22,65	22,65	24,02	29,30	27,52	33,47	36,49	25,78	32,06	35,22	42,23	15,61	18,94	20,30	22,55	29,40	32,48	31,78	35,02

Продолжение











Наименование комплектующих материалов и изделий		Шифр окна												
		ОАК15-12г	ОАК15-15г	ОАК18-12г	ОАК18-15г	ОАК18-15гф	ОАК21-15гф	БАК22-07,5	БАК22-09	БАК24-07,5	БАК24-09	БАК28-09ф	БАК28-12ф	БАК28-12ф
Сплавы алюминиевые														
Профили алюминиевые АД 31 Т5 ГОСТ22233-76	ПА-43а	—	—	—	—	—	—	2,56	2,64	2,76	2,84	4,14	4,62	5,53
	ПА-203г	4,68	5,15	5,15	5,12	5,72	5,85	4,67	4,81	4,85	5,10	7,25	8,26	10,10
	ПА-481	3,17	3,34	3,34	3,57	3,47	3,78	0,43	0,48	0,43	0,48	0,48	0,78	2,18
	ПА-209в	4,48	5,24	5,24	5,48	4,78	4,88	0,66	0,74	0,66	0,74	0,74	1,12	2,90
	ПА-50	4,12	4,62	4,65	5,18	4,12	4,62	—	—	—	—	—	—	—
	ПА-475	0,98	1,10	1,10	1,21	1,47	1,58	0,81	0,85	0,87	0,93	1,24	1,68	2,72
	ПА-480	—	—	—	—	1,79	1,79	2,21	2,35	2,75	2,93	3,79	4,11	7,10
	ПА-205а	—	—	—	—	3,71	3,71	4,71	4,92	4,87	5,06	7,45	8,87	12,52
	ПА-123	—	—	—	—	0,46	0,46	0,04	0,04	0,04	0,04	0,04	0,04	0,08
	ПА-474	—	—	—	—	—	—	0,46	0,46	0,46	0,46	0,46	0,46	0,92
	ПА-86	—	—	—	—	—	—	0,96	1,16	0,96	1,16	1,21	1,60	2,41
	ПА-87	—	—	—	—	—	—	0,58	0,70	0,58	0,70	0,73	0,97	1,46
	ПА-295а	—	—	—	—	—	—	—	—	—	—	0,41	0,54	0,81
	ПА-57в	—	—	—	—	—	—	—	—	—	—	0,32	0,48	0,62
	ПА-144а	—	—	—	—	—	—	—	—	—	—	0,51	0,68	1,03
	ПА-470	—	—	—	—	0,276	0,276	0,414	0,414	0,414	0,414	0,69	0,69	1,104
	ПА-471	—	—	—	—	0,128	0,128	0,192	0,192	0,192	0,192	0,32	0,32	0,512
	А-691	0,019	0,019	0,019	0,019	0,019	0,019	—	—	—	—	—	—	—
	А-692	0,06	0,06	0,06	0,06	0,06	0,06	—	—	—	—	—	—	—
	А-718	0,019	0,019	0,019	0,019	0,049	0,049	—	—	—	—	—	—	—

17569 104 Копировал: Тарасова Формат 12

Продолжение

Наименование комплектующих материалов и изделий		Шифр окна												
		ОАК 15-12г	ОАК 15-15г	ОАК 18-12г	ОАК 18-15г	ОАК 18-15ф	ОАК 21-15ф	БАК 22-07.5	БАК 22-09	БАК 24-07.5	БАК 24-09	БАК 28-09ф	БАК 28-12ф	БАК 28-18ф
Профили алюминиевые АД 31 Т5 ГОСТ 22233-76	А-803	0.26	0.26	0.26	0.26	0.26	0.26	0.17	0.17	0.17	0.17	0.17	0.17	0.194
	А-811	0.016	0.016	0.016	0.016	0.016	0.016	—	—	—	—	—	—	—
	А-812	0.054	0.054	0.054	0.054	0.054	0.054	—	—	—	—	—	—	—
	А-813	0.013	0.013	0.013	0.013	0.013	0.013	—	—	—	—	—	—	—
	А-868	—	—	—	—	0.08	0.08	—	—	—	—	0.08	0.08	0.08
	А-869	—	—	—	—	0.06	0.06	—	—	—	—	0.06	0.06	0.06
	Б-216	0.05	0.05	0.05	0.05	0.05	0.05	—	—	—	—	—	—	—
	Б-263	0.034	0.034	0.034	0.034	0.034	0.034	—	—	—	—	—	—	—
	Б-264	0.008	0.008	0.008	0.008	0.008	0.008	—	—	—	—	—	—	—
	Б-274	—	—	—	—	0.8	0.8	—	—	—	—	0.8	0.8	0.8
	Б-275	—	—	—	—	0.02	0.02	—	—	—	—	0.02	0.02	0.02
	Б-224и	0.008	0.008	0.008	0.008	0.008	0.008	—	—	—	—	—	—	—
	ПА-1042	2.51	2.79	2.79	3.14	3.14	3.35	—	—	—	—	—	—	—
Вкладыш 34×15 С=40 АД 31 ГОСТ 4784-74*		—	—	—	—	—	—	0.22	0.22	0.22	0.22	0.22	0.22	0.44
Лист АМг-2П ГОСТ 21631-76		0.10	0.11	0.11	0.12	0.14	0.16	0.10	0.11	0.12	0.13	0.14	0.15	0.16
АЛ9 ГОСТ 2685-75		1.28	1.28	1.28	1.28	1.92	1.92	0.96	0.96	0.96	0.96	1.92	1.92	2.55
Итого:		21.84	24.17	24.20	25.64	32.35	34.02	20.15	21.22	21.31	22.53	33.19	38.64	56.29

17569 105 Корректура: Тарасова Формат А3

Продолжение

Наименование комплектующих материалов и изделий		Шифр окна						Шифр балконной двери						
		ОАК15-12г	ОАК15-15г	ОАК18-12г	ОАК18-15г	ОАК18-15ф	ОАК21-15ф	БАК22-07.5	БАК22-09	БАК24-07.5	БАК24-09	БАК28-09ф	БАК28-12ф	БАК28-18ф
														
Материалы прочие.														
Полиэтилен низкого давления марки 204-15 сорт 1 ГОСТ 16338-77	Пр-33а	3,02	3,36	3,36	3,70	4,12	4,45	3,51	3,72	3,72	3,95	5,41	6,16	8,35
Профили резиновые 1068-1 ТУ38-1051082-76	Пр-45д	—	—	—	—	0,23	0,23	0,30	0,31	0,38	0,39	0,53	0,58	0,75
	Пр-61	—	—	—	—	—	—	0,33	0,39	0,33	0,39	0,39	0,43	0,81
	Пр-65и	0,83	0,96	0,96	0,97	1,18	1,29	0,53	0,65	0,66	0,68	0,90	1,05	1,53
	Пр-70	0,51	0,57	0,57	0,63	0,51	0,57	—	—	—	—	—	—	—
Итого:		1,34	1,53	1,53	1,60	1,92	2,18	1,19	1,35	1,37	1,46	1,90	2,06	3,29
Ст 3 ГОСТ 380-71		0,31	0,31	0,31	0,31	2,634	2,634	0,18	0,18	0,18	0,18	2,504	2,504	2,53
Сталь ГОСТ 1050-74	Сталь 20	0,198	0,198	0,198	0,198	0,6	0,6	—	—	—	—	0,4	0,4	0,4
	Сталь 35	0,006	0,006	0,006	0,006	0,006	0,006	—	—	—	—	—	—	—
	Сталь 45	0,03	0,03	0,03	0,03	0,03	0,03	—	—	—	—	—	—	0,030
	Сталь 65г	0,02	0,02	0,02	0,02	0,02	0,02	—	—	—	—	—	—	0,0007
Сталь 20х13 ГОСТ 5632-72		—	—	—	—	0,1	0,1	0,1	0,1	0,1	0,1	0,2	0,2	0,3
Вата минеральная ГОСТ 4640-76		—	—	—	—	—	—	0,91	1,20	0,91	1,20	1,20	1,70	2,20
Лист облицовочный АПСП-603 ГОСТ 8590-76		—	—	—	—	—	—	0,48	0,56	0,48	0,56	0,56	0,84	1,10
Плита древесностружечная ГОСТ 10632-76		—	—	—	—	—	—	4,2	5,6	4,2	5,6	5,6	8,4	5,8
Пластмасса СНП-2 ГОСТ 13077-77		0,039	0,039	0,039	0,039	0,039	0,039	—	—	—	—	—	—	—
Полиэтилен 208-08 ГОСТ 16338-77		0,034	0,034	0,034	0,034	0,034	0,034	—	—	—	—	—	—	—
Кэлрон ТУ6-05-369-70		0,003	0,003	0,003	0,003	0,039	0,039	0,031	0,031	0,031	0,031	0,031	0,031	0,031
Винипласт ТУ6-05-1573-77		—	—	—	—	0,02	0,02	—	—	—	—	0,02	0,02	0,02
Мастика 51-47-37 ТУ38-105 501-76		—	—	—	—	—	—	—	—	—	—	0,48	0,50	0,76

Продолжение

Наименование комплектующих материалов и изделий		Шифр окна						Шифр балконной двери						
		ОАК 15-12г	ОАК 15-15г	ОАК 18-12г	ОАК 18-15г	ОАК 18-15ф	ОАК 21-15ф	БАК 22-07.5	БАК 22-09	БАК 24-07.5	БАК 24-09	БАК 28-09ф	БАК 28-12ф	БАК 28-18ф
														
		крепежные изделия												
Болт М6×20.58.019 ГОСТ 7798-70		—	—	—	—	0.018	0.018	—	—	—	—	0.012	0.012	0.012
Винты ГОСТ 1476-75	М5×10.58.019	—	—	—	—	0.002	0.002	—	—	—	—	0.002	0.002	0.002
	М6×12.58.019	—	—	—	—	0.007	0.007	—	—	—	—	0.007	0.007	0.007
Винт М4×10.58.019 ГОСТ 10621-63		0.01	0.012	0.012	0.014	0.014	0.014	—	—	—	—	—	—	—
Винт М5×20.58.019 ГОСТ 11047-75		0.004	0.004	0.004	0.004	0.004	0.004	—	—	—	—	—	—	—
Винты ГОСТ 17473-72	М4×8.58.019	0.005	0.005	0.005	0.005	0.005	0.005	—	—	—	—	—	—	—
	М4×10.58.019	0.003	0.003	0.003	0.003	0.003	0.003	—	—	—	—	—	—	—
	М5×8.58.019	0.008	0.008	0.008	0.008	0.008	0.008	—	—	—	—	—	—	—
	М5×10.58.019	—	—	—	—	—	—	0.024	0.024	0.024	0.024	0.024	0.024	0.024
	М5×12.58.019	—	—	—	—	0.016	0.016	0.026	0.025	0.025	0.025	0.025	0.025	0.025
	М5×16.58.019	—	—	—	—	0.019	0.019	—	—	—	—	0.019	0.019	0.019
	М5×22.58.019	—	—	—	—	0.015	0.015	0.015	0.015	0.015	0.015	0.015	0.015	0.015
	М6×14.58.019					0.018	0.018	0.009	0.009	0.009	0.009	0.027	0.027	0.027
	М6×22.58.019	—	—	—	—			0.023	0.023	0.023	0.023	0.023	0.023	0.023
Винты ГОСТ 17475-72	М4×6.58.019	0.001	0.001	0.001	0.001	0.001	0.001	—	—	—	—	—	—	—
	М5×8.58.019	—	—	—	—	—	—	0.005	0.005	0.005	0.005	0.005	0.005	0.005
	М5×10.58.019	0.007	0.007	0.007	0.007	0.007	0.007	0.007	0.007	0.007	0.007	0.007	0.007	0.007
	М5×12.58.019	—	—	—	—	0.012	0.012	0.012	0.012	0.012	0.012	0.024	0.024	0.036
	М5×18.58.019	0.005	0.005	0.005	0.005	0.005	0.005	—	—	—	—	—	—	—
	М6×12.58.019	—	—	—	—	0.018	0.018	—	—	—	—	0.018	0.018	0.018

17569 107

Наименование комплектующих материалов и изделий		Шифр окна						Шифр балконной двери						
		ОАК 15-12 г	ОАК 15-15 г	ОАК 18-12 г	ОАК 18-15 г	ОАК 18-15 ф	ОАК 21-15 ф	БАК 22-07.5	БАК 22-09	БАК 24-07.5	БАК 24-09	БАК 28-09 ф	БАК 28-12 ф	БАК 28-18 ф
														
Винты ГОСТ 17475-72	М6х16.58.019	0.007	0.007	0.007	0.007	0.007	0.007	—	—	—	—	—	—	—
	М6х25.58.019	0.086	0.086	0.086	0.086	0.086	0.086	—	—	—	—	—	—	—
	М8х20.58.019	—	—	—	—	0.016	0.016	—	—	—	—	0.016	0.016	0.16
Винты ТУ 36-2155-78	I 4 х 8.09	—	—	—	—	0.001	0.001	—	—	—	—	0.001	0.001	0.001
	I 4х10.09	0.001	0.001	0.001	0.001	0.001	0.001	—	—	—	—	—	—	—
	I 4х16.09	0.015	0.015	0.015	0.015	0.015	0.015	—	—	—	—	—	—	—
	I 4х20.09	0.009	0.009	0.009	0.009	0.009	0.009	—	—	—	—	—	—	—
	I 5х12.09	0.011	0.011	0.011	0.011	0.011	0.011	—	—	—	—	—	—	—
	I 5х16.09	0.02	0.02	0.02	0.02	0.02	0.02	—	—	—	—	—	—	—
Гайки ГОСТ 5915-70	М6.4.019	0.04	0.04	0.04	0.04	0.062	0.062	0.03	0.03	0.03	0.03	0.06	0.06	0.062
	М 8.5.019	—	—	—	—	0.01	0.01	—	—	—	—	0.01	0.01	0.01
	М 10.5.019	—	—	—	—	0.011	0.011	—	—	—	—	0.011	0.011	0.011
Гайка М 6.5.019 ГОСТ 5927-70		—	—	—	—	—	—	—	—	—	—	—	—	0.05
Заклепки ГОСТ 10299-68	6х10.35.106	—	—	—	—	—	—	—	—	—	—	—	—	0.003
	4х10.35.106	—	—	—	—	—	—	—	—	—	—	—	—	0.001
Заклепки ГОСТ 10300-75	4х18.35.106	0.015	0.015	0.015	0.015	0.015	0.015	—	—	—	—	—	—	—
	4х22.35.106	—	—	—	—	0.002	0.002	—	—	—	—	0.002	0.002	0.002
Кольцо 269 ГОСТ 13940-68		0.001	0.001	0.001	0.001	0.001	0.001	—	—	—	—	—	—	—
Шайбы ГОСТ 6402-76	6.01.019	0.01	0.01	0.01	0.01	0.017	0.017	0.008	0.008	0.008	0.008	0.01	0.01	0.02
	8.01.019	—	—	—	—	0.008	0.008	—	—	—	—	0.008	0.008	0.008

17569 108

Наименование комплектующих материалов и изделий		Шифр окна: ОАК15-12г	ОАК15-15г	ОАК18-12г	ОАК18-15г	ОАК18-15гф	ОАК21-15гф	Шифр балконной двери: БАК22-07.5	БАК22-09	БАК24-07.5	БАК24-09	БАК28-09ф	БАК28-12ф	БАК28-18ф
														
Шайбы 5.081 ГОСТ 11648-75	5.01.019	0.002	0.002	0.002	0.002	0.002	0.002	—	—	—	—	—	—	—
	6.01.019	—	—	—	—	0.0001	0.0001	0.002	0.002	0.002	0.002	0.004	0.004	0.004
	8.01.019	—	—	—	—	0.002	0.002	—	—	—	—	0.008	0.008	0.008
	10.01.019	—	—	—	—	0.008	0.008	—	—	—	—	—	—	—
Шайба 5.081 ГОСТ 11648-75		—	—	—	—	0.005	0.005	—	—	—	—	0.005	0.005	0.005
Шплинт 2.5×16.002 ГОСТ 397-79		—	—	—	—	0.002	0.002	—	—	—	—	0.002	0.002	0.002
Штифты ГОСТ 3128-70	Цпр2гаx18	0.004	0.004	0.004	0.004	0.004	0.004	—	—	—	—	—	—	0.002
	Цпр2гаx20	0.004	0.004	0.004	0.004	0.004	0.004	—	—	—	—	—	—	—
	8h 8×16	—	—	—	—	0.008	0.008	—	—	—	—	0.008	0.008	0.008
Шуруп 6Ц-25.019 ГОСТ 1144-70*		—	—	—	—	—	—	0.006	0.006	0.006	0.006	0.006	0.008	0.012
Итого:		0.26	0.26	0.26	0.26	0.48	0.48	0.16	0.16	0.16	0.16	0.32	0.32	0.35
Масса изделия без остекления		27.10	29.96	29.99	31.84	42.35	44.61	30.90	33.31	32.46	35.77	52.70	61.65	82.39

gost.e-ecolog.ru