ТИПОВАЯ ДОКУМЕНТАЦИЯ НА СТРОИТЕЛЬНЫЕ СИСТЕМЫ
И ИЗДЕЛИЯ ЗДАНИЙ И СООРУЖЕНИЙ

СЕРИЯ 1.236.4 - 8

ОКНА И БАЛКОННЫЕ ДВЕРИ ИЗ АЛЮМИНИЕВЫХ СПЛАВОВ ДЛЯ ОБЩЕСТВЕННЫХ ЗДАНИЙ

ВЫПУСК 1

ОКНА И БАЛКОННЫЕ ДВЕРИ С ОДИНАРНЫМ И ДВОЙНЫМ ОСТЕКЛЕНИЕМ (СТЕКЛОПАКЕТ) В ОДИНАРНОМ ПЕРЕПЛЕТЕ

Чертежи КМ

Разработаны: Гипроспецлегконструкция

Зам. директора института — В.Новиков

Зав. ОАК-I — В.Голиков

КиевЗНИИЭП

...титута — А.Касилов

Зав. комплексным отделом ЛМК — И.Лань ко

gost.e-ecolog.ru

Утверждены Государственным Комитетом по гражданскому строительству и архитектуре при Госстрое СССР

Приказ № 277 от 28 сентября 1981 г

Введены в действие с 1 октября 1981 г

Опись выпуска

Обозначение	Наименование	Примечание	Стр.
	Титульный лист		
	Опись выпуска		2-4
1.236.4-8.1 ООПЗ-КМ	Пояснительная записка		5-11
1.236.4-8.1 0КМ	Окно глухое. Номенклатура	ОАП06-09л(12,15,18)* ОАП15-09л(12,15)* ОАП18-09л(12,15,18)* ОАП21-09л(12,15)* ОАП24-12л	12
1.236.4-8.1 02КМ	Окно глухое Номенклатура	ОАП06(12,18)*-24л ОАП12(18,21,24)*-18л	13
1.236.4-8.1 03КМ	Окно с распашной створкой. Номенклатура.	ОАП15-09ш(12)* ОАП18-09ш(12)* ОАП24-12с	14
1.236.4-8.1 04КМ	Окно с распашной створкой. Номенклатура	ОАП12(18,21)*-24с ОАП12(18,21,24)*-18с	15
1.236.4-8.1 05КМ	Окно с нижнеподвесной створкой. Номенклатура.	ОАП06-09ш(12,15,18)* ОАП18-09шф(12)* ОАП21-09шф(12)*	16
1.236.4-8.1 06КМ	Окно со среднеподвесной створкой. Номенклатура	ОАП15-12г(15)* ОАП18-12г(15)* ОАП18(21)*-15гф	17
1.236.4-8.1 07КМ	Дверь балконная распашная. Номенклатура	БАП22-075(09)* БАП24-075(09)* БАП28-09ф(12,18)*	18
1.235.4-8.1 08КМ	Номенклатура стеклопакетов для окон и балконных дверей типа ОАПи БАП		19
1.236.4-8.1 09КМ	Схемы установки подкладок под стекло, стеклопакеты и глухую вставку		20
1.236.4-8.1 10-КМ	Узлы 1; 2; 7; 8; 9; 34		21
1.236.4-8.1 11-КМ	Узлы 3; 51		22
1.236.4-8.1 12-КМ	Узлы 4; 11; 13; 23		23
1.236.4-8.1 13-КМ	Узлы 5; 10		24

Обозначение	Наименование	Примечание	Стр
1.236.4-8.1 14-КМ	Узел 6		25
1.236.4-8.1 15-КМ	Узлы 12; 14; 15		26
1.236.4-8. 16-КМ	Узлы 16; 17; 18		27
1.235.4-8.1 17-КМ	Узлы 19; 20; 22		28
1.236.4-8.1 18-КМ	Узел 21		29
1.236.4-8.1 19-КМ	Вкладыш 8-1. Вкладыш угловой 8-2		30
1.236.4-8.1 20-КМ	Установка каркаса батальном проеме. Таблица расхода материалов.		31
1.236.4-8.1 21-КМ	Схема установки закладных деталей для крепления окна в проеме.		32
1.236.4-8.1 22-КМ	Схема установки закладных деталей для крепления балконной двери в проёме		33
1.236.4-8.1 23-КМ	Узлы 24; 25		34
1.236.4-8.1 24-КМ	Узлы 26; 27		35
1.236.4-8.1 25-КМ	Схема установки окон в ленточном проеме.		36
1.236.4-8.1 26-КМ	Узлы 28; 29		37
1.236.4-8.1 27-КМ	Узел 30 Таблица расхода материалов		38
1.236.4-8.1 28-КМ	Узлы 31; 32		39
1.236.4-8.1 29-КМ	Узел 33 Таблица расхода материалов		40
1.236.4-8.1 30-КМ	Окно глухое Номенклатура		41
1.236.4-8.1 31-КМ	Окно глухое. Номенклатура	ОАП12(18,21,24)*-18л I	42
1.236.4-8.1 2-КМ	Окно с распашной створкой. Номенклатуре	ОАП15-09ш I(12)* ОАП18-09ш I(12)* ОАП24-12с I	43

*Размеры в скобках относятся к последующим типоразмерам окон и балконных дверей, входящих в соответствующую номенклатуру.

Обозначение	Наименование	Примечание	Стр.
1.236.4-8.1 33-КМ	Окно с распашной створкой Номенклатура.	ОАП12(18,21*-24сI ОАП12(18,21)*-18сI ОАП24-18сI	44
1.236.4-8.1 34-КМ	Окно с нижнеподвесной створкой. Номенклатура.	ОАП06-09шI(13,15,18)* ОАП18-09шФI(12)* ОАП21-09шФI(12)*	45
1.236.4-8.1 35-КМ	Окно со среднеподвесной створкой. Номенклатура.	ОАП15-12гI (15)* ОАП18-12гI (15)* ОАП18(21)*-15 ФI	46
1.236.4-8.1 36-КМ	Дверь балконная распашная. Номенклатура.	БАП22-07.5I (09)* БАП24-07.5I (09)* БАП28-09ФI(12,18)*	47
1.236.4-8.1 37-КМ	Номенклатура стекол для окон и балконных дверей типов ОАПI и БАПI		48
1.236.4-8.1 38-КМ	Узлы 52; 35; 37; 38; 39; 40		49
1.236.4-8.1 39-КМ	Узлы 36; 41; 43; 53		50
1.236.4-8.1 40-КМ	Узлы 42; 44; 45; 54		51
1.236.4-8.1 41-КМ	Узлы 46; 47; 48		52
1.236.4-8.1 42-КМ	Узлы 49; 50		53
1.236.4-8.1 43-КМ	Приборы для окон с распашной створкой. Номенклатура.		54
1.236.4-8.1 44-КМ	Приборы для окон с распашной створкой. Номенклатура.		55
1.236.4-8.1 45-КМ	Приборы для окон с распашной створкой. Номенклатура.		56
1.236.4-8.1 46-КМ	Приборы для окон с распашной створкой. Номенклатура.		56
1.236.4-8.1 47-КМ	Приборы для окон с распашной створкой. Номенклатура.		57
1.236.4-8.1 48-КМ	Приборы для окон со среднеподвесной створкой. Номенклатура		58
1.236.4-8.1 49-КМ	Приборы для окон с нижнеподвесной створкой. Номенклатура.		59
1.236.4-8.1 50-КМ	Приборы для окон с распашной створкой с фрамугой. Номенклатура.		60
1.236.4-8.1 51-КМ	Приборы для окон со среднеподвесной створкой с фрамугой. Номенклатура.		61
1.236.4-8.1 52-КМ	Приборы для дверей балконных распашных однопольных. Номенклатура.		62

Обозначение	Наименование	Примечание	Стр.
1.236.4-8.1 53-КМ	Приборы для дверей балконных распашных однопольных с фрамугой Номенклатура.		63
1.236.4-8.1 54-КМ	Приборы для дверей балконных распашных двупольных с фрамугой. Номенклатура		64
1.236.4-8.1 55-КМ	Петля врезная.		65
1.236.4-8.1 56-КМ	Ограничитель открывания правый.		66
1.236.4-8.1 57-КМ	Ограничитель открывания правый.		67
1.236.4-8.1 58-КМ	Компенсатор		68
1.236.4-8.1 59-КМ	Шпингалет врезной с тремя засовами		69
1.236.4-8.1 60-КМ	Шпингалет врезной с тремя засовами		70
1.236.4-8.1 61-КМ	Шпингалет врезной с тремя засовами		71
1.236.4-8.1 62-КМ	Шпингалет врезной с тремя засовами		72
1.236.4-8.1 63-КМ	Прибор для запирания среднеподвесного окна в четырех точках		73
1.236.4-8.1 64-КМ	Прибор для запирания среднеподвесного окна в четырех точках.		74
1.236.4-8.1 65-КМ	Прибор для запирания среднеподвесного окна в четырех точках.		75
1.236.4-8.1 66-КМ	Прибор для запирания среднеподвесного окна в четырех точках.		76
1.236.4-8.1 67-КМ	Прибор для запирания среднеподвесного окна в четырех точках.		77
1.236.4-8.1 68-КМ	Прибор для запирания среднеподвесного окна в четырех точках.		78
1.236.4-8.1 69-КМ	Шарнир для навески створки		79
1.236.4-8.1 70-КМ	Шарнир для навески створки		80
1.236.4-8.1 71-КМ	Шпингалет задвижной.		81
1.236.4-8.1 72-КМ	Прибор фрамужный		82
1.236.4-8.1 73-КМ	Прибор фрамужный		83
1.236.4-8.1 74-КМ	Прибор фрамужный		84
1.236.4-8.1 75-КМ	Прибор фрамужный		Р
1.236.4-8.1 76-КМ	Весовые характеристики механических приборов.		

Обозначение	Наименование	Примечание	Стр.
1.236.4-8.1 77-КМ	Профиль ПА-33а		87
1.236.4-8.1 78-КМ	Профиль ПА-50		87
1.236.4-8.1 79-КМ	Профиль ПА-55а		88
1.236.4-8.1 80-КМ	Профиль ПА-56г		88
1.236.4-8.1 81-КМ	Профиль ПА-57б		89
1.236.4-8.1 82-КМ	Профиль ПА-85		89
1.236.4-8.1 83-КМ	Профиль ПА-86		90
1.236.4-8.1 84-КМ	Профиль ПА-144а		90
1.236.4-8.1 85-КМ	Профиль ПА-123		91
1.236.4-8.1 86-КМ	Профиль ПА-100		91
1.236.4-8.1 87-КМ	Профиль ПА-129		92
1.236.4-8.1 88-КМ	Профиль ПА-295а		92
1.236.4-8.1 89-КМ	Профиль ПА-154а		93
1.236.4-8.1 90-КМ	Профиль ПА-155		93
1.236.4-8.1 91-КМ	Профиль ПА-286		94
1.236.4-8.1 92-КМ	Профиль ПА-478б		94
1.236.4-8.1 93-КМ	Профиль ПА-470		95
1.236.4-8.1 94-КМ	Профиль ПА-471		95
1.236.4-8.1 95-КМ	Профиль ПА-477		96
1.236.4-8.1 96-КМ	Профиль ПА-474		96
1.236.4-8.1 97-КМ	Профиль А-835		97
1.236.4-8.1 98-КМ	Профиль ПА-487		97
1.236.4-8.1 99-КМ	Профиль А-772		98
1.236.4-8.1 100-КМ	Профиль А-811		98

Обозначение	Наименование	Примечание	Стр.
1.236.4-8.1 101-КМ	Профиль А-812		99
1.236.4-8.1 102-КМ	Профиль А-803		99
1.236.4-8.1 103-КМ	Профиль А-813		100
1.236.4-8.1 104-КМ	Профиль Б-224		100
1.236.4-8.1 105-КМ	Профиль Б-264		101
1.236.4-8.1 106-КМ	Профиль Б-263		101
1.236.4-8.1 107-КМ	Профиль ПА-98б		102
1.236.4-8.1 108-КМ	Профиль ПА-190а		102
1.236.4-8.1 109-КМ	Профиль Б-216		103
1.236.4-8.1 110-КМ	Профиль ПА-192		103
1.236.4-8.1 111-КМ	Профиль ПА-1027		104
1.236.4-8.1 112-КМ	Профиль А-718		104
1.236.4-8.1 113-КМ	Профиль А-691		105
1.236.4-8.1 114-КМ	Профиль А-692		105
1.236.4-8.1 115-КМ	Профиль А-963		106
1.236.4-8.1 116-КМ	Профиль А-968		106
1.236.4-8.1 117-КМ	Профиль Б-274		107
1.236.4-8.1 118-КМ	Профиль Б-275		107
1.236.4-8.1 119-КМ	Профиль ПР-81		108
1.236.4-8.1 120-КМ	Профиль ПР-85и		108
1.236.4-8.1 121-КМ	Профиль ПР-294		109
1.236.4-8.1 122-КМ	Профиль ПР-70		109
1.236.4-8.1 123-КМ	Профиль ПР-45д		110
1.236.4-8.1 124-КМ	Ведомость расхода материалов и изделий.		111-112

Пояснительная записка

1. Введение

1.1. Настоящий выпуск содержит чертежи КМ окон и балконных дверей в одинарном переплете из цельноалюминиевых профилей с двойным (стеклопакетом) и одинарным остеклением (в дальнейшем - окна и балконные двери), предназначаемые для общественных зданий и сооружений, а также для вспомогательных зданий и помещений предприятий различных отраслей народного хозяйства.

1.2 Чертежи КМ окон и балконных дверей выполнены на основании задания на разработку типовых ограждающих конструкций из алюминиевых сплавов для гражданского строительства, утвержденного Госгражданстроем 5 апреля 1979 года.

1.3. Номенклатура окон и балконных дверей принята в соответствии с „Единой для всех видов строительства номенклатурой окон и балконных дверей из дерева, стали и алюминиевых сплавов", одобренной Госстроем СССР протоколом № 12, утвержденным 21 марта 1978г.

1.4. Разработка конструкций окон и балконных дверей производилась с учетом требований ВСН 18-73 „Временные указания по проектированию и применению алюминиевых конструкций в гражданском строительстве. Ограждающие конструкции."

2. Область применения

2.1. Окна и балконные двери предназначены для установки в отдельные проемы и проемы под ленточное остекление общественных зданий.

2.2. Применение окон и балконных дверей в зависимости от температурных условий должно устанавливаться в соответствии со СНиП II-3-79, согласно которому сопротивление теплопередаче (R_0) окон и балконных дверей с двойным остеклением (стеклопакет) составляет 0,36 $м^2$ ч °С/ккал, а окон и балконных дверей с одинарным остеклением - 0,18 $м^2$ ч °С/ккал.

2.3. Окна и балконные двери должны устанавливаться в помещениях с нормальным температурно-влажностным режимом (при влажности воздуха в помещении ≤ 60%).

2.4. Конструкции рассчитаны на ветровую нагрузку, соответствующую III по скоростному напору ветра району СССР при максимальной высоте зданий до 60 м

Зав. отд.	Голиков	[подпись]	19.06.81	1.236.4-8.1 ООПЗ-К		
Н. контр.	Чиркова	[подпись]	18.06.81	Пояснительная записка	Стадия	Лист
Т. контр.	Петров	[подпись]	19.06.81		Р	1
Гл. констр.	Новикова	[подпись]	18.06.81		Гипроспецп	
Зав. сектор	Матвеева	[подпись]	18.06.			
Ко стр.	Мишина	[подпись]	18.06.81			

3. Типы и размеры

3.1. Окна запроектированы блоками (глухими и с открывающимися створками) в виде замкнутой рамы из алюминиевых профилей с номинальными размерами по высоте 0,6; 1,2; 1,5; 1,8; 2,1; 2,4 м; и ширине - 0,9; 1,2; 1,5; 1,8; 2,4 м.

3.2. Балконные двери запроектированы в виде блоков, включающих дверное полотно и дверную коробку в виде замкнутой рамы из алюминиевых профилей с номинальными размерами коробки по высоте 2,2; 2,4; 2,8 м и ширине - 0,75; 0,9; 1,2; 1,8 м.

4. Конструктивное решение

4.1. Конструкции окон и балконных дверей разработаны в соответствии с ГОСТ 21519-76.

4.2. Конструкции окон и балконных дверей предусматривают возможность их установки в отдельные и ленточные проемы стен без четверти и с четвертью, выполненные из различных материалов

4.3. Конструкции изготавливаются из алюминиевых профилей из сплава АД31 по ГОСТ 22233-76. Комплект профилей включает 32 типоразмера, в том числе для окон - 27 типоразмеров, для балконных дверей – 19 типоразмеров (14 из которых применяются в окнах).

4.4. Окна и балконные двери имеют два пояса притворов. Уплотнение притворов обеспечивается 5 типоразмерами резиновых прокладок. Резиновые прокладки изготавливаются из резины марки НО68-1 по ТУ38-105108276 или из резины других марок с соответствующими физическими свойствами.

4.5. Оконные и балконно-дверные блоки состоят из алюминиевой коробки и створок с различными схемами открывания.

Алюминиевые коробки закрепляются к проему специальными элементами из алюминиевого прессованного профиля, входящего в паз коробки. Такой способ помимо гашения неточностей изготовления коробки и проема, позволяет компенсировать температурные перемещения, а также упрощает проведение монтажных работ.

4.6. Каркасы алюминиевых коробок и створок собирают на литых облегченных угловых вкладышах, обеспечивающих требуемую жесткость соединения и плотность стыка при помощи гаек со стяжными винтами, головки которых закреплены в профилях обвязок. Кроме того, в местах угловых соединений устанавливаются угловые пластины в специальные пазы горизонтальных и вертикальных обвязок, что обеспечивает совмещение их лицевых плоскостей и дополнительную жесткость.

4.7. „Т" образное соединение элементов коро
и балконных дверей запроектированы на специальных вкладышах и винтах.

4.8. Заполнение каркасов окон и балконных дверей осуществляется:

при одинарном остеклении – стеклом толщиной 5мм по ГОСТ 111-78;

при двойном остеклении - стеклопакетам толщиной 28мм

В альбоме приведены спецификации основных типоразмеров стекла и стеклопакетов (см лист 1.236.4-8.1 08-км).

4.9. Закрепление остекления осуществляется алюминиевыми профильными защелками, закрепляющимися в пазах коробок и створок без винтов за счет собственной упругости (например ПЛ-474 лист 1.236.4-8.1 10-км).

4.10. Установка стеклопакетов и стекол должна производиться на опорные, фиксирующие и ограничительные подкладки в соответствии с требованиями ГОСТ 21519-76 и схемами установки (представлены на листе 1.236.4-8.1 09-км)

Основной материал подкладок- полиэтилен низкого давления марки 204-15 сорт 1 ГОСТ 16338-77.

Допускается изготовление подкладок из твердого, ровного, хорошо обструганного, окрашенного дерева (березы, вяза, дуба). Толщина подкладок принимается 8 мм, а длина - 100 мм.

4.11. Конструкция окон и балконных дверей запроектирована с учетом возможности установки стекол со стороны помещения, что исключает необходимость применения лесов и механизмов, в случае производства работ по установке остекления на монтаже, а также при замене поврежденных стекол и стеклопакетов.

4.12. Для отвода конденсата в алюминиевых профилях створок и коробок предусмотрены по 3 дренажных отверстия диаметром 4 мм (например узлы 2; 8 лист 1.236.4-8.1 10-км). Для отвода дождевой воды в плоскости окна б уровне подоконника устанавливается слив из алюминиевого прессованного профиля.

4.13. Каркасы окон и балконных дверей, а также обрамляющие элементы крепятся к проему самонарезающими винтами В6×25 ТУ36-2142-78 с шайбой уплотнительной Шу-6 ТУ 36-2130-78, которые в случае необходимости можно заменить на дюбели ДГП 4,5×50.

4.14. Расход алюминия, резины, крепежа для каждого вида конструкции окон и балконных дверей представлен в таблицах на листах 1.236.4-8.1 км 124-км.

4.15. Стальные детали, имеющие контакт с алюминиевыми конструкциями окон и балконных дверей, должны иметь двуслойное защитное покрытие каменноугольным лаком марки А по ГОСТ 1709-75.*

Расчет несущих элементов оконных переплетов произведен:

а) на прочность;

б) на деформацию, при этом прогиб элементов переплета из плоскости остекления от ветровой нагрузки принимался не более $\frac{1}{300}$ пролета, прогиб в плоскости остекления не более 2,5 мм в середине пролета элемента.

Стекло толщиной 5 мм рассчитано как пластина, свободно- опертая по четырем сторонам от равномерно-распределенной ветровой нагрузки, равной 78,75 кгс/м².

4.16. Механические приборы для алюминиевых окон и балконных дверей имеют индексацию воронежского завода строительных алюминиевых конструкции им. Ф.Б. Якубовского, где освоено их производство в соответствии с техническими условиями ТУ36-2075-77, ТУ36-2076-77, ТУ36-2077-77, ТУ36-2116-78, ТУ36-2201-79 и ТУ36-2202-79.

Навеска, открывание, закрывание и фиксация створных элементов в открытом положении обеспечиваются комплектом приборов, изготовленных из стали и алюминия. Для навески распашных и нижнеподвесных окон и балконных дверей используются одни и те же петли. Петля состоит из неподвижной и поворотной полупетель, выполненных из алюминиевого прессованного профиля, стальной оси и пластмассовых шайб. Стальная ось зафиксирована штифтом в неподвижной полупетле. Крепление полупетель скрытое.

Для навески среднеподвесных окон применяются специальные шарниры, которые обеспечивают поворот створки на 180°. Конструкция шарнира не предусматривает фиксацию створки в определенных положениях, однако она позволяет создать необходимый момент трения, что предохранит створку от самопроизвольного закрывания.

Шарнир состоит из наружной обоймы, крепящейся к оконной коробке, из внутренней обоймы, крепящейся к створке и промежуточного элемента (диска), который несет на себе клин, пластмассовые вкладыши и сухарь. Необходимое трение в шарнире создается при помощи регулировочного винта, который перемещая клин, с большим или меньшим усилием прижимает вкладыши к внутренней поверхности наружной обоймы.

Для запирания створок распашных окон и балконных дверей используется прибор одного типа - шпингалет врезной с $3\frac{мя}{}$ засовами - нескольких типоразмеров. Он размещается на обвязке створки и состоит из рукоятки с рычагом, тяги, перемещающейся в пазу профиля створки и несущей на себя три запорных пальца, и $3^{х}$ запорных планок, закрепленных на коробке. При повороте рукоятки вверх ее рычаг перемещает тягу вниз выводит запорные пальцы из-за запорных планок и расфиксирует створку. Для запирания створки необходимо повернуть рукоятку вниз.

Управление среднеподвесными створками осуществляется при помощи специального прибора, который состоит из привода с рукояткой, $4^{х}$ запирающих тяг с наконечниками и $2^{х}$ уголовых передач. При повороте рукоятки реечный привод перемещает горизонтальные штанги, которые через уголовые передачи передают движение вертикальным штангам. При запирании наконечники штанг заходят за запорные ролики. Для расфиксации достаточно повернуть рукоятку на 90° против часовой стрелки.

Для дистанционного управления нижнеподвесными створками, в том числе используемыми в балконных дверях, используются фрамужные приборы. Прибор состоит из правой и левой рычажных систем, поворотного вала, вертикальной тяги и рукоятки. Управление осуществляется рукояткой, которая через вертикальную тягу и поворотный вал связана с рычажными системами.

При повороте рукоятки вверх рычажные системы раскладываются, створка открывается и удерживается рычагами в открытом положении. При переводе рукоятки вниз створка закрывается.

Для фиксации створки распашного окна в открытом положении используется ограничитель открывания. Он состоит из рычага, один конец которого шарнирно закреплен на коробке, а другой связан с ползуном, перемещающимся в профиле створки при ее открывании. Фиксирующий винт, закрепленный на створке, может фиксировать ползун при любом угле открывания створки.

Для ликвидации провисания распашного окна предусмотрен компенсатор, который состоит из ролика, закрепленного на коробке, и закрепленной на створке опорной пяты. При закрывании створки пята накатывается на ролик и приподнимает провисшую створку на нужную величину.

Фиксация левой створки двупольной балконной двери осуществляется при помощи задвижных шпингалетов, устанавливаемых в верхней и нижней части створки. Засов шпингалета перемещается в пазу профиля створки и фиксируется в крайних положениях при помощи пружины. При запирании засов заходит за запорный ролик и фиксирует створку.

5. Монтаж и эксплуатация

5.1. Конструкции окон и балконных дверей поставляются на объекты строительства в виде неостекленных переплетов полной заводской готовности, укомплектованных резиновыми уплотнителями, петлями, приборами открывания и т.д., а также элементами крепления и примыкания к общестроительным конструкциям или элементами крепления между собой.

5.2. Технические требования к транспортированию и хранению алюминиевых конструкций по ГОСТ 23747-79.

5.3. Установку окон и балконных дверей необходимо производить в следующей последовательности:

- установить наружное обрамление и нащельник наружный;
- установить элементы крепления в коробку алюминиевых переплетов, как показано на схемах на листах 1.236.4-8.1 21-КМ и 1.236.4-8.1 22-КМ;
- строго по нивелиру уложить по низу проема монтажные деревянные подкладки;
- установить в проем переплет, тщательно проверив по отвесу и уровню правильность установки переплета, после чего закрепить элементы крепления самонарезающими винтами к закладным деталям;
- уплотнить зазоры между строительной и алюминиевой конструкциями;
- закрепить слив;
- установить внутреннее обрамление (нащельник внутренний ПА-56г).

5.4. Зазоры между строительными и алюминиевыми конструкциями уплотняются минеральной ватой или смоляной паклей, после чего закрываются горизонтальными, а затем вертикальными нащельниками. Нащельники поставляются на строительство по заказной спецификации заказчика в соответствии с проектом. Прирезка нащельников производится по месту

5.5. Установка стекол и стеклопакетов должна производится на специальных подкладках, например из полиэтилена низкого давления марки 204-15 сорт 1 ГОСТ 16338-77 или аналогичного по физико-механическим свойствам материала согласно ГОСТ 21519-76 Схемы установок подкладок приведены на листе 1.236.4-8.1 09-КМ.

5.6. Стекла и стеклопакеты закрепляются по периметру защелками (ПЛ-47Ц; ПЛ-48Ц) с резиновыми уплотнителями из профиля ПР-65и, который входит в комплект поставки. Защелки устанавливаются сначала горизонтальные, затем вертикальные.

5.7. При уходе за конструкциями следует руководствоваться требованиями и указаниями общих правил эксплуатации, приведенными в приложении 8, ВСН 18-73

5.8. В целях повышения качества и сокращения сроков строительства, работы по установке окон и балконных дверей должны выполняться специализированными организациями.

6. Маркировка

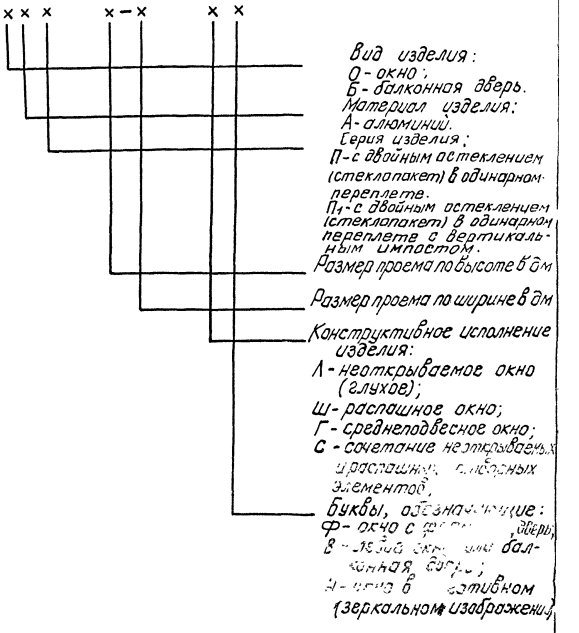

В конце марки окон и балконных дверей с одинарным остеклением добавляется цифра I

Например:

Окно с одинарным остеклением в одинарном переплете для проема высотой 18 и шириной 12 дм. с распашной створкой правой навески ОАП 18-12шI

То же, но с фрамугой
ОАП 18-12 шфI;

То же, но с левой навеской
ОАП 18-12швI;

То же, но с глухой створкой
ОАП 18-12лI;

То же, но со среднеподвесной створкой
ОАП 18-12г.

Окно с двойным остеклением /стеклопакет/ в одинарном переплете для проема высотой 15 и шириной 12 дм. с распашной створкой правой навески ОАП 15-12ш;

То же, но со среднеподвесной створкой
ОАП 15-12г

Балконная дверь с двойным остеклением /стеклопакет/ в одинарном переплете для проема высотой 22 и шириной 7,5 дм. с правой навеской полотна БАП 22-07.5.

То же, но с левой навеской полотна
БАП 22-07.5в

7. Условное обозначение.

Общие виды окон и балконных дверей показаны из помещения

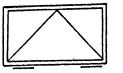

— открывание в помещение

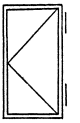

— открывание в помещение

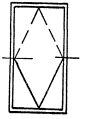

— открывание на улицу

— открывание в помещение

Рис. 1

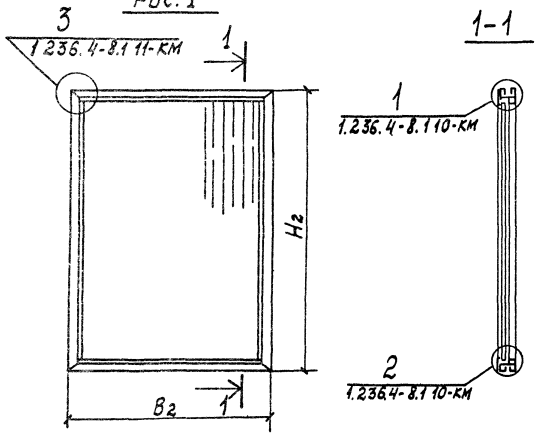

Шифр окна	Рис.	Конструктивные размеры изделия, мм		Стеклопакеты (h×в, мм)	Масса стеклопакетов на изделие, кг.	Масса изделия без остекления, кг	Общая масса изделия, кг.
		Hг	Bг				
ОАП 06-09 Л	1	568	868	490×790	9.50	5.18	14.68
ОАП 06-12 Л		568	1168	490×1090	13.25	5.60	18.85
ОАП 06-15 Л		568	1468	490×1390	17.00	7.09	24.09
ОАП 06-18 Л		568	1768	490×1690	20.50	8.11	28.61
ОАП 15-09 Л		1468	868	1390×790	27.50	8.11	35.61
ОАП 15-12 Л		1468	1168	1390×1090	38.00	9.29	47.29
ОАП 15-15 Л		1468	1468	1390×1390	48.25	10.00	58.25
ОАП 18-09 Л		1768	868	1690×790	33.50	9.16	42.66
ОАП 18-12 Л		1768	1168	1690×1090	46.00	10.00	56.00
ОАП 18-15 Л		1768	1468	1690×1390	58.73	11.04	69.77
ОАП 18-18 Л		1768	1768	1690×1690	71.50	11.98	83.48
ОАП 21-09 Л		2068	868	1990×790	39.25	9.98	49.23
ОАП 21-12 Л		2068	1168	1990×1090	54.25	11.04	64.29
ОАП 21-15 Л		2068	1468	1990×1390	69.25	11.98	81.23
ОАП 24-12 Л	2	2368	1168	560×1090	15.00	14.50	75.50
				1690×1090	46.00		

Рис. 2

Остальное - см. рис. 1

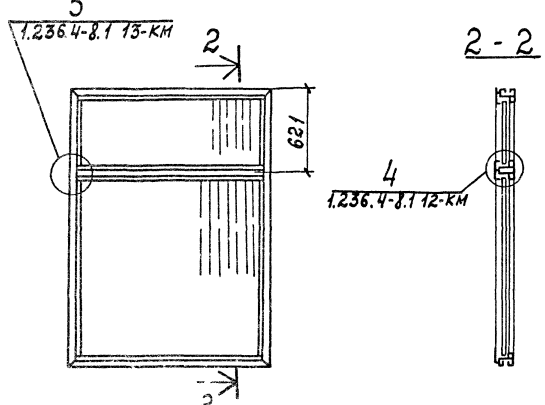

1. Крепление окон в проеме дано на листе
2. Таблицу расхода материалов см. лист 1.236.4-8.1 [illegible]
3. Вид окон дан из помещения.

Зав. отд.	Голиков		09.06.81	1.236.4-8.1 01-КМ
Н. контр.	Чиркова		18.06.81	Окно глухое. Номенклатура.
Т. контр.	Петров		09.06.81	Стадия: Р; Лист: 1; Листов: 1
Гл. констр.	Новикова		18.06.81	Гипроспецлегконструкция
Зав. сект.	Матвеева		18.06.81	
Констр.	Косарева		18.06.81	

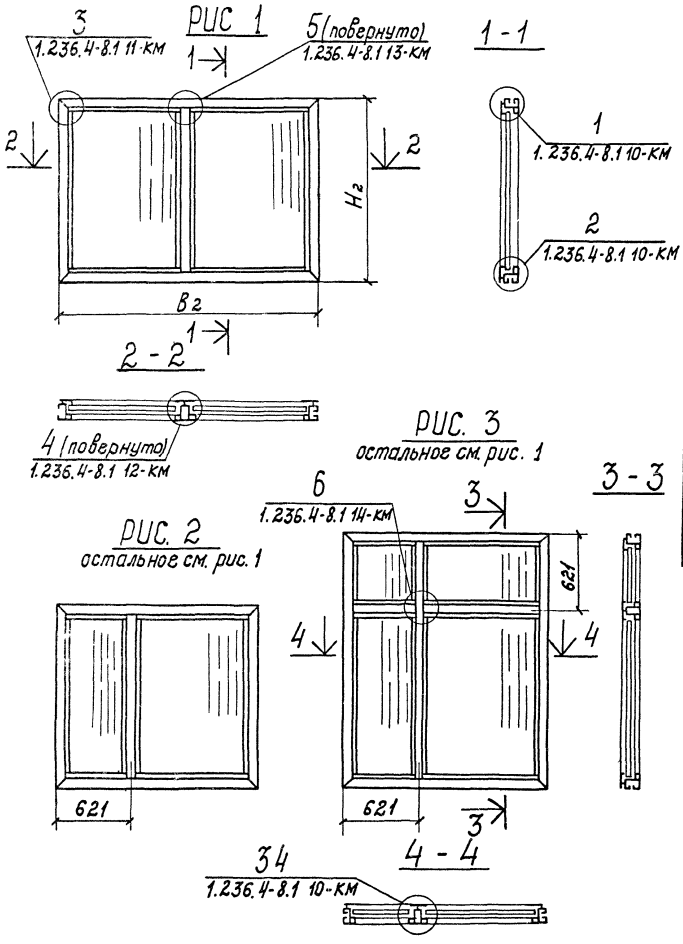

Шифр окна	Рис.	Конструктивные размеры изделия, мм		Стеклопакеты (h×b, мм)	Масса стеклопакетов в изделии, кг	Масса изделия без остекления, кг	Общая масса изделия, кг
		Н2	В2				
ОАП,06-24л	1	568	2368	490×1120	13,75	11,32	39,50
				490×1120	13,75		
ОАП,12-24л		1168	2368	1090×1120	30,50	14,37	75,37
				1090×1120	30,50		
ОАП,18-24л		1768	2368	1690×1120	47,25	17,45	111,95
				1690×1120	47,25		
ОАП,12-18л	2	1168	1768	1090×560	15,00	12,14	56,89
				1090×1090	29,75		
ОАП,18-18л		1768	1768	1690×560	23,25	16,00	85,25
				1690×1090	46,00		
ОАП,21-18л		2068	1768	1990×560	27,25	17,50	99,00
				1990×1090	54,25		
ОАП24-18л	3	2368	1768	1690×560	23,25	24,00	115,75
				560×560	7,50		
				1690×1090	46,00		
				560×1090	15,00		

1. Крепление окон в проеме дано на листе 1.236.4-8.1 21-КМ.
2. Таблицу расхода материалов см. лист 1.236.4-8.1 124-КМ
3. Вид окон дан из помещения.

Зав. отд.	Голиков		19.06.81
Н. контр.	Чиркова		18.06.81
Гл. конструктор	Петров		19.06.81
Гл. конструктор	Новикова		18.06.81
Гл. инженер проекта	Матвеева		18.06.81
Нач. отд.	Мишина		18.06.81

1.236.4-8.1 02-КМ

Окно глухое. Номенклатура.

Стадия	Лист	Листов
Р		1

Гипроспецтехконструкция

Рис. 1

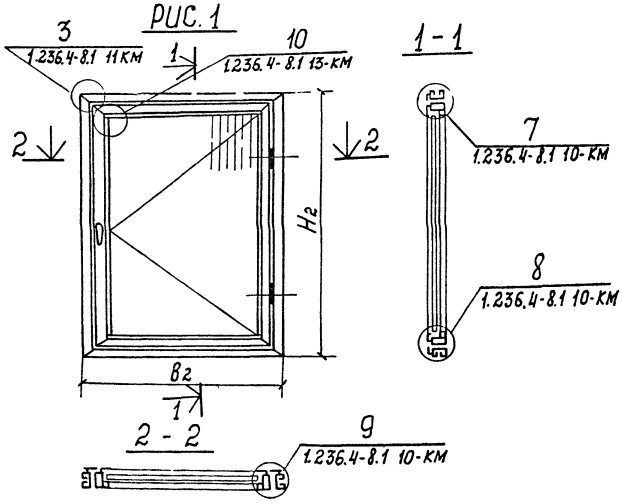

Шифр окна	Рис.	Конструктивные размеры изделия, мм		Стеклопакеты (h×B, мм)	Масса стеклопакетов на изделие, кг	Масса изделия без остекления, кг	Общая масса изделия, кг.
		H_2	B_2				
ОАП15-09ш	1	1468	868	1290×700	22.75	14.79	37.54
ОАП15-12ш		1468	1168	1300×1000	32.50	17.88	50.38
ОАП18-09ш		1768	868	1600×700	28.00	17.88	45.88
ОАП18-12ш		1768	1168	1600×1000	40.00	19.73	59.73
ОАП24-12с	2	2368	1168	560×1090	15.00	23.58	78.58
				1600×1000	40.00		

Рис. 2

Остальное - см. рис. 1

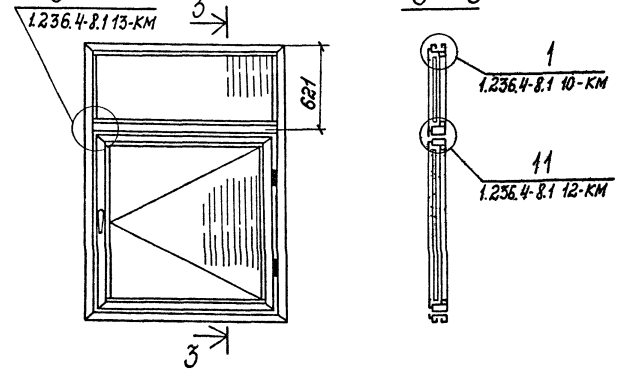

1. Масса изделия без остекления включает расход материалов на приборы.
2. Весовые характеристики механических приборов даны на листе 1.236.4-8.1 76-КМ
3. Номенклатуру приборов см. лист 1.236.4-8.1 43-КМ
4. Крепление окон в проеме см. лист 1.236.4-8.1 20-КМ
5. Таблицу расхода материалов см. лист 1.23[illegible]

Зав. отд	Голиков		19.06.87	1.236.4-8.1 03-КМ	
Н. контр	Чиркова		18.06.87	Окно с распашной створкой. Номенклатура	Стадия: Р; Лист: ; Листов: 1
Т. контр	Петров		19.06.87		
Д. конст	Новикова		18.06.87		
Зав. сект	Матвеева		18.06.87		
Констр	Косарева		18.06.87		Гипроспецлегконстр

РИС 1

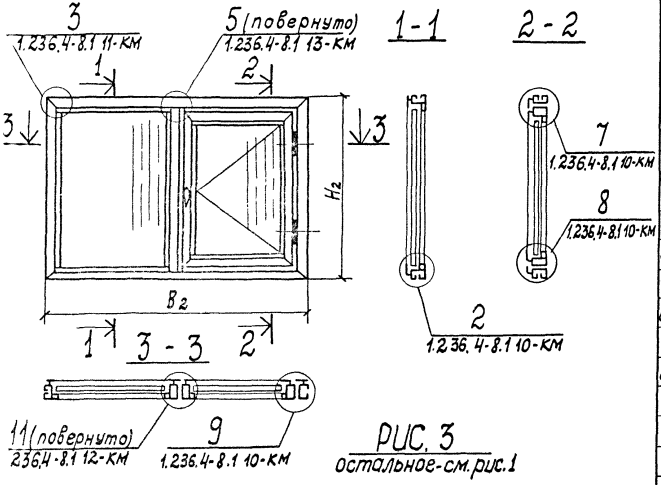

РИС. 3

остальное-см. рис. 1

РИС. 2

Остальное-см. рис. 1

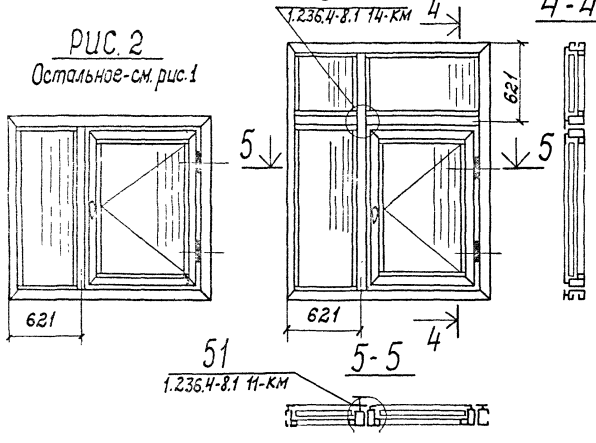

Шифр окна	Рис.	Конструктивные размеры изделий, мм		Стеклопакет (4×6, мм)	Масса стеклопакетов на изделие, кг	Масса изделия без остекления, кг.	Общая масса изделия, кг.
		H2	B2				
ОАП 12-24С	1	1168	2368	1090×1120	30.50	21.87	78.12
				1000×1030	25.75		
ОАП 18-24С		1768	2368	1690×1120	47.25	27.03	115.53
				1600×1030	41.25		
ОАП 21-24С		2068	2368	1990×1120	55.75	29.98	134.73
				1900×1030	49.00		
ОАП 12-18С	2	1168	1768	1090×560	15.00	20.35	60.35
				1000×1000	25.00		
ОАП 18-18С		1768	1768	1690×560	23.25	25.23	88.48
				1600×1000	40.00		
ОАП 21-18С		2068	1768	1990×560	27.25	27.33	102.08
				1900×1000	47.50		
ОАП 24-18С	3	2368	1768	1690×560	23.25	33.66	119.41
				560×560	7.50		
				1600×1000	40.00		
				560×1090	15.00		

1. Крепление окон в проеме дано на листе 1.236.4-8.1. 20-КМ
2. Масса изделия без остекления включает расход материалов на приборы.
3. Весовые характеристики механических приборов даны на листе 1.236.4-8.1 76-КМ
4. Номенклатура приборов см. лист 1.236.4-8.1 43-КМ
5. Таблицу расхода материалов см. лист 1.236.4-8.1 124-КМ.

Голиков		19.06.81
Чиркова		19.06.81
Петров		19.06.81
Новикова		18.06.81
Матвеева		18.06.81

1.236.4-8.1 04-КМ

Окно с распашной створкой. Номенклатура

Стадия	Лист	Листов
Р		1

Гипроспецлегконструкция

РИС. 1

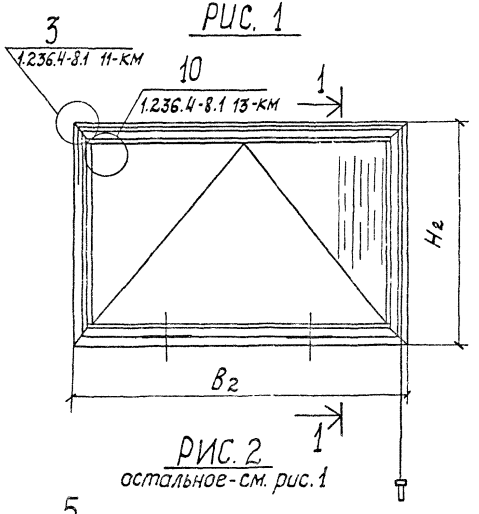

1 - 1

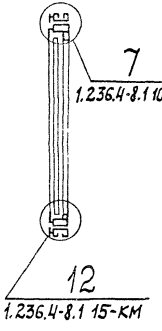

РИС. 2
остальное - см. рис. 1

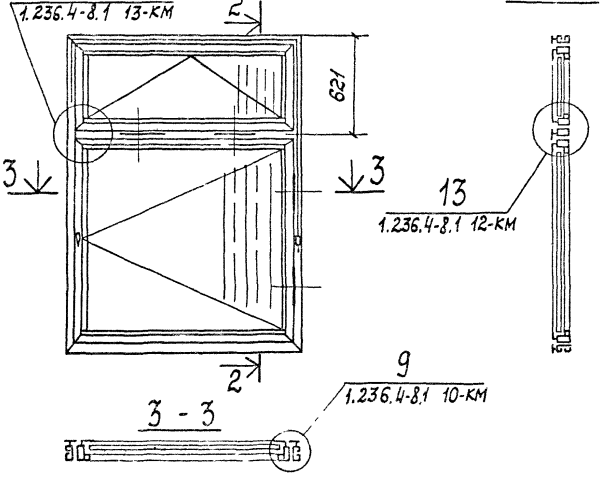

2 - 2

3 - 3

Шифр окна	Рис.	Конструктивные размеры изделия, мм		Стеклопакет (h×в, мм)	Масса стеклопакетов на изделие, кг	Масса изделия без остекления, кг	Общая масса изделия, кг
		Hг	Bг				
ОАП 06-09ш	1	568	868	400×690	7,00	14,13	21,13
ОАП06-12ш		568	1168	400×990	10,00	15,97	25,97
ОАП06-15ш		568	1468	400×1300	13,00	18,20	31,20
ОАП 06-18ш		568	1768	400×1600	16,00	19,93	35,93
ОАП18-09шф	2	1768	868	470×700	8,25	25,13	50,88
				1000×700	17,50		
ОАП 18-12шф		1768	1168	470×1000	11,75	27,31	64,06
				1000×1000	25,0		
ОАП21-09шф		2068	868	470×700	8,25	26,86	57,86
				1290×700	22,75		
ОАП21-12шф		2068	1168	470×1000	11,75	29,01	73,26
				1300×1000	32,50		

1. Масса изделия без остекления включает расход материалов на приборы.
2. Весовые характеристики механических приборов даны на листе 1.236.4-8.1 76-ТМ.
3. Номенклатуру приборов см. лист 1 и 3.3 1-С
4. Крепление окон в проеме дано на листе 7.5 и 9.2.2.2 7.5 и 9.2.2.2
5. Таблицу расхода материалов см. лист 1.236.4-8 КМ

				1.236.4-8.105-КМ		
Зав.отд.	Голиков		06.81			
Н.контр.	Чирокова		06.81			
Гл.конст.	Петров		06.81			
Гл.конст.	Новикова		06.81			
Зав.сект.	Матвеева		06.81			
Констр.	Филатова		06.81	Окно с нижней глухой секцией. Номенклатура	Стадия	Лист	Листов
					Р		
					Ленпроект-ТМ1 КМ		

Рис.1

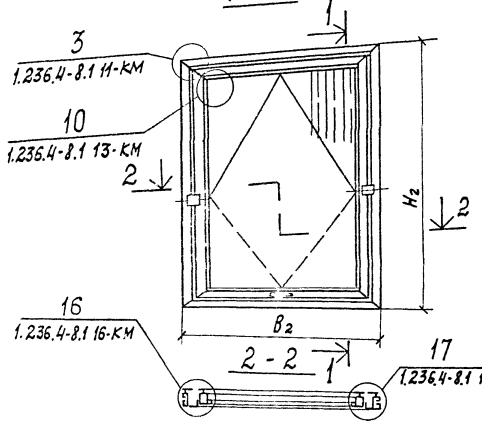

1 - 1

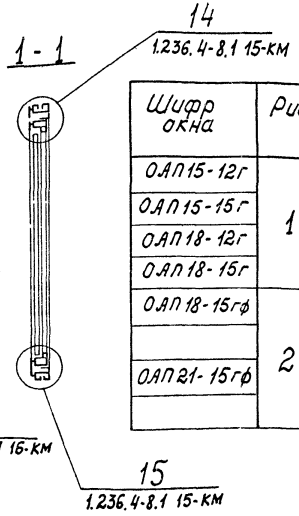

Шифр окна	Рис.	Конструктивные размеры изделия, мм		Стеклопакеты (h×в, мм)	Масса стеклопакетов на изделие, кг	Масса изделия без остекления, кг	Общая масса изделия, кг
		H_2	B_2				
ОАП15-12г	1	1468	1168	1250×950	29,75	23,20	52,95
ОАП15-15г		1468	1468	1250×1250	39,00	26,28	65,28
ОАП18-12г		1768	1168	1550×950	36,75	26,28	63,03
ОАП18-15г		1768	1468	1550×1250	48,50	28,72	77,22
ОАП18-15гф	2	1768	1468	470×1300	15,25	38,19	83,19
				950×1250	29,75		
ОАП21-15гф		2068	1468	470×1300	15,25	40,67	94,92
				1250×1250	39,00		

Рис.2

Остальное - см. рис. 1

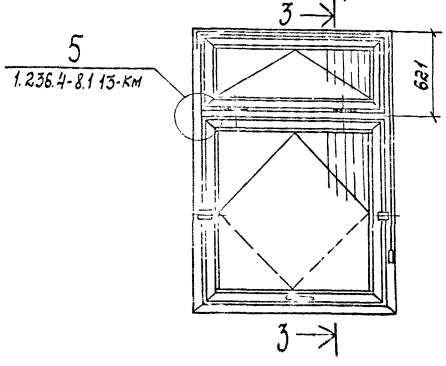

3 - 3

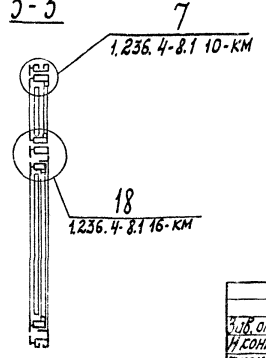

1. Масса изделия без остекления включает расход материалов на приборы.
2. Весовые характеристики механических приборов даны на листе 1.236.4-8.1 76-км.
3. Номенклатуру приборов см. лист 1.236.4-8.1 48-км
4. Крепление окон в проеме см. лист 1.236.4-8.1 20-км
5. Таблицу расхода материалов см. лист 1.236.4-8.1 124-км

Зав. отд.	Голиков		19.06.81
Н. контр.	Чиркова		18.06.81
Т. контр.	Петров		18.06.81
Т. констр.	Новикова		18.06.81
Зав. сект.	Матвеева		18.06.81
Контр.	Кадарова		18.06.81

1.236.4-8.1 06-КМ

Окно со среднеподвесной створкой. Номенклатура

Стадия	Лист	Листов
Р		1

Гипроспецлегконструкция

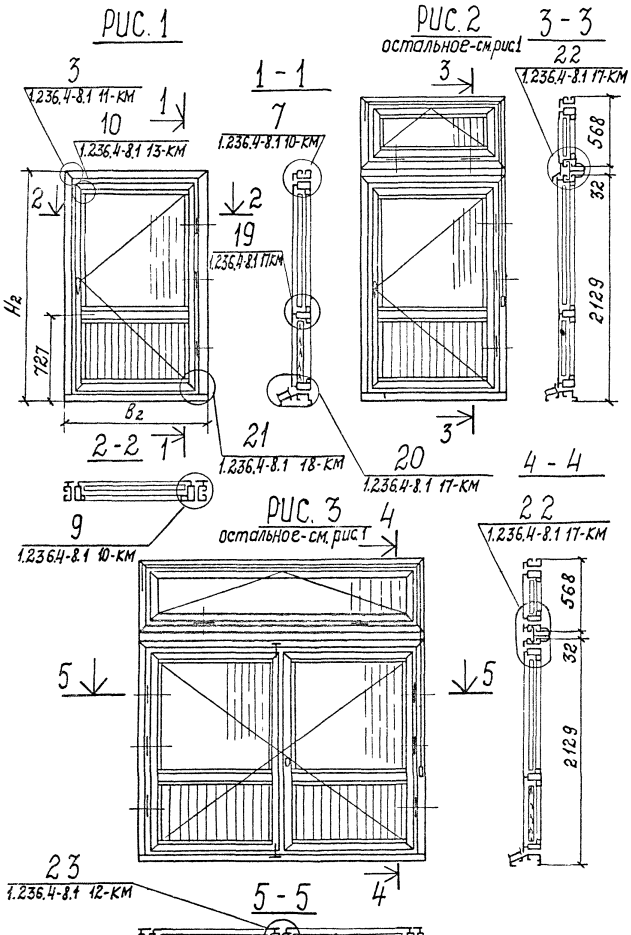

Шифр балконной двери	Рис.	Конструктивные размеры изделия, мм		Размеры стеклопакетов и глухих вставок (h×в, мм)	Масса стеклопакетов (глухих вставок) изделия, кг	Масса изделия без остекления, кг	Общая масса изделия, кг
		Н2	В2				
БАП 22-07.5	1	2129	718	1290×550	18,00	27.10	49,98
				(630×550)	(4,88)		
БАП 22-09	1	2129	868	1290×700	22,75	30,61	59,58
				(630×100)	(6,22)		
БАП 24-07.5	1	2329	718	1290×550	20,75	28,99	54,62
				(830×550)	(4,88)		
БАП 24-09	1	2329	868	1290×700	26,25	31,87	64,34
				(830×700)	(6,22)		
БАП 28-09ф	2	2728	868	400×690	7,00	43,64	79,61
				1290×700	22,75		
				(630×700)	(6,22)		
БАП 28-12ф	2	2728	1168	400×990	10,00	53,58	104,98
				1300×1000	32,5		
				(630×1000)	(8,90)		
БАП 28-18ф	3	2728	1768	400×1600	16,00	68,46	209,00
				1300×750-2шт	98,00		
				(630×750)-2шт	(2,6,6-)		

1. В скобках даны размеры глухих вставок и их масса.
2. Масса изделия без остекления включает расход материалов
3. В весовые характеристики механических приборов: [illegible] с 1.436-КМ
4. Номенклатуру приборов см. лист 1.236.4-[illegible]
5. Крепление балконных дверей в проеме с 1.236.4-8.1 22-КМ
6. Таблицу расхода материалов см. лист 1.236.4-8.1 12-КМ.

Зав.отд	Голиков		18.06.81
Н.контр	Чиркова		18.06.81
Гл.контр	Петров		19.06.81
Гл.конст	Новиков		18.06.81
Зав.сект	Матвеев		18.06.81

1.236.4-8.1 07-КМ

Дверь балконная распашная. Номенклатура.

Стадия	Лист	Листов
Р	1	1

Гипроспецтяжконструкция

Размеры h x в, мм	Толщина стеклопакета, мм	Площадь остекления, м2	Масса, кг	Примечание
400×690	28	0,56	7,00	Изготавливается стекольным заводом
400×990	"	0,80	10,00	Изготавливается стекольным заводом
400×1300	"	1,04	13,00	Изготавливается стекольным заводом
400×1600	"	1,28	16,00	Индивидуального изготовления
470×700	"	0,66	8,25	Изготавливается стекольным заводом
470×1000	"	0,94	11,75	Изготавливается стекольным заводом
470×1300	"	1,22	15,25	Изготавливается стекольным заводом
490×790	"	0,78	9,50	Изготавливается стекольным заводом
490×1090	"	1,06	13,25	Изготавливается стекольным заводом
490×1120	"	1,10	13,75	Индивидуального изготовления
490×1390	"	1,36	17,00	Изготавливается стекольным заводом
490×1690	"	1,66	20,50	Индивидуального изготовления
560×560	"	0,6	7,50	Индивидуального изготовления
1000×700	"	1,4	17,50	Изготавливается стекольным заводом
1000×1000	"	2,0	25,00	Изготавливается стекольным заводом
1000×1030	"	2,06	25,75	Индивидуального изготовления
1090×560	"	1,20	15,00	Индивидуального изготовления
1090×1090	"	2,38	29,75	Индивидуального изготовления
1090×1120	"	2,44	30,50	Индивидуального изготовления
1250×950	"	2,38	29,75	Изготавливается стекольным заводом
1250×1250	"	3,12	39,00	Изготавливается стекольным заводом
1290×550	"	1,44	18,00	Изготавливается стекольным заводом
1290×700	"	1,82	22,75	Изготавливается стекольным заводом
1300×750	"	1,92	24,50	Индивидуального изготовления
1300×1000	"	2,60	32,50	Изготавливается стекольным заводом
1390×790	"	2,20	27,50	Изготавливается стекольным заводом
1390×1090	"	3,04	38,00	Изготавливается стекольным заводом
1390×1390	"	3,86	48,25	Изготавливается стекольным заводом

Размеры h x в, мм	Толщина стеклопакета мм	Площадь остекления; м2	Масса, кг.	Примечание
1550×950	28	2,86	36,75	Изготавливается стекольным заводом
1550×1250	"	3,88	48,50	Изготавливается стекольным заводом
1600×700	"	2,24	28,00	Изготавливается стекольным заводом
1600×1000	"	3,2	40,00	Изготавливается стекольным заводом
1600×1030	"	3,3	41,25	Индивидуального изготовления
1690×560	"	1,86	23,25	Индивидуального изготовления
1690×790	"	2,68	33,50	Изготавливается стекольным заводом
1690×1090	"	3,68	46,00	Изготавливается стекольным заводом
1690×1120	"	3,78	47,25	Индивидуального изготовления
1690×1390	"	4,70	58,73	Изготавливается стекольным заводом
1690×1690	"	5,72	71,50	Индивидуального изготовления
1900×1000	"	3,80	47,50	Индивидуального изготовления
1900×1030	"	3,92	49,00	Индивидуального изготовления
1990×560	"	2,20	27,25	Индивидуального изготовления
1990×790	"	3,14	39,25	Изготавливается стекольным заводом
1990×1090	"	4,34	54,25	Изготавливается стекольным заводом
1990×1120	"	4,46	55,75	Индивидуального изготовления
1990×1390	"	5,54	69,25	Изготавливается стекольным заводом

1. Стеклопакеты, изготавливаемые стекольными заводами, вошли в "Сводную сокращенную номенклатуру клееных стеклопакетов для алюминиевых окон и балконных дверей общественных зданий", согласованную с Минстройматериалов СССР.
2. Площадь остекления представляет собой площадь 2-х стекол.

Зав. отд.	Голиков		19.06.81
Н. контр.	Чиркова		18.06.81
Гл. констр.	Петров		19.06.81
Гл. констр.	Нокикава		18.06.81
Зав. сект.	Матвеева		18.06.81
Техник	Катышкова		18.06.81

1.236.4-8.1 08-КМ

Номенклатура стеклопакетов для окон и балконных дверей типа ОАП и БАП

Стадия	Лист	Листов
Р		1

Спроектспецмеханизация

Окно глухое

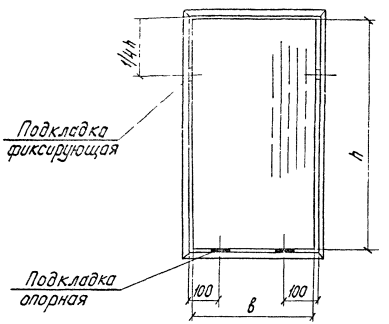

Створка распашная

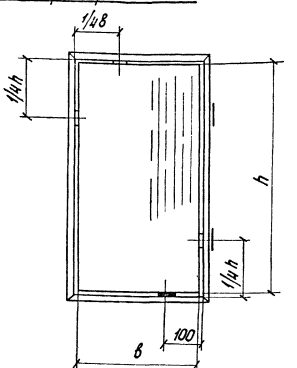

Створка среднеподвесная

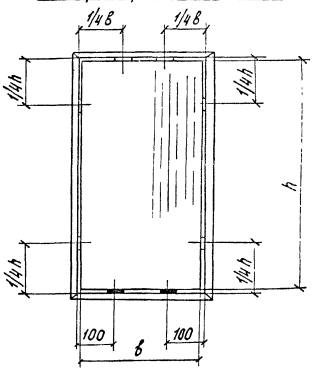

Створка распашная балконной двери.

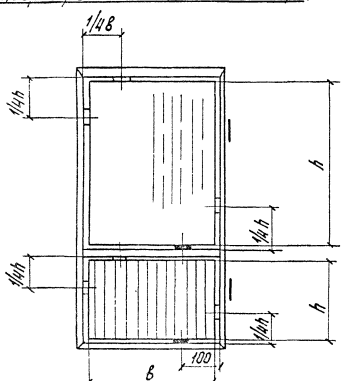

Створка нижнеподвесная

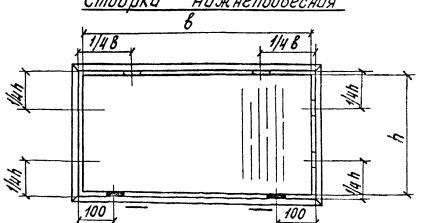

h и в - размеры стеклопакетов, глухих вставок и стекол.

Зав. отд	Голиков			150380
Н. контр	Чиркова			150380
Т. контр	Петров			150380
Гл. констр	Новикова			150380
Зав. сект	Матвеева			190380
Констр.	Филатова			190380

1.236.4-8.1 09-КМ

Схемы установки подкладок под стекло, стеклопакеты и глухую вставку.

Стадия	Лист	Листов
Р		1

Ленпроектстальконструкция

7

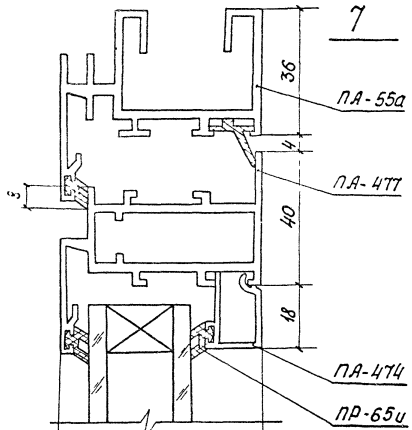

8

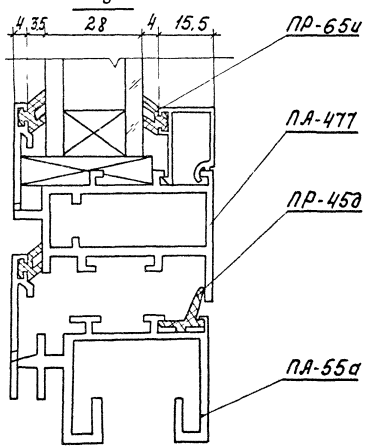

1

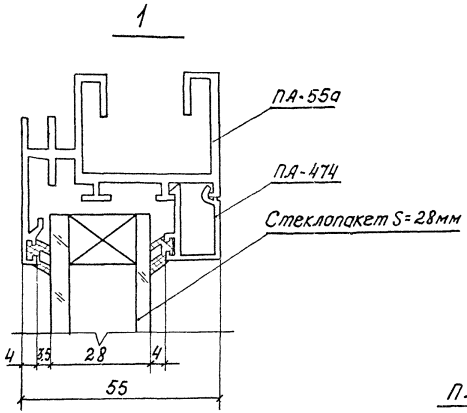

2

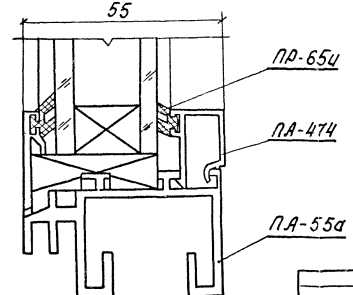

34

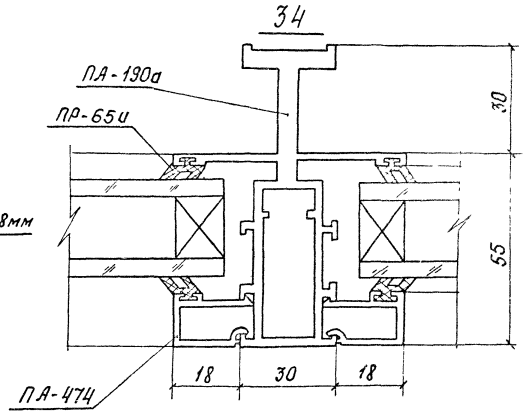

9

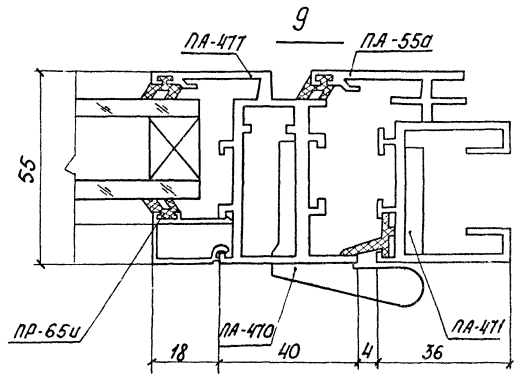

Зав.отд.	Галиков		18.06.81
Н.сектр	Чуркова		18.06.81
Гл.констр	Петров		19.06.81
Гл.констр	Новикова		18.06.81
Зав.сект	Матвеева		18.06.81
Техник	Катышкова		18.06.81

1.236.4-8.1 10-КМ

Узлы 1; 2; 7; 8; 9; 34.

Стадия	Лист	Листов
Р		1

Гипроспецэлектромонтаж

3

заполнение условно не показано.

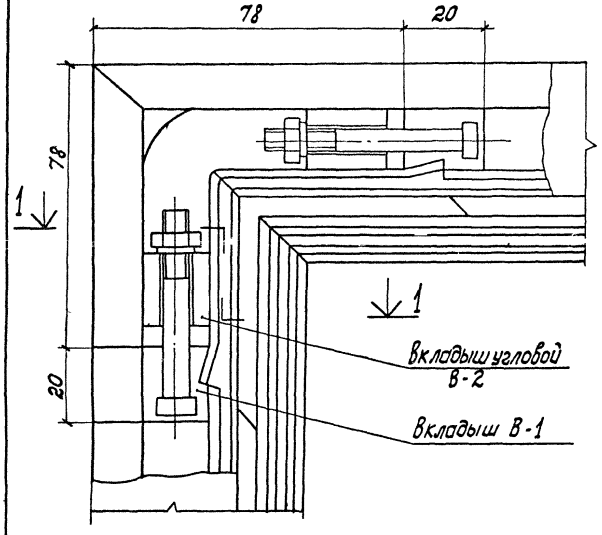

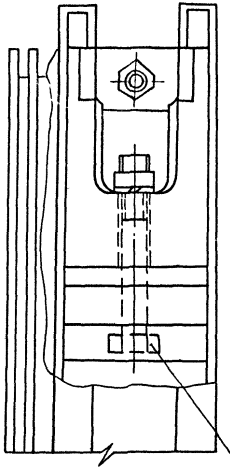

1 - 1

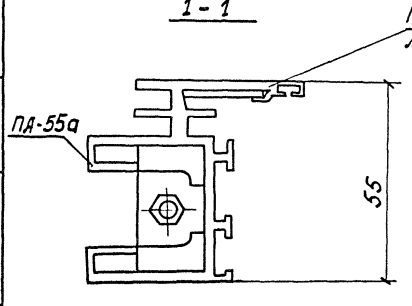

51

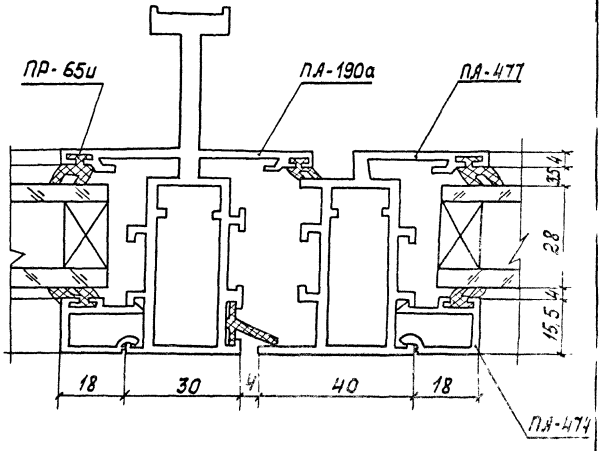

Гайка М6.4.019
ГОСТ 5915-70*
Шайба 6.02.019
ГОСТ 6402-70

Зав.отд.	Саликов		9.06.81
Н.контр.	Чиркова		18.06.81
Т.контр.	Петров		19.06.81
Гл.констр.	Новикова		18.06.81
Зав.сект.	Матвеева		18.06.81
Техник	Катышкова		18.06.81

1.236.4-8.1 11-КМ

Узлы 3; 51

Стадия	Лист	Листов
Р		1

Гипроспецгазконструкция

Инв.№ подл. | Подп. и дата | Взам. инв.№

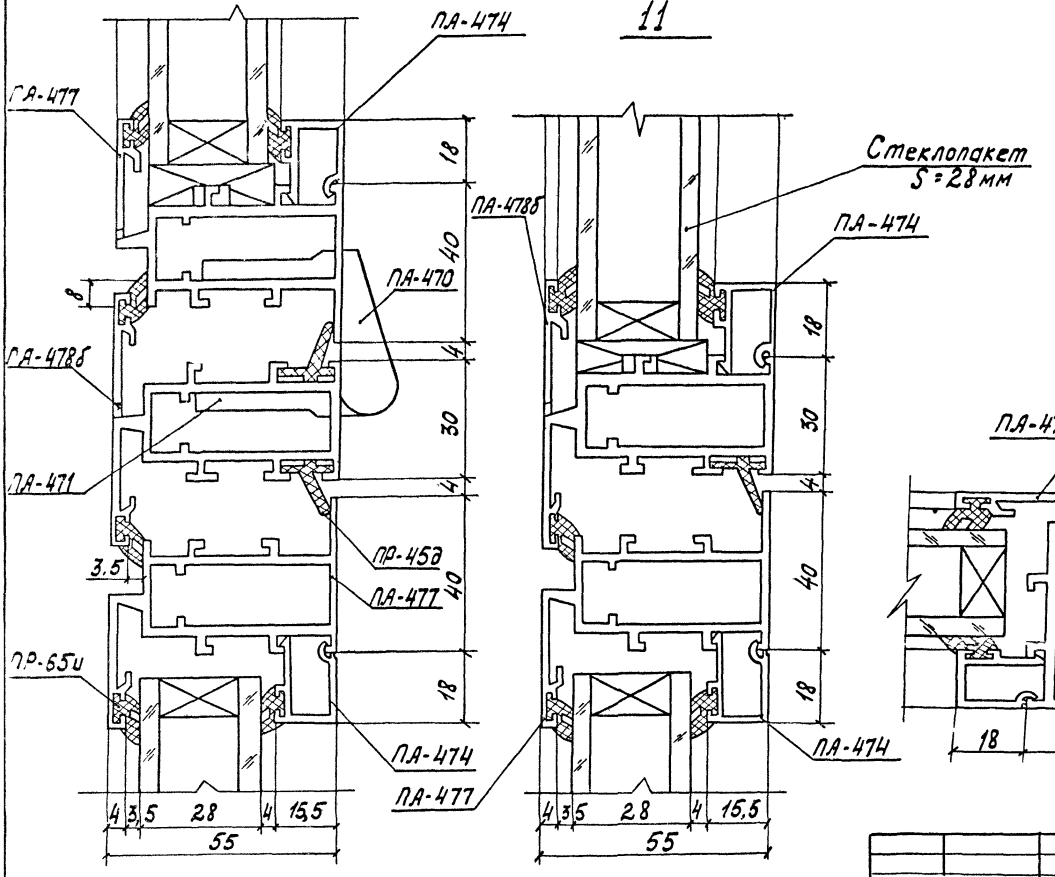

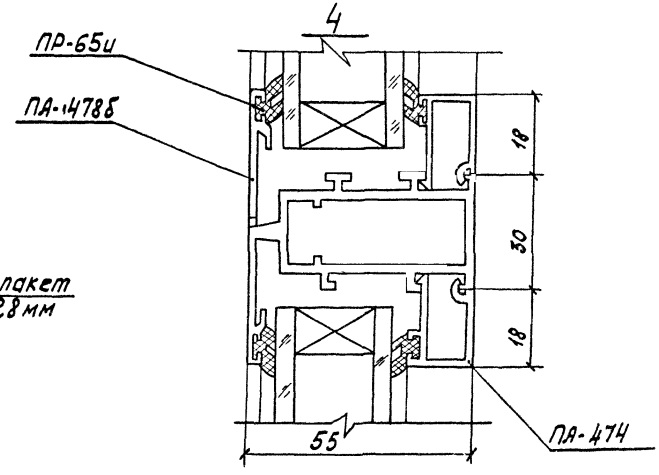

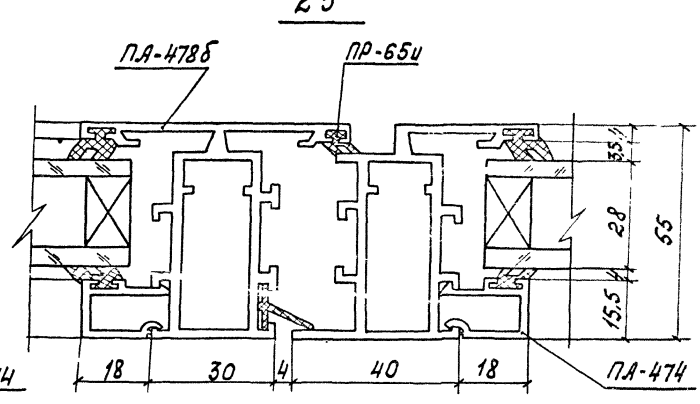

Завотд.	Голиков		18.06.81
Н.контр.	Чуркова		18.06.81
Т.контр.	Петров		18.06.81
Гл.констр.	Новикова		18.06.81
Зав.сект.	Матвеева		18.06.81

1.236.4-8.1 12-КМ

Узлы 4; 11; 13; 23

Стадия	Лист	Листов
Р		1

Строспецлегконструкция

10

Заполнение условно не показано

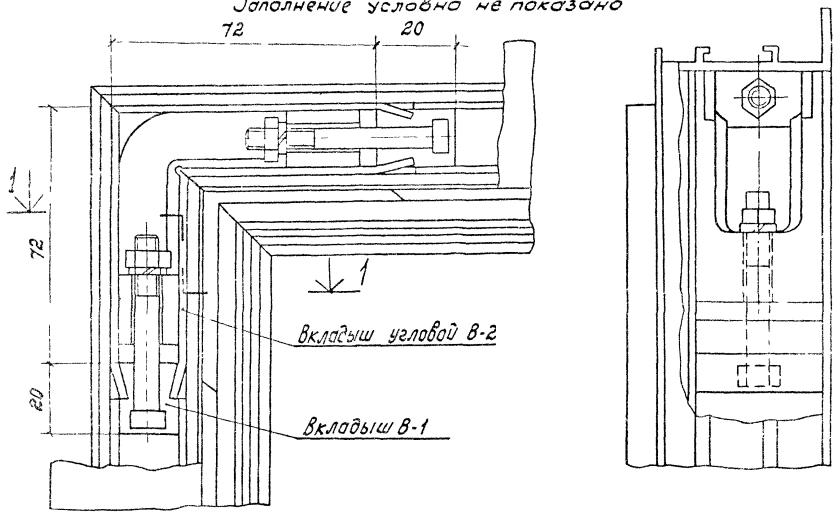

5

Заполнение условно не показано

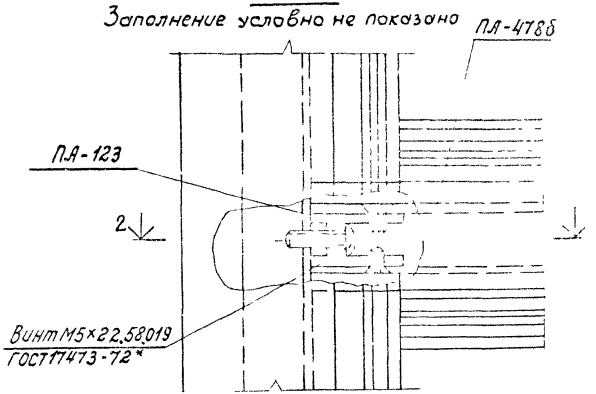

2-2

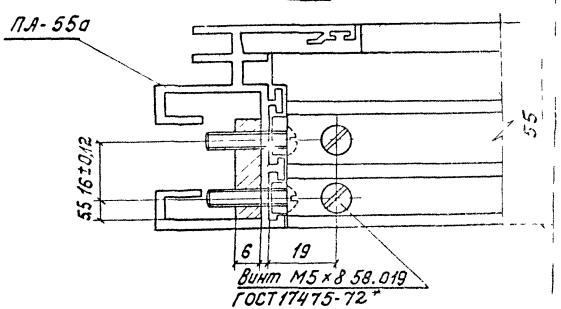

1-1

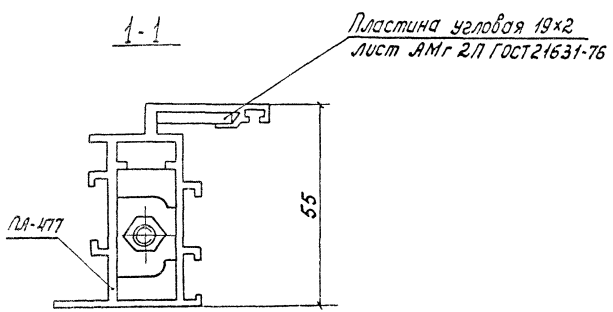

Зав. отд.	Голиков		15.03.80
Н. контр.	Чуркова		15.03.80
Гл. контр.	Петров		15.03.80
Гл. конст.	Новикова		15.03.80
Зав. сект.	Матвеева		10.03.80
Техник	Катышкова		05.03.80

1.236.4-8.1 13-КМ

Узлы 5; 10

Стадия	Лист	Листов
Р		1

Гипроспецлегконструкция

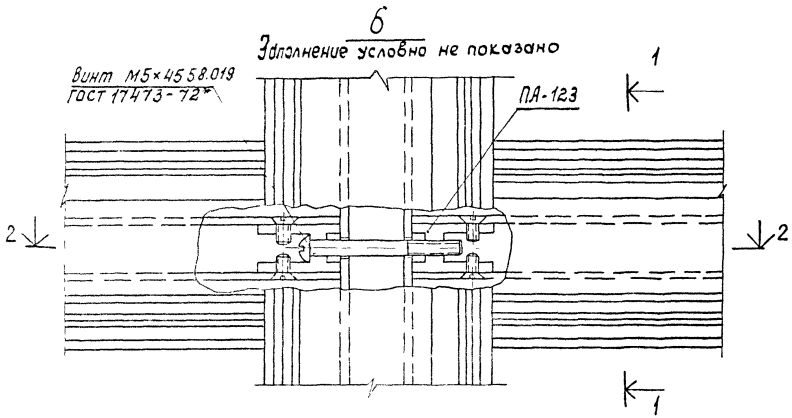

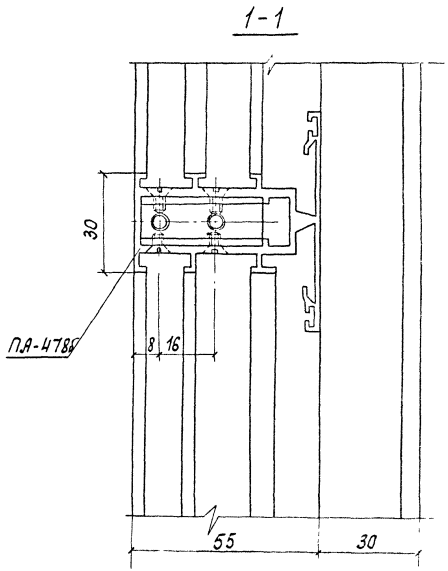

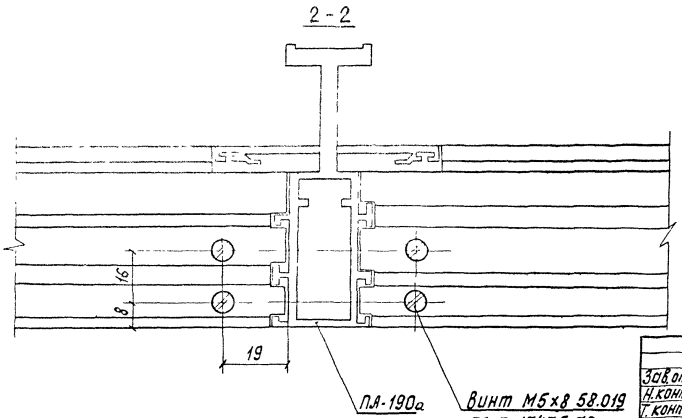

Зав.отд.	Галиков		1.236.4-8.1 14-КМ
Н.контр.	Чуркова		
Гл.констр.	Петров		Узел 6
Гл.констр.	Новикова		
Зав.сект.	Матвеева		
Констр.	Мишина		

Стадия	Лист	Листов
Р		1

Гипроспецлегконструкция

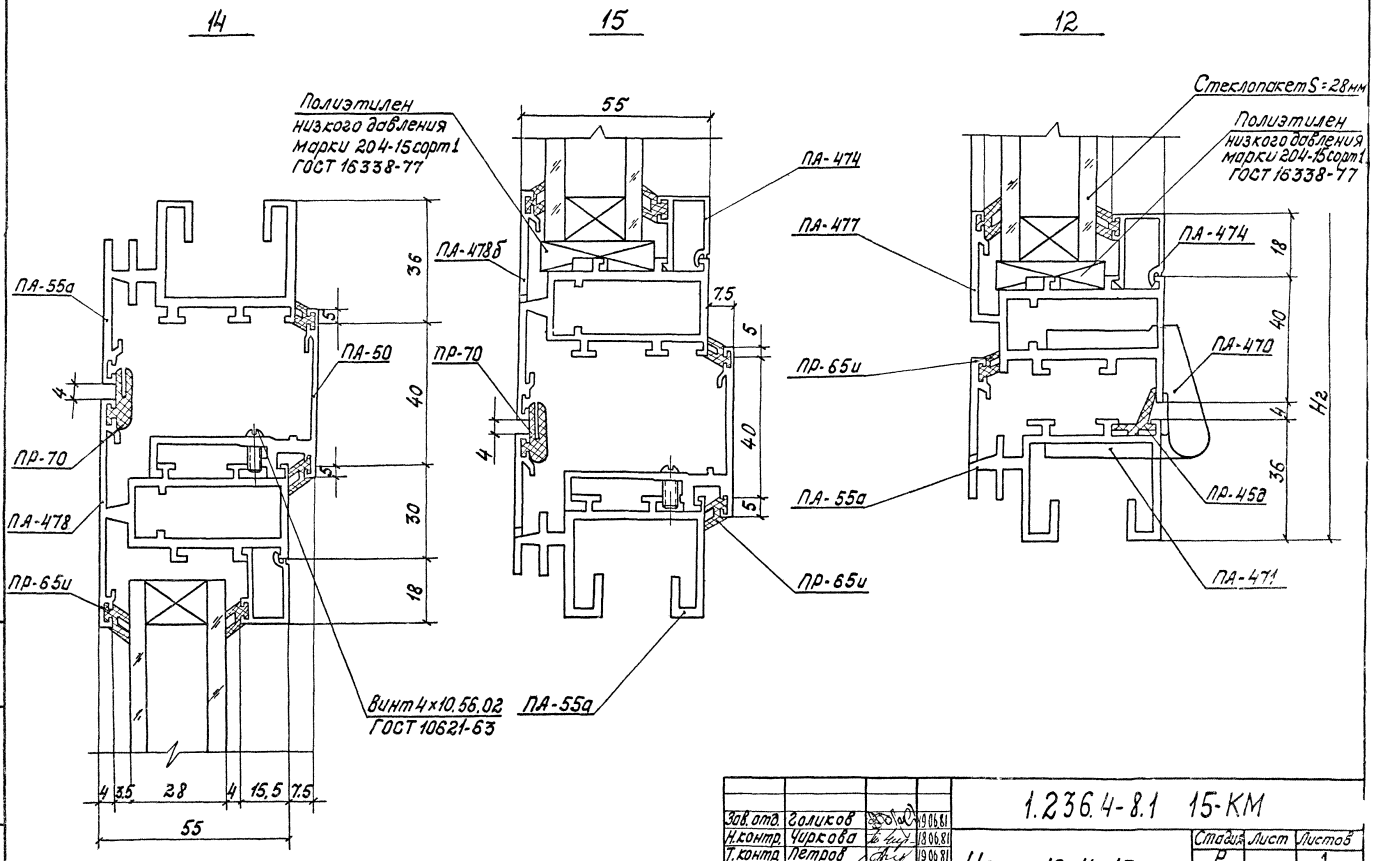

Зав. отд.	Голиков		19.06.81
Н. контр.	Чиркова		18.06.81
Т. контр.	Петров		19.06.81
Гл. констр.	Новикова		18.06.81
Зав. сект.	Матвеева		18.06.81

1.236.4-8.1 15-КМ

Узлы 12; 14; 15

Стадия	Лист	Листов
Р		1

Гипроспецлегконструкция

Н-подп. | Подп. и дата | Взам. инв.

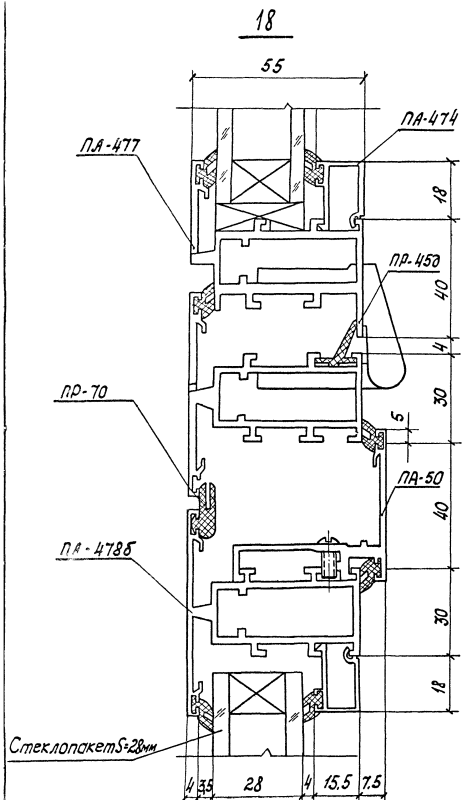

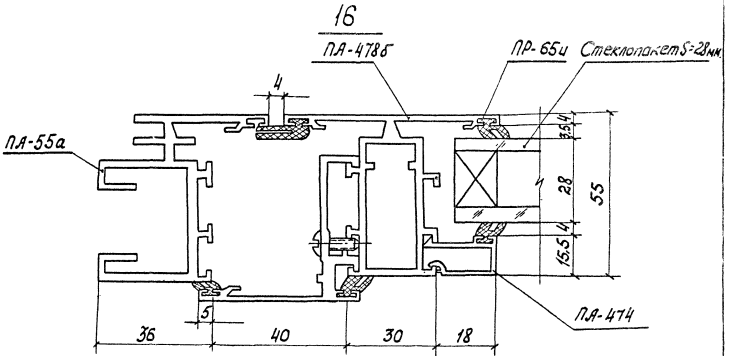

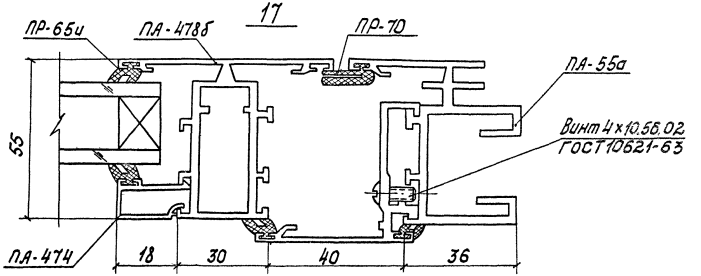

Зав.отд.	Голиков		19.06.81	1.236.4-8.1 16-КМ
Н.контр.	Чуркова		19.06.81	
Гл.констр.	Петров		19.06.81	Узлы 16;17;18
Гл.констр.	Новикова		19.06.81	
Зав.сект.	Матвеева		19.06.81	
Ка[illegible]тр.	Филатова		19.06.81	

Стадия	Лист	Листов
Р	1	

Гипроспецгелиомонтаж

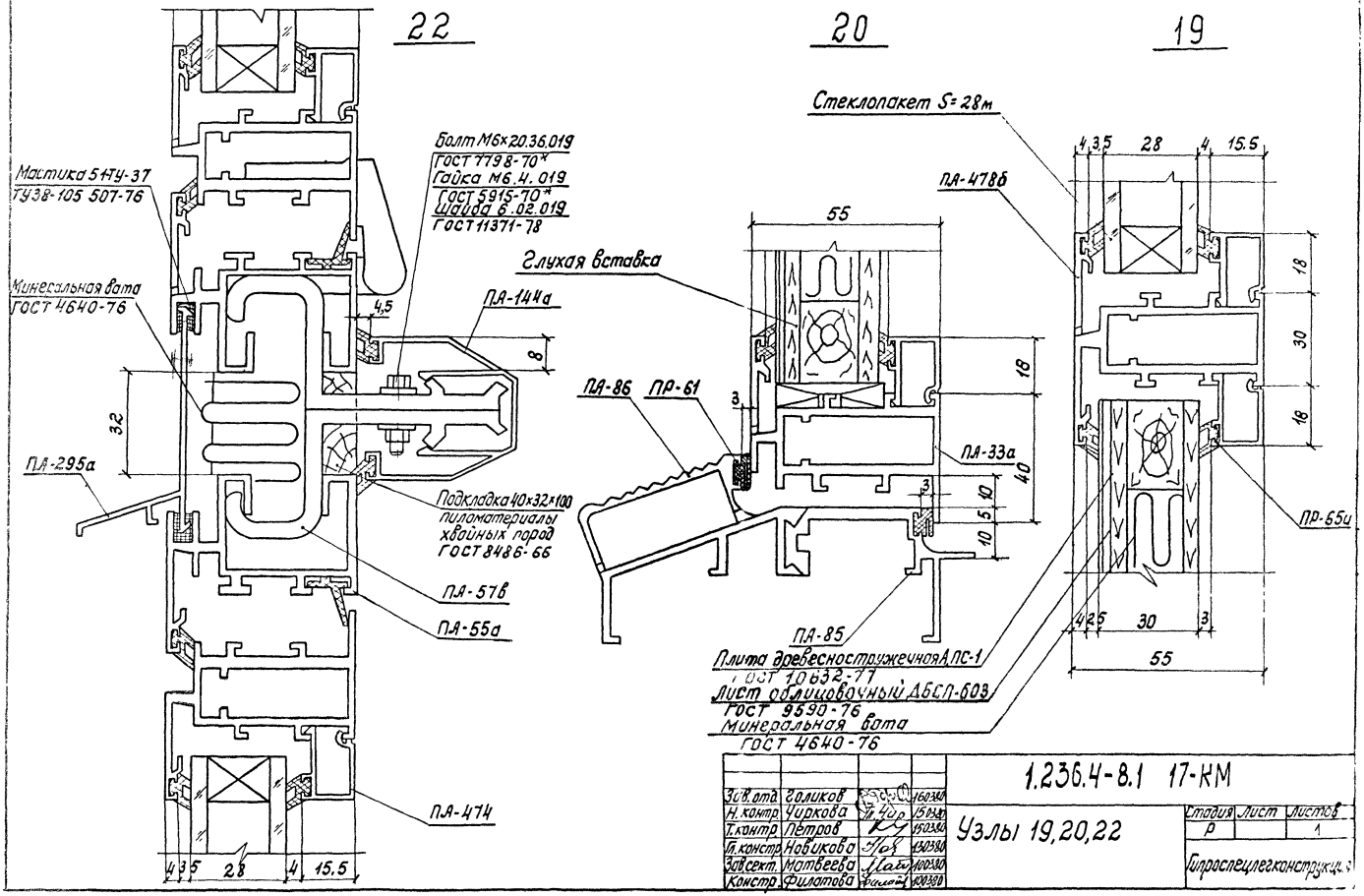
22
20
19
Мастика 51-ТУ-37
ТУ38-105 507-76
Минеральная вата
ГОСТ 4640-76
Болт М6×20.36.019
ГОСТ 7798-70*
Гайка М6.4.019
ГОСТ 5915-70*
Шайба 6.02.019
ГОСТ 11371-78
ПА-144а
ПА-295а
Подкладка 40×32×100
пиломатериалы
хвойных пород
ГОСТ 8486-66
ПА-57в
ПА-55а
ПА-474
Глухая вставка
ПА-86
ПР-61
ПА-33а
ПА-85
Стеклопакет S=28м
ПА-478б
ПР-65и
Плита древесностружечная А ПС-1
ГОСТ 10632-77
Лист облицовочный ДБСП-603
ГОСТ 9590-76
Минеральная вата
ГОСТ 4640-76
1.236.4-8.1 17-КМ
Узлы 19,20,22
Стадия
Лист
Листов
Гипроспецлегконструкция
Зав.отд. Голиков 160380
Н.контр. Чиркова 150380
Т.контр. Петров 150380
Гл.констр. Новикова 130380
Зав.сект. Матвеева 100380
Констр. Филатова 100380

17568 29

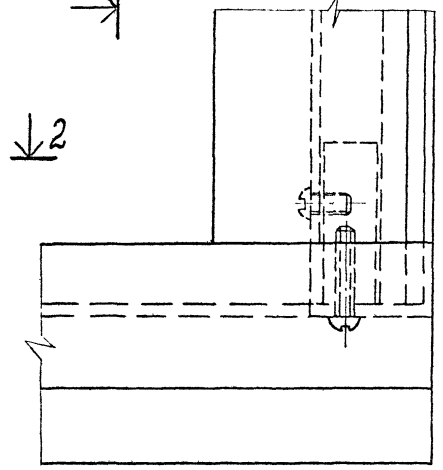

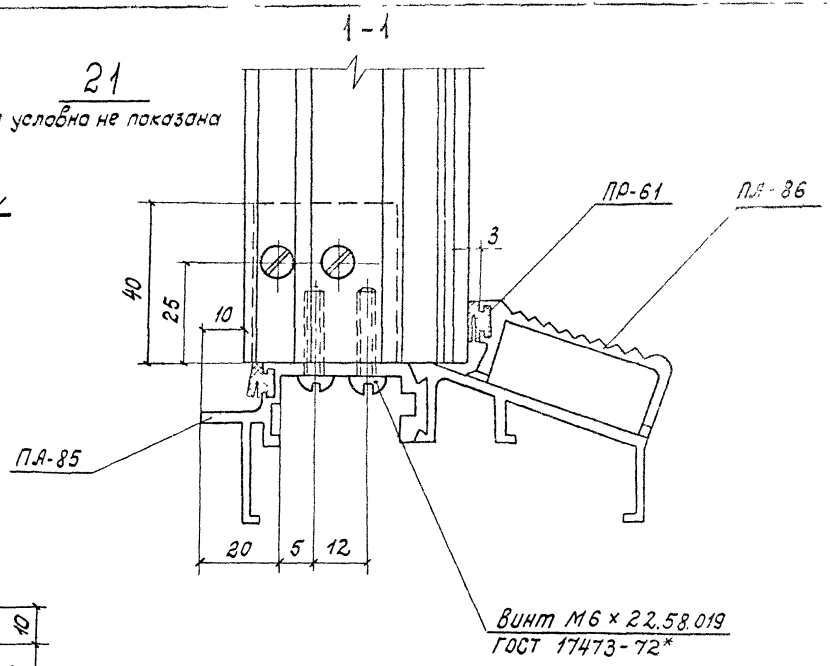

21

Створка условно не показана

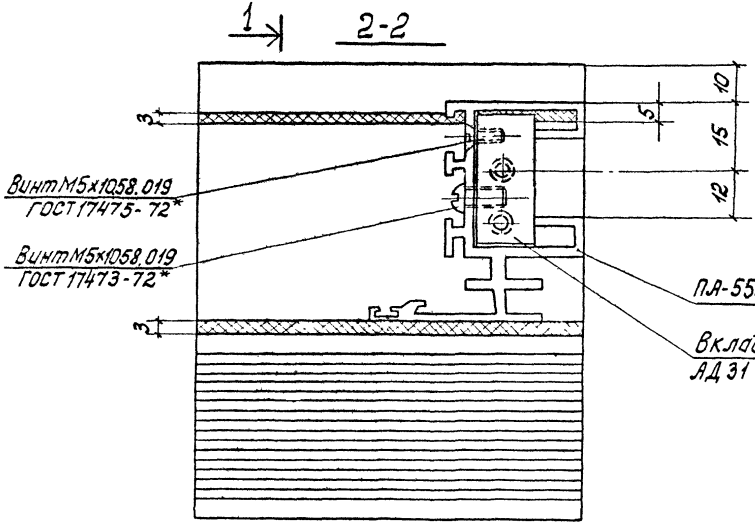

Зав.отд.	Голиков		15.03.80
Н.контр.	Чиркова		15.03.80
Гл.контр.	Петров		15.03.80
Гл.конст.	Новикова		13.03.80
Зав.сект.	Мотвеева		10.03.80
Техник	Катышкова		5.03.80

1.236.4-8.1 18-КМ1

Узел 21

Стадия	Лист	Листов
Р		1

Гипростроймеханизация

Вкладыш угловой В-2

Ал 9 ГОСТ 2685-75

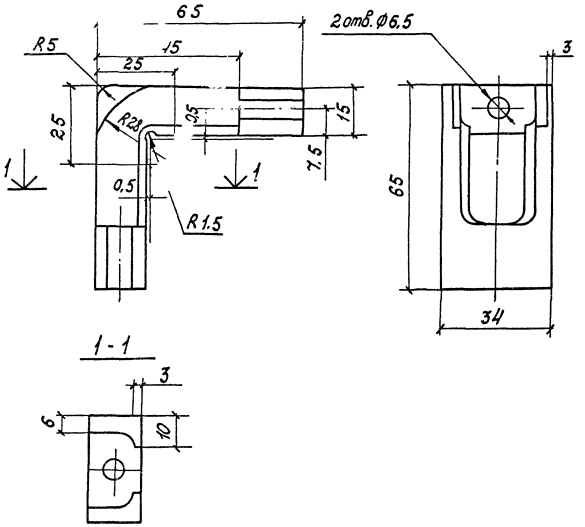

Вкладыш В-1

Ал 9 ГОСТ 2685-75

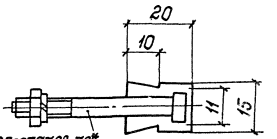

Болт М6х50.36.019 ГОСТ 7798-70*
Гайка М6.4.019 ГОСТ 5915-70*
Шайба 6.02.019 ГОСТ 6402-70

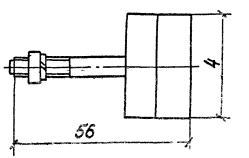

Зав. отд.	Заликов		19.06.81	1.236.4-8.1 19-КМ	
Н. контр.	Чиркова		18.06.81	Вкладыш угловой В-2 Вкладыш В-1	Стадия: Р; Лист; Листов
Т. контр.	Петров		15.06.81		Гипроспецгазстрой
Гл. констр.	Новикова		18.06.81		
Зав. сек.	Матвеева		19.06.81		
Техник	Катышкова		19.06.81		

РИС. 1

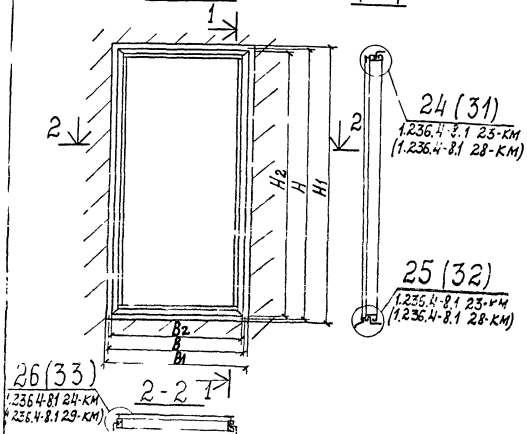

РИС. 2

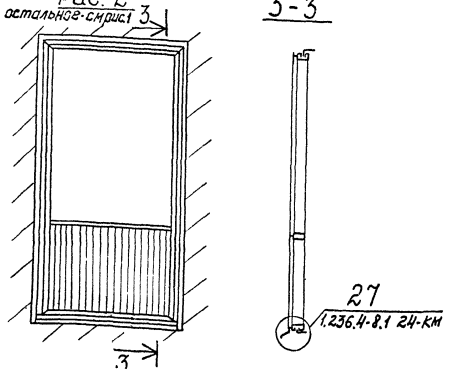

Таблица расхода материалов на 1 п.м. стыка в кг

Наименование	ГОСТ, ТУ	Рис.	24	25	26	27
Нащельник внутренний	профиль ПА-56г АД 31Т5 ГОСТ 22233-76	1; 2	0,39	3	0,39	—
Элемент крепления	профиль ПА-57в АД 31Т5 ГОСТ 22233-76	1.3	0,8	8	0,18	—
Наружнее обрамление	профиль ПА-154г АД 31Т5 ГОСТ 22233-76	1; 2	2,47	—	0,47	—
Нащельник наружный	профиль ПА-155 АД 31Т5 ГОСТ 22233-76	3	0,12	—	0,12	—
Слив	профиль ПА-129 АД 31Т5 ГОСТ 22233-76	2	—	0,67	—	—
Уплотнитель резиновый	профиль ПР-65у Н068-1ТУ38-105 1082	1; 2	0,3	0,04	0,08	—
Винт 4×8 56.019	ГОСТ 10621-63	2	—	0,0003	—	—
Винт самонарезающий 8,8×25	ТУ 36-2142-77	1, 2	0,04	0,04	0,04	—
Шайба уплотнительная ШУ-6	ТУ 36-2130-78	1; 2	0,001	0,001	0,001	—
Шуруп А4×25.032	ГОСТ 1144-10*	2	—	—	—	0,001
Деталь крепления слива	лист: ПС-3 ТУ 67-13-86-74 ВСт3кп2 ГОСТ 1116-523-70	2	—	0,15	—	—
Минеральная вата	ГОСТ 46-40-76	1; 2	0,15	0,14	0,15	—
Мастика 51УТ 37	ТУ 38-105 807-76	1; 2	0,27	0,04	0,27	—
Подкладка 35×20 пиломатериалы хвойных пород	ГОСТ 8 486-66	1	—	0,80(0)	—	—
Подкладка 90×30 пиломатериалы хвойных пород	ГОСТ 8 486-66	2	—	—	—	2,9

1. H, B - модульные размеры конструкции в проеме H1; B1 - размеры изделия в свету; H2; B2 - размеры по коробке.
2. В таблицу расхода материалов сведены только детали крепления и примыкания блоков к проему.
3. Сборочная единица изделие окно или изделие балконной двери в таблицу не введены.
4. Расход материалов на изделие даны в таблицах на листах 1.236.4-8.1 124-км
5. Обозначение в скобках даны для проемов из панелей с четвертью.

1.236.4-8.1 20-КМ

Установка каркаса в отдельном проеме. Таблица расхода материалов.	Стадия	Лист	Листов
	Р		1
	Моспроектстальконструкция		

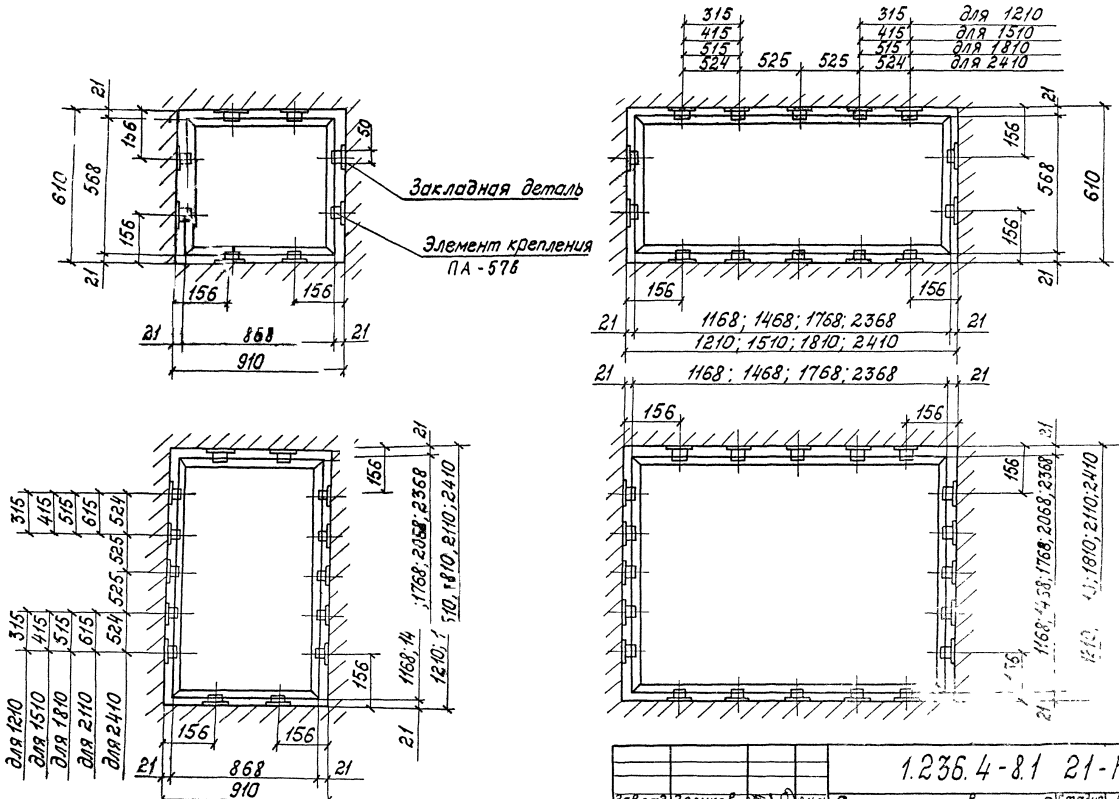

				1.236.4-8.1 21-КМ			
Зав.отд.	Голиков		19.06.81	Схема установки закладных деталей для крепления окна в проеме.	Стадия	Лист	Листов
Н.контр.	Чиркова		18.06.81		Р		1
Т.контр.	Петров		19.06.81		Гипроспецлегконструкция		
Гл.констр.	Новикова		18.06.81				
Зав.сект.	Матвеева		18.06.81				

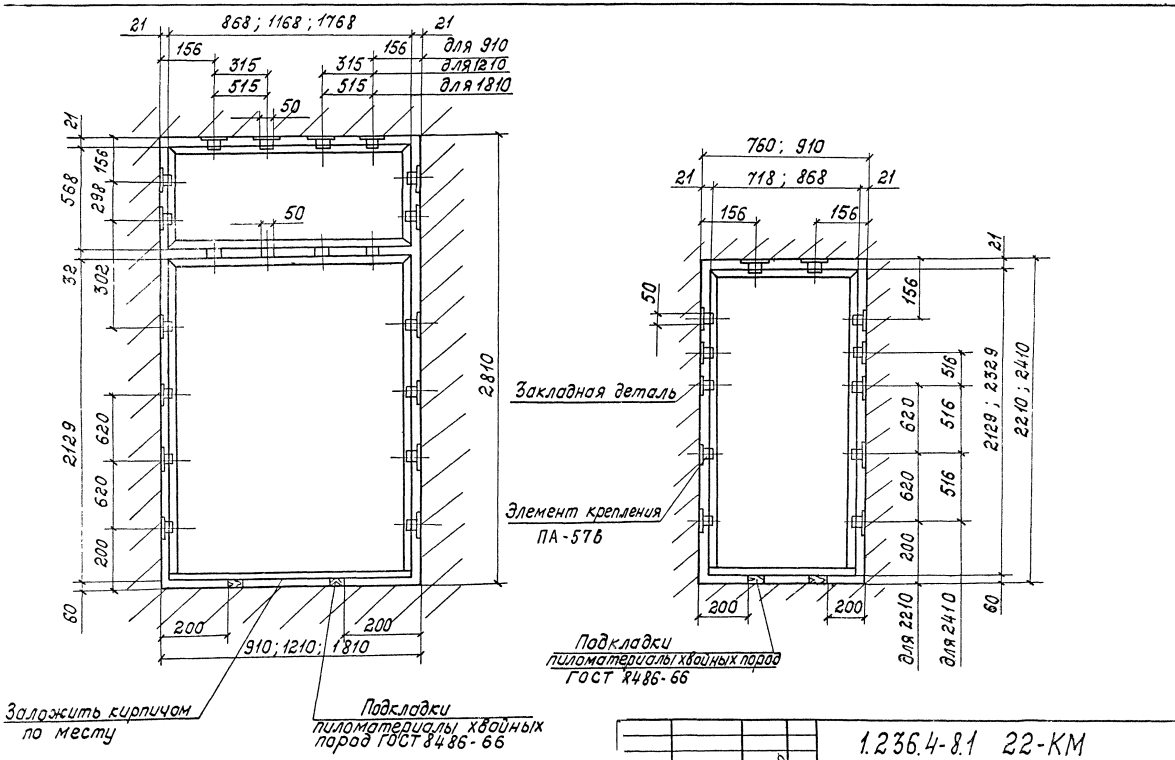

				1.236.4-8.1 22-КМ			
гв.отд.	Голиков		19.06.86	Схема установки закладных деталей для крепления балконной двери в проеме	Стадия	Лист	Листов
гкомтр	Чиркова		19.06.86		Р		
гкомтр.	Петров		19.06.86		Гипроспецлегконс		
гконстр.	Новикова		19.06.86				

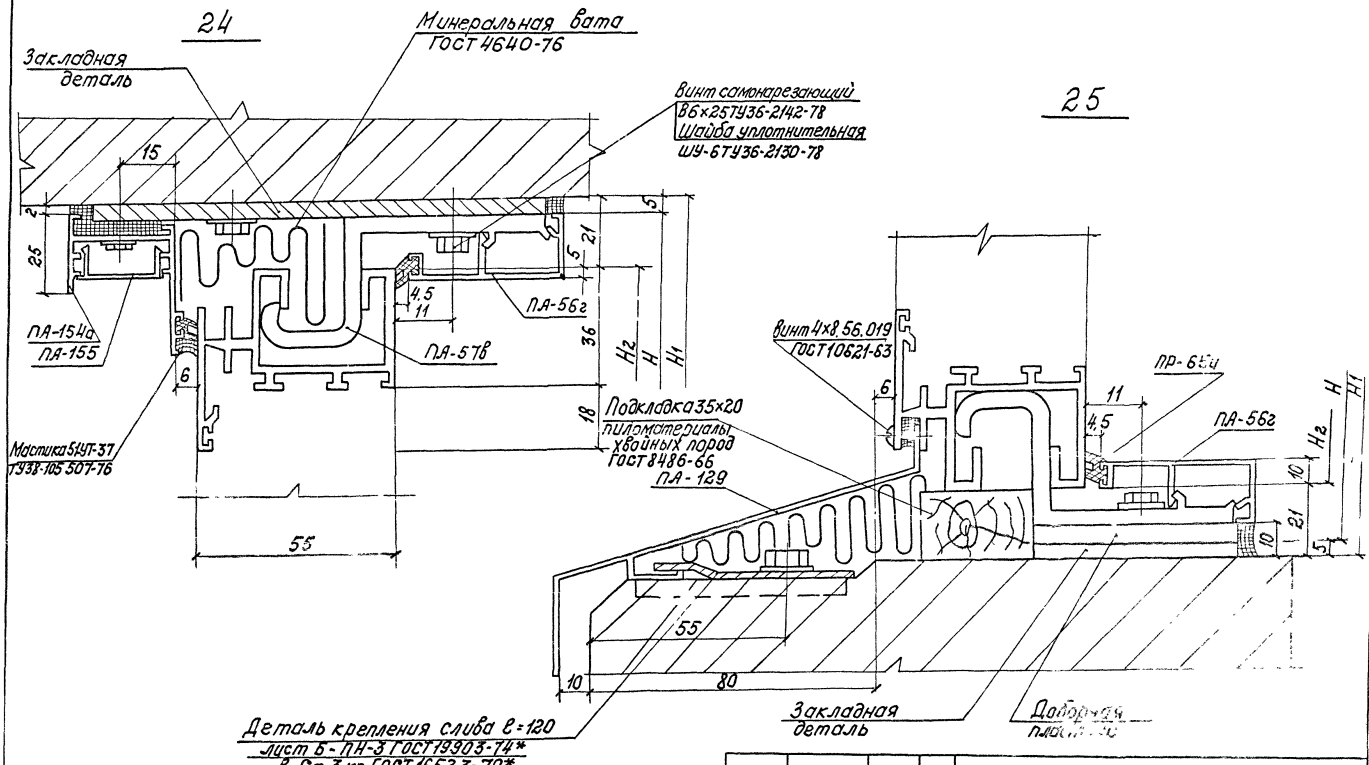

Зав.отд.	Голиков		19.06.87	1.236.4-8.1 23-КМ	
Н.контр.	Чиркова		18.06.87	Узлы 24; 25	Стадия: Р; Лист: 1; Листов: 8
Гл.контр.	Петров		19.06.87		
Гл.констр.	Новикова		18.06.87		
Зав.сект.	Малявева		18.06.87		Гипроспецгазконструкция
Констр.	Мишина		18.06.87		

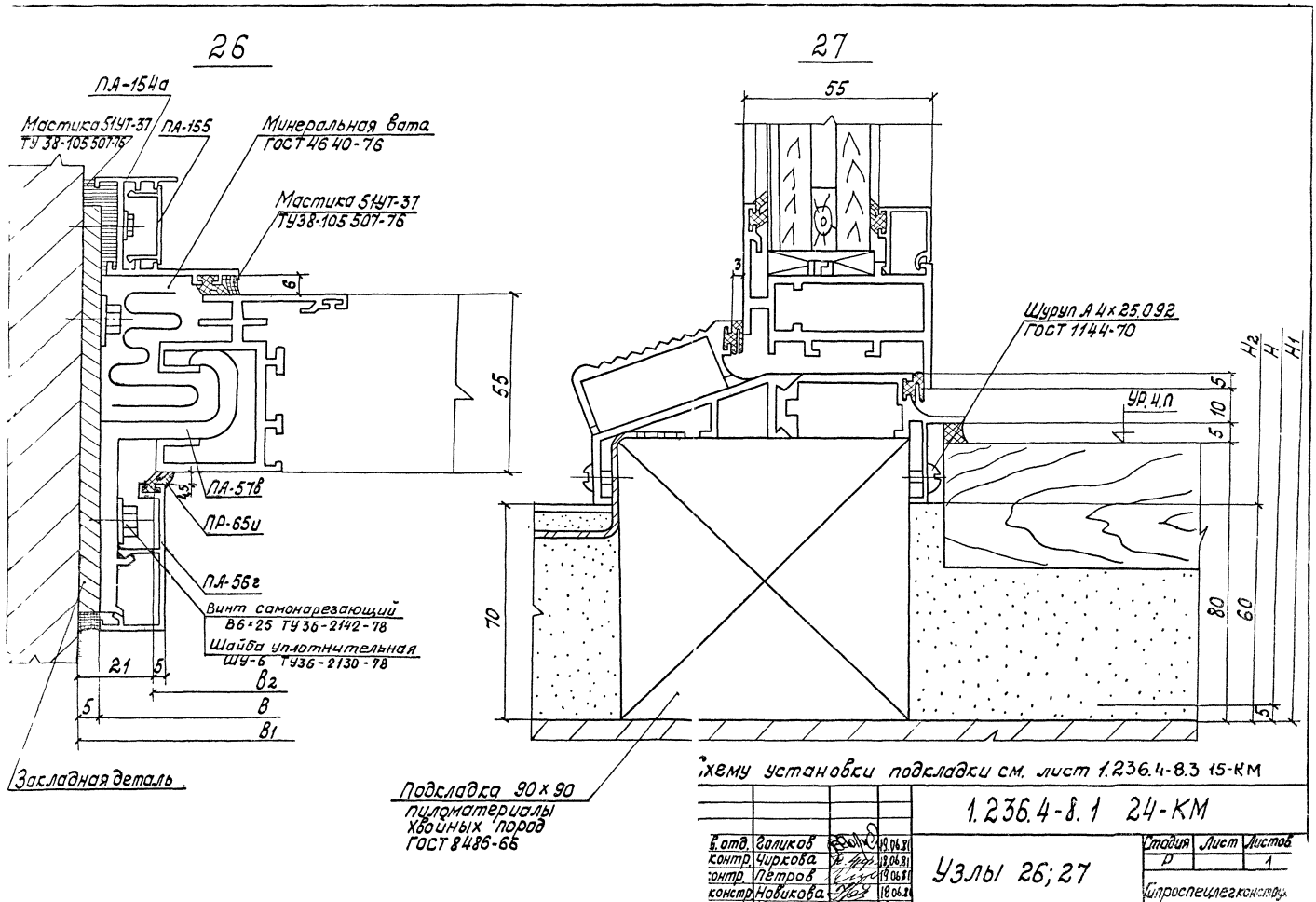
26
27
ПА-154а
Мастика 51УТ-37
ТУ 38-105 507-76
ПА-155
Минеральная вата
ГОСТ 46 40-76
Мастика 51УТ-37
ТУ38-105 507-76
6
55
ПА-57в
ПР-65и
ПА-56г
Винт самонарезающий
В6×25 ТУ36-2142-78
Шайба уплотнительная
ШУ-6 ТУ36-2130-78
21
5
В2
В
В1
Закладная деталь
55
3
Шуруп А 4×25.092
ГОСТ 1144-70
УР.Ч.П
5
10
5
Н2
Н
Н1
70
80
60
5
Подкладка 90×90
пиломатериалы
хвойных пород
ГОСТ 8486-66
Схему установки подкладки см. лист 1.236.4-8.3 15-КМ
1.236.4-8.1 24-КМ
Узлы 26; 27
Стадия
Лист
Листов
Р
1
Гипроспецлегконструк
в. отд. Голиков 19.06.81
контр. Чиркова 18.06.81
контр. Петров 19.06.81
констр. Новикова 18.06.81
жник Катышкова 18.06.81

Блокировка окон по вертикали

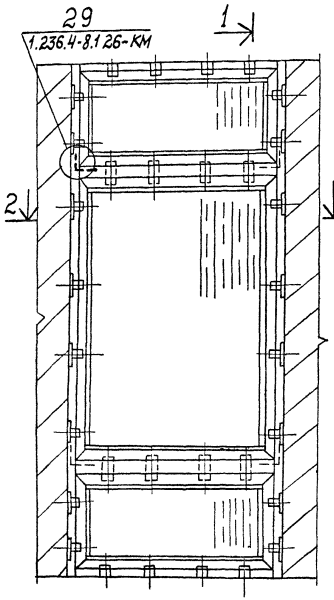

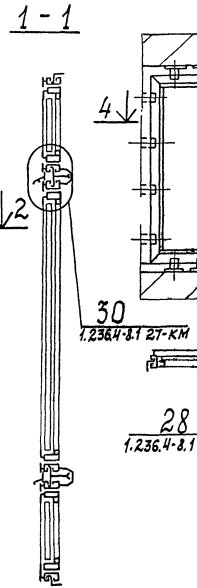

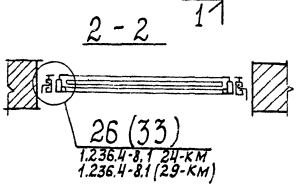

Блокировка окон по горизонтали

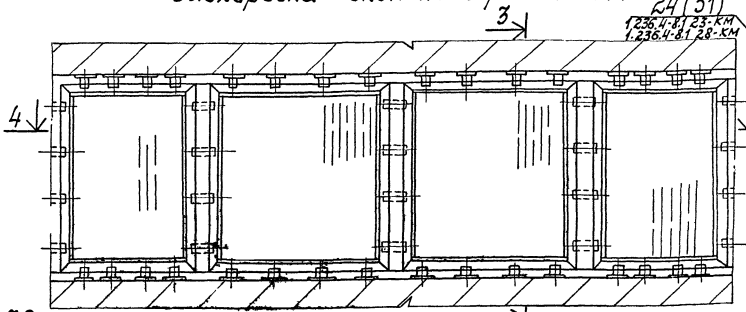

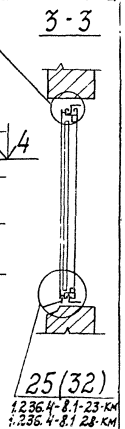



1. Представленные варианты заполнения ленточных проемов конструкциями алюминиевых окон путем их блокировки отражают частные решения и преследуют цель показа возможных вариантов решения стыков блокируемых конструкций
При проектировании конкретных зданий по усмотрению архитекторов могут быть приняты различные варианты [illegible] конструкций окон как по размерам, так и по схемам [illegible]
2. Расход материалов на элементы примыкания при блокировке окон в ленточном остеклении дан на листе 1.236.4-8.1 27-КМ
3. Обозначение узлов в скобках даны для проемов из панелей с четвертью.

				1.236.4-8.1 25-КМ			
Зав. отд.	Голиков	[signature]	19.06.81				
Н. контр.	Чиркова	[signature]	18.06.81	Схема установки окон в ленточном проеме	Стадия	Лист	Листов
Т. контр.	Петров	[signature]	19.06.81		Р		1
Гл. констр.	Новикова	[signature]	18.06.81		Гипроспецлегконструкция		
Зав. сект.	Матвеева	[signature]	18.06.81				
Техник	Катышкова	[signature]	18.06.81				

29

Заполнение условно не показано

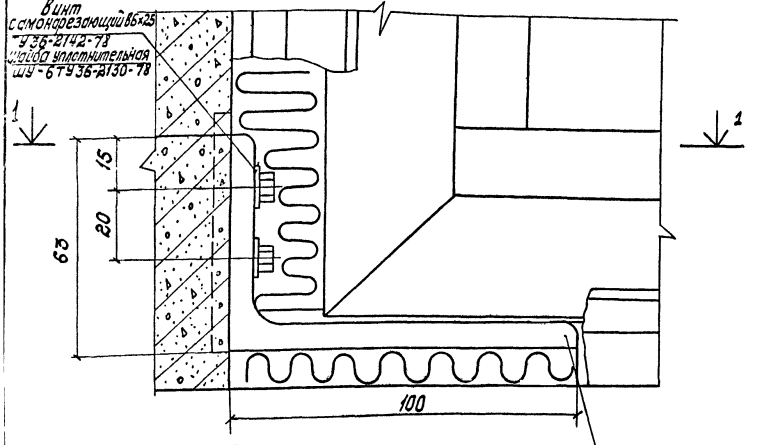

1-1

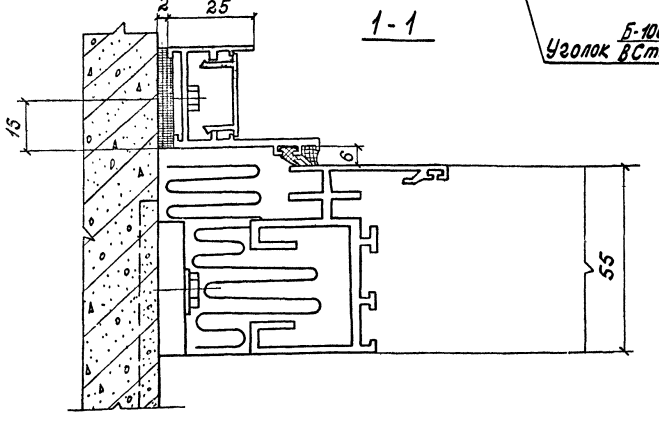

28

Заполнение условно не показано

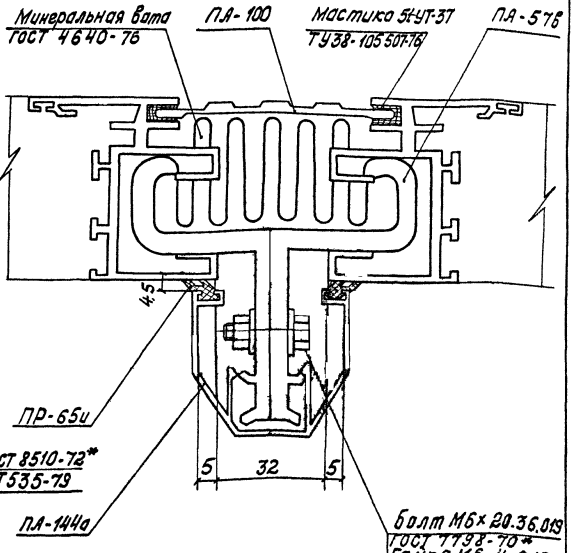

Голиков		19.06.81
Матвеева		18.06.81
Чуркова		18.06.81
Петров		19.06.81
Новикова		18.06.81
Котышкова		18.06.81

1.236.4-8.1 26-КМ

Узлы 28; 29

Стадия	Лист	Листов
	1	

Стройспецконструкция

30

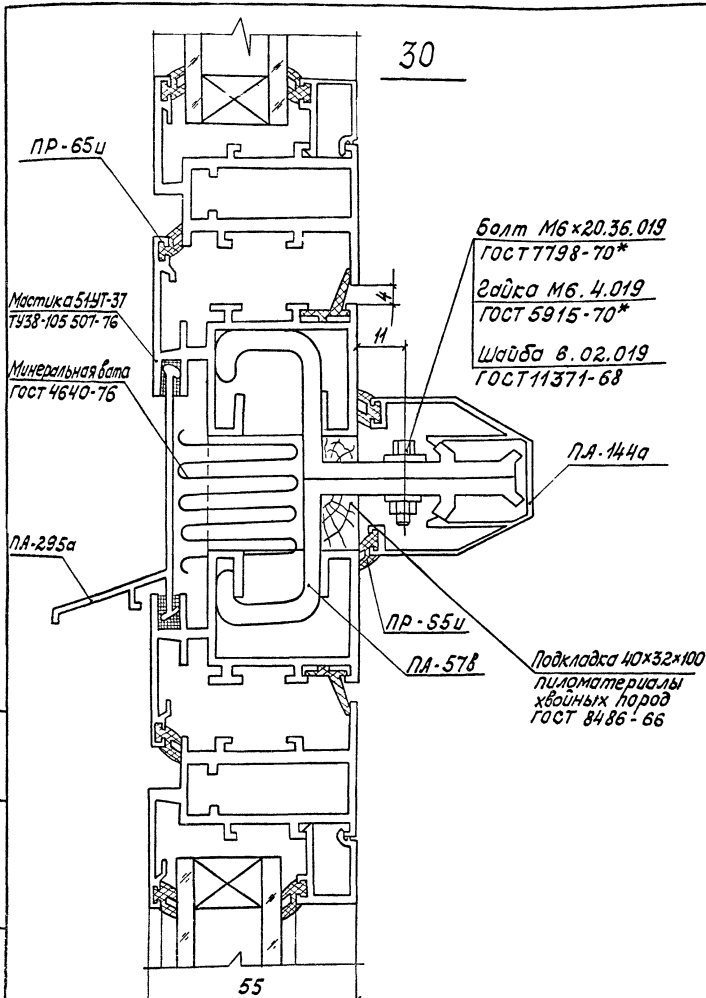

Таблица расхода материалов в кг

Наименование	ГОСТ, ТУ	Расход материалов на 1 п.м стыка		Расход материалов на узел
		28	30	29
элемент крепления	профиль ПА-57в АД 31Т5 ГОСТ 22233-76	0,18	0,18	—
нащельник	профиль ПА-100 АД 31Т5 ГОСТ 22233-76	0,37	—	—
нащельник	профиль ПА-144а АД 31Т5 ГОСТ 22233-76	0,57	0,57	—
слив	профиль ПА-295а АД 31Т5 ГОСТ 22233-76	—	0,45	—
уплотнитель резиновый	профиль ПР-65и НО-1 ТУ38-105 1082-72	0,08	0,08	—
Уголок ℓ=42мм	5100×63×8 ГОСТ 8510 Вст Сп ГОСТ 535-79	—	—	0,41
Винт самонарезающий В6×25	ТУ 36-2142-78	—	—	0,16
Шайба уплотнительная ШУ-6	ТУ 36-2130-78	—	—	0,0005
Болт М6×20.36.019	ГОСТ 7798-70*	0,014	0,014	—
Гайка М6.4.019	ГОСТ 5915-70*	0,005	0,005	—
Шайба 6.6.02.019	ГОСТ 11371-6878	0,003	0,003	—
Мастика 51-УТ-37	ТУ38-105 507-76	0,13	0,13	—
Минеральная вата	ГОСТ 4640-76	0,14	0,14	—
Подкладка 40×32×100 пиломатериалы хвойных пород	ГОСТ 8486-66 86	—	0,84	—

1. В таблицу расхода введены только детали крепления и примыкания окон в ленточном проеме.
2. Сборочная единица „изделие окна" или изделие балконной двери" в таблицу не введены.
3. Расход материалов на изделие даны в таблицах на листах 1.236.4-8.1 124-КМ1

				1.236.4-8.1 27-КМ			
Зав.отд	Голиков		18.06.81	Узел 30 Таблица расхода материалов в ленточном проеме.	Стадия	Лист	Листов
Н.контр.	Чуркова		18.06.81		Р		1
Гл.констр.	Петров		18.06.81				
Гл.констр.	Новикова		18.06.81		Гипросельхозмонтажспецстрой		
Зав.сект.	Мотвеева		18.06.81				
Констр.	Мишина		18.06.81				

Инв.№ подл. | Подп. и дата | Взам. инв.№

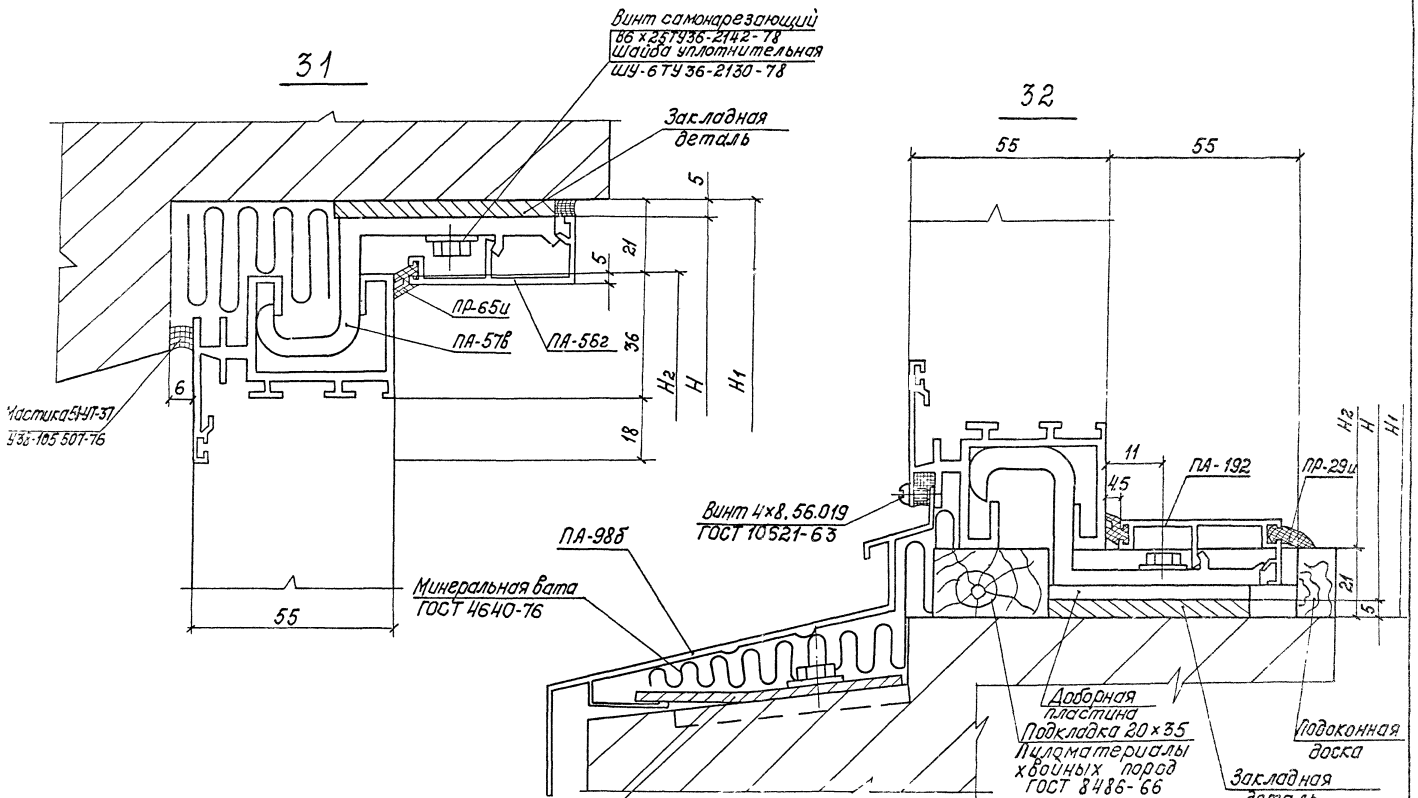

Зав. отд.	Голиков		19.06.81
Н. контр.	Чиркова		18.06.81
Т. контр.	Петров		19.06.81
Гл. констр.	Новикова		19.06.81
Зав. сектор	Матвеева		18.06.81
Констр.	Мишина		18.06.81

1.236.4-8.1 23-КМ

Узлы 31; 32

Стадия	Лист	Листов
Р		1

Гипроспецлегконструкция

33

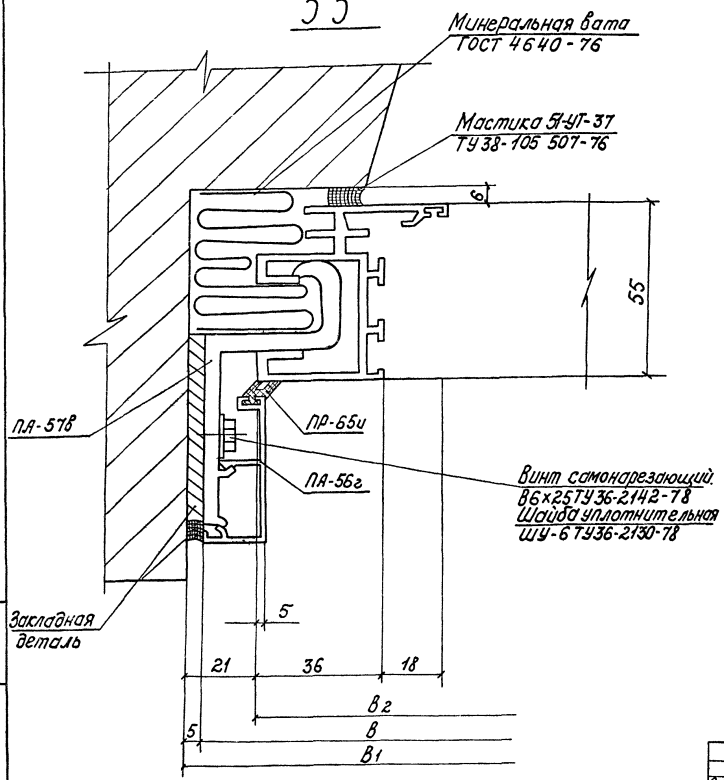

Таблица расхода материалов на 1п.м. стыковки

Наименование	ГОСТ, ТУ	31		33
Нащельник внутренний	профиль ПА-56г АД 3175 ГОСТ 22233-76	0,39	—	0,39
Элемент крепления	профиль ПА-57в АД 3175 ГОСТ 22233-76	0,18	0,18	0,18
Слив	профиль ПА-98в АД 3175 ГОСТ 22233-76	—	0,72	—
Уплотнитель резиновый	профиль ПР-65и НО68-1 ТУ38-105 1082-76	0,04	0,04	0,04
Винт 4х8 56.019	ГОСТ 10621-63	—	0,0003	—
Винт самонарезающий В6х25	ТУ36-2142-78	0,016	0,016	0,016
Шайба уплотнительная ШУ-6	ТУ36-2130-78	0,0005	0,0005	0,0005
Деталь крепления слива	Лист 5 ПН-3 ГОСТ 19903-74 В Ст. 3кп ГОСТ 16523-70	—	0,15	—
Минеральная вата	ГОСТ 4640-76	0,15	0,14	0,15
Мастика 51-УТ-37	ТУ38-105 507-76	0,13	0,04	0,13
Подкладка 20х35 пиломатериалы хвойных пород	ГОСТ 8486-66	—	0,8	—
Нащельник внутренний	профиль ПА-192 АД 31Т5 ГОСТ 22233-76	—	0,40	—
Уплотнитель резиновый	профиль ПР-29и НО68-1 ТУ38-105 1082-76	—	0,06	—

1. В таблицу расхода введены только детали крепления и примыкания оконных блоков к проему с четвертью.
2. Сборочная единица „ изделие окна [illegible] изделие балконной двери" в таблицу не введены.
3. Расход материалов на изделия даны в таблицах на листах 1.236.4-8.1 124-КМ

Зав. отд.	Голиков		19.06.81
Н. контр.	Чиркова		19.06.81
Гл. контр.	Петров		18.06.81
Гл. констр.	Новикова		18.06.81
Зав. сект.	Матвеева		18.06.81
Констр.	Косарева		18.06.81

1.236.4-8.1 29-КМ

Узел 33. Таблица расхода материалов.

Стадия	Лист	Листов
Р		1

Гипроспецлегконструкция

Инв. № подл. | Подп. и дата | Взам. инв. №

Рис. 1

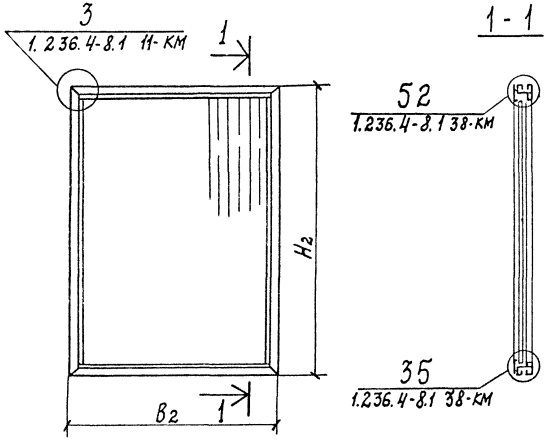

Рис. 2

Остальное см. рис. 1

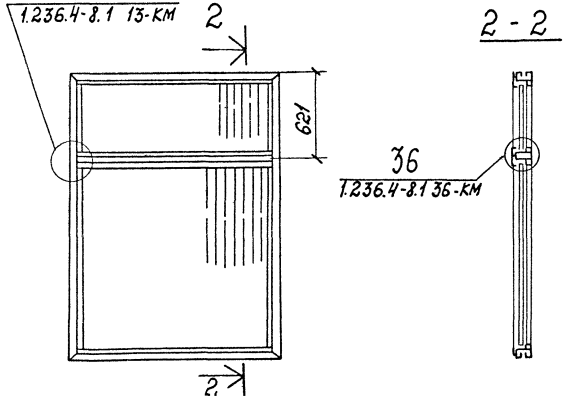

Шифр окна	Рис.	Конструктивные размеры изделия, мм		Стекло (hхв, мм)	Масса стекла на изделие, кг	Масса изделия без остекления, кг	Общая масса изделия кг
		Н2	В2				
ОАП 06-09лI	1	568	868	490×790	4,75	5,58	10,33
ОАП 06-12лI		568	1168	490×1090	6,63	6,58	13,21
ОАП 06-15лI		568	1468	490×1390	8,50	7,51	16,01
ОАП 06-18лI		568	1768	490×1690	10,25	8,60	18,85
ОАП 15-09лI		1468	868	1390×790	13,75	8,59	22,34
ОАП 15-12лI		1468	1168	1390×1090	19,00	9,72	28,72
ОАП 15-15лI		1468	1468	1390×1390	24,13	11,13	35,26
ОАП 18-09лI		1768	868	1690×790	16,75	97,19	26,47
ОАП 18-12лI		1768	1168	1690×1090	23,00	10,85	24,85
ОАП 18-15лI		1768	1468	1690×1390	29,37	11,69	41,06
ОАП 18-18лI		1768	1768	1690×1690	35,75	12,74	48,49
ОАП 21-09лI		2068	868	1990×790	19,63	10,63	30,26
ОАП 21-12лI		2068	1168	1990×1090	27,13	11,69	38,82
ОАП 21-15лI		2068	1468	1990×1390	34,63	12,74	47,37
ОАП 24-12лI	2	2368	1168	560×1090	7,50	16,76	47,20
				1690×1090	23,00		

1. Крепление окон в проеме дано на листе 1.236.4-8.1 20-КМ.
2. Таблицу расхода материалов см. лист 1.236.4-8.1 124-КМ.
3. Вид окон дан из помещения.

Зав. отд.	Голиков		19.06.81
Н. контр.	Чиркова		19.06.81
Т. контр.	Петров		19.06.81
гл. констр.	Новикова		18.06.81
Зав. сект.	Матвеева		18.06.81
Констр.	Хусаева		18.06.81

1.236.4-8.1 30-КМ

Окно глухое
Номенклатура.

Стадия	Лист	Листов
Р		1

Гипроспецлегконструкция

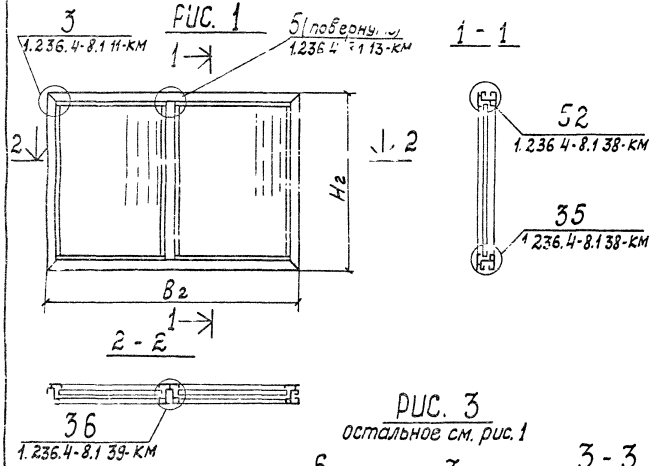

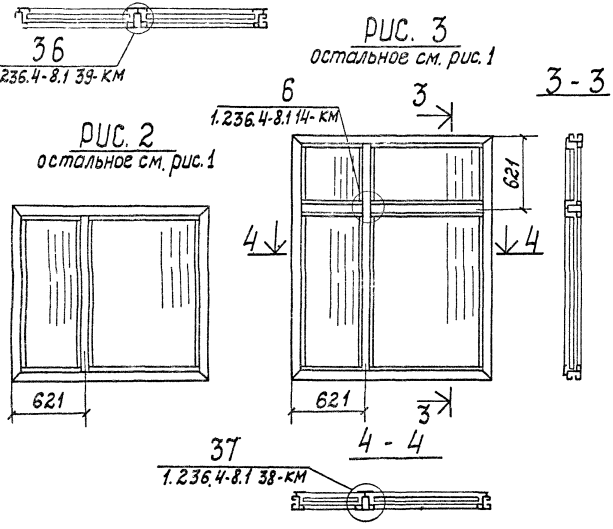

Шифр окна	Рис.	Конструктивные размеры изделия, мм Hг	Bг	Стекло (h×b, мм)	Масса стекла на изделие, кг	Масса изделия без остекления, кг	Общая масса изделия, кг
ОАП,06-24л I	1	568	2368	490×1120	6,88	11,34	25,10
				490×1120	6,88		
ОАП,12-24л I		1168	2368	1090×1120	15,25	13,99	44,49
				1090×1120	15,25		
ОАП,18-24л I		1768	2368	1690×1120	23,63	16,72	63,98
				1690×1120	23,63		
ОАП,12-18 л I	2	1168	1768	1090×560	7,50	11,99	34,37
				1090×1090	14,88		
ОАП,18-18л I		1768	1768	1690×560	11,63	15,15	49,78
				1690×1090	23,00		
ОАП21-18л I		2068	1768	1990×560	13,63	16,17	59,93
				1990×1090	27,13		
ОАП24-18л I	3	2368	1768	1690×560	11,63	27,93	73,81
				560×560	3,75		
				1690×1090	23,00		
				560×1090	7,50		

1. Крепление окон в проеме дано на листе 1.236.4-8.1 20 КМ.
2. Таблицу расхода материалов см. лист
3. Вид окон дан из помещения.

Зав.отд.	Голиков		19.06.91
Н.контр.	Чиркова		19.06.91
Т.контр.	Петров		18.06.91
Гл.констр.	Новикова		18.06.91
Зав.сектр.	Матвеева		18.06.91
Констр.	Мишина		18.06.91

1.236.4-8.1 31-КМ

Окно глухое. Номенклатура.

Стадия	Лист	Листов
Р		1

Строспецлегконструкция

РИС. 1

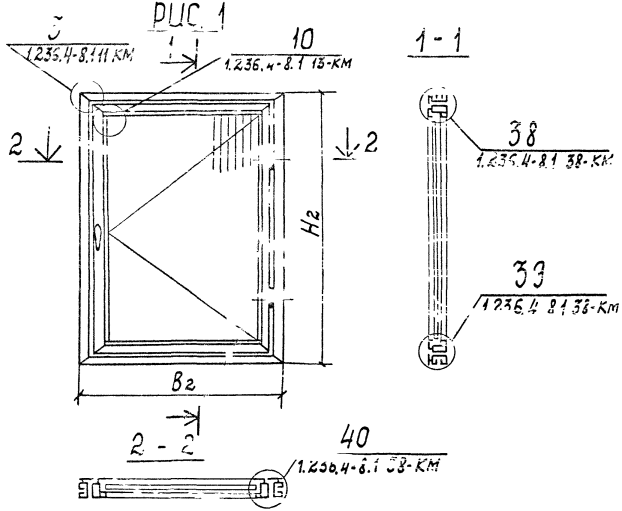

Шифр окна	Рис.	Конструктивные размеры изделия, мм		Стекло (h×в, мм)	Масса стекла на изделие, кг	Масса изделия без остекления, кг	Общая масса изделия, кг
		Н2	В2				
ОАП15-09шI	1	1468	868	1290×700	11,38	15,24	26,62
ОАП15-12шI		1468	1168	1300×1000	16,25	18,38	34,63
ОАП18-09шI		1768	868	1600×700	14,00	18,38	32,38
ОАП18-12шI		1768	1168	1600×1000	20,00	20,19	40,19
ОАП24-12сI	2	2368	1168	560×1090	7,50	24,39	51,89
				1600×1000	20,00		

РИС 2

Остальное - см. рис. 1

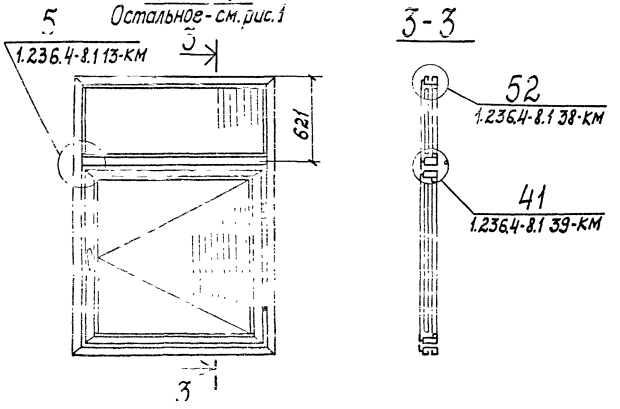

1. Масса изделия без остекления включает расход материалов на приборы.
2. Весовые характеристики механических приборов даны на листе. 1.236.4-8.1 76-КМ
3. Номенклатуру приборов см. лист 1.236.4-8.1 48-КМ
4. Крепление окон в проеме см. лист 1.236.4-8.1 20КМ.
5. Таблицу расхода материалов см. лист 1.236.4-8.1 124-КМ

Зав. отд.	Голиков		19.06.81
Н. контр.	Чиркова		19.06.81
Г. контр.	Петров		18.06.81
Гл. констр.	Новикова		18.06.81
Зав. сект.	Матвеева		18.06.81
Констр.	Касаева		18.06.81

1.236.4-8.1 32-КМ

Окно с распашной створкой Номенклатура

Стадия	Лист	Листов
Р		1

Гипрослецлегконст

Рис. 1

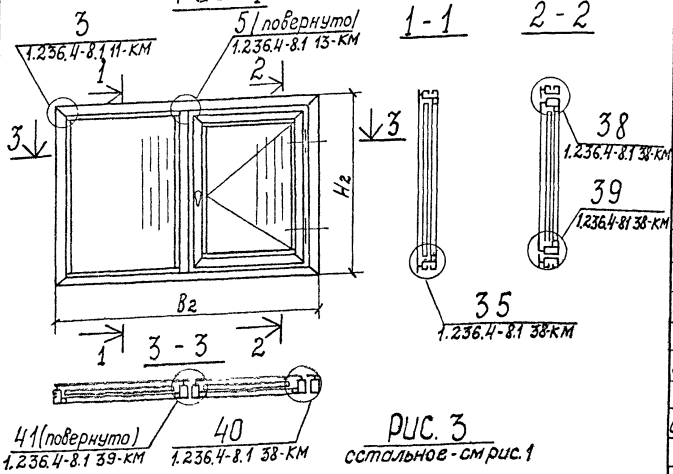

Шифр окна	Рис.	Конструктивные размеры изделия, мм		Стекло (h×в, мм)	Масса стекла на изделие, кг	Масса изделия без остекления, кг	Общая масса изделия, кг
		Н2	В2				
ОАП12-24с I	1	1168	2368	1090×1120	15,25	23,04	51,16
				1000×1030	12,87		
ОАП18-24с I		1768	2368	1690×1120	23,63	28,24	72,50
				1600×1030	20,63		
ОАП21-24с I		2068	2368	1990×1120	27,87	31,08	83,45
				1900×1030	24,50		
ОАП12-18с I	2	1168	1768	1090×560	7,50	21,01	41,01
				1000×1000	12,50		
ОАП18-18с I		1768	1768	1690×560	11,63	25,83	57,46
				1600×1000	20,00		
ОАП21-18с I		2068	1768	1990×560	13,63	28,47	65,85
				1900×1000	23,75		
ОАП24-18с I	3	2368	1768	1690×560	11,63	34,88	77,76
				560×560	3,75		
				1600×1000	20,00		
				560×1090	7,50		

Рис. 3
остальное - см рис. 1

Рис. 2
Остальное - см. рис. 1

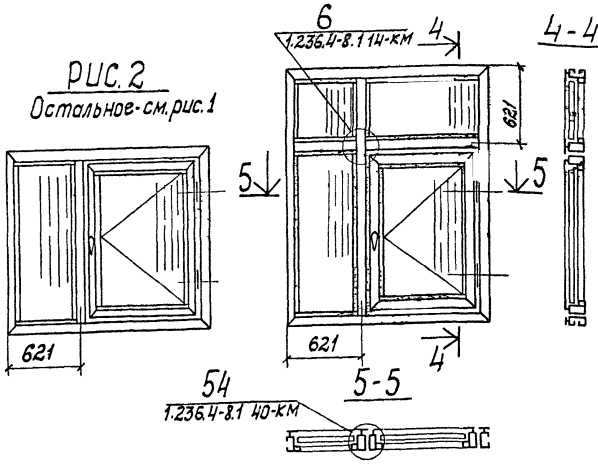

1. Крепление окон в проеме дано на листе 1.236.4-8.1 20-КМ
2. Масса изделия без остекления включает расход материалов на приборы.
3. Весовые характеристики механических приборов даны на листе 1.236.4-8.1 76-КМ
4. Номенклатура приборов см. лист 1.236.4-8.1 43-КМ
5. Таблицу расходов материалов см. лист 1.236.4-8.1 124-КМ

Зав. отд	Голиков		19.06.81
Н. контр.	Чуркова		19.06.81
Т. контр.	Петров		18.06.81
Д. констр.	Новикова		18.06.81
Зав. сект.	Матвеева		18.06.81
Констр.	Мишина		18.06.81

1.236.4-8.1 33-КМ

Окна с распашной створкой. Номенклатура.

Стадия	Лист	Листов
Р		

Гипроспецлегконструкция

РИС. 1

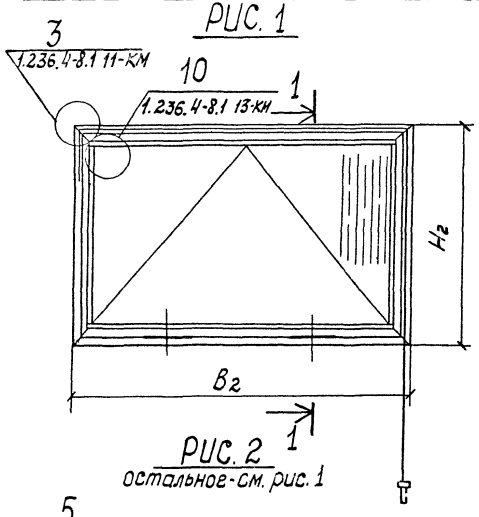

1 - 1

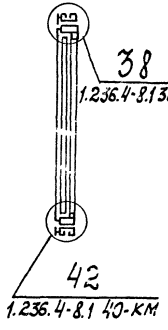

Шифр окна	Рис.	Конструктивные размеры изделия, мм		Стекла (h×в, мм)	Масса стекла на изделие, кг	Масса изделия без остекления, кг	Общая масса изделия, кг
		H_2	B_2				
ОАП06-09шI	1	568	868	400×650	3,50	14,38	17,88
ОАП.06-12шI		568	1168	400×990	5,00	16,07	21,07
ОАП06-15шI		568	1468	400×1300	6,50	18,51	25,01
ОАП06-18шI		568	1768	400×1600	8,00	20,33	28,33
ОАП.18-09шфI	2	1768	868	470×700	4,13	35,47	48,35
				1000×700	8,75		
САП18-12шфI		1768	1168	470×1000	5,87	27,73	46,10
				1000×1000	12,50		
ОАП21-09шфI		2068	868	470×700	4,13	27,31	42,82
				1290×700	11,38		
САП.21-12шфI		2068	1168	470×1000	5,87	29,57	51,69
				1300×1000	16,25		

РИС. 2

остальное - см. рис. 1

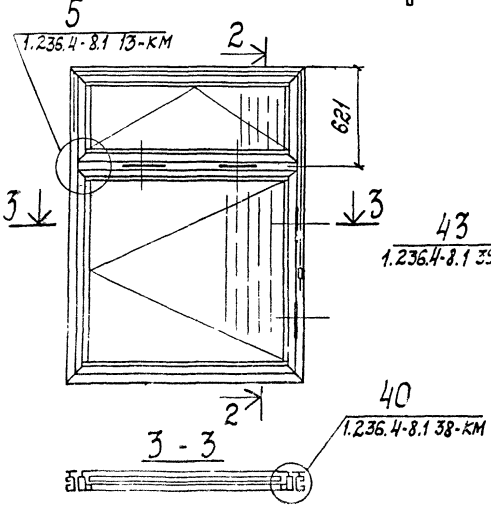

2 - 2

1. Масса изделия без остекления включает расход материалов на приборы.
2. Весовые характеристики механических приборов даны на листе 1.236.4-8.1 76-КМ
3. Номенклатуру приборов см. лист 1.236.4-8.1 49-КМ
4. Крепление окон в проеме дано на листе 1.236.4-8.1 20 КМ
5. Таблицу расхода материалов см. лист 1.236.4-8.1 124-КМ.

				1.236.4-8.1 34-КМ			
Зав. отд.	Голиков		19.06.81				
Н. контр.	Чуркова		19.06.81	Окно с нижнеподвесной створкой. Номенклатура	Стадия	Лист	Листов
Т. контр.	Петров		18.06.81		Р		1
Гл. констр.	Новикова		18.06.81				
Зав. сект.	Матвеева		18.06.81		Гипростецелегконструкция		

Рис.1

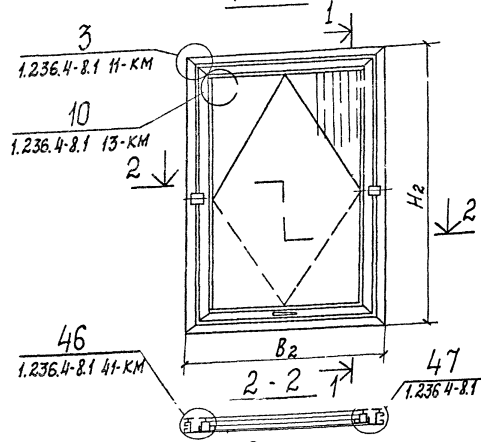

1 - 1

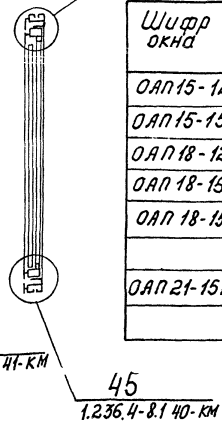

Шифр окна	Рис.	Конструктивные размеры изделия, мм		Стекло (h×B, мм)	Масса стеклопакета изделие, кг	Масса изделия без остекления, кг	Общая масса изделия, кг
		H_2	B_2				
ОАП 15-12Г I	1	1468	1168	1250×950	14,87	23,69	38,56
ОАП 15-15Г I		1468	1468	1250×1250	19,50	26,28	45,78
ОАП 18-12Г I		1768	1168	1550×950	18,37	26,28	44,65
ОАП 18-15Г I		1768	1468	1550×1250	24,25	28,72	52,97
ОАП 18-15гф I	2	1768	1468	470×1300	7,63	38,97	61,47
				950×1250	14,87		
ОАП 21-15гф I		2068	1468	470×1300	7,63	41,58	68,71
				1250×1250	19,50		

Рис.2

Остальное - см. рис.1

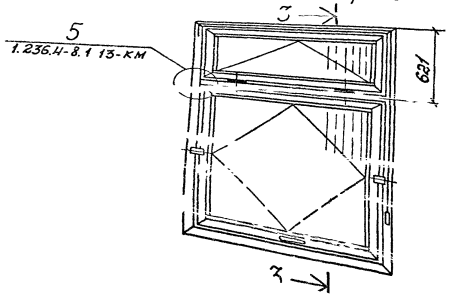

3 - 3

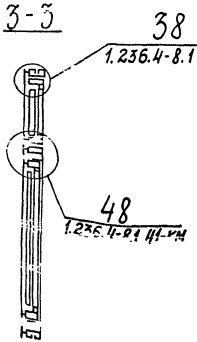

1. Масса изделия без остекления включает расход материалов на приборы.
2. Ветровые характеристики механических приборов даны на листе 1.236.4-8.1 76-КМ
3. Номенклатуру приборов см. лист 1.236.4-8.1 [illegible]-КМ.
4. Крепление окон в проеме см. лист 1.236.4-8.1 [illegible]-КМ.
5. Таблицу расхода материалов см. лист 1.236.4-8.1 [illegible]-КМ.

Зав. отд.	Голиков		19.06.81	1.236.4-8.1 35-КМ
Н. контр.	Чирков		19.06.81	
Гл. контр.	Петров		18.06.81	Окна со средней поворотно-откидной створкой. Номенклатура.
Гл. конст.	Новикова		18.06.81	Стадия Р; Лист 1; Листов [illegible]
Зав. сект.	Матвеева		18.06.81	
Констр.	Косарева		18.06.81	Гипроспецгазкомплект

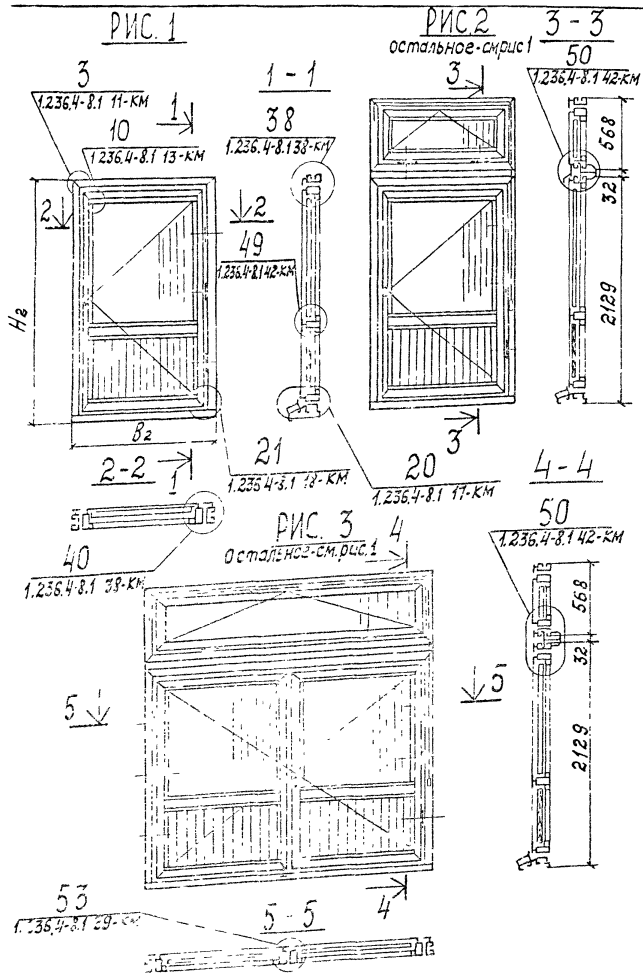

Шифр балконной двери	Рис.	Конструктивные размеры изделия, мм		Размеры стекла и глухих вставок (hхв, мм)	Масса стекла на изделие, кг	Масса изделия без остекления, кг	Общая масса изделия, кг
		Hг	Bг				
БАП22-07,5 I	1	2129	718	1290×550	9,00	27,78	41,66
				(630×550)	(4,88)		
БАП22-09 I	1	2129	868	1290×700	11,38	30,68	48,28
				(630×100)	(6,22)		
БАП24-07,5 I	1	2329	718	1290×550	9,00	28,97	42,67
				(830×550)	(4,88)		
БАП24-09 I	1	2329	868	1290×700	11,38	31,95	49,55
				(830×700)	(6,22)		
БАП28-09ф I	2	2728	868	400×690	3,50	45,00	66,10
				1290×700	11,38		
				(630×700)	(6,22)		
БАП28-12ф I	2	2728	1168	400×990	5,00	52,28	82,43
				1300×1000	16,25		
				(630×1000)	(8,90)		
БАП28-18ф I	3	2728	1768	400×1600	8,00	68,89	155,17
				1300×750-2шт	25,00		
				(630×750)-2шт	(26,64)		

1. В скобках даны размеры глухих вставок и их массы.
2. Масса изделия без остекления включает расход материалов на приборы.
3. Весовые характеристики механических приборов даны на листах 1.236.4-8.1 75-КМ
4. Номенклатуру приборов см. лист 1.236.4-8.1 52-КМ
5. Крепление балконных дверей в проеме см. лист 1.236.4-8.1 22-КМ
6. Таблицу расхода материалов см. лист 1.236.4-8.1 124-КМ

Зав.отд.	Голиков		19.06.81
Н.контр.	Чиркова		19.06.81
Т.контр.	Петров		16.06.81
Гл.конст.	Новикова		16.06.81
Зав.сект.	Матвеева		18.06.81
Констр.	Косарева		18.06.81

1.236.4-8.1 36-КМ

Дверь балконная распашная. Номенклатура.

Стадия	Лист	Листов
Р		1

Гипроспецлегконструкция

Размеры h x b, мм	Толщина стекла, мм	Площадь остекления, м²	Масса, кг	Примечание
400 x 690	5мм	0,28	3,5	
400 x 990	"	0,40	5.0	
400 x 1300	"	0,52	6,5	
400 x 1600	"	0,64	8,0	
470 x 700	"	0,33	4,13	
470 x 1000	"	0,47	5,87	
470 x 1300	"	0,61	7.63	
490 x 790	"	0,39	4.75	
490 x 1090	"	0,53	6.63	
490 x 1120	"	0,55	6.88	
490 x 1390	"	0.68	8,5	
490 x 1690	"	0,83	10.25	
560 x 560	"	0,3	3,75	
1000 x 700	"	0,7	8,75	
1000 x 1000	"	1,0	12,00	
1000 x 1030	"	1,03	12,87	
1090 x 560	"	0,6	7,50	
1090 x 1090	"	1,19	14,87	
1090 x 1120	"	1,22	15,25	
1250 x 950	"	1,19	14,87	
1250 x 1250	"	1,56	19,50	
1290 x 550	"	0,72	9,00	
1290 x 700	"	0,91	11,38	
1290 x 750	"	0,96	12.25	
1300 x 1000	"	1,3	16.25	
1390 x 790	"	1,1	13,75	
1390 x 1090	"	1,52	19,0	
1390 x 1390	"	1,93	24,13	

Размеры h x b, мм	Толщина стекла, мм	Площадь остекления, м²	Масса, кг	Примечание
1550 x 950	5	1,43	18,37	
1550 x 1250	"	1.94	24,25	
1600 x 700	"	1,12	14.0	
1600 x 1000	"	1,6	20.0	
1600 x 1030	"	1,65	20,63	
1690 x 560	"	0,93	11,63	
1690 x 790	"	1,34	16,75	
1690 x 1090	"	1,84	23,0	
1690 x 1120	"	1,89	23,63	
1690 x 1390	"	2,35	29,37	
1690 x 1690	"	2,86	35,75	
1900 x 1000	"	1,90	23,75	
1900 x 1030	"	1,96	24,50	
1990 x 560	"	1,1	13,63	
1990 x 790	"	1,57	19,63	
1990 x 1090	"	2,17	27.13	
1990 x 1120	"	2,23	27,87	
1990 x 1390	"	2,77	34,63	

Зав.отд.	Галиков		19.06.81
Н. контр.	Чуркова		19.06.81
Т. контр.	Петров		18.06.81
Гл. констр.	Новикова		18.06.81
Зав.сект.	Матвеева		18.06.81
Констр.	Косарева		18.06.81

1.236.4-8.1 37-КМ

Номенклатура стекол для окон и балконных дверей типов ОАП1, ОАП2

Стадия	Лист	Листов
Р		1

Гипроспецлегконструкция

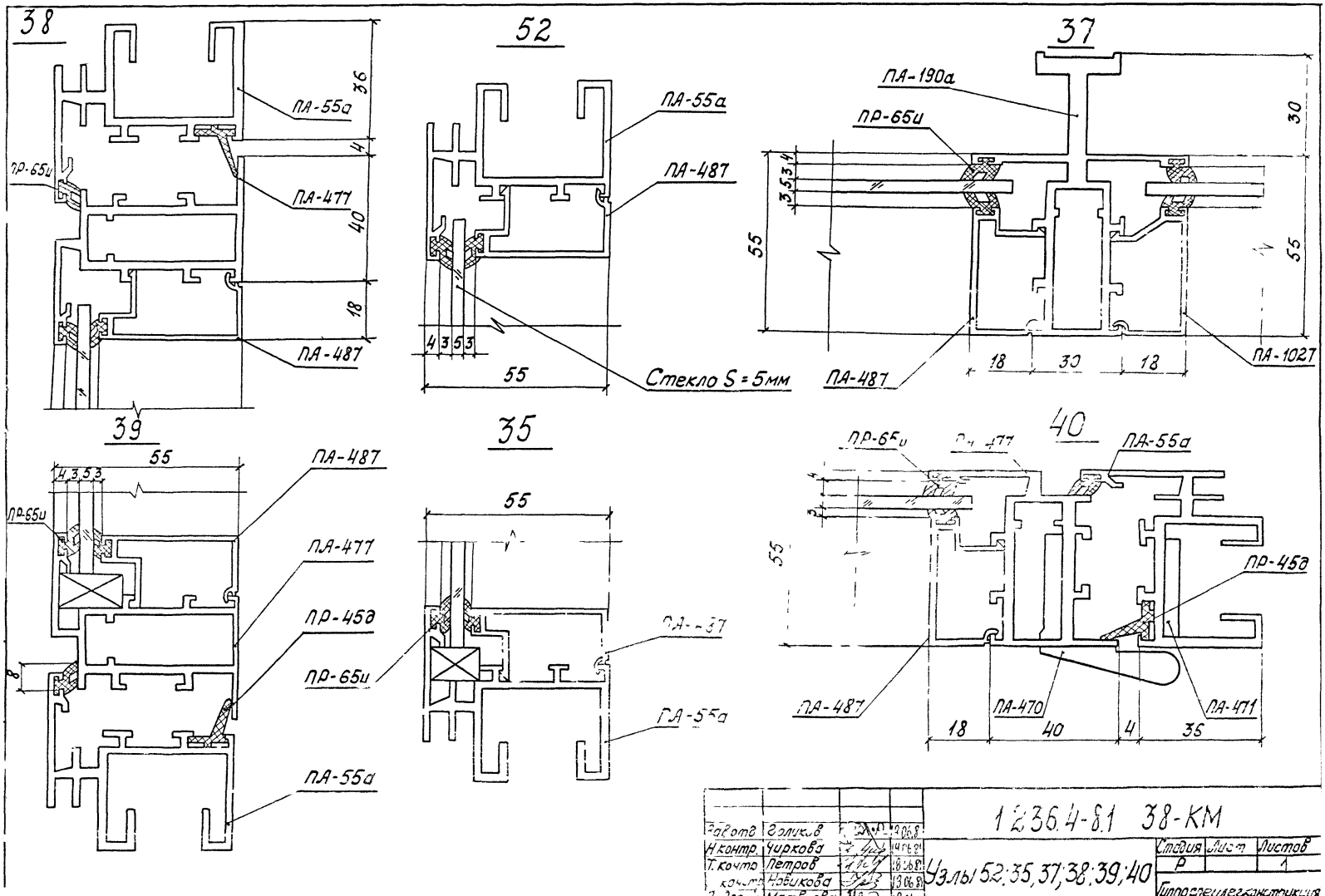
38
ПА-55а
ПР-65и
ПА-477
ПА-487
36
4
40
18
52
ПА-55а
ПА-487
4 3 5 3
55
Стекло S = 5мм
37
ПА-190а
ПР-65и
3 5 3 4
55
30
55
ПА-487
ПА-1027
18
30
18
39
55
4 3 5 3
ПА-487
ПР-65и
ПА-477
ПР-45д
ПА-55а
8
35
55
ПР-65и
ПА-55а
40
ПР-65и
ПА-55а
55
ПР-45д
ПА-487
ПА-470
ПА-471
18
40
4
36
1.236.4-8.1 38-КМ
Завотд. Голиков
Н.контр. Чиркова
Т.контр. Петров
Новикова
Зм.Дсект. Матвеева
Узлы 52;35,37;38;39;40
Стадия Р
Лист
Листов 1
Гипроспецлегконструкция

43

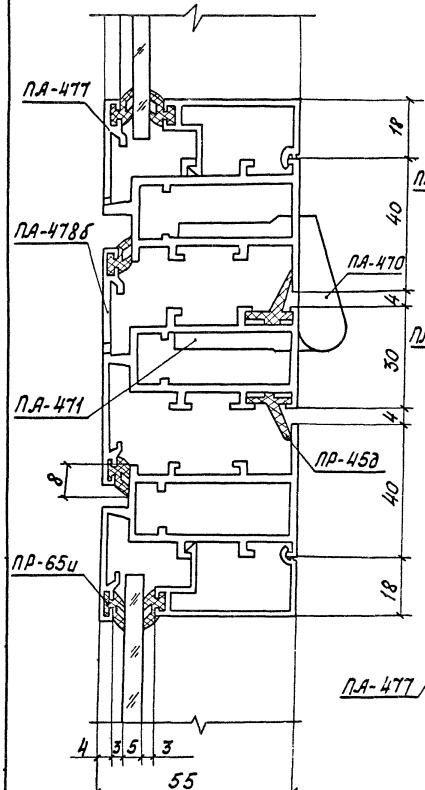

41

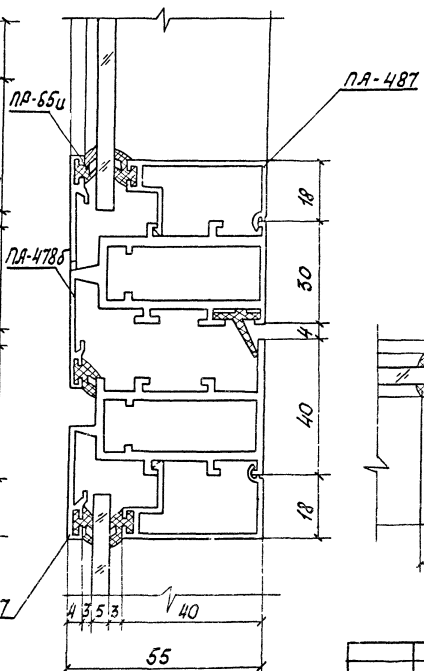

36

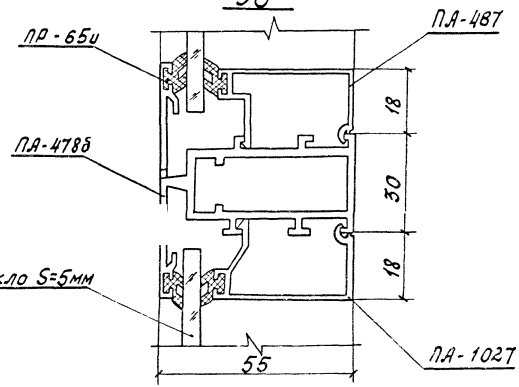

53

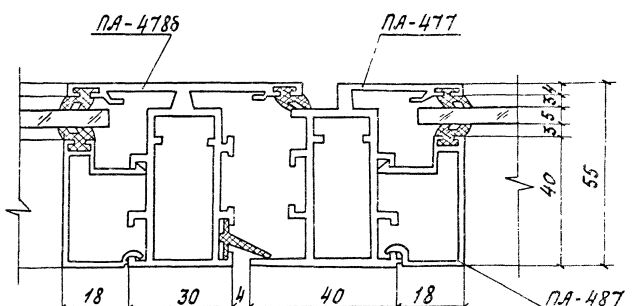

Зав.отд.	Голиков		19.06.81
Н.контр.	Чиркова		19.06.81
Гл.контр.	Петров		18.06.81
Гл.констр.	Новикова		18.06.81
Зав.сект.	Матвеева		18.06.81
Констр.	Мишина		18.06.81

1.236.4-8.1 39-КМ

Узлы 36; 41; 43; 53

Стадия	Лист	Листов
Р		1

Гипроспецлегконструкция

42

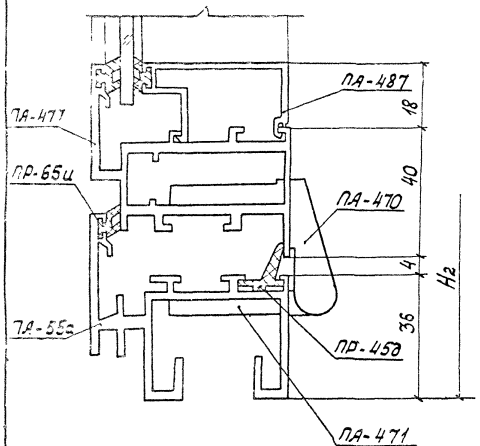

45

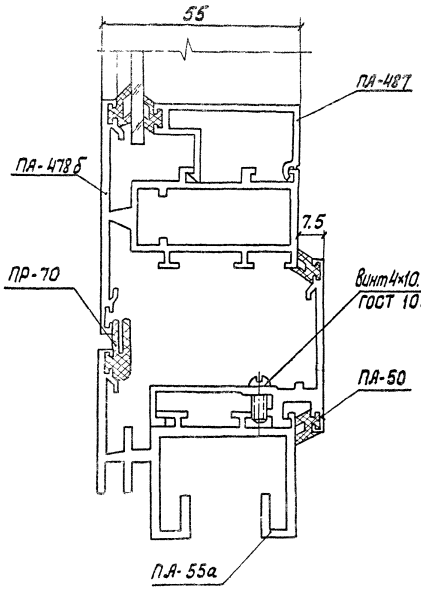

44

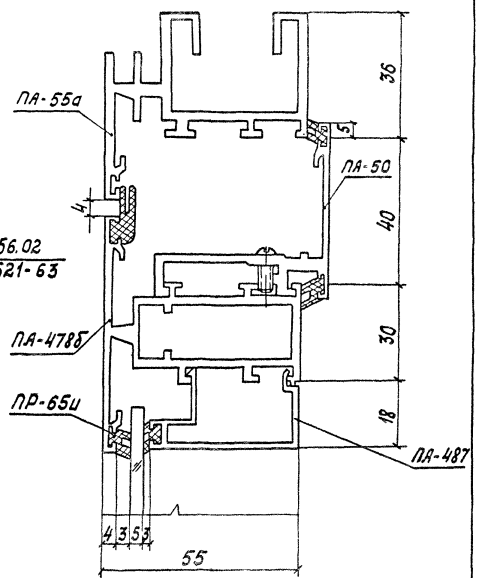

54

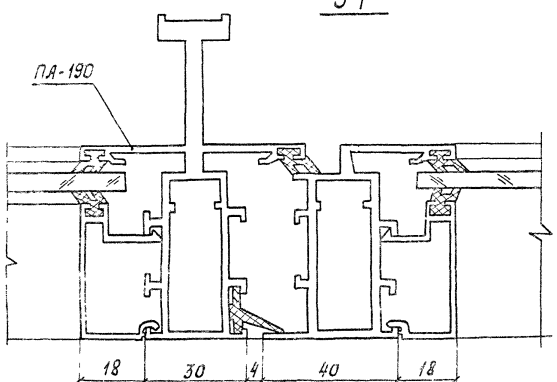

Зав. отд.	Голиков		19.06.81
Н. контр.	Чуркова		19.06.81
Т. контр.	Петров		19.06.81
Гл. констр.	Набикова		18.06.81
Зав. сект.	Матвеева		18.06.81
Техник	Катышкова		18.06.81

1.2364-8.1 40-КМ

Узлы 42; 44; 45; 54

Стадия	Лист	Листов
Р		1

Гипроспецлегконструкция

48

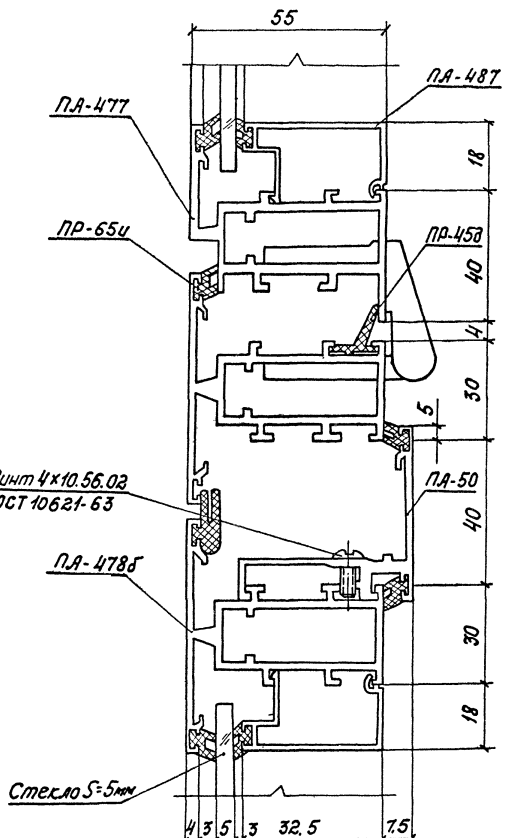

46

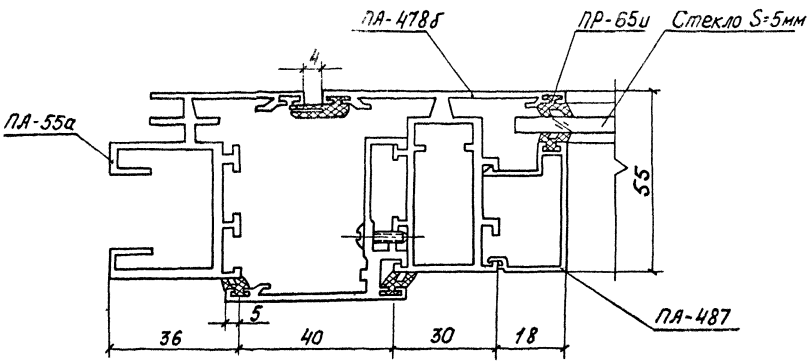

47

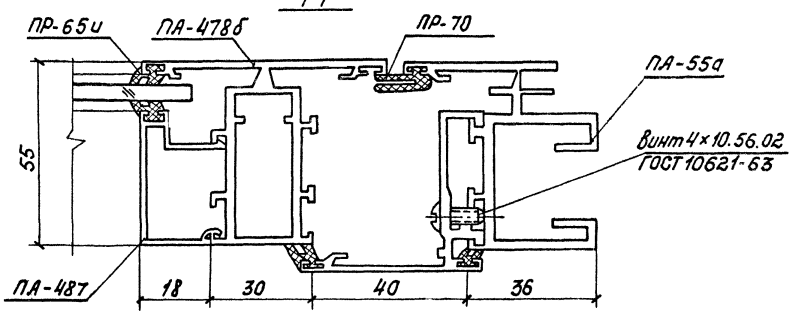

Зав.отд.	Галиков		19.06.91	1.236.4-8.1 41-КМ	
Н.контр	Чуркова		19.06.91		
Т.контр.	Петров		18.06.91	Узлы 46; 47; 48	Стадия: Р; Лист: —; Листов: 1
Гл.констр	Новикова		19.06.91		
Зав.сект.	Матвеева		19.06.91		
Техник	Катышкова		19.06.91		Гипроспецлегконструкция

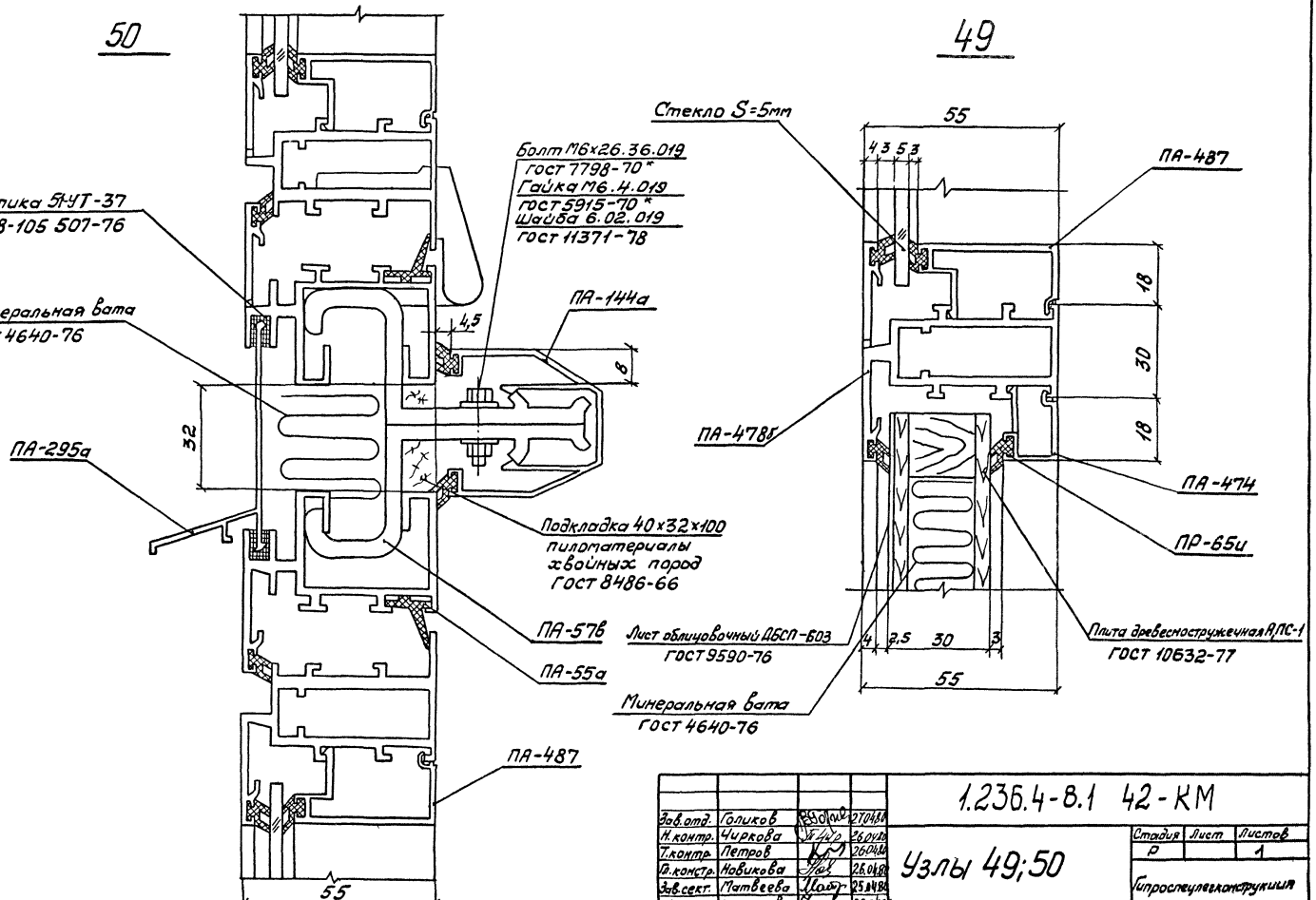

				1.236.4-8.1 42-КМ		
Зав.отд.	Голиков		27.04.87			
Н.контр.	Чиркова		26.04.87	Узлы 49;50	Стадия	Лист	Листов
Т.контр.	Петров		26.04.87		Р		1
Гл.констр.	Новикова		26.04.87				
Зав.сект.	Матвеева		25.04.87		Гипростальконструкция		
Констр.	Филатова		25.04.87				

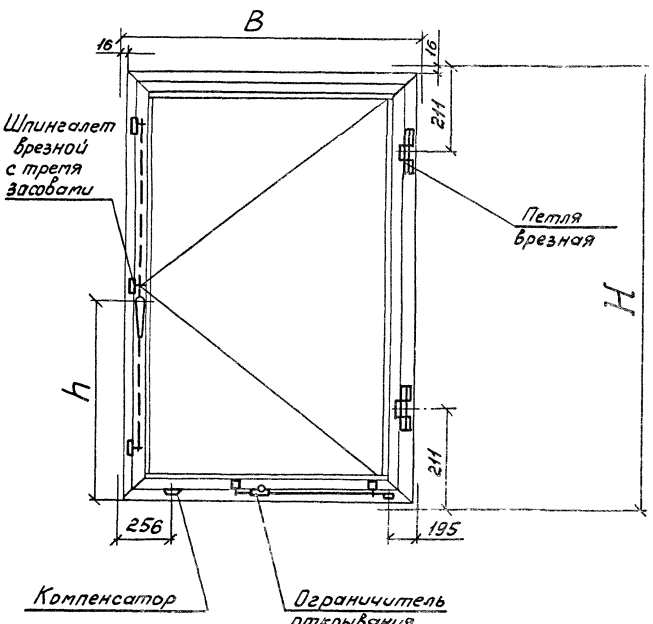

Шифр окна	Обозначение механических приборов.				
	Шпингалет врезной с 3 мя засовами.	Петля врезная	Ограничитель открывания	Компенсатор	h
ОАП15-09ш ОАП15-09шI ОКП15-12ш ОАП15-12шI	ШВ365п.00.00.00-02	301-001	Ог.02п 00 00 00	Км 01.00.00.00	600
ОАП18-09ш ОАП18-09шI ОАП18-12ш ОАП18-12шI	03				300
Технические условия	ТУ36-2202-79	ТУ36-2201-79			—

1. Вид окна дан из помещения.
2. H и B – модульные размеры проема и конструкции.
3. Размеры для справок.

				1.236.4-8.1 43-КМ	
Зав.отд	Голиков			Приборы для окон с распашной створкой. Номенклатура	Стадия: Р; Лист: ; Листов: 1
Н.контр.	Чиркова				Гипроспецстройконструкция
Т.контр.	Петров				
Гл.констр.	Хайцер				
Констр.	Павлова				

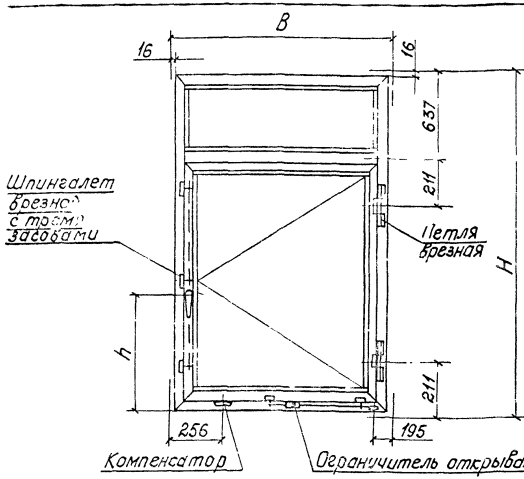

Шифр окна	Обозначение механических приборов				h
	Шпингалет врезной с тремя засовами	Петля врезная	Ограничитель открывания	Компенсатор	
ОАП24-12с САП24-12с I	ШВЗ 65п.00.00.00-03	Э01-001	Ог 02п.00.00.00	Км 01.00.00.00	900
Технические условия	ТУ36-2202-79	ТУ 36-2201-79			—

1. Вид окна дан из помещения.
2. Н и В - модульные размеры проема и конструкции.
3. Размеры для справок.

Зав. отд.	Голиков		20.06.81
Н. контр.	Чиркова		20.06.81
Т. контр.	Петров		20.06.81
Т. контр.	Хайцер		20.06.81
Ст. контр.	Павлова		12.06.81

1.236.4-8.1 44-КМ

Приборы для окон с распашной створкой. Номенклатура

Стадия	Лист	Листов
Р		1

Гипроспецлегконструкция

Копировал: Тарасова Формат 11

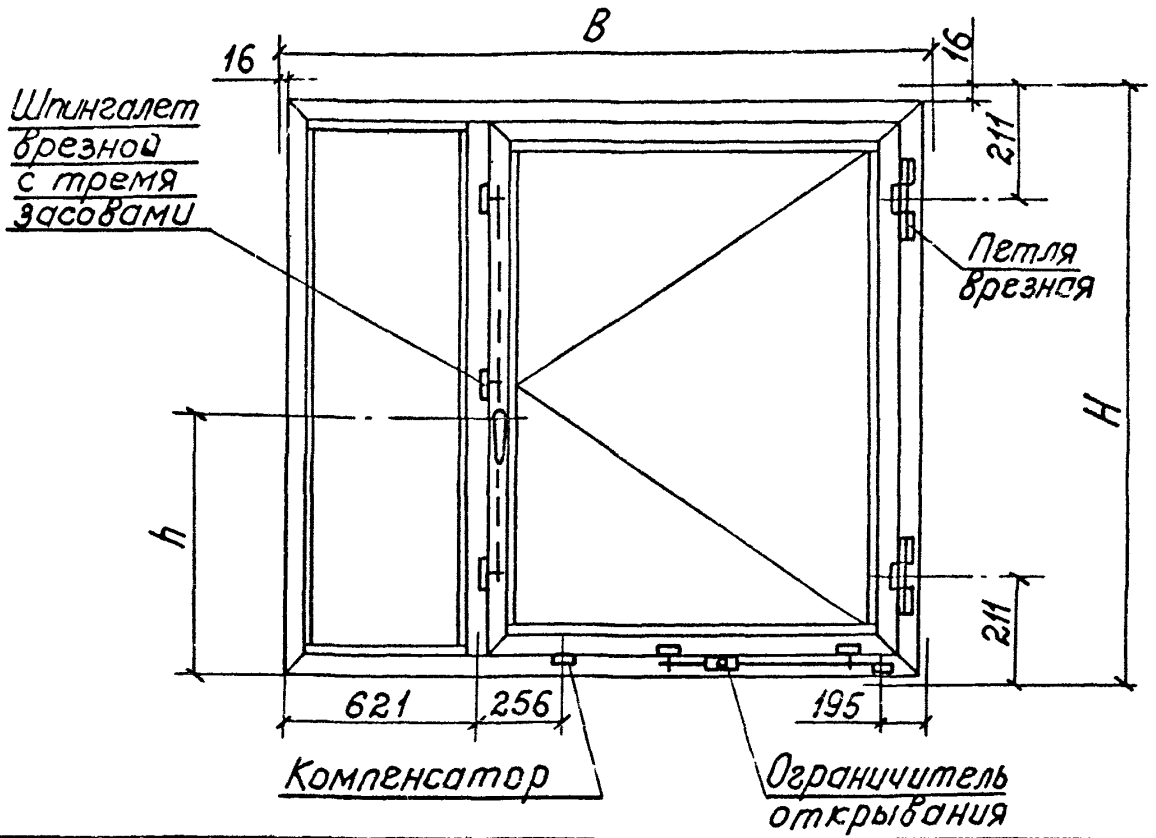

Шифр окна	Обозначение механических приборов				h
	Шпингалет врезной с тремя засовами	Петля врезная	Ограничитель открывания	Компенсатор	
ОАП 12-18с ОАП 12-18сI	ШВ365л.00.00.00-01				600
ОАП 18-18с ОАП 18-18сI	-03	301-001	Ог 02л.00.00.00	Км 01.00.00.00	900
ОАП 21-18с ОАП 21-18сI	-04				900
Технические условия	ТУ 36-2202-79	ТУ 36-2201-79			—

1. Вид окна дан из помещения.
2. Нив- модульные размеры проема и конструкции.
3. Размеры для справок.
4. Навеска створки окна с Н=2100 производится на трех петлях.

Взам. инв.№ | Подп. и дата | Инв.№подл.

1.236.4-8.1 45-КМ

Зав.отд.	Голиков		20.06.87
Н.контр.	Чиркова		20.06.87
Т.контр.	Петров		20.06.87
Гл.констр.	Хайцер		20.06.87
Констр.	Павлова		20.06.87

Приборы для окон с распашной створкой. Номенклатура.

Стадия	Лист	Листов
Р		1

Гипроспецлегконструкция

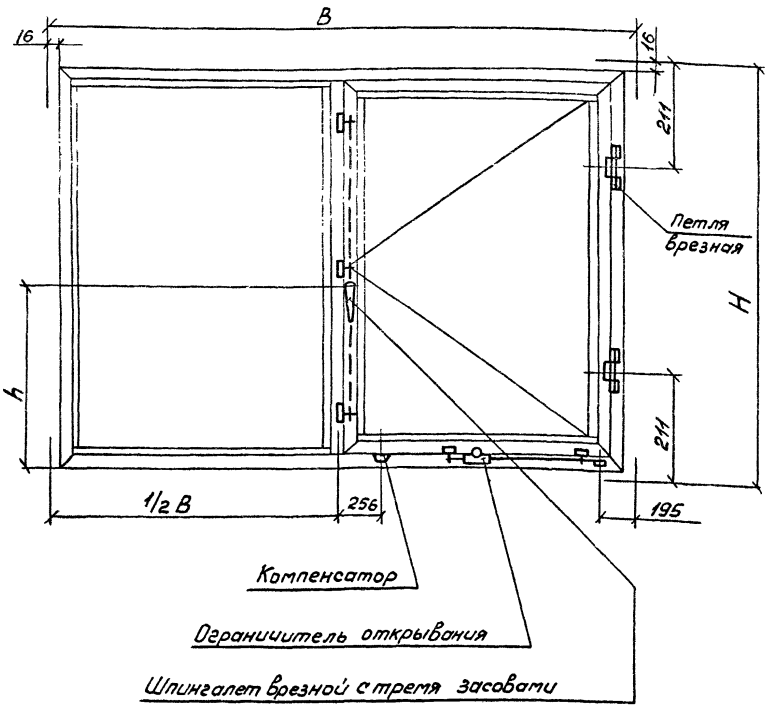

Шифр окна	Обозначение механических приборов.				h
	Шпингалет врезной с тремя засовами	Петля врезная	Ограничитель открывания.	Компенсатор	
ОАП12-24с ОАП12-24сI	ШВ3.65п.00.00.00-01	301-001	01-02п.00.00.00	Кп01.00.00.00	600
ОАП18-24с ОАП18-24сI	-03				900
ОАП21-24с ОАП21-24сI	-04				900
Технические условия	ТУ36-2202-79	ТУ36-2201-79			—

1. Вид окна дан из помещения.
2. H и B - модульные размеры проема и конструкции.
3. Размеры для справок.
4. Навеска створки окна с H=2100 производится на трех петлях.

				1.236.4-8.1 46-КМ	
Зав.отд.	Голиков			Приборы для окон с распашной створкой. Номенклатура.	Стадия: Р; Лист: ; Листов: 1
Н.контр.	Чиркова				Гипроспецлегконструкция
Т.контр.	Петров				
Гл.констр.	Хайцер				
Констр.	Павлова				

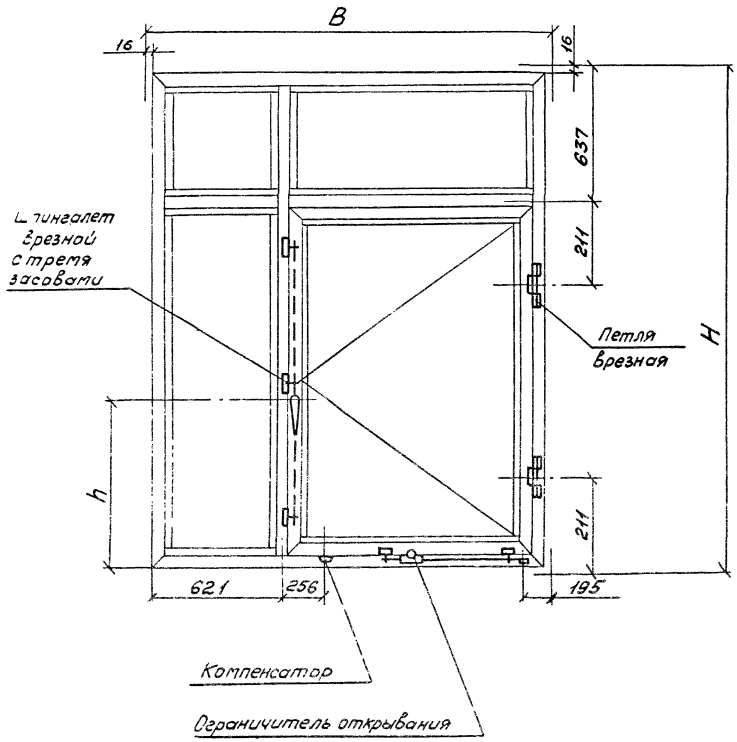

Шифр окна	Обозначение механических приборов.				h
	Шпингалет врезной с тремя засовами	Петля врезная	Ограничитель открывания	Компенсатор	
ОАП24-18с ОАП24-18сI	ШВ3.65п.00.00.00-03	Э01-001	Ог.02п.00.00.00	Км01.00.00.00	900
Технические условия	ТУ36-2202-79	ТУ36-2201-79			—

1. Вид окна дан из помещения.
2. Н и В – модульные размеры проема и конструкции.
3. Размеры для справок.

				1.236. 4-8.1 47-КМ			
Зав.отд.	Голиков		28.03.80	Приборы для окон с распашной створкой. Номенклатура.	Стадия	Лист	Листов
Н.контр.	Чиркова		23.03.80		Р		1
Т.контр.	Петров		23.03.80		Гипроспецлесконструкция		
Гл.констр.	Хайцер		14.03.80				
Констр.	Павлова		12.03.80				

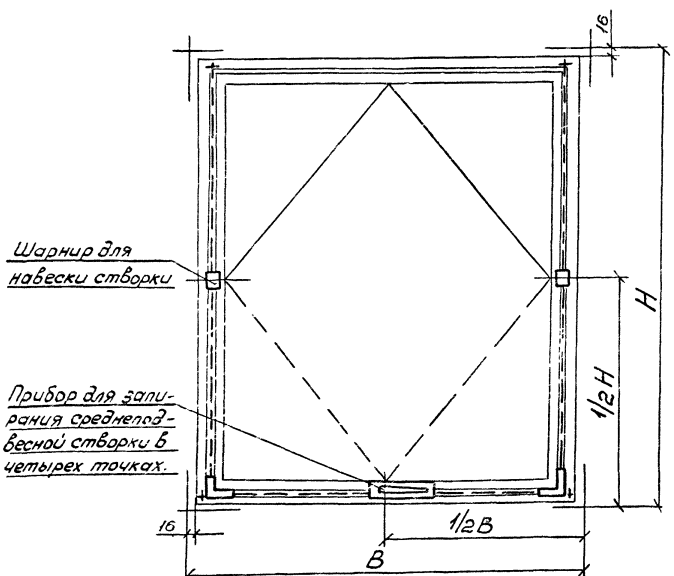

Шифр окна.	Обозначение механических приборов.	
	Прибор для запирания среднеподвесной створки в четырех точках.	Шарнир для навески створки.
ОАП 15-12Г ОАП 15-12ГI	ПЗГ 61.00.00.00-01	ШР-03А.00.00.00
ОАП 15-15Г ОАП 15-15ГI	-02	
ОАП 18-12Г ОАП 18-12ГI	-03	
ОАП 18-15Г ОАП 18-15ГI	-04	
Технические условия	ТУ36-2075-77	ТУ36-2077-77

1. Вид окна дан из помещения.
2. H и B - модульные размеры проема и конструкции.

		1.236.4-8.1 48-КМ	
Зав.отд.	Голиков	Приборы для окон со среднеподвесной створкой. Номенклатура.	Стадия: Р; Лист: ; Листов: 1
Н.контр.	Чиркова		
Т.контр.	Петров		
Гл.констр.	Хайчер		Спроектметаллоконструкция
Констр.	Павлова		

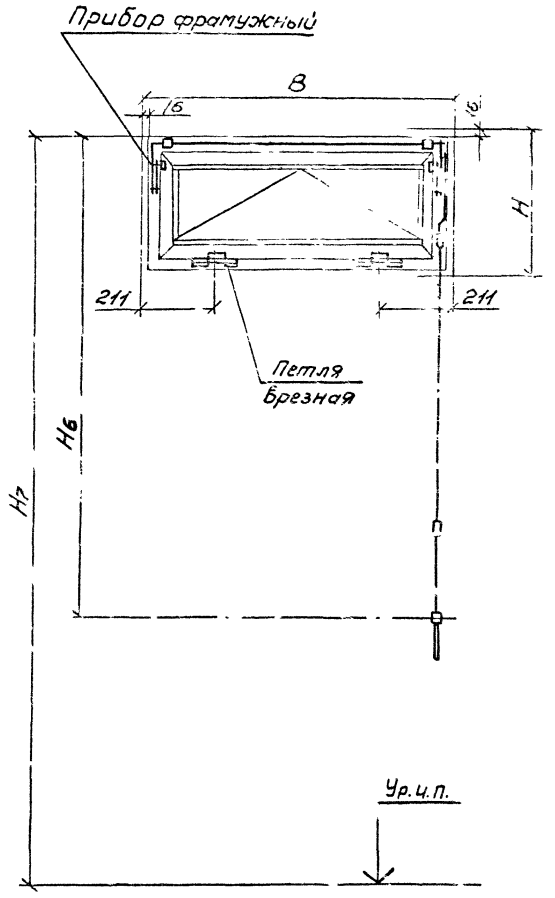

Шифр окна	Н7	Н6	Обозначение механических приборов. Прибор фрамужный		Петля врезная
ОАП 06-09ш ОАП 06-09шI	2600	1600	ВЛФ04.00.00.00	-01	
	3000	2000		-02	
ОАП 06-12ш ОАП 06-12шI	2600	1600		-04	
	3000	2000		-05	
ОАП 06-15ш ОАП 06-15шI	2600	1600		-07	3-01-001
	3000	2000		-08	
ОАП 06-18ш ОАП 06-18шI	2600	1600		-09	
	3000	2000		-10	
Технические условия	—		ТУ36-2116-78		ТУ36-2201-79

1. Вид окна дан из помещения.
2. Н и В – модульные размеры проема и конструкции.
3. Размеры для справок.

				1.236.4-8.1 49-КМ			
Зав.отд.	Голиков		10.12.80	Приборы для окон с нижнеподвесной створкой. Номенклатура.	Стадия	Лист	Листов
Н.контр.	Чиркова		15.12.80		Р		1
Г.контр.	Петров		15.12.80		Гипроспецлегконструкция		
Гл.констр.	Хайчер		11.01.81				
Констр.	Павлова		10.01.81				

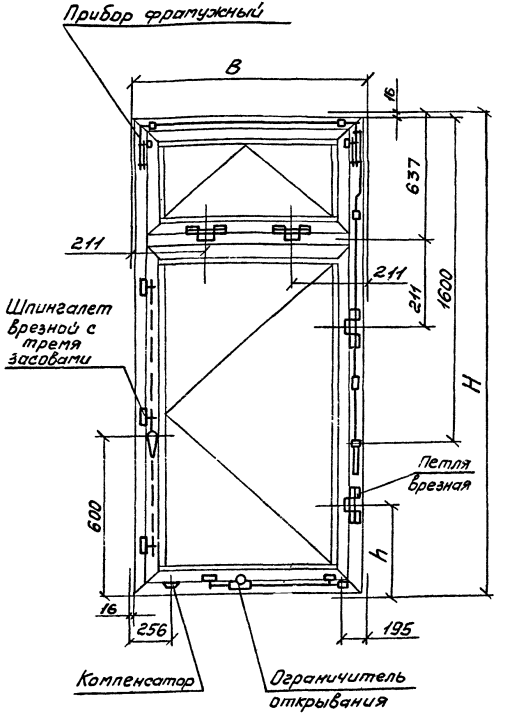

Шифр окна	Обозначение механических приборов.					h
	Шпингалет врезной с тремя засовами	Петля врезная	Ограничитель открывания	Компенсатор	Прибор фрамужный	
ОАП18-09шф ОАП18-09шфI	ШВ3.65п.00.00.00-01	301-001	Ог02п.00.00.00	Км01.00.00.00	ВПФ04.00.00.00-01	320
ОАП18-12шф ОАП18-12шфI					-04	
ОАП21-09шф ОАП21-09шфI	-02				-01	211
ОАП21-12шф ОАП21-12шфI					-04	
Технические условия	ТУ36-2202-79	ТУ36-2201-79			ТУ36-2116-78	—

1. Вид окна дан из помещения.
2. Н и В - модульные размеры проема и конструкции.
3. Размеры для справок.

				1.236 4-81 50-КМ			
Зав.отд.	Голиков			Приборы для окон с распашной створкой и фрамугой. Номенклатура	Стадия	Лист	Листов
Н.контр.	Чиркова				Р		1
Т.контр.	Петров				Ленпроектстальконструкция		
Гл.констр.	Хайчер						
Констр.	Безрукова						

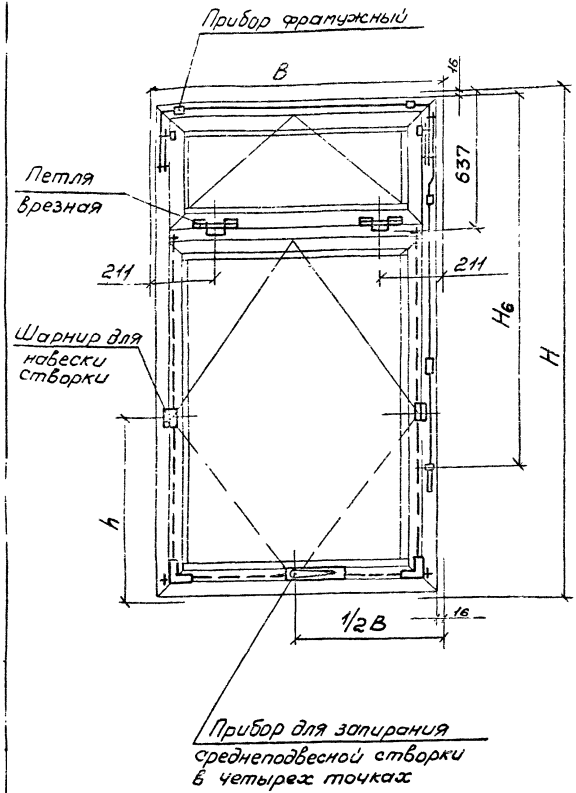

Шифр окна	$H_в$	h	Обозначение механических приборов.			
			Прибор фрамужный	Петля врезная	Прибор для запирания средненодвесной створки в четырех точках	Шарнир для навески створки
ОАП 18-15гф ОАП 18-15гфI	1600	600	ВПФ04.00.00.00-07	3О1-001	ПЗГ61.00.00.00	ШР03А.00.00.00
ОАП 21-15гф ОАП 21-15гфI	1600	750	-07		-02	
Технические условия	—		ТУ36-2116-78	ТУ36-2201-79	ТУ36-2075-77	ТУ36-2077-77

1. Вид окна дан из помещения.
2. Н и В - модульные размеры проема и конструкции.
3. Размеры для справок.

				1.236.4-8.1 51-КМ	
Зав.отд.	Голиков		28.03.80	Приборы для окон со средненодвесной створкой с фрамугой. Номенклатура.	Стадия: Р; Лист: —; Листов: 1
Н.контр.	Чиркова		28.03.80		
Т.контр.	Петров		27.03.80		
Гл.констр.	Хайцер		14.03.80		Гипростальконструкция
Конструктор	Павлова		14.03.80		

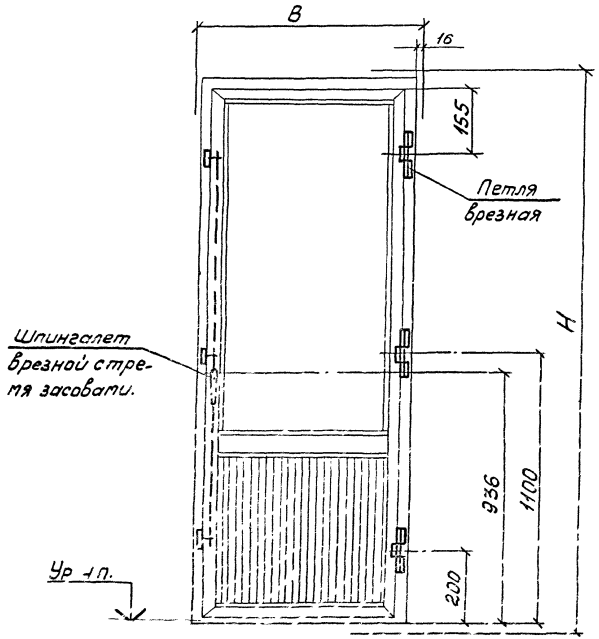

Шифр балконной двери	Обозначение механических приборов.	
	Шпингалет врезной с тремя засовами.	Петля врезная
БАП 22-07.5 БАП 22-07.5 I	ШВЗ.65п.00.00.00-04	Э01-001
БАП 22-09 БАП 22-09 I		
БАП 24-07.5 БАП 24-07.5 I		
БАП 24-09 БАП 24-09 I		
Технические условия	ТУ36-2202-79	ТУ36-2201-79

1. Вид балконной двери дан из помещения.
2. Н и В - модульные размеры проема и конструкции.
3. Размеры для справок.

				1 236. 4-8.1 52-КМ			
Зав. отд.	Голиков		6.01.81	Приборы для дверей балконных распашных однопольных. Номенклатура	Стадия	Лист	Листов
Н. контр.	Чиркова		16.1.81		Р		1
Г. контр.	Петров		14.01.81		Гипроспецлегконструкция		
Гл. констр.	Хайнер		16.01.81				
Констр.	Павлова		14.01.81				

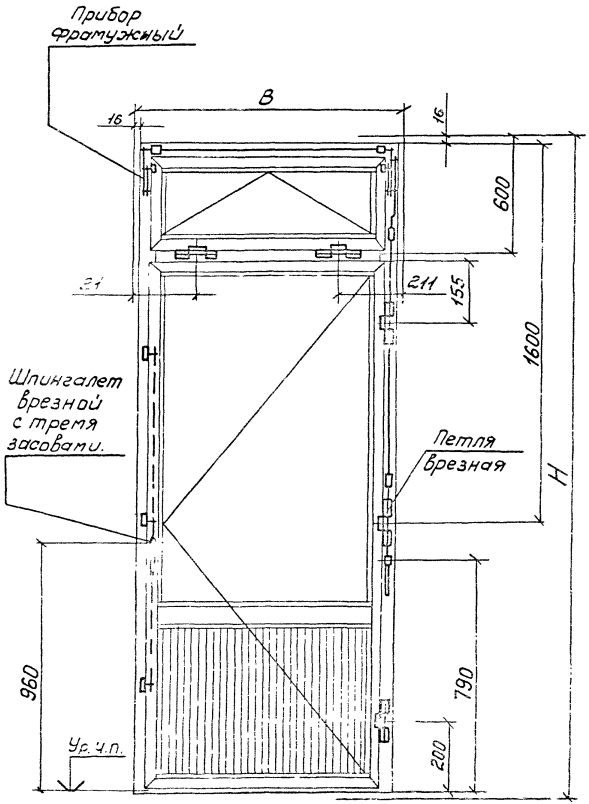

Шифр балконной двери	Обозначение механических приборов.		
	Шпингалет врезной с тремя засовами.	Петля врезная	Прибор фрамужный
БАП 28-09ф БАП 28-09фI	ШВ3.65п.00.00.00-04	301-001	ВПФ 04.00.00.00-01
БАП 28-12ф БАП 28-12фI			-04
Технические условия	ТУ 36-2202-79	ТУ 36--2201-79	ТУ 36-2116-78

1. Вид балконной двери дан из помещения.
2. Н и В – модульные размеры проема и конструкции.
3. Размеры для справок.

				1.236.4-81 53-КМ			
Зав. отд.	Голиков		10.83	Приборы для дверей балконных распашных однопольных с фрамугой. Поменклатура.	Стадия	Лист	Листов
Н.контр.	Чиркова		10.83		Р		1
Т.кс пр.	Петров		10.83		Гипроспецлегконструкция		
Гл.констр.	Хайчер		10.83				
Констр.	Павлова		10.83				

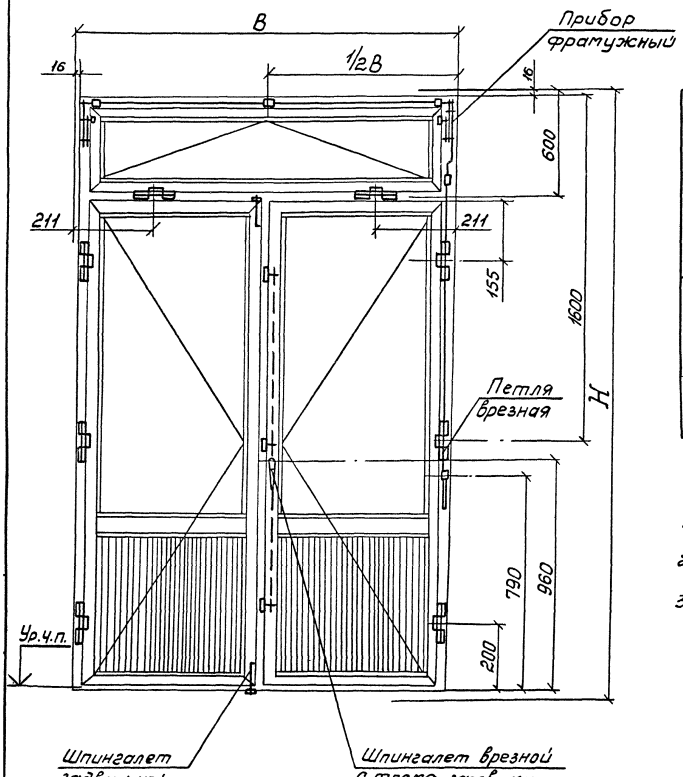

Шифр балконной двери	Обозначение механических приборов.			
	Шпингалет врезной с тремя засовами	Шпингалет задвижной	Петля врезная	Прибор фрамужный
БАП 28-18ф БАП 28-18ф I	ШВ3.65п.00.0000-04	ШД 10.00.00.00	ЭО1-001	ВПФ.04.00.00.00-09
Технические условия	ТУ36-2202-79		ТУ36-2201-79	ТУ36-2116-78

1. Вид балконной двери дан из помещения.
2. НиВ – модульные размеры проема и конструкции.
3. Размеры для справок.

				1.236.4-8.1 54-КМ			
Зав.отд.	Голиков			Приборы для дверей балконных распашных двупольных с фрамугой. Номенклатура.	Стадия	Лист	Листов
Н.контр.	Чуркова				Р		1
Т.контр.	Петров				Гипроспецтехконструкция		
Гл.констр.	Хайчер						
Констр.	Павлова						

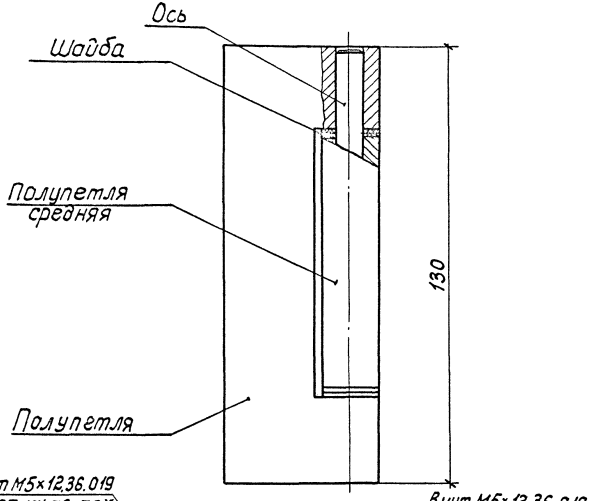

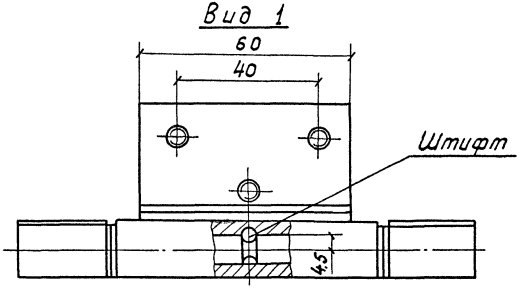

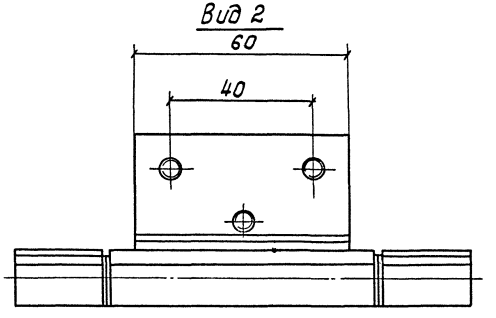

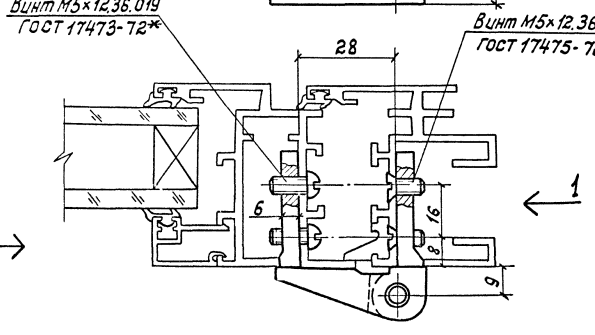

				1.236.4-8.1 55-КМ			
Зав. отд	Голиков		12.05.10	Петля врезная Э01-001	Стадия	Лист	Листов
Н. контр.	Чуркова		16.03.10		Р		1
Т. контр.	Петров		16.03.10		Гипроспецлегконструкция		
Гл. констр	Хойцер		11.01.10				
Техник	Катышкова		11.01.10				

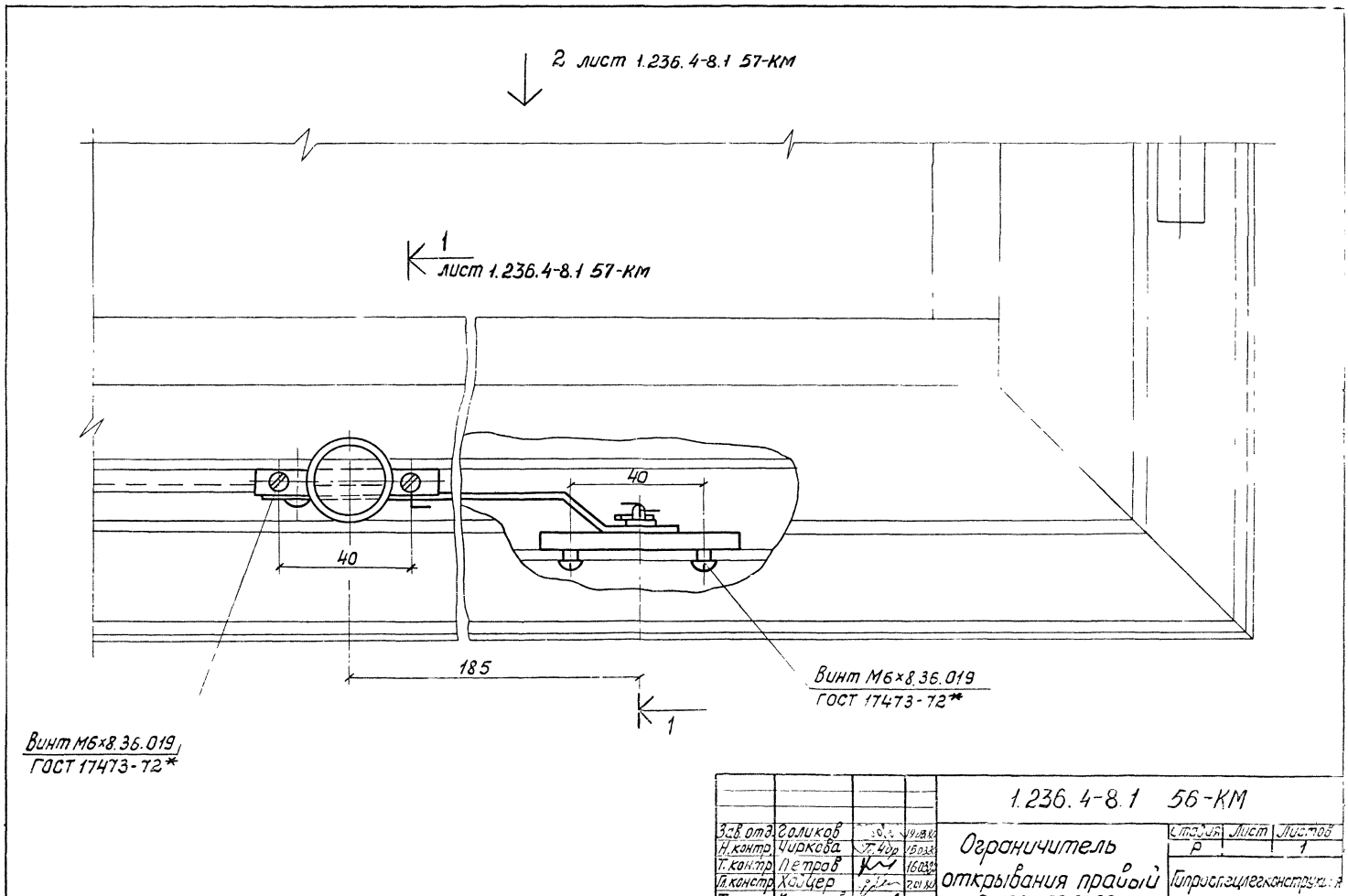
2 лист 1.236.4-8.1 57-КМ
1
лист 1.236.4-8.1 57-КМ
40
40
185
1
Винт М6×8.36.019
ГОСТ 17473-72*
Винт М6×8.36.019
ГОСТ 17473-72*
1.236.4-8.1 56-КМ
Зав.отд. Голиков
Н.контр. Чиркова
Т.контр. Петров
Гл.констр. Хайцер
Техник Катышева
Ограничитель открывания правый
Dг. 02п.00.00.00
Стадия Р
Лист
Листов 1
Гипроспецлегконструкция

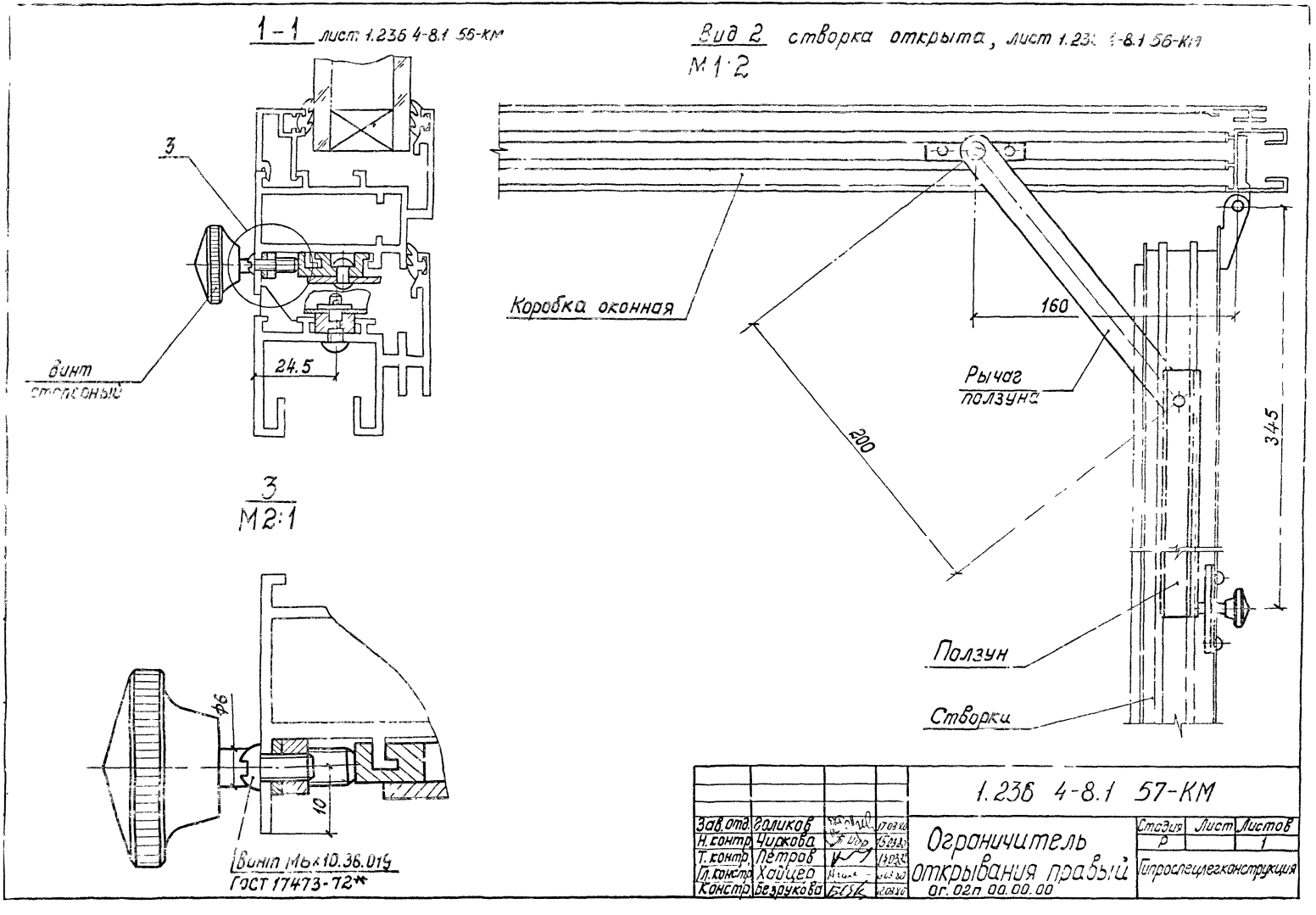
1-1 лист 1.236 4-8.1 56-КМ
3
Винт стопорный
24.5
3
М2:1
Ф6
10
Винт М6×10.36.019
ГОСТ 17473-72*
Вид 2 створка открыта, лист 1.236 4-8.1 56-КМ
М1:2
Коробка оконная
160
200
Рычаг ползуна
345
Ползун
Створки
1.236 4-8.1 57-КМ
Зав.отд. Голиков
Н.контр. Чиркова
Т.контр. Петров
Гл.констр. Хайцер
Констр. Безрукова
Ограничитель открывания правый
Ог. 02п 00.00.00
Стадия Р
Лист
Листов 1
Гипроспецлегконструкция

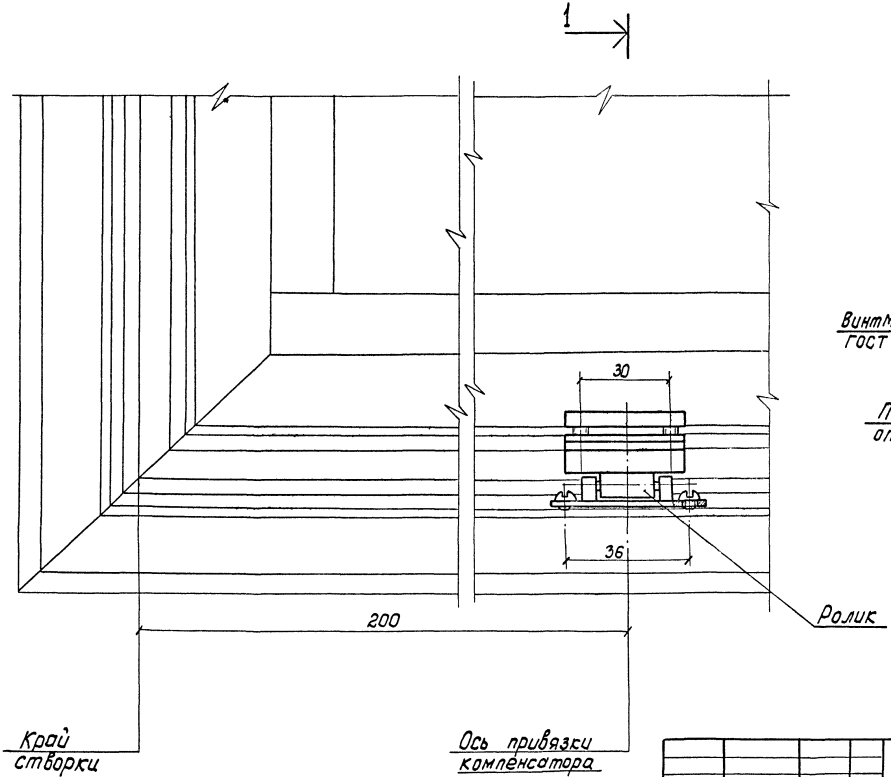

1-1

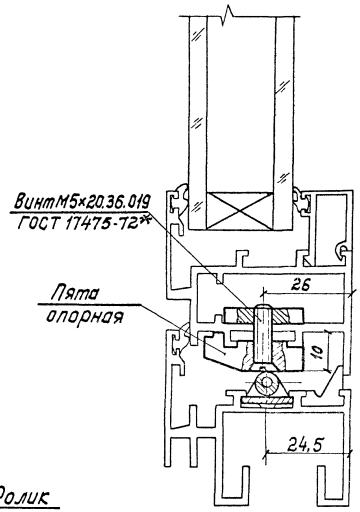

Зав. отд.	Голиков			1.236.4-8.1 58-КМ	
Н. контр.	Чиркова			Компенсатор	Стадия: Р; Лист: ; Листов: 1
Т. контр.	Петров			Км 01.00.00.00	Гипроспецлегконструкция
Гл. констр.	Хайцер				
Констр.	Безрукова				

Дверь балконная

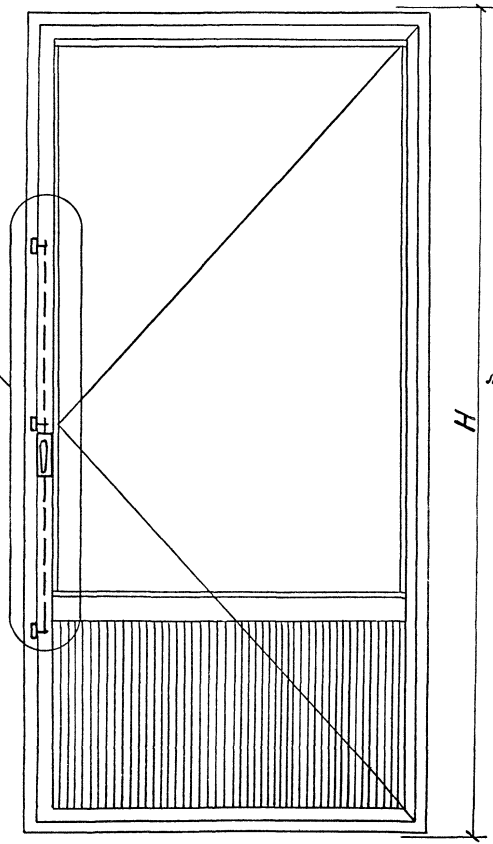

Окно распашное

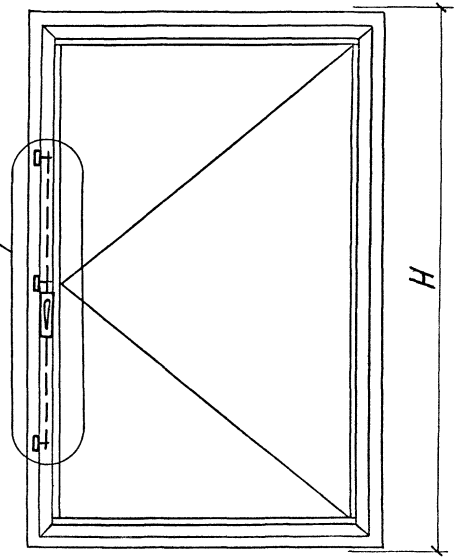

Обозначение	Размеры, мм				
	H	H5	H2	H3	H4
ШВ3.65п.00.00.00 – 01	1200	600	1168	579	798
-02	1500		1468		1098
-03	1800	900	1768	879	1398
-04	2100		2068		1698

H_2, H_3, H_4 и H_5 см. на листе 1.236.4-8.1 61-КМ

				1.236.4-8.1 59-КМ		
Зав.отд.	Голиков		11.08.94	Шпингалет врезной с тремя засовами	Стадия	Лист	Листов
Н.контр.	Чиркова		15.08.94		Р		1
Т.контр.	Петров		15.08.94		Гипроспецстальконструкция		
Гл.констр.	Хайчер		11.08.94				
Констр.	Павлова		15.08.94				

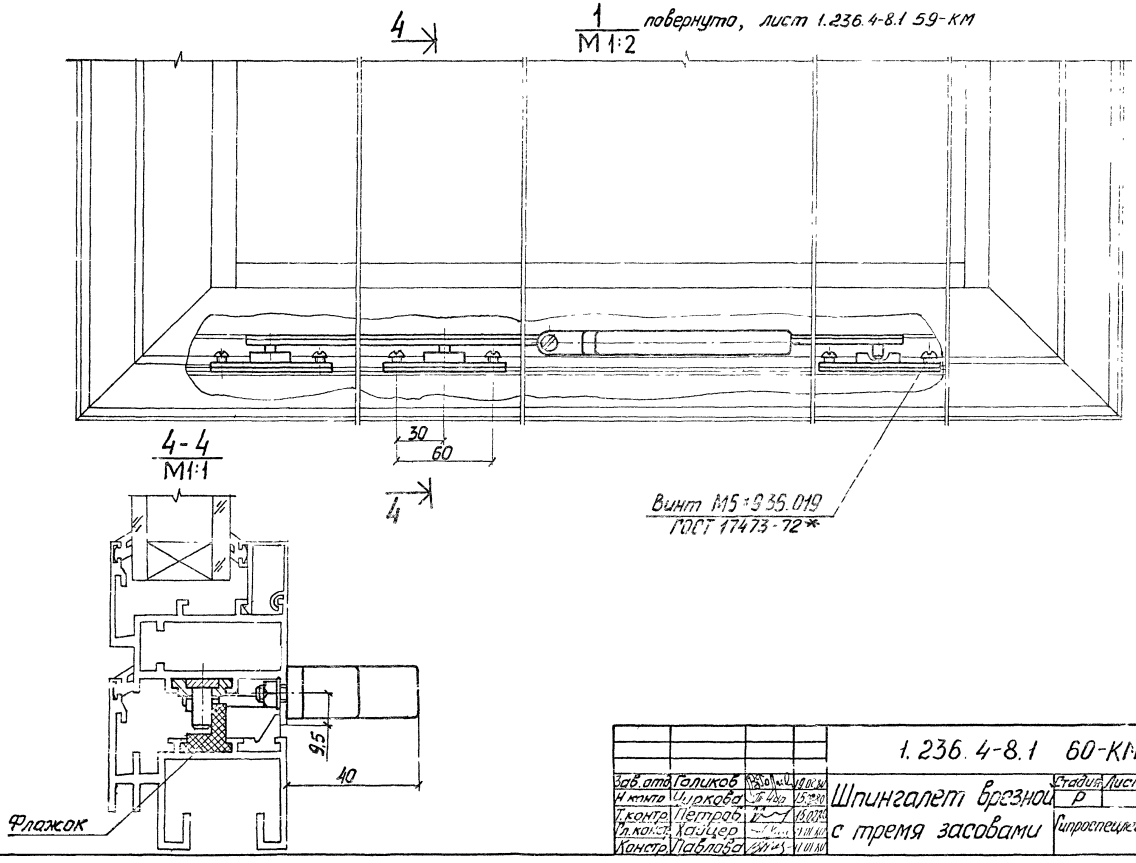

				1.236.4-8.1 60-КМ			
Зав.отд.	Голиков		19.06.80	Шпингалет врезной с тремя засовами	Стадия	Лист	Листов
Н.контр.	Чиркова		15.07.80		Р		1
Т.контр.	Петров		15.07.80		Гипроспецлегконструкция		
Гл.конст.	Хайцер		11.11.80				
Констр.	Павлова		11.11.80				

Вид 1 повернута, лист 1.236.4-8.1 59-КМ

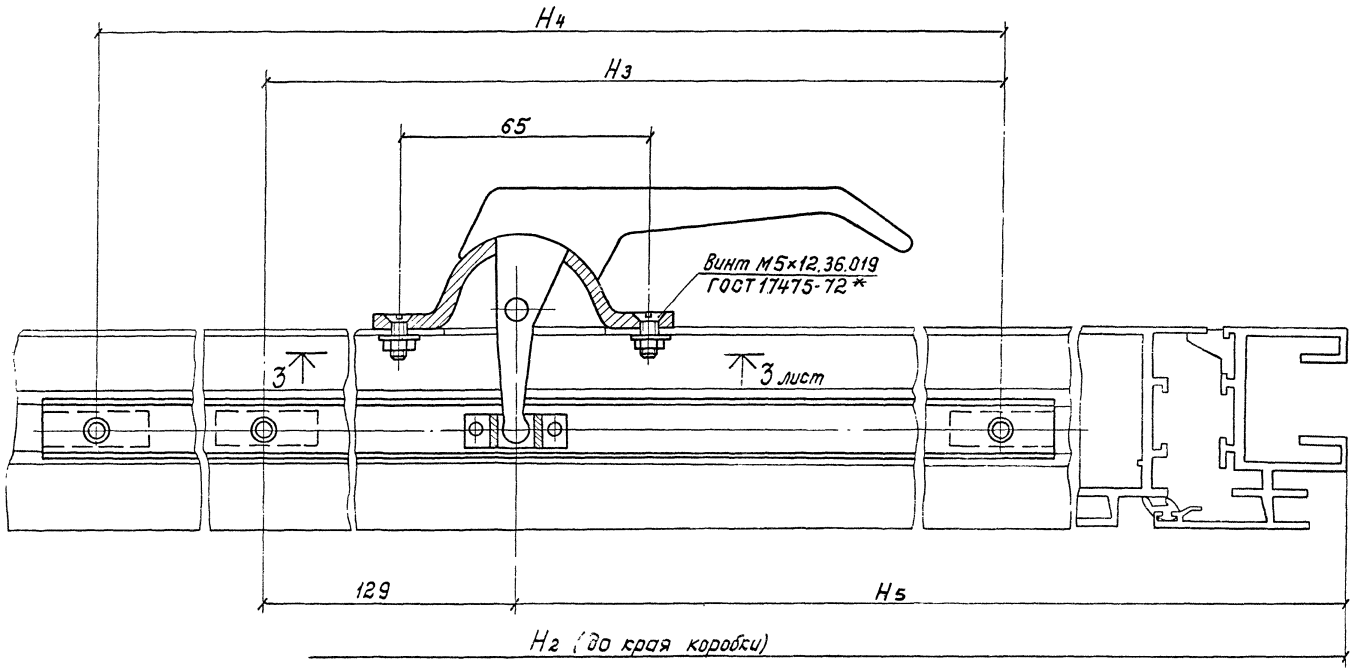

				1.236.4-8.1 61-КМ			
Зав.отд	Горликов		19.02.10	Шпингалет врезной с тремя засовами	Стадия	Лист	Листов
Н.контр	Чиркова		19.02.10		Р		1
Т.контр	Петров		19.02.10		Гипроспецлегконструкция		
Гл.конст	Хайцер		21.01.10				
Констр	Безрукова		21.01.10				

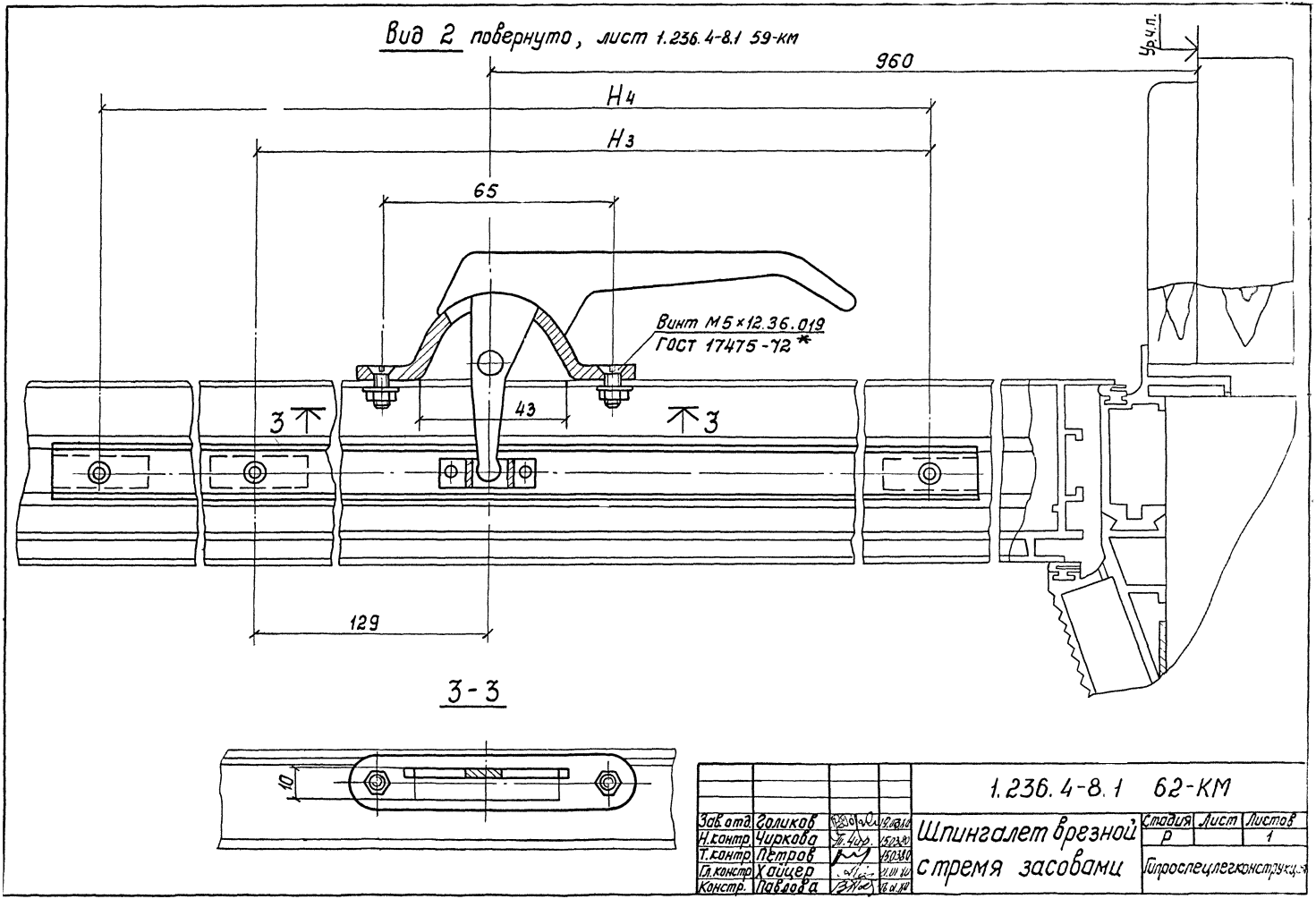
Вид 2 повернуто, лист 1.236.4-8.1 59-км
960
Ур.ч.п.
Н4
Н3
65
Винт М5×12.36.019
ГОСТ 17475-72 *
43
3
3
129
3-3
10
1.236.4-8.1 62-КМ
Зав.отд. Голиков
Н.контр. Чиркова
Т.контр. Петров
Гл.констр. Хайцер
Констр. Павлова
Шпингалет врезной с тремя засовами
Стадия Р
Лист
Листов 1
Гипроспецлегконструкция

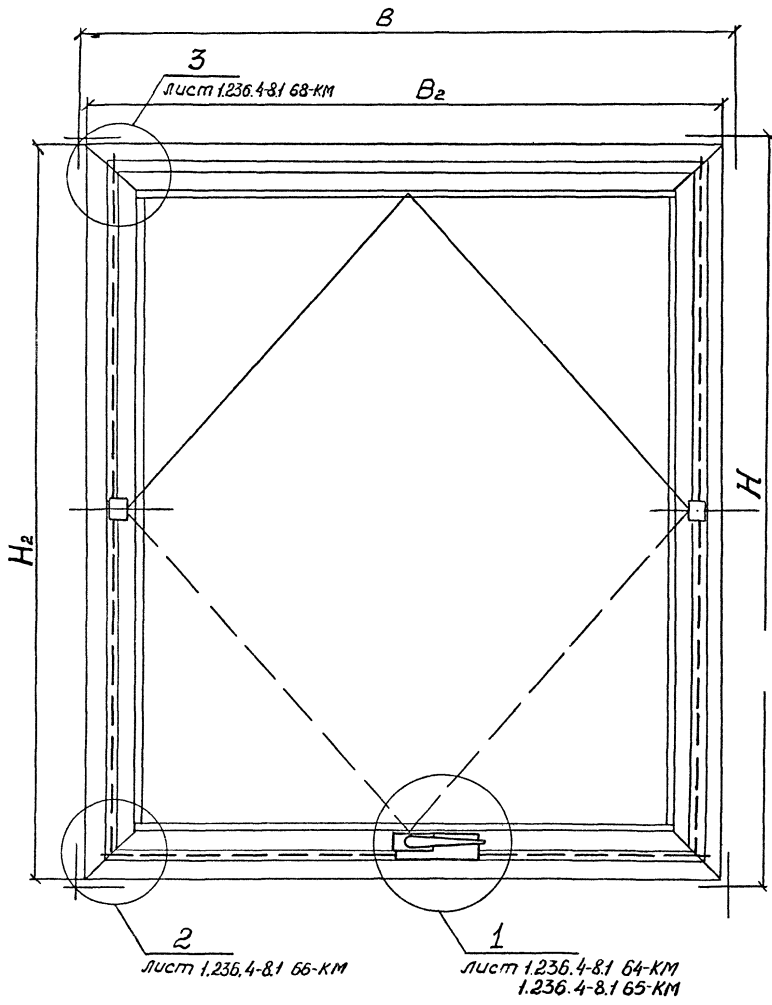

Обозначение	Размеры, мм				Масса, кг
	Н	В	$Н_2$	$В_2$	
ПЗГ61.00.00.00	1200	1500	1168	1468	1,32
-01	1500	1200	1468	1168	1,42
-02		1500		1468	1,47
-03	1800	1200	1768	1168	1,55
-04		1500		1468	1,57

Н и В - модульные размеры проема и конструкции.

				1.236.4-8.1 63-КМ		
Зав.отд.	Голиков		19.10.90	Прибор для запирания среднеподвесного окна в четырех точках.	Стадия	Лист	Листов
Н.контр.	Чиркова		15.03.90		Р		1
Т.контр.	Петров		15.03.90		Гипростеклоконструкция		
Гл.констр.	Хайчер		21.11.90				
Констр.	Безрукова		17.01.90				

1 лист 1.236.4-8.1 63-КМ

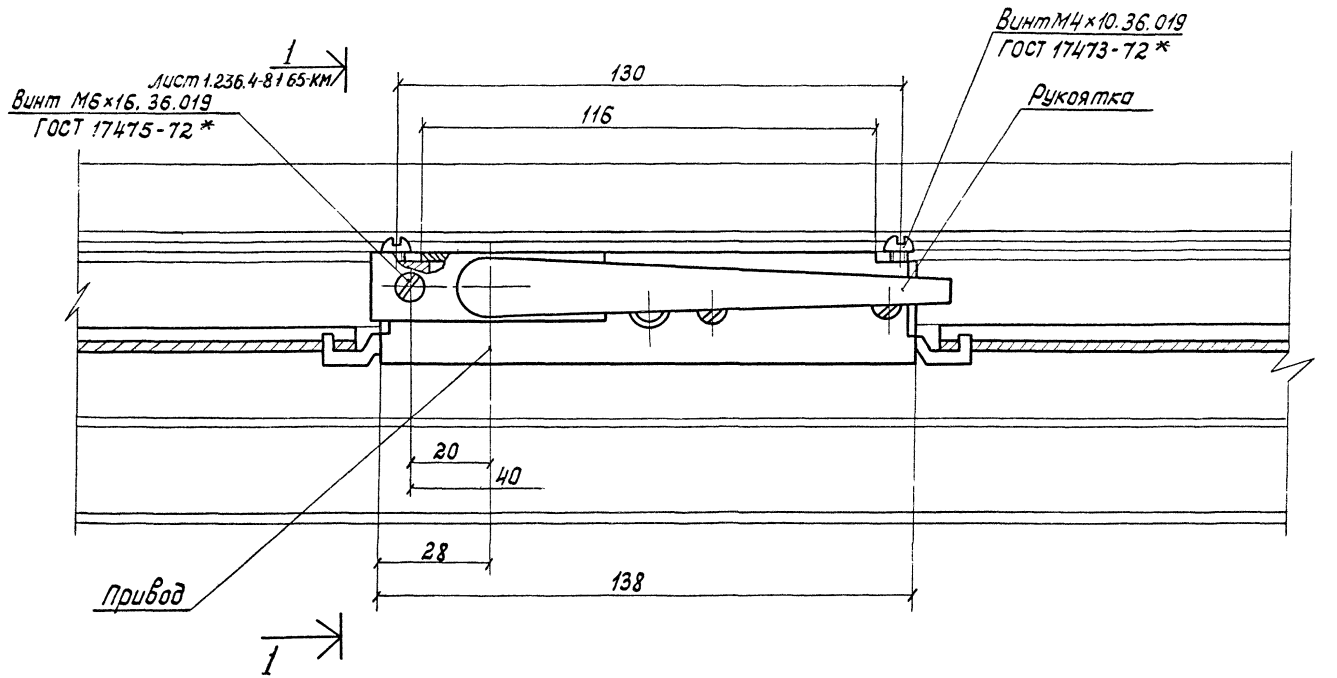

				1.236.4-8.1 64-КМ			
Зав.отд.	Галиков			Прибор для запирания средненодвесного окна в четырех точках.	Стадия	Лист	Листов
Н.контр.	Чиркова				Р		1
Т.контр.	Петров				Гипростеклеконструкция		
Гл.констр.	Хайцер						
Констр.	Безрукова						

1 крышка привода не показана, лист 1.236.4-8.1 63-КМ

1 - 1
М 1:1

лист 1.236.4-8.1 64-КМ

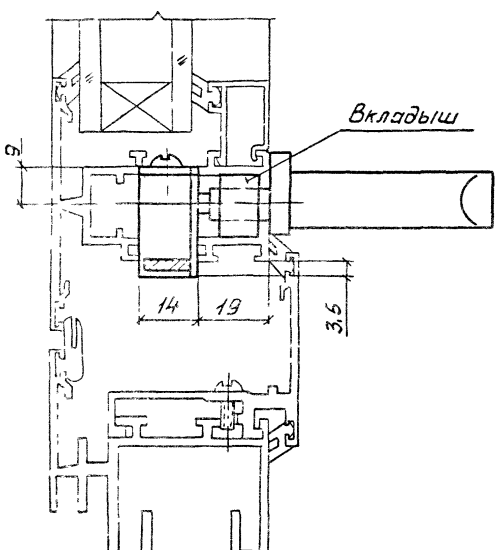

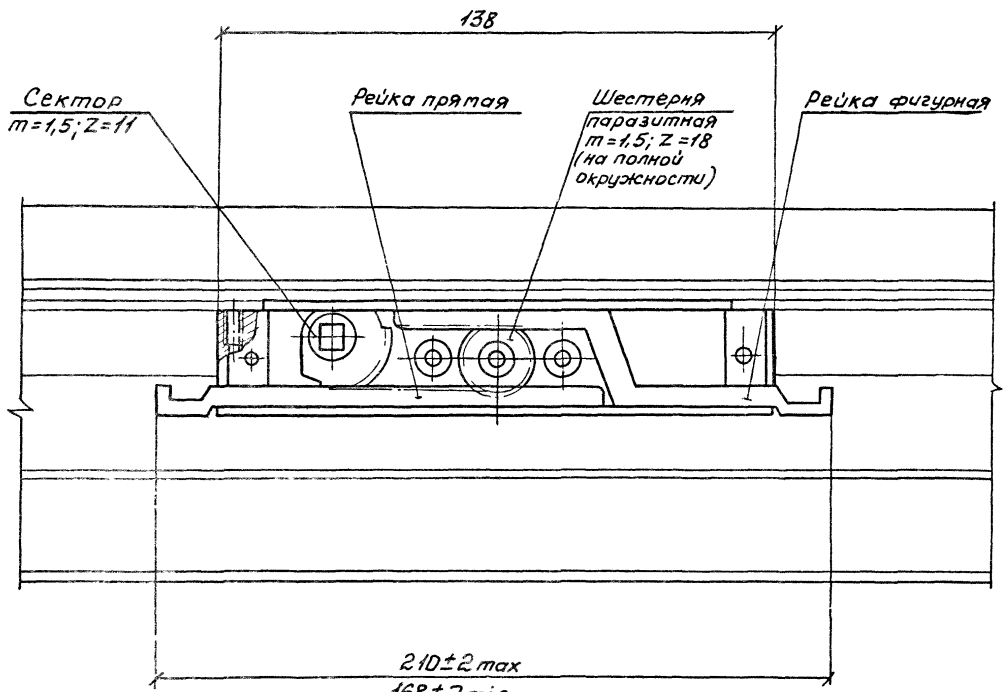

Зав.отд.	Голиков			1.236.4-8.1 65-КМ	
Н.контр.	Чуркова			Прибор для запирания среднеподвесного окна в четырех точках.	Стадия: Р; Лист: ; Листов: 1
Т.контр.	Петров				Гипроспецтяжстрой
Гл.констр.	Хайчер				
Констр.	Безрукова				

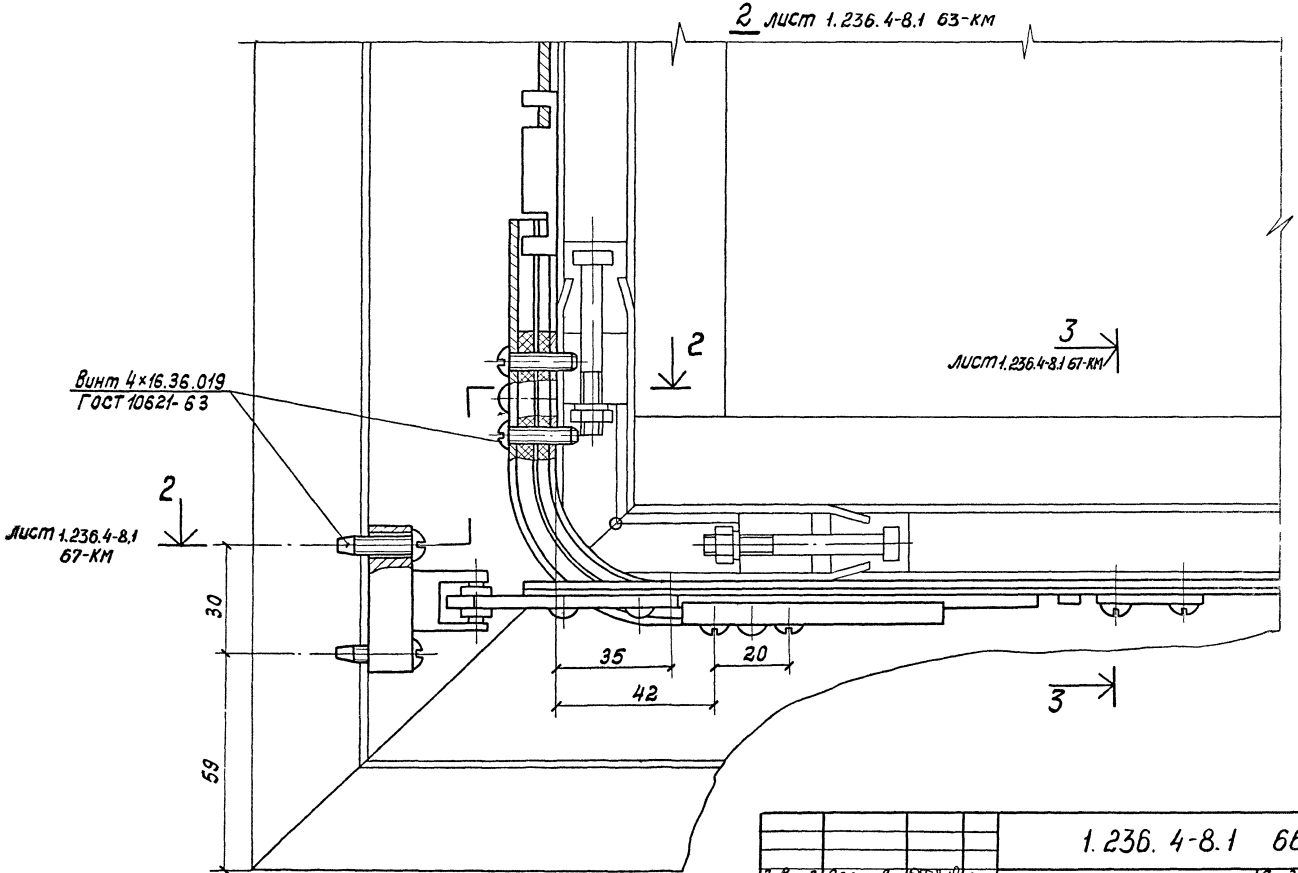

				1.236.4-8.1 66-КМ	
Зав.отд.	Голиков			Прибор для запирания среднеподвесного окна в четырех точках.	Стадия: Р; Лист: ; Листов: 1
Н.контр.	Чиркова				
Т.контр.	Петров				
Гл.констр.	Хайцер				Гипроспецлегконструкция
Констр.	Безрукова				

3 - 3 лист 1.236.4-8.1 66-КМ

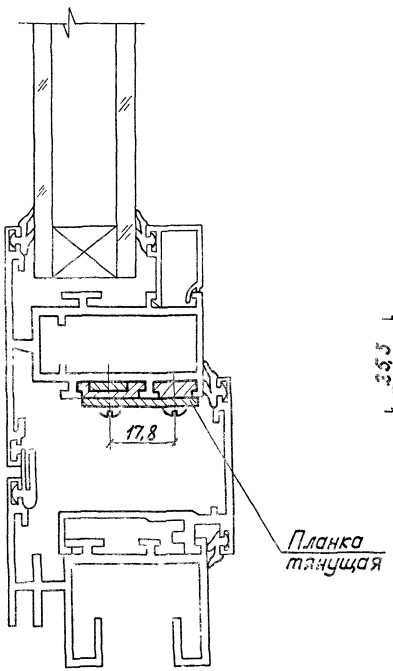

2 - 2 лист 1.236.4-8.1 66-КМ

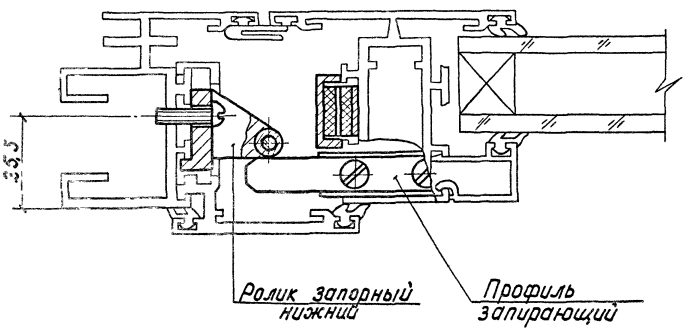

				1.236.4-8.1 67-КМ		
Зав.отд.	Голиков			Прибор для запирания среднеподвесного окна в четырех точках.	Стадия	Лист	Листов
Н.контр.	Чуркова				Р		1
Т.контр.	Петров				Гипроспецлегаконструкция		
Гл.констр.	Хайцер						
Констр.	Безрукова						

4

3 лист 1.236.4-8.1 63-КМ

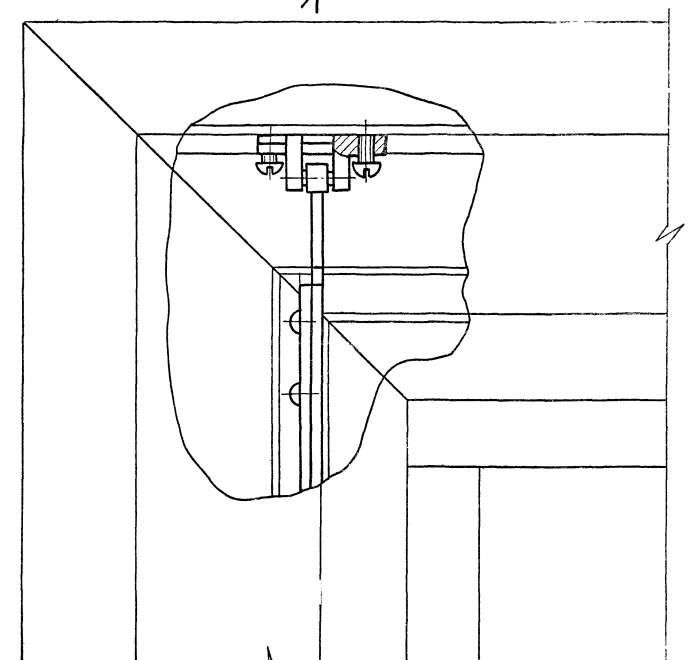

4

4-4

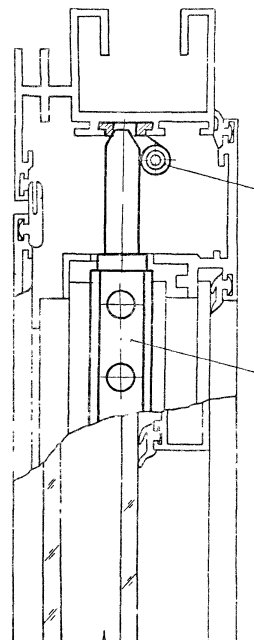

				1.236.4-8.1 68-КМ			
Зав. отд	Голиков		01.20	Прибор для запирания среднеподвесного окна в четырех точках	Стадия	Лист	Листов
Н. контр	Чиркова		15.20		Р		1
Т. контр	Петров		15.20		Спроектлегконструкция		
Гл. констр	Хаецер		01.20				
Констр	Безрукова		01.20				

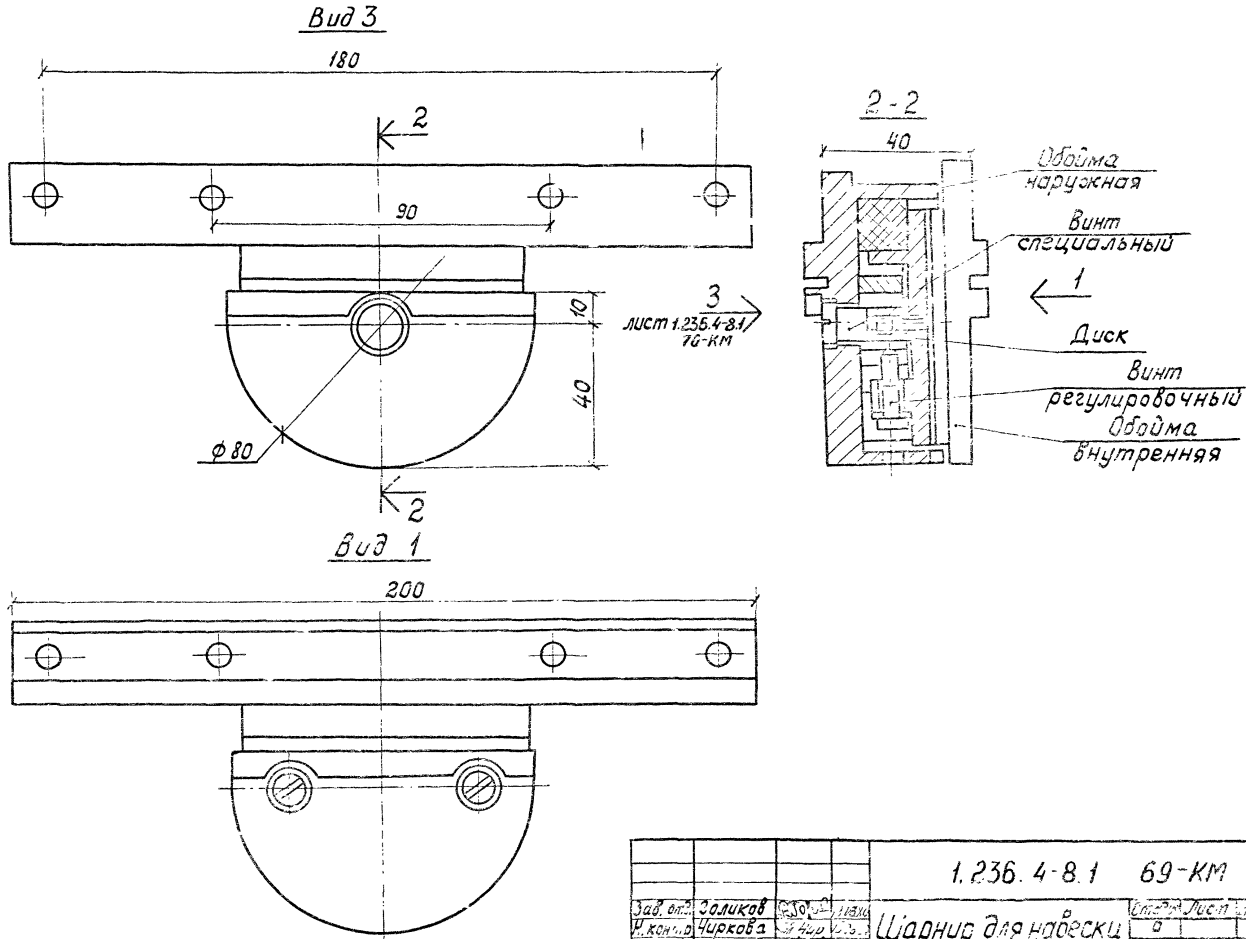

				1.236.4-8.1 69-КМ			
Зав. отд.	Соликов			Шарнир для навески	Стадия	Лист	Листов
Н. контр.	Чиркова				0		1
Т. контр.	Петров			Створки	Пропоз.		
Т. контр.	Хацкер			ШРОЗА.00.00.00			
Констр.	Безрукова						

Вид 3 наружная обойма и винт не показаны, лист 1.236.4-8.1 69-КМ

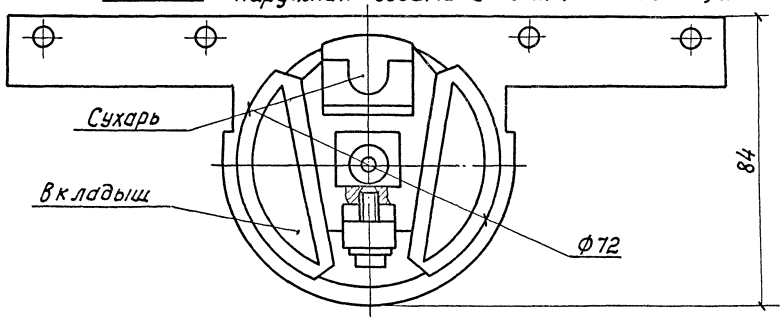

Винт М5х24.36.019
ГОСТ 17475-72*

Установка шарнира

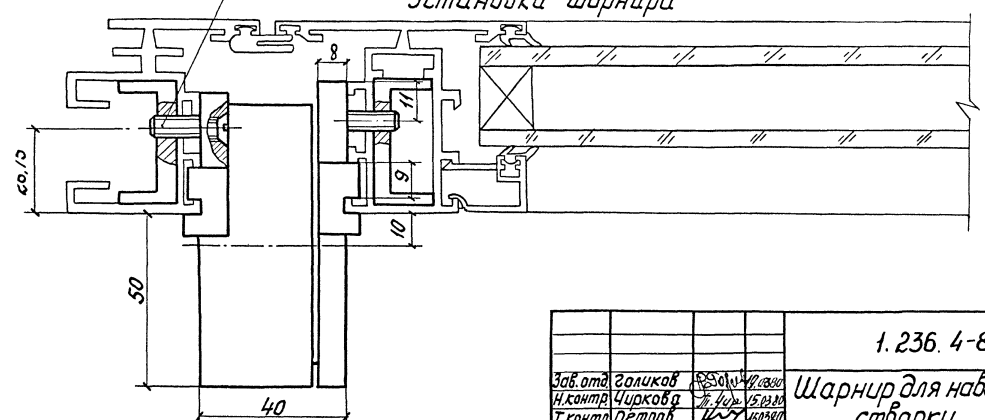

				1.236.4-8.1 70-КМ			
Зав.отд	Голиков		10.08.80	Шарнир для навески створки ШР 03А.00.00.00	Стадия	Лист	Листов
Н.контр	Чиркова		15.08.80		Р		1
Т.контр	Петров		15.08.80		Гипроспецлегконструкция		
Гл.констр	Хаецер		21.01.80				
Констр	Павлова		18.01.80				

Вид 1

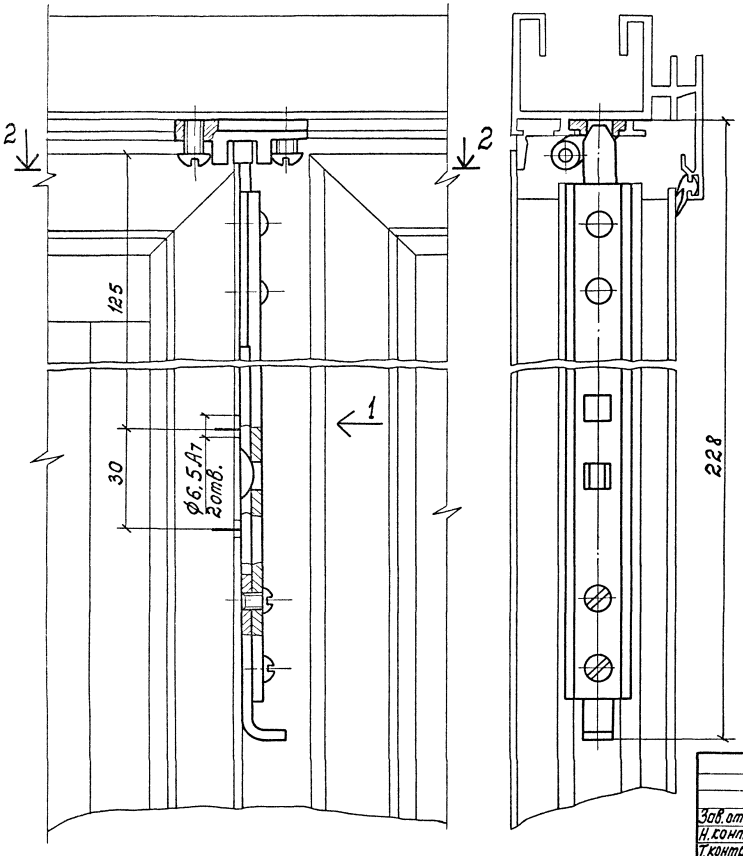

2 - 2

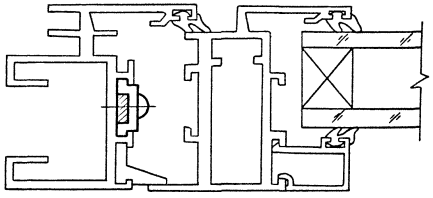

Зав.отд.	Галиков		
Н.контр.	Чиркова		
Т.контр.	Летров		
Гл.констр.	Хайцер		
Констр.	Безрукова		

1.236.4-8.1 71-КМ

Шпингалет задвижной
ШД 10.00.00.00

Стадия	Лист	Листов
Р		1

Гипроспецлегконструкция

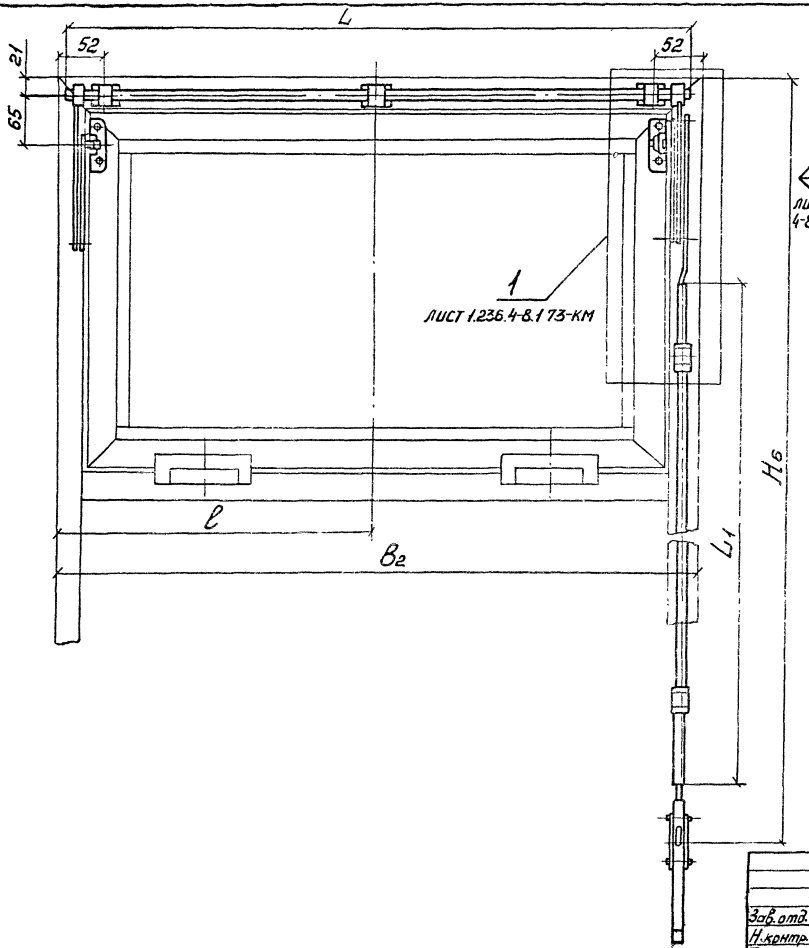

Обозначение прибора	B_2, мм	$H_б$, мм	L, мм	L_1, мм	l, мм	Масса кг
ВПФ 04.00.00 00		1300		890		3,43
-01	868	1600	846	1190	—	3,65
-02		2000		1590		3,84
-03		1300		890		3,8
-04	1168	1600	1146	1190	—	3,97
-05		2000		1590		4,16
-06		1300		890		4,3
-07	1468	1600	1446	1190	754	4,47
-08		2000		1590		4,64
-09	1768	1600	1746	1190	834	4,81
-10		2000		1590		5,00

1.236.4-8.1 72-КМ

Зав.отд.	Голиков		
Н.контр.	Чуркова		
Т.контр.	Петров		
констр.	Хайчер		
констр.	Безрукова		

Прибор фрамужный

Стадия	Лист	Листов
Р		1

Гипростеклоконструк

1 повернуто, лист 1.236.4-8.172-КМ

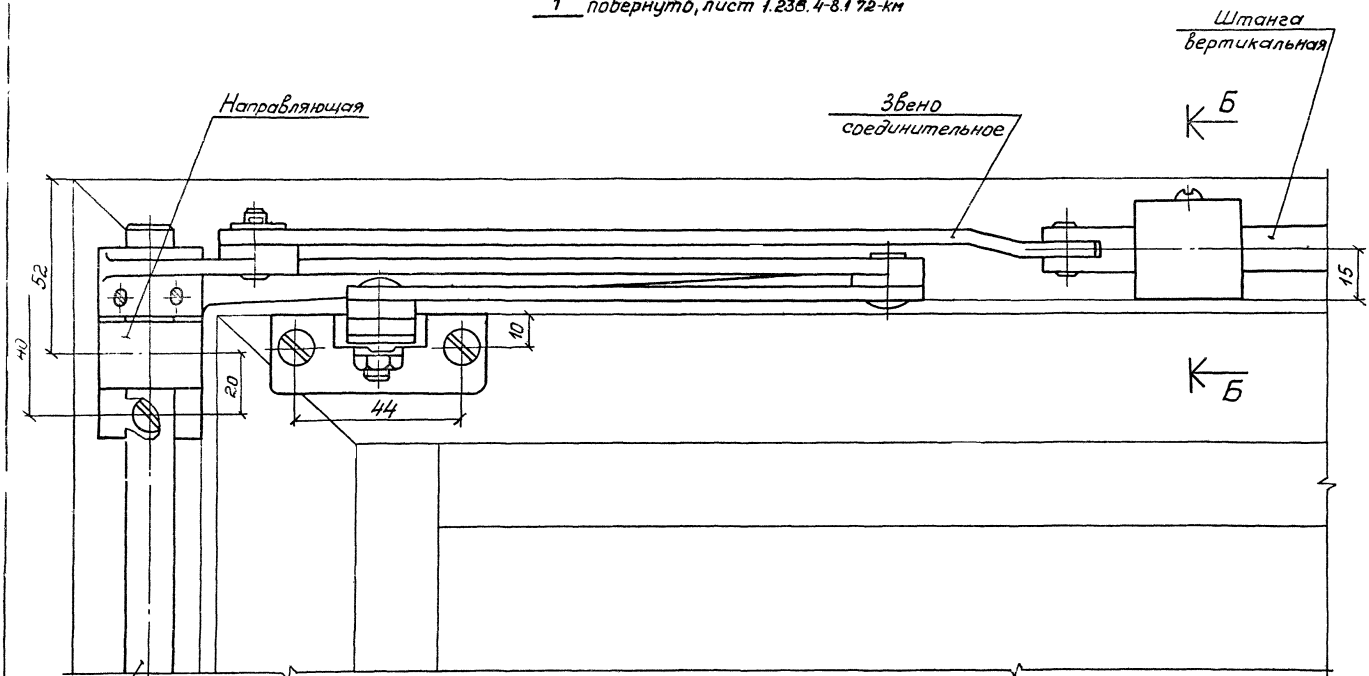

Б-Б повернуто

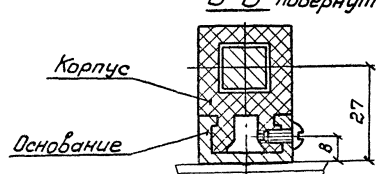

				1.236.4-8.1 73-КМ	
Зав.отд.	Голиков			Прибор фрамужный	Стадия: Р; Лист: ; Листов: 1
Н.контр.	Чиркова				Гипроспецлегконструкция
Т.контр.	Петров				
Гл.констр.	Хайчер				
Констр.	Безрукова				

Вид 2 повернуто, лист-1.236.4-8.1 72-КМ

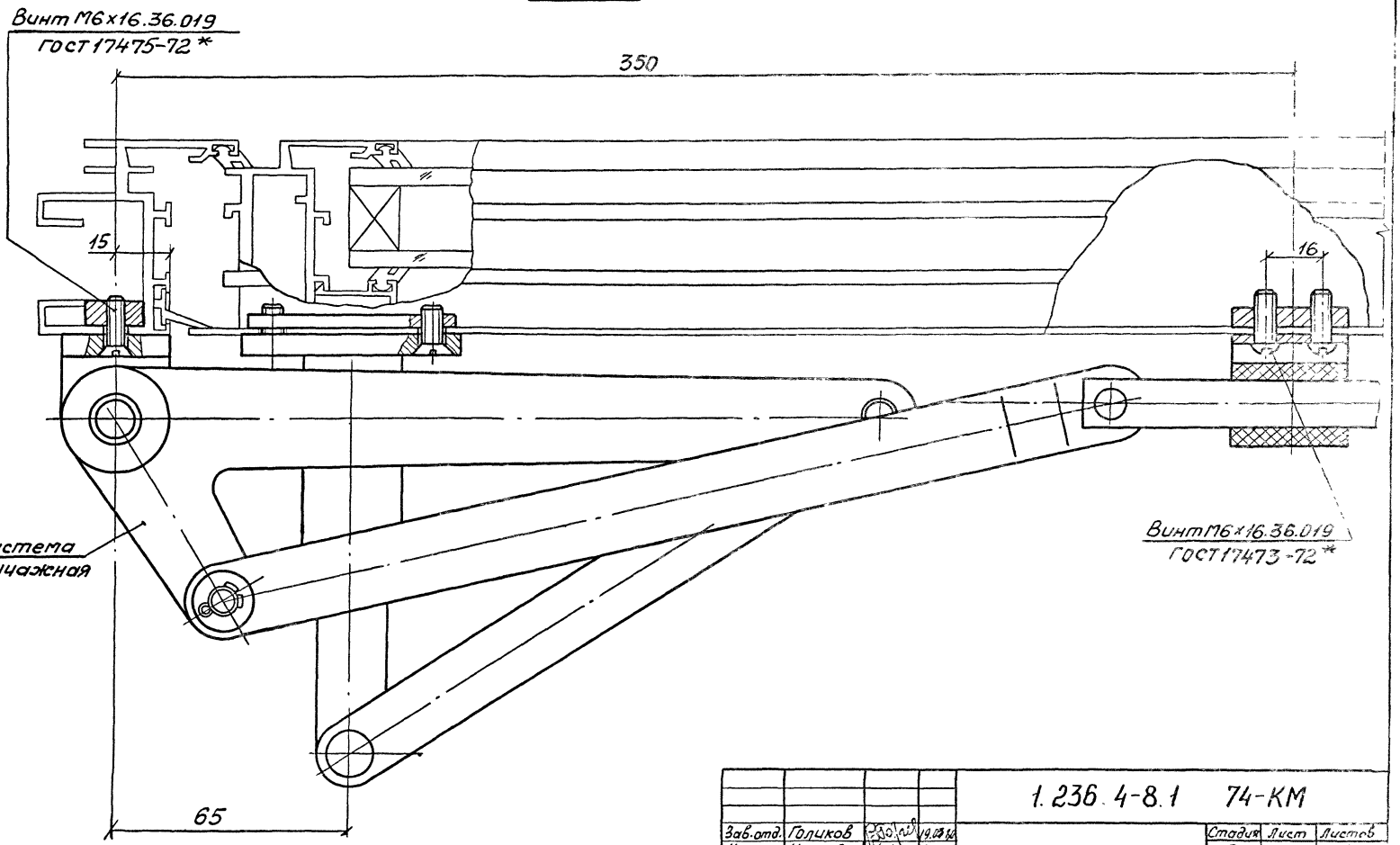

				1.236.4-8.1 74-КМ	
Зав.отд.	Голиков		19.03.74	Прибор фрамужный	Стадия: Р; Лист: —; Листов: 1
Н.контр.	Чиркова		5.03.74		
Т.контр.	Петров		19.03.74		
Гл.констр.	Хайчер		16.01.74		Гипроспецстройконструкция
Констр.	Безрукова		14.01.74		

Вид 3 повернуто, лист 1.236.4-8 1 72-КМ

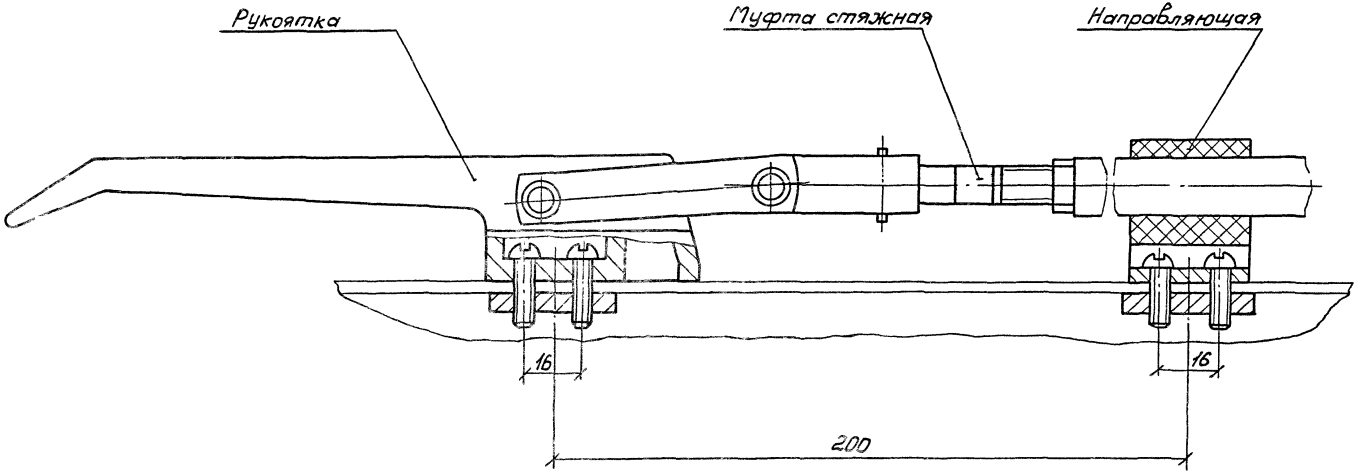

				1.236.4-8.1 75-КМ	
Зав.отд.	Голиков		15.01.90		
Н.контр.	Чуркова		15.01.90	Прибор фрамужный	Стадия: Р; Лист: ; Листов: 1
Т. контр.	Петров		15.01.90		
Гл.констр.	Хайчер		16.01.90		Спроспецлегконструкция
Констр.	Безрукова		15.01.90		

№ п/п	Шифр конструкции (см. номенклатуру механических приборов).	Масса комплекта механических приборов, кг.			
		общая	в том числе		
			стали	алюминия	пластмассы
1	2	3	4	5	6
1	ОАП 15-09 I ОАП 15-09 ш	1,16	0,37	0,75	0,04
2	ОАП 15-12 I ОАП 15-12 ш				
3	ОАП 18-09 I ОАП 18-09 ш	1,21	0,37	0,8	0,04
4	ОАП 18-12 I ОАП 18-12 ш				
5	ОАП 24-12 I ОАП 24-12 с				
6	ОАП 12-18 I ОАП 12-18 с	1,11	0,39	0,7	0,04
7	ОАП 18-18 I ОАП 18-18 с	1,21	0,37	0,8	0,04
8	ОАП 21-18 I ОАП 21-18 с	1,26	0,37	0,85	0,04
9	ОАП 12-24 I ОАП 12-24 с	1,11	0,37	0,7	0,04
10	ОАП 18-24 I ОАП 18-24 с	1,21	0,37	0,8	0,04
11	ОАП 21-24 I ОАП 21-24 с	1,26	0,37	0,85	0,04
12	ОАП 24-18 I ОАП 24-18 с	1,21	0,37	0,8	0,04
13	ОАП 15-12 Г I ОАП 15-12 Г	2,48	0,77	1,68	0,03
14	ОАП 15-15 Г I ОАП 15-15 Г	2,53	0,78	1,72	0,03
15	ОАП 18-12 Г I ОАП 18-12 Г	2,59	0,78	1,78	0,03
16	ОАП 18-15 Г I ОАП 18-15 Г	2,63	0,78	1,82	0,03
17	ОАП 06-09 Н I	4,25	3,18	1,02	0,05
	ОАП 06-09 ш	4,75	3,68		
18	ОАП 06-12 Н I	4,65	3,58	1,02	0,05
	ОАП 06-12 ш	5,15	4,08		
19	ОАП 06-15 Н I	5,05	3,93	1,06	0,06
	ОАП 06-15 ш	5,55	4,23		
20	ОАП 06-18 Н I	5,35	4,23	1,06	0,06
	ОАП 06-18 ш	5,85	4,73		
21	ОАП 18-09 ф I ОАП 18-09 шф	5,11	3,5	1,52	0,09
22	ОАП 18-12 ф I ОАП 18-12 шф	5,51	3,9		
23	ОАП 21-09 ф I ОАП 21-09 шф	5,16	3,5	1,57	0,09
24	ОАП 21-12 ф I ОАП 21-12 шф	5,56	3,9		
25	ОАП 18-15 ф I ОАП 18-15 Г ф	7,69	4,92	2,68	0,09
26	ОАП 21-15 ф I ОАП 21-15 Г ф	8,18	5,21	2,88	
27	БАП 22-07.5 I БАП 22-07.5	0,6	0,1	0,46	0,04
28	БАП 22-09 I БАП 22-09				
29	БАП 24-07.5 I БАП 24-07.5				
30	БАП 24-09 I БАП 24-09				
31	БАП 28-09 ф I БАП 28-09 ф	5,1	3,73	1,28	0,09
32	БАП 28-12 ф I БАП 28-12 ф	5,5	4,13		
33	БАП 28-18 ф I БАП 28-18 ф	6,44	4,85	1,49	0,1

Зав. отд.	Голиков		30.08.80
Н. контр.	Чиркова		15.08.80
Т. контр.	Петров		15.08.80
Гл. констр.	Хайчер		15.01.80
Вед. конст.	Павлова		15.01.80

1.236.4-8.1 76-КМ

Весовые характеристики механических приборов.

Стадия	Лист	Листов
Р		1

Гипроспецлейконструкция

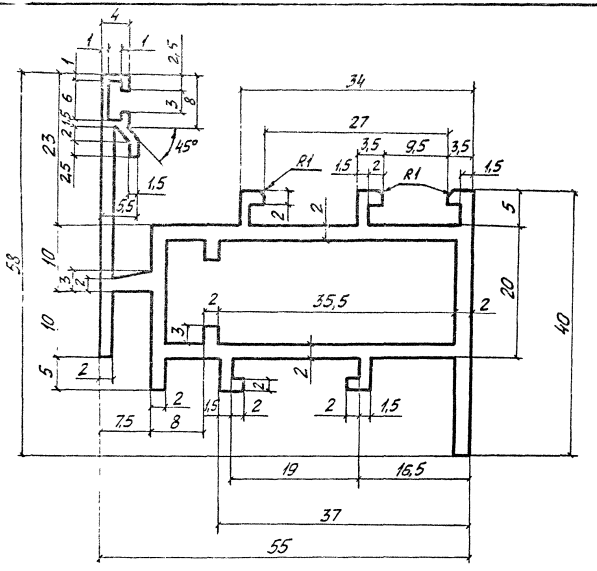

1. Неуказанные радиусы не более 0,5 мм
2. Остальные требования по ГОСТ 22233-76
3. Масса 1 п.м. – 1,28 кг.

				1.236.4-8.1 77-КМ			
Вед. инж.	Голиков			Профиль ПА-33а	Стадия	Лист	Листов
Инж.	Чиркова				Р		1
Инж.	Петров			АД31Т5 ГОСТ 22233-76	Гипроспецлегконструкция		
Инж.	Новикова						
Инж.	Стишкова						

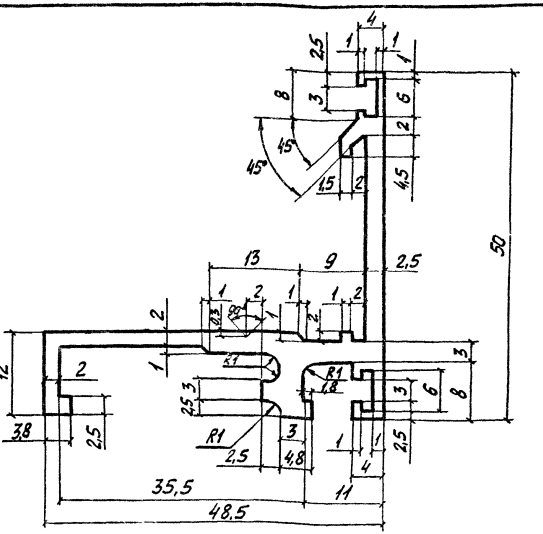

1. Неуказанные радиусы не более 0,5мм
2. Остальные требования по ГОСТ 22233-76
3. Масса 1п.м. - 0,835кг

Зав.отд.	Голиков		16.03.80	1.236.4-8.1 78-КМ			
Н.контр.	Чиркова		15.03.80	Профиль ПА-50	Стадия	Лист	Листов
Т.контр.	Петров		16.03.80		Р		1
Гл.констр.	Новикова		12.05.80	АД31Т5 ГОСТ22233-76	Гипроспецлегконструкция		
Техник	Катышкова		10.05.80				

Инв. № подл. | Подпись и дата | Взам. инв. №

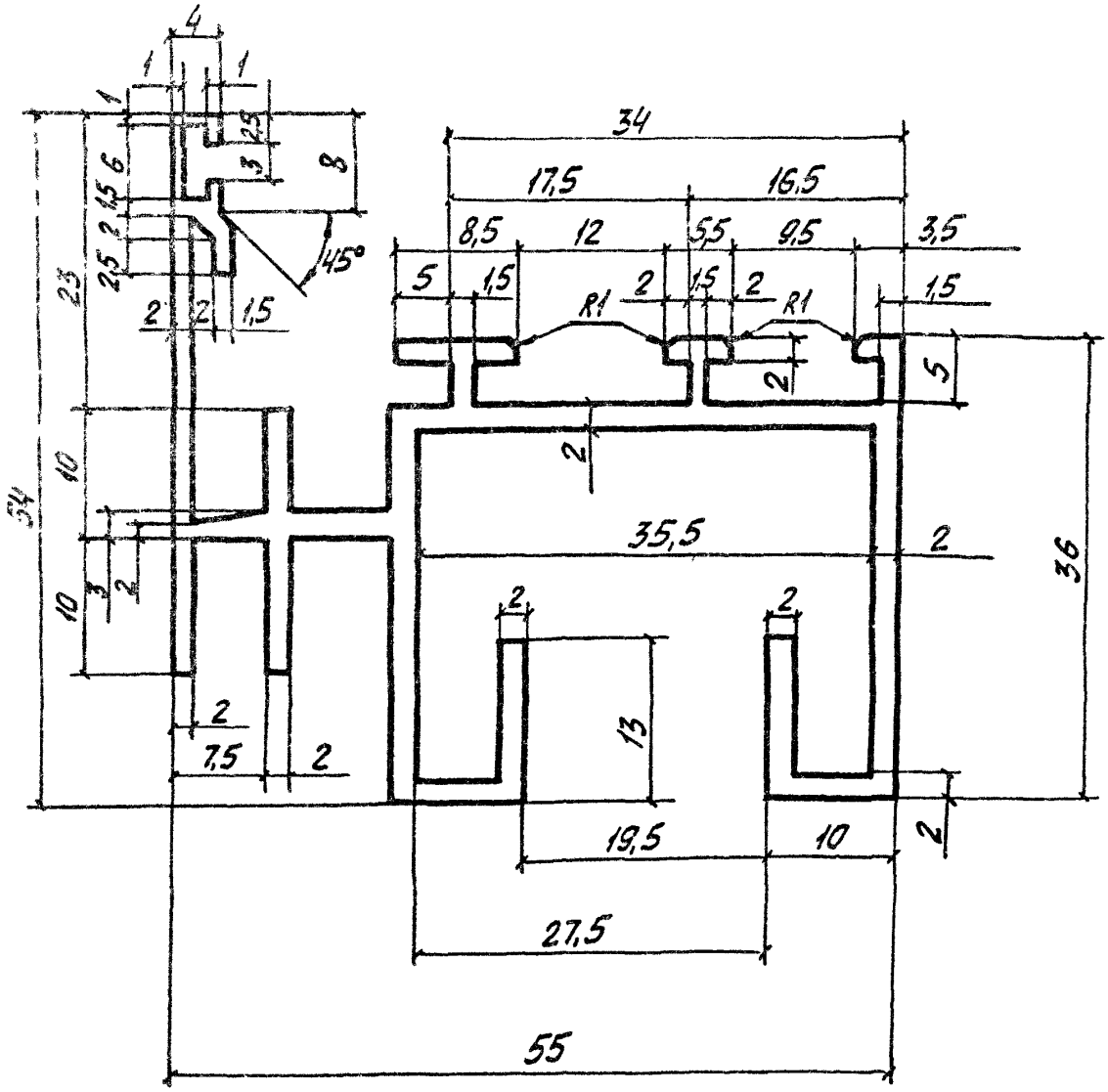

1. Неуказанные радиусы не более 0,5мм
2. Остальные требования по ГОСТ 22233-76
3. Масса 1п.м. - 1,32кг

			1.236.4-8.1 79-КМ
Зав отд.	Голиков		16.03.80
Н.контр.	Чиркова		15.03.80
Т. контр.	Петров		15.03.80
Гл. констр.	Новикова		13.03.80
Техник	Катышкова		10.03.80

Профиль ПА-55а

АДЗ1Т5 ГОСТ 22233-76

Стадия	Лист	Листов
Р		1

Гипроспецлегконструкция

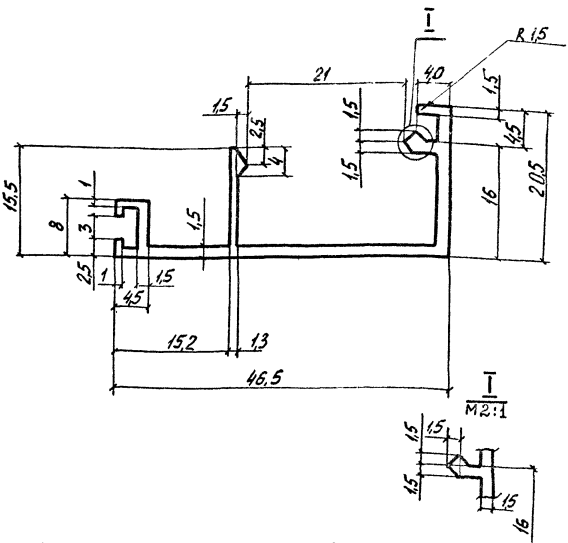

1. Неуказанные радиусы не более 0,5 мм
2. Остальные требования по ГОСТ 22233-76
3. Масса 1п.м. - 0,39 кг

				1.236.4-8.1 80-КМ			
Зав.отд.	Голиков		16.03.80	Профиль ПА-56г	Стадия	Лист	Листов
Н.контр.	Чиркова		15.03.80		Р		1
Т.контр.	Петров		15.03.80	АД31Т5 ГОСТ22233-76	Гипроспецлегконструкция		
Гл.констр.	Новикова		13.03.80				
Техник	Котышкова		10.03.80				

Инв. № подл. | Подпись и дата | Взам. инв. №

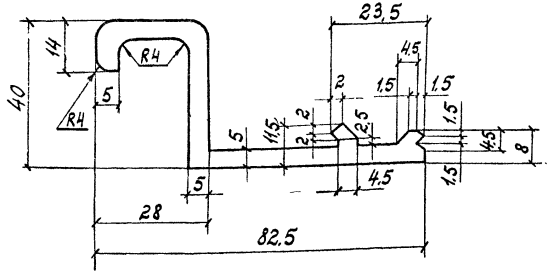

1. Неуказанные радиусы не более 0,5 мм.
2. Остальные требования по ГОСТ 22233-76.
3. Масса 1 п. м. - 1,75 кг.

				1.236.4-8.1 81-КМ		
Гл. спец. отд.	Голиков		14.02.80			
Гл. конструктор	Чиркова		25.01.80	Профиль ПА-57в	Стадия: Р	Лист: —	Листов: 1
Гл. инженер проекта	Петров		25.01.80			
Гл. конструктор	Навикова		13.01.80	АД 31Т5 ГОСТ 22233-76	Гипроспецлегконструкция	
Техник	Катышкова		9.01.80			

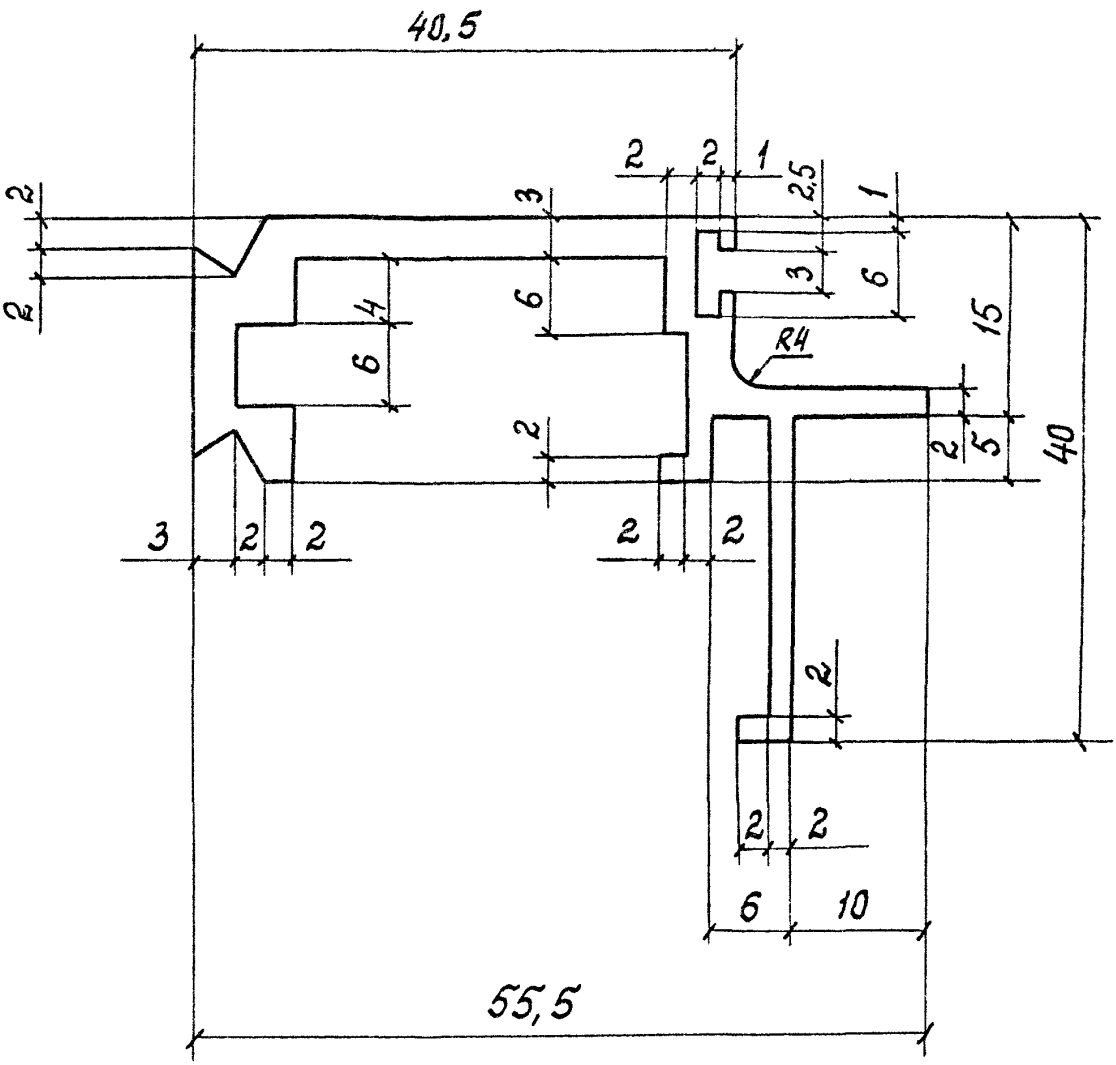

1. Неуказанные радиусы не более 0,5 мм.
2. Остальные требования по ГОСТ 22233-76.
3. Масса 1 п.м. - 0,88 кг.

Зав.отд.	Галиков		14.02.80
Н.контр.	Чуркова		28.01.80
Т.контр.	Петров		25.01.80
Гл.констр.	Новикова		13.01.80
Техник	Катышкова		9.01.80

1.236.4-8.1 82-КМ

Профиль ПА-85

АД 31Т5 ГОСТ 22233-76

Стадия	Лист	Листов
Р		1

Гипроспецлегконструкция

Взам. инв.№

Подп. и дата

Инв.№ подл.

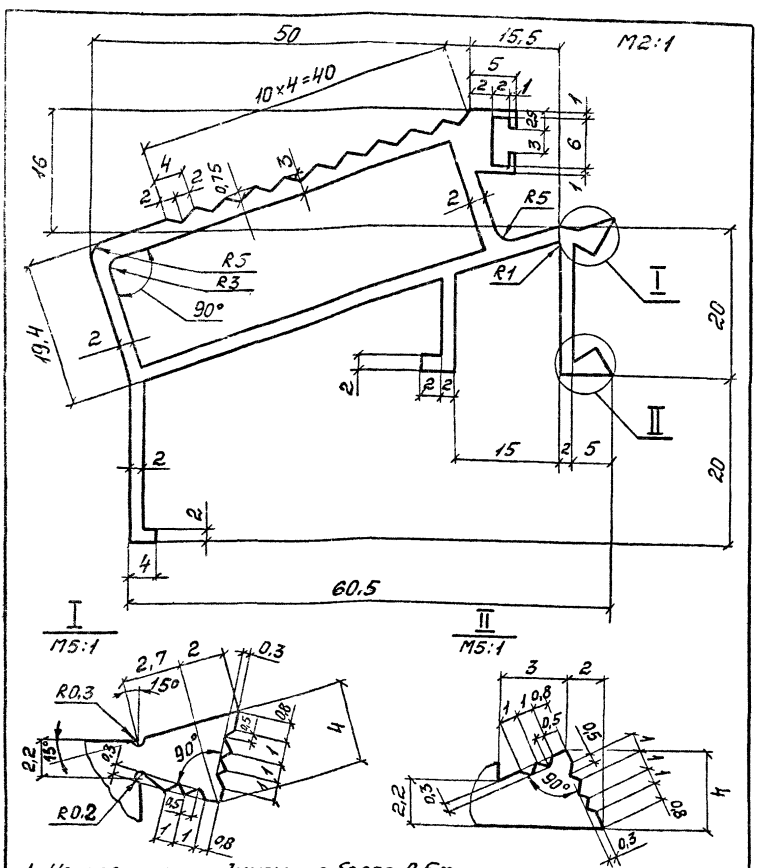

1. Неуказанные радиусы не более 0,5мм.
2. Остальные требования по ГОСТ 22233-76
3. Масса 1 п.м. – 1,34кг

				1.236.4-8.1 83-КМ	
Зав.отд.	Голиков		10.80		
Н.контр.	Чиркова		10.80	ПРОФИЛЬ ПА-86	Стадия: Р; Лист: ; Листов: 1
Т.контр.	Петров		10.80		
Гл.констр.	Новикова		12.01.80	АД31Т5 ГОСТ 22233-76	Гипростальмагконструкция
Техник	Катышкова		9.01.80		

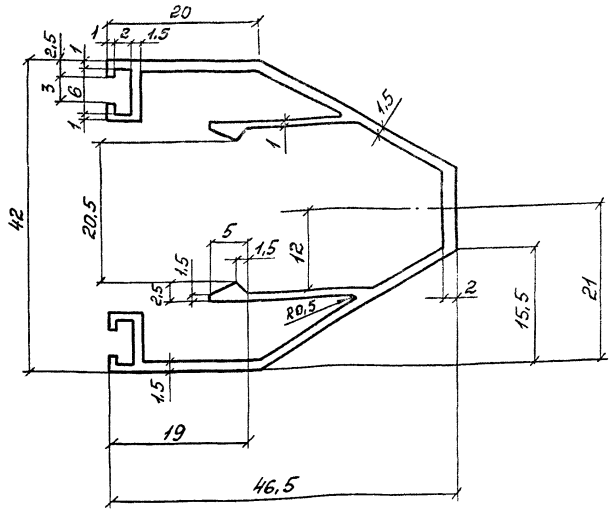

1. Неуказанные радиусы не более 0,5мм
2. Остальные требования по ГОСТ22233-76
3. Масса 1п.м.—0,57кг

Зав.отд	Голиков		15.01.80	1.236.4-8.1 84-КМ
Н.контр.	Чуркова		15.01.80	ПРОФИЛЬ ПА-144а
Т.контр.	Петров		15.01.80	АДЗ1Т5 ГОСТ 22233-76
Гл.констр.	Новикова		12.01.80	Стадия: Р; Лист; Листов: 1
Техник	Катышкова		9.01.80	Гипроспецлегконструкция

Инв.№подл. | Подп. и дата | Взам. инв.№

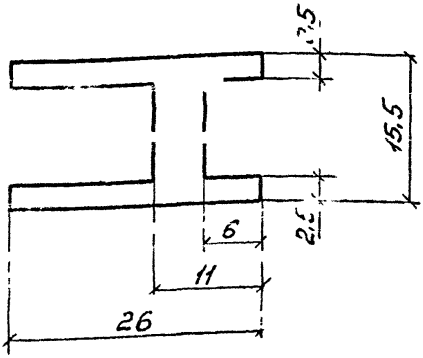

1. Неуказанные радиусы не более 0,5мм
2. Остальные требования по ГОСТ22233-76
3. Масса 1п.м -0,49кг

				1.236.4-8.1 85-КМ			
Зав.отд	Голиков		16.03.80	ПРОФИЛЬ ПА-123	Стадия	Лист	Листов
Н.контр.	Чиркова		15.03.80		Р		1
Т.контр	Петров		15.03.80		Гипроспецлисконструкция		
Гл.констр	Новикова		13.02.80	АД 31Т5 ГОСТ22233-76			
Констр.	Филатова		10.01				

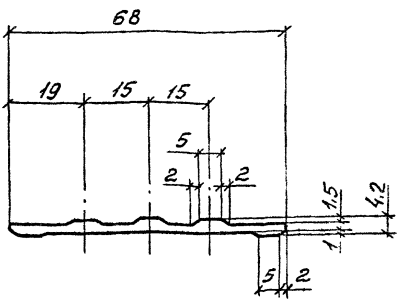

1. Неуказанные радиусы не более 0,5мм
2. Остальные требования по ГОСТ 22233-76
3. Масса 1п.м. – 0,37кг

				1.236.4-81 86-КМ			
Зав.отд.	Голиков		16.03.80	ПРОФИЛЬ ПА-100 АД31Т5 ГОСТ 22233-76	Стадия	Лист	Листов
Н.контр.	Чиокова		15.03.80		Р		1
Т.контр.	Петров		15.03.80		Гидростеклоконструкция		
Т.контр.	Новикова		13.02.80				
Констр.	Филатова		10.01.80				

Инв. N подл. | Подп. и дата | Взам. инв. N

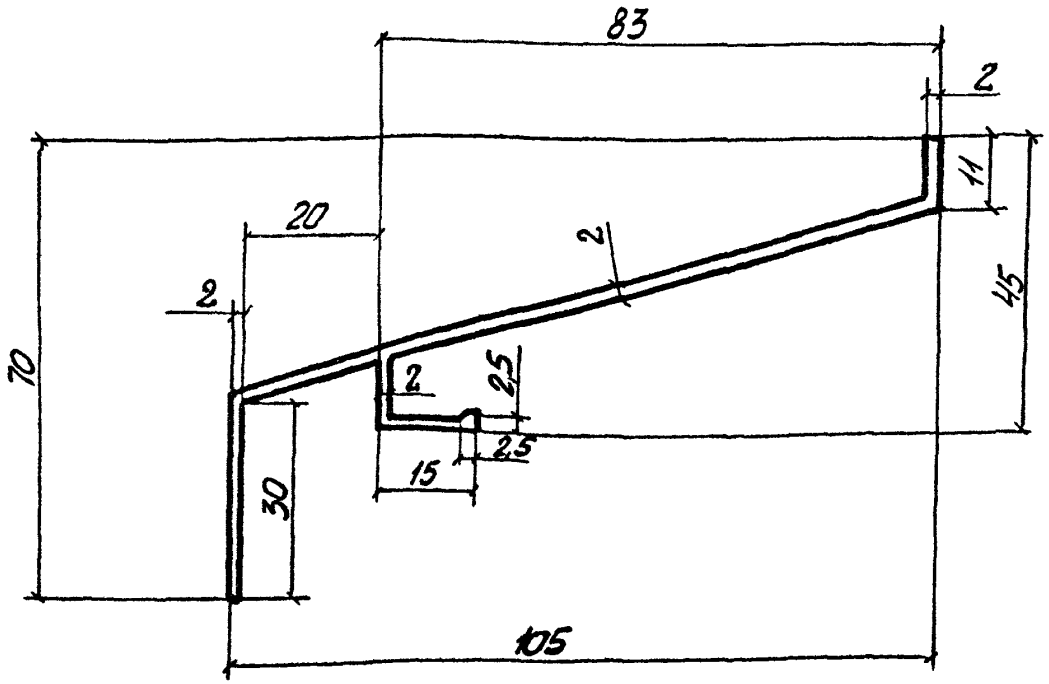

1. Неуказанные радиусы не более 0,5мм
2. Остальные требования по ГОСТ 22233-76
3. Масса 1п.м - 0,67кг

				1.236.4-8.1 87-КМ		
Зав.отд.	Галиков		150380	Профиль ПА-12Э АД31Т5 ГОСТ22233-76	Стадия	Лист	Листов
Н.контр.	Чурков		150380		Р		1
Т.контр.	Петров		150380				
Гл.констр	Новиков		130380		Гипроспецлегконструкция		
Констр.	Мишина		100380				

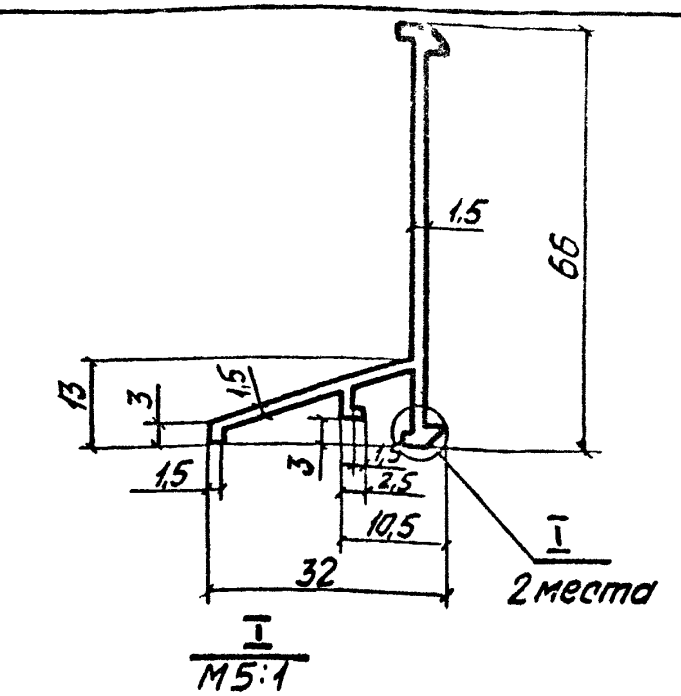

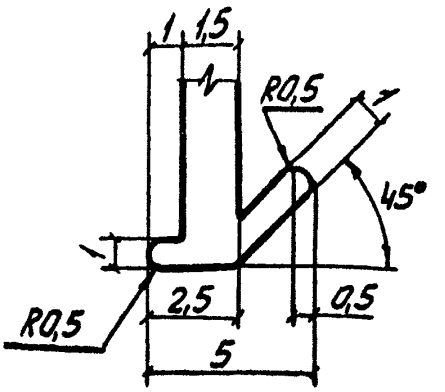

1. Неуказанные радиусы не более 0,5мм
2. Остальные требования по ГОСТ 22233-76
3. Масса 1п.м - 0,45кг.

				1.236.4-8.1 88-КМ	
Зав.отд.	Голиков		15.03.80	Профиль ПА-295а	Стадия: Р; Лист: ; Листов: 1
Н.контр.	Чиркова		15.03.80		
Т.контр.	Петров		15.03.80		
Гл.констр.	Новикова		15.03.80	АД31Т5 ГОСТ 22233-76	Гипроспецлегконструкц
Техник	Катышкова		10.03.80		

Инв.№ подл. | Подпись и дата | Взам.инв.№

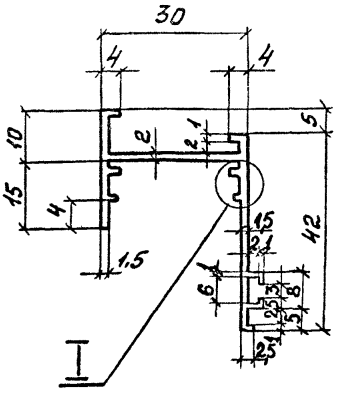

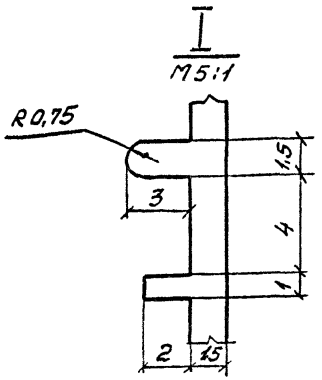

1. Неуказанные радиусы не более 0,5мм
2. Остальные требования по ГОСТ22233-76
3. Масса 1п.м. – 0,47кг

				1.236.4-8.1 89-КМ			
Зав.отд.	Голиков		160380	ПРОФИЛЬ ПА-154а	Стадия	Лист	Листов
Гл.контр.	Чиркова		5.98		Р		1
Гл.контр.	Петров		140380	АД31Т5 ГОСТ22233-76	Гипроспецлегконструкция		
Гл.констр.	Новикова		130280				
Техник	Котышкова		70180				

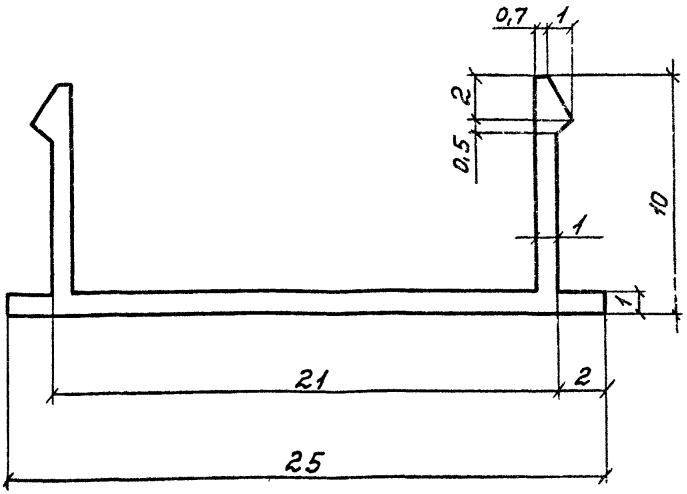

1. Неуказанные радиусы не более 0,5мм
2. Остальные требования по ГОСТ 22233-76.
3. Масса 1 п.м. – 0,12 кг

Инв.№подл.	Подп. и дата	Взам.инв.№			1.236.4-8.1 90-К11	
			Зав.отд.	Голиков	16.03.80	
			Н.контр.	Чуркова	15.03.80	ПРОФИЛЬ ПА-155
			Т.контр.	Петров	15.03.80	АДЗ1Т5 ГОСТ 22233-76
			Гл.констр.	Новикова	13.02.80	
			Техник	Катышкова	7.01.80	

Стадия	Лист	Листов
Р		1

Гипроспецтяжелконструкция

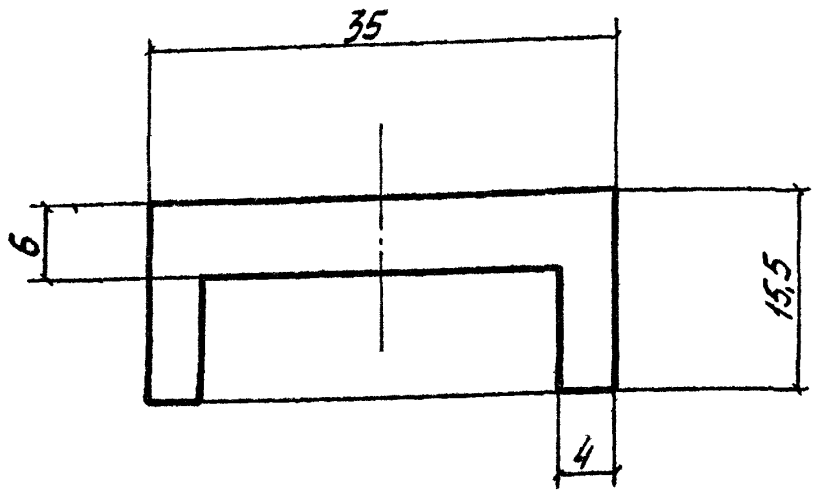

1. Неуказанные радиусы не более 0,5 мм.
2. Остальные требования по ГОСТ 22233-76
3. Масса 1п.м. - 0,77 кг

Зав.отд.	Галиков		16.03.80
Н.контр.	Чуркова		15.03.80
Т.контр.	Петров		15.03.80
Гл.констр.	Новикова		12.03.80
Техник	Катрушова		

1.236.4-8.1 91-КМ

Профиль ПА-286

АД 31Т5 ГОСТ 22233-76

Стадия	Лист	Листов
Р		1

Гипроспецгеконструкция

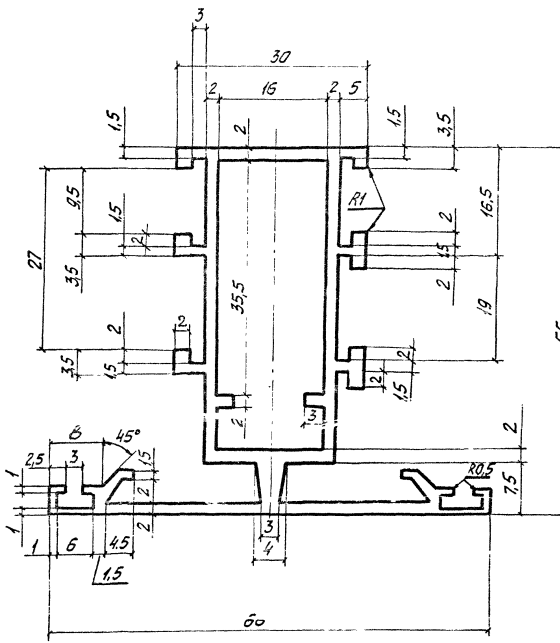

1. Неуказанные радиусы не более 0,5мм.
2. Остальные требования по ГОСТ 22233-76
3. Масса 1п.м. - 14кг

				1.236.4-8.1 92-КМ			
Зав. отд.	Голиков		160380	Профиль ПА-478б	Стадия	Лист	Листов
Н. контр.	Чиркова		150380		Р		1
Т. контр.	Петров		150380	АД31Т5 ГОСТ 22233-76	Гипроспецлегконструкция		
Гл. констр.	Новикова		12.05.80				
Техник	[illegible]		10.05.80				

Инв. № подл. | Подпись и дата | Взам. инв. №

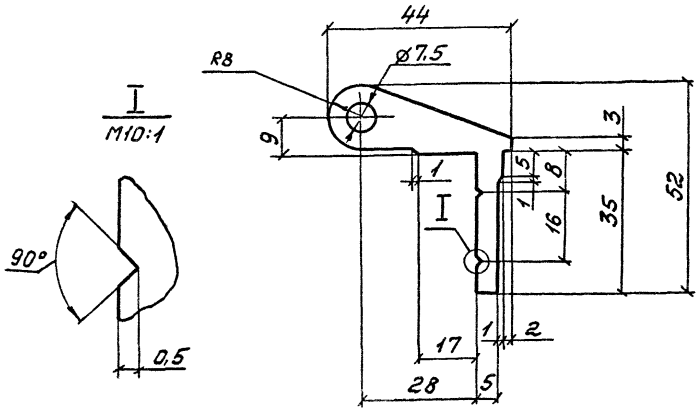

1. Неуказанные радиусы не более 0,5мм
2. Остальные требования по ГОСТ 22233-76
3. Масса 1п.м. – 1,57кг

				1.236.4-8.1 93-КМ			
Зав.отд.	Голиков		16.03.80	ПРОФИЛЬ ПА-470	Стадия	Лист	Листов
Н.контр.	Чиркова		15.03.80		Р		1
Т.контр.	Петров		15.03.80				
Т.констр.	Новикова		15.02.80	АД 31Т5 ГОСТ 22233-76	Гипроспецлегконструкция		
Техник	Катышкова		10.01.80				

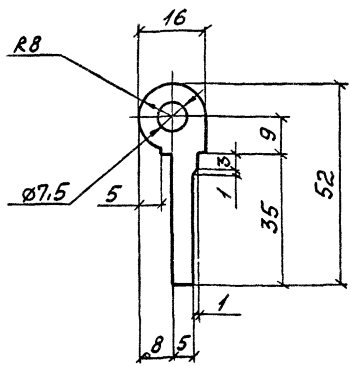

1. Неуказанные радиусы не более 0,5мм
2. Остальные требования по ГОСТ 22233-76
3. Масса 1п.м. – 0,973 кг

				1.236.4-8.1 94-КМ			
Зав.отд.	Голиков		16.03.80	ПРОФИЛЬ ПА-471	Стадия	Лист	Листов
Н.контр.	Чиркова		15.03.80		Р		1
Т.контр.	Петров		15.03.80	АД31Т5 ГОСТ 22233-76	Гипроспецлегконструкция		
Гл.констр.	Новикова		13.02.80				
Техник	Котышкова		10.01.80				

Инв.№подл. | Подп. и дата | Взам. инв.№

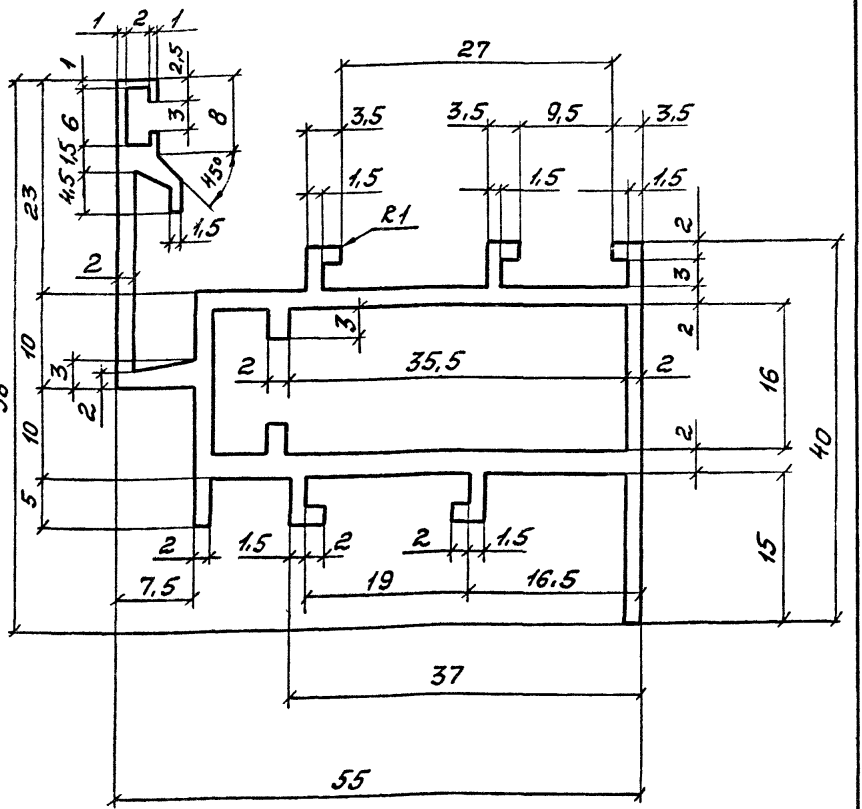

1. Неуказанные радиусы не более 0,5 мм.
2. Остальные требования по ГОСТ 22233-76
3. Масса 1 п.м. - 1,22 кг

Зав.отд.	Голиков		16.03.80
Н.контр.	Чиркова		15.03.80
Т.контр.	Петров		15.03.80
Гл.констр.	Новикова		13.02.80
Техник	Катышкова		11.01.80

1.236.4-8.1 95-КМ

ПРОФИЛЬ ПА-477

АДЗ175 ГОСТ 22233-76

Стадия	Лист	Листов
Р		1

Гипроспецсельэлектроконструкция

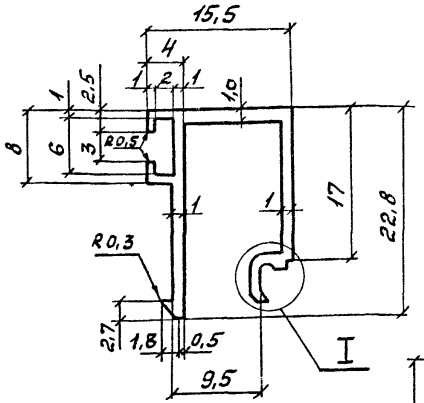

I
М5:1

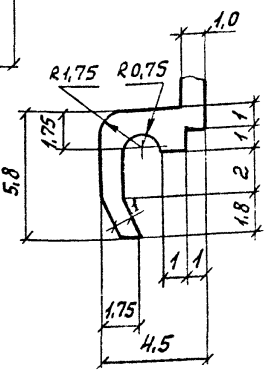

1. Неуказанные радиусы не более 0,5мм
2. Остальные требования по гост 22233-76.
3. Масса 1 п.м. -0,222 кг

Зав.отд	Голиков		16.03.80
Н.контр.	Чи-кова		15.03.80
Т.контр.	Петров		15.03.80
Гл.конст.	Новикова		15.02.80
Техник	Катышкова		11.01.80

1.236.4-8.1 9Е-КМ

ПРОФИЛЬ ПА-474

АД31Т5 ГОСТ 22233-76

Стадия	Лист	Листов
Р		1

Гипростальмонтаж конструкция

Инв.№подл. | Подп. и дата | Взам.инв.№

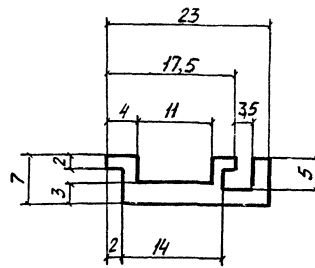

1. Неуказанные радиусы не более 0,5 мм

2. Остальные требования по ГОСТ 22233-76

3. Масса 1 п.м. - 0,24 кг

				1.236.4-8.1 97			
Зав. отд.	Голиков		140380	Профиль А-835	Стадия	Лист	Листов
Н. контр.	Чиркова		15.03.80		Р		1
Т. контр.	Петров		150380				
Гл. контр.	Хайцев		150380	АД31Т5 ГОСТ 22233-76	Гипроспецлегконструкция		
Констр.	Безликова		100380				

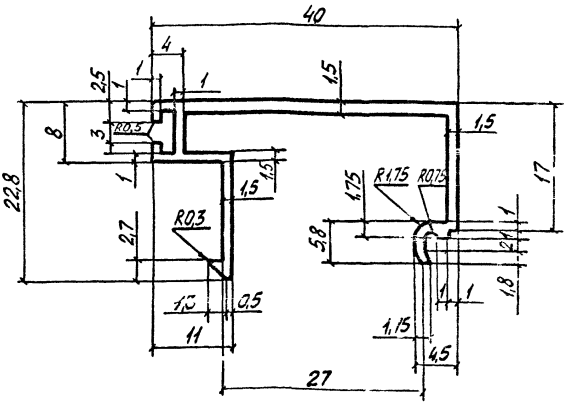

1. Неуказанные радиусы не более 0,5 мм

2. Остальные требования по ГОСТ 22233-76

3. Масса 1п.м. - 0,322 кг.

Инв. № подл.	Подпись и дата	Взам. инв. №		

1.236.4-8.1 98-КМ

Рук. отд.	Голиков		
Н. контр.	Чиркова		
Т. контр.	Петров		
Гл. конструктор	Новикова		
Контр.	Филатова		

Профиль ПА-487

АД31Т5 ГОСТ 22233-76

Стадия | Лист

Гипроспецтрансконструкция

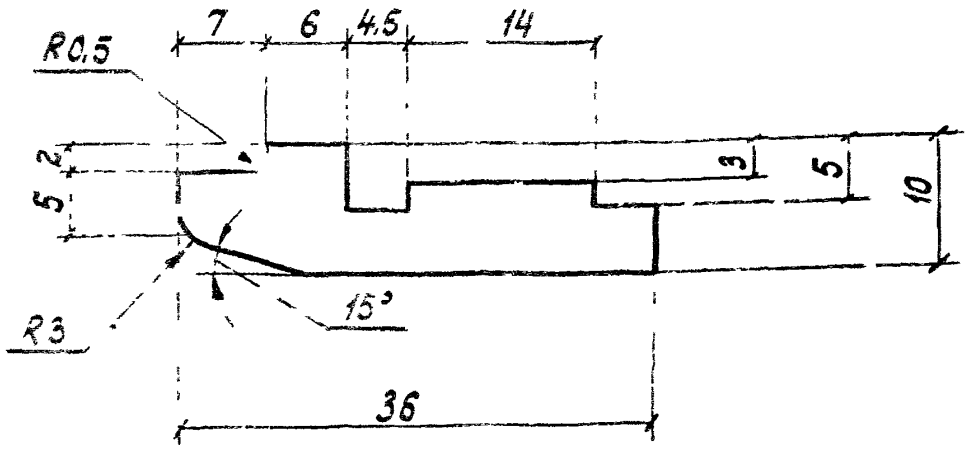

1. Неуказанные радиусы не более 0,5 мм.

2. Остальные требования по ГОСТ 22233-76.

3. Масса 1 п.м. - 0,605 кг.

Завод	Золиков		19.01.80
Н. контр.	Чиркова		15.01.80
Гл. инж.	Петров		15.01.80
Гл. конструктор	Хайцер		7.01.80
Констр.	Безрукова		4.01.80

1.236.4-8.1 99-КМ

Профиль А-772

АД31Т5 ГОСТ 22233-76

Стадия	Лист	Листов
Р		1

Гипроспецлегконструкция

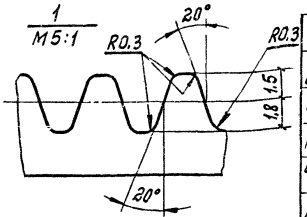

Модуль	m	1,5
Нормальный исходный контур	—	ГОСТ 13755-68
Степень точности	—	8-В ГОСТ 10242-73
Толщина зуба	S	2,35
Измерительная высота	h	1,5
Нормальный шаг	t	4,71
Число зубьев	z	15

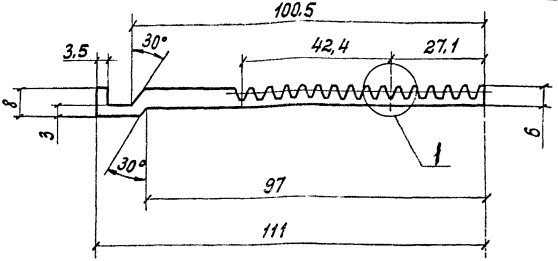

1. Неуказанные радиусы не более 0,5 мм.

2. Остальные требования по ГОСТ 22233-76.

3. Масса 1 п.м. - 1,45 кг.

Инв. № подл. | Подп. и дата | Взам. инв. №

Зав. отд.	Голиков			02.08.80
Н. контр.	Чуркова			15.12.80
Гл. контр.	Петров			11.08.80
Гл. конст.	Хойцер			20.01.80
Констр.	Безрукова			11.01.80

1.236.4-8.1 100-км

ПРОФИЛЬ А-811

АД 3175 ГОСТ 22233-76

Стадия	Лист	Листов
Р	1	

Гипроспецлегконструкция

17568 99

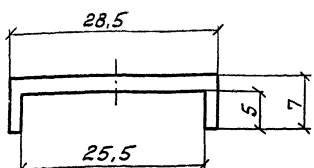

1. Неуказанные радиусы не более 0,5мм

2. Остальные требования по ГОСТ22233-76

3. Масса 1п.м. – 0,195кг

				1.236.4-8.1 101-КМ		
Гл.инж.отд	Голиков			ПРОФИЛЬ А-812 АД31Т5 ГОСТ22233-76	Стадия	Лист	Листов
Гл.констр	Чуркова				Р		1
Гл.констр	Петров				Гипростальконструкция		
Гл.констр	Хаичер						
Констр.	Безрукова						

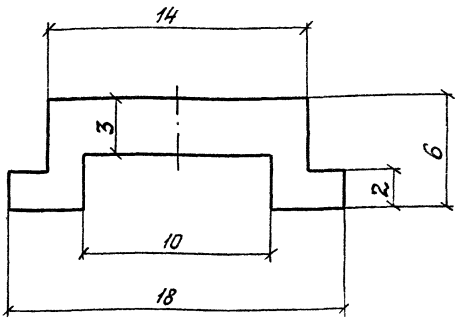

1. Неуказанные радиусы не более 0,5мм

2. Остальные требования по ГОСТ 22233-76

3. Масса 1 п.м. – 0,168 кг

				1.236.4-8.1 102-КМ			
Зав.отд	Голиков		19.03.80	ПРОФИЛЬ А-803	Стадия	Лист	Листов
Н.контр	Чиркова		15.03.80		Р		1
Т.контр	Петров		15.03.80	АД 31Т5 ГОСТ 22233-76	Гипроспецлеексконструкция		
Гл.констр	Хайцер		7.01.80				
Констр.	Безрукова		4.01.80				
	17568	100					

Взам инв.№ | Подп. и дата | Инв.№ подл

1
М 5:1

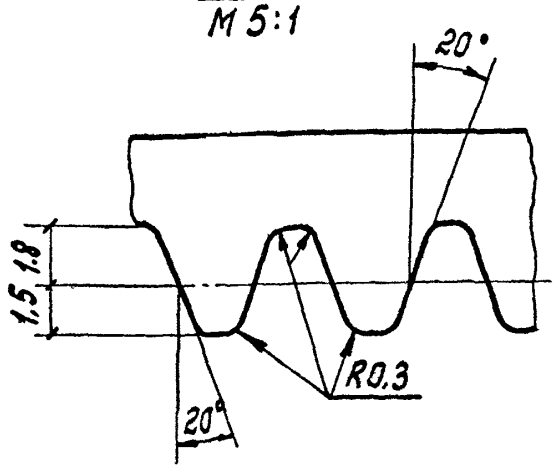

Модуль	m	1,5
Нормальный исходный контур	—	ГОСТ 13755-68
Степень точности	—	8-В ГОСТ 10242-73
Толщина зуба	S	2,35
Измерительная высота	h	1,5
Нормальный шаг	t	4,71
Число зубьев	z	7

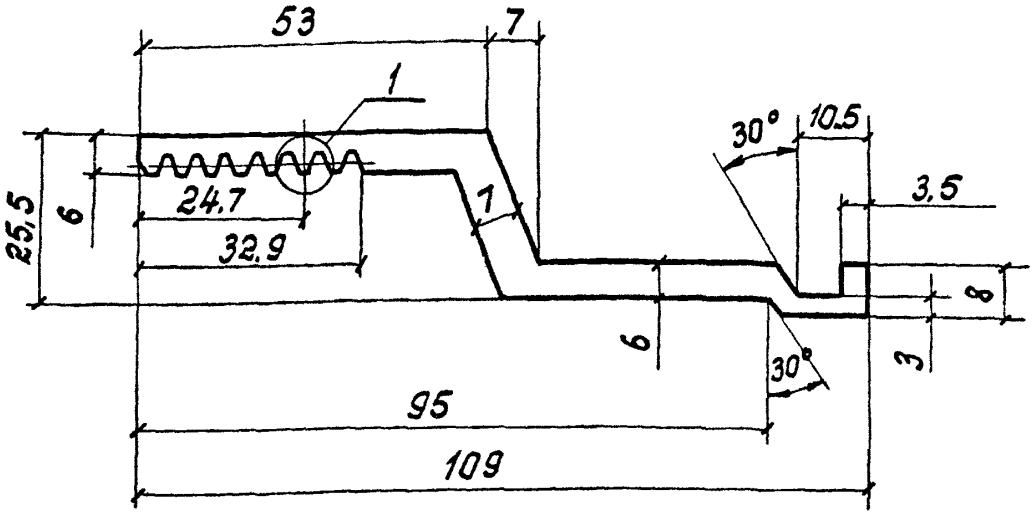

1. Неуказанные радиусы не более 0,5 мм.
2. Остальные требования по ГОСТ 22233-76.
3. Масса 1п.м.-1,85 кг.

Инв. № подл. | Подп. и дата | Взам. инв. №

Зав. отд	Голиков		21.01.80
Н. контр	Чирокова		15.01.80
Т. контр.	Петров		15.01.80
Гл. констр	Хойцер		9.01.80
Констр.	Безрукова		7.01.80

1.236.4-8.1 103-КМ

ПРОФИЛЬ А-813

АД 31Т5 ГОСТ 22233-76

Стадия	Лист	Листов
Р		1

Гипроспецлегконструкция

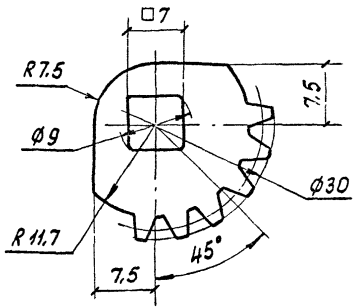

Модуль	m	1,5
Число зубьев на полной окружности	Z	18
Нормальный исходный контур	—	ГОСТ 13755-68
Степень точности	—	8-ВГОСТ 1643-72
Коэффициент смещения	x	0
Делительный диаметр	d	27
Толщина зуба по дуге делительной окружности	Sд	2,35

1. Неуказанные радиусы не более 0,5 мм.

2. Остальные требования по ГОСТ 22233-76.

3. Масса 1п.м.- 0,89 кг.

Зав.отд.	Голиков		21.08.80	1.236.4-8.1 104-КМ
Н.контр.	Чиркова		15.03.80	Профиль Б-224
Т.контр.	Петров		15.03.80	
Гл.констр.	Хайцер			АД31Т5 ГОСТ 22233-76
Констр.	Безрукова			

Стадия	Лист	Листов
Р		1

Гипроспецлегконструкция

Инв.№ подл. | Подп. и дата | Взам.инв.№

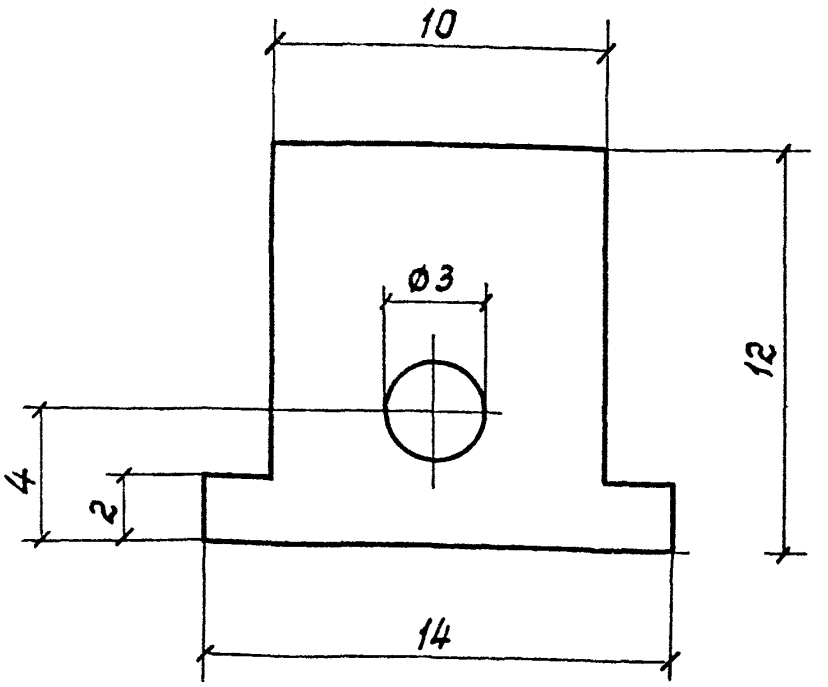

1. Неуказанные радиусы не более 0,5 мм.
2. Остальные требования по ГОСТ 22233-76
3. Масса 1 п.м. - 0,33 кг.

				1.236.4-8.1 105-КМ			
Зав. отд.	Голиков		19.03.80	Профиль Б-264	Стадия	Лист	Листов
Н. конт.	Чиркова		15.03.80		Р		1
Т. контр.	Петров		15.03.80	АД31Т5 ГОСТ22233-76	Гипроспецлегконструкция		
Г. констр.	Хайцер		16.01.80				
Констр.	Безрукова		19.01.80				

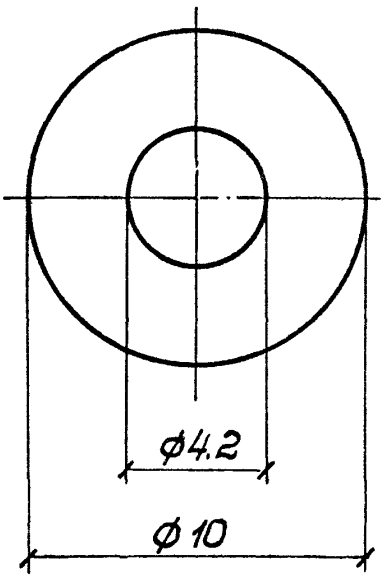

1. Остальные требования по ГОСТ 22233-76.

2. Масса 1п.м - 0,17кг.

Зав.отд.	Голиков		19.03.80
Н.контр.	Чиркова		15.03.80
Т.контр.	Петров		15.03.80
Гл.констр.	Хайцер		16.01.80
Констр.	Безрукова		14.01.80

1.236.4-8.1 106-КМ

Профиль Б-263

АД 31Т5 ГОСТ 22233-76

Стадия	Лист	Листов
Р		1

Гипроспецсельхозконструкция

Инв.№ подл. | Подп. и дата | Взам.инв.№

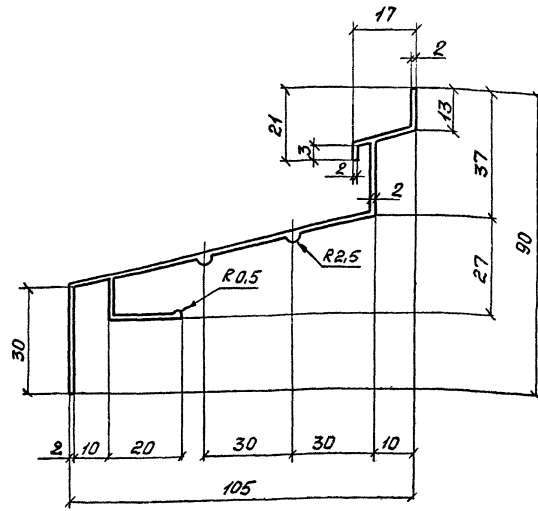

1. Неуказанные радиусы не более 0,5мм.
2. Остальные требования по ГОСТ 22233-76
3. Масса 1 п.м. – 0,90кг

					1.236.4-8.1 10.7-КМ		
Зав.отд.	Голиков				ПРОФИЛЬ ПА-98б АДЗ175 ГОСТ 22233-76	Стадия	Лист	Листов
Н.контр.	Чиркова					Р		1
Т.контр.	Петров					Гипроспецсельэлектроконструкция		
Гл.констр.	Новикова							
Констр.	Мишина							

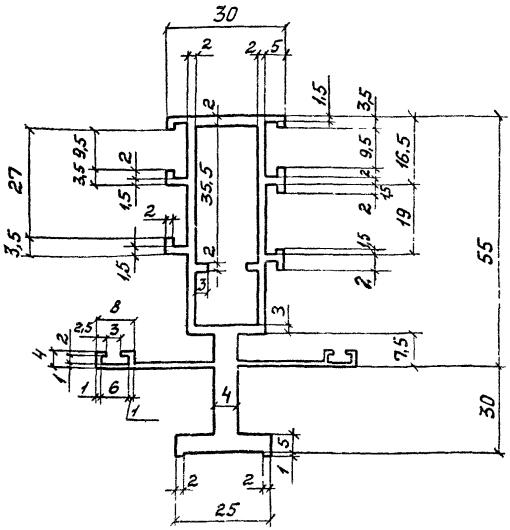

1. Неуказанные радиусы не более 0,5мм
2. Остальные требования по гост 22233-76
3. Масса 1п.м.-2,1кг

Зав.отд.	Голиков		1.80
Н.контр.	Чиркова		15.03.80
Т.контр.	Петров		15.03.80
Гл.констр	Новикова		15.03.80
Зав.сект.	Матвеева		2.03.80
Констр.	Косарева		1.03.80

1.236.4-8.1 108-КМ

ПРОФИЛЬ ПА-190а

АДЗ1Т5 гост22233-76

Стадия	Лист	Листов
Р		1

Гипроспецтеплоконструкция

Подп. и дата | Взам. инв.№ | Инв.№подл.

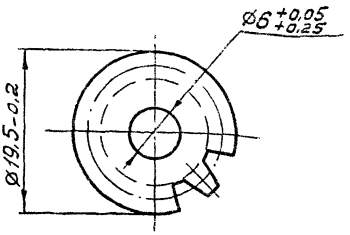

Модуль	m	1,5
Число зубьев	z	11
Исходный контур	—	ГОСТ 13755-68
Коэффициент смещения исходного контура	ξ	—
Степень точности по ГОСТ 1643-72	—	Ст.8Х
Диаметр делительной окружности	d_2	16,5
Толщина зуба по дуге делительной окружности	$S_д$	2,355

1. Неуказанные радиусы не более 0,5мм
2. Остальные требования по ГОСТ 22233-76
3. Масса 1п.м. – 0,42 кг

				1.236.4 - 8.1 109 - КМ			
Зав. отд.	Голиков	[illegible]	[illegible]	ПРОФИЛЬ Б-216	Стадия	Лист	Листов
Н. контр.	Чиркова	[illegible]	[illegible]		Р		1
Г. контр.	Петров	[illegible]	20.03.80	АД31Т5 ГОСТ 22233-76	Гипроспецлегконструкция		
Г. констр.	Хайцер	[illegible]	19.03.80				
Конт. пр.	Безрукова	[illegible]	18.03.80				

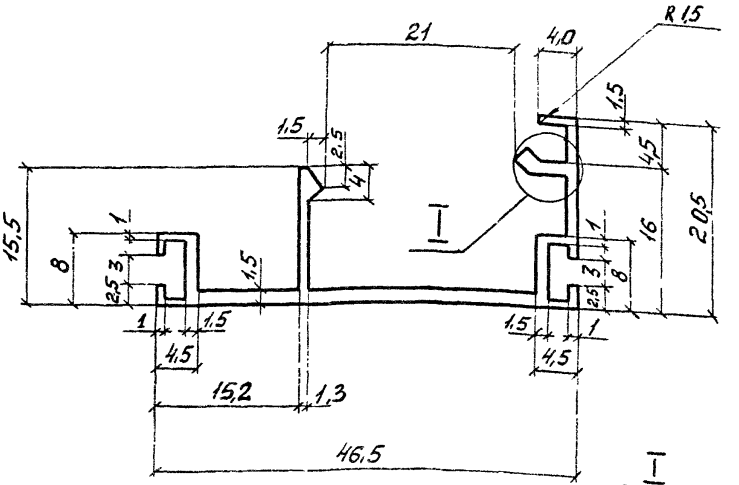

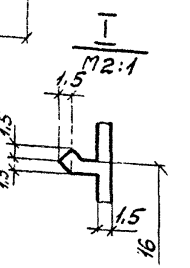

1. Неуказанные размеры не более 0,5мм
2. Остальные требования по ГОСТ22233-76
3. Масса 1п.м.-0,40кг

Зав.отд.	Голиков		21.03.80
Т.контр.	Чиркова		20.03.80
Т.контр.	Петров		20.03.80
Гл.констр.	Новикова		20.03.80
Зав.сект.	Матвеева		19.02.80
Констр.	Мишина		18.02.80

1.236.4 - 8.1 110-КМ

ПРОФИЛЬ ПА-192

АДЗ1Т5 ГОСТ22233-76

Стадия	Лист	Листов
Р		1

Гипроспецстройконструкция

Инв.№ подл. | Подп. и дата | Взам.инв.№

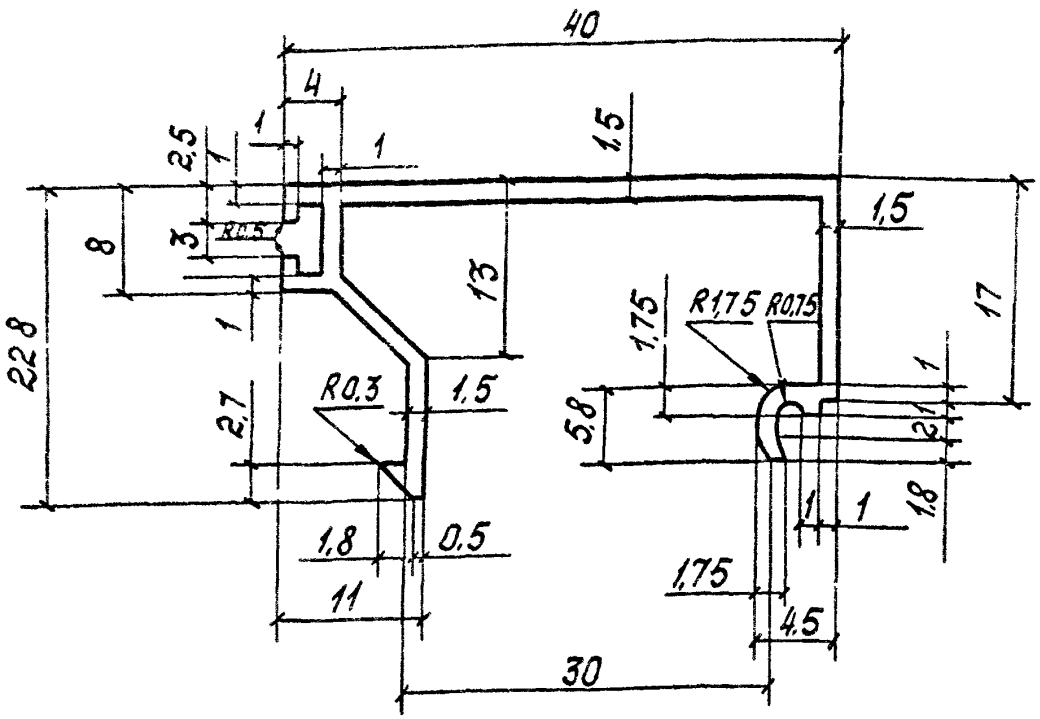

1. Неуказанные радиусы не более 0,5мм.

2. Остальные требования по ГОСТ 22233-76.

3. Масса 1п.м. - 0,322 кг.

Зав.отд.	Галиков		19.06.81
Н.контр.	Чуркова		19.06.81
Т.контр.	Петров		19.06.81
Гл.констр.	Новикова		18.06.81
Констр.	Филатова		18.06.81

1.236.4-8.1 111-КМ

Профиль ПА-1027

АД 31Т5 ГОСТ 22233-76

Стадия	Лист	Листов
Р		1

Гипроспецлегконструкция

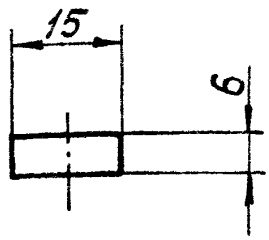

Неуказанные радиусы не более 0,5 мм.
Остальные требования по ГОСТ 22233-76.
Масса 1 п.м. - 0,24 кг.

Зав.отд	Галиков		19.06.81
Н.контр	Чиркова		19.06.81
Т.контр	Петров		18.06.81
Гл.конст	Хайцер		18.06.81
Нач.констр	Павлова		18.06.81

1.236.4-8.1 112-КМ

Профиль А-718

АД 31Т5 ГОСТ 22233-76

Стадия	Лист	Листов
Р		1

Гипроспецлегконструкция

Инв.№подл. | Подпись и дата | Взам.инв.№

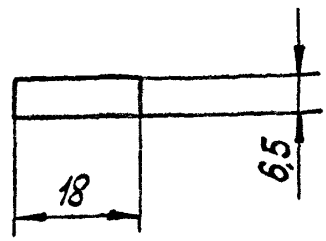

Неуказанные радиусы не более 0,5 мм.
Остальные требования по ГОСТ 22233-76
Масса 1п.м – 0,33 кг.

Зав.отд.	Голиков		19.06.81
Н.контр.	Чуркова		19.06.81
Т.контр.	Петров		18.06.81
Гл.констр.	Хаицер		18.06.81
Ред.конст.	Павлова		18.06.81

1.236.4-8.1 113-КМ

Профиль А-691

АД 31Т5 ГОСТ 22233-76

Стадия	Лист	Листов
Р		1

Гипростальконструкция

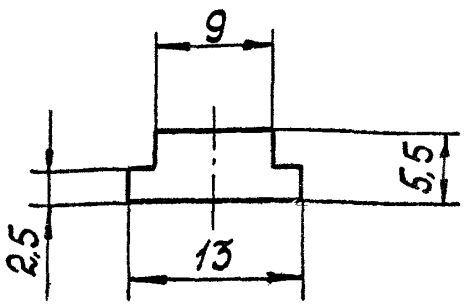

Неуказанные радиусы не более 0,5 мм.
Остальные требования по ГОСТ 22233-76.
Масса 1 п.м. - 0,17

Зав.отд.	Голиков		19.06.81
Н.контр.	Чернова		19.06.81
Т.контр.	Петров		18.06.81
Гл.констр.	Хайцер		18.06.81
Вед.констр.	Павлова		18.06.81

1.236.4-8.1 114-КМ

Профиль А-692

АД 31Т5 ГОСТ 22233-76

Стадия	Лист	Листов
Р		1

Гипроспецлегконструкция

Инв.№ подл. | Подп. и дата | Взам. инв.№

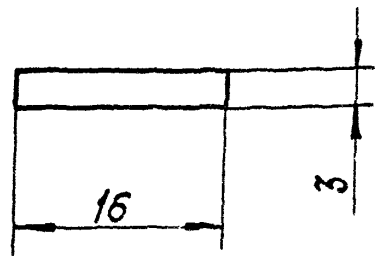

Неуказанные радиусы не более 0,5мм.
Остальные требования по ГОСТ 22233-76.
Масса 1 п.м - 0,26 кг.

Зав отд.	Голиков		19.06.81
Н. контр.	Чиркова		19.06.81
Т. контр.	Петров		18.06.81
Гл. конст.	Хайцер		18.06.81
Вед. конст.	Павлова		18.06.81

1.236.4-8.1 115-КМ

Профиль А-969

АД 31Т5 ГОСТ 22233-76

Стадия	Лист	Листов
Р		1

Гипроспецлегконструкция

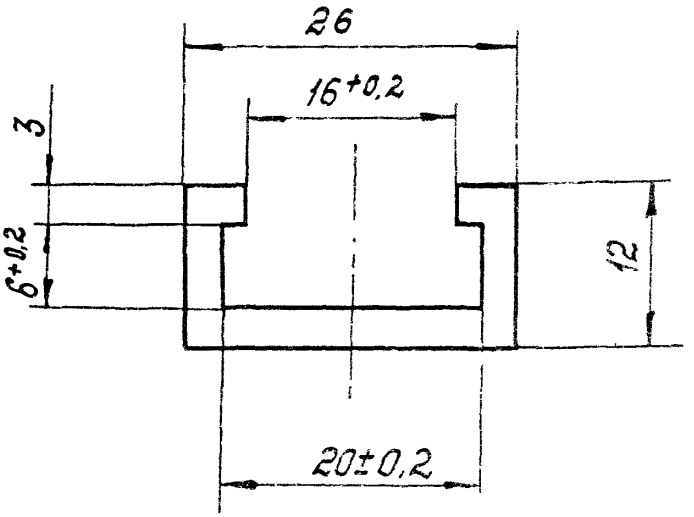

Неуказанные радиусы не более 0,5мм.
Остальные требования по ГОСТ 22233-76
Масса 1п.м.- 0,78кг.

Зав.отд.	Голиков		19.06.81
Н.контр	Чиркова		19.06.81
Т.контр	Петров		18.06.81
Гл.констр	Хайцер		18.06.81
Вед.констр	Павлова		18.06.81

1.236.4-8.1 116-КМ

Профиль А-968

АД31Т5ГОСТ 22233-76

Стадия	Лист	Листов
Р		1

Гипростальконструкция

Инв.№подл. | Подп. и дата | Взам.инв.№

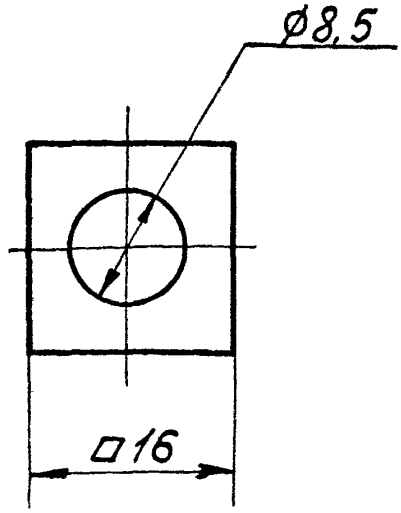

Неуказанные радиусы не более 0,5 мм.
Остальные требования по ГОСТ 22233-76.
Масса 1 п.м. - 0,5 кг.

				1.236.4-8.1 117-КМ			
в. отд.	Соликов		19.06.81	Профиль Б-274	Стадия	Лист	Листов
к. нтр.	Чаркова		19.06.81		Р		1
о. тр.	Яковлева		19.06.81	АД31Т5 ГОСТ 22233-76	Гипроспецлегконструкция		
	Хаймер		18.06.81				
	Павлова		18.06.81				

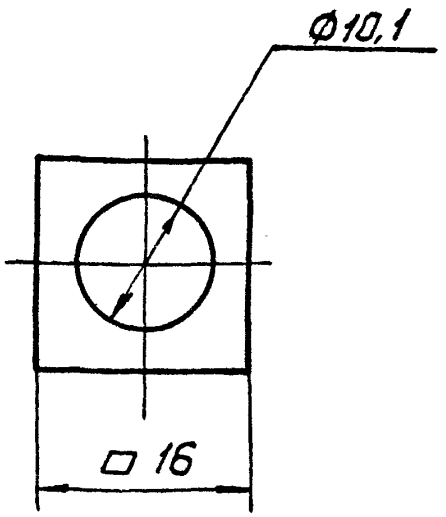

Неуказанные радиусы 0,5 мм.
Остальные требования по ГОСТ 22233-76.
Масса 1п. м. - 0,47 кг.

Зав.отд.	Голиков		19.06.81
Н.контр.	Чиркова		19.06.81
Т.контр.	Петров		18.06.81
Гл.констр.	Хайцер		18.06.81
Вед.констр.	Павлова		18.06.81

1.236.4-8.1

Профиль Б-275
АД31Т5 ГОСТ 22233-76

Стадия	Лист	Листов
Р		1

Гипроспецлегконструкция

Инв.№подл. | Подп. и дата | Взам.инв.№

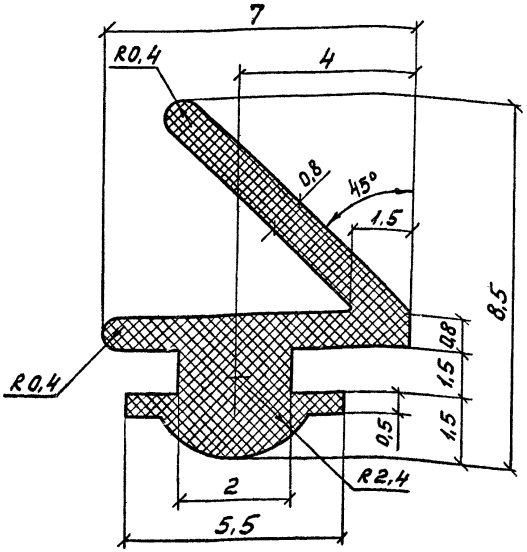

1. Неуказанные радиусы не более 0,5 мм
2. Остальные требования по ТУ 38-105 1082-76
3. Масса 1 п.м. – 0,023 кг

				1.236.4-8.1 119-КМ			
Зав.отд.	Голиков		16.01.80	ПРОФИЛЬ ПР-61 Н068-1 ТУ 38-105 1082-76	Стадия	Лист	Листов
Н.контр.	Чиркова		15.01.80		Р		1
Т.контр.	Петров		15.01.80		Гипросветлеконструкция		
Гл.констр.	Новиков		15.01.80				
Констр.	Филатова		11.01.80				

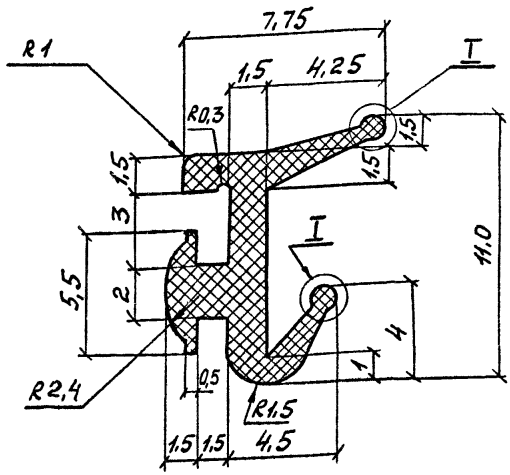

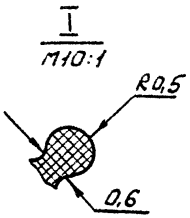

1. Неуказанные радиусы не более 0,5мм
2. Остальные требования по ТУ38-105 1082-76
3. Масса 1п.м. – 0,04 кг

				1.236.4-8.1 120-КМ		
Зав.отд.	Голиков		16.01.80	ПРОФИЛЬ ПР-65И Н068-1 ТУ38-105 1082-76	Стадия	Лист	Листов
Н.контр.	Чиркова		15.01.80		Р		1
Т.контр.	Петров		15.01.80		Гипростальконструкция		
Гл.констр.	Новикова		13.02.80				
Констр.	Филатова		11.01.80				

Инв. № подл. | Подп. и дата | Взам. инв. №

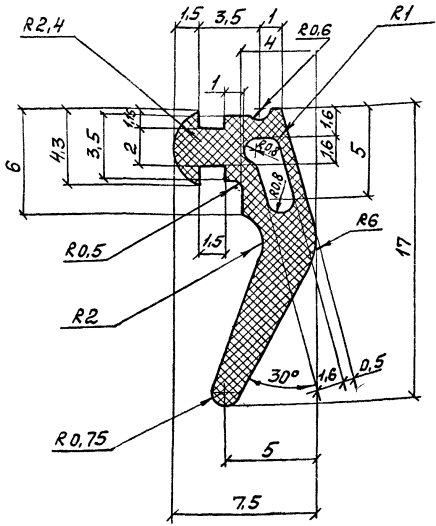

1. Неуказанные размеры не более 0,5мм
2. Остальные требования по ТУ 38-105 1082-76
3. Масса 1п.м. – 0,06кг

Зав.отд	Голиков		15.03.80
Т.контр	Чуркева		15.03.80
Н.контр	Петров		15.03.80
Гл.констр	Новикова		20.02.80
Зав.сект	Матвеева		19.02.80
Констр.	Мишина		18.02.80

1.236.4-8.1 121-КМ

ПРОФИЛЬ ПР-29И

НО 68-1 ТУ 38-105 1082-76

Стадия	Лист	Листов
Р		1

Гипроспецстальконструкция

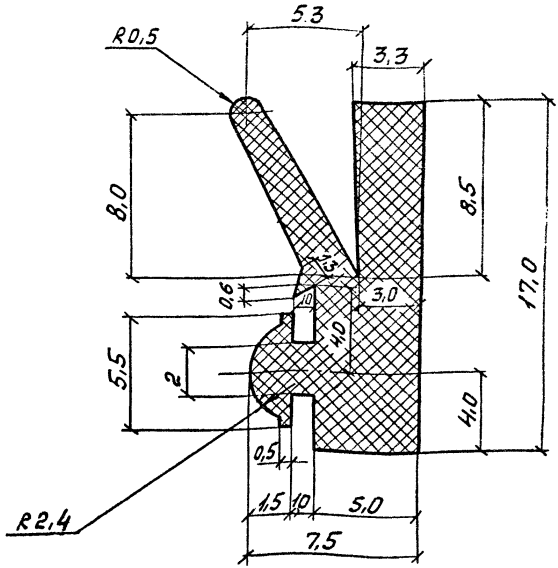

1. Неуказанные радиусы не более 0,5мм

2. Остальные требования по ТУ38-105 1082-76

3. Масса 1п.м.-0,1кг

Нач.отд.	Голиков		15.03.80
Н.контр.	Чиркова		15.03.80
Т.контр.	Петров		15.03.80
Гл.констр.	Новикова		30.02.80
Техник	Катышкова		3.01.80

1.236.4-8.1 122-КМ

ПРОФИЛЬ ПР-70

НО 68-1 ТУ38-105 1082-76

Стадия	Лист	Листов
Р		1

Гипроспецлегконструкция

Инв.№ подл. | Подп. и дата | Взам.инв.№

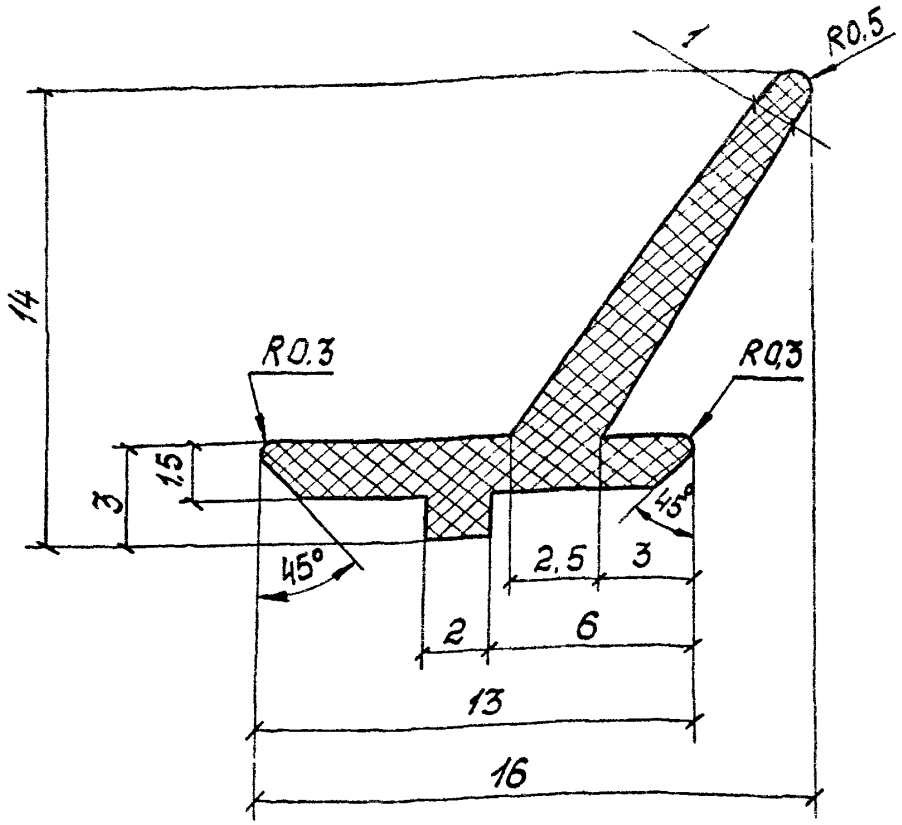

1. Неуказанные радиусы не более 0,5 мм.
2. Остальные требования по ТУ38-105 1082-76
3. Масса 1 п.м. – 0,06 кг.

Зав.отд.	Голиков		19.06.81
Н.конт.р.	Чиркова		19.06.81
Т.контр.	Петров		16.06.81
Гл.констр.	Новикова		18.06.81
Разраб.	Катышкова		18.06.81

1.236.4-8.1 123-КМ

Профиль ПР-45д

Н068-1 ТУ36-105 1082-76

Стадия	Лист	Листов
Р		1

Гипроспецлегконструкция

Ведомость расхода материалов и изделий в кг.

Наименование комплектующих материалов и изделий.		Шифр окна: ОАП06-09Л	ОАП06-12Л	ОАП06-15Л	ОАП06-18Л	ОАП15-09Л	ОАП15-12Л	ОАП15-15Л	ОАП18-09Л	ОАП18-12Л	ОАП18-15Л	ОАП18-18Л	ОАП21-09Л	ОАП21-12Л	ОАП21-15Л	ОАП24-12Л	ОАП06-24Л	ОАП12-24Л	ОАП18-24Л	ОАП12-18Л	ОАП18-18Л	ОАП21-18Л	ОАП24-18Л
Сплавы алюминиевые																							
Профили алюминиевые АД 31 Т5 ГОСТ 22233-76	ПА-55а	3,69	4,60	5,24	6,08	6,07	6,95	7,65	6,95	7,85	8,44	9,24	7,65	8,44	9,24	9,24	7,65	9,20	10,80	7,65	9,50	10,00	10,90
	ПА-474	0,59	0,72	0,82	0,99	0,99	1,22	1,24	1,12	1,24	1,38	1,50	1,24	1,38	1,50	2,10	1,53	2,06	2,50	1,53	2,37	2,57	3,60
	ПА-478б	—	—	—	—	—	—	—	—	—	—	—	—	—	—	1,6	0,84	1,68	2,34	1,54	2,38	2,81	2,81
	ПА-123	—	—	—	—	—	—	—	—	—	—	—	—	—	—	0,04	0,04	0,04	0,04	0,04	0,04	0,04	0,12
	ПА-190а	—	—	—	—	—	—	—	—	—	—	—	—	—	—	—	—	—	—	—	—	—	4,81
АЛ9 ГОСТ 2685-75		0,64	0,64	0,64	0,64	0,64	0,64	0,64	0,64	0,64	0,64	0,64	0,64	0,64	0,64	0,64	0,64	0,64	0,64	0,64	0,64	0,64	0,64
Лист АМг2П ГОСТ 21631-76		0,03	0,036	0,042	0,048	0,048	0,054	0,06	0,054	0,06	0,066	0,072	0,06	0,066	0,072	0,072	0,058	0,07	0,082	0,058	0,072	0,076	0,083
Итого:		4,92	5,30	6,74	7,70	7,70	8,84	9,50	8,70	9,50	10,50	11,40	9,50	10,50	11,40	13,70	10,76	13,70	16,60	11,45	15,09	16,50	22,7
Материалы прочие																							
Профиль резиновый ПР-65и по 68-1 ТУ 38-1051082-76		0,24	0,28	0,33	0,38	0,38	0,43	0,48	0,43	0,48	0,52	0,56	0,46	0,52	0,56	0,74	0,50	0,65	0,79	0,63	0,85	0,94	1,25
Крепежные изделия																							
Винт М5х22.58.019 ГОСТ 17473-72*		—	—	—	—	—	—	—	—	—	—	—	—	—	—	0,015	0,015	0,015	0,015	0,015	0,015	0,015	0,015
Винт М5х45.58.019 ГОСТ 17473-72		—	—	—	—	—	—	—	—	—	—	—	—	—	—	—	—	—	—	—	—	—	0,0066
Винт М5х8.58.019 ГОСТ 17475-72*		—	—	—	—	—	—	—	—	—	—	—	—	—	—	0,0056	0,0056	0,0056	0,0056	0,0056	0,0056	0,0056	0,0168
Гайка М6.4.019 ГОСТ 5915-70		0,02	0,02	0,02	0,02	0,02	0,02	0,02	0,02	0,02	0,02	0,02	0,02	0,02	0,02	0,02	0,02	0,02	0,02	0,02	0,02	0,02	0,02
Шайба 6.02.019 ГОСТ 6402-70		0,005	0,005	0,005	0,005	0,005	0,005	0,005	0,005	0,005	0,005	0,005	0,005	0,005	0,005	0,005	0,005	0,005	0,005	0,005	0,005	0,005	0,005
Итого:		0,025	0,025	0,025	0,025	0,025	0,025	0,026	0,025	0,025	0,025	0,025	0,025	0,025	0,025	0,064	0,064	0,064	0,064	0,064	0,064	0,064	0,11
Масса изделия без остекления		5,18	5,60	7,09	8,11	8,11	9,29	10,0	9,16	10,0	11,04	11,98	9,98	11,04	11,98	14,5	11,32	14,37	17,45	12,14	16,0	17,5	24,0

Зав.отд.	Голиков		09.06.81
Н.контр.	Чуркова		09.06.81
Т.контр.	Петров		15.06.81
Гл.констр.	Новикова		18.06.81
Зав.сект.	Матвеева		18.06.81
Констр.	Пинчук		18.06.81

1.236.4-8.1 124-КМ

Ведомость расхода материалов и изделий.

Стадия	Лист	Листов
Р	1	14

Гипроспецлегконструкция

Продолжение

Наименование комплектующих материалов и изделий		Шифр окна																					
		ОАП06-09лI	ОАП06-12лI	ОАП06-15лI	ОАП06-18лI	ОАП15-09лI	ОАП15-12лI	ОАП15-15лI	ОАП18-09лI	ОАП18-12лI	ОАП18-15лI	ОАП18-18лI	ОАП21-09лI	ОАП21-12лI	ОАП21-15лI	ОАП24-12лI	ОАП06-24лI	ОАП12-24лI	ОАП18-24лI	ОАП12-18лI	ОАП18-18лI	ОАП21-18лI	ОАП24-18лI
Сплавы алюминиевые																							
Профили алюминиевые АД 31Т5 ГОСТ 22233-76	ПА-55а	3,69	4,60	5,24	6,08	6,07	6,95	7,65	6,95	7,85	8,44	9,24	7,65	8,44	9,24	9,24	7,65	9,20	10,80	7,65	9,50	10,00	10,90
	ПА-487	0,96	1,00	1,24	1,43	1,43	1,62	1,80	1,62	1,80	2,00	2,20	1,80	2,00	2,20	3,00	2,20	2,97	3,74	2,58	3,42	3,74	4,61
	ПА-1027	—	—	—	—	—	—	—	—	—	—	—	—	—	—	0,38	0,19	0,38	0,57	0,38	0,57	[illegible]	0,57
	ПА-478б	—	—	—	—	—	—	—	—	—	—	—	—	—	—	1,6	0,84	1,68	2,34	1,54	2,38	2,31	2,81
	ПА-123	—	—	—	—	—	—	—	—	—	—	—	—	—	—	0,04	0,04	0,04	0,04	0,04	0,04	0,04	0,12
	ПА-190а	—	—	—	—	—	—	—	—	—	—	—	—	—	—	—	—	—	—	—	—	—	4,81
АЛ9 ГОСТ 2685-75		0,64	0,64	0,64	0,64	0,64	0,64	0,64	0,64	0,64	0,64	0,64	0,64	0,64	0,64	0,64	0,64	0,64	0,64	0,64	0,64	0,64	0,64
Лист АМг 2П ГОСТ 21631-76		0,03	0,036	0,042	0,048	0,048	0,054	0,06	0,054	0,06	0,066	0,072	0,06	0,066	0,072	0,072	0,058	0,07	0,082	0,058	0,072	0,075	0,083
Итого:		5,32	6,27	7,16	8,19	8,18	9,26	10,15	9,26	10,35	11,14	12,15	10,15	11,14	12,15	14,87	10,67	13,30	15,87	11,24	14,14	15,06	24,57
Материалы прочие																							
Профиль резиновый ПА-65и Н068-1 ТУ38-1051082-75		0,24	0,28	0,33	0,38	0,38	0,43	0,48	0,43	0,48	0,52	0,56	0,46	0,52	0,56	0,74	0,50	0,65	0,79	0,63	0,85	0,94	1,25
Крепежные изделия																							
Винт М5×22.58.019 ГОСТ 17473-72*		—	—	—	—	—	—	—	—	—	—	—	—	—	—	0,034	0,034	0,034	0,034	0,034	0,034	0,034	0,068
Винт М5×45.58.019 ГОСТ 17473-72		—	—	—	—	—	—	—	—	—	—	—	—	—	—	—	—	—	—	—	—	—	0,0066
Винт М5×8.58.019 ГОСТ 17475-72*		—	—	—	—	—	—	—	—	—	—	—	—	—	—	0,0056	0,0056	0,0056	0,0056	0,0056	0,0056	0,0056	0,017
Гайка М6.4.019 ГОСТ 5915-70		0,02	0,02	0,02	0,02	0,02	0,02	0,02	0,02	0,02	0,02	0,02	0,02	0,02	0,02	0,02	0,02	0,02	0,02	0,02	0,02	0,02	0,02
Шайба 6.02.019 ГОСТ 6402-70		0,005	0,005	0,005	0,005	0,005	0,005	0,005	0,005	0,005	0,005	0,005	0,005	0,005	0,005	0,005	0,005	0,005	0,005	0,005	0,005	0,005	0,005
Итого:		0,025	0,025	0,025	0,025	0,025	0,025	0,025	0,025	0,025	0,025	0,025	0,025	0,025	0,025	0,064	0,064	0,064	0,064	0,064	0,064	0,064	0,11
Масса изделия без остекления		5,58	6,58	7,51	8,60	8,59	9,72	11,13	97,19	10,85	11,69	12,74	10,63	11,69	12,74	16,76	11,34	13,99	16,72	11,99	15,15	16,17	27,93

Продолжение















Наименование комплектующих материалов и изделий		Шифр окна																			
		ОАП 15-09ш	ОАП 15-12ш	ОАП 18-09ш	ОАП 18-12ш	ОАП 24-12с	ОАП 12-24с	ОАП 18-24с	ОАП 21-24с	ОАП 12-18с	ОАП 18-18с	ОАП 21-18с	ОАП 24-18с	ОАП 06-09ш	ОАП 06-12ш	ОАП 06-15ш	ОАП 06-18ш	ОАП 18-09ш	ОАП 18-12ш	ОАП 21-09шф	ОАП 21-12шф
		Сплавы алюминиевые																			
Профили алюминиевые АД31 Т5 ГОСТ 22233-76	[illegible]	6,07	6,86	6,86	7,65	9,20	9,20	10,80	11,60	7,60	9,20	10,00	10,80	3,60	4,48	5,20	6,00	6,86	7,65	7,65	8,44
	ПА-[illegible]			—	—	0,04	0,04	0,04	0,04	0,04	0,04	0,04	0,12	—	—	—	—	0,04	0,04	0,04	0,04
	ПА-190[illegible]	—	—	—	—	—	—	—	—	—	—	—	4,80	—	—	—	—	—	—	—	—
	ПА-474	0,92	1,10	1,10	1,30	1,86	1,90	2,50	2,80	1,70	2,20	2,50	3,34	0,55	0,69	0,83	0,92	1,15	1,28	1,28	1,36
	ПА-477	5,90	6,22	6,22	6,95	5,95	5,53	7,00	7,90	5,36	6,99	7,20	6,95	3,29	4,0	4,75	5,46	6,1	6,83	6,83	7,56
	[illegible]	—	—	—	—	1,54	1,54	2,38	2,80	1,54	2,38	2,80	2,38	—	—	—	—	1,22	1,64	1,22	1,64
	[illegible]		—	—	—	—	—	—	—	—	—	—	—	0,80	0,80	0,80	0,80	0,80	0,80	0,80	0,80
	[illegible]		—	—	—	—	—	—	—	—	—	—	—	0,02	0,02	0,02	0,02	0,02	0,02	0,02	0,02
	ПА-470	0,276	0,276	0,276	0,276	0,276	0,276	0,276	0,414	0,276	0,276	0,414	0,276	0,276	0,276	0,276	0,276	0,552	0,552	0,552	0,552
	ПА-471	0,128	0,128	0,128	0,128	0,128	0,128	0,128	0,192	0,128	0,128	0,192	0,128	0,128	0,128	0,128	0,128	0,256	0,256	0,256	0,256
	А-369	—	—	—	—	—	—	—	—	—	—	—	—	0,06	0,06	0,06	0,06	0,06	0,06	0,06	0,06
	А-718	—	—	—	—	—	—	—	—	—	—	—	—	0,03	0,03	0,03	0,03	0,03	0,03	0,03	0,03
	А-772	0,05	0,05	0,05	0,05	0,05	0,05	0,05	0,05	0,05	0,05	0,05	0,05	—	—	—	—	0,05	0,05	0,05	0,05
	А-803	0,17	0,17	0,17	0,17	0,17	0,17	0,17	0,17	0,17	0,17	0,17	0,17	—	—	—	—	0,17	0,17	0,17	0,17
	А-805	0,10	0,10	0,10	0,10	0,10	0,10	0,10	0,10	0,10	0,10	0,10	0,10	—	—	—	—	0,10	0,10	0,10	0,10
	А-968	—	—	—	—	—	—	—	—	—	—	—	—	0,08	0,08	0,08	0,08	0,08	0,08	0,08	0,08
Лист АМ-2ПГОСТ21631-76		0,092	0,104	0,104	0,116	0,12	0,11	0,13	0,14	0,11	0,13	0,14	0,15	0,056	0,068	0,08	0,092	0,10	0,116	0,116	0,128
ЛЛ9 ГОСТ2685-75		1,28	1,28	1,28	1,28	1,28	1,28	1,28	1,28	1,28	1,28	1,28	1,28	2,11	2,11	2,11	2,11	2,95	2,95	2,95	2,95
Итого:		14,09	16,29	16,29	18,02	21,72	20,05	24,85	27,49	18,35	22,95	24,89	30,55	11,00	12,74	14,36	15,98	20,58	22,65	22,20	24,24

Наименование комплектующих материалов и изделий		Шифр окна																			
		ОАП15-09ш1	ОАП15-12ш1	ОАП18-09ш1	ОАП18-12ш1	ОАП24-12т1	ОАП12-21с1	ОАП18-21с1	ОАП21-21с1	ОАП12-18с1	ОАП18-18с1	ОАП21-18с1	ОАП24-18с1	ОАП06-09ш1	ОАП06-12ш1	ОАП06-15ш1	ОАП06-18ш1	ОАП18-09ш2	ОАП18-12ш2	ОАП21-09ш2	ОАП21-12ш2
Сплавы алюминиевые																					
Профили алюминиевые АД31Т5 ГОСТ 22233-76	ПА-55а	6,07	6,86	6,86	7,65	9,20	9,20	10,80	11,60	7,60	9,20	10,00	10,80	3,60	4,48	5,20	6,00	6,86	7,65	7,65	8,44
	ПА-123	—	—	—	—	0,04	0,04	0,04	0,04	0,04	0,04	0,04	0,12	—	—	—	—	0,04	0,04	0,04	0,04
	ПА-190а	—	—	—	—	—	—	—	—	—	—	—	4,80	—	—	—	—	—	—	—	—
	ПА-477	5,00	6,22	6,22	6,95	6,95	5,53	7,00	7,90	5,36	6,99	7,20	6,95	3,29	4,0	4,75	5,46	6,11	6,83	6,83	7,56
	ПА-478б	—	—	—	—	1,54	1,54	2,38	2,80	1,54	2,38	2,80	2,38	—	—	—	—	1,22	1,64	1,22	1,64
	ПА-487	1,37	1,60	1,60	1,76	2,68	2,80	3,70	4,00	2,49	2,94	3,64	4,52	0,80	0,99	1,21	1,32	1,53	1,72	1,72	1,92
	ПА-1027	—	—	—	—	—	—	—	—	—	—	—	0,34	—	—	—	—	—	—	—	—
	Б-274	—	—	—	—	—	—	—	—	—	—	—	—	0,80	0,80	0,80	0,80	0,80	0,80	0,80	0,80
	Б-275	—	—	—	—	—	—	—	—	—	—	—	—	0,02	0,02	0,02	0,02	0,02	0,02	0,02	0,02
	ПА-470	0,276	0,276	0,276	0,276	0,276	0,276	0,276	0,414	0,276	0,276	0,414	0,276	0,276	0,276	0,276	0,276	0,552	0,552	0,552	0,552
	ПА-471	0,128	0,128	0,128	0,128	0,128	0,128	0,128	0,192	0,128	0,128	0,192	0,128	0,128	0,128	0,128	0,128	0,256	0,256	0,256	0,256
	А-969	—	—	—	—	—	—	—	—	—	—	—	—	0,06	0,06	0,06	0,06	0,06	0,06	0,06	0,06
	А-718	—	—	—	—	—	—	—	—	—	—	—	—	0,03	0,03	0,03	0,03	0,03	0,03	0,03	0,03
	А-772	0,05	0,05	0,05	0,05	0,05	0,05	0,05	0,05	0,05	0,05	0,05	0,05	—	—	—	—	0,05	0,05	0,05	0,05
	А-803	0,17	0,17	0,17	0,17	0,17	0,17	0,17	0,17	0,17	0,17	0,17	0,17	—	—	—	—	0,17	0,17	0,17	0,17
	А-835	0,10	0,10	0,10	0,10	0,10	0,10	0,10	0,10	0,10	0,10	0,10	0,10	—	—	—	—	0,10	0,10	0,10	0,10
	А-968	—	—	—	—	—	—	—	—	—	—	—	—	0,08	0,08	0,08	0,08	0,08	0,08	0,08	0,08
Лист АМг2П ГОСТ21631-76		0,092	0,104	0,104	0,116	0,12	0,11	0,13	0,14	0,11	0,13	0,14	0,15	0,056	0,068	0,08	0,092	0,10	0,116	0,116	0,128
АЛ9 ГОСТ 2685-75		1,28	1,28	1,28	1,28	1,28	1,28	1,28	1,28	1,28	1,28	1,28	1,28	2,11	2,11	2,11	2,11	2,95	2,95	2,95	2,95
Итого:		14,54	16,79	16,79	18,48	22,54	21,23	26,06	28,69	19,15	23,69	26,03	32,07	11,25	13,04	14,67	16,38	20,92	23,07	22,65	24,80

Продолжение

Наименование комплектующих материалов и изделий		Шифр окна																			
		ОАП15-09ш ОАП15-09шI	ОАП15-12ш ОАП15-12шI	ОАП18-09ш ОАП18-09шI	ОАП18-12ш ОАП18-12шI	ОАП24-12с ОАП24-12сI	ОАП12-18с ОАП12-18сI	ОАП18-18с ОАП18-18сI	ОАП21-18с ОАП21-18сI	ОАП12-24с ОАП12-24сI	ОАП18-24с ОАП18-24сI	ОАП21-24с ОАП21-24сI	ОАП24-18с ОАП24-18сI	ОАП06-09ш ОАП06-09шI	ОАП06-12ш ОАП06-12шI	ОАП06-15ш ОАП06-15шI	ОАП06-18ш ОАП06-18шI	ОАП18-09шф ОАП18-09шфI	ОАП18-12шф ОАП18-12шфI	ОАП21-09шф ОАП21-09шфI	ОАП21-12шф ОАП21-12шфI
		Материалы прочие																			
Профили резиновые Н068-1 ТУ38-1051082-76	Пр-45а	0.27	0.30	0.30	0,44	0.34	0.54	0.68	0.74	0.60	0.68	0.76	0.88	0,16	0.19	0.23	0.27	0.30	0.33	0.33	0.37
	Пр-65м	0,54	0,62	0,62	0,69	0.86	0.60	0.92	0,98	0.72	0.92	1,00	1.20	0.33	0,40	0,48	0,55	0.58	0.66	0.66	0.73
Итого:		0.81	0.92	0.92	1.04	1.18	1.14	1.50	1.72	1.32	1.60	1.76	2.08	0.49	0.59	0.71	0.82	0.88	0.99	0.99	1.10
Ст.3 ГОСТ 380-71*		0.354	0.354	0.354	0.354	0.354	0.354	0.354	0.354	0.354	0.354	0.354	0.354	2.324	2.324	2.324	2.324	2,678	2.678	2.678	2.678
Сталь 20х13 ГОСТ 5632-72		0.1	0.1	0.1	0.1	0.1	0.1	0.1	0.1	0.1	0.1	0.1	0.1	0.1	0.1	0.1	0.1	0.1	0.1	0.1	0.1
Сталь 20 ГОСТ 1050-74		0.09	0.09	0.09	0.09	0.09	0.09	0.09	0.09	0.09	0.09	0.09	0.09	0.4	0.4	0.4	0.4	0.49	0.49	0.49	0.49
Полиэтилен ГОСТ 16338-77		—	—	—	—	—	—	—	—	—	—	—	—	0,08	0.08	0,08	0,08	0 08	0,08	0.08	0.08
Винипласт ТУ6-05-1573-77		—	—	—	—	—	—	—	—	—	—	—	—	0.02	0.02	0.02	0.02	0.02	0.02	0.02	0.02
Капрон ТУ 6-06-309-70		0,031	0,031	0,031	0,031	0.031	0.031	0.031	0,031	0.031	0,031	0,031	0,031	0,031	0,031	0,031	0,031	0,031	0,031	0,031	0,031
		Крепежные изделия																			
Винты ГОСТ 1476-75	М5×10.58.019	—	—	—	—	—	—	—	—	—	—	—	—	0,002	0,002	0,002	0,002	0,002	0,002	0,002	0,002
	М6×12.58.019	—	—	—	—	—	—	—	—	—	—	—	—	0,007	0,007	0,007	0,007	0,007	0,007	0,007	0,007
Винты ГОСТ 17473-72	М5×10.58.019	0.016	0.016	0.016	0.016	0.016	0.016	0.016	0.016	0.016	0.016	0.016	0.016	—	—	—	—	0.016	0.016	0.016	0.016
	М5×12.58.019	0.016	0.016	0.016	0.016	0.016	0.016	0.016	0.016	0.016	0.016	0.016	0.016	0.016	0.016	0.016	0.016	0.016	0.016	0.016	0.016
	М5×16.58.019	—	—	—	—	—	—	—	—	—	—	—	—	0.019	0.019	0.019	0.019	0.019	0.019	0.019	0.019
	М5×22.58.019	—	—	—	—	0,015	0.015	0.015	0.015	0.015	0.015	0.015	0,045					0.015	0.015	0.015	0.015
	М5×45.58.019	—	—	—	—	—	—	—	—	—	—	—	0.006	—	—	—	—	—	—	—	—
	М6×8.58.019	0.003	0.003	0.003	0.003	0.003	0.003	0.003	0.003	0.003	0.003	0.003	0.003	—	—	—	—	0.003	0.003	0.003	0.003
	М6×10.58.019	0.004	0.004	0.004	0.004	0.004	0.004	0.004	0.004	0.004	0.004	0.004	0.004	—	—	—	—	0.004	0.004	0.004	0.004
	М6×14.58.019	0.009	0.009	0.009	0.009	0.009	0.009	0.009	0.009	0.009	0.009	0.009	0.009	0.018	0.018	0.018	0.018	0.027	0.027	0.027	0.027

Шифры окна

Наименование комплектующих материалов и изделий		ОАП15-09шТ	ОАП15-12шТ	ОАП18-09шТ	ОАП18-09шТ	ОАП18-12шТ	ОАП24-12сТ	ОАП12-18сТ	ОАП12-18сТ	ОАП18-18сТ	ОАП18-18сТ	ОАП21-18сТ	ОАП12-24сТ	ОАП12-24сТ	ОАП18-24сТ	ОАП18-24сТ	ОАП21-24сТ	ОАП24-18сТ	ОАП24-18сТ	ОАП06-09ш	ОАП06-09шТ	ОАП06-12ш	ОАП06-15ш	ОАП06-15шТ	ОАП06-18ш	ОАП06-18шТ	ОАП18-09шф	ОАП18-09шфТ	ОАП18-12шф	ОАП18-12шфТ	ОАП21-09шфТ	ОАП21-12шф	ОАП24-12шфТ
Винты ГОСТ 17475-72	М5×8.58.019	—	—	—	—	—	0,006	0,006	0,006	0,006	0,006	0,006	0,006	0,006	0,006	0,006	0,006	0,016	—	—	—	—	—	—	—	0,006	0,006	0,006	0,006	0,006	0,006	0,006	0,006
	М5×12.58.019	0,012	0,012	0,012	0,012	0,012	0,012	0,012	0,012	0,012	0,012	0,012	0,012	0,012	0,012	0,012	0,012	0,012	0,012	0,012	0,012	0,012	0,012	0,012	0,012	0,012	0,012	0,012	0,012	0,012	0,012	0,012
	М5×20.58.019	0,003	0,003	0,003	0,003	0,003	0,003	0,003	0,003	0,003	0,003	0,003	0,003	0,003	0,003	0,003	0,003	0,003	—	—	—	—	—	—	—	—	0,003	0,003	0,003	0,003	0,003	0,003	0,003
	М6×12.58.019	—	—	—	—	—	—	—	—	—	—	—	—	—	—	—	—	—	0,018	0,018	0,018	0,018	0,018	0,018	0,018	0,018	0,018	0,018	0,018	0,018	0,018	0,018	0,018
	М8×20.58.019	—	—	—	—	—	—	—	—	—	—	—	—	—	—	—	—	—	0,016	0,016	0,016	0,016	0,016	0,016	0,016	0,016	0,016	0,016	0,016	0,016	0,016	0,016	0,016
Винт I4×1.5×8.58.019 ТУ36-2155-78		—	—	—	—	—	—	—	—	—	—	—	—	—	—	—	—	—	0,001	0,001	0,001	0,001	0,001	0,001	0,001	0,001	0,001	0,001	0,001	0,001	0,001	0,001	0,001
Гайки ГОСТ 5915-70	М6.5.019	0,04	0,04	0,04	0,04	0,04	0,04	0,04	0,04	0,04	0,04	0,04	0,04	0,04	0,04	0,04	0,04	0,04	0,02	0,02	0,02	0,02	0,02	0,02	0,02	0,02	0,06	0,06	0,06	0,06	0,06	0,06
	М8.5.019	—	—	—	—	—	—	—	—	—	—	—	—	—	—	—	—	—	0,01	0,01	0,01	0,01	0,01	0,01	0,01	0,01	0,01	0,01	0,01	0,01	0,01	0,01	0,01
	М10.5.019	—	—	—	—	—	—	—	—	—	—	—	—	—	—	—	—	—	0,011	0,011	0,011	0,011	0,011	0,011	0,011	0,011	0,011	0,011	0,011	0,011	0,011	0,011	0,011
Гайка М6.5.019 ГОСТ 5927-70		0,005	0,005	0,005	0,005	0,005	0,005	0,005	0,005	0,005	0,005	0,005	0,005	0,005	0,005	0,005	0,005	0,005	—	—	—	—	—	—	—	—	0,005	0,005	0,005	0,005	0,005	0,005	0,005
Заклепки ГОСТ 10299-68	4×10.35.106	0,003	0,003	0,003	0,003	0,003	0,003	0,003	0,003	0,003	0,003	0,003	0,003	0,003	0,003	0,003	0,003	0,003	—	—	—	—	—	—	—	—	0,003	0,003	0,003	0,003	0,003	0,003	0,003
	6×10.01.029	0,004	0,004	0,004	0,004	0,004	0,004	0,004	0,004	0,004	0,004	0,004	0,004	0,004	0,004	0,004	0,004	0,004	—	—	—	—	—	—	—	—	0,004	0,004	0,004	0,04	0,04	0,04	0,04
Заклепка 4×22.01.01 ГОСТ 10300-75		—	—	—	—	—	—	—	—	—	—	—	—	—	—	—	—	—	0,002	0,002	0,002	0,002	0,002	0,002	0,002	0,002	0,002	0,002	0,002	0,002	0,002	0,002	0,002
Шайбы ГОСТ 6402-70	6.02.019	0,005	0,005	0,005	0,005	0,005	0,005	0,005	0,005	0,005	0,005	0,005	0,005	0,005	0,005	0,005	0,005	0,005	0,002	0,002	0,002	0,002	0,002	0,002	0,002	0,002	0,008	0,008	0,008	0,008	0,008	0,008	0,008
	8.01.019	—	—	—	—	—	—	—	—	—	—	—	—	—	—	—	—	—	0,008	0,008	0,008	0,008	0,008	0,008	0,008	0,008	0,008	0,008	0,008	0,008	0,008	0,008	0,008	0,008
Шайбы ГОСТ 11371-78	6.01.019	0,003	0,003	0,003	0,003	0,003	0,003	0,003	0,003	0,003	0,003	0,003	0,003	0,003	0,003	0,003	0,003	0,003	0,003	0,003	0,003	0,003	0,003	0,003	0,003	0,003	0,003	0,003	0,003	0,003	0,003	0,003	0,003
	8.01.019	—	—	—	—	—	—	—	—	—	—	—	—	—	—	—	—	—	0,002	0,002	0,002	0,002	0,002	0,002	0,002	0,002	0,002	0,002	0,002	0,002	0,002	0,002	0,002	0,002
Шайба 5.081 ГОСТ 11648-75		—	—	—	—	—	—	—	—	—	—	—	—	—	—	—	—	—	0,005	0,005	0,005	0,005	0,005	0,005	0,005	0,005	0,005	0,005	0,005	0,005	0,005	0,005	0,005	0,005
Шплинт ГОСТ 397-79	2×10-002	0,0003	0,0003	0,0003	0,0003	0,0003	0,0003	0,0003	0,0003	0,0003	0,0003	0,0003	0,0003	0,0003	0,0003	0,0003	0,0003	0,0003	—	—	—	—	—	—	—	—	0,0003	0,0003	0,0003	0,0003	0,0003	0,0003	0,0003
	2,5×16-002	—	—	—	—	—	—	—	—	—	—	—	—	—	—	—	—	—	0,002	0,002	0,002	0,002	0,002	0,002	0,002	0,002	0,002	0,002	0,002	0,002	0,002	0,002	0,002	0,002
Штифты ГОСТ 3128-70	4Г×25	0,003	0,003	0,003	0,003	0,003	0,003	0,003	0,003	0,003	0,003	0,003	0,003	0,003	0,003	0,003	0,003	0,003	—	—	—	—	—	—	—	—	0,003	0,003	0,003	0,003	0,003	0,003	0,003
	8h8×16	—	—	—	—	—	—	—	—	—	—	—	—	—	—	—	—	—	0,008	0,008	0,008	0,008	0,008	0,008	0,008	0,008	0,008	0,008	0,008	0,008	0,008	0,008	0,008	0,008
Итого:		0,13	0,13	0,13	0,13	0,14	0,14	0,14	0,14	0,14	0,14	0,14	0,19	0,18	0,18	0,18	0,18	0,28	0,28	0,28	0,28												
Марка изделия без остекления	ОАП ХХ-ХХ	14,79	17,88	17,88	19,73	23,58	21,87	27,03	29,98	20,35	25,23	27,33	33,66	14,13	15,97	18,20	19,93	25,13	27,31	26,86	29,01												
	ОАПХХ-ХХТ	15,24	18,38	18,38	20,19	24,39	23,04	28,24	31,08	21,01	25,83	28,47	34,88	14,38	16,07	18,51	20,33	35,47	27,73	27,31	29,57												

Наименование комплектующих материалов и изделий		Шифр окна												
		ОАП15-12г	ОАП15-15г	ОАП18-12г	ОАП18-15г	ОАП18-15ф	ОАП21-15ф	БАП22-07,5	БАП22-09	БАП24-07,5	БАП24-09	БАП28-09ф	БАП28-12ф	БАП28-18ф
														
		Сплавы алюминиевые												
Профили алюминиевые АД 31 Т5 ГОСТ 22233-76	ПА-33а	—	—	—	—	—	—	0,9	1,02	0,9	1,00	1,10	1,48	2,25
	ПА-50	4,03	4,73	4,73	5,2	4,03	4,73	—	—	—	—	—	—	—
	ПА-55а	6,86	7,65	7,65	8,44	8,44	9,2	6,56	6,75	7,02	7,28	10,51	12,08	12,14
	ПА-57в	—	—	—	—	—	—	—	—	—	—	0,34	0,68	0,68
	ПА-85	—	—	—	—	—	—	0,62	0,68	0,62	0,68	0,75	1,02	1,64
	ПА-86	—	—	—	—	—	—	0,95	1,05	0,95	1,05	1,15	1,55	2,35
	ПА-123	—	—	—	—	0,04	0,04	0,04	0,04	0,04	0,04	0,04	0,04	0,08
	ПА-144а	—	—	—	—	—	—	—	—	—	—	0,49	0,66	1,0
	ПА-295а	—	—	—	—	—	—	—	—	—	—	0,38	0,5	0,79
	ПА-474	1,05	1,18	1,18	1,32	1,76	1,84	1,39	1,40	1,48	1,58	1,98	2,35	3,11
	ПА-477	—	—	—	—	5,08	5,08	5,9	6,10	6,19	6,58	7,19	7,65	15,7
	ПА-478б	7,1	7,8	7,8	8,7	9,0	9,7	0,98	1,09	0,98	1,09	1,19	1,61	5,24
	ПА-470	—	—	—	—	0,276	0,276	0,414	0,414	0,414	0,414	0,69	0,69	1,104
	ПА-471	—	—	—	—	0,128	0,128	0,192	0,192	0,192	0,192	0,32	0,32	0,512
	А-691	0,019	0,019	0,019	0,019	0,019	0,019	—	—	—	—	—	—	—
	А-692	0,06	0,06	0,06	0,06	0,06	0,06	—	—	—	—	—	—	—

Продолжение

Наименование комплектующих материалов и изделий.		Шифр окна												
		ОАП15-12г	ОАП15-15г	ОАП18-12г	ОАП18-15г	ОАП18-15гф	ОАП21-15гф	БАП22-07,5	БАП22-09	БАП24-07,5	БАП24-09	БАП28-09ф	БАП28-12ф	БАП28-18ф
Профили алюминиевые АД 31 Т5 ГОСТ 22233-76	А-718	0,019	0,019	0,019	0,019	0,049	0,049	—	—	—	—	—	—	—
	А-803	0,26	0,26	0,26	0,26	0,26	0,26	0,17	0,17	0,17	0,17	0,17	0,17	0,194
	А-811	0,016	0,016	0,016	0,016	0,016	0,016	—	—	—	—	—	—	—
	А-812	0,054	0,054	0,054	0,054	0,054	0,054	—	—	—	—	—	—	—
	А-813	0,013	0,013	0,013	0,013	0,013	0,013	—	—	—	—	—	—	—
	А-968	—	—	—	—	0,08	0,08	—	—	—	—	0,08	0,08	0,08
	А-969	—	—	—	—	0,06	0,06	—	—	—	—	0,06	0,06	0,06
	Б-216	0,05	0,05	0,05	0,05	0,05	0,05	—	—	—	—	—	—	—
	Б-263	0,034	0,034	0,034	0,034	0,034	0,034	—	—	—	—	—	—	—
	Б-264	0,008	0,008	0,008	0,008	0,008	0,008	—	—	—	—	—	—	—
	Б-274	—	—	—	—	0,8	0,8	—	—	—	—	0,8	0,8	0,8
	Б-275	—	—	—	—	0,02	0,02	—	—	—	—	0,02	0,02	0,02
	Б-224и	0,008	0,008	0,008	0,008	0,008	0,008	—	—	—	—	—	—	—
АЛ9 ГОСТ 2685-75		1,28	1,28	1,28	1,28	1,92	1,92	0,96	0,96	0,96	0,96	1,92	1,92	2,55
Вкладыш 34×15 ℓ=40 АД31 ГОСТ 4784-74*		—	—	—	—	—	—	0,22	0,22	0,22	0,22	0,22	0,22	0,22
Лист АМг2П ГОСТ 21631-76		0,10	0,12	0,12	0,13	0,14	0,16	0,10	0,12	0,12	0,13	0,14	0,15	0,16
Итого:		20,96	23,25	23,25	25,59	32,31	34,53	19,85	21,46	21,56	22,58	29,54	31,13	50,68

Наименование комплектующих материалов и изделий		Шифр окна												
		ОАП15-12гI	ОАП15-15гI	ОАП18-12гI	ОАП18-15гI	ОАП18-15гфI	ОАП21-15гфI	БАП22-07,5I	БАП22-09I	БАП24-07,5I	БАП24-09I	БАП28-09фI	БАП28-12фI	БАП28-18фI
														
Сплавы алюминиевые														
Профили алюминиевые АД 31Т5 ГОСТ 22233-76	ПА-33а	—	—	—	—	—	—	0,9	1,02	0,9	1,00	1,10	1,48	2,25
	ПА-50	4,03	4,73	4,73	5,21	4,03	4,73	—	—	—	—	—	—	—
	ПА-55а	6,86	7,65	7,65	8,44	8,44	9,21	6,56	6,75	7,02	7,28	10,51	12,08	12,14
	ПА-57б	—	—	—	—	—	—	—	—	—	—	0,34	0,68	0,68
	ПА-85	—	—	—	—	—	—	0,62	0,68	0,62	0,68	0,75	1,02	1,64
	ПА-86	—	—	—	—	—	—	0,95	1,05	0,95	1,05	1,15	1,55	2,35
	ПА-123	—	—	—	—	0,04	0,04	0,04	0,04	0,04	0,04	0,04	0,04	0,08
	ПА-144а	—	—	—	—	—	—	—	—	—	—	0,49	0,66	1,0
	ПА-295а	—	—	—	—	—	—	—	—	—	—	0,38	0,5	0,79
	ПА-477	—	—	—	—	5,08	5,08	5,91	6,10	6,19	6,58	7,19	7,65	15,71
	ПА-478б	7,11	7,81	7,81	8,71	9,01	9,71	0,98	1,09	0,98	1,09	1,19	1,61	5,24
	ПА-487	1,53	1,73	1,73	1,93	2,51	2,68	2,0	2,18	2,16	2,31	2,8	3,42	4,56
	ПА-474	—	—	—	—	—	—	0,51	0,55	0,51	0,55	0,55	0,72	1,18
	А-691	0,019	0,019	0,019	0,019	0,019	0,019	—	—	—	—	—	—	—
	А-692	0,06	0,06	0,06	0,06	0,06	0,06	—	—	—	—	—	—	—
	А-718	0,019	0,019	0,019	0,019	0,049	0,049	—	—	—	—	—	—	—
	А-803	0,26	0,26	0,26	0,26	0,26	0,26	0,17	0,17	0,17	0,17	0,17	0,17	0,17

Продолжение

Наименование комплектующих материалов и изделий		Шифр окна												
		ОАП 15-12-I	ОАП15-15-I	ОАП18-12-I	ОАП18-15-I	ОАП18-15-ф-I	ОАП21-15-ф-I	БАП22-07-I	БАП22-09-I	БАП24-07-I	БАП24-09-I	БАП28-09-ф-I	БАП28-12-ф-I	БАП28-18-ф-I
Профили алюминиевые ГОСТ 22233-76	А-811	0,016	0,016	0,016	0,016	0,016	0,016	—	—	—	—	—	—	—
	А-812	0,054	0,054	0,054	0,054	0,054	0,054	—	—	—	—	—	—	—
	А-813	0,013	0,013	0,013	0,013	0,013	0,013	—	—	—	—	—	—	—
	А-968	—	—	—	—	0,08	0,08	—	—	—	—	0,08	0,08	0,08
	А-969	—	—	—	—	0,06	0,06	—	—	—	—	0,06	0,06	0,06
	ПА-470	—	—	—	—	0,276	0,276	0,414	0,414	0,414	0,414	0,69	0,69	1,104
	ПА-471	—	—	—	—	0,128	0,128	0,192	0,192	0,192	0,192	0,32	0,32	0,512
	Б-216	0,05	0,05	0,05	0,05	0,05	0,05	—	—	—	—	—	—	—
	Б-263	0,034	0,034	0,034	0,034	0,034	0,034	—	—	—	—	—	—	—
	Б-264	0,008	0,008	0,008	0,008	0,008	0,008	—	—	—	—	—	—	—
	Б-274	—	—	—	—	0,8	0,8	—	—	—	—	0,8	0,8	0,8
	Б-275	—	—	—	—	0,02	0,02	—	—	—	—	0,02	0,02	0,02
	Б-224и	0,008	0,008	0,008	0,008	0,008	0,008	—	—	—	—	—	—	—
АЛ9 ГОСТ 2685-75		1,28	1,28	1,28	1,28	1,92	1,92	0,96	0,96	0,96	0,96	1,92	1,92	2,55
Вкладыш 34×15 ℓ=40 АД31 ГОСТ 4784-74*		—	—	—	—	—	—	0,22	0,22	0,22	0,22	0,22	0,22	0,22
Лист АМг-2Л ГОСТ 21631-76		0,10	0,116	0,116	0,128	0,14	0,16	0,102	0,116	0,12	0,13	0,14	0,148	0,16
Итого:		21,45	23,85	23,85	26,22	33,09	35,44	20,53	21,53	21,54	22,66	30,90	35,83	51,11

Наименование комплектующих материалов и изделий		Шифр окна										Шифр балконной двери										
		ОАП15-12г	ОАП15-12г-I	ОАП15-15г	ОАП15-15г-I	ОАП18-12г	ОАП18-12г-I	ОАП18-15г	ОАП18-15г-I	ОАП18-15гф	ОАП18-15гф-I	ОАП21-15гф	ОАП21-15гф-I	БАП22-07.5	БАП22-07.5I	БАП22-09	БАП22-09I	БАП24-07.5	БАП24-07.5I	БАП24-09	БАП24-09I	БАП28-09ф	БАП28-09ф-I	БАП28-12ф	БАП28-12ф-I	БАП28-18ф	БАП28-18ф-I
																											
		Материалы прочие																									
Профили резиновые ГОСТ 38-1051082-76	ПР-45д	—	—	—	—	—	—	0.23	0.23	0.30	0.31	0.38	0.39	0.53	0.58	0.95											
	ПР-61	—	—	—	—	—	—	—	—	0.33	0.39	0.33	0.39	0.39	0.43	0.81											
	ПР-65и	0.83	0.96	0.96	0.97	1.18	1.29	0.56	0.65	0.66	0.68	0.98	1.05	1.53													
	ПР-70	0.51	0.57	0.57	0.63	0.51	0.57	—	—	—	—	—	—	—													
Итого:		1.34	1.53	1.53	1.60	1.92	2.18	1.19	1.35	1.37	1.46	1.80	2.06	3.29													
Ст. 3 ГОСТ 380-71*		0.31	0.31	0.31	0.31	2,634	2.634	0.18	0.18	0.18	0.18	2.504	2.504	2.53													
Сталь ГОСТ 1050-74	Сталь 20	0.198	0.198	0.198	0.198	0,6	0.6	—	—	—	—	0.4	0.4	0.4													
	Сталь 35	0.006	0.006	0.006	0.006	0.006	0.006	—	—	—	—	—	—	—													
	Сталь 45	0.03	0.03	0.03	0.03	0.03	0.03	—	—	—	—	—	—	0.015													
	Сталь 65Г	0.02	0.02	0.02	0.02	0.02	0.02	—	—	—	—	—	—	0.0007													
Сталь 20х13 ГОСТ 5632-72						0.1	0.1	0.1	0.1	0.1	0.1	0.2	0.2	0.3													
Вата минеральная ГОСТ 4640-76		—	—	—	—	—	—	0.91	1.20	0.91	1.20	1.20	1.70	2.20													
Лист облицовочный АПСП-603 ГОСТ 9590-76		—	—	—	—	—	—	0.48	0.56	0.48	0.56	0.56	0.84	1.10													
Плита древесностружечная ГОСТ 10632-77		—	—	—	—	—	—	4.20	5.61	4,20	5.61	5.61	8.41	5.81													
Пластмасса СНП-2 ГОСТ 13077-77		0.039	0.039	0.039	0.039	0.039	0.039	—	—	—	—	—	—	—													
Полиэтилен 208-08 ГОСТ 16338-77		0.034	0.034	0.034	0.034	0.034	0.034	—	—	—	—	—	—	—													
Капрон ТУ6-06-309-70		0.003	0.003	0.003	0.003	0.039	0.039	0.031	0.031	0.031	0.031	0.031	0.031	0.031													
Винипласт ТУ6-05-1573-77		—	—	—	—	0.02	0.02	—	—	—	—	0.02	0.02	0.02													
Мастика 51УТ-37 ТУ38-105 507-76		—	—	—	—	—	—	—	—	—	—	0.43	0.50	0.76													

Продолжение

Наименование комплектующих материалов и изделий		Шифр окна: ОАП15-12г	ОАП15-12г.I	ОАП15-15г	ОАП15-15г.I	ОАП18-12г	ОАП18-12г.I	ОАП18-15г	ОАП18-15г.I	ОАП18-15гф	ОАП18-15гф.I	ОАП21-15гф	ОАП21-15гф.I	Шифр балконной двери: БАП22-07.5	БАП22-07.5I	БАП22-09	БАП22-09I	БАП24-07.5	БАП24-07.5I	БАП24-09	БАП24-09ф	БАП28-09ф	БАП28-09ф.I	БАП28-12ф	БАП28-12ф.I	БАП28-18ф	БАП28-18ф.I
																											
		Крепежные изделия																									
Болт М6×20.58.019 ГОСТ 7798-70		—	—	—	—	—	—	0.018	0.018	—	—	—	—	—	—	—	—	—	—	—	—	0.012	0.012	0.018	—
Винты ГОСТ 14476-75	М6×10.58.019	—	—	—	—	—	—	0.002	0.002	—	—	—	—	—	—	—	—	—	—	—	—	—	—	—	—
	М6×12.58.019	—	—	—	—	—	—	0.007	0.007	—	—	—	—	—	—	—	—	—	—	—	—	—	—	—	—
Винт М4×10.58.019 ГОСТ 10621-63		0.01	0.012	0.012	0.014	0.014	0.014	—	—	—	—	—	—	—	—	—	—	—	—	—	—	—	—	—	—
Винт М5×20.58.019 ГОСТ 11074-75		3.004	0.004	0.004	0.004	0.004	0.004	—	—	—	—	—	—	—	—	—	—	—	—	—	—	—	—	—	—
Винты ГОСТ 17473-72	М4×8.58.019	0.005	0.005	0.005	0.005	0.005	0.005	—	—	—	—	—	—	—	—	—	—	—	—	—	—	—	—	—	—
	М4×10.58.019	0.003	0.003	0.003	0.003	0.003	0.003	—	—	—	—	—	—	—	—	—	—	—	—	—	—	—	—	—	—
	М5×8.58.019	0.008	0.008	0.008	0.008	0.008	0.008	—	—	—	—	—	—	—	—	—	—	—	—	—	—	—	—	0.002	—
	М5×10.58.019	—	—	—	—	—	—	—	—	—	—	—	—	0.024	0.024	0.024	0.024	0.024	0.024	0.024	0.024	0.024	0.024	0.024	0.024
	М5×12.58.019	—	—	—	—	—	—	0.016	0.016	—	—	—	—	0.025	0.025	0.025	0.025	0.025	0.025	0.025	0.025	0.025	0.025	0.025	0.025
	М5×16.58.019	—	—	—	—	—	—	0.019	0.019	—	—	—	—	—	—	—	—	—	—	—	—	0.019	0.019	0.019	0.019
	М5×22.58.019	—	—	—	—	—	—	0.015	0.015	—	—	—	—	0.015	0.015	0.015	0.015	0.015	0.015	0.015	0.015	0.015	0.015	0.015	0.015
	М6×14.58.019	—	—	—	—	—	—	0.018	0.018	—	—	—	—	0.009	0.009	0.009	0.009	0.009	0.009	0.009	0.009	0.027	0.027	0.027	0.027
	М6×22.58.019	—	—	—	—	—	—	—	—	—	—	—	—	0.023	0.023	0.023	0.023	0.023	0.023	0.023	0.023	0.023	0.023	0.023	0.023
Винты ГОСТ 17475-72	М4×6.58.019	0.001	0.001	0.001	0.001	0.001	0.001	0.001	0.001	—	—	—	—	—	—	—	—	—	—	—	—	—	—	—	—
	М5×8.58.019	—	—	—	—	—	—	—	—	—	—	—	—	0.005	0.005	0.005	0.005	0.005	0.005	0.005	0.005	0.005	0.005	0.005	0.005
	М5×10.58.019	0.007	0.007	0.007	0.007	0.007	0.007	0.007	0.007	0.007	0.007	0.007	0.007	0.007	0.007	0.007	0.007	0.007	0.007	0.007	0.007	0.007	0.007	0.007	0.007
	М5×12.58.019	—	—	—	—	—	—	0.012	0.012	0.012	0.012	0.012	0.012	0.012	0.012	0.012	0.012	0.012	0.012	0.012	0.012	0.024	0.024	0.036	0.036
	М5×18.58.019	0.005	0.005	0.005	0.005	0.005	0.005	0.005	0.005	—	—	—	—	—	—	—	—	—	—	—	—	—	—	—	—
	М6×12.58.019	—	—	—	—	—	—	0.016	0.018	—	—	—	—	—	—	—	—	—	—	—	—	0.018	0.018	0.018	0.018

Наименование комплектующих материалов и изделий		Шифр окна								Шифр балконной двери									
		ОАП15-12г	ОАП15-12г I	ОАП15-15г	ОАП15-15г I	ОАП18-12г	ОАП18-12г I	ОАП18-15г	ОАП18-15г I	ОАП18-15ф	ОАП18-15ф I	ОАП21-15ф	ОАП21-15ф I	БАП22-07.5	БАП22-07.5 I	БАП22-09	БАП22-09 I	БАП24-07.5	БАП24-07.5 I
																			
Винты ГОСТ 17475-72	М6×16.58.019	0.007	0.007	0.007	0.007	0.007	0.007	0.007	0.007	0,007	0.007	—	—	—	—	—	—		
	М6×25.58.019	0.086	0.086	0.086	0.086	0.086	0.086	0.086	0.086	0.086	0.086	—	—	—	—	—	—		
	М8×20.58.019	—	—	—	—	—	—	—	—	0.016	0.016	—	—	—	—	—	—		
Винты ТУ 36-2155-78	I 4×8.09	—	—	—	—	—	—	—	—	0.001	0.001	—	—	—	—	—	—		
	I 4×10.09	0.001	0.001	0.001	0.001	0.001	0.001	0.001	0.001	0.001	0.001	—	—	—	—	—	—		
	I 4×16.09	0.015	0.015	0.015	0.015	0.015	0.015	0.015	0.015	0.015	0.015	—	—	—	—	—	—		
	I 4×20.09	0.009	0.009	0.009	0.009	0.009	0.009	0.009	0.009	0.009	0.009	—	—	—	—	—	—		
	I 5×12.09	0.011	0.011	0.011	0.011	0.011	0.011	0.011	0.011	0.011	0.011	—	—	—	—	—	—		
	I 5×16.09	0.02	0.02	0.02	0.02	0.02	0.02	0.02	0.02	0.02	0.02	—	—	—	—	—	—		
Гайки ГОСТ 5915-70	М6.4.019	0.04	0.04	0.04	0.04	0.04	0.04	0.062	0.062	0.062	0.062	0.03	0.03	0.03	0.03	0.03	0.03		
	М8.5.019	—	—	—	—	—	—	0.01	0.01	0.01	0.01	—	—	—	—	—	—		
	М10.5.019	—	—	—	—	—	—	0.011	0.011	0.011	0.011	—	—	—	—	—	—		
Гайка М6.5.019 ГОСТ 5927-70		—	—	—	—	—	—	—	—	—	—	—	—	—	—	—	—		
Заклепки ГОСТ 10299-68	6×10.35.106	—	—	—	—	—	—	—	—	—	—	—	—	—	—	—	—		
	4×10.35.106	—	—	—	—	—	—	—	—	—	—	—	—	—	—	—	—		
Заклепки ГОСТ 10300-75	4×18.35.106	0.015	0.015	0.015	0.015	0.015	0.015	0.015	0.015	0.015	0.015	—	—	—	—	—	—		
	4×22.01.01	—	—	—	—	—	—	0.002	0.002	0.002	0.002	—	—	—	—	—	—		
Кольцо 2-69 ГОСТ 13940-68		0.001	0.001	0.001	0.001	0.001	0.001	0.001	0.001	0.001	0.001	—	—	—	—	—	—		
Шайбы ГОСТ 6402-70	6.01.019	0.01	0.01	0.01	0.01	0.01	0.01	0.017	0.017	0.017	0.017	0.008	0.008	0.008	0.008	0.008	0.008		
	8.01.019	—	—	—	—	—	—	0.008	0.008	0.008	0.008	—	—	—	—	—	—		

Наименование комплектующих материалов и изделий		Шифр балконной двери									
		БАП24-09	БАП24-09 I	БАП28-09ф	БАП28-09ф I	БАП28-12ф	БАП28-12ф I	БАП28-18ф	БАП28-18ф I		
											
Винты ГОСТ 17475-72	М6×16.58.019	—	—	—	—	—	—	—			
	М6×25.58.019	—	—	—	—	—	—	—			
	М8×20.58.019	—	—	0.016	0.016	0.016	0.16				
Винты ТУ 36-2155-78	I 4×8.09	—	—	0.001	0.001	0.001					
	I 4×10.09	—	—	—	—	—					
	I 4×16.09	—	—	—	—	—					
	I 4×20.09	—	—	—	—	—					
	I 5×12.09	—	—	—	—	—					
	I 5×16.09	—	—	—	—	—					
Гайки ГОСТ 5915-70	М6.4.019	0.03	0.03	0.06	0.06	0.062					
	М8.5.019	—	—	0.01	0.01	0.01					
	М10.5.019	—	—	0.011	0.011	0.011					
Гайка М6.5.019 ГОСТ 5927-70		—	—	—	—	0.05					
Заклепки ГОСТ 10299-68	6×10.35.106	—	—	—	—	0.003					
	4×10.35.106	—	—	—	—	0.001					
Заклепки ГОСТ 10300-75	4×18.35.106	—	—	—	—	—					
	4×22.01.01	—	—	0.002	0.002	0.002					
Кольцо 2-69 ГОСТ 13940-68		—	—	—	—	—					
Шайбы ГОСТ 6402-70	6.01.019	0.008	0.008	0.01	0.01	0.02					
	8.01.019	—	—	0.008	0.008	0.008					

Продолжение

Наименование комплектующих материалов и изделий		Шифр окна						Шифр балконной двери						
		ОАП15-12Г ОАП15-12Г I	ОАП15 15Г ОАП15-15Г I	ОАП18-12Г ОАП18-12Г I	ОАП18-15Г ОАП18-15Г I	ОАП18-15Гф ОАП18-15ГфI	ОАП21-15Гф ОАП21-15ГфI	БАП22-07.5 БАП22-07,5I	БАП22-09 БАП22-09I	БАП24-07,5 БАП24-07,5I	БАП24-09 БАП24-09I	БАП28-09ф БАП28-09фI	БАП28-12ф БАП28-12фI	БАП28-18ф БАП28-18фI
														
Шайбы ГОСТ 11371-78	5.01.019	0.002	0.002	0.002	0.002	0.002	0.002	—	—	—	—	—	—	—
	6.01.019	—	—	—	—	0.0001	0.0001	0.002	0.002	0.002	0.002	0.004	0.004	0.004
	8.01.019	—	—	—	—	0.002	0.002	—	—	—	—	0.008	0.008	0.008
	10.01.019	—	—	—	—	0.008	0.008	—	—	—	—	—	—	—
Шайба 5.081 ГОСТ 11648-75		—	—	—	—	0.005	0.005	—	—	—	—	0.005	0.005	0.005
Шплинт 2.5×16.002 ГОСТ 397-79		—	—	—	—	0.004	0.004	—	—	—	—	—	—	0.002
Штифты ГОСТ 3128-70	4Пр22а×18	0.004	0.004	0.004	0.004	0.004	0.004	—	—	—	—	—	—	0.002
	4Пр22а×20	0.004	0.004	0.004	0.004	0.004	0.004	—	—	—	—	—	—	—
	8h8×16	—	—	—	—	0.008	0.008	—	—	—	—	0.008	0.008	0.008
Шуруп Б4-25.019 ГОСТ 1144-70*		—	—	—	—			0.006	0.006	0.006	0.006	0.006	0.008	0.012
Итого:		0.26	0.26	0.26	0.26	0.48	0.48	0.16	0.16	0.16	0.16	0.32	0.32	0.35
Масса изделия без остекления	ОАПXX-XX	23.20	25.68	25.68	28.09	38.19	40.67	27.10	30.61	28.99	31.87	43.64	53.58	68.46
	ОАП XX-XXI	23.69	26.28	26.28	28.72	38.97	41.58	27.78	30.68	28.97	31.95	45.00	52.28	68.89

gost.e-ecolog.ru