ТИПОВЫЕ КОНСТРУКЦИИ,ИЗДЕЛИЯ И УЗЛЫ ЗДАНИЙ И СООРУЖЕНИЙ

СЕРИЯ 1.136.9-22

ДЕРЕВОАЛЮМИНИЕВЫЕ ОКНА И БАЛКОННЫЕ ДВЕРИ

ВЫПУСК 5/88

ОКНА И ДВЕРИ БАЛКОННЫЕ ДЕРЕВОАЛЮМИНИЕВЫЕ С НАРУЖНЫМ АЛЮМИНИЕВЫМ ПЕРЕПЛЕТОМ ДЛЯ ОБЩЕСТВЕННЫХ ЗДАНИЙ

Рабочие чертежи КМ

23550

gost.e-ecolog.ru

ЦЕНТРАЛЬНЫЙ ИНСТИТУТ ТИПОВОГО ПРОЕКТИРОВАНИЯ
ГОССТРОЯ СССР

Москва. А-445. Смольная ул., 22

Сдано в печать III 1989 года

Заказ № 3259 Тираж 5640 экз.

ТИПОВЫЕ КОНСТРУКЦИИ, ИЗДЕЛИЯ И УЗЛЫ ЗДАНИЙ И СООРУЖЕНИЙ

СЕРИЯ 1.136.9 - 22

ДЕРЕВОАЛЮМИНИЕВЫЕ ОКНА И БАЛКОННЫЕ ДВЕРИ

выпуск 5/88

ОКНА И ДВЕРИ БАЛКОННЫЕ ДЕРЕВОАЛЮМИНИЕВЫЕ С НАРУЖНЫМ АЛЮМИНИЕВЫМ ПЕРЕПЛЕТОМ ДЛЯ ОБЩЕСТВЕННЫХ ЗДАНИЙ

Рабочие чертежи КМ

Главный инженер института В. Шевелёв

Главный инженер проекта В. Аникьев

Утверждены: Государственным Комитетом по архитектуре при Госстрое СССР, приказ от 29. VIII. 88 г. № 246

© ЦИТП Госстроя СССР, 1989

Введены в действие Киев ЗНИИЭП с 1. III. 89 г., приказ от 20. IX. 88 г. № 306. Срок действия до 1. III. 1994 г.

Обозначение	Наименование	Стр.
I.I36.9-22.5/88-0I КМ.	Пояснительная записка	3
I.I36.9-22.5/88-02 КМ.	Окна и балконные двери со спаренными переплетами. Номенклатура.	8
I.I36.9-22.5/88-03 КМ.	Окна и балконные двери с раздельными переплетами. Номенклатура.	I9
I.I36.9-22.5/88-04 КМ.	Расположение элементов окон	30
I.I36.9-22.5/88-05 КМ.	Установка приборов. Примеры.	34
I.I36.9-22.5/88-06 КМ.	Алюминиевые элементы деревоалюминиевых окон и балконных дверей. Номенклатура.	37
I.I36.9-22.5/88-07 КМ.	Деревянные элементы деревоалюминиевых окон и балконных дверей. Номенклатура.	47
I.I36.9-22.5/88-08 КМ.	Номенклатура профилей.	55
I.I36.9-22.5/88-09 КМ.	Схемы установки подкладок под стекло.	59
I.I36.9-22.5/88-I0 КМ.	Спецификация стекла.	60
I.I36.9-22.5/88-II КМ.	Ведомость расхода материалов на алюминиевые элементы.	62

Взам. инв. №

Подпись и дата

Инв. № подл.

Нач. АКМ-1	Жиркова		
Н. контр.	Матчур		1.88
Гл. инж. пр.	Аникьев		1.88
Провер.	Матчур		1.88
Разраб.	Олексенко		1.88

1.136.9-22.5/88-00 КМ.

Содержание

Стадия	Лист	Листов
Р		1

КиевЗНИИЭП

Формат А3

I. Введение

I.I. Настоящая серия содержит рабочие чертежи типовых деревоалюминиевых окон и балконных дверей (в дальнейшем – изделия) с двойным остеклением с внутренними деревянными и наружными алюминиевыми переплетами заводского изготовления, а также чертежи составных частей: алюминиевых и деревянных элементов.

I.2. Типы и размеры изделий приняты в соответствии с "Единой для всех видов строительства номенклатурой окон и дверей из дерева, стали и алюминиевых сплавов", одобренной Госстроем СССР по протоколу от 2I марта I978 г. с изменениями № МК-3-2I79 от I8 июля I983 г., а также в соответствии с ГОСТ II2I4-86 "Окна и балконные двери деревянные с двойным остеклением для жилых и общественных зданий. Типы, конструкция и размеры".

2. Область применения

2.I. Деревоалюминиевые окна и балконные двери предназначены для заполнения светопроемов общественных зданий в I–IУ ветровых районах СССР.

2.2. Сопротивление теплопередаче изделий следует принимать согласно приложению 6 СНиП II-3-79** аналогично изделиям в деревянных переплетах.

2.3. Сопротивление воздухопроницанию заполнений световых проемов окон и балконных дверей следует принимать согласно приложению I0 СНиП II-3-79** с коэффициентом I,I.

3. Типы и размеры

3.I. Деревоалюминиевые окна и балконные двери подразделяются на два типа:

тип С – со спаренными переплетами;

тип Р – с раздельными переплетами.

3.2. Габаритные размеры деревоалюминиевых изделий и размеры проемов для них соответствуют деревянным окнам и балконным дверям по ГОСТ II2I4-86.

3.3. В состав выпуска включены:

– чертежи изделий типа С и Р;

– комплектующие изделия: элементы блокировки марок ЭС и ЭР, комплекты элементов обрамления марок КОС и КОР, элементы обрамления (нащельники) для ленточных проемов и проемов с четвертями марок НС и НР.

Кроме этого в выпуск включены составные элементы деревоалюминиевых окон и балконных дверей, в том числе:

– номенклатура алюминиевых элементов типов С и Р (наружные переплеты);

– номенклатура деревянных элементов (внутренние переплеты);

– детали стыковки алюминиевых элементов.

4. Конструктивные решения

4.I. Конструкции деревоалюминиевых окон и балконных дверей типов С и Р решены на едином комплекте алюминиевых профилей. Из этого комплекта для изделий типа С используется 7 профилей; для типа Р – 8 профилей; для приборов 4 профиля; для элементов обрамления (нащельников) – 3 профиля.

Резиновые профили, комплектующие все типы изделий, приняты по номенклатуре профилей типовых конструкций окон, дверей, витражей и витрин из алюминиевых сплавов.

4.2. Конструкции представляют собой комбинированные по материалу изделия, состоящие из наружных переплетов, выполненных из алюминиевых сплавов и внутренних деревянных переплетов.

4.3. Для изделий типа С наружные алюминиевые переплеты выполнены в виде отдельных рам (коробки и створки), а внутренние пере-

				1.136.9-22.5/88 - 01 КМ.	
Н. контр.	Матчур		1.88		
Нач. АКМ-1	Жиркова		1.88		
Гл. инж. АКМ	Калайда		1.88	Пояснительная записка	Стадия Р; Лист 1; Листов 5
Гл. инж. пр	Аникьев		1.88		
Пробер.	Аникьев		1.88		КиевЗНИИЭП
Разраб.	Матчур		1.88		

Инв. № подл. | Подпись и дата | Взам. инв. №

плеты представляют собой наружную часть деревянных окон для общественных зданий серии Р по ГОСТ 11214-86 с переносом паза под остекление на внутреннюю поверхность окна или дверного полотна.

4.4. Для изделий типа Р наружные алюминиевые переплеты выполнены в виде рам, включающих створку и коробку, а внутренние переплеты представляют собой внутреннюю часть деревянных окон для общественных зданий серии Р по ГОСТ 11214-86.

4.5. Наружные переплеты из алюминиевых сплавов (алюминиевые элементы) должны изготавливаться на специализированных заводах строительных алюминиевых конструкций, а внутренние переплеты (деревянные элементы) должны изготавливаться на деревообрабатывающих комбинатах.

Соединение алюминиевых и деревянных элементов должно осуществляться в заводских условиях.

4.6. Алюминиевые элементы изготавливаются из прессованных профилей в соответствии с ГОСТ 22233-83 из сплава АД31 ГОСТ 4784-74* в состоянии материала Т1 или Т5. Для уплотнения притворов створных элементов и зазоров между стеклом и алюминием применены профили из резины марки НО 68-1 по ТУ 38-105-1082-86 или резины 6190 ТУ 38-105.376-82.

Деревянные элементы изготавливаются в соответствии с требованиями ГОСТ 23166-78 "Окна и балконные двери деревянные. Общие технические условия" и ГОСТ 11214-86.

4.7. Коробки и створки алюминиевых элементов собираются в рамки из линейных элементов, обрезанных под углом 45°. Соединение осуществляется при помощи одинаковых направляющих пластин и угловых вкладышей, выполненных из прессованных алюминиевых профилей, методом запрессовки.

4.8. Створки и дверные полотна алюминиевых элементов для изделий типа С присоединены к деревянным отворкам. Соединение осуществляется с одной стороны створки через петли, а с другой стороны при помощи заверток-стяжек типа ЗР1 по ГОСТ 5090-86 . Петли закреплены к деревянной створке шурупами 4х25 ГОСТ 11144-80*. Оси петель входят в отверстия в угловых вкладышах алюминиевых створок.

4.9. Алюминиевые коробки изделий типа С присоединены к деревянным коробкам шурупами 4х25 ГОСТ 11144-80*, которые расположены равномерно по периметру с шагом 300-400 мм. Между алюминиевой и деревянной коробками в пазу алюминиевого профиля установлен резиновый уплотнитель. Все шурупы входят в состав алюминиевых элементов.

4.10. Створки алюминиевых элементов изделий типа Р присоединены к алюминиевым коробкам через петли самонарезающими винтами 6х14 ГОСТ 10621-80.*

Алюминиевые коробки в сборе со створками присоединены к деревянным коробкам шурупами 4х25 ГОСТ 11144-80*, которые расположены равномерно по периметру с шагом 300-400 мм. Петли алюминиевых створок дополнительно закреплены к деревянным коробкам шурупами 4х25 ГОСТ 11144-80*. Алюминиевые фрамуги и створки связаны с внутренними деревянными через регулируемый фрамужный соединитель.

4.11. Провисание алюминиевых створок при закрывании устраняется компенсатором зазора, который состоит из двух клинообразных полиэтиленовых прокладок.

4.12. Для отвода воды в нижних горизонтальных профилях алюминиевых коробок и створок предусмотрены специальные отверстия.

4.13. В изделиях типа С, с целью герметизации межстекольного пространства, в пазу алюминиевого штапика, служащего для крепления стекла, установлен резиновый уплотнитель из профиля ПР-11.

4.14. Общие технические требования к изготовлению, комплектности, правилам приемки, методам контроля, маркировке, упаковке, транспортированию и хранению деревоалюминиевых окон и балконных дверей следует принимать по ГОСТ 25097-82.

4.15. Алюминиевые элементы с целью защитно-декоративной отделки должны быть анодированы. Внешний вид анодно-окисного покрытия должен соответствовать требованиям ГОСТ 9.301-86. Толщина анодно-окисного покрытия должна составлять 15....21 мкм по ГОСТ 9.031-74*. На деревянные конструкции наносится лакокрасочное покрытие.

Инв. № подл. | Подпись и дата | Взам. инв. №

4.16. Остекление полотен и створок осуществляется листовым оконным стеклом толщиной 4 мм по ГОСТ 111-78. Стекло ставится на опорные подкладки, опирается на фиксирующие прокладки и закрепляется по периметру четырьмя штапиками. Схемы установки опорных и фиксирующих прокладок приведены на листе 1.136.9-22.5/88-09 КМ.

4.17. Установку приборов в деревянных элементах всех типов изделий и их остекление производить в соответствии с ГОСТ 11214-86.

5. Монтаж и эксплуатация

5.1. Поставляемые потребителям изделия должны быть собранными в блоки полной заводской готовности: иметь окончательную отделку, установленные приборы, остекление и уплотняющие прокладки, за исключением выступающих частей приборов открывания и штапиков, которые поставляются в комплекте с изделиями.

По требованию потребителей оконные и дверные балконные блоки, могут поставляться без остекления, с деревянными элементами, изготовленными под окончательное отделочное покрытие.

5.2. Комплекты элементов обрамления для изделий, устанавливаемых в отдельные проемы, нащельники и элементы блокировки для изделий, устанавливаемых в ленточные проемы и проемы с четвертью должны поставляться по заказной спецификации в отдельной таре.

5.3. Монтаж деревоалюминиевых окон и балконных дверей следует производить в соответствии с проектом производства работ, утвержденном в установленном порядке и требованиями настоящего технического описания.

5.4. До начала монтажа необходимо произвести работы, связанные с мокрыми процессами вблизи проемов и непосредственно в самих проемах.

5.5. Монтаж деревоалюминиевых окон и балконных дверей в проемах с четвертями следует производить в такой же последовательности, как и деревянных по ГОСТ 11214-86:

- установить оконный блок в проеме;
- выверить его в вертикальной и горизонтальной плоскостях;
- вбить крепежные костыли;
- зазор между деревянной коробкой и проемом заполнить уплотняющими материалами (минеральной ватой по ГОСТ 4640-84 и прокладками резиновыми пористыми уплотняющими по ГОСТ 19177-81).
- закрепить внутренние наличники, подоконную доску и слив;
- установить нижний алюминиевый слив и нащельник.

5.6. Монтаж деревоалюминиевых окон и балконных дверей в проеме без четвертей начинается в той же последовательности, что и в проемах с четвертями по п.5.5. После установки окон в проемы следует установить не менее двух пружин нащельников, по каждой стороне с шагом 500 мм. Нащельники устанавливают - сначала горизонтальные, затем после подгонки, вертикальные с резиновыми уплотнителями. Пазы в нащельника, прилегающие к плоскости проема, заполнить герметиком.

5.7. В случае попадания строительных и малярных растворов или других материалов на поверхность алюминиевых конструкций их необходимо, немедленно, до высыхания, удалить, промыв поверхность чистой водой и протереть насухо.

5.8. Систематически, не реже двух раз в год и обязательно перед заморозками и в начале весны все наружные алюминиевые поверхности необходимо очищать от пыли и грязи.

Очистку алюминиевой поверхности следует производить губками или мягкой ветошью из хлопчатобумажной ткани, предварительно смоченной в растворе мягкого мыла, не содержащем свободной щелочи. Для очистки можно также использовать моющие средства типа ОП-07, ОП-10 и т.п.

6. Маркировка

6.1. Устанавливается следующая структура условного обозначения (марки) деревоалюминиевых окон и балконных дверей с наружными алюминиевыми переплетами:

Взам. инв.№ | Подпись и дата | Инв.№ подл.

X X X X - X X

- Наименование изделия:
  - О – окно,
  - Б – балконная дверь.
- Конструктивное исполнение наружной части:
  - Д – с алюминиевым переплетом.
- Тип изделия:
  - С – со спаренными переплетами;
  - Р – с раздельными переплетами.
- Координационный размер проема в дм:
  - по высоте,
  - по ширине.
- Буквы, означающие:
  - В,Г – варианты рисунков переплетов окна одного размера;
  - Н – рисунок переплета изделия в зеркальном исполнении;
  - Л – окно или балконная дверь с левой навеской створок (полотен).

Пример условного обозначения (марки) деревоалюминиевого окна с наружным алюминиевым переплетом типа С с координационными размерами по высоте 18 дм и ширине 9 дм с вариантом рисунка окна В:

ОДС 18-9В.

То же, балконной двери типа Р с координационными размерами по высоте 28 дм и ширине 12 дм с левой навеской полотен.

БДР 28-12Л.

То же, деревоалюминиевого окна типа Р с координационными размерами по высоте 21 дм и ширине 18 дм с вариантом рисунка окна Г с рисунком окна в зеркальном исполнении:

ОДР 21-18ГН.

6.2. Устанавливается следующая структура условного обозначения (марки) комплектующих изделий из алюминиевых сплавов для деревоалюминиевых окон и балконных дверей.

6.2.1. Обозначение комплектов наружного обрамления для изделий, устанавливаемых в отдельные проемы:

X X X - X

- Вид изделия:
  - КО – комплект обрамления окон;
  - КБ – комплект обрамления балконных дверей.
- Тип комплектуемого изделия:
  - С – для окон и балконных дверей со спаренными переплетами;
  - Р – для окон и балконных дверей с раздельными переплетами.
- Размеры проема по высоте, в дм.
- Размеры проема по ширине, в дм.

Пример условного обозначения (марки) комплекта обрамления окон типа С с размерами проема по высоте 18 дм и ширине 12 дм:

КОС 18-12.

То же, балконной двери типа Р с размерами проема по высоте 28 дм и ширине 9 дм:

КБР 28-9.

6.2.2. Обозначение элементов наружного обрамления (нащельников) для изделий, устанавливаемых в ленточные проемы:

X X - X X

- Вид изделия:
  - Н – нащельник,
  - Э – элемент блокировки окон.
- Тип Комплектуемого изделия:
  - С – для окон и балконных дверей со спаренными переплетами;
  - Р – для окон и балконных дверей с раздельными переплетами.
- Длина изделия, дм
- Буквы, означающие:
  - б – нащельник боковой,
  - в – нащельник верхний,
  - н – нащельник нижний,
  - п – исполнение элемента блокировки.

Примечание: нащельники нижние могут быть использованы при установке изделий в проемы с четвертью.

Инв. № подл. | Подпись и дата | Взам. инв. №

Пример условного обозначения (марки) нащельника для изделий типа Р длиной 30 дм, верхнего:

НР-30Б.

То же, элемента блокировки окон типа С длиной 21 дм:

ЭС-21П.

6.3. Устанавливается следующая структура условного обозначения (марки) составных элементов деревоалюминиевых окон и балконных дверей.

6.3.1. Обозначение алюминиевых элементов:

X X X – X X

- Вид изделия:
  - А – алюминиевая часть окон и балконных дверей,
  - Д – деталь стыковки окон.
- Конструктивное исполнение:
  - С – для спаренных переплетов окон и балконных дверей,
  - Р – для раздельных переплетов окон и балконных дверей.
- Высота изделия, дм
- Ширина изделия, дм
- Буквы, означающие:
  - В – вариант рисунка алюминиевой части окна одного размера,
  - Л – левое исполнение алюминиевой части.

Пример условного обозначения (марки) алюминиевого элемента окна типа С с размерами по высоте 18 дм и ширине 12 дм с вариантом рисунка В:

АС 18-12В.

То же, окна типа Р с размерами по высоте 21 дм и ширине 6 дм левого исполнения:

АР 21-06Л.

То же, балконной двери типа Р с размерами по высоте 28 дм и ширине 9 дм:

АР 28-9.

То же детали стыковки окон типа Р высотой 12 дм и шириной 0,5 дм:

ДР 12-05.

6.3.2. Обозначение деревянных элементов:

X X X X – X X

- Вид изделия в соответствии с ГОСТ 11214-86:
  - О – окно,
  - Б – балконная дверь.
- Серия изделия в соответствии с ГОСТ 11214-86:
  - Р – с раздельными переплетами и дверными полотнами.
- Индекс, обозначающий:
  - н – наружная часть изделия серии Р,
  - в – внутренняя часть изделия серии Р.
- Размер проема по высоте, в дм.
- Размер проема по ширине, в дм.
- Буквы в соответствии с ГОСТ 11214-86, означающие:
  - В,Г – варианты рисунков одного размера;
  - Н – наружная или внутренняя часть окна в негативном (зеркальном) исполнении;
  - Л – наружная или внутренняя часть окна или балконной двери левого исполнения.

Пример условного обозначения (марки) деревянного элемента окна типа Р с размерами по высоте 12 дм и ширине 15 дм с вариантом рисунка окна В:

ОРв 12-15В.

То же, балконной двери типа С с размерами по высоте 28 дм и ширине 12 дм:

БРн 28-12.

Взам. инв. №

Подпись и дата

Инв. № подл.

Эскиз	Типы изделий	Марки	Размеры, мм А	Размеры, мм Б	Составные элементы: Поз.	Составные элементы: Марки	Составные элементы: Масса, кг	Масса изделия,* кг
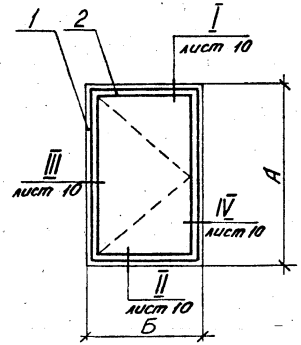	Окна деревоалюминиевые со спаренными переплетами для общественных зданий.	ОДС 12-9В	1142	854	1 2	ОРн 12-9В АС 12-9	13,00 6,63	19,63
		ОДС 12-12В	1142	1154	1 2	ОРн 12-12В АС 12-12	15,50 7,61	23,11
		ОДС 12-13,5В	1142	1304	1 2	ОРн 12-13,5В АС 12-13,5	17,50 8,08	25,58
		ОДС 18-9Г	1742	854	1 2	ОРн 18-9Г АС 18-9	19,00 8,54	27,54
		ОДС 18-12Г	1742	1154	1 2	ОРн 18-12Г АС 18-12	21,50 9,54	31,04
		ОДС 18-13,5Г	1742	1304	1 2	ОРн 18-13,5Г АС 18-13,5	23,50 10,14	33,64
		ОДС 21-9Г	2042	854	1 2	ОРн 21-9Г АС 21-9	20,50 9,55	30,05
		ОДС 21-12Г	2042	1154	1 2	ОРн 21-12Г АС 21-12	22,50 10,53	33,03
		ОДС 21-13,5Г	2042	1304	1 2	ОРн 21-13,5Г АС 21-13,5	25,50 10,97	36,47
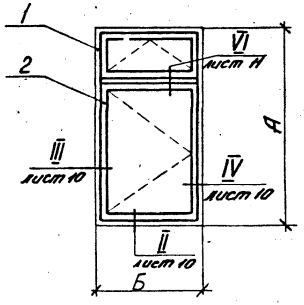		ОДС 18-9В	1742	854	1 2	ОРн 18-9В АС 18-9В	29,50 11,00	40,50
		ОДС 18-12В	1742	1154	1 2	ОРн 18-12В АС 18-12В	32,00 12,86	44,86
		ОДС 18-13,5В	1742	1304	1 2	ОРн 18-13,5В АС 18-13,5В	38,00 14,00	52,00
		ОДС 21-9В	2042	854	1 2	ОРн 21-9В АС 21-9В	34,50 11,97	46,47
		ОДС 21-12В	2042	1154	1 2	ОРн 21-12В АС 21-12В	38,50 12,85	51,35
		ОДС 21-13,5В	2042	1304	1 2	ОРн 21-13,5В АС 21-13,5В	42,00 14,96	56,96

*Масса изделий дана без учета остекления.

Инв. № подл. | Подпись и дата | Взам. инв. №

Нач. ПКМ-1	Жиркова		2.88	1.136.9-22.5/88-02 КМ
Гл. спец.	Аникьев		2.88	Окна и балконные двери со спаренными переплетами. Номенклатура
Провер.	Матчур		2.88	
Разраб.	Алексенко		2.86	

Стадия	Лист	Листов
Р	1	11

КиевЗНИИЭП

формат А3

Эскиз	Типы изделий	Марки	Размеры, мм А	Размеры, мм Б	Составные элементы: Поз.	Составные элементы: Марки	Составные элементы: Масса, кг	Масса изделия, кг
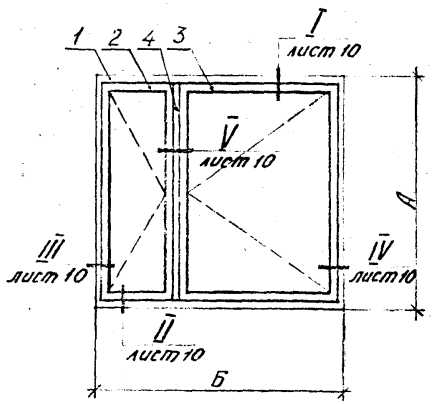	Окна деревоалюминиевые со спаренными переплетами для общественных зданий.	ОДС 12-15 В	1142	1454	1	ОРн 12-15 В	34,50	48,40
					2	АС 12-5	5,68	
					3	АС 12-10 Л	6,93	
					4	ДС 12-0,6	0,29	
		ОДС 12-18 В	1142	1754	1	ОРн 12-18 В	36,40	50,29
					2	АС 12-6	5,94	
					3	АС 12-12,5 Л	7,66	
					4	ДС 12-0,6	0,29	
		ОДС 12-21 В	1142	2054	1	ОРн 12-21 В	39,40	54,25
					2	АС 12-7	6,27	
					3	АС 12-14,5 Л	8,29	
					4	ДС 12-0,6	0,29	
		ОДС 18-15 Г	1742	1454	1	ОРн 18-15 Г	52,50	69,49
					2	АС 18-5	7,65	
					3	АС 18-10 Л	8,89	
					4	ДС 18-0,6	0,45	
		ОДС 18-18 Г	1742	1754	1	ОРн 18-18 Г	55,50	73,43
					2	АС 18-6	7,85	
					3	АС 18-12,5 Л	9,63	
					4	ДС 18-0,6	0,45	
		ОДС 18-21 Г	1742	2054	1	ОРн 18-21 Г	58,50	77,46
					2	АС 18-7	8,23	
					3	АС 18-14,5 Л	10,28	
					4	ДС 18-0,6	0,45	
		ОДС 21-15 Г	2042	1454	1	ОРн 21-15 Г	49,00	67,99
					2	АС 21-5	8,61	
					3	АС 21-10 Л	9,85	
					4	ДС 21-0,6	0,53	
		ОДС 21-18 Г	2042	1754	1	ОРн 21-18 Г	52,00	71,45
					2	АС 21-6	8,87	
					3	АС 21-12,5 Л	10,58	
					4	ДС 21-0,6	0,53	
		ОДС 21-21 Г	2042	2054	1	ОРн 21-12 Г	58,50	79,47
					2	АС 21-7	9,24	
					3	АС 21-14,5 Л	11,20	
					4	ДС 21-0,6	0,53	

Эскиз	Типы изделий	Марки	Размеры, мм А	Размеры, мм Б	Составные элементы: Поз.	Составные элементы: Марки	Составные элементы: Масса, кг	Масса изделия, кг
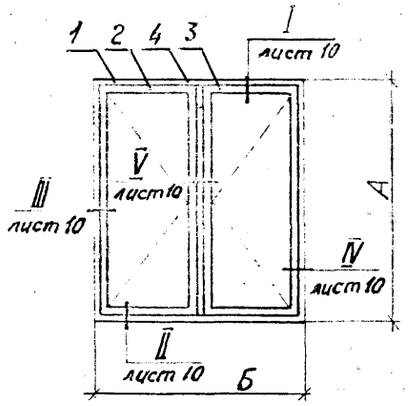	Окна деревоалюминиевые со спаренными переплетами для общественных зданий.	ОДС 18-24 Г	1742	2354	1 2 3 4	ОРн 18-24 Г АС 18-13 АС 18-13 Л ДС 18-0,6	61,50 9,74 9,74 0,45	81,43
		ОДС 21-24 Г	2042	2354	1 2 3 4	ОРн 21-24 Г АС 21-13 АС 21-13 Л ДС 21-0,6	65,00 10,70 10,70 0,53	86,93
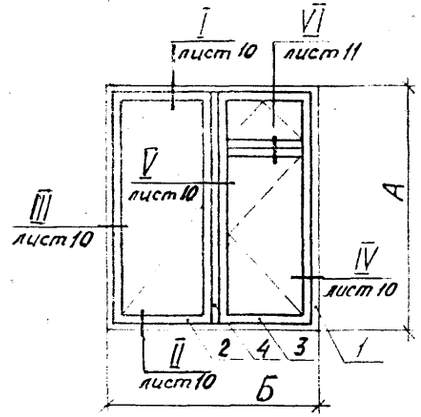		ОДС 18-24 В	1742	2354	1 2 3 4	ОРн 18-24 В АС 18-13 АС 18-13 ВЛ ДС 18-0,6	64,50 9,74 13,25 0,45	87,94
		ОДС 21-24 В	2042	2354	1 2 3 4	ОРн 21-24 В АС 21-13 АС 21-13 ВЛ ДС 21-0,6	69,00 10,70 14,21 0,53	94,44
		ОДС 18-27 В	1742	2654	1 2 3 4	ОРн 18-27 В АС 18-14 АС 18-14 ВЛ ДС 18-0,6	71,50 10,28 14,20 0,45	96,43
		ОДС 21-27 В	2042	2654	1 2 3 4	ОРн 21-27 В АС 21-14 АС 21-14 ВЛ ДС 21-0,6	76,00 11,20 15,15 0,53	102,88

Инв. № подл. | Подпись и дата | Взам. инв. №

Эскиз	Типы изделий	Марки	Размеры, мм		Составные элементы			Масса изделия, кг
			А	Б	Поз.	Марки	Масса, кг	
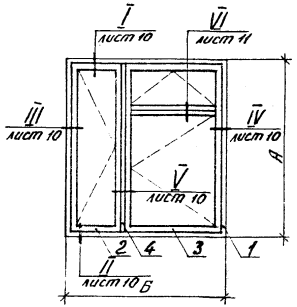	Окна деревоалюминиевые со спаренными переплетами для общественных зданий.	ОДС 18-15 В	1742	1454	1	ОРн 18-15 В	53,00	72,71
					2	АС 18-5	7,65	
					3	АС 18-10 ВЛ	11,61	
					4	ДС 18-0,6	0,45	
		ОДС 18-18 В	1742	1754	1	ОРн 18-18 В	55,50	76,78
					2	АС 18-6	7,85	
					3	АС 18-12,5 ВЛ	12,98	
					4	ДС 18-0,6	0,45	
		ОДС 18-21 В	1742	2054	1	ОРн 18-21 В	61,50	84,38
					2	АС 18-7	8,23	
					3	АС 18-14,5 ВЛ	14,20	
					4	ДС 18-0,6	0,45	
		ОДС 21-15 В	2042	1454	1	ОРн 21-15 В	55,00	76,72
					2	АС 21-5	8,61	
					3	АС 21-10 ВЛ	12,58	
					4	ДС 21-0,6	0,53	
		ОДС 21-18 В	2042	1754	1	ОРн 21-18 В	60,50	83,85
					2	АС 21-6	8,87	
					3	АС 21-12,5 ВЛ	13,95	
					4	ДС 21-0,6	0,53	
		ОДС 21-21 В	2042	2054	1	ОРн 21-21 В	65,50	90,42
					2	АС 21-7	9,24	
					3	АС 21-14,5 ВЛ	15,15	
					4	ДС 21-0,6	0,53	

Инв. № подл. | Подпись и дата | Взам. инв. №

Эскиз	Типы изделий	Марки	Размеры, мм А	Размеры, мм Б	Составные элементы: Поз.	Составные элементы: Марки	Составные элементы: Масса, кг.	Масса изделия, кг
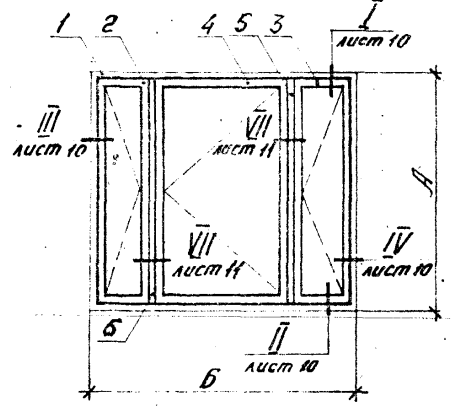	Окна деревоалюминиевые со спаренными переплетами для общественных зданий.	ОДС 18-27Г	1742	2654	1 2 3 4 5 6	ОРн 18-27Е АС 18-6,5 АС 18-6,5Л АС 18-14Л ДС 18-0,8 ДС 18-0,8	61,00 8,07 8,07 10,17 0,54 0,54	88,39
		ОДС 21-27Г	2042	2654	1 2 3 4 5 6	ОРн 21-27Е АС 21-6,5 АС 21-6,5Л АС 21-14Л ДС 21-0,8 ДС 21-0,8	74,50 9,02 9,02 11,13 0,64 0,64	104,95
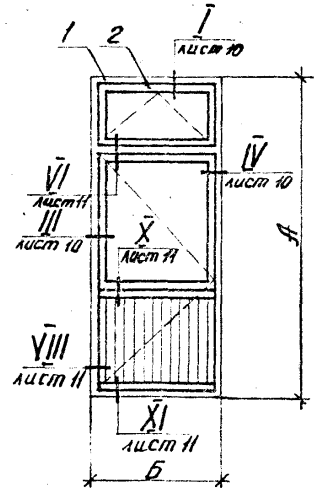	Двери балконные деревоалюминиевые со спаренными переплетами для общественных зданий.	БДС 28-9	2737	854	1 2	БРн 28-9 АС 28-9	45,00 18,18	63,18
		БДС 28-12	2737	1154	1 2	БРн 28-12 АС 28-12	49,00 21,74	70,74

Инв. № подл. | Подпись и дата | Взам. инв. №

Эскиз	Типы изделий	Марки	Размеры, мм		Составные элементы			Масса изделия, кг
			А	Б	Поз.	Марки	Масса, кг	
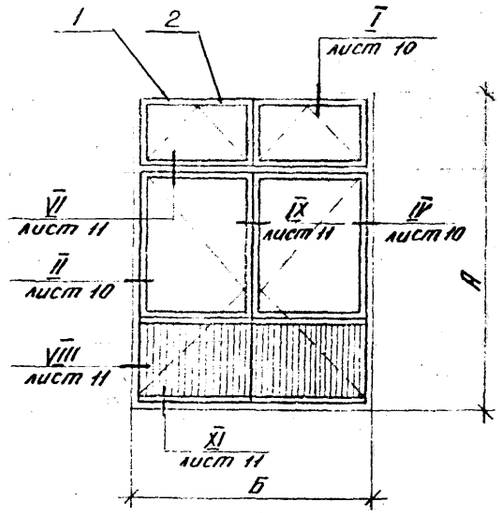	Двери балконные деревоалюминиевые со спаренными переплетами для общественных зданий	БДС 28-18	2737	1762	1 2	БРн 28-18 АС 28-18	72,50 37,31	109,81
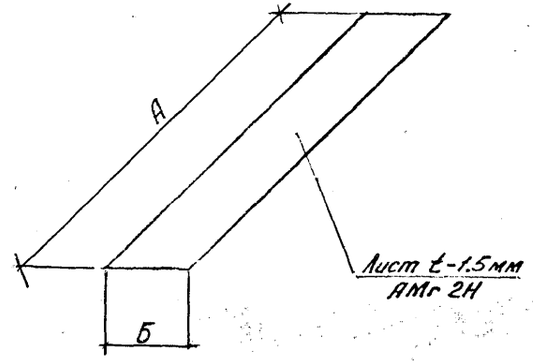	Элемент блокировки деревоалюминиевых окон со спаренными переплетами	ЭС-12п	1055	162		–	–	0,76
		ЭС-18п	1655	162		–	–	1,10
		ЭС-21п	1955	162		–	–	1,30

Инв. № подл. | Подпись и дата | Взам. инв. №

Эскиз	Наименование	Марка	Размеры, мм А	Размеры, мм Б	Расход материалов, кг: алюминия	стали	резины	Масса изделия, кг
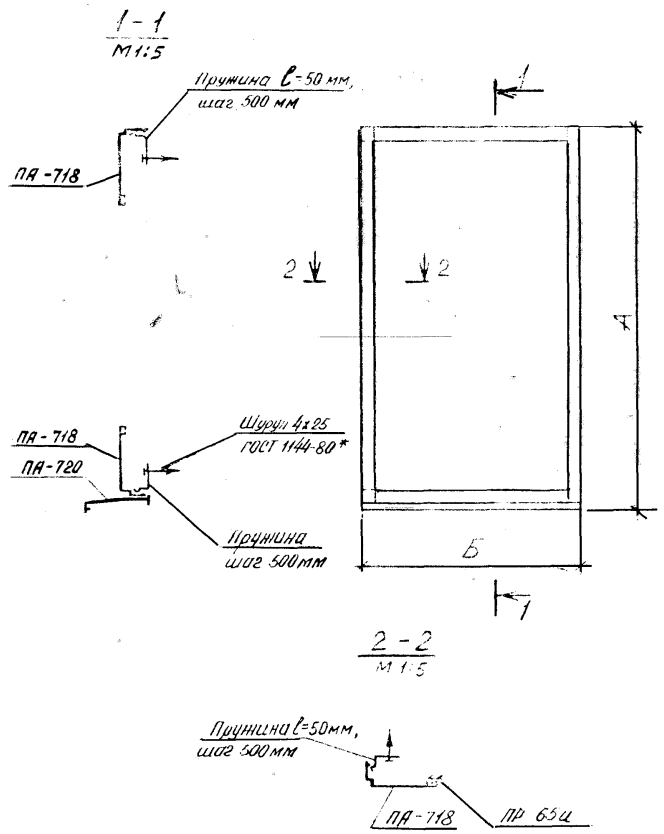	Комплект элементов обрамления для деревоалюминиевых окон со спаренными переплетами.*	КОС 12-9	1210	910	3,35	0,17	0,10	3,62
		КОС 12-12	1210	1210	3,95	0,18	0,10	4,23
		КОС 12-13,5	1210	1360	4,25	0,19	0,10	4,54
		КОС 12-15	1210	1510	4,55	0,20	0,10	4,85
		КОС 12-18	1210	1810	5,15	0,23	0,10	5,48
		КОС 12-21	1210	2110	5,75	0,25	0,10	6,10
		КОС 18-9	1810	910	4,15	0,24	0,14	4,53
		КОС 18-12	1810	1210	4,75	0,24	0,14	5,13
		КОС 18-13,5	1810	1360	5,05	0,25	0,14	5,44
		КОС 18-15	1810	1510	5,35	0,26	0,14	5,75
		КОС 18-18	1810	1810	5,95	0,30	0,14	6,39
		КОС 18-21	1810	2110	6,55	0,32	0,14	7,01
		КОС 18-24	1810	2410	7,15	0,35	0,14	7,64
		КОС 18-27	1810	2710	7,75	0,37	0,14	8,26
		КОС 21-9	2110	910	4,55	0,26	0,16	4,97
		КОС 21-12	2110	1210	5,15	0,30	0,16	5,61
		КОС 21-13,5	2110	1360	5,45	0,31	0,16	5,92
		КОС 21-15	2110	1510	5,75	0,32	0,16	6,23
		КОС 21-18	2110	1810	6,35	0,35	0,16	6,86
		КОС 21-21	2110	2110	6,95	0,37	0,16	7,48
		КОС 21-24	2110	2410	7,55	0,40	0,16	8,11
		КОС 21-27	2110	2710	8,15	0,40	0,16	8,71

*Комплекты элементов обрамления состоят из изделий, указанных в сечениях 1-1 и 2-2, и предназначены для заделки щелей в отдельных простенках.

Эскиз	Наименование	Марка	Размеры, мм А	Размеры, мм Б	Расход материалов, кг: алюминия	Расход материалов, кг: стали	Расход материалов, кг: резины	Масса изделия, кг
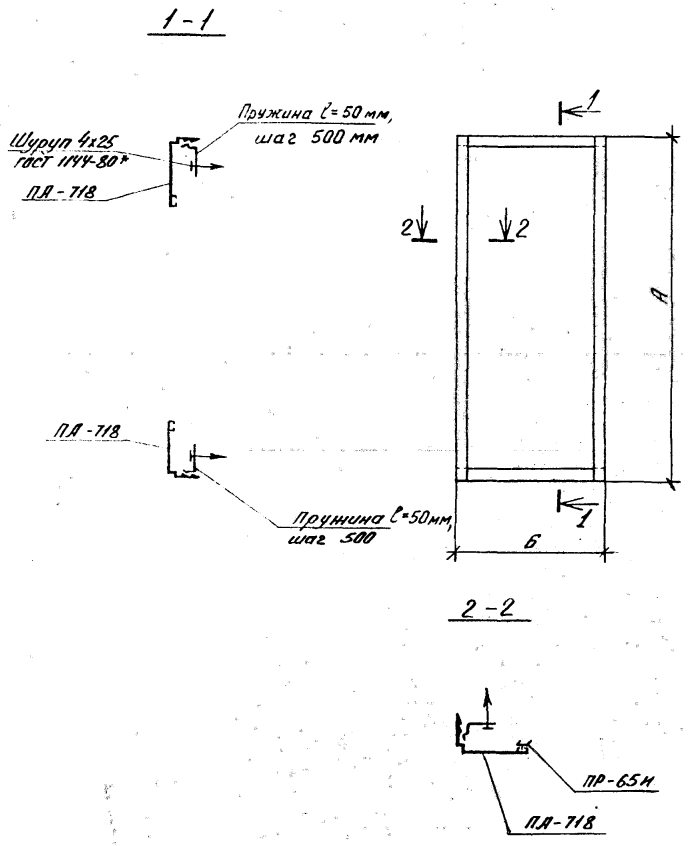	Комплект элементов обрамления для деревоалюминиевых балконных дверей со спаренными переплетами	КБС 28-9	2810	910	4,85	0,25	0,22	5,32
		КБС 28-12	2810	1210	5,25	0,27	0,22	5,74
		КБС 28-18	2810	1810	6,00	0,30	0,22	6,52

См. примечание стр. 14.

Инв. № подл. | Подпись и дата | Взам. инв. №

1.136.9-22.5/88-02 КМ

Эскиз	Наименование	Марка	Размеры, мм А	Размеры, мм Б	Расход материалов, кг: алюминия	Расход материалов, кг: стали	Расход материалов, кг: резины	Масса изделия, кг
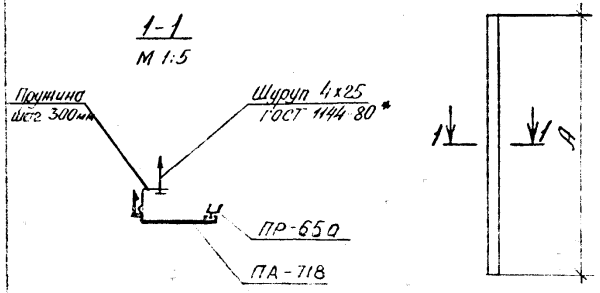	Нащельники для деревоалюминиевых окон и балконных дверей со спаренными переплётами боковые.*	НС-12б	1210	–	0,80	0,05	0,05	0,90
		НС-18б	1810	–	1,20	0,07	0,07	1,34
		НС-21б	2110	–	1,40	0,07	0,08	1,55
		НС-28б	2810	–	1,85	0,09	0,11	2,05
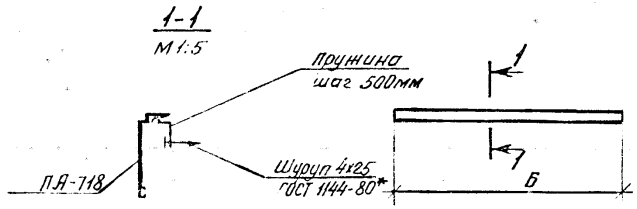	Нащельники для деревоалюминиевых окон и балконных дверей со спаренными переплетами верхние.*	НС-18в	–	1810	1,20	0,07	–	1,27
		НС-21в	–	2110	1,40	0,07	–	1,47
		НС-24в	–	2410	1,60	0,08	–	1,68
		НС-27в	–	2710	1,80	0,09	–	1,89
		НС-30в	–	3010	2,00	0,09	–	2,09
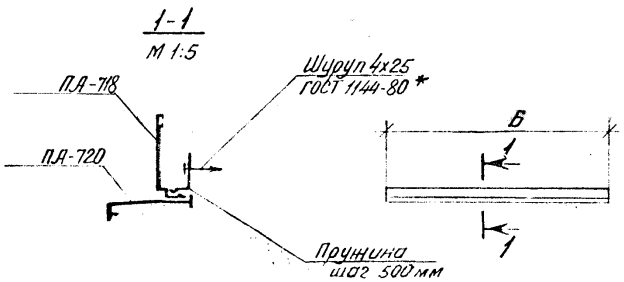	Нащельники для деревоалюминиевых окон и балконных дверей со спаренными переплетами нижние.*	НС-9Н	–	910	1,20	0,03	–	1,23
		НС-12Н	–	1210	1,60	0,04	–	1,64
		НС-15Н	–	1510	2,00	0,05	–	2,05
		НС-18Н	–	1810	2,40	0,07	–	2,47
		НС-21Н	–	2110	2,80	0,07	–	2,87
		НС-24Н	–	2410	3,20	0,08	–	3,28
		НС-27Н	–	2710	3,60	0,09	–	3,69
		НС-30Н	–	3010	4,00	0,09	–	4,09

*Нащельники состоят из комплекта изделий, указанных в сечении 1-1, и предназначены для заделки щелей при ленточном остеклении.

Инв. № подл. | Подпись и дата | Взам. инв. №

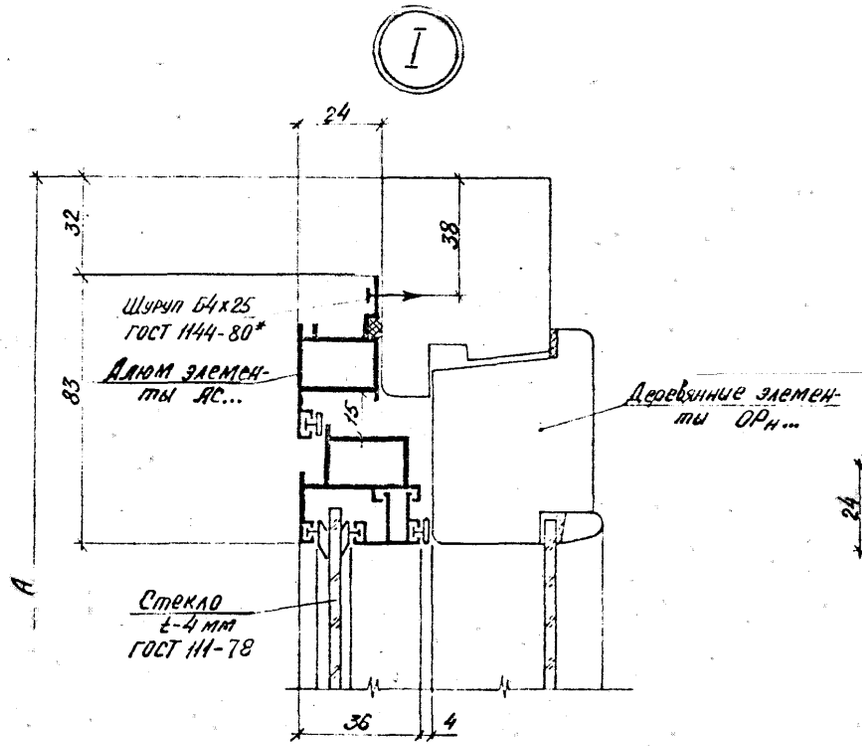

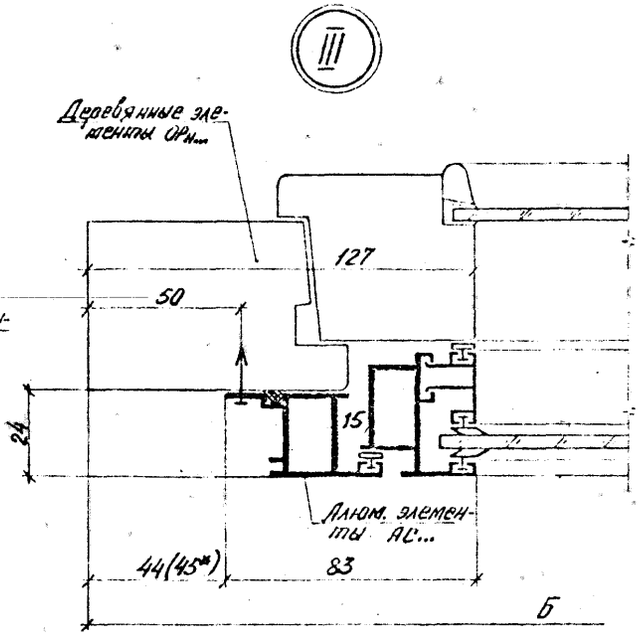

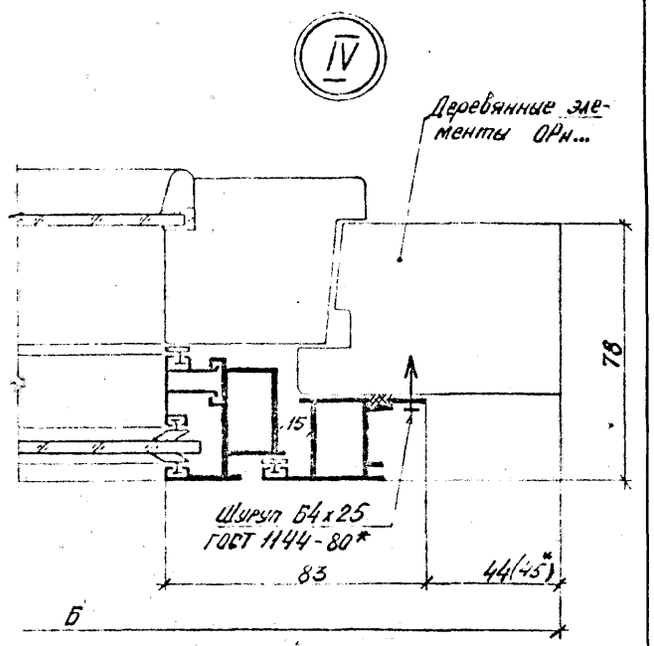

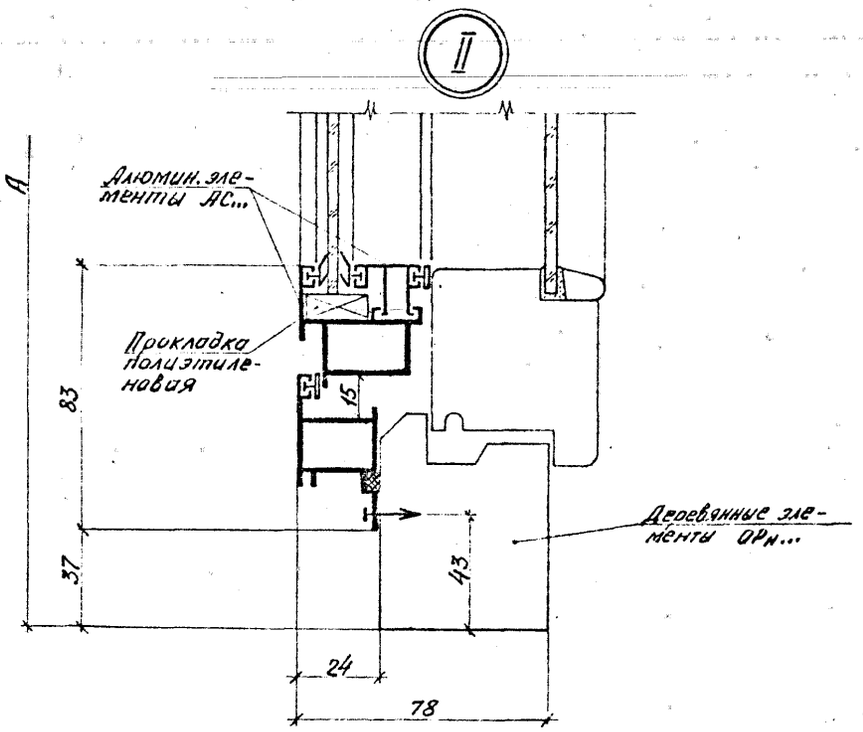

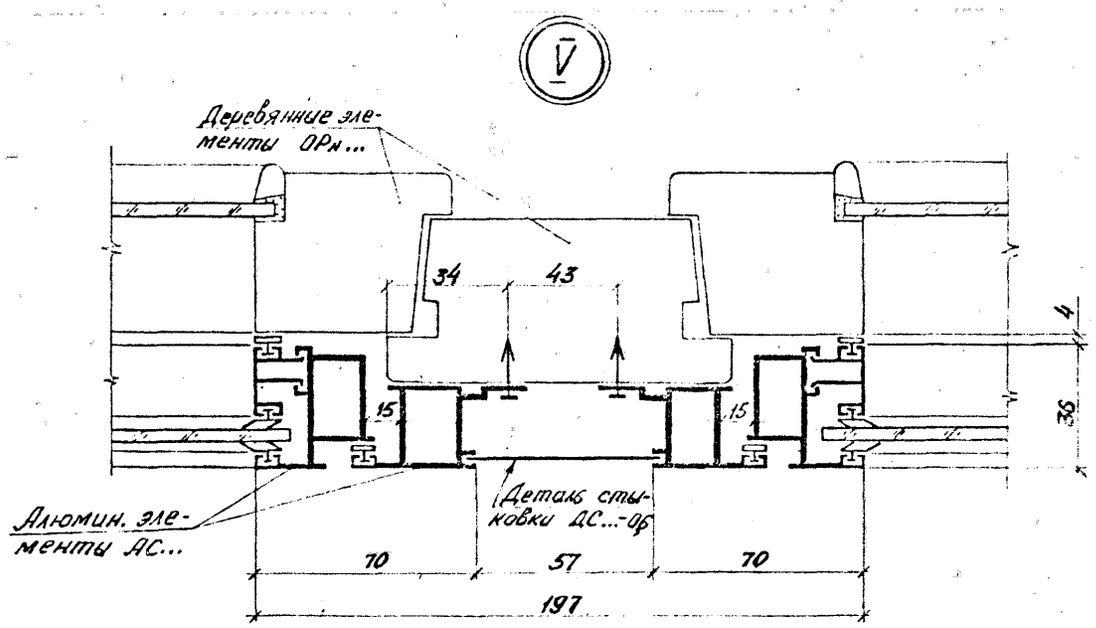

* Размер для балконных дверей и двухстворчатых окон.

Инв. № подл.	Подпись и дата	Взам. инв. №

1. 136.9-22.5/88-02 КМ.

VI

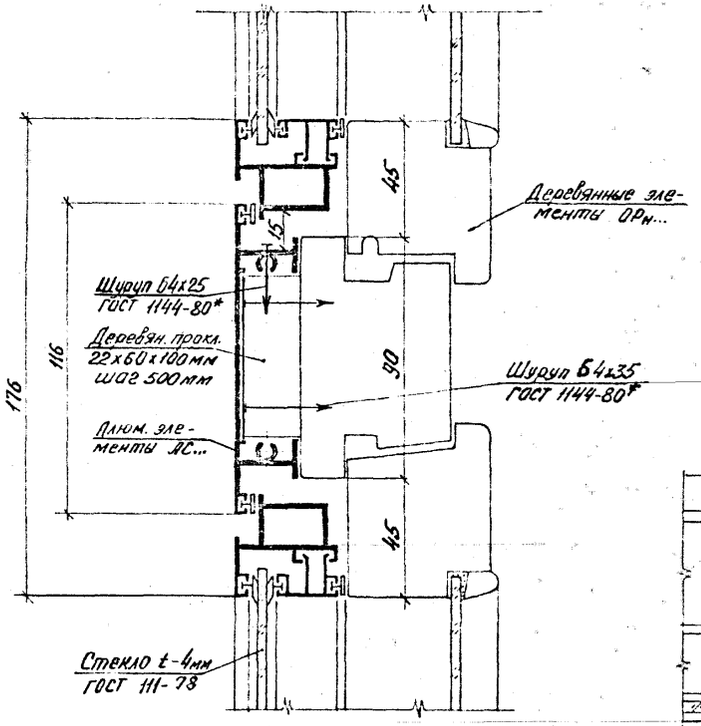

VIII

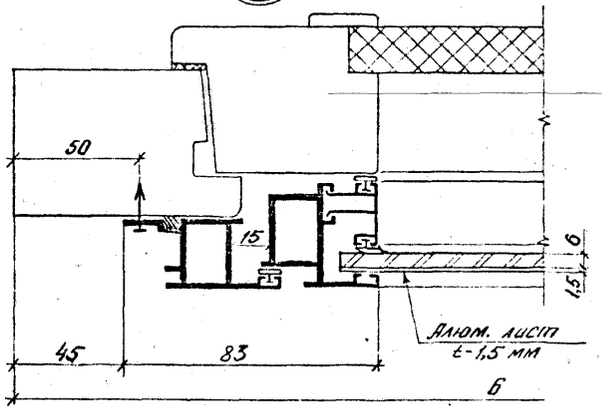

X

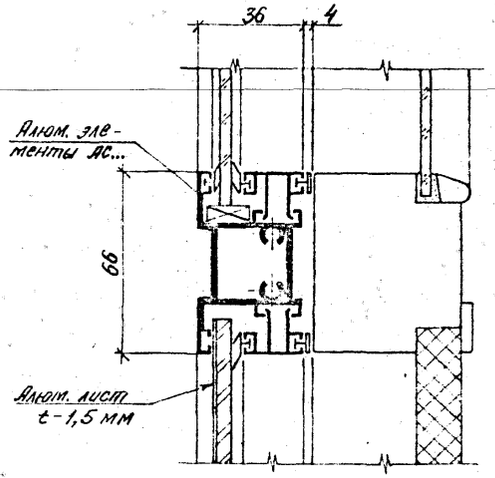

IX

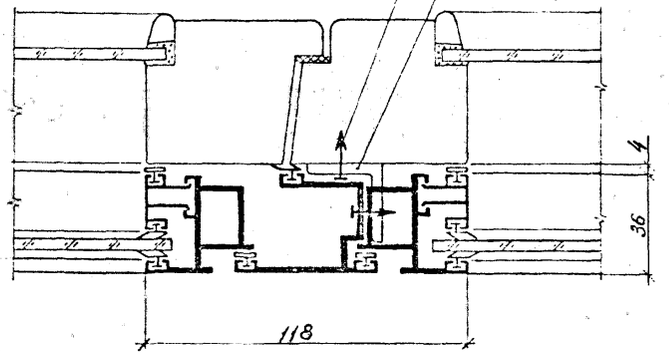

XI

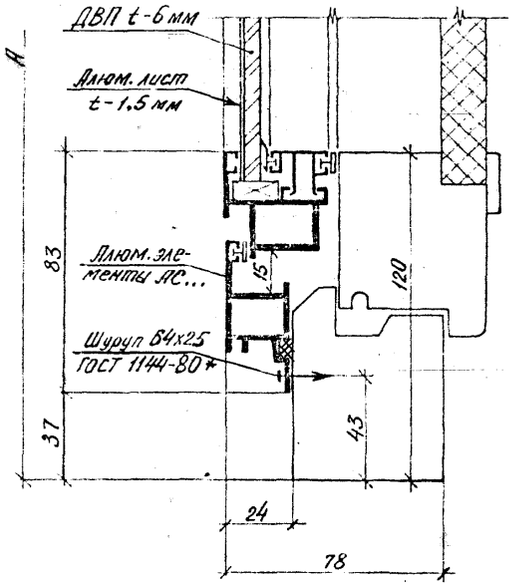

VII

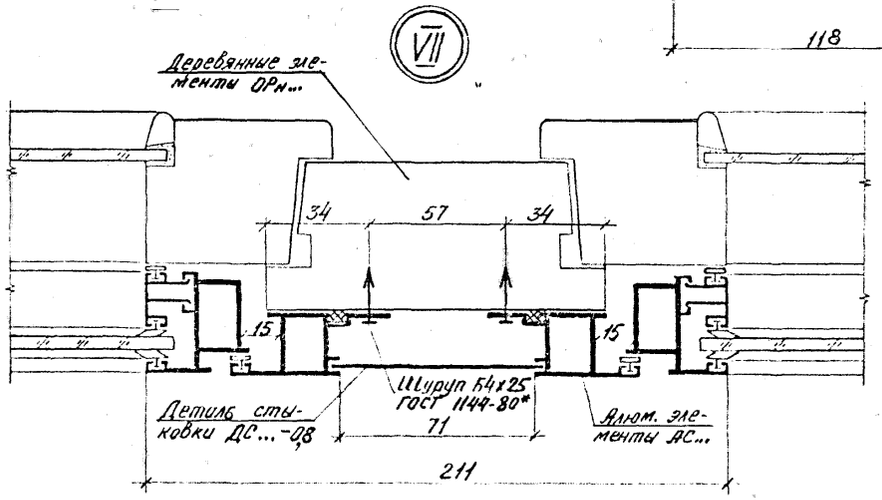

Инв. № подл.	Подпись и дата	Взам. инв. №

1.136.9-22.5/88-02КМ.	Лист 11

Эскиз	Типы изделий	Марки	Размеры, мм		Составные элементы			Масса изделия,* кг
			А	Б	Поз.	Марки	Масса, кг	
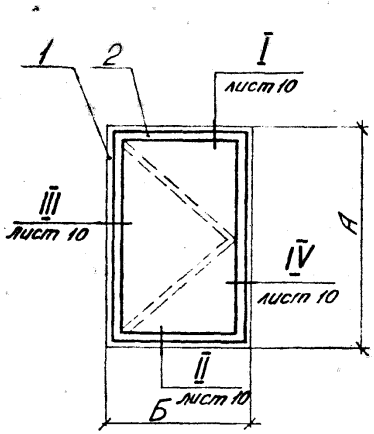	Окна деревоалюминиевые с раздельными переплетами для общественных зданий.	ОДР 12-9В	1160	870	1 2	ОРВ 12-9В АР 12-9	19,50 7,59	27,09
		ОДР 12-12В	1160	1170	1 2	ОРВ 12-12В АР 12-12	22.00 8.68	30.68
		ОДР 12-13,5В	1160	1320	1 2	ОРВ 12-13,5В АР 12-13.5	27.00 9,25	36,25
		ОДР 18-9Г	1760	870	1 2	ОРВ 18-9Г АР 18-9	25,50 9,76	35,26
		ОДР 18-12Г	1760	1170	1 2	ОРВ 18-12Г АР 18-12	32,00 10,70	42,70
		ОДР 18-13,5Г	1760	1320	1 2	ОРВ 18-13,5Г АР 18-13.5	38.00 11.40	49,40
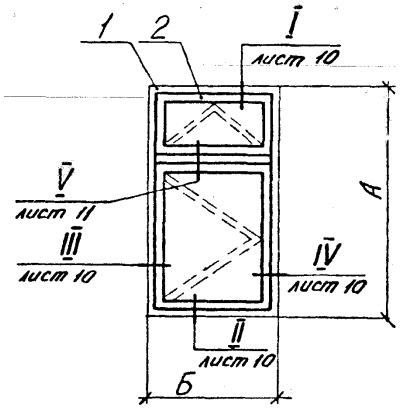		ОДР 21-9Г	2060	870	1 2	ОРВ 21-9Г АР 21-9	28,00 10.87	38.87
		ОДР 21-12Г	2060	1170	1 2	ОРВ 21-12Г АР 21-12	30,50 11,92	42,42
		ОДР 21-13,5Г	2060	1320	1 2	ОРВ 21-13,5Г АР 21-13,5	48,00 12,50	60,50
		ОДР 18-9В	1760	870	1 2	ОРВ 18-9В АР 18-9В	36,00 12,63	48,63
		ОДР 18-12В	1760	1170	1 2	ОРВ 18-12В АР 18-12В	39,00 14,73	53,73
		ОДР 18-13,5В	1760	1320	1 2	ОРВ 18-13,5В АР 18-13,5В	45,50 16,00	61,50
		ОДР 21-9В	2060	870	1 2	ОРВ 21-9В АР 21-9В	42,00 13,79	55,79
		ОДР 21-12В	2060	1170	1 2	ОРВ 21-12В АР 21-12В	47,50 15,79	63,29
		ОДР 21-13,5В	2060	1320	1 2	ОРВ 21-13,5В АР 21-13,5В	50,60 17,05	67,55

Инв. № подл. | Подпись и дата | Взам. инв. №

Нач. ЛКМ	Жиркова		2.88
Гл. спец.	Жникьев		2.88
Провер.	Мамчур		2.88
Разраб.	Олекгенко		2.88

1.136.9-22.5/88-03КМ

Окна и балконные двери с раздельными переплетами. Номенклатура

Стадия	Лист	Листов
Р	1	11

КиевЗНИИЭП

Эскиз	Типы изделий	Марки	Размеры, мм		Составные элементы			Масса изделия, кг
			А	Б	Поз.	Марки	Масса, кг	
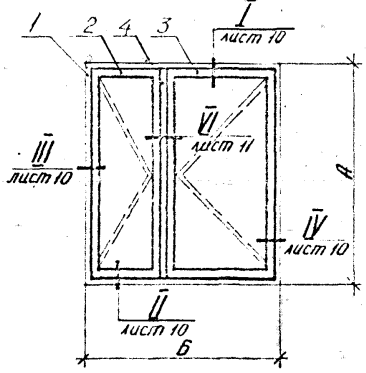	Окна деревоалюминиевые с раздельными переплетами для общественных зданий.	ОДР 12-15 В	1160	1470	1 2 3 4	ОРВ 12-15 В АР 12-5 АР 12-10 Л ДР 12-05	42,00 6,54 7,92 0,21	56,67
		ОДР 12-18 В	1160	1770	1 2 3 4	ОРВ 12-18 В АР 12-6 АР 12-12 Л ДР 12-05	45,50 6,81 8,68 0,21	61,20
		ОДР 12-21 В	1160	2070	1 2 3 4	ОРВ 12-21 В АР 12-7 АР 12-14,5 Л ДР 12-05	48,50 7,25 9,46 0,21	65,42
		ОДР 18-15 Г	1760	1470	1 2 3 4	ОРВ 18-15 Г АР 18-5 АР 18-10 Л ДР 18-05	60,50 8,69 10,13 0,33	79,65
		ОДР 18-18 Г	1760	1770	1 2 3 4	ОРВ 18-18 Г АР 18-6 АР 18-12 Л ДР 18-05	64,50 8,98 10,70 0,33	84,51
		ОДР 18-21 Г	1760	2070	1 2 3 4	ОРВ 18-21 Г АР 18-7 АР 18-14,5 Л ДР 18-05	68,50 9,46 11,61 0,33	89,90
		ОДР 21-15 Г	2060	1470	1 2 3 4	ОРВ 21-15 Г АР 21-5 АР 21-10 Л ДР 21-05	65,00 9,83 11,19 0,38	86,40
		ОДР 21-18 Г	2060	1770	1 2 3 4	ОРВ 21-18 Г АР 21-6 АР 21-12 Л ДР 21-05	68,50 10,08 11,92 0,38	90,88
		ОДР 21-21 Г	2060	2070	1 2 3 4	ОРВ 21-21 Г АР 21-7 АР 21-14,5 Л ДР 21-05	72,50 10,53 12,71 0,38	96,12

Инв. № подл. | Подпись и дата | Взам. инв. №

Эскиз	Типы изделий	Марки	Размеры, мм А	Размеры, мм Б	Составные элементы поз.	Составные элементы Марки	Составные элементы Масса, кг	Масса изделия, кг
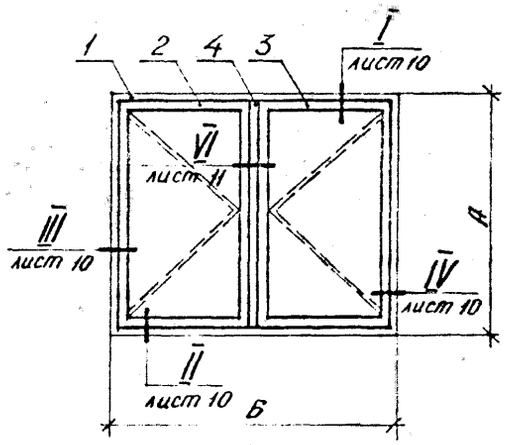	Окна деревоалюминиевые с раздельными переплетами для общественных зданий	ОДР 18-24г	1760	2370	1	ОРв 18-24г	73,0	95,25
					2	АР 18-13	10,96	
					3	АР 18-13л	10,96	
					4	ДР 18-0,5	0,33	
		ОДР 21-24г	2060	2370	1	ОРв 21-24г	82,50	107,18
					2	АР 21-13	12,15	
					3	АР 21-13л	12,15	
					4	ДР 21-0,5	0,38	
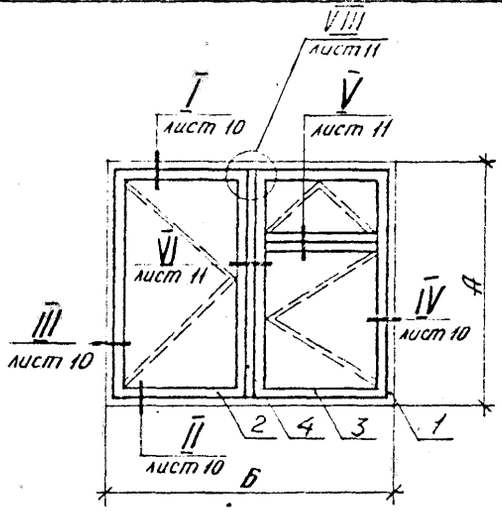		ОДР 18-24В	1760	2370	1	ОРв 18-24В	78,00	104,35
					2	АР 18-13	10,96	
					3	АР 18-13 ВЛ	15,06	
					4	ДР 18-0,5	0,33	
		ОДР 21-24В	2060	2370	1	ОРв 21-24В	83,00	111,68
					2	АР 21-13	12,15	
					3	АР 21-13 ВЛ	16,15	
					4	ДР 21-0,5	0,38	
		ОДР 18-27В	1760	2670	1	ОРв 18-27В	81,00	110,16
					2	АР 18-14	11,61	
					3	АР 18-14 ВЛ	17,22	
					4	ДР 18-0,5	0,33	
		ОДР 21-27В	2060	2670	1	ОРв 21-27В	86,00	116,31
					2	АР 21-14	12,71	
					3	АР 21-14 ВЛ	17,22	
					4	ДР 21-0,5	0,38	

Инв. № подл. | Подпись и дата | Взам. инв. №

Эскиз	Типы изделий	Марки	Размеры, мм		Составные элементы			Масса изделия, кг
			А	Б	Поз.	Марки	Масса, кг	
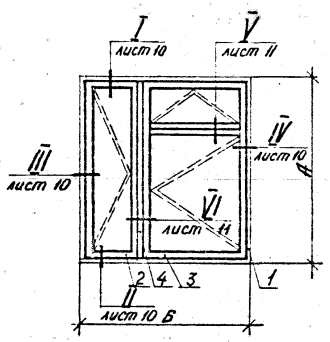	Окна деревоалюминиевые с раздельными переплетами для общественных зданий	ОДР 18-15 В	1760	1470	1	ОРВ 18-15 В	64,50	86,86
					2	АР 18-5	8,69	
					3	АР 18-10 ВЛ	13,34	
					4	ДР 18-05	0,33	
		ОДР 18-18 В	1760	1770	1	ОРВ 18-18 В	68,00	92,04
					2	АР 18-6	8,98	
					3	АР 18-12 ВЛ	14,73	
					4	ДР 18-05	0,33	
		ОДР 18-21 В	1760	2070	1	ОРВ 18-21 В	74,50	100,46
					2	АР 18-7	9,46	
					3	АР 18-14,5 ВЛ	16,17	
					4	ДР 18-05	0,33	
		ОДР 21-15 В	2060	1470	1	ОРВ 21-15 В	68,00	92,61
					2	АР 21-5	9,83	
					3	АР 21-10 ВЛ	14,40	
					4	ДР 21-05	0,38	
		ОДР 21-18 В	2060	1770	1	ОРВ 21-18 В	73,50	99,75
					2	АР 21-6	10,08	
					3	АР 21-12 ВЛ	15,79	
					4	ДР 21-05	0,38	
		ОДР 21-21 В	2060	2070	1	ОРВ 21-21 В	81,50	109,63
					2	АР 21-7	10,53	
					3	АР 21-14,5 ВЛ	17,22	
					4	ДР 21-05	0,38	

Взам. инв. №

Подпись и дата

Инв. № подл.

Эскиз	Типы изделий	Марки	Размеры, мм А	Размеры, мм Б	Поз.	Составные элементы: Марки	Составные элементы: Масса, кг	Масса изделия, кг
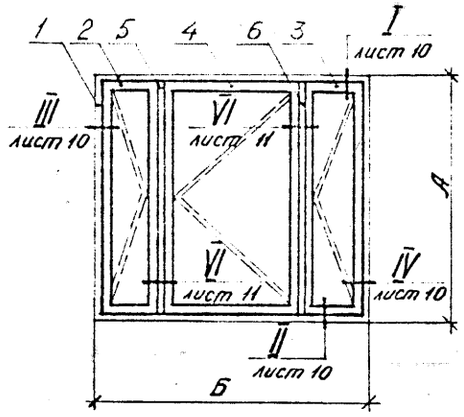	Окна деревоалюминиевые с раздельными переплетами для общественных зданий	ОДР 18-27Г	1760	2670	1 2 3 4 5 6	ОРВ 18-27Е АР 18-6,5 АР 18-6,5Л АР 18-14Л ДР 18-0,5 ДР 18-0,5	77,00 9,17 9,17 11,61 0,33 0,33	107,61
		ОДР 21-27Г	2060	2670	1 2 3 4 5 6	ОРВ 21-27Е АР 21-6,5 АР 21-6,5Л АР 21-14Л ДР 21-0,5 ДР 21-0,5	92,00 10,27 10,27 12,71 0,38 0,38	126,01
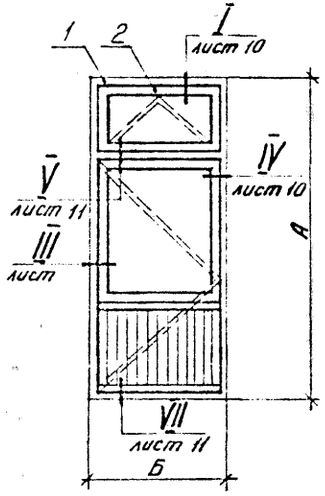	Двери балконные деревоалюминиевые с раздельными переплетами для общественных зданий.	БДР 28-9	2755	870	1 2	БРВ 28-9 АР 28-9	55,50 20,35	75,85
		БДР 28-12	2755	1170	1 2	БРВ 28-12 АР 28-12	69,00 23,96	92,96

Инв. № подл. | Подпись и дата | Взам. инв. №

Эскиз	Типы изделий	Марки	Размеры, мм А	Б	Составные элементы поз.	Марки	Масса, кг	Масса изделия, кг
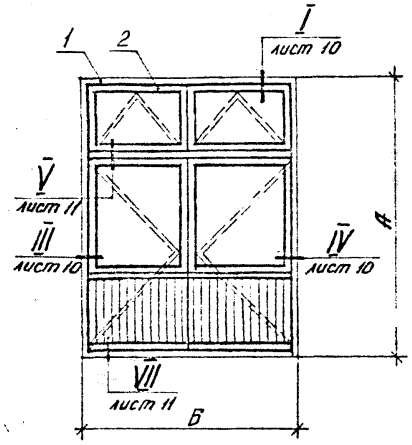	Двери балконные деревоалюминиевые с раздельными переплетами для общественных зданий.	БДР 28-18	2755	1778	1 2	БРБ 28-18 АР 28-18	89,00 39,77	128,77
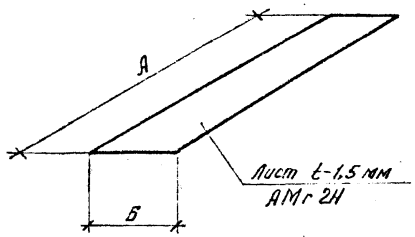	Элемент блокировки деревоалюминиевых окон с раздельными переплетами.	ЭР - 12 п	1085	116		–	–	0,52
		ЭР - 18 п	1685	116		–	–	0,80
		ЭР - 21 п	1985	116		–	–	1,00

Инв. № подл. | Подпись и дата | Взам. инв. №

Эскиз	Наименование	Марка	Размеры, мм		Расход материалов, кг			Масса изделия, кг
			А	Б	алюминия	стали	резины	
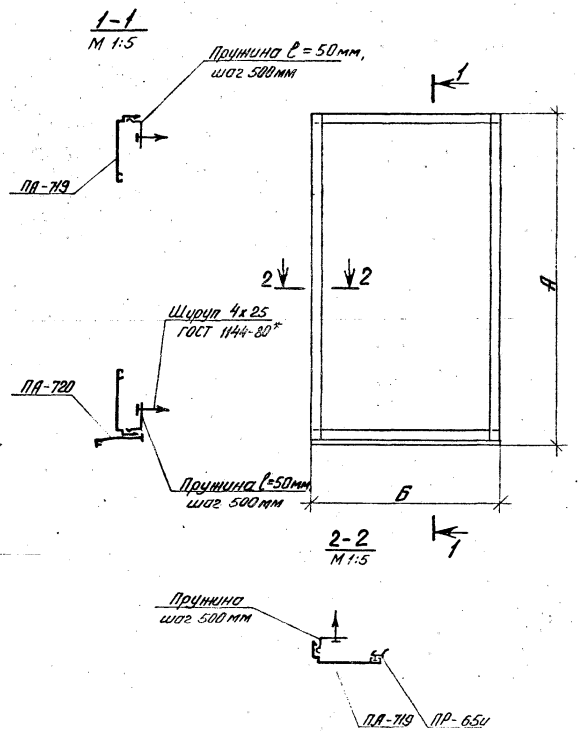	Комплект элементов обрамления для деревоалюминиевых окон с разделными переплетами.*	КОР 12-9	1210	910	2,82	0,17	0,10	3,09
		КОР 12-12	1210	1210	3,34	0,18	0,10	3,62
		КОР 12-13,5	1210	1360	3,60	0,19	0,10	3,89
		КОР 12-15	1210	1510	3,85	0,20	0,10	4,15
		КОР 12-18	1210	1810	4,36	0,23	0,10	4,69
		КОР 12-21	1210	2110	4,87	0,25	0,10	5,22
		КОР 18-9	1810	910	3,47	0,24	0,14	3,85
		КОР 18-12	1810	1210	3,98	0,24	0,14	4,36
		КОР 18-13,5	1810	1360	4,23	0,25	0,14	4,62
		КОР 18-15	1810	1510	4,49	0,26	0,14	4,89
		КОР 18-18	1810	1810	5,00	0,30	0,14	5,44
		КОР 18-21	1810	2110	5,51	0,32	0,14	5,97
		КОР 18-24	1810	2410	6,02	0,35	0,14	6,51
		КОР 18-27	1810	2710	6,53	0,37	0,14	7,04
		КОР 21-9	2110	910	3,80	0,26	0,16	4,22
		КОР 21-12	2110	1210	4,31	0,30	0,16	4,77
		КОР 21-13,5	2110	1360	4,56	0,31	0,16	5,03
		КОР 21-15	2110	1510	4,82	0,32	0,16	5,30
		КОР 21-18	2110	1810	5,33	0,35	0,16	5,84
		КОР 21-21	2110	2110	5,84	0,37	0,16	6,37
		КОР 21-24	2110	2410	6,35	0,40	0,16	6,91
		КОР 21-27	2110	2710	6,86	0,40	0,16	7,42

* Комплекты элементов обрамления состоит из изделий, указанных в сечениях 1-1 и 2-2, и предназначены для заделки щелей в отдельных проемах.

1.136.9-22.5/88-03 КМ

Инв. № подл. | Подпись и дата | Взам. инв. №

Эскиз	Наименование	Марка	Размеры, мм		Расход материалов			Масса изделия, кг
			А	Б	алюминия	стали	резины	
	Комплект элементов обрамления для деревоалюминиевых балконных дверей с раздельными переплетами	КБР 28-9	2810	910	3,94	0,25	0,22	4,41
		КБР 28-12	2810	1210	4,25	0,27	0,22	4,74
		КБР 28-18	2810	1810	4,90	0,30	0,22	5,42

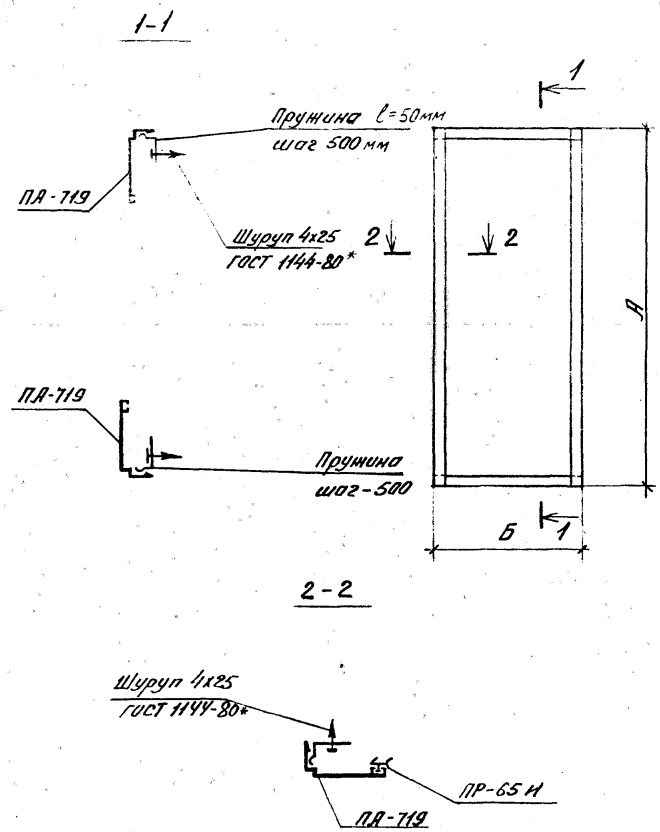

См. примечание стр. 25.

Эскиз	Наименование	Марка	Размеры, мм		Расход материалов, кг			Масса изделия, кг
			А	Б	алюминия	стали	резины	
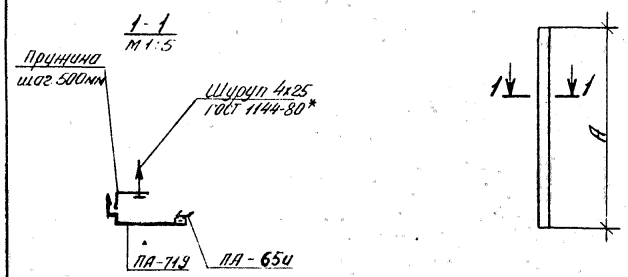	Нащельники для деревоалюминиевых окон и балконных дверей с раздельными переплетами боковые.*	НР-12б	1210	–	0,65	0,05	0,05	0,75
		НР-18б	1810	–	0,95	0,07	0,07	1,09
		НР-21б	2110	–	1,15	0,08	0,08	1,31
		НР-28б	2810	–	1,50	0,11	0,11	1,72
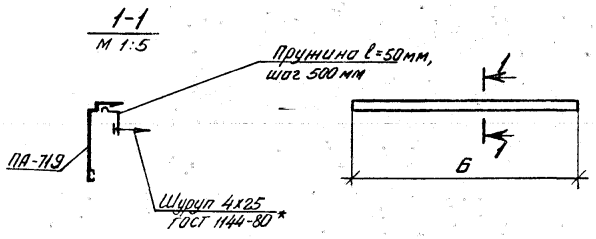	Нащельники для деревоалюминиевых окон и балконных дверей с раздельными переплётами верхние.*	НР-18в	–	1810	0,95	0,07	–	1,02
		НР-21в	–	2110	1,15	0,07	–	1,22
		НР-24в	–	2410	1,30	0,08	–	1,38
		НР-27в	–	2710	1,45	0,09	–	1,54
		НР-30в	–	3010	1,60	0,09	–	1,69
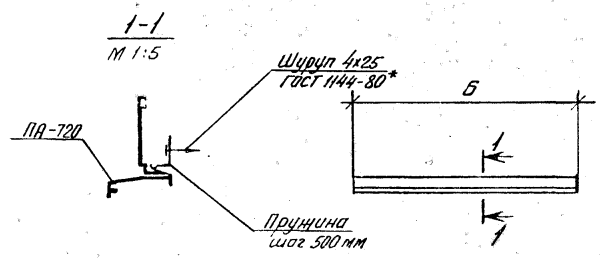	Нащельники для деревоалюминиевых окон и балконных дверей с раздельными переплётами нижние.*	НР-9н	–	910	1,08	0,04	–	1,12
		НР-12н	–	1210	1,43	0,04	–	1,47
		НР-15н	–	1510	1,80	0,05	–	1,85
		НР-18н	–	1810	2,15	0,07	–	2,22
		НР-21н	–	2110	2,50	0,07	–	2,57
		НР-24н	–	2410	2,85	0,08	–	2,93
		НР-27н	–	2710	3,20	0,09	–	3,28
		НР-30н	–	3010	3,60	0,09	–	3,69

*Нащельники состоят из комплекта изделий, указанных в сечении 1-1, и предназначены для заделки щелей при ленточном остеклении.

1.136.9-22.5/88-03КМ

Лист 9

23550 28 Формат 43

Инв. № подл. | Подпись и дата | Взам. инв. №

I

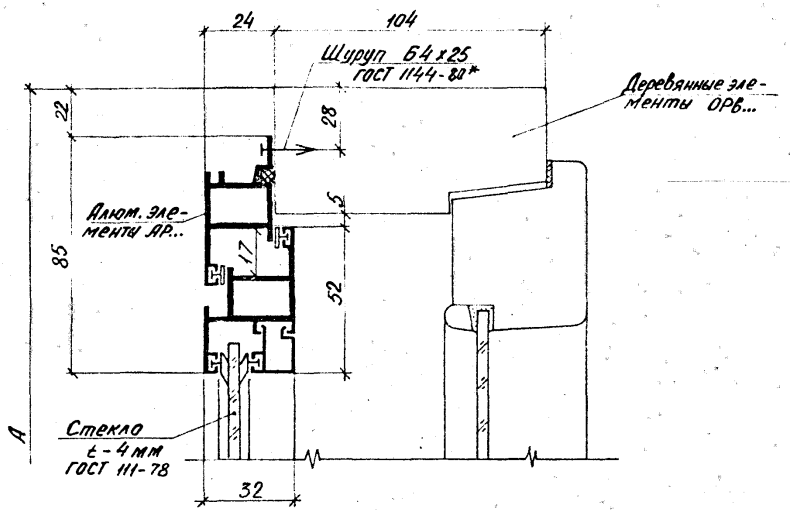

II

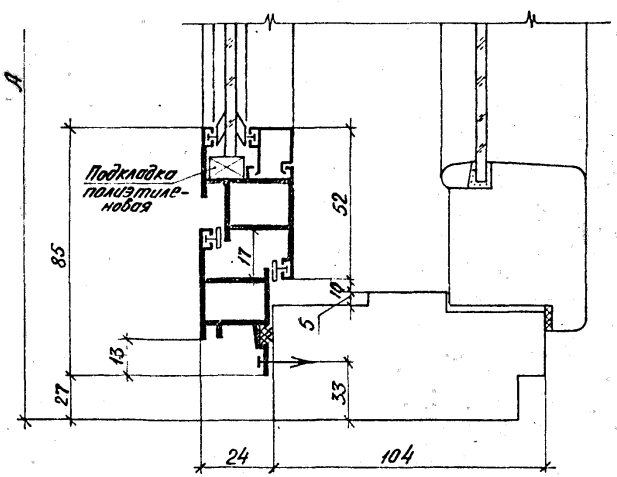

III

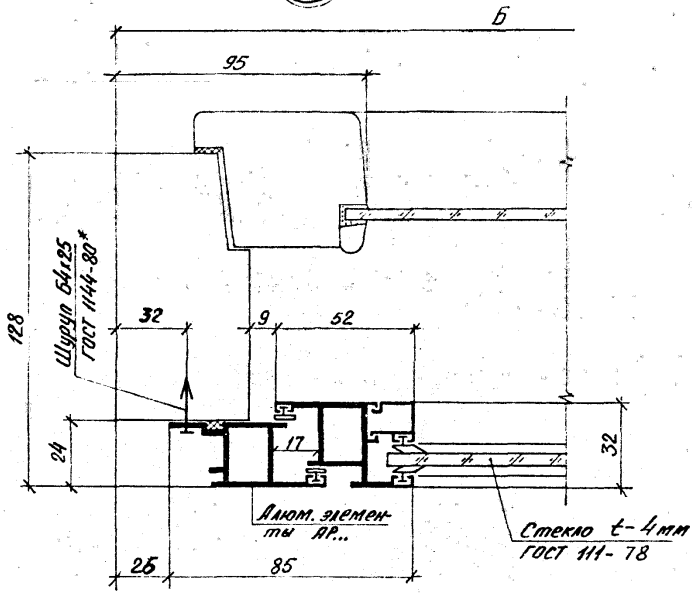

IV

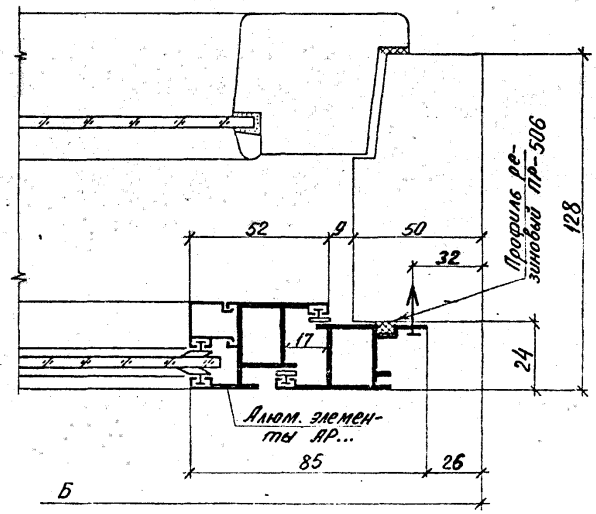

Инв. № подл.	Подпись и дата	Взам. инв. №

V

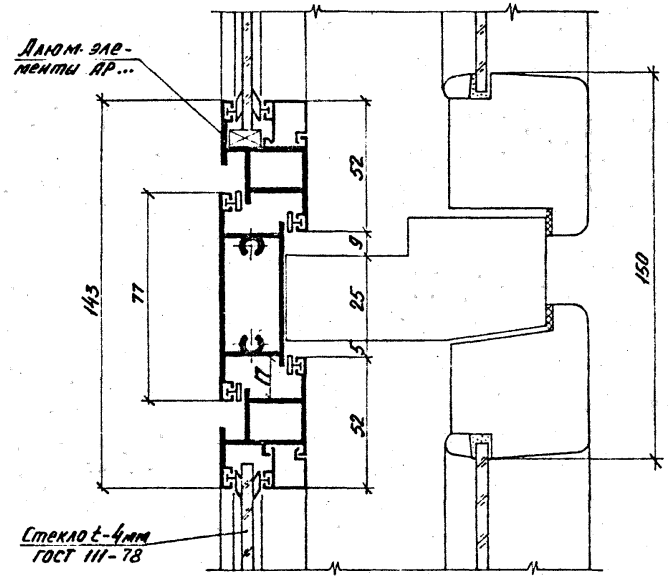

VII

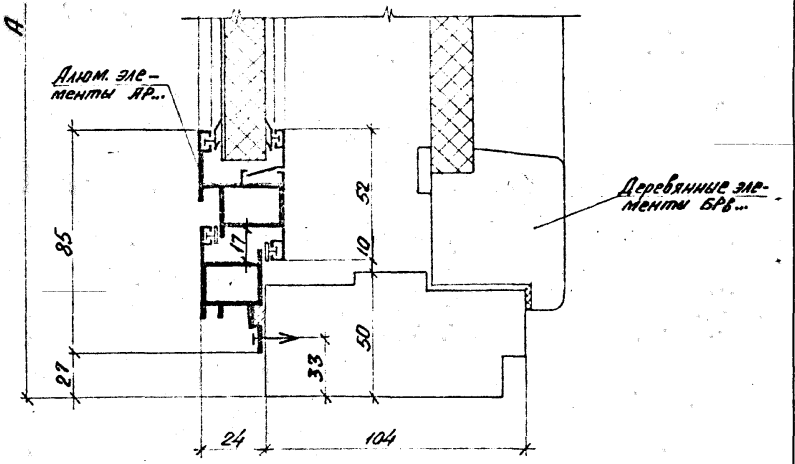

VI

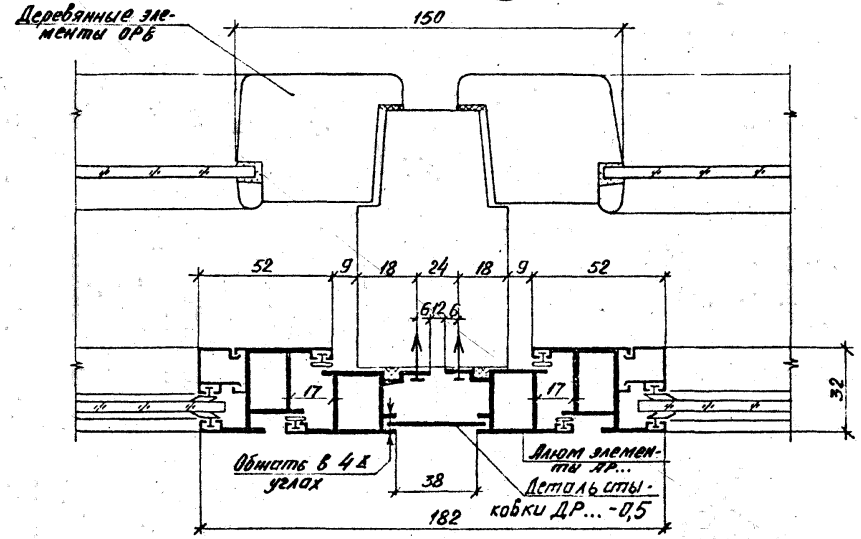

VIII

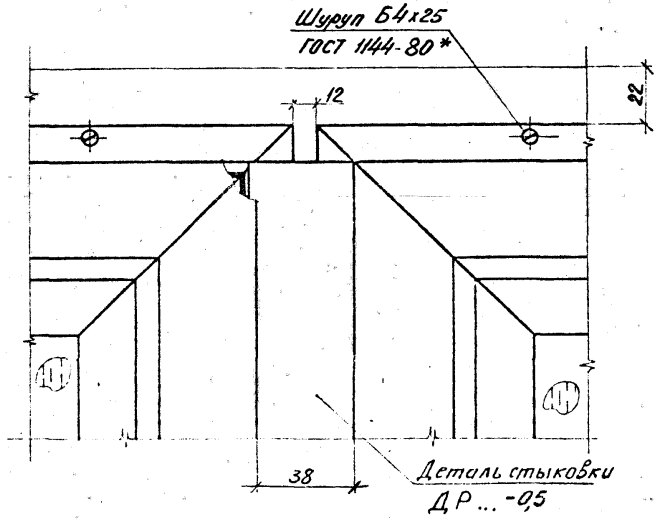

1.136.9-22.5/88 - 03 КМ.

Инв. № подл. | Подпись и дата | Взам. инв. №

Схема установки окон типа С в отдельные проемы *

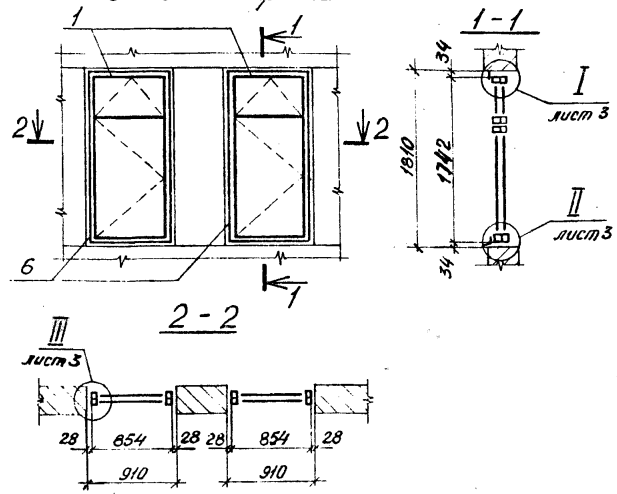

Схема установки окон типа С при ленточном остеклении (фрагмент)

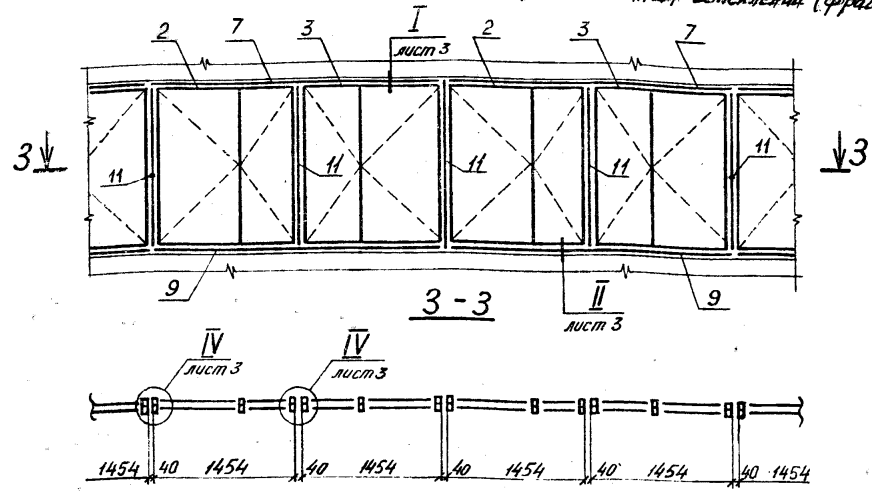

Схема установки окон типа С в проемы с четвертью.*

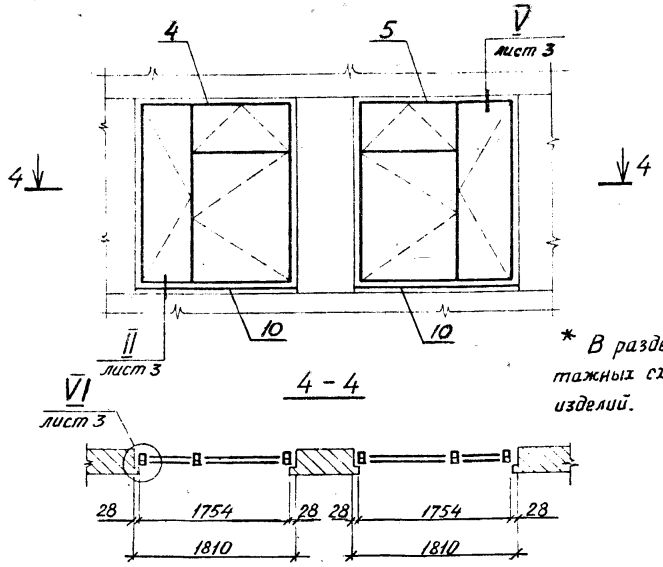

* В разделе приведены примеры монтажных схем и ведомости типовых изделий.

Ведомость типовых изделий *

№ поз.	Наименование изделия	Марка	Кол. шт.	Масса, кг ед.	Масса, кг общая	Примечание
1	Окна деревоалюминиевые	ОДС 18-9В	2	40,50	81,00	
2		ОДС 18-15 ГЛ	2	69,49	138,98	
3		ОДС 18-15 Г	2	69,49	138,98	
4		ОДС 21-18 В	1	83,85	83,85	
5		ОДС 21-18 ВЛ	1	83,85	83,85	
6	Комплект элементов обрамления.	КОС 18-9	2	4,53	9,06	
7	Нащельники верхние	НС - 30 в	2	2,09	4,18	
9	Нащельники нижние	НС - 30 н	2	4,09	8,18	
10		НС - 18 н	2	2,47	4,94	
11	Элемент блокировки	ЭС - 18	5	1,10	5,50	

Нач. АКМ-1	Жиркова		2.88	1.136.9-22.5/88-03КМ	
Гл. инж. пр.	Аникеев		2.88	Расположение элементов окон.	Стадия Р; Лист 1; Листов 4
Провер.	Мамчур		2.88		КиевЗНИИЭП
Разраб.	Алексенко		2.88		

Взам. инв. № | Подпись и дата | Инв. № подл.

Схема установки окон типа Р в отдельные проемы.*

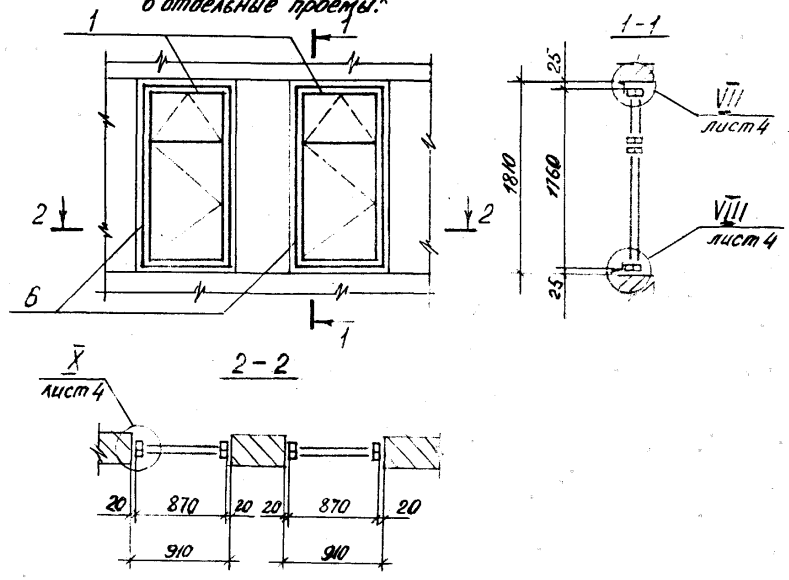

Схема установки окон типа Р при ленточном остеклении (фрагмент)

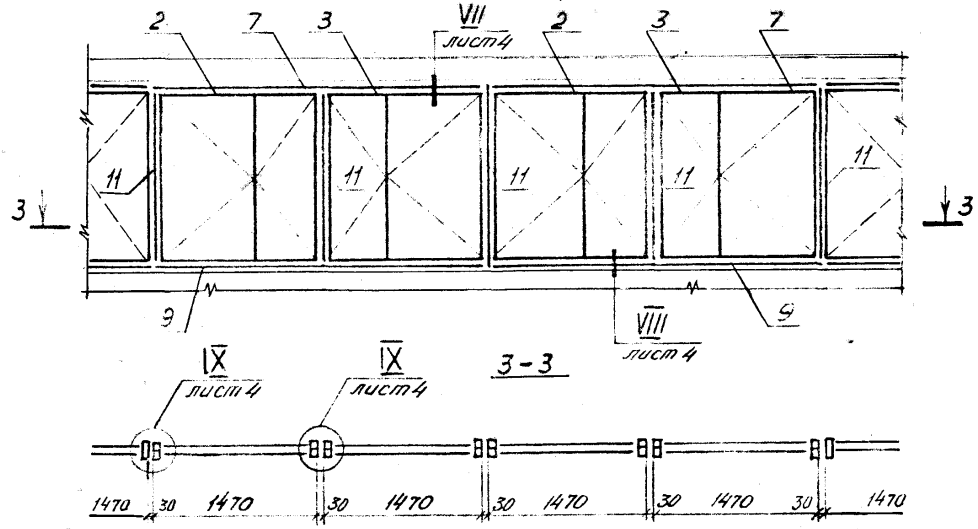

Схема установки окон типа Р в проемы с четвертью.*

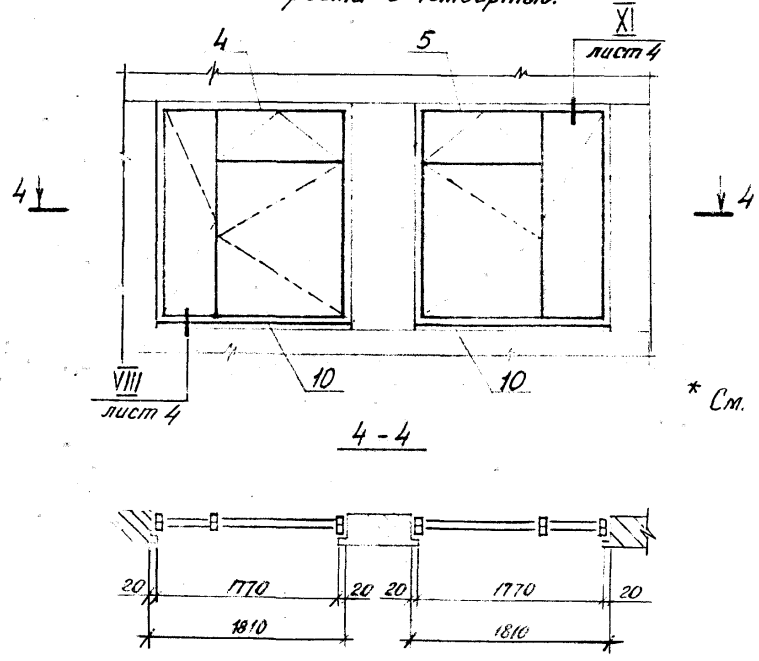

* См. примечание стр. 30.

Ведомость типовых изделий

№ поз.	Наименование изделия	Марка	Кол. шт	Масса, кг ед.	Масса, кг общая	Примечание
1	Окна деревоалюминиевые	ОДР 18-9 В	2	48,63	97,36	
2		ОДР 18-15 ГЛ	2	79,65	159,65	
3		ОДР 18-15 Г	2	79,65	159,65	
4		ОДР 21-18 В	1	90,88	90,88	
5		ОДР 21-18 ВЛ	1	90,88	90,88	
6	Комплект элементов обрамления	КОР 18-9	2	3,85	7,70	
7	Нащельники верхние	НР-30б	2	1,69	3,38	
9	Нащельники нижние	НР-30н	2	3,69	7,38	
10		НР-18н	2	2,22	4,44	
11	Элемент блокировки	ЭР-18	5	0,80	4,00	

Инв.№ подл. | Подпись и дата | Взам.инв.№

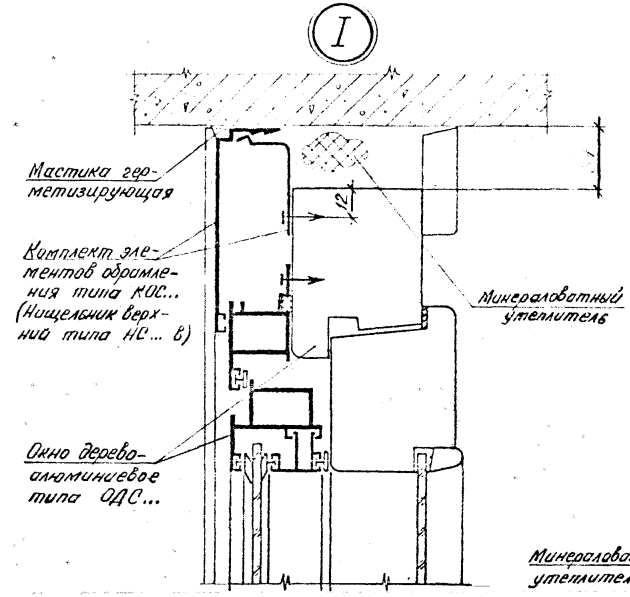

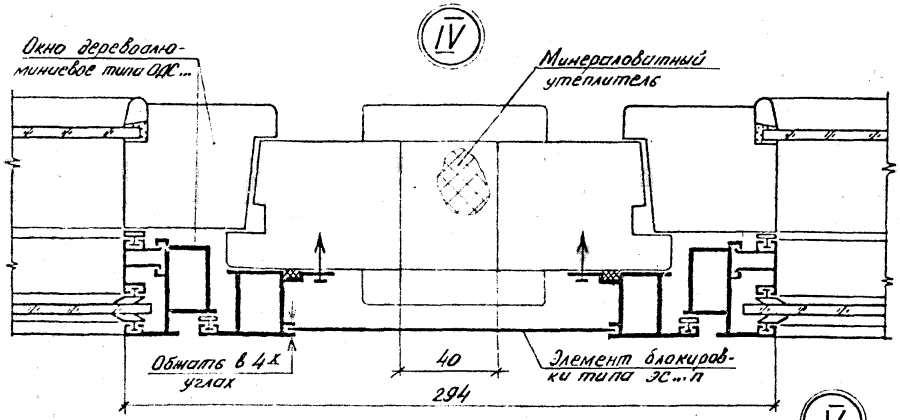

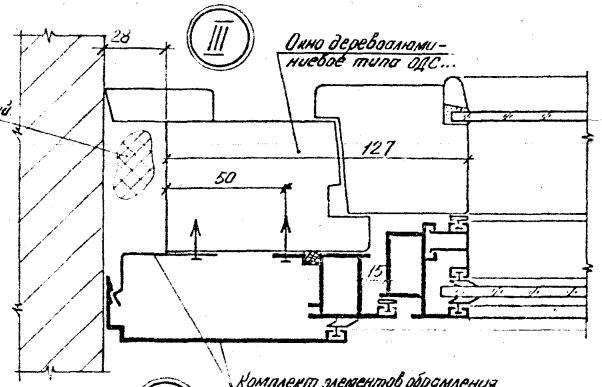

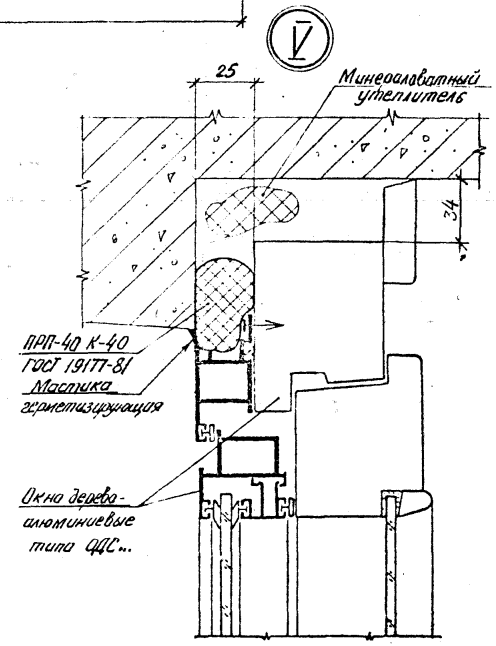

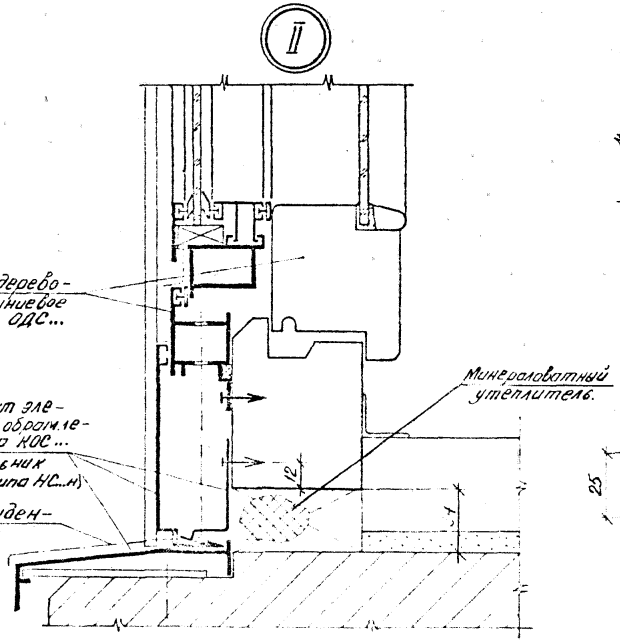

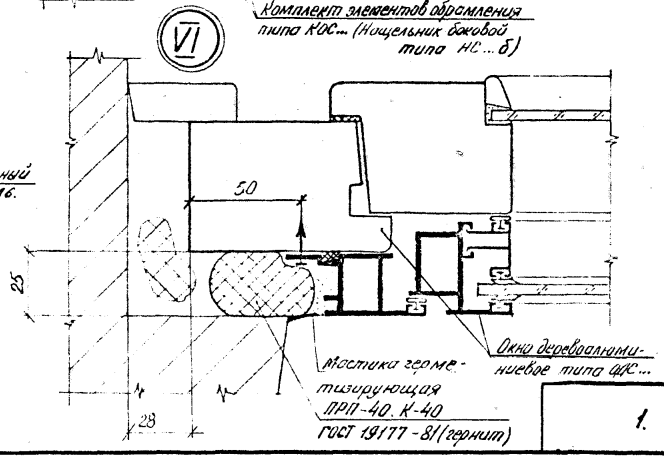

Инв.№ подл. | Подпись и дата | Взам. инв.№

1.136.9-22.5/88-04 КМ.

Лист 3

VII

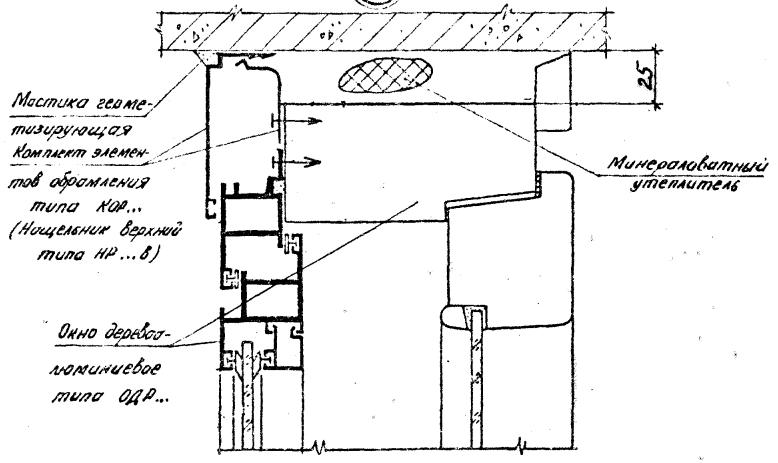

IX

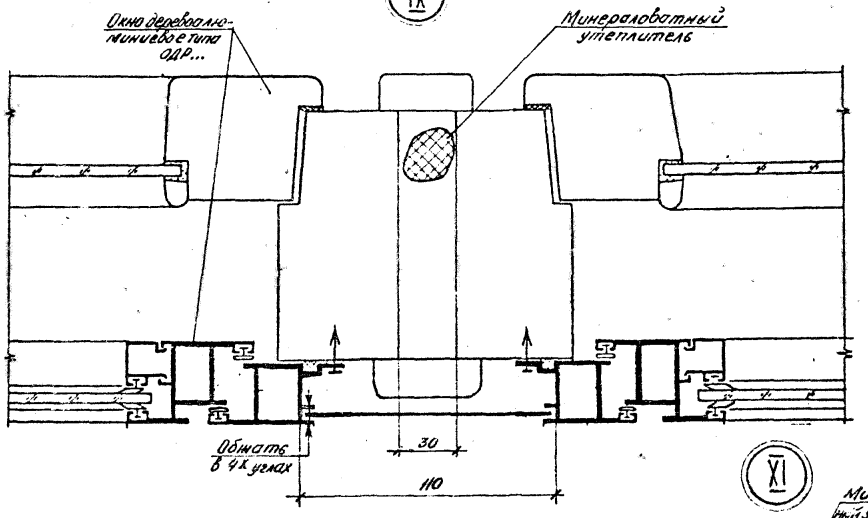

XI

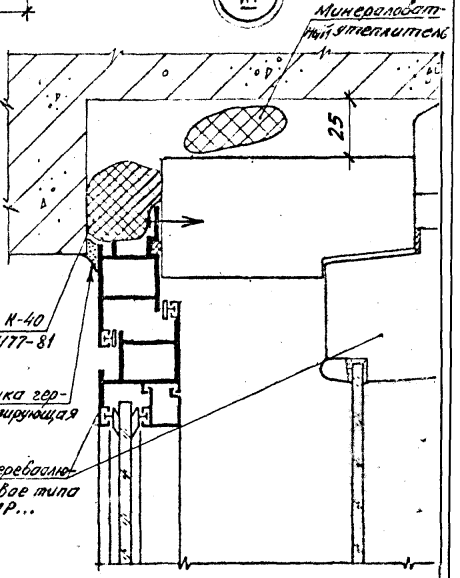

VIII

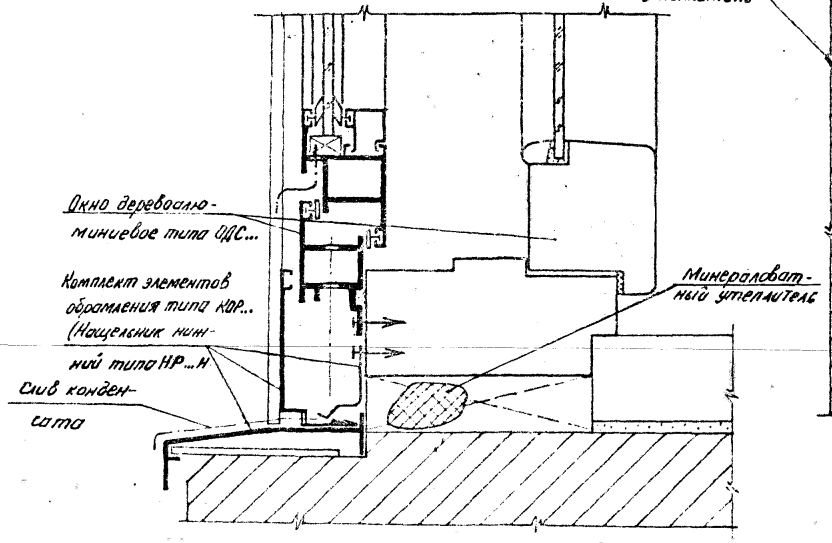

X

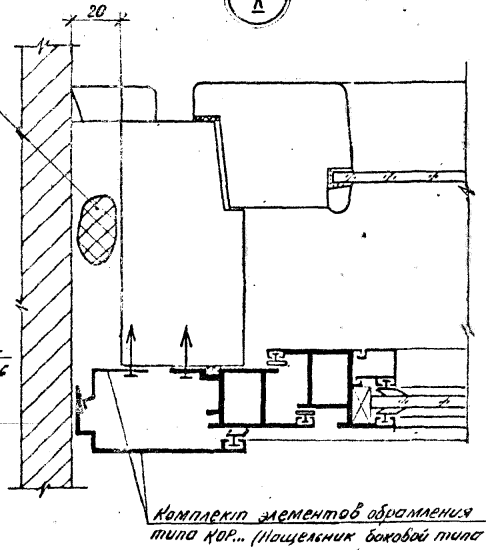

Инв. № подл. | Подпись и дата | Взам. инв. №

1.136.9-22.5/88-04 КМ.

4

Схемы установки приборов в деревоалюминиевых окнах*

Тип С

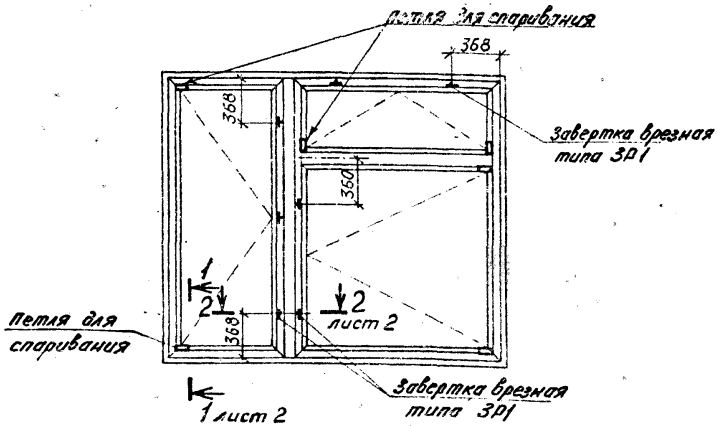

Тип Р

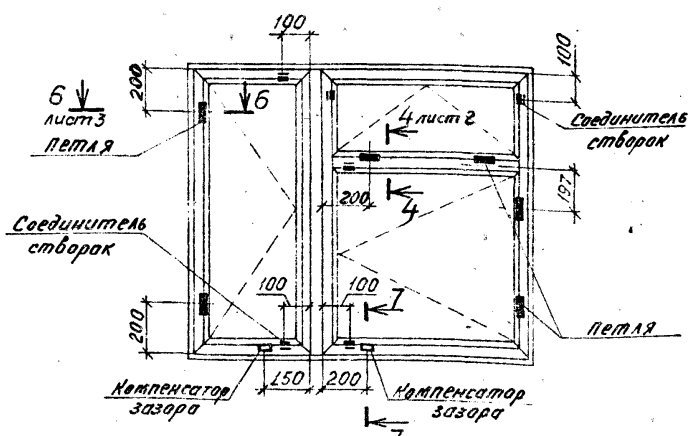

Схемы установки приборов в деревоалюминиевых балконных дверях*

Тип С

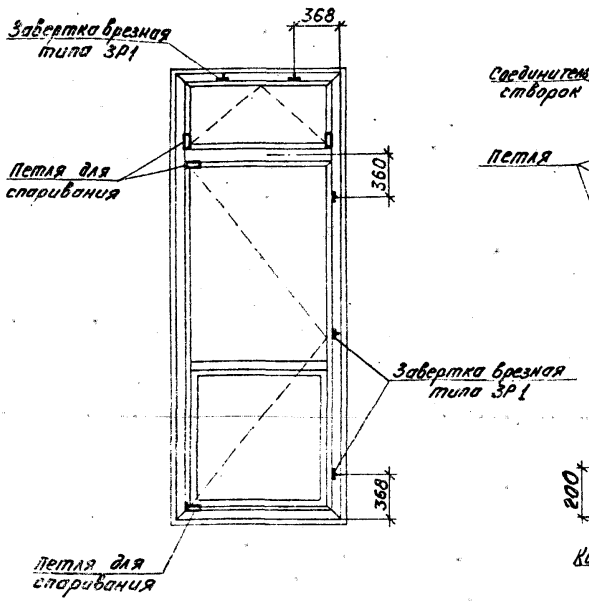

Тип Р

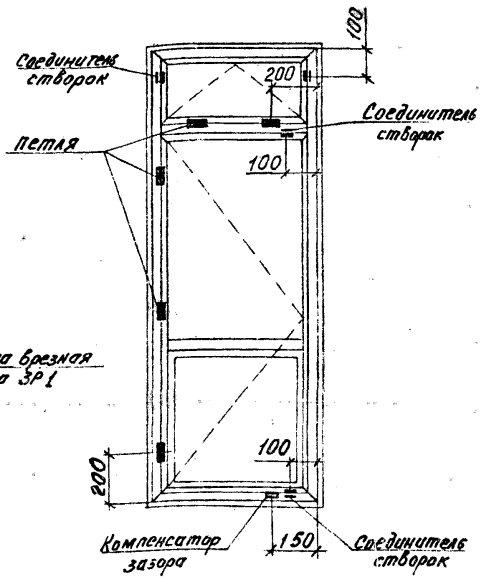

* Установку приборов в остальных типах окон и балконных дверей производить по типу приведенных на данном листе.

Нач. АКМ-1	Жиркова		2.88
Гл. инж. пр.	Аникьев		2.88
Провер.	Мамуур		2.88
Разраб.	Олексенко		2.88

1.136.9-22.5/88-05 КМ

Установка приборов. Примеры.

Стадия	Лист	Листов
Р	1	3

КиевЗНИИЭП

23550 35

Формат А3

Инв. № подл. | Подпись и дата | Взам. инв. №

1 - 1
М 1:2

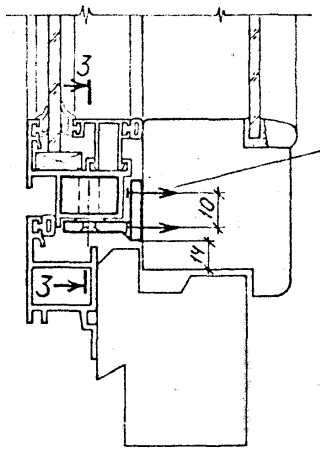

3 - 3

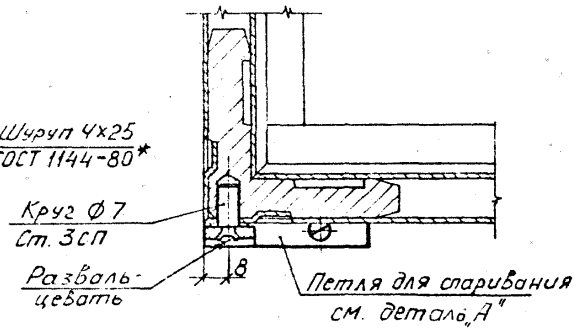

Деталь „А"

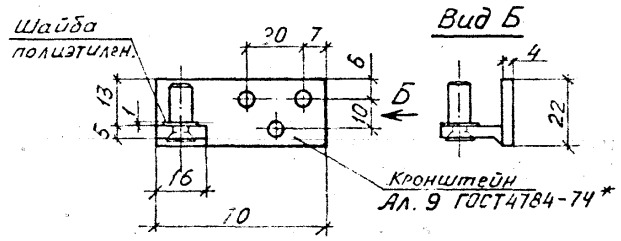

2 - 2
М 1:2

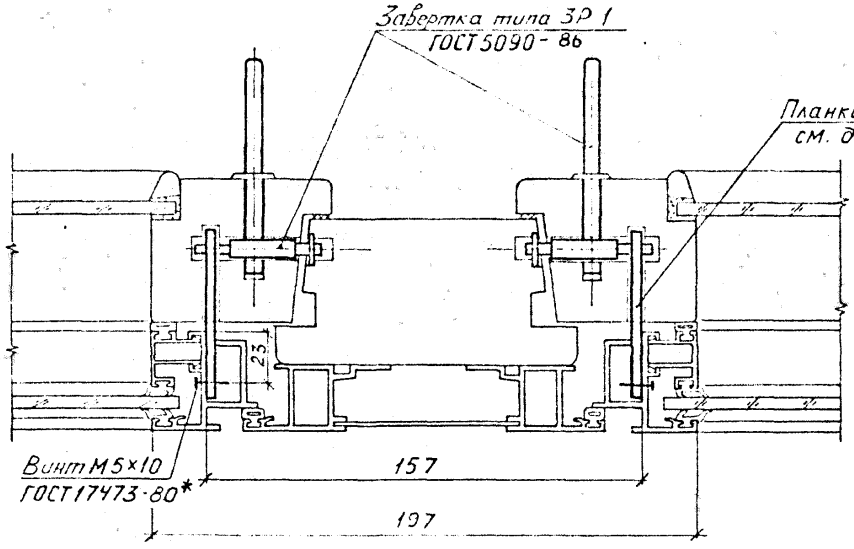

Деталь „Б"

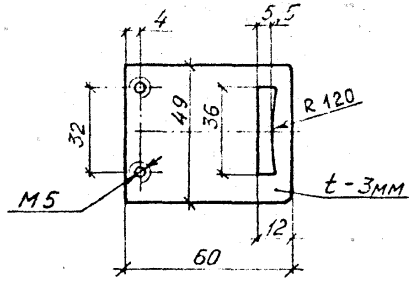

4 - 4
М 1:2

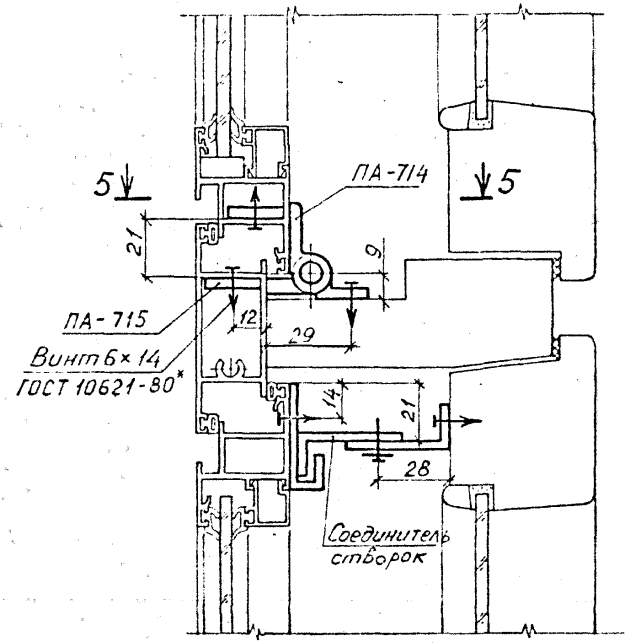

5 - 5

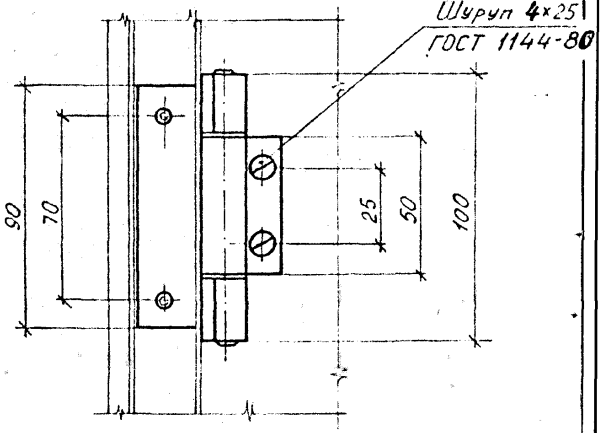

Инв № подл. | Подпись и дата | Взам инв. №

6 - 6
М1:2

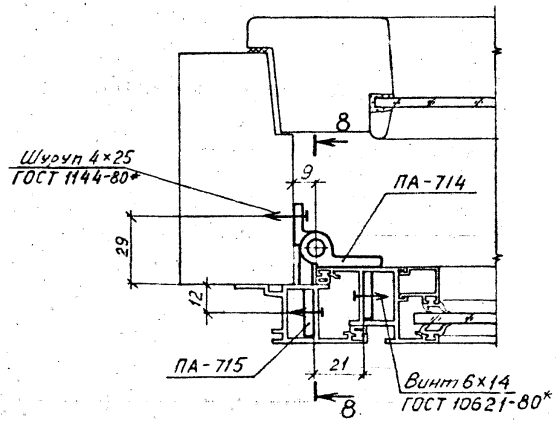

8 - 8

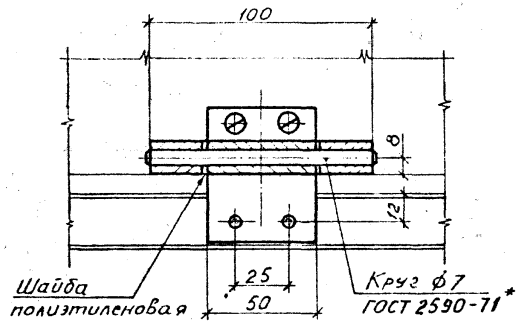

9 - 9

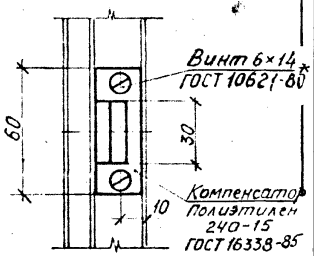

7 - 7
М1:2

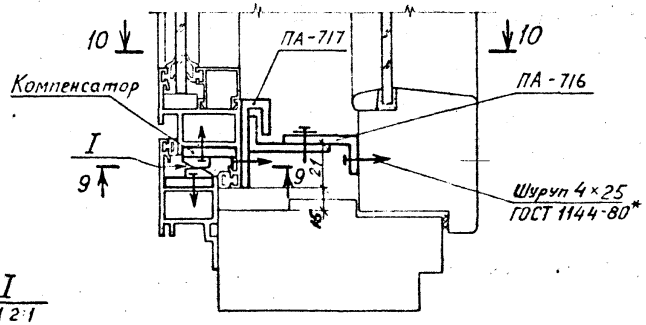

I
М2:1

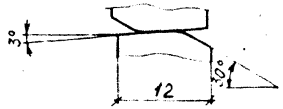

10 - 10
повернуто

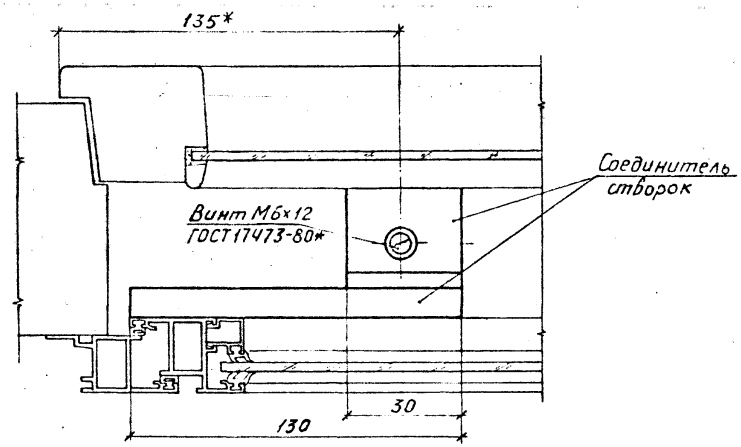

* Размер уточняется в зависимости от ширины створок.

Инв. № подл.	Подпись и дата	Взам. инв. №	

1.136.9-22.5/88 - 05КМ.	Лист 3

Эскиз	Наименование	Марка	Размеры, мм А	Размеры, мм Б	Расход материалов, кг: алюминия	Расход материалов, кг: стали	Расход материалов, кг: резины	Масса изделия, кг
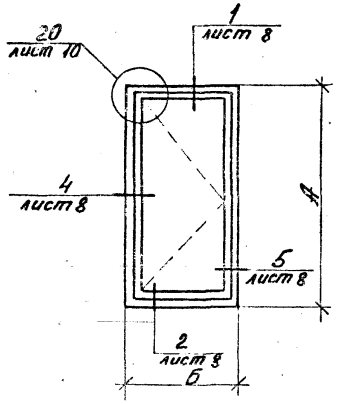	Алюминиевые элементы для деревоалюминиевых окон со спаренными переплетами.	АС 12-5	1081	466	5,03	0,20	0,45	5,68
		АС 12-6	1081	546	5,26	0,20	0,48	5,94
		АС 12-7	1081	646	5,56	0,20	0,51	6,27
		АС 12-9	1081	766	5,89	0,20	0,54	6,63
		АС 12-10	1081	856	6,16	0,20	0,57	6,93
		АС 12-12	1081	1066	6,76	0,21	0,64	7,61
		АС 12-12,5	1081	1076	6,81	0,21	0,64	7,66
		АС 12-13,5	1081	1210	7,18	0,21	0,69	8,08
		АС 12-14,5	1081	1276	7,38	0,21	0,70	8,29
		АС 18-5	1681	466	6,80	0,21	0,64	7,65
		АС 18-6	1681	546	6,98	0,21	0,66	7,85
		АС 18-6,5	1681	606	7,17	0,21	0,69	8,07
		АС 18-7	1681	646	7,32	0,21	0,70	8,23
		АС 18-9	1681	766	7,60	0,22	0,72	8,54
		АС 18-10	1681	856	7,96	0,22	0,74	8,92
		АС 18-12	1681	1066	8,51	0,22	0,81	9,54
		АС 18-12,5	1681	1076	8,58	0,22	0,83	9,63
		АС 18-13	1681	1111	8,67	0,22	0,85	9,74
		АС 18-13,5	1681	1216	8,93	0,22	0,89	10,04
		АС 18-14	1681	1258	9,07	0,22	0,89	10,18
		АС 18-14,5	1681	1276	9,17	0,22	0,89	10,28
		АС 21-5	1981	466	7,66	0,21	0,74	8,61
		АС 21-6	1981	546	7,89	0,21	0,78	8,87
		АС 21-6,5	1981	606	8,03	0,21	0,78	9,02
		АС 21-7	1981	646	8,24	0,21	0,79	9,24
		АС 21-9	1981	766	8,51	0,21	0,83	9,55
		АС 21-10	1981	856	8,78	0,21	0,86	9,85
		АС 21-12	1981	1066	9,39	0,22	0,92	10,53
		АС 21-12,5	1981	1076	9,43	0,22	0,93	10,58
		АС 21-13	1981	1111	9,54	0,22	0,94	10,70
		АС 21-13,5	1981	1216	9,77	0,22	0,98	10,97
		АС 21-14	1981	1258	9,93	0,22	0,98	11,13
		АС 21-14,5	1981	1276	10,00	0,22	0,98	11,20

Инв. № подл. | Подпись и дата | Взам. инв. №

Нач. АКМ-1	Жиркова		2.88
Гл. инж. пр.	Аникеев		2.88
Провер.	Мамчур		2.88
Разраб.	Алексенко		2.88

1.136.9-22.5/88-06 КМ.

Алюминиевые элементы деревоалюминиевых окон и балконных дверей. Номенклатура.

Стадия	Лист	Листов
Р	1	10

КиевЗНИИЭП

Формат А3

Эскиз	Наименование	Марка	Размеры, мм		Расход материалов, кг			Масса изделия, кг
			А	Б	алюминия	стали	резины	
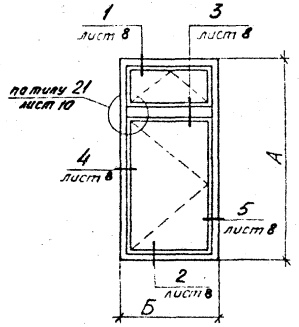	Алюминиевые элементы для деревоалюминиевых окон со спаренными переплетами.	АС 18-9В	1681	766	9,71	0,41	0,88	11,00
		АС 18-10В	1681	856	10,25	0,41	0,95	11,61
		АС 18-12В	1681	1066	11,39	0,41	1,06	12,86
		АС 18-12,5В	1681	1076	11,48	0,41	1,09	12,98
		АС 18-13В	1681	1111	11,73	0,41	1,11	13,25
		АС 18-13,5В	1681	1216	12,38	0,41	1,21	14,00
		АС 18-14В	1681	1258	12,48	0,41	1,21	14,10
		АС 18-14,5В	1681	1276	12,59	0,41	1,21	14,21
		АС 21-9В	1981	766	10,57	0,41	0,99	11,97
		АС 21-10В	1981	856	11,12	0,41	1,05	12,58
		АС 21-12В	1981	1066	11,27	0,41	1,17	12,85
		АС 21-12,5В	1981	1076	12,35	0,41	1,19	13,95
		АС 21-13В	1981	1111	12,60	0,41	1,20	14,21
		АС 21-13,5В	1981	1216	13,25	0,41	1,30	14,96
		АС 21-14В	1981	1258	13,35	0,41	1,30	15,06
		АС 21-14,5В	1981	1276	13,45	0,41	1,30	15,16

Инв. № подл. | Подпись и дата | Взам. инв. №

Эскиз	Наименование	Марка	Размеры, мм А	Размеры, мм Б	Расход материалов, кг: алюминия	Расход материалов, кг: стали	Расход материалов, кг: резины	Масса изделия, кг
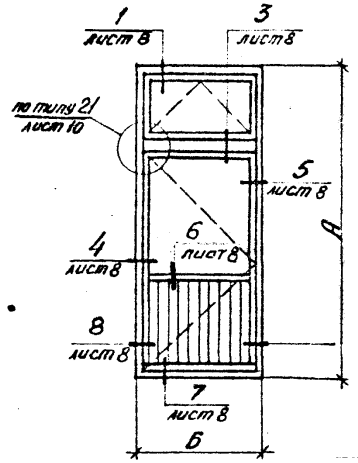	Алюминиевые элементы для деревоалюминиевых балконных дверей со спаренными переплетами.	АС 28-9	2676	766	16,30	0,44	1,44	18,18
		АС 28-12	2676	1066	19,65	0,44	1,65	21,74
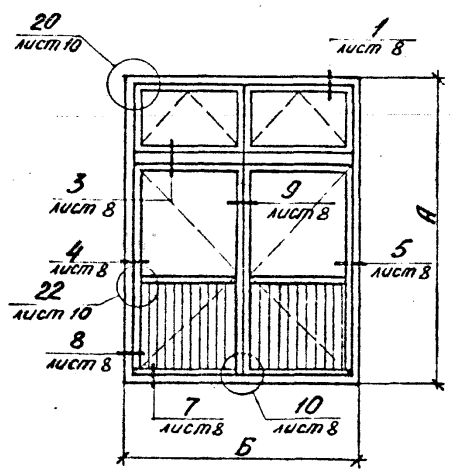		АС 28-18	2676	1674	33,50	0.78	3,03	37,31

Инв. № подл. | Подпись и дата | Взам. инв. №

1. 136.9-22.5/88 - 06 КМ.

Лист 3

Эскиз	Наименование	Марка	Размеры, мм		Расход материалов, кг			Масса изделия, кг
			А	Б	алюминия	стали	резины	
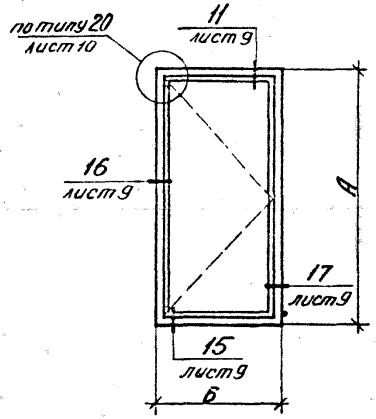	Алюминиевые элементы для деревоалюминиевых окон с раздельными переплетами.	АР 12-5	1111	508	5,94	0,14	0,45	6,53
		АР 12-6	1111	588	6,19	0,14	0,48	6,81
		АР 12-7	1111	688	6,60	0,14	0,51	7,25
		АР 12-9	1111	818	6,90	0,14	0,55	7,59
		АР 12-10	1111	898	7,21	0,14	0,57	7,92
		АР 12-12	1111	1118	7,89	0,15	0,64	8,68
		АР 12-13,5	1111	1268	8,41	0,15	0,69	9,25
		АР 12-14	1111	1300	8,61	0,15	0,70	9,46
		АР 18-5	1711	508	7,90	0,15	0,64	8,69
		АР 18-6	1711	588	8,17	0,15	0,66	8,98
		АР 18-6,5	1711	648	8,34	0,15	0,68	9,17
		АР 18-7	1711	688	8,61	0,15	0,70	9,46
		АР 18-9	1711	818	8,89	0,15	0,72	9,76
		АР 18-10	1711	898	9,22	0,15	0,76	10,13
		АР 18-12	1711	1118	9,74	0,15	0,81	10,70
		АР 18-13	1711	1153	9,96	0,15	0,85	10,96
		АР 18-13,5	1711	1268	10,37	0,15	0,88	11,40
		АР 18-14	1711	1300	10,57	0,15	0,89	11,61
		АР 18-14,5	1711	1318	10,60	0,15	0,90	11,65
		АР 21-5	2011	508	8,95	0,14	0,74	9,83
		АР 21-6	2011	588	9,17	0,14	0,77	10,08
		АР 21-6,5	2011	648	9,34	0,15	0,78	10,27
		АР 21-7	2011	688	9,59	0,15	0,79	10,53
		АР 21-9	2011	818	9,89	0,15	0,83	10,87
		АР 21-10	2011	898	10,18	0,15	0,86	11,19
		АР 21-12	2011	1118	10,85	0,15	0,92	11,92
		АР 21-13	2011	1153	11,06	0,15	0,94	12,15
		АР 21-13,5	2011	1268	11,37	0,16	0,97	12,50
		АР 21-14	2011	1300	11,57	0,16	0,98	12,71
		АР 21-14,5	2011	1318	11,60	0,16	0,99	12,75

Инв. № подл. | Подпись и дата | Взам. инв. №

Эскиз	Наименование	Марка	Размеры, мм А	Размеры, мм Б	Расход материалов, кг: алюминия	Расход материалов, кг: стали	Расход материалов, кг: резины	Масса изделия, кг
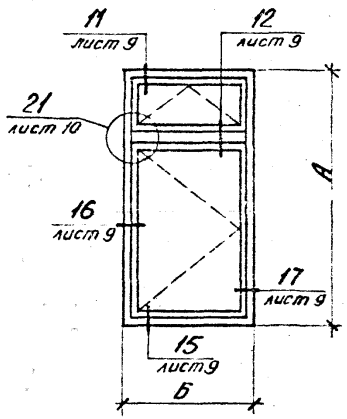	Алюминиевые элементы для деревоалюминиевых окон с раздельными переплетами.	АР 18-9В	1711	818	11,49	0,25	0,89	12,63
		АР 18-10В	1711	898	12,14	0,25	0,95	13,34
		АР 18-12В	1711	1118	13,42	0,25	1,06	14,73
		АР 18-13В	1711	1153	13,70	0,25	1,11	15,06
		АР 18-13,5В	1711	1268	14,57	0,25	1,18	16,00
		АР 18-14В	1711	1300	14,72	0,25	1,20	16,17
		АР 18-14,5В	1711	1318	14,80	0,25	1,22	16,27
		АР 21-9В	2011	818	12,55	0,25	0,99	13,79
		АР 21-10В	2011	898	13,10	0,25	1,05	14,40
		АР 21-12В	2011	1118	14,37	0,25	1,17	15,79
		АР 21-13В	2011	1153	14,70	0,25	1,20	16,15
		АР 21-13,5В	2011	1268	15,51	0,25	1,29	17,05
		АР 21-14В	2011	1300	15,68	0,25	1,29	17,22
		АР 21-14,5В	2011	1318	15,76	0,25	1,31	17,32

Инв. № подл. | Подпись и дата | Взам. инв. №

Эскиз	Наименование	Марка	Размеры, мм А	Б	Расход материалов, кг алюминия	стали	резины	Масса изделия кг
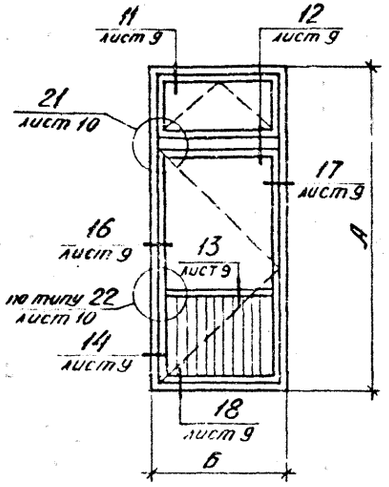	Алюминиевые элементы для деревоалюминиевых балконных дверей с раздельными переплетами.	АР 28-9	2706	818	18,65	0,26	1,44	20,35
		АР 28-12	2706	1118	22,05	0,26	1,65	23,96
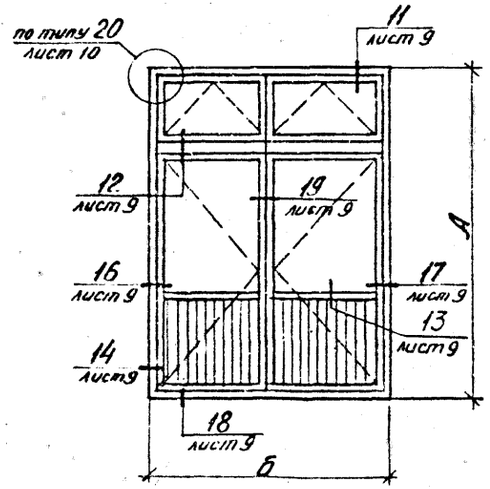		АР 28-18	2706	1726	36,28	0,46	3,03	39,77

Инв. № подл. | Подпись и дата | Взам. инв. №

Эскиз	Наименование	Марка	Размеры, мм А	Размеры, мм Б	Расход материалов, кг алюминия	Расход материалов, кг стали	Расход материалов, кг резины	Масса изделия, кг
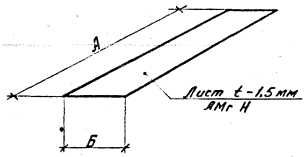	Деталь стыковки алюминиевых элементов окон со спаренными переплетами.	ДС 12-0,6	1055	65	0,29	–	–	0,29
		ДС 18-0,6	1655		0,45	–	–	0,45
		ДС 21-0,6	1955		0,53	–	–	0,53
		ДС 12-0,8	1055	80	0,35	–	–	0,35
		ДС 18-0,8	1655		0,54	–	–	0,54
		ДС 21-0,8	1955		0,64	–	–	0,64
	Деталь стыковки алюминиевых элементов окон с раздельными переплетами.	ДР 12-0,5	1090	46	0,21	–	–	0,21
		ДР 18-0,5	1690		0,33	–	–	0,33
		ДР 21-0,5	1990		0,38	–	–	0,38

Инв. № подл. | Подпись и дата | Взам. инв. №

1

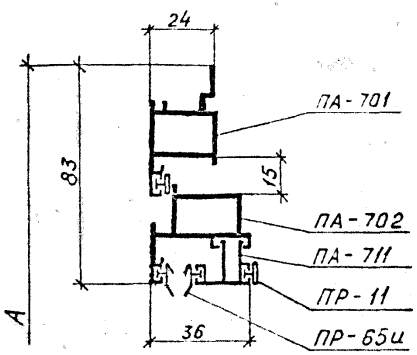

2

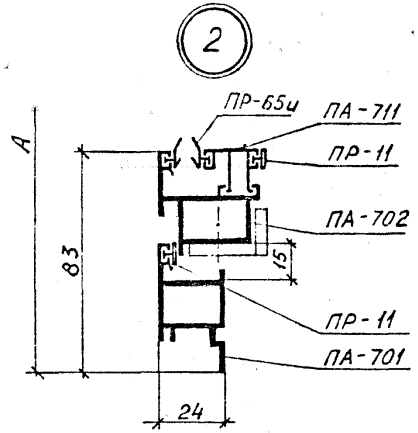

3

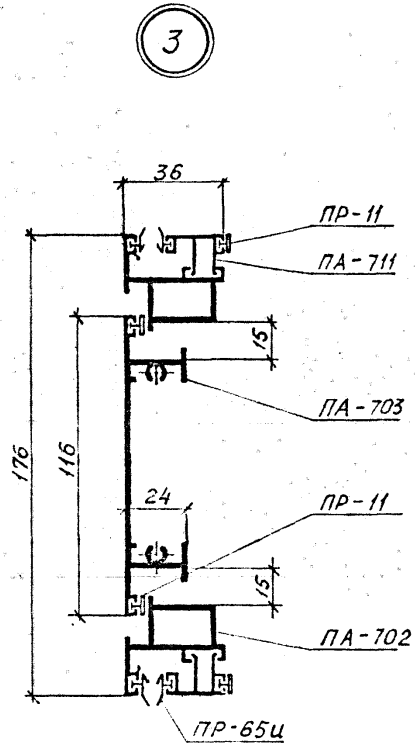

4

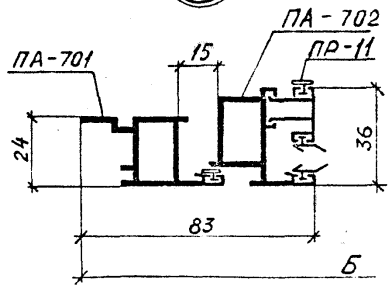

5

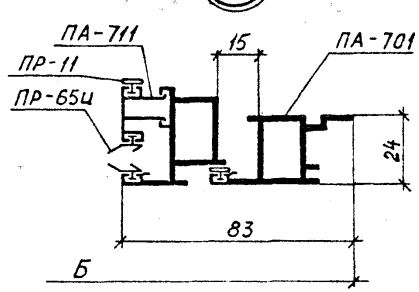

6

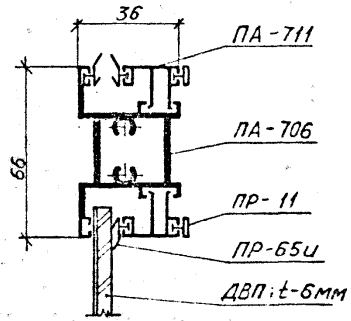

7

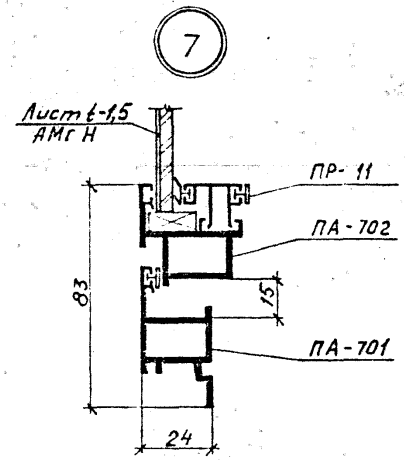

8

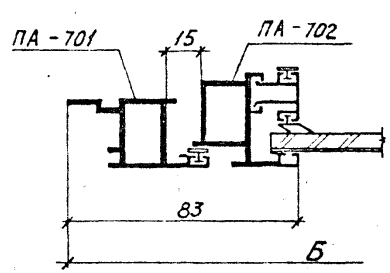

9

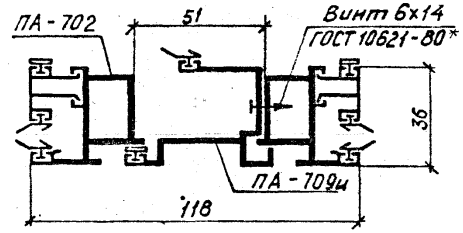

10

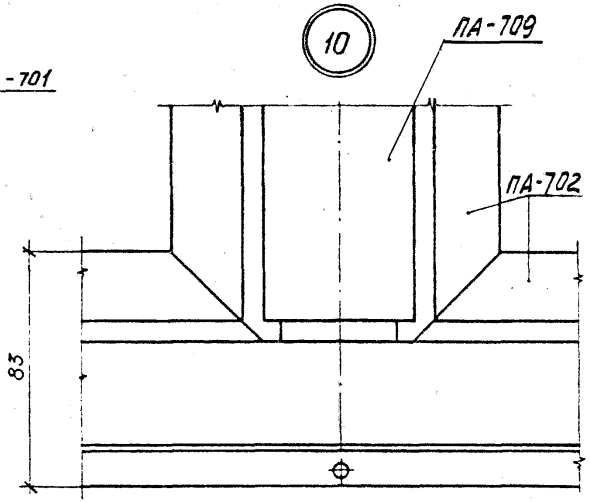

Инв. № подл. | Подпись и дата | Взам. инв. №

1.136.9-22.5/88-06 КМ.

Лист 8

11

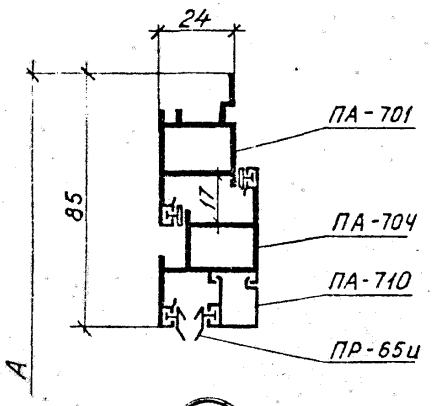

12

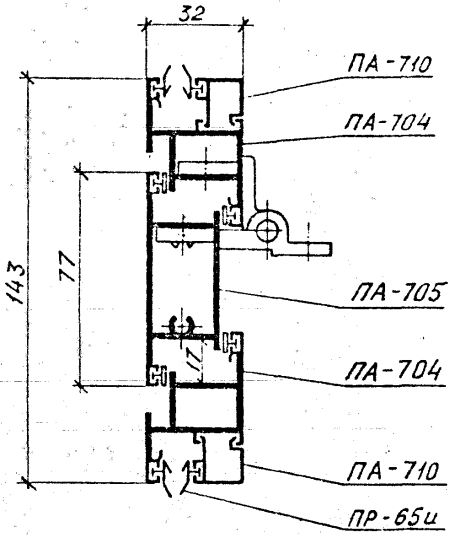

13

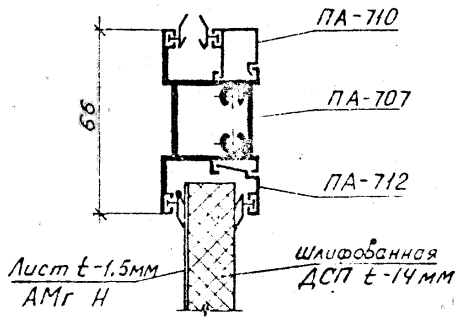

14

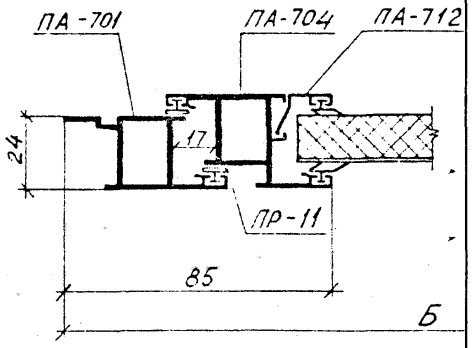

15

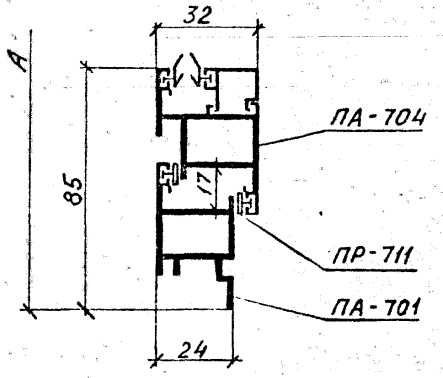

16

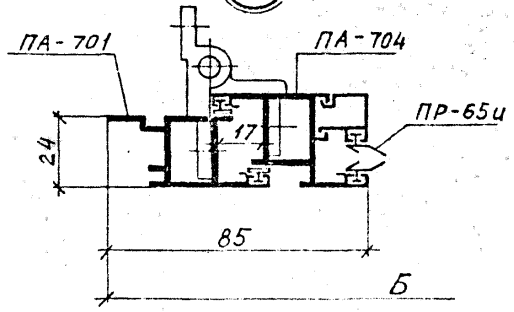

17

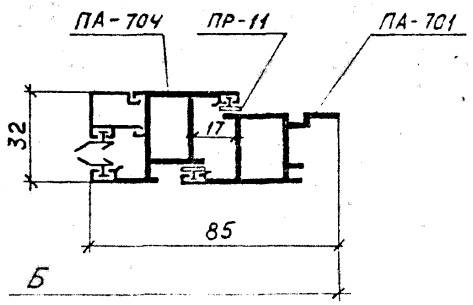

18

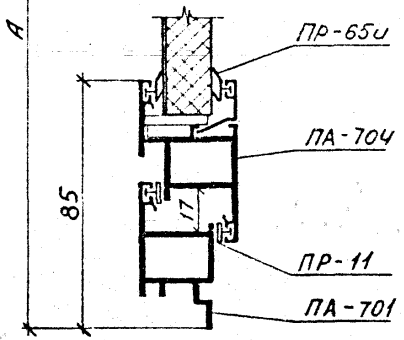

19

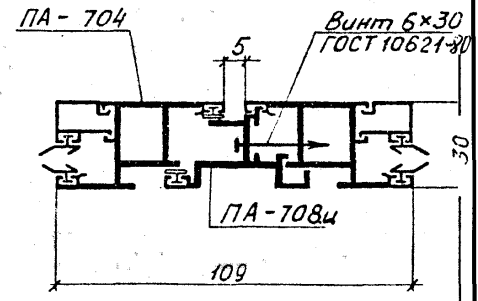

Инв.№ подл. | Подпись и дата | Взам. инв.№

Варианты угловых соединений профилей

20

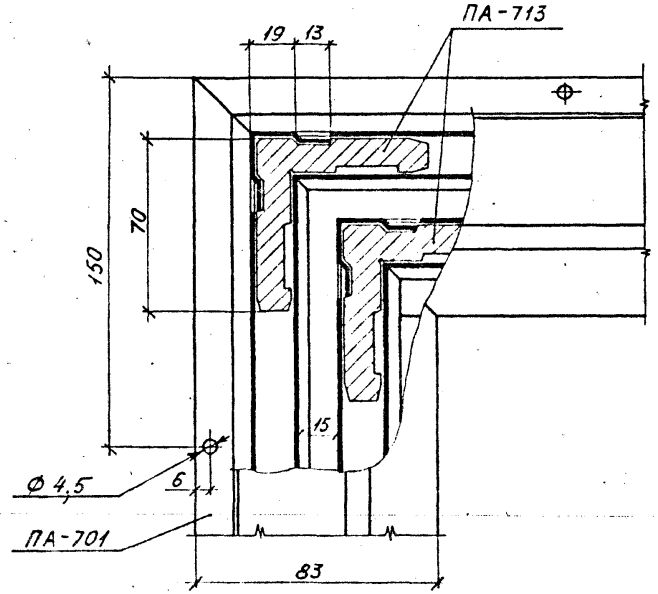

21

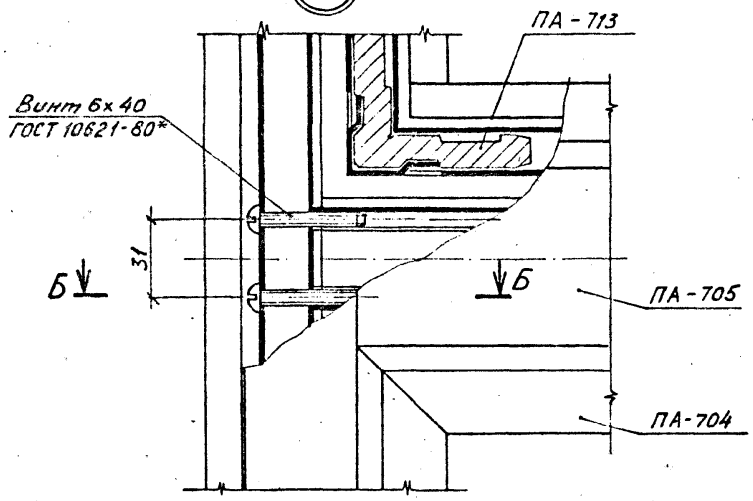

22

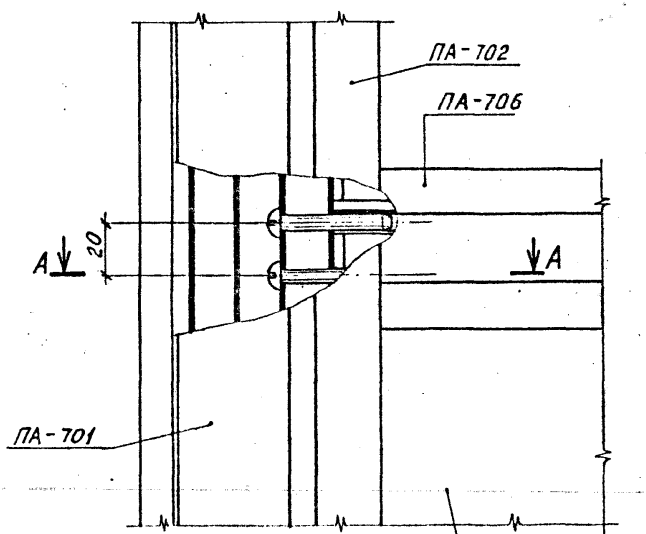

А - А

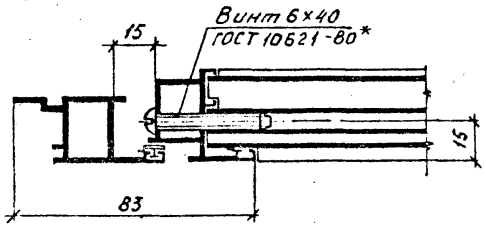

Б - Б

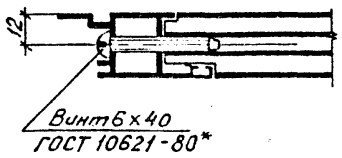

Вариант 1

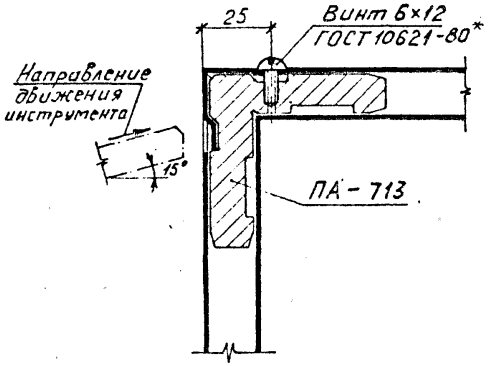

Вариант 2

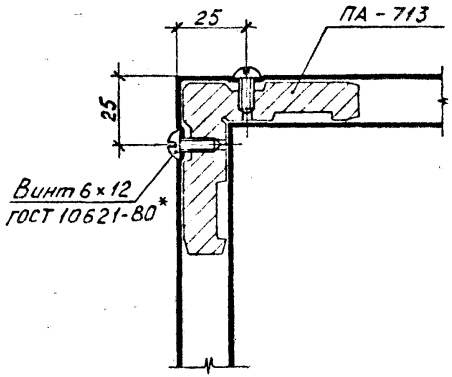

Инв. № подл. | Подпись и дата | Взам. инв. №

Эскиз	Наименование	Марка	Размеры, мм А	Размеры, мм Б	Масса изделия, кг*
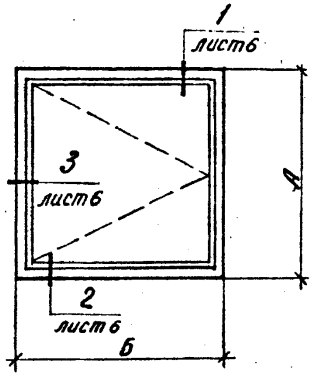	Наружная часть окон деревянных серии Р на основе ГОСТ 11214-86	ОРн 12-9В	1142	854	13,00
		ОРн 12-12В	1142	1154	15,50
		ОРн 12-13,5В	1142	1304	17,50
		ОРн 18-9Г	1742	854	19,00
		ОРн 18-12Г	1742	1154	21,50
		ОРн 18-13,5Г	1742	1304	23,50
		ОРн 21-9Г	2042	854	20,50
		ОРн 21-12Г	2042	1154	22,50
		ОРн 21-13,5Г	2042	1304	25,50
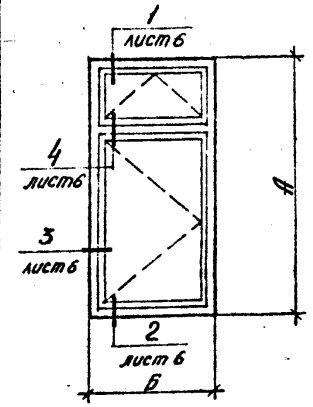		ОРн 18-9В	1742	854	29,50
		ОРн 18-12В	1742	1154	32,00
		ОРн 18-13,5В	1742	1304	38,00
		ОРн 21-9В	2042	854	34,50
		ОРн 21-12В	2042	1154	38,50
		ОРн 21-13,5В	2042	1304	42,50

Эскиз	Наименование	Марка	Размеры, мм А	Размеры, мм Б	Масса изделия, кг*
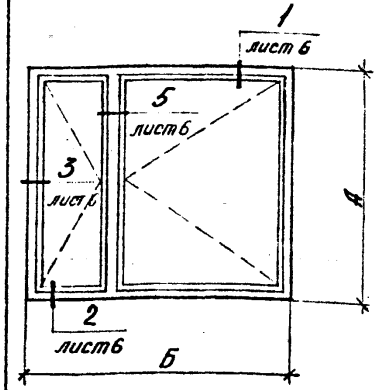	Наружная часть окон деревянных серии Р на основе ГОСТ 11214-86	ОРн 12-15В	1142	1454	34,50
		ОРн 12-18В	1142	1754	36,40
		ОРн 12-21В	1142	2054	39,40
		ОРн 18-15Г	1742	1454	52,50
		ОРн 18-18Г	1742	1754	55,50
		ОРн 18-21Г	1742	2054	58,50
		ОРн 21-15Г	2042	1454	49,00
		ОРн 21-18Г	2042	1754	52,00
		ОРн 21-21Г	2042	2054	58,50

* Масса изделий принята по серии 1.136.5-16

Нач. АКМ-1	Жиркова		1.88
Гл. инж. пр.	Данкьев		1.88
Провер.	Мамчур		1.88
Разраб.	Алексенко		1.88

1.136.9-22.5/88-07КМ.

Деревянные элементы дерево-алюминиевых окон и балконных дверей. Номенклатура.

Стадия	Лист	Листов
Р	1	8

КиевЗНИИЭП

Взам. инв. № | Подпись и дата | Инв. № подл.

Формат А3

Эскиз	Наименование	Марка	Размеры, мм А	Размеры, мм Б	Масса изделия, кг
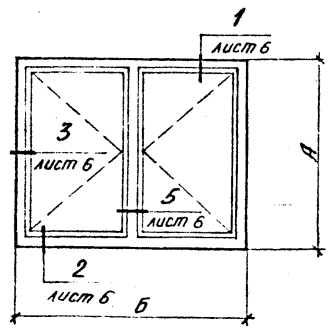	Наружная часть окон деревянных серии р на основе ГОСТ 11214-86	ОРн 18-24г	1742	2354	61,50
		ОРн 21-24г	2042	2354	65,00
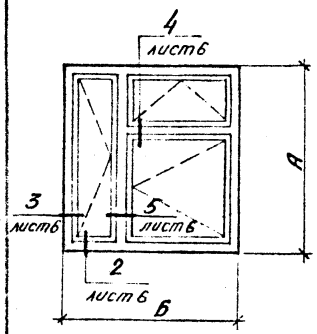		ОРн 18-15В	1742	1454	53.00
		ОРн 18-18В	1742	1754	55,50
		ОРн 18-21В	1742	2054	61,50
		ОРн 21-15В	2042	1454	55,00
		ОРн 21-18В	2042	1754	60,50
		ОРн 21-21В	2042	2054	65,50

Эскиз	Наименование	Марка	Размеры, мм А	Размеры, мм Б	Масса изделия, кг
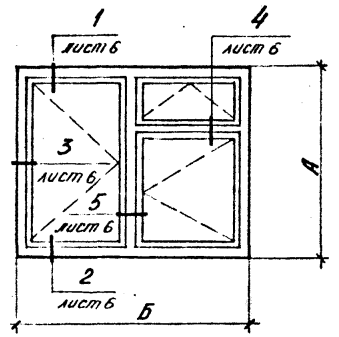	Наружная часть окон деревянных серии р на основе ГОСТ 11214-86	ОРн 18-24В	1742	2354	64,50
		ОРн 21-24В	2042	2354	69,00
		ОРн 18-27В	1742	2654	71,50
		ОРн 21-27В	2042	2654	76,00
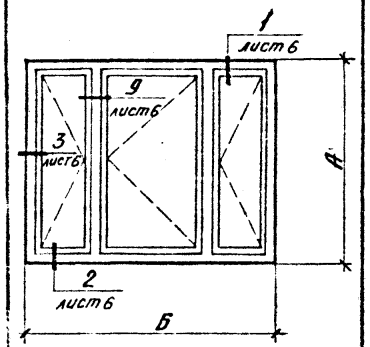		ОРн 18-27Г	1742	2654	61,00
		ОРн 21-27Г	2042	2654	74,50

Инв. № подл. | Подпись и дата | Взам. инв. №

Эскиз	Наименование	Марка	Размеры, мм А	Размеры, мм Б	Масса изделия, кг
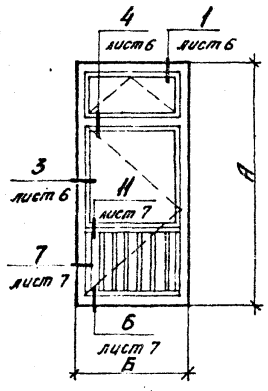	Наружная часть балконных дверей деревянных серии Р на основе ГОСТ 11214-86	БРн 28-9	2737	854	45,00
		БРн 28-12	2737	1154	49,66
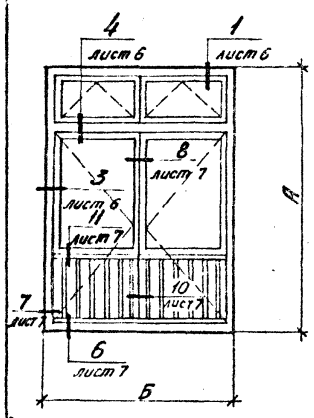		БРн 28-18	2737	1762	72,50

Эскиз	Наименование	Марка	Размеры, мм А	Размеры, мм Б	Масса изделия, кг
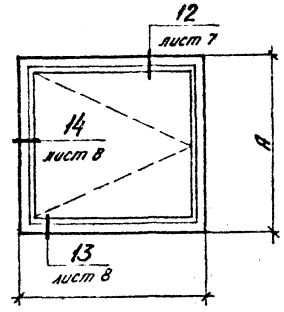	Внутренняя часть окон деревянных серии Р на основе ГОСТ 11214-86	ОРв 12-9В	1160	870	19,50
		ОРв 12-12В	1160	1170	22,00
		ОРв 12-13,5В	1160	1320	27,00
		ОРв 18-9Г	1760	870	25,50
		ОРв 18-12Г	1760	1170	32,00
		ОРв 18-13,5Г	1760	1320	38,00
		ОРв 21-9Г	2060	870	28,00
		ОРв 21-12Г	2060	1170	30,50
		ОРв 21-13,5Г	2060	1320	48,00
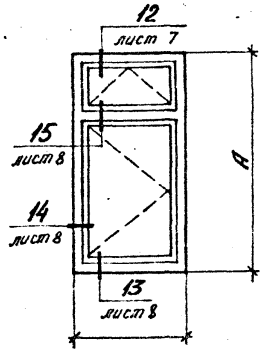		ОРв 18-9В	1760	870	36,00
		ОРв 18-12В	1760	1170	39,00
		ОРв 18-13,5В	1760	1320	45,50
		ОРв 21-9В	2060	870	42,00
		ОРв 21-12В	2060	1170	47,50
		ОРв 21-13,5В	2060	1320	50,50

Инв. № подл. | Подпись и дата | Взам. инв. №

Эскиз	Наименование	Марка	Размеры, мм А	Размеры, мм Б	Масса изделия, кг
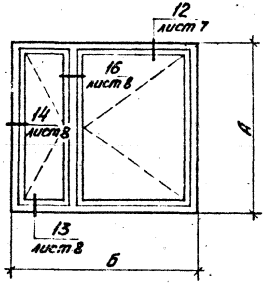	Внутренняя часть окон деревянных серии Р на основе ГОСТ 11214-86	ОРВ 12-15В	1160	1470	42,00
		ОРВ 12-18В	1160	1770	45,50
		ОРВ 12-21В	1160	2070	48,50
		ОРВ 18-15Г	1760	1470	60,50
		ОРВ 18-18Г	1760	1770	64,50
		ОРВ 18-21Г	1760	2070	68,50
		ОРВ 21-15Г	2060	1470	65,00
		ОРВ 21-18Г	2060	1770	68,50
		ОРВ 21-21Г	2060	2070	72,50

Эскиз	Наименование	Марка	Размеры, мм А	Размеры, мм Б	Масса изделия, кг
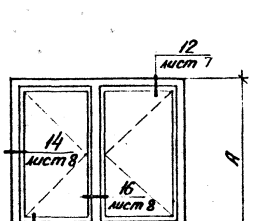	Внутренняя часть окон деревянных серии Р на основе ГОСТ 11214-86	ОРВ 18-24Г	1760	2370	73,00
		ОРВ 21-24Г	2060	2370	82,50
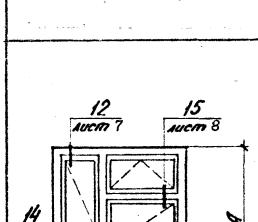		ОРВ 18-15В	1760	1470	64,50
		ОРВ 18-18В	1760	1770	68,00
		ОРВ 18-21В	1760	2070	74,50
		ОРВ 21-15В	2060	1470	68,00
		ОРВ 21-18В	2060	1770	73,50
		ОРВ 21-21В	2060	2070	81,50

Инв. № подл. | Подпись и дата | Взам. инв. №

Эскиз	Наименование	Марка	Размеры, мм А	Размеры, мм Б	Масса изделия, кг
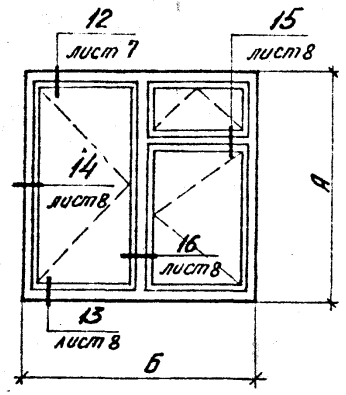	Внутренняя часть окон деревянных серии Р на основе ГОСТ 11214-86	ОРВ 18-24 В	1760	2370	78,00
		ОРВ 21-24 В	2060	2370	83,00
		ОРВ 18-27 В	1760	2670	81,00
		ОРВ 21-27 В	2060	2670	86,00
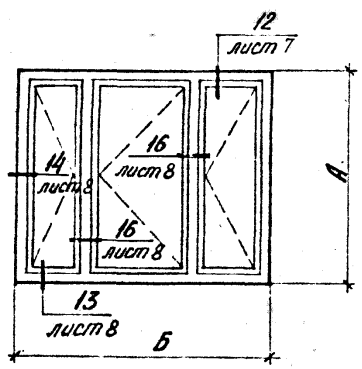		ОРВ 18-27 Г	1760	2670	77,00
		ОРВ 21-27 Г	2060	2670	92,00

Эскиз	Наименование	Марка	Размеры, мм А	Размеры, мм Б	Масса изделия кг
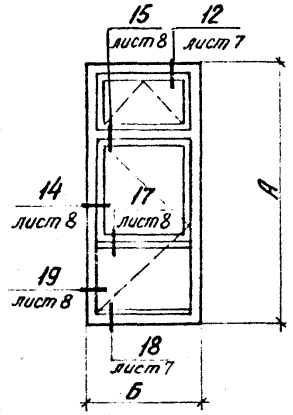	Внутренняя часть балконных дверей деревянных серии Р на основе ГОСТ 11214-86	БРВ 28-9	2755	870	55,50
		БРВ 28-12	2755	1170	69,00
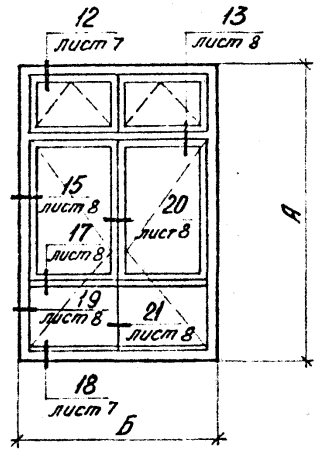		БРВ 28-18	2755	1778	89,00

Инв. № подл. | Подпись и дата | Взам. инв. №

1.136.9-22.5/88-07 КМ. Лист 5

1

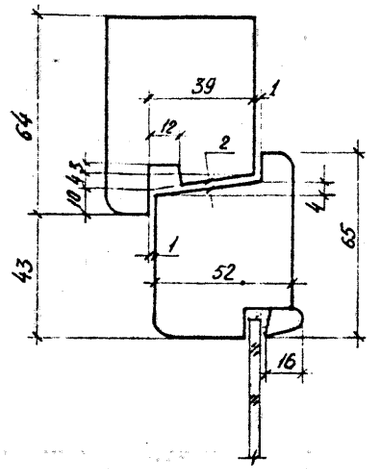

3

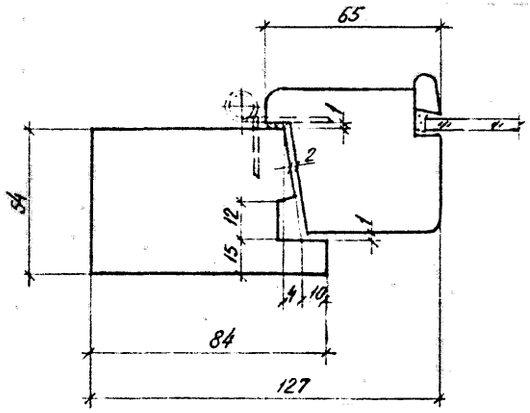

5

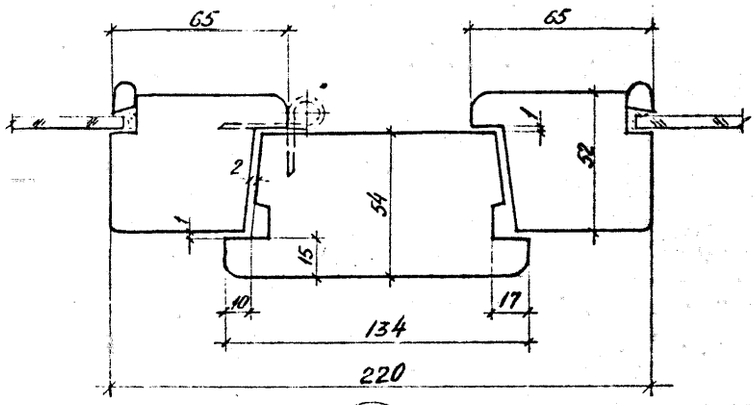

2

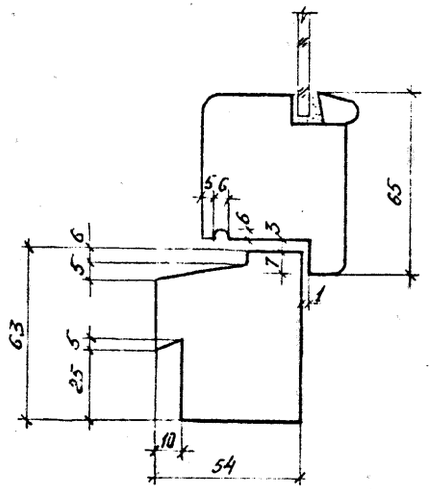

4

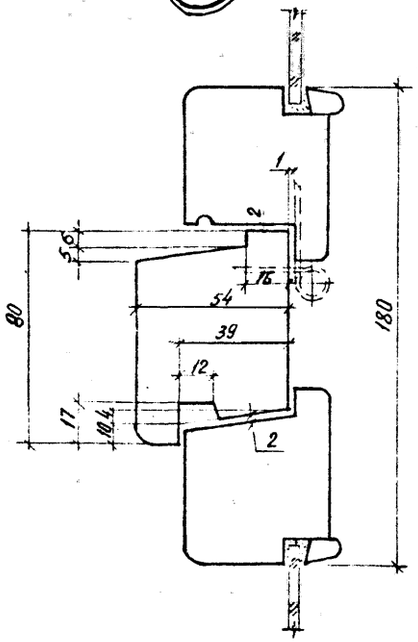

9

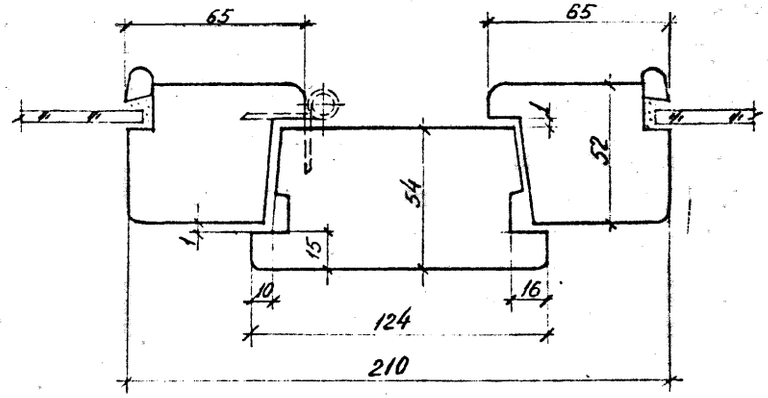

Инв. № подл. | Подпись и дата | Взам. инв. №

1.136.9-22.5/88 – 07КМ.

Лист 6

6

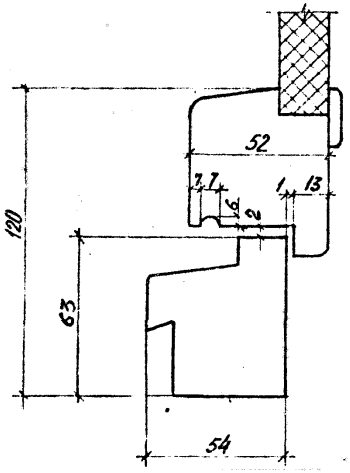

8

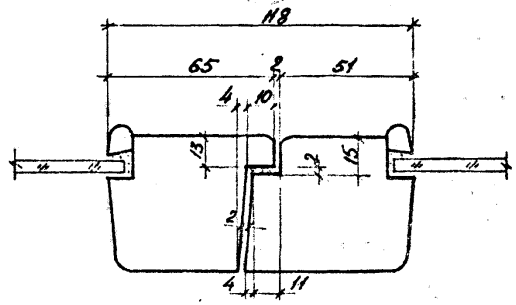

10

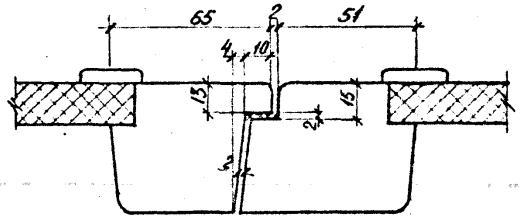

11

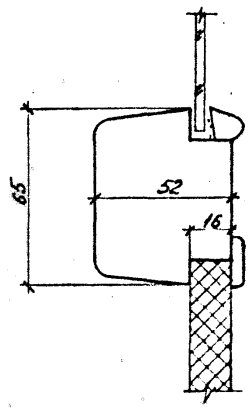

12

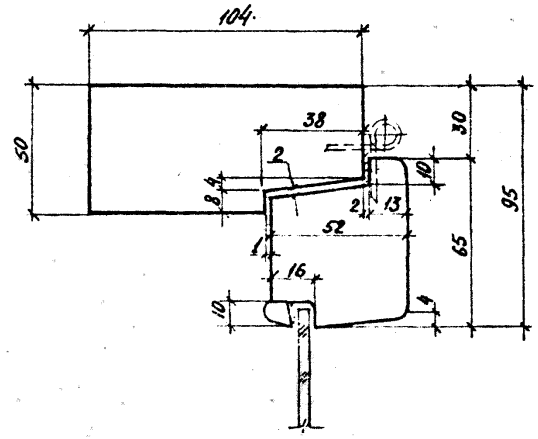

7

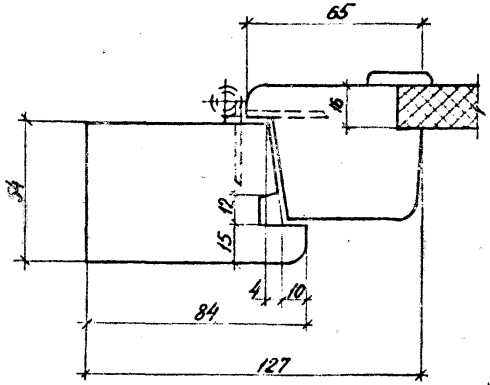

18

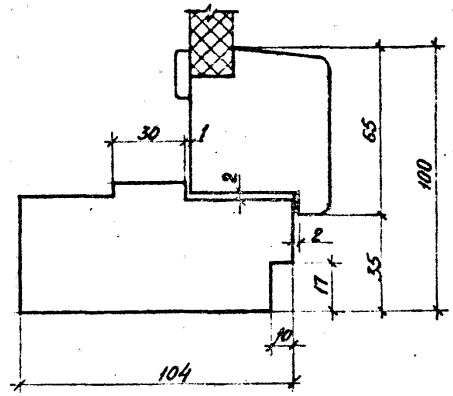

Инв. № подл. | Подпись и дата | Взам. инв. №

1.136.9-22.5/88-07КМ.

13

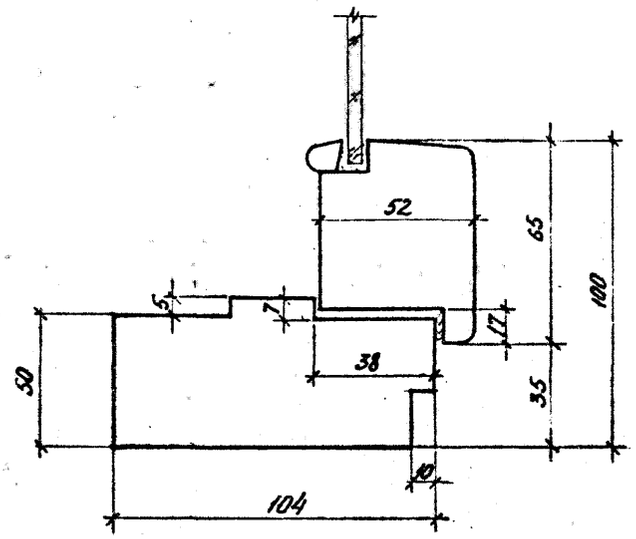

15

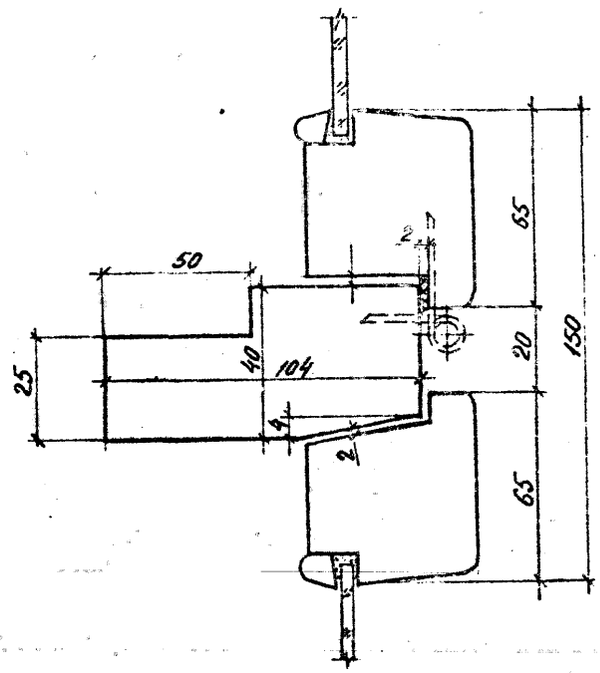

17

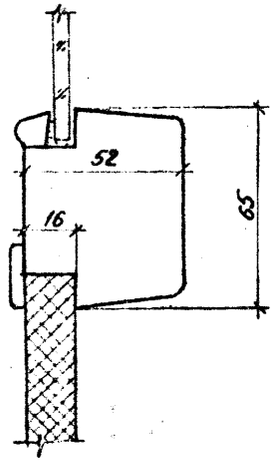

19

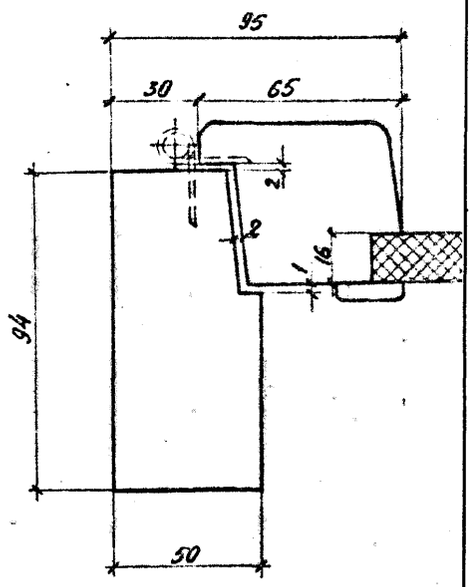

20

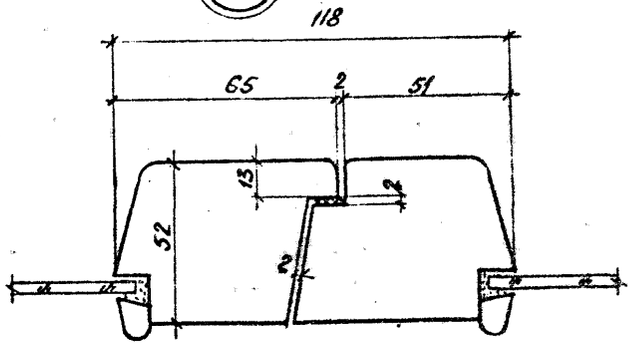

21

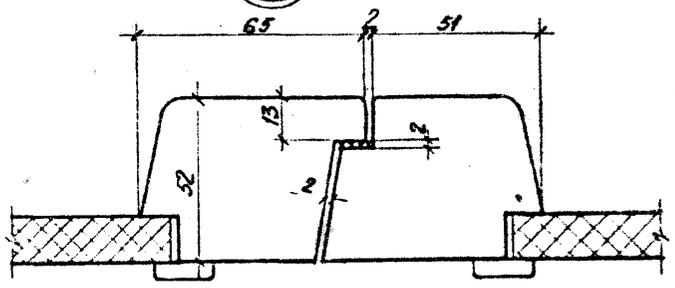

14

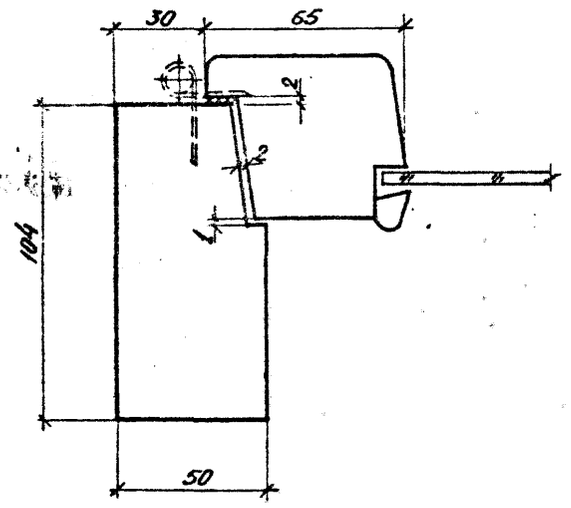

16

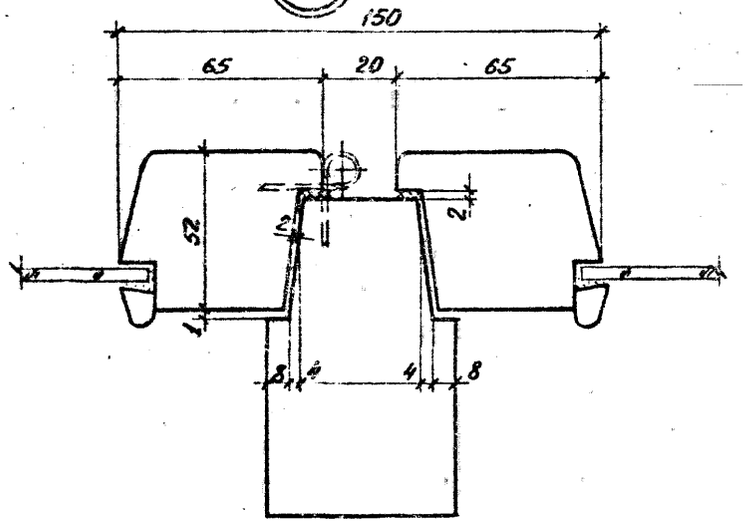

Инв. № подл. | Подпись и дата | Взам. инв. №

1.136.9-22.5/88-07КМ.

Лист 8

Рис. 1

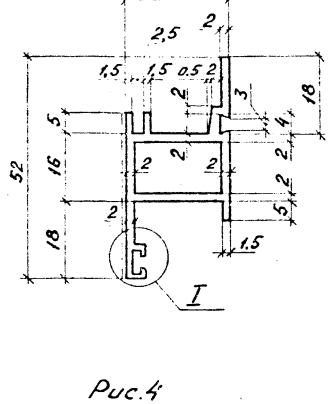

Рис. 2

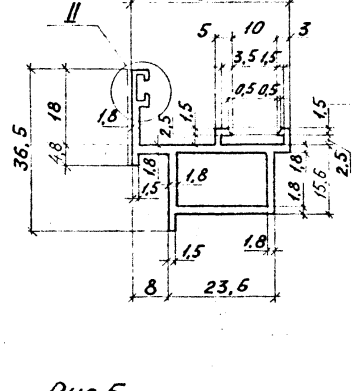

Рис. 3

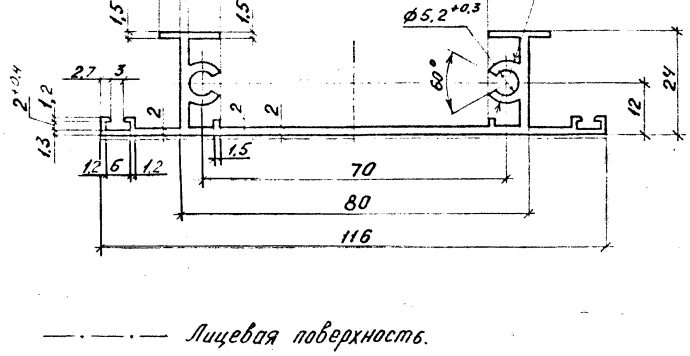

Рис. 4

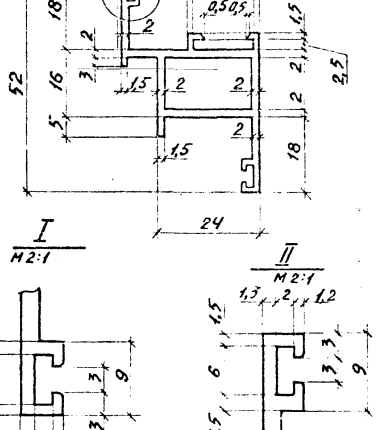

Рис. 5

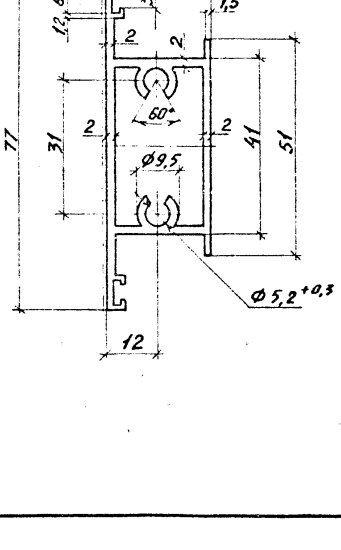

——·——·—— Лицевая поверхность.

Марка	Рис.	Пл. сечения, см²	Масса кг/пм	Материал	Масштаб
ПА-701	1	2,44	0,661	АД 31 ГОСТ 4784-74*	1:1
ПА-702	2	2,07	0,562		
ПА-703	3	4,39	1,19		
ПА-704	4	2,83	0,767		
ПА-705	5	4,00	1,085		

Нач. АКМ-1	Жиркова		2.88	1.136.9-22.5/88 - 08КМ.
Гл. инж. пр.	Аникеев		2.88	Номенклатура профилей
Провер.	Мамчур		2.88	Стадия Р; Лист 1; Листов 4
Разраб.	Алексенко		2.88	КиевЗНИИЭП

Взам. инв. № | Подпись и дата | Инв. № подл.

Рис. 6

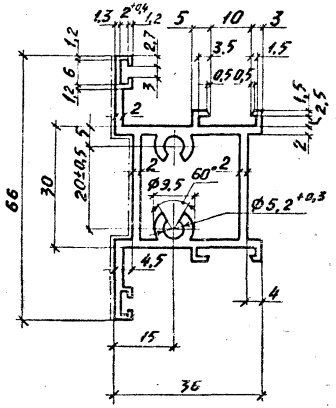

Рис. 7

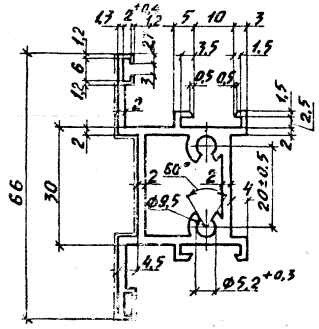

Рис. 8

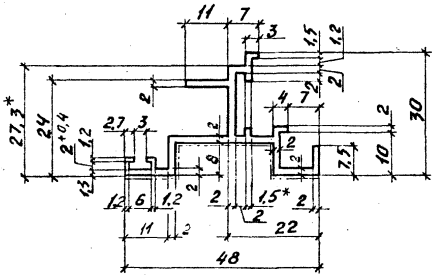

Рис. 9

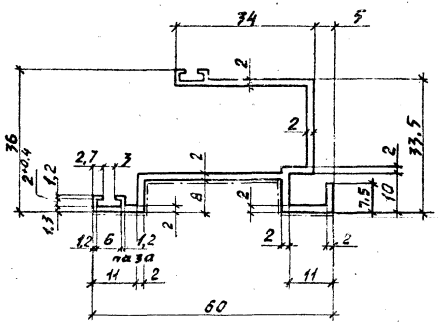

Марка	Рис.	Пл. сечен. см²	Масса, кг/пм	Материал	Масштаб
ПА-706	6	5,48	1,48	АД 31 ГОСТ 4784-74*	1:1
ПА-707	7	5,32	1,44		1:1
ПА-708ц	8	2,21	0,60		1:1
ПА-709ц	9	2,77	0,75		1:1

——————— Лицевая поверхность.

* Размеры для справок.

Инв. № подл. | Подпись и дата | Взам. инв. №

1.136.9-22.5/88-08 КМ.

Лист 2

Рис. 10

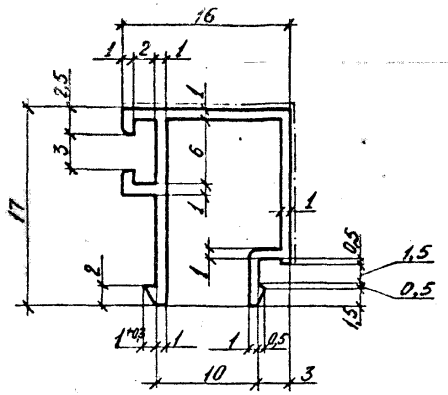

Рис. 11

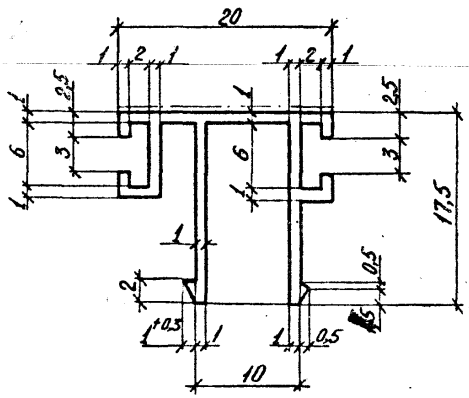

Рис. 13

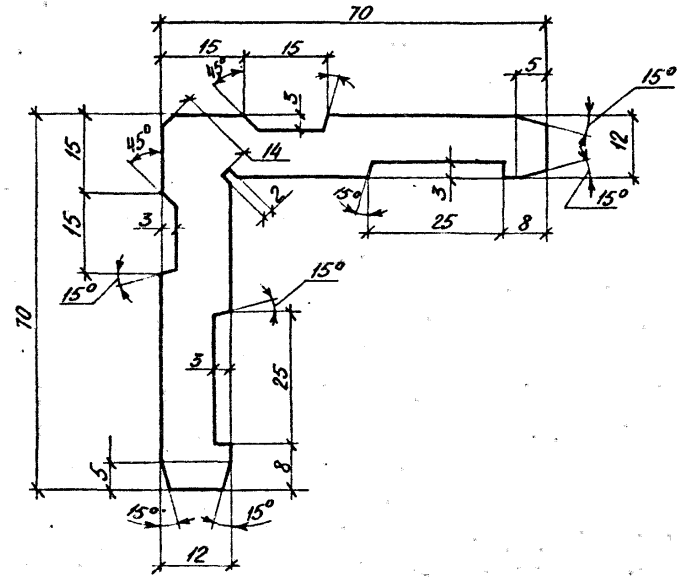

Рис. 14

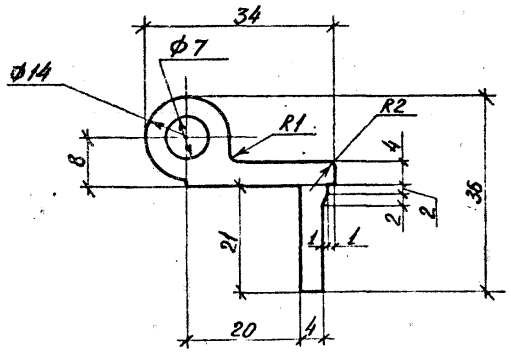

Рис. 12

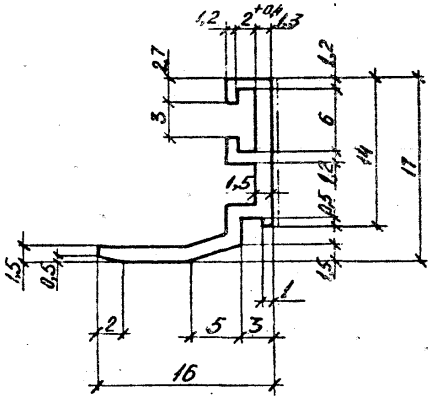

Рис. 15

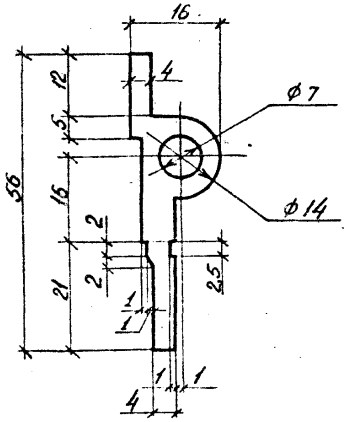

Рис. 16

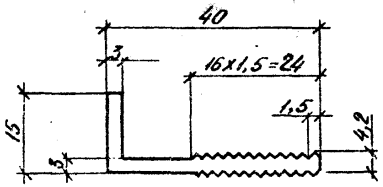

Рис. 17

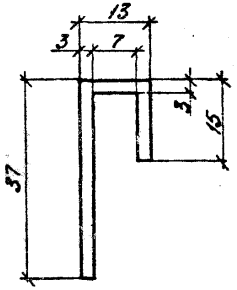

Марка	Рис.	Пл. сеч. см²	Масса кг/пм	Материал	Масштаб
ПА-710	10	0,51	0,17	АД31 ГОСТ 4784-74*	2:1
ПА-711	11	0,76	0,21		2:1
ПА-712	12	0,57	0,15		2:1
ПА-713	13	14,00	3,78		1:1
ПА-714	14	2,87	0,79		1:1
ПА-715	15	3,37	0,91		1:1
ПА-716	16	1,56	0,46		1:1
ПА-717	17	1,83	0,50		1:1

Взам. инв.№ | Подпись и дата | Инв.№ подл.

Рис. 18

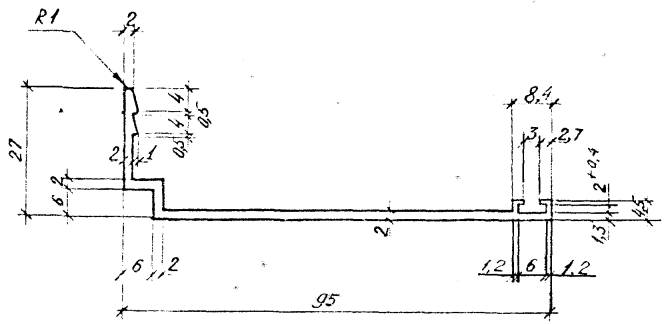

Рис. 19

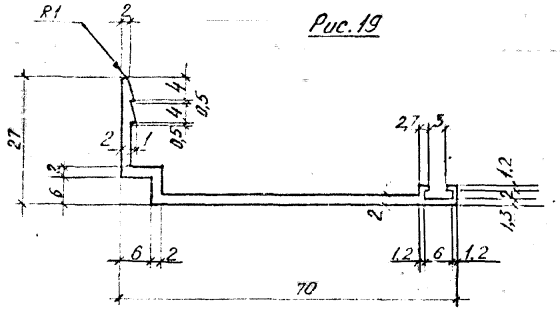

Рис. 20

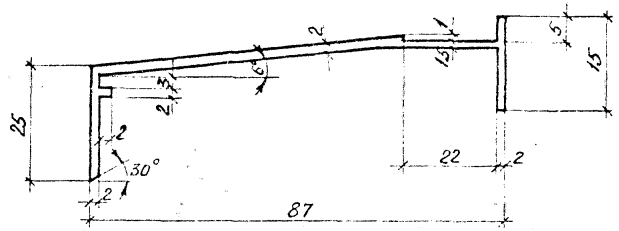

Рис. 21

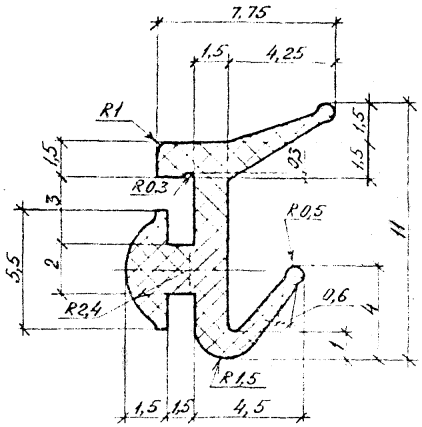

Рис. 22

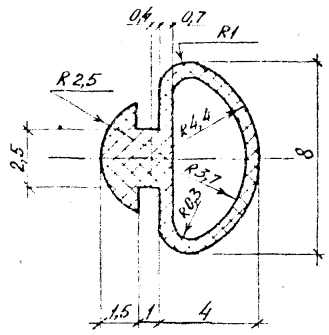

Рис. 23

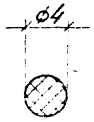

Марка	Рис.	Пл. сечен. см²	Масса кг/пм	Материал	Масштаб
ПА-718	18	2,39	0,64	АД 31 ГОСТ 4784-74*	1:1
ПА-719	19	1,98	0,53		1:1
ПА-720	20	2,40	0,65		1:1
ПР-65 и	21	0,32	0,04	НО 68-1 ТУ 38-105 1082-76	5:1
ПР-11	22	0,21	0,03		5:1
ПР-506	23	0,13	0,02		2:1

Инв. № подл. | Подпись и дата | Взам. инв. №

1.136.9-2 2.5/88-08 КМ.

Л 4

Схема установки подкладок под стекло для створки на боковом подвесе.

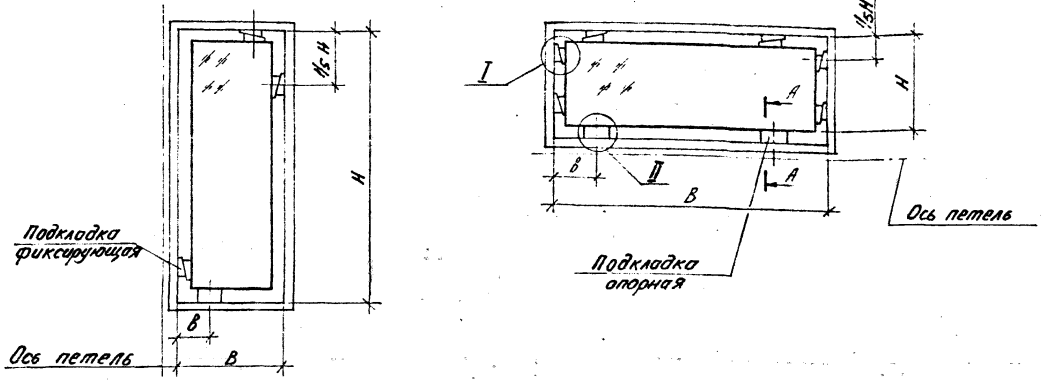

А - А

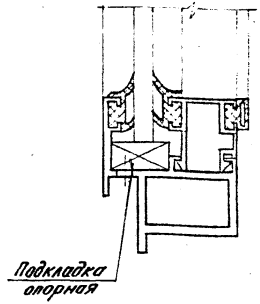

I
М 1:1

II
М 1:1

Фиксирование стекла расклиниванием

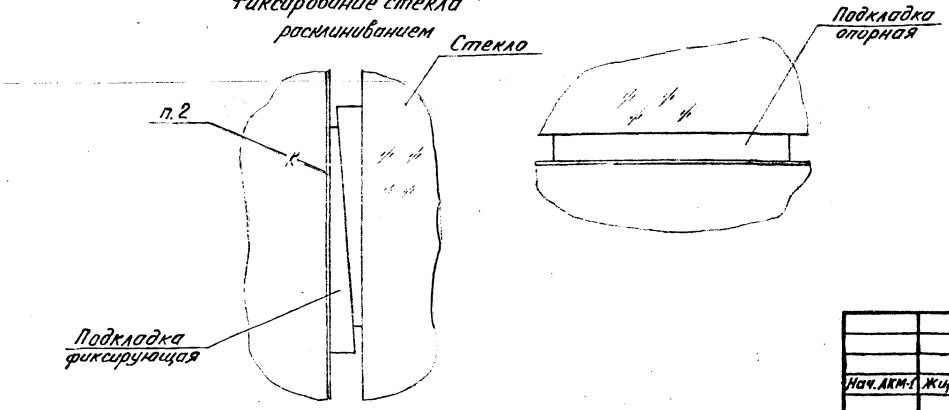

1. Подкладки изготавливаются по заводским рабочим чертежам из полиэтилена 240-15 ГОСТ 16338-85Е.
2. $в = 1/5 H$, но не более 200мм от углов рамы.
3. Подкладка фиксирующая становится на клею 88НП ТУ 38-105540-85.
4. Расклинивание стекла производить фиксирующими подкладками равномерно с обеих сторон.

				1.136.9-22.5/88-09 КМ.	
Нач. АКМ-1	Жиркова		2.88	Схемы установки подкладок под стекло	Стадия: Р; Лист: ; Листов: 1
Гл. инж. пр.	Аникьев		2.88		КиевЗНИИЭП
Провер.	Мамчур		2.88		
Разраб.	Исаханова		2.88		

Взам. инв. №
Подпись и дата
Инв. № подл.

Спецификация стекол для изделий типа С.

Марка	Размеры, мм по высоте	по ширине	Количество
ОДС 12-9В	930	615	2
ОДС 12-12В	930	915	2
ОДС 12-13,5В	930	1065	2
ОДС 12-15В	930	705	2
		315	2
ОДС 12-18В	930	925	2
		395	2
ОДС 12-21В	930	1125	2
		495	2
ОДС 18-9В	1015	615	2
	350		2
ОДС 18-12В	1015	915	2
	350		2
ОДС 18-13,5В	1015	1065	2
	350		2
ОДС 18-15В	1530	315	2
	1015	705	2
	350		2
ОДС 18-18В	1530	395	2
	1015	925	2
	350		2
ОДС 18-21В	1530	495	2
	1015	1125	2
	350		2
ОДС 18-24В	1530	960	2
	1015		2
	350		2
ОДС 18-27В	1530	1110	2
	1015		2
	350		2
ОДС 18-9Г	1530	615	2
ОДС 18-12Г	1530	915	2
ОДС 18-13,5Г	1530	1065	2

Продолжение

Марка	Размеры, мм по высоте	по ширине	Количество
ОДС 18-15Г	1530	705	2
		315	2
ОДС 18-18Г	1530	925	2
		395	2
ОДС 18-21Г	1530	1125	2
		495	2
ОДС 18-24Г	1530	960	4
ОДС 18-27Г	1530	1105	2
		455	4
ОДС 21-9В	1315	615	2
	350		2
ОДС 21-12В	1315	915	2
	350		2
ОДС 21-13,5В	1315	1065	2
	350		2
ОДС 21-15В	1830	315	2
	1315	705	2
	350		2
ОДС 21-18В	1830	395	2
	1315	925	2
	350		2
ОДС 21-21В	1830	495	2
	1315	1125	2
	350		2
ОДС 21-24В	1830	960	2
	1315		2
	350		2

Продолжение

Марка	Размеры, мм по высоте	по ширине	Количество
ОДС 21-27В	1830	1110	2
	1315		2
	350		2
ОДС 21-9Г	1830	615	2
ОДС 21-12Г	1830	915	2
ОДС 21-13,5Г	1830	1065	2
ОДС 21-15Г	1830	705	2
		315	2
ОДС 21-18Г	1830	925	2
		395	2
ОДС 21-21Г	1830	1125	2
		495	2
ОДС 21-24Г	1830	960	4
ОДС 21-27Г	1830	1105	2
		455	4
БДС 28-9	1315	615	2
	350		2
БДС 28-12	1315	915	2
	350		2
БДС 28-18	1315	735	2
		685	2
	350	735	2
		685	2

Взам. инв. №

Подпись и дата

Инв. № подл.

Нач. АКМ-1	Жиркова		2.88
Гл. спец.	Аникеев		2.88
Провер.	Мамчур		2.88
Разраб.	Алексенко		2.88

1.136.9-22.5/88-10 КМ

Спецификация стекла

Стадия	Лист	Листов
Р	1	2

КиевЗНИИЭП

Спецификация стекол для изделий типа Р.

Марка	Размеры, мм					
	внутренние			наружные		
	по высоте	по ширине	Количество	по высоте	по ширине	Количество
ОДР 12-9В	980	695	1	965	665	1
ОДР 12-12В	980	995	1	965	965	1
ОДР 12-15В	980	775	1	965	745	1
		385	1		355	1
ОДР 12-18В	980	995	1	965	965	1
		465	1		435	1
ОДР 18-9В	1050	695	1	1045	665	1
	395		1	400		1
ОДР 18-12В	1050	995	1	1045	965	1
	395		1	400		1
ОДР 18-15В	1580	385	1	1565	355	1
	1050	775	1	1045	745	1
	395		1	400		1
ОДР 18-18В	1580	465	1	1565	435	1
	1050	995	1	1045	965	1
	395		1	400		1
ОДР 18-9Г	1580	695	1	1565	665	1
ОДР 18-12Г	1580	995	1	1565	965	1
ОДР 18-15Г	1580	775	1	1565	745	1
		385	1		355	1
ОДР 18-18Г	1580	995	1	1565	965	1
		465	1		435	1
ОДР 12-21В	980	1195	1	965	1165	1
		565	1		535	1
ОДР 18-21В	1580	565	1	1565	535	1
	1050	1195	1	1045	1165	1
	395		1	400		1
ОДР 12-13,5В	980	1145	1	965	1155	1

Продолжение

Марка	Размеры, мм					
	внутренние			наружные		
	по высоте	по ширине	Количество	по высоте	по ширине	Количество
ОДР 18-13,5Г	1580	1145	1	1565	1155	1
	1580		1	1565		1
ОДР 18-24В	1050	1030	1	1045	1000	1
	395		1	400		1
ОДР 18-21Г	1580	1195	1	1565	1165	1
		565	1		535	1
ОДР 18-24Г	1580	1030	2	1565	1000	2
ОДР 21-21В	1880	565	1	1865	535	1
	1350	1195	1	1345	1165	1
	395		1	400		1
ОДР 21-24В	1880	1030	1	1865	1000	1
	1350		1	1345		1
	395		1	400		1
ОДР 21-21Г	1880	1195	1	1865	1165	1
		565	1		535	1
ОДР 21-24Г	1880	1030	2	1865	1000	2
ОДР 18-27В	1580	1180	1	1565	1150	1
	1050		1	1045		1
	395		1	400		1
ОДР 18-27Г	1580	1175	1	1565	1165	1
		525	2		495	2
ОДР 21-27В	1880	1180	1	1865	1150	1
	1350		1	1345		1
	395		1	400		1
ОДР 21-13,5Г	1880	1145	1	1865	1155	1
ОДР 18-13,5В	1050	1145	1	1045	1155	1
	395			400		
ОДР 21-13,5В	1350	1145	1	1345	1155	1
	395			400		

Продолжение

Марка	Размеры, мм					
	внутренние			наружные		
	по высоте	по ширине	Количество	по высоте	по ширине	Количество
ОДР 21-27Г	1880	1175	1	1865	1145	1
		525	2		495	2
ОДР 21-9В	1350	695	1	1345	665	1
	395		1	400		1
ОДР 21-12В	1350	995	1	1345	965	1
	395		1	400		1
ОДР 21-15В	1880	385	1	1865	355	1
	1350	775	1	1345	745	1
	395		1	400		1
ОДР 21-18В	1880	465	1	1865	435	1
	1350	995	1	1345	965	1
	395		1	400		1
ОДР 21-9Г	1880	695	1	1865	665	1
ОДР 21-12Г	1880	995	1	1865	965	1
ОДР 21-15Г	1880	775	1	1835	745	1
		385	1		355	1
ОДР 21-18Г	1880	995	1	1865	965	1
		465	1		435	1
БДР 28-9	1350	695	1	1345	665	1
	395		1	400		1
БДР 28-12	1350	995	1	1345	965	1
	395		1	400		1
БДР 28-18	1350	750	2	1345	730	1
					760	1
	395		2	400	730	1
					760	1

Инв. № подл. | Подпись и дата | Взам. инв. №

Ведомость расхода материалов и изделий, кг

Наименование комплектующих материалов и изделий		Марка изделия																								
		АС 12-5	АС 12-6	АС 12-7	АС 12-10	АС 12-12	АС 12-12,5	АС 12-14	АС 18-5	АС 18-6	АС 18-6,5	АС 18-7	АС 18-9	АС 18-10	АС 18-12	АС 18-12,5	АС 18-13	АС 18-13,5	АС 18-14	АС 21-5	АС 21-6	АС 21-6,5	АС 27-7	АС 21-9	АС 21-10	АС 12-9
Сплавы алюминиевые																										
Алюминиевый деформируемый сплав АД 31Т5 ГОСТ 22233-83	ПА-701	2,20	2,31	2,46	2,73	3,00	3,03	3,30	3,03	3,13	3,20	3,28	3,42	3,55	3,82	3,85	3,90	4,08	4,11	3,43	3,54	3,60	3,68	3,82	3,95	2,70
	ПА-702	1,59	1,68	1,81	2,04	2,28	2,30	2,52	2,29	2,38	2,44	2,52	2,62	2,74	2,97	3,00	3,03	3,20	3,22	2,63	2,72	2,78	2,85	2,97	3,08	2,60
	ПА-711	0,55	0,58	0,62	0,70	0,79	0,79	0,87	0,79	0,82	0,84	0,87	0,91	0,94	1,03	1,04	1,05	1,10	1,12	0,91	0,94	0,96	0,98	1,03	1,06	0,70
	ПА-713	0,61	0,61	0,61	0,61	0,61	0,61	0,61	0,61	0,61	0,61	0,61	0,61	0,61	0,61	0,61	0,61	0,61	0,61	0,61	0,61	0,61	0,61	0,61	0,61	0,61
Слябы Ал.9; ГОСТ 4784-74		0,04	0,04	0,04	0,04	0,04	0,04	0,04	0,04	0,04	0,04	0,04	0,04	0,04	0,04	0,04	0,04	0,04	0,04	0,04	0,04	0,04	0,04	0,04	0,04	0,04
Лист t-2; АМгН ГОСТ 4784-74		0,04	0,04	0,04	0,04	0,04	0,04	0,04	0,04	0,04	0,04	0,04	0,04	0,04	0,04	0,04	0,04	0,04	0,04	0,04	0,04	0,04	0,04	0,04	0,04	0,04
Итого:		5,03	5,26	5,56	6,16	6,76	6,81	7,36	6,80	6,98	7,17	7,32	7,60	7,92	8,51	8,58	8,67	9,07	9,17	7,65	7,89	8,03	8,24	8,51	8,78	6,18
Сталь																										
Круг ф7**; Ст.3 сп ГОСТ 535-79		0,012	0,012	0,012	0,012	0,012	0,012	0,012	0,012	0,012	0,012	0,012	0,012	0,012	0,012	0,012	0,012	0,012	0,012	0,012	0,012	0,012	0,012	0,012	0,012	0,012
Лист S-3**; Ст.3кп ГОСТ 380-71		0,15	0,15	0,15	0,15	0,15	0,15	0,15	0,15	0,15	0,15	0,15	0,15	0,15	0,15	0,15	0,15	0,15	0,15	0,15	0,15	0,15	0,15	0,15	0,15	0,16
Крепежные изделия																										
Шуруп 4х25 ГОСТ 1144-80**		0,020	0,020	0,024	0,024	0,028	0,028	0,028	0,024	0,024	0,028	0,028	0,028	0,028	0,032	0,032	0,032	0,032	0,032	0,032	0,032	0,032	0,032	0,032	0,032	0,028
Винт М5х10 ГОСТ 17473-80**		0,015	0,015	0,015	0,015	0,015	0,015	0,015	0,015	0,015	0,015	0,015	0,015	0,015	0,015	0,015	0,015	0,015	0,015	0,015	0,015	0,015	0,015	0,015	0,015	0,015
Материалы																										
Профили резиновые Резина НО 68-1 ТУ 38-105-1082-86	ПР-65и	0,22	0,23	0,25	0,28	0,32	0,32	0,35	0,32	0,33	0,34	0,35	0,36	0,38	0,40	0,42	0,42	0,44	0,45	0,36	0,38	0,39	0,39	0,41	0,43	0,27
	ПР-11	0,17	0,18	0,19	0,22	0,24	0,24	0,26	0,24	0,25	0,26	0,26	0,27	0,28	0,31	0,31	0,32	0,33	0,33	0,28	0,29	0,29	0,30	0,31	0,32	0,20
	ПР-50б	0,06	0,062	0,06	0,066	0,08	0,08	0,09	0,082	0,086	0,088	0,09	0,094	0,10	0,106	0,106	0,110	0,115	0,115	0,094	0,098	0,100	0,102	0,106	0,110	0,076
Масса изделия без остеки.		5,68	5,94	6,27	6,93	7,61	7,66	8,29	7,65	7,85	8,07	8,23	8,54	8,89	9,54	9,63	9,74	10,17	10,28	8,61	8,87	9,02	9,24	9,55	9,85	6,94

** Сталь круглую принять по ГОСТ 2590-71, сталь листовую по ГОСТ 19903-74.

Инв. № подл. | Подпись и дата | Взам. инв. №

Нач. АКМ-1	Жиркова		2.88
Гл. инж. пр.	Аниксев		2.88
Пробер.	Мамчур		2.88
Разраб.	Алексенко		2.88

1.136.9-22.5/88-11 КМ.

Ведомость расхода материалов на алюминиевые элементы.

Стадия	Лист	Листов
Р	1	5

КиевЗНИИЭП

23550 63

Формат А3

Продолжение

Наименование комплектующих материалов и изделий		Марка изделия																			
		АС 21-12	АС 21-12,5	АС 21-13	АС 21-13,5	АС 21-14	АС 18-9В	АС 18-10В	АС 18-12В	АС 18-12,5В	АС 18-13В	АС 18-14В	АС 21-9В	АС 21-10В	АС 21-12В	АС 21-12,5В	АС 21-13В	АС 21-14В	АС 28-9	АС 28-12	АС 28-18
		Сплавы алюминиевые																			
Алюминиевый деформируемый сплав АД 31 Т5 ГОСТ 22233-83	ПА-701	4,23	4,25	4,30	4,48	4,51	3,42	3,55	3,82	3,85	3,90	4,11	3,82	3,95	3,23	4,25	4,30	4,51	4,70	5,10	5,96
	ПА-702	3,32	3,34	3,38	3,54	3,56	3,27	3,49	3,96	4,00	4,08	4,45	3,61	3,84	4,31	4,35	4,43	4,79	4,53	5,20	9,80
	ПА-703						0,85	0,96	1,20	1,20	1,30	1,45	0,85	0,96	1,20	1,20	1,30	1,45	0,85	1,20	2,00
	ПА-706																		0,94	1,39	2,45
	ПА-709																				1,85
	ПА-711	1,15	1,15	1,17	1,22	1,24	1,12	1,20	1,36	1,38	1,40	1,53	1,24	1,32	1,48	1,50	1,52	1,65	1,82	2,16	4,10
	ПА-713	0,61	0,61	0,61	0,61	0,61	0,91	0,91	0,91	0,91	0,91	0,91	0,91	0,91	0,91	0,91	0,91	0,91	0,91	0,91	1,56
Сплав Ал.9 ГОСТ 4784-74*		0,04	0,04	0,04	0,04	0,04	0,08	0,08	0,08	0,08	0,08	0,08	0,08	0,08	0,08	0,08	0,08	0,08	0,08	0,08	0,16
Лист t-2 АМгН ГОСТ 4784-74*		0,04	0,04	0,04	0,04	0,04	0,06	0,06	0,06	0,06	0,06	0,06	0,06	0,06	0,06	0,06	0,06	0,06	0,06	0,06	0,12
Лист t-1,5 АМгН ГОСТ 4784-74*																			2,41	3,55	5,50
Итого:		3,39	3,43	3,54	3,93	10,0	9,71	10,25	11,39	11,48	11,73	12,53	10,57	11,12	11,27	12,35	12,60	13,45	15,30	19,65	33,50
		Сталь																			
Круг ф7** Ст3сп; ГОСТ 535-79*		0,012	0,012	0,012	0,012	0,012	0,024	0,024	0,024	0,024	0,024	0,024	0,024	0,024	0,024	0,024	0,024	0,024	0,024	0,024	0,05
Лист 3-3;** Ст3кп; ГОСТ 380-71*		0,15	0,15	0,15	0,15	0,15	0,30	0,30	0,30	0,30	0,30	0,30	0,30	0,30	0,30	0,30	0,30	0,30	0,30	0,30	0,60
		Крепежные изделия																			
Шуруп 4х25; ГОСТ 1144-80*		0,036	0,036	0,036	0,036	0,036	0,036	0,036	0,04	0,04	0,04	0,04	0,036	0,036	0,04	0,04	0,04	0,04	0,048	0,052	0,068
Винт 6х40; ГОСТ 10621-80*							0,032	0,032	0,032	0,032	0,032	0,032	0,032	0,032	0,032	0,032	0,032	0,032	0,032	0,032	0,032
Винт 6х14; ГОСТ 10621-80*		0,015	0,015	0,015	0,015	0,015	0,015	0,015	0,015	0,015	0,015	0,015	0,015	0,015	0,015	0,015	0,015	0,015	0,03	0,03	0,03
		Материалы																			
Профили резиновые Резина НО 68-1 ТУ 38-105-1082-86	ПР-65и	0,46	0,46	0,47	0,49	0,49	0,45	0,49	0,54	0,56	0,57	0,62	0,50	0,54	0,60	0,61	0,62	0,66	0,75	0,85	1,65
	ПР-11	0,34	0,35	0,35	0,37	0,37	0,34	0,36	0,41	0,42	0,43	0,46	0,38	0,40	0,45	0,46	0,46	0,50	0,55	0,65	1,20
	ПР-506	0,12	0,12	0,12	0,125	0,125	0,094	0,100	0,106	0,106	0,11	0,115	0,106	0,110	0,120	0,120	0,120	0,125	0,14	0,15	0,18
Масса изделия без остекления		10,53	10,58	10,70	11,13	11,20	11,00	11,61	12,86	12,98	13,25	14,20	11,97	12,58	12,85	13,95	14,21	15,15	18,18	21,74	37,31

** См. примечание стр. 62.

Инв.№ подл. | Подпись и дата | Взам. инв.№

Продолжение

Наименование комплектующих материалов и изделий		Марка изделия																			
		АР 12-5	АР 12-6	АР 12-7	АР 12-10	АР 12-12	АР 12-14	АР 18-5	АР 18-6	АР 18-6,5	АР 18-7	АР 18-9	АР 18-10	АР 18-12	АР 18-13	АР 18-14	АР 21-5	АР 21-6	АР 21-6,5	АР 21-7	АР 21-9
Сплавы алюминиевые																					
Алюминиевый деформируемый сплав АД 31 Т5 ГОСТ 22233-83	ПА-701	2,15	2,25	2,40	2,67	2,95	3,25	2,95	3,05	3,15	3,25	3,35	3,50	3,75	3,85	4,05	3,40	3,50	3,55	3,65	3,80
	ПА-704	2,20	2,32	2,55	2,82	3,15	3,50	3,15	3,30	3,35	3,50	3,65	3,80	4,10	4,20	4,45	3,65	3,75	3,85	3,95	4,10
	ПА-705																				
	ПА-710	0,47	0,50	0,53	0,60	0,67	0,74	0,68	0,70	0,72	0,74	0,77	0,80	0,87	0,89	0,95	0,78	0,80	0,82	0,84	0,87
	ПА-712																				
	ПА-713	0,61	0,61	0,61	0,61	0,61	0,61	0,61	0,61	0,61	0,61	0,61	0,61	0,61	0,61	0,61	0,61	0,61	0,61	0,61	0,61
	ПА-714	0,16	0,16	0,16	0,16	0,16	0,16	0,16	0,16	0,16	0,16	0,16	0,16	0,16	0,16	0,15	0,15	0,16	0,16	0,16	0,16
	ПА-715	0,10	0,10	0,10	0,10	0,10	0,10	0,10	0,10	0,10	0,10	0,10	0,10	0,10	0,10	0,10	0,10	0,10	0,10	0,10	0,10
	ПА-716	0,06	0,06	0,06	0,06	0,06	0,06	0,06	0,06	0,06	0,06	0,06	0,06	0,06	0,06	0,06	0,06	0,06	0,06	0,06	0,06
	ПА-717	0,13	0,13	0,13	0,13	0,13	0,13	0,13	0,13	0,13	0,13	0,13	0,13	0,13	0,13	0,13	0,13	0,13	0,13	0,13	0,13
Лист t-2 1565Н ГОСТ 4784-74*		0,06	0,06	0,06	0,06	0,06	0,06	0,06	0,06	0,06	0,06	0,06	0,06	0,06	0,06	0,06	0,06	0,06	0,06	0,06	0,06
Итого:		5,94	6,19	6,60	7,21	7,89	8,61	7,90	8,17	8,34	8,61	8,89	9,22	9,74	9,96	10,57	8,95	9,17	9,34	9,59	9,89
Сталь																					
Круг 8;** Ст3сп ГОСТ 535-79*		0,06	0,06	0,06	0,06	0,06	0,06	0,06	0,06	0,06	0,06	0,06	0,06	0,06	0,06	0,06	0,06	0,06	0,06	0,06	0,06
Крепежные изделия																					
Шуруп 4х25 ГОСТ 1144-80*		0,020	0,020	0,024	0,024	0,028	0,028	0,024	0,024	0,028	0,028	0,028	0,028	0,032	0,032	0,032	0,032	0,032	0,032	0,032	0,032
Винт 6х14 ГОСТ 10621-80*		0,045	0,045	0,045	0,045	0,045	0,045	0,045	0,045	0,045	0,045	0,045	0,045	0,045	0,045	0,045	0,045	0,045	0,045	0,045	0,045
Винт М6х12 ГОСТ 17473-80*		0,006	0,006	0,006	0,006	0,006	0,006	0,006	0,006	0,006	0,006	0,006	0,006	0,006	0,006	0,006	0,006	0,006	0,006	0,006	0,006
Материалы																					
Профили резиновые	ПР-65и	0,22	0,23	0,25	0,28	0,32	0,35	0,32	0,33	0,34	0,35	0,36	0,38	0,40	0,42	0,45	0,36	0,38	0,39	0,39	0,41
Резина НО 68-1	ПР-11	0,17	0,18	0,19	0,22	0,24	0,26	0,24	0,25	0,26	0,26	0,27	0,28	0,31	0,32	0,33	0,28	0,29	0,29	0,30	0,31
ТУ 38-105-1082-86	ПР-506	0,06	0,062	0,06	0,066	0,08	0,09	0,082	0,086	0,088	0,09	0,094	0,10	0,106	0,11	0,115	0,094	0,094	0,10	0,102	0,106
Масса изделия без остекления		6,54	6,81	7,25	7,92	8,68	9,46	8,69	8,98	9,17	9,46	9,76	10,13	10,70	10,95	11,61	9,83	10,08	10,27	10,53	10,87

** См. примечание стр. 62.

Инв. № подл. | Подпись и дата | Взам. инв. №

Продолжение

Наименование комплектующих материалов и изделий		Марка изделия																		
		АР 21-10	АР 21-12	АР 21-13	АР 21-14	АР 18-9В	АР 18-10В	АР 18-12В	АР 18-13В	АР 18-14В	АР 21-9В	АР 21-10В	АР 21-12В	АР 21-13В	АР 21-14В	АР 28-9	АР 28-12	АР 28-18	АР 12-9	
Сплавы алюминиевые																				
Алюминиевый деформируемый сплав АД 31 Т5 ГОСТ 22233-83	ПА-701	3,90	4,15	4,25	4,45	3,35	3,50	3,75	3,85	4,05	3,80	3,90	4,15	4,25	4,45	4,70	5,10	5,96	2,65	
	ПА-704	4,25	4,60	4,70	4,95	4,50	4,85	5,50	5,60	6,15	5,00	5,30	5,95	6,10	6,65	6,30	7,10	13,50	2,80	
	ПА-705					0,78	0,87	1,10	1,15	1,31	0,78	0,87	1,10	1,15	1,31	0,70	1,05	1,80		
	ПА-707															0,92	1,37	2,40		
	ПА-708																	1,65		
	ПА-710	0,91	0,98	0,99	1,05	0,96	1,02	1,17	1,20	1,31	1,07	1,13	1,27	1,30	1,40	1,35	1,50	2,90	0,60	
	ПА-712															0,39	0,51	0,65		
	ПА-713	0,61	0,61	0,61	0,61	0,91	0,91	0,91	0,91	0,91	0,91	0,91	0,91	0,91	0,91	0,91	0,91	1,56	0,61	
	ПА-714	0,16	0,16	0,16	0,16	0,32	0,32	0,32	0,32	0,32	0,32	0,32	0,32	0,32	0,32	0,32	0,32	0,64	0,16	
	ПА-715	0,10	0,10	0,10	0,10	0,20	0,20	0,20	0,20	0,20	0,20	0,20	0,20	0,20	0,20	0,20	0,20	0,40	0,10	
	ПА-716	0,06	0,06	0,06	0,06	0,12	0,12	0,12	0,12	0,12	0,12	0,12	0,12	0,12	0,12	0,12	0,12	0,24	0,06	
	ПА-717	0,13	0,13	0,13	0,13	0,26	0,26	0,26	0,26	0,26	0,26	0,26	0,26	0,26	0,26	0,26	0,26	0,52	0,13	
Лист t-2 АМгН ГОСТ 4784-74*		0,06	0,06	0,06	0,06	0,09	0,09	0,09	0,09	0,09	0,09	0,09	0,09	0,09	0,06	0,06	0,06	0,12	0,06	
Лист t-1,5 АМгН ГОСТ 4784-74*																2,42	3,55	5,50		
Итого:		10,18	10,85	11,06	11,57	11,49	12,14	13,42	13,70	14,72	12,55	13,10	14,37	14,70	15,68	18,65	22,05	36,28	7,17	
Сталь																				
Круг ф8** Ст3СП ГОСТ 535-79*		0,06	0,06	0,06	0,06	0,12	0,12	0,12	0,12	0,12	0,12	0,12	0,12	0,12	0,12	0,12	0,12	0,24	0,06	
Крепежные изделия																				
Шуруп 4х25 ГОСТ 11144-80*		0,032	0,036	0,036	0,036	0,036	0,036	0,04	0,04	0,04	0,036	0,036	0,04	0,04	0,04	0,048	0,052	0,068	0,024	
Винт 6х14 ГОСТ 10621-80*		0,045	0,045	0,045	0,045	0,045	0,045	0,045	0,045	0,045	0,045	0,045	0,045	0,045	0,045	0,045	0,045	0,09	0,045	
Винт М6х12 ГОСТ 17473-80*		0,006	0,006	0,006	0,006	0,012	0,012	0,012	0,012	0,012	0,012	0,012	0,012	0,012	0,012	0,012	0,012	0,024	0,006	
						0,032	0,032	0,032	0,032	0,032	0,032	0,032	0,032	0,032	0,032	0,032	0,032	0,032		
Материалы																				
Профили резиновые ТУ 38-105-1082-86	ПР-65И	0,43	0,46	0,47	0,49	0,45	0,49	0,54	0,57	0,62	0,50	0,54	0,60	0,62	0,66	0,75	0,85	1,65	0,27	
Резина НО 68-1	ПР-11	0,32	0,34	0,35	0,37	0,34	0,36	0,41	0,43	0,46	0,38	0,40	0,45	0,46	0,50	0,55	0,65	1,20	0,21	
	ПР-506	0,11	0,12	0,12	0,125	0,094	0,10	0,106	0,11	0,115	0,106	0,11	0,12	0,12	0,125	0,14	0,15	0,18	0,066	
Масса изделия без остекления		11,19	11,92	12,15	12,71	12,63	13,34	14,73	15,06	16,17	13,79	14,40	15,79	16,15	17,22	20,35	23,96	39,77	7,85	

** См. примечание стр. 62.

Инв. № подл. | Подпись и дата | Взам. инв. №

Продолжение

Наименование комплектующих материалов и изделий		Марка изделия												
		АС 12-14,5	АС 18-14,5	АС 21-14,5	АС 18-14,5В	АС 21-14,5В	АР 12-13,5	АР 18-13,5	АР 21-13,5	АР 18-13,5В	АР 21-13,5В			
Алюминиевый деформируемый сплав АД 31 Т5 ГОСТ 22233-83	ПА-701	3,20	4,00	4,41	4,00	4,41	3,15	3,95	4,35	4,00	4,35			
	ПА-702	2,42	3,12	3,46	4,35	4,69								
	ПА-703				1,45	1,45								
	ПА-704						3,40	4,35	4,85	6,05	6,55			
	ПА-705									1,31	1,31			
	ПА-710						0,74	0,95	1,05	1,31	1,40			
	ПА-711	0,87	1,12	1,21	1,53	1,65								
	ПА-713	0,61	0,61	0,61	0,91	0,91	0,61	0,61	0,61	0,91	0,91			
	ПА-714						0,16	0,16	0,16	0,32	0,32			
	ПА-715						0,10	0,10	0,10	0,20	0,20			
	ПА-716						0,06	0,06	0,06	0,12	0,12			
	ПА-717						0,13	0,13	0,13	0,26	0,26			
Сплав Ал.-9 ГОСТ 4784-74*		0,04	0,04	0,04	0,08	0,08								
Лист t-2 АМгН ГОСТ 4784-74*		0,04	0,04	0,04	0,06	0,06	0,06	0,06	0,06	0,09	0,09			
Итого:		7,18	8,93	9,77	12,38	13,25	8,41	10,37	11,37	14,57	15,51			
Сталь														
Круг ф7;** Ст 3сп; ГОСТ 535-79*		0,012	0,012	0,012	0,024	0,024								
Круг ф8;** Ст 3сп; ГОСТ 535-79*							0,06	0,06	0,06	0,12	0,12			
Лист t-3;** Ст 3кп; ГОСТ 380-71*		0,15	0,15	0,15	0,30	0,30								
Крепежные изделия														
Шуруп 4х25; ГОСТ 1144-80*		0,024	0,032	0,036	0,04	0,04	0,028	0,032	0,036	0,04	0,04			
Винт М5х10 ГОСТ 17475-80*		0,015	0,015	0,015	0,015	0,015								
Винт М6х12 ГОСТ 17475-80*							0,006	0,006	0,006	0,012	0,012			
Винт 6х14 ГОСТ 10621-80					0,015	0,015	0,045	0,045	0,045	0,045	0,045			
Винт 6х40 ГОСТ 10621-80					0,032	0,032				0,032	0,032			
Профили резиновые Резина НО 68-1 ТУ 38-105-1082-86	ПР-65И	0,35	0,45	0,49	0,62	0,66	0,35	0,42	0,49	0,62	0,66			
	ПР-11	0,26	0,33	0,37	0,46	0,50	0,26	0,32	0,37	0,46	0,50			
	ПР-506	0,09	0,115	0,125	0,115	0,125	0,09	0,11	0,125	0,115	0,125			
Масса изделия без остекления		8,08	10,04	10,97	14,00	14,96	9,25	11,40	12,50	16,00	17,05			

** См. примечание стр. 62.

Инв. № подл. | Подпись и дата | Взам. инв. №

gost.e-ecolog.ru