ТИПОВЫЕ КОНСТРУКЦИИ, ИЗДЕЛИЯ И УЗЛЫ ЗДАНИЙ И СООРУЖЕНИЙ

СЕРИЯ 1.136.5-23

ОКНА И БАЛКОННЫЕ ДВЕРИ ДЕРЕВЯННЫЕ ДЛЯ ЖИЛЫХ ЗДАНИЙ

Выпуск 3

ОКНА И БАЛКОННЫЕ ДВЕРИ С ТРОЙНЫМ ОСТЕКЛЕНИЕМ ПО ГОСТ 16289-86

Рабочие чертежи

23628
ЦЕНА 8-97

gost.e-ecolog.ru

ЦЕНТРАЛЬНЫЙ ИНСТИТУТ ТИПОВОГО ПРОЕКТИРОВАНИЯ
ГОССТРОЯ СССР

Москва, А-445, Смольная ул., 22

Сдано в печать X 1989 года

Заказ № 9773 Тираж 2300 экз.

ТИПОВЫЕ КОНСТРУКЦИИ, ИЗДЕЛИЯ И УЗЛЫ ЗДАНИЙ И СООРУЖЕНИЙ

СЕРИЯ 1.136.5-23

ОКНА И БАЛКОННЫЕ ДВЕРИ ДЕРЕВЯННЫЕ ДЛЯ ЖИЛЫХ ЗДАНИЙ

Выпуск 3

ОКНА И БАЛКОННЫЕ ДВЕРИ С ТРОЙНЫМ ОСТЕКЛЕНИЕМ ПО ГОСТ 16289-86

Рабочие чертежи

Разработаны ЦНИИЭП жилища

Рук. отделения проектных работ В.М.Острецов

Начальник отдела №10 Б.Н.Мясников

Гл. инженер проекта отдела №10 Ю.К.Степнов

© ЦИТП Госстроя СССР, 1989

Утверждены и введены в действие Госкомархитектуры с 25 февраля 1989г
Приказ № 21 от 1 февраля 1989 г
и приказ ЦНИИЭП жилища от от 21 февраля 1988г. № 85

Обозначение	Наименование	Стр.
1.136.5-23.3-0000000ТО	Техническое описание	3 - 4
1.136.5-23.3-00 00 000 НИ	Номенклатура изделий	5
1.136.5-23.3-01 00 000	Блок оконный	6 - 8
1.136.5-23.3-01 01 000	Коробка	9 - 10
1.136.5-23.3-01 01 100	Рамка	11 - 13
1.136.5-23.3-01 01 200	Рамка	14 - 16
1.136.5-23.3-01 02 000	Фрамуга правая	17 - 24
1.136.5-23.3-01 03 000	Створка правая	25 - 30
1.136.5-23.3-02 00 000	Блок оконный	31 - 34
1.136.5-23.3-02 01 000	Коробка	35 - 36
1.136.5-23.3-02 01 100	Рамка	37 - 39
1.136.5-23.3-02 01 200	Рамка	40 - 42
1.136.5-23.3-02 02 000	Фрамуга форточная	43 - 46
1.136.5-23.3-02 03 000	Створка форточная	47 - 50
1.136.5-23.3-03 00 000	Блок оконный	51 - 54
1.136.5-23.3-03 01 000	Коробка	55 - 56
1.136.5-23.3-03 01 100	Рамка	57 - 58
1.136.5-23.3-03 01 200	Рамка	59 - 60
1.136.5-23.3-03 02 000	Фрамуга левая	61 - 67
1.136.5-23.3-03 03 000	Створка левая	68 - 74
1.136.5-23.3-04 00 000	Блок оконный	75 - 78
1.136.5-23.3-04 01 000	Коробка	79 - 80
1.136.5-23.3-04 01 100	Рамка	81 - 83
1.136.5-23.3-04 01 200	Рамка	84 - 85
1.136.5-23.3-05 01 000	Блок оконный	86 - 89
1.136.5-23.3-05 01 000	Коробка	90 - 92
1.136.5-23.3-05 01 100	Рамка	93 - 94
1.136.5-23.3-05 01 200	Рамка	95 - 97
1.136.5-23.3-06 00 00	Дверь балконная	98 - 100
1.136.5-23.3-06 01 000	Коробка	101 - 102
1.136.5-23.3-06 01 100	Рамка	103 - 104
1.136.5-23.3-06 01 200	Рамка	105 - 106
1.136.5-23.3-06 02 000	Полотно	107 - 111
1.136.5-23.3-06 03 000	Полотно	112 - 114
1.136.5-23.3-00 00 000 РМ	Ведомость расхода материалов	115 - 116

Н. контр	Мокроусов		1.136.5-23.3.-00 000
ГИП	Степнов		Содержание
Ст. инж.	Мокроусов		Стадия: Р; Лист: ; Листов: 1
			ЦНИИЭП жилища

1. Общие данные

В настоящий выпуск включены рабочие чертежи окон и балконных дверей, разработанные в соответствии с государственным стандартом ГОСТ 16289-86 „Окна и балконные двери деревянные с тройным остеклением для жилых и общественных зданий", утвержденным постановлением Государственного комитета СССР по делам строительства от 14 ноября 1985 года за N 192

Содержащиеся в выпуске рабочие чертежи окон и балконных дверей с тройным остеклением предназначены для проектирования жилых зданий и для изготовления этих изделий на деревообрабатывающих предприятиях.

Окна и балконные двери, включенные в выпуск являются блоками (тип РС) с раздельноспаренными переплетами и дверными полотнами.

Маркировка изделий принята по ГОСТ 16289-86

Обозначение изделий имеет следующую структуру.

Х.ХХХ.Х-ХХ. Х- ХХ ХХ ХХХ СБ

- Серия типовых конструкций
- Номер выпуска
- Группа сборорочных единиц
- Группа подсборок
- Детали
- Шифр документа (при необходимости)

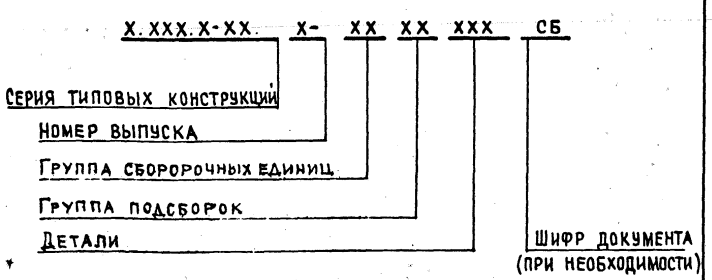

Пример условного обозначения бруска коробки окна ОРС 12-9:
1.136.5-23.3-02 01 002

				1.136.5-23.3-0000000ТО			
				Техническое описание	Стадия	Лист	Листов
					Р	1	4
ГТР.	Мокроусов				ЦНИИЭП жилища		
	Степнов						
ГИЖ	Мокроусов						

В номенклатуре изделий и таблицах исполнений объем древесины дан в чистоте, а общий расход древесины приведен в ведомости расхода материалов в конце выпуска.

В выпуск не вошли окна и балконные двери левого исполнения (одностворчатые изделия) и негативного изображения (многостворчатые с несимметричным рисунком).

2. Технические требования.

Конструкция, форма и основные размеры окон и балконных дверей должны соответствовать ГОСТУ 16289-86.

Для обеспечения снятия с петель наружных створок, их навешивают на петли с вынимающимися стержнями по ГОСТ 5088-78.

Створки окон высотой более 1400 мм и шириной более 600 мм, высотой более 1000 мм и шириной более 900 мм, а так же полотна дверей должны быть навешены на 3 петли.

Расположение приборов в окнах и балконных дверях показаны в чертежах данного выпуска.

Концевые угловые соединения створок следует крепить дополнительно металлическими угольниками (см. стр. 24) устанавливаемыми, на четырех углах створок высотой более 1500 мм или шириной более 800 мм и на двух верхних углах при ширине створок от 600 мм до 800 мм.

Для уплотнения притворов применяется полиуретановые прокладки по ГОСТ 10174-72 или другие равнозначные прокладки.

Установку прокладок следует производить после законченной отделки и просушки изделий.

Остекление изделий производится на замазке наносимой с обеих сторон стекла, или на эластичных прокладках, обеспечивающих воздухонепроницаемость по периметру остекления,

Инв. № подл.	Подпись и дата	Взам. инв. №

23628 4

с дополнительным креплением стекла штапиками.

Стекло применяемое для остекления окон и балконных дверей, должно соответствовать ГОСТ 111-78

Толщина стекла уточняется в проекте и при заказе изделий с учетом ветровых нагрузок и шумовых воздействий в районе строительства.

Оклонение от номинальных размеров деталей шиповых соединений и сборочных единиц устанавливаются в соответствии с требованиями ГОСТ 6449.1-82 и приведены в приложении общих технических условий ГОСТ 23166-78.

Шероховатость древесины лицевых поверхностей окон и балконных дверей назначается по ГОСТ 7016-75.

В отделке окон и балконных дверей должны быть использованы атмосферостойкие лакокрасочные материалы по ГОСТ 9825-73*, а качество покрытия ими должны соответствовать ГОСТ 15140-78.

Изделия, их сборочные единицы и детали должны иметь правильную геометрическую форму.

Окна и балконные двери должны поставляться потребителям в полной заводской готовности с оконченным отделочным покрытием, не требующим дополнительных работ на строительной площадке, установленными приборами и уплотняющими прокладками.

Приборы и части приборов, выступающие за габариты изделий, должны быть упакованы в отдельную тару и поставляться в комплекте с изделиями.

Металлические изделия и крепежные детали должны применяться с антикоррозийным покрытием.

Все размеры на чертежах настоящего выпуска указаны в миллиметрах для неокрашенных изделий и деталей.

Установка и крепление окон и балконных дверей в проемах должна производиться согласно СН и П III-19-76.

3. Номенклатура.

Номенклатура изделий, с объёмом древесины в чистоте и массой указаны на черт. 1.136.5-23.3-0000000ДИ

Инв. № подл. | Подпись и дата | Взам. инв. №

Марка	Эскиз	Обозначение	Габаритные размеры в мм (HxL)	Объем древ. м³ в чистоте	Масса кг.
ОРС6-9	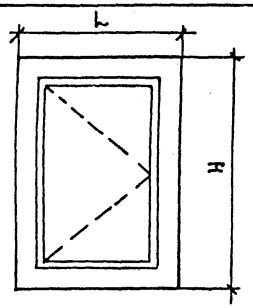	1.136.5-23.3-0100000	560x870	0,039	29,48
ОРС9-9		– 01	860x870	0,047	39,86
ОРС15-9А		– 02	1460x870	0,067	55,02
ОРС18-9А		– 03	1760x870	0,081	71,25
ОРС12-9	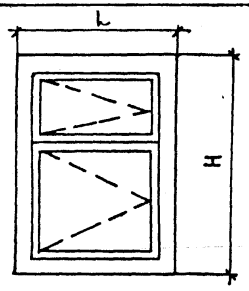	1.136.5-23.3-0200000	1160x870	0,074	57,70
ОРС15-5		– 01	1460x500	0,064	48,02
ОРС15-6		– 02	1460x570	0,067	49,76
ОРС15-9		– 03	1460x870	0,082	73,06
ОРС18-9		– 04	1760x870	0,101	82,85
ОРС6-12	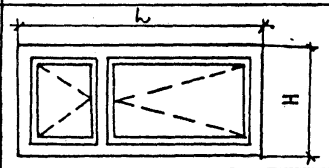	1.136.5-23.3-0300000	560x1170	0,057	42,71
ОРС9-12		– 01	860x1170	0,064	52,42
ОРС9-13,5		– 02	860x1320	0,081	62,73
ОРС9-14		– 03	860x1400	0,085	68,81
ОРС9-15		– 04	860x1470	0,088	71,76
ОРС12-12	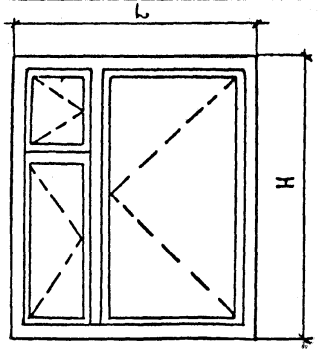	1.136.5-23.3-0400000	1160x1170	0,020	74,14
ОРС12-13,5		– 01	1160x1320	0,103	83,31
ОРС12-14		– 02	1160x1400	0,105	86,29
ОРС12-15		– 03	1160x1470	0,108	89,98
ОРС15-12		– 04	1460x1170	0,118	90,32
ОРС15-13,5		– 05	1460x1320	0,122	101,5
ОРС15-14		– 06	1460x1400	0,124	104,4
ОРС15-15		– 07	1460x1470	0,126	106,2
ОРС18-13,5		– 08	1760x1320	0,151	123,2
ОРС18-14		– 09	1760x1400	0,152	128,6
ОРС18-15		– 10	1760x1470	0,156	130,96

Марка	Эскиз	Обозначение	Габаритные размеры в мм (HxL)	Объем древ. м³ в чистоте	Масса кг.
ОРС15-18	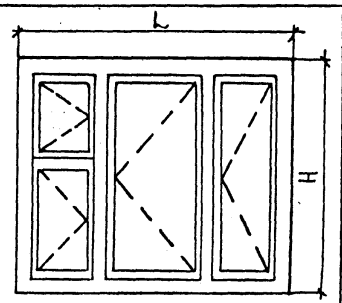	1.136.5-23.3-0500000	1460x1770	0,171	134,6
ОРС15-21		– 01	1460x2070	0,176	151,3
БРО22-7,5	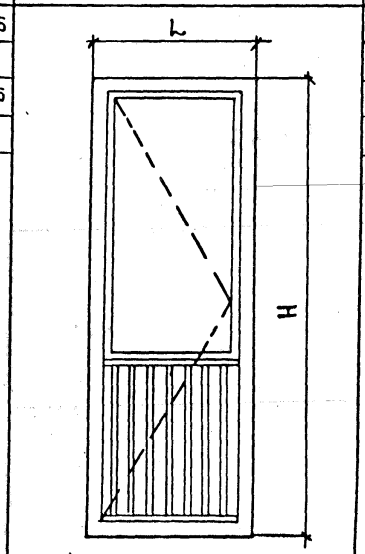	1.136.5-23.3-0600000	2175x720	0,101	86,8
БРО22-9		–01	2175x870	0,106	106,6
БРО24-7,5		–02	2375x720	0,108	104,7
БРО24-9		–03	2375x870	0,115	128,7

1. Схемы изделий изображены со стороны фасада
2. Цифры в марке изделий обозначают размеры проемов в модулях.
3. Масса изделий дана со стеклом толщиной 3 мм

Н. контр.	Мокроусов		
ГИП	Степнов		
Ст. инж.	Мокроусов		

1.136.5-23.3-0000000Ни

Номенклатура изделий

Стадия	Лист	Листов
Р		1

ЦНИИЭП жилища

Формат	Поз.	Обозначение	Наименование	Кол. на испол. 1.136.5-23.3-01 00 000- —	01	02	03	Примечание
			Документация					
А4		1.136.5-23.3-00 00 000ТО	Техническое описание	×	×	×	×	
А3		1.136.5-23.3-01 00 000СБ.рис.1	Сборочный чертеж	×				
		рис.2			×			
		рис.3				×		
		рис.4					×	
			Сборочные единицы					
А4	1	1.136.5-23.3-01 01 000	Коробка	1				
	1	-01	Коробка		1			
	1	-02	Коробка			1		
	1	-03	Коробка				1	
А4	2	1.136.5-23.3-01 02 000	Фрагмуга	1				
	2	-01	Фрамуга		1			
		Марка		ОРС6-9	ОРС9-9	ОРС15-9А	ОРС18-9А	

			1.136.5-23.3-01 00 000
			Блок оконный
Н.контр.	Мокроусов		
ГИП	Степнов		
Ст.инж.	Мокроусов		

Стадия	Лист	Листов
Р	1	2

ЦНИИЭПжилища

Инв.№ подл. | Подпись и дата | Взам.инв.№

Формат	Зон.	Поз.	Обозначение	Наименование	Кол. на испол. 1.136.5-23.3-0100 000- —	01	02	03	Примечание
А4		2	1.136.5-23.3-01 02 000-02	Фрамуга	1		1		
		2	-03	Фрамуга				1	
А4		3	1.136.5-23.3-01 03 000	Створка	1				
		3	-02	Створка		1			
		3	-03	Створка			1		
		3	-04	Створка				1	
				Стандартные					
				изделия					
				Петли ГОСТ 5088-78					
		12		ПВ1-100П	2	2	2	3	
		13		ПВ2-100	2	2	2	2	
		18		Завертка ЗР2-1	1	2	2	2	
		18		Завертка ЗР2-2	1	2	2	2	
		19		Шуруп 1-4х25					
				ГОСТ 1145-80	12	24	24	24	

1.136.5-23.3-01 00 000	Лист 2

Рис 1

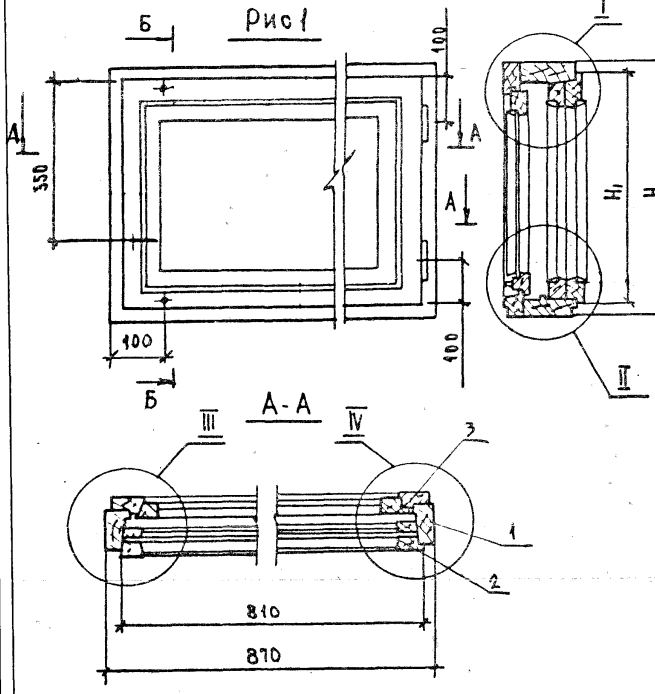

Рис. 2

Остальное - см. рис. 1

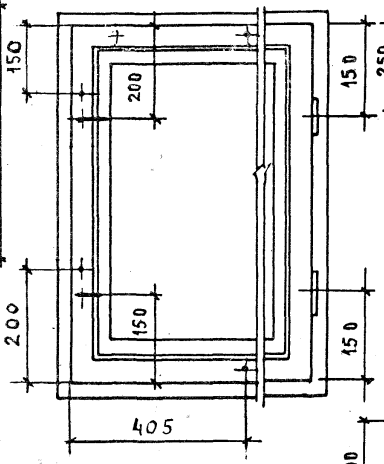

Рис. 3

Остальное - см. рис. 1

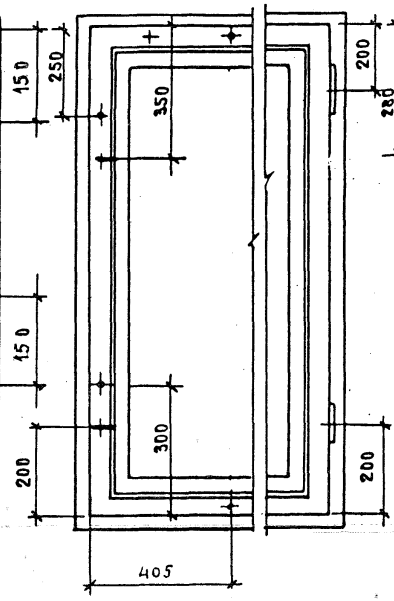

Рис. 4

Остальное - см. рис. 1

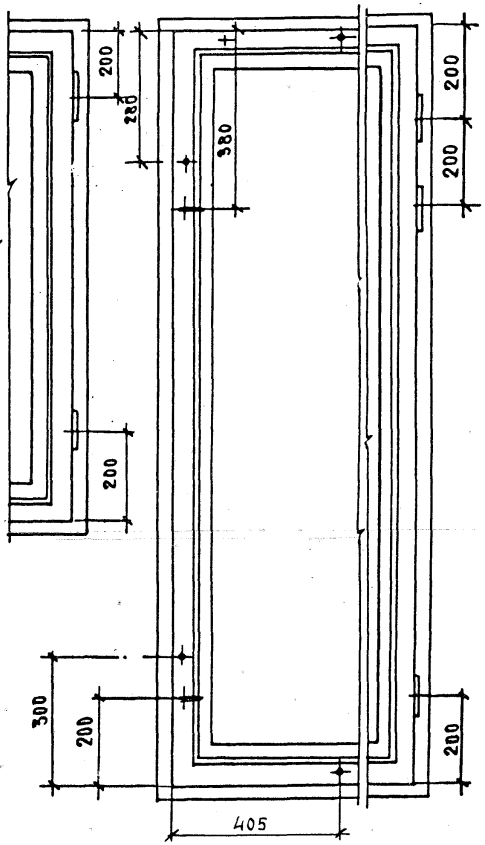

Обозначение	Рис	Марка	Размеры в мм. H	Размеры в мм. H1	Объем, м³ в чистоте	Масса кг.
1.136.5-23.7-01 00 000	1	ОРС 6-9	560	495	0,0393	29,48
-01	2	ОРС 9-9	860	795	0,0471	39,86
-02	3	ОРС 15-9А	1460	1395	0,0669	55,02
-03	4	ОРС 18-9А	1760	1695	0,0812	71,25

		1.136.5-23.7-01 00 000 СБ	
Н. контр.	Мокроусов	Блок оконный Сборочный чертеж	Стадия: Р; Масса: см. табл.; Масштаб: 1:10
Гип	Степанов		Лист 1; Листов 2
Ст. инж.	Мокроусов		ЦНИИЭП жилища

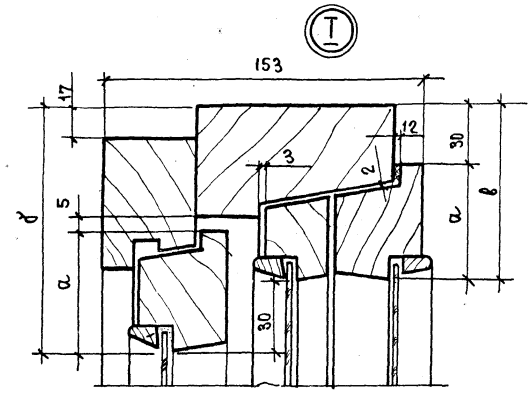

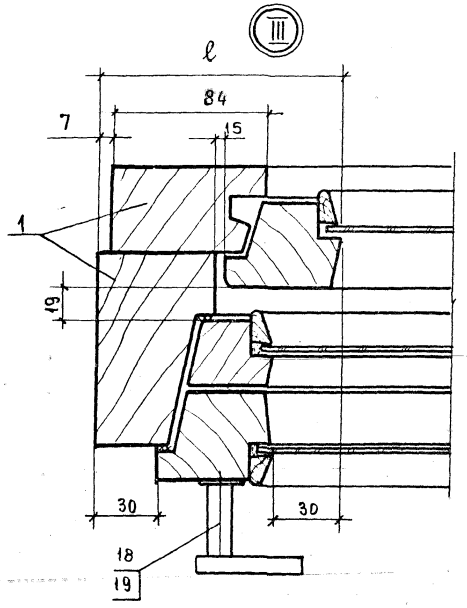

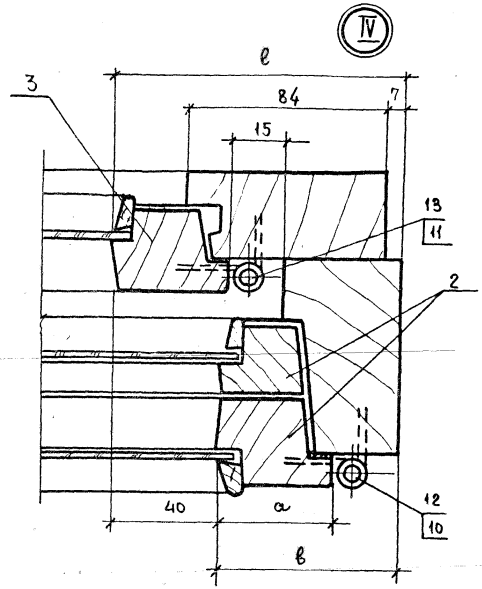

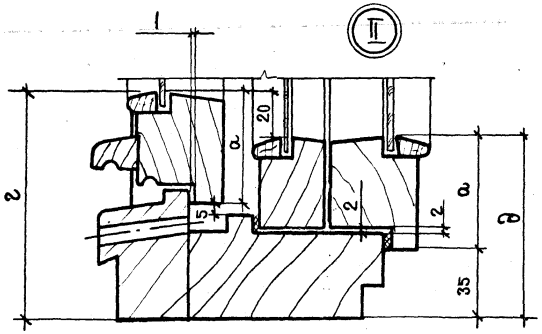

Обозначение	Марка	Размеры в мм					
		а	б	в	г	д	е
1.136.5-23.3-01 00 000	ОРС 6-9	55	115	85	110	90	125
-01	ОРС 9-9						
-02	ОРС 15-9А						
-03	ОРС 18-9А	65	125	95	120	100	135

Инв.№ подл.	Подпись и дата	Взам. инв.№

Формат	Зона	Поз.	Обозначение	Наименование	Кол. на исполн. 1.136.5-23.3-01 01 000- —	01	02	03							Примечание
				Документация											
А3			1.136.5-23.3-01 01 000СБ	Сборочный чертеж	×	×	×	×							
				Сборочные единицы											
А4		1	1.136.5-23.3-01 01 100	Рамка	1										
		1	-01	Рамка		1									
		1	-02	Рамка			1								
		1	-03	Рамка				1							
А4		2	1.136.5-23.3-01 01 200	Рамка	1										
		2	-01	Рамка		1									
		2	-02	Рамка			1								
		2	-03	Рамка				1							
				Марка блока	ОРС6-9	ОРС9-9	ОРС15-9А	ОРС18-9А							

			1.136.5-23.3-01 01 000
Н. контр.	Мокроусов		Коробка
ГИП	Степнов		
Ст. инж.	Мокроусов		

Стадия	Лист	Листов
Р	1	2

ЦНИИЭП жилища

Инв.№ подл.	Подпись и дата	Взам. инв.№

Формат	Зона	Поз.	Обозначение	Наименование	Кол. на исполн. 1.136.5-23.3-01 01 000- —	01	02	03							Примечание
				Стандартные изделия											
		5		Гвозди К3.0×80 ГОСТ 4028-63*											
				Материалы											
Б4		3		Прокладка полиуретановая ГОСТ 10174-72	2,43	3,03	4,2	4,8							м

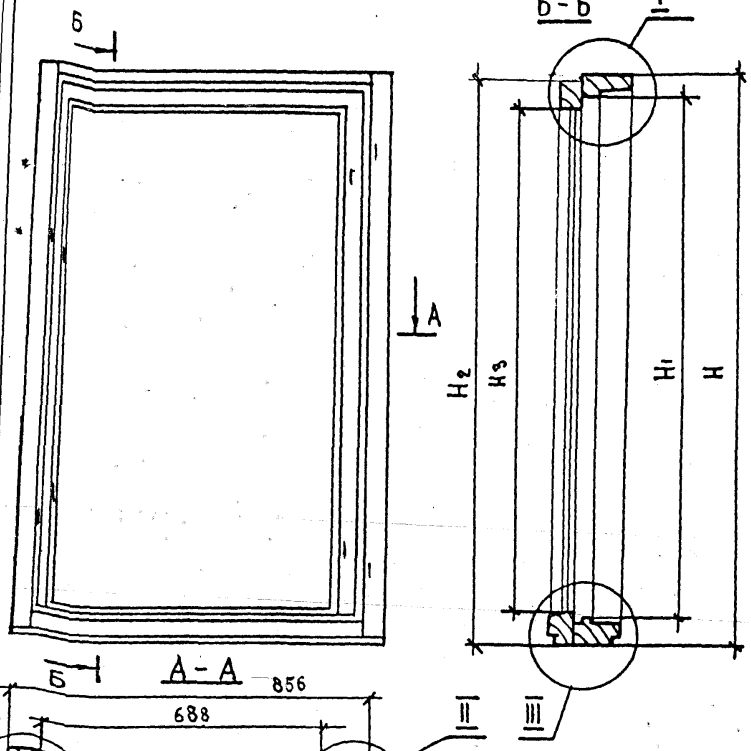

Обозначение	Марка блока	Размеры в мм.				Объем, м³ в чистоте
		Н	Н1	Н2	Н3	
1.136.5-233-0101 000	ОРС6-9	560	455	543	416	0,0229
-01	ОРС9-9	860	755	843	716	0,0281
-02	ОРС15-9А	1460	1355	1443	1316	0,0390
-03	ОРС18-9А	1760	1655	1743	1616	0,0442

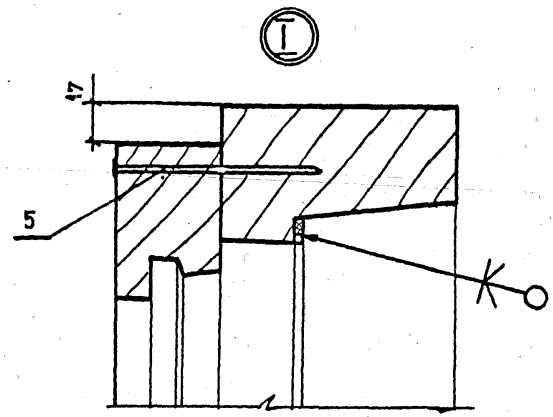

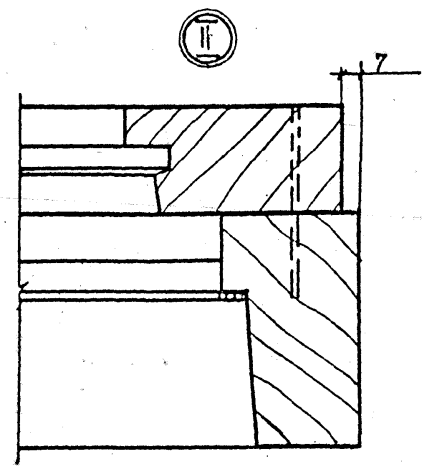

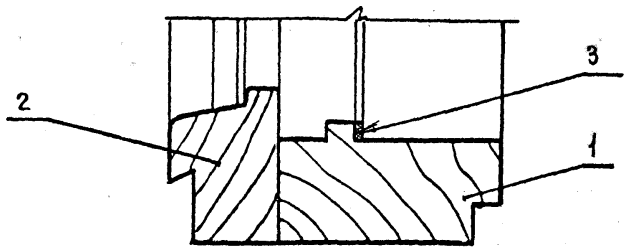

Н. контр.	Мокроусов		
ГИП	Степнов		
Ст. инж.	Мокроусов		

1.136.5-233-01 01 000 СБ

Коробка

Сборочный чертеж

Стадия	Масса	Масштаб
Р		1:10
Лист	Листов 1	

ЦНИИЭП жилища

Формат	Зона	Поз.	Обозначение	Наименование	Кол. на исполн. 1.136.5-23.3-01 01 100-										Примечание
					—	01	02	03							
				Документация											
А3			1.136.5-23.3-01 01 100 СБ РИС 1	Сборочный чертеж	X										
			РИС 2			X									
			РИС 3				X	X							
				Детали											
				Древесина хвойная											
				ГОСТ 24454-80Е											
БЧ		1	1.136.5-23.3-01 01 101	Брусок 560×94×55	1										
				Марка блока	ОРС 6-9	ОРС 9-9	ОРС 15-9А	ОРС 18-9А							

Н. контр.	Мокроусов		1.136.5-23.3-01 01 100
ГИП	Степнов		РАМКА
Ст. инж.	Мокроусов		

Стадия	Лист	Листов
Р	1	2

ЦНИИЭП
Жилища

Инв. № подл.	Подпись и дата	Взам. инв. №

Формат	Зона	Поз.	Обозначение	Наименование	Кол. на исполн. 1.136.5-23.3-01 01 100-										Примечание
					—	01	02	03							
БЧ		1	1.136.5-23.3-01 01 101-01	Брусок 860×94×55		1									
			-02	1460×94×55			1								
			-03	1760×94×55				1							
БЧ		2	1.136.5-23.3-01 01 102	Брусок 560×94×55	1										
			-01	860×94×55		1									
			-02	1460×94×55			1								
			-03	1760×94×55				1							
БЧ		3	1.136.5-23.3-01 01 103	Брусок 870×94×55	1	1	1	1							
БЧ		4	1.136.5-23.3-01 01 104	Брусок 870×94×50	1	1	1	1							

1.136.5-23.3-01 01 100

Лист 2

Рис. 1

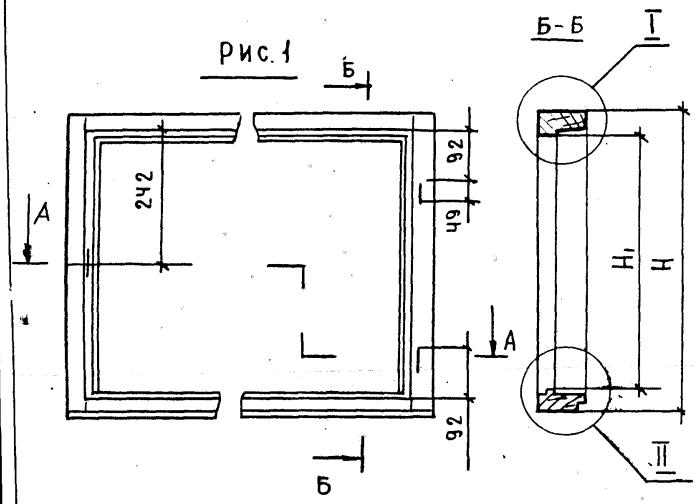

А-А

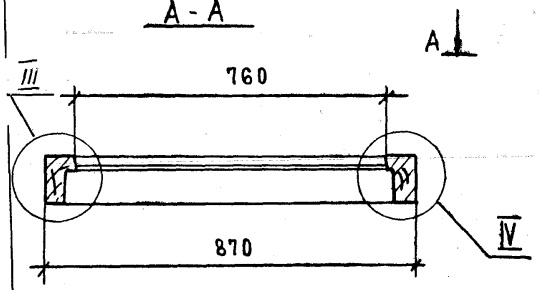

Рис. 2

Остальное см. рис. 1

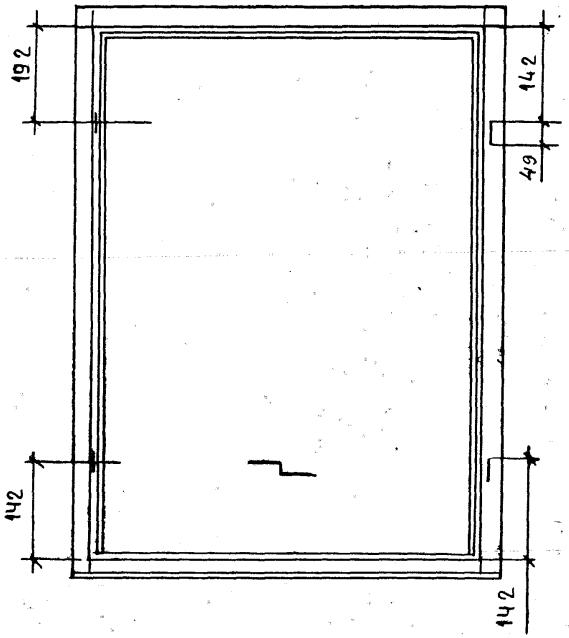

Рис. 3

Остальное - см. рис. 1

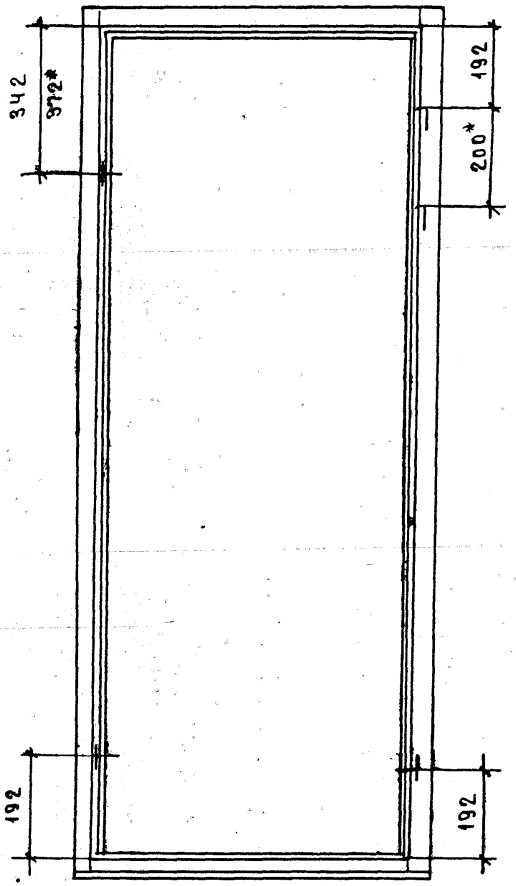

1* Размеры для ОР18-9А

Обозначение	Марка блока	Рис.	Размеры, в мм H	Размеры, в мм H1	Объем, м³ в чистоте
1.136.-5-233-01 01 100	ОРС 6-9	1	560	455	0,0140
-01	ОРС 9-9	2	860	755	0,0171
-02	ОРС 15-9А	3	1460	1355	0,0234
-03	ОРС 18-9А		1760	1655	0,0265

			1.136.5-233-01 01 100 СБ
			Рамка сборочный чертеж
Н. контр.	Мокроусов		
ГИП	Степнов		
Ст. инж.	Мокроусов		

Стадия	Масса	Масштаб
Р		1:10
Лист 1	Листов 2	

ЦНИИЭП жилища

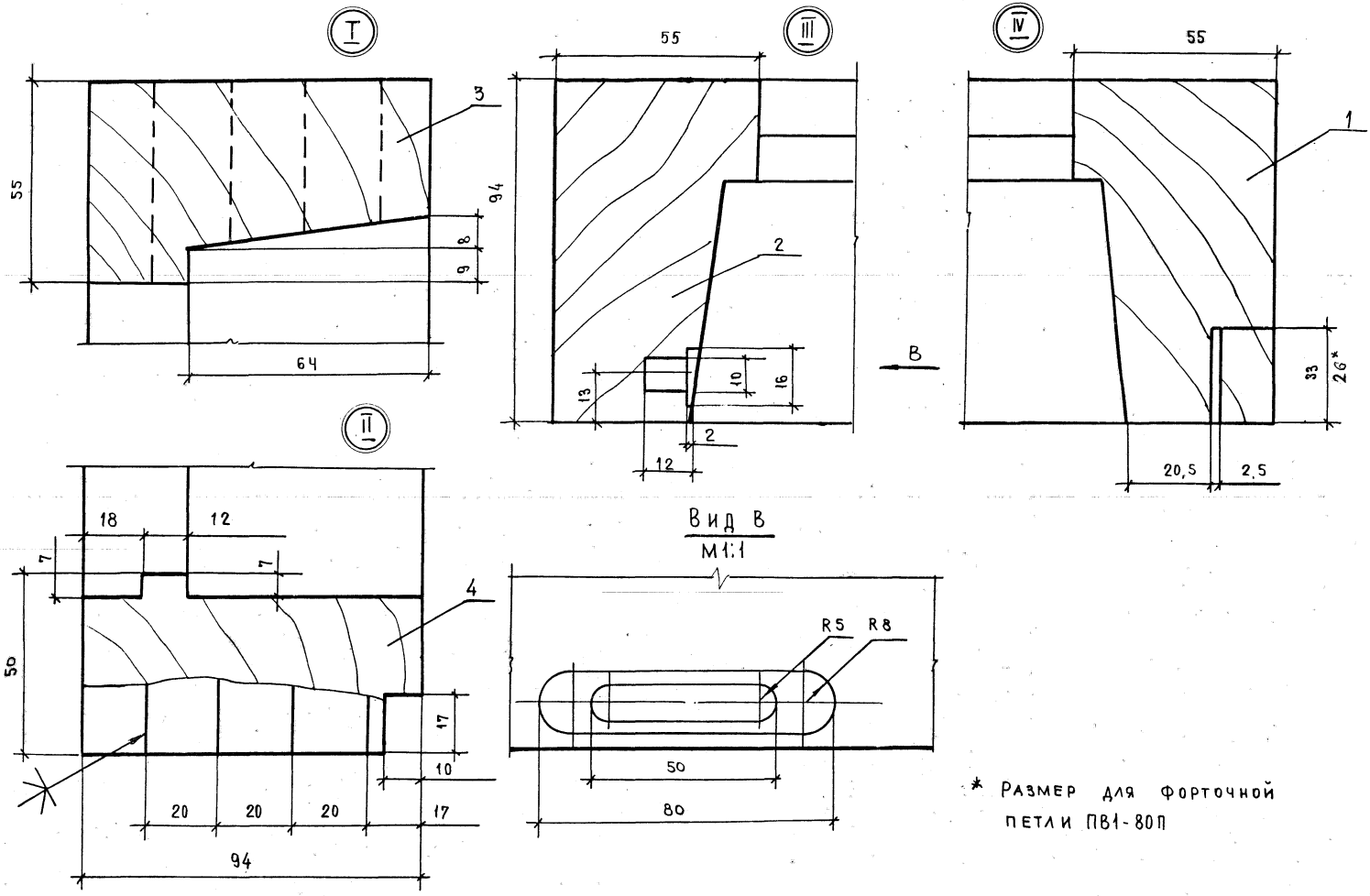

* Размер для форточной петли ПВ1-80П

Формат	Зона	Поз.	Обозначение	Наименование	Кол. на испол. 1.136.5-23.3-0101200 —	01	02	03	Примечание
				Документация					
А3			1.136.5-23.3-01 01 200 СБ рис.1	Сборочный чертеж	×				
			рис.2			×			
			рис.3				×	×	
				Детали					
				Древесина хвойная					
				ГОСТ 24454-80Е					
БЧ		1	1.136.5-23.3-01 01 201	Брусок 543×84×44	1				
				Марка блока	ОРС6-9	ОРС9-9	ОРС15-9А	ОРС18-9А	

			1.136.5-23.3-01 01 200
Н. констр.	Мокрусов		Рамка
ГИП	Степнов		
Ст. инж.	Мокрусов		

Стадия	Лист	Листов
Р	1	2

ЦНИИЭП жилища

Инв. № подл.	Подпись и дата	Взам. инв. №

Формат	Зона	Поз.	Обозначение	Наименование	Кол. на испол. 1.136.5-23.3-0101200- —	01	02	03	Примечание
БЧ		1	1.136.5-23.3-01 01 201-01	Брусок 843×84×44		1			
			-02	1443×84×44			1		
			-03	1743×84×44				1	
БЧ		2	1.136.5-23.3-01 01 202	Брусок 543×84×74	1				
			-01	843×84×44		1			
			-02	1443×84×44			1		
			-03	1743×84×44					
БЧ		3	1.136.5-23.3-01 01 203	Брусок 856×64×44	1	1	1	1	
БЧ		4	1.136.5-23.3-01 01 204	Брусок 856×63×44	1	1	1	1	

1.136.5-23.3-01 01 200	Лист 2

Рис 1

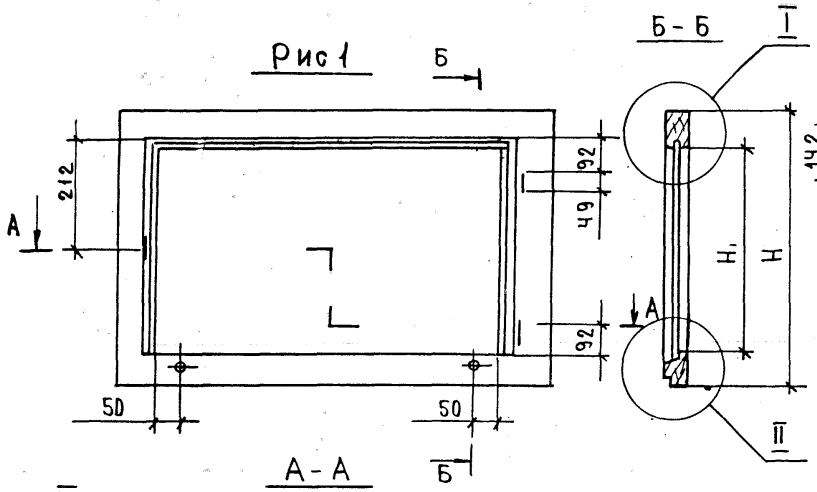

Рис 2

Остальное-см рис.1

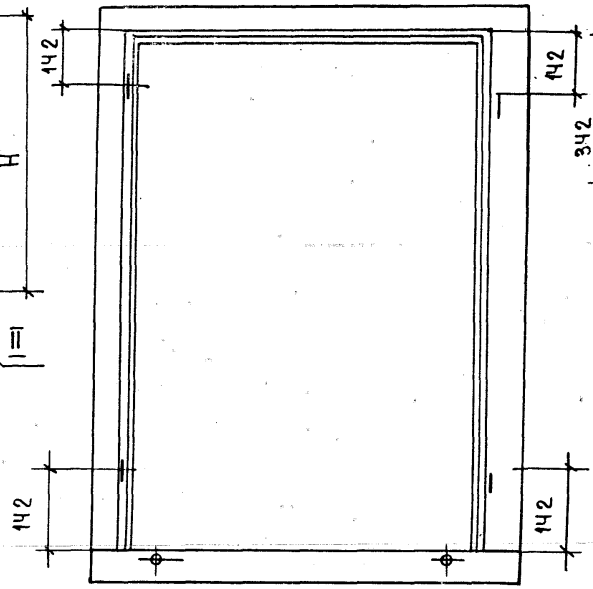

Рис 3

Остальное-см рис.1

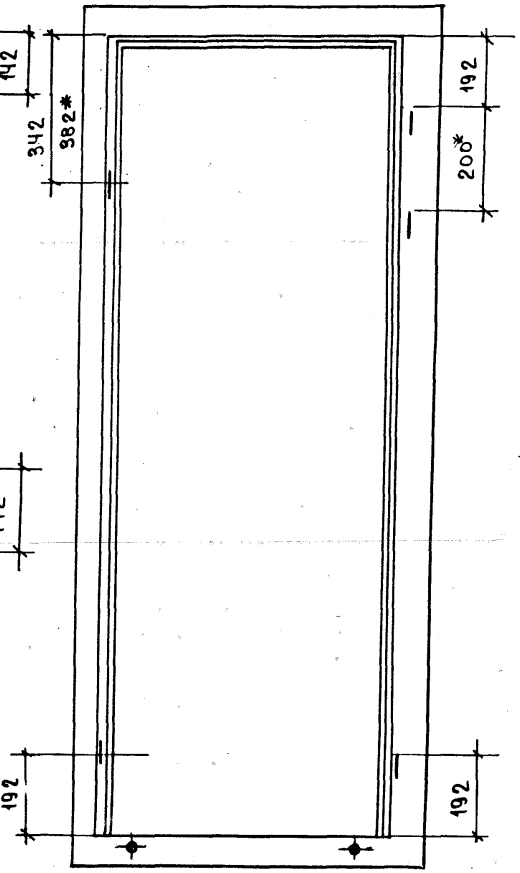

1.* Размеры для рамки ОРС18-9А

Обозначение	Марка блока	Рис.	Размеры в мм H	Размеры в мм H,	Объем, м³
1.136, 5-23.3-0101 200	ОРС 6-9	1	543	416	0,0089
-01	ОРС 9-9	2	843	716	0,0110
-02	ОРС 15-9А	3	1443	1316	0,0156
-03	ОРС 18-9А		1743	1616	0,0177

			1.136, 5-23.3-0101 200 СБ
			Рамка. Сборочный чертеж
Н.контр.	Мокроусов		
ГИП	Степнов		
Ст.инж.	Мокроусов		

Стадия	Масса	Масштаб
Р		1:10
Лист 1	Листов 2	

ЦНИИЭП жилища

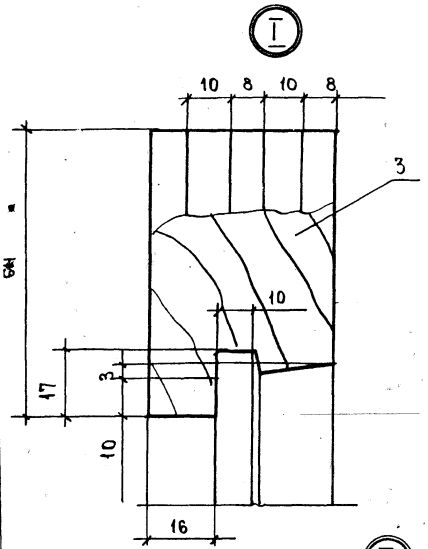

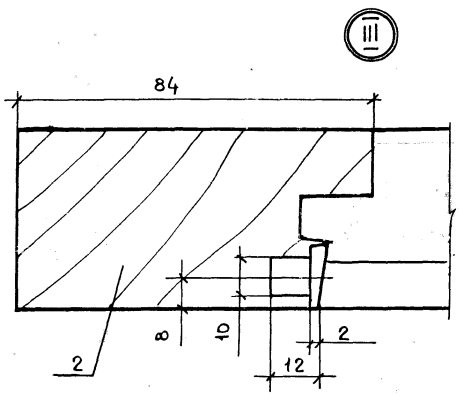

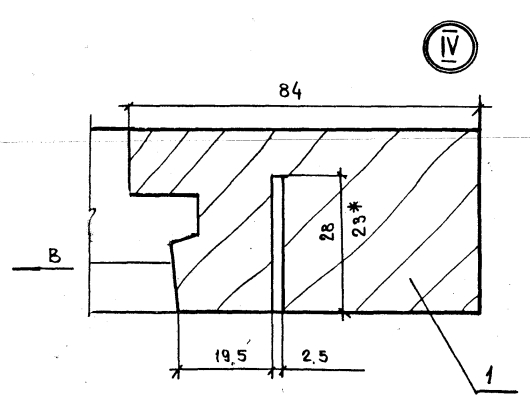

Вид В

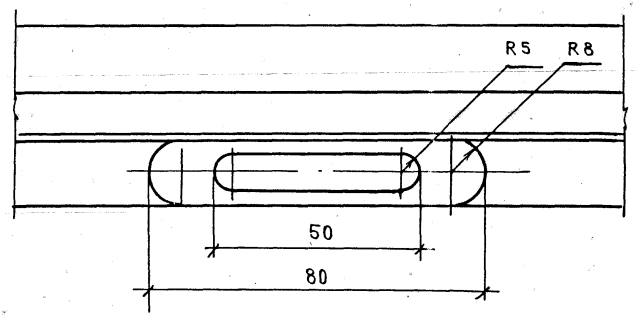

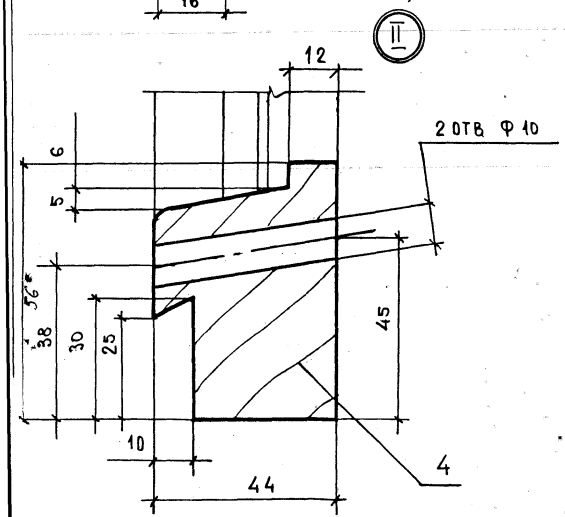

1* Размер под форточную петлю ПВ2-15-1

Формат	Зона	Поз.	Обозначение	Наименование	Кол. на испол. 1.136.5-23.3-0102 000— —	01	02	03	04	05	06	07	08	09	10	11	12	13	Примечание
				Документация															
А3			1.136.5-23.3-01 02 000 СБ рис.1	Сборочный чертеж	×														
			рис.2			×													
			рис.3				×		×										
			рис.4					×		×								×	
			рис.5								×		×		×				
			рис.6											×					
			рис.7									×				×			
			рис.8														×		
БЧ		1	1.136.5-23.3-01 02 100	Створка	1	1	1	1	1	1	1	1	1	1	1	1	1	1	
БЧ		2	1.136.5-23.3-01 02 200	Створка	1	1	1	1	1	1	1	1	1	1	1	1	1	1	
				Детали															
				Древесина хвойная ГОСТ 24454-80Е															
БЧ		3	1.136.5-23.3-01 02 101	Брусок 495×55×42	1	1													
			-01	795×55×42			1	1											
				Марка блока	ОРС6-9	ОРС6-12	ОРС9-9	ОРС9-12	ОРС12-9	ОРС12-12	ОРС15-6	ОРС15-9	ОРС15-12	ОРС15-9А	ОРС18-13,5	ОРС18-9	ОРС18-9А	ОРС15-5	

Н. Контр.	Мокроусов		1.136.5-23.3-0102 000
ГИП	Степнов		Рамуга правая
Ст. инж.	Мокроусов		Стадия Р; Лист 1; Листов 5
			ЦНИИЭП жилища

Формат	Зона	Поз.	Обозначение	Наименование	Кол. на испол. 1.136.5-233-01 02 000 —													Примечание
					—	01	02	03	04	05	06	07	08	09	10	11	12	13	
Б4		3	1.136.5-233-01 02 101 – 02	Брусок 630х55х42					1	1									
			– 03	930х55х42							1	1	1	1				1	
			– 04	1110х65х42											1	1			
			– 05	1695х65х42													1		
Б4		4	1.136.5-233-01 02 102	Брусок 495х55х42	1	1													
			– 01	795х55х42			1	1											
			– 02	630х55х42					1	1									
			– 03	930х55х42							1	1	1	1				1	
			– 04	1110х65х42											1	1			
			– 05	1695х65х42													1		
Б4		5	1.136.5-233-01 02 103	Брусок 810х55х42	2		2		2			2		2					
			– 01	410х55х42		2		2		2			2						
			– 02	440х55х42														2	
			– 03	510х55х42							2								
			– 04	430х65х42											2				
			– 05	810х65х42												2	2		
Б4		6	1.136.5-233-01 02 201	Брусок 471х41х32	1	1													
			– 01	771х41х32			1	1											
			– 02	606х41х32					1	1									
			– 03	906х41х32							1	1	1	1				1	
			– 04	1086х51х32											1	1			
			– 05	1671х51х32													1		

Формат	Зона	Поз.	Обозначение	Наименование	Кол. на исполнение 1.136.5-233-01 02 000 —													Примечание
					—	01	02	03	04	05	06	07	08	09	10	11	12	13	
Б4		7	1.136.5-233-01 02 202 —	Брусок 471×41×32	1	1													
			— 01	771×41×32			1	1											
			— 02	606×41×32					1	1									
			— 03	906×41×32							1	1	1	1				1	
			— 04	1086×57×32											1	1			
			— 05	1671×51×32													1		
Б4		8	1.136.5-233-01 02 203	Брусок 782×41×32	1		1		1			1		1					
			— 01	382×41×32		1		1		1			1						
			— 02	412×41×32															
			— 03	482×41×32							1							1	
			— 04	402×51×32											1				
			— 05	782×51×32												1	1		
Б4		9	1.136.5-233-01 02 204	Брусок 782×45×32	1		1		1			1		1					
			— 01	382×45×32		1		1		1			1						
			— 02	412×45×32														1	
			— 03	482×45×32							1								
			— 04	402×55×32											1				
			— 05	782×55×32												1	1		

Формат	Зона	Поз	Обозначение	Наименование	Кол. на исполнение 1.136.5-23.3-0102 000-														Примечание
					—	01	02	03	04	05	06	07	08	09	10	11	12	13	
Б4		10	1.136.5-23.3-0000 001 -	Штапик 405х16х10	4	4													
			— 01	705х16х10			4	4											
			— 02	540х16х10					4	4									
			— 03	840х16х10							4	4	4					4	
			— 04	1305х16х10										4					
			— 05	1000х16х10											4	4			
			— 06	1585х16х10													4		
			— 07	720х16х10	4		4		4			4		4		4	4		
			— 08	320х16х10		4		4		4			4		4				
			— 09	420х16х10							4								
			— 10	350х16х10														4	
				Стекло ГОСТ 111-78															
Б4		12	1.136.5-23.3-00 00 003	толщ. 2,5-3мм. 400х715	2														
			— 01	400х315		2													
			— 02	700х715			2												
			— 03	700х315				2											
			— 04	585х715					2										
			— 05	585х315						2									
			— 06	835х415							2								
			— 07	835х715								2							
			— 08	835х315									2						
			— 09	1300х715										2					
			— 10	995х315											2				
			— 11	995х695												2			
			— 12	1580х695													2		
			— 13	835х845														2	

М.

Зона	Поз.	Обозначение	Наименование	Кол. на исполн. 1.136.5-233-01 02 000 —													Примечание
				—	01	02	03	04	05	06	07	08	09	10	11	12	13	
			Стандартные изделия															
БЧ	15		Нагель Н33 ГОСТ 17585-72	4	4	4	4	4	4	4	4	4	4	4	4	4	4	
БЧ	16		Гвозди 1,2×20 ГОСТ 4028-65	28	20	32	24	32	24	30	36	28	40	26	36	44	28	
БЧ	18		Угольник УГ 75-1 ГОСТ 5091-78	8		8		8			8		8		8	8		
БЧ	19		Шуруп 1-3 × 25 ГОСТ 1145-80	38	4	40	4	38	4	4	36	4	40	4	40	40	4	К поз. 16; 20
БЧ	20		Стяжка СТ ГОСТ 5090-79	3	1	4	2	3	1	2	2	2	4	2	4	4	2	
БЧ	21		Петля ПВ 3-1 ГОСТ 5088-78	2	2	2	2	2	2	2	2	2	2	2	2	2	2	
			Материалы															
БЧ	17		Прокладка полиуретановая ГОСТ 10174-72	4,0	3,5	6,4	4,8	5,7	4,1	5,7	6,9	5,3	8,8	6,0	7,6	10,0	5,6	м

Рис.1

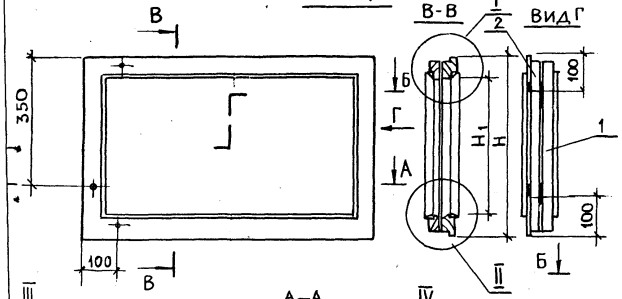

Рис.2
Остальное - см. рис.1

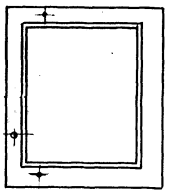

Рис.3
Остальное - см. рис.1

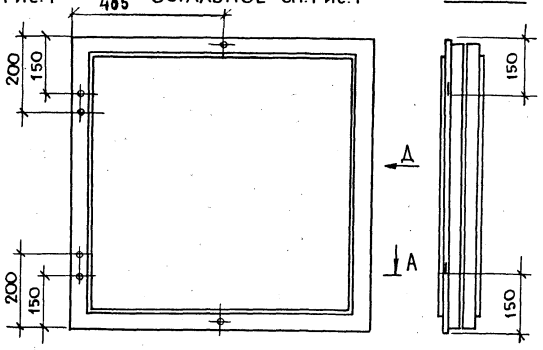

Рис.4
Остальное - см. рис.1

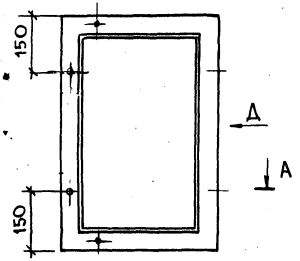

Рис.5
Остальное - см. рис.1

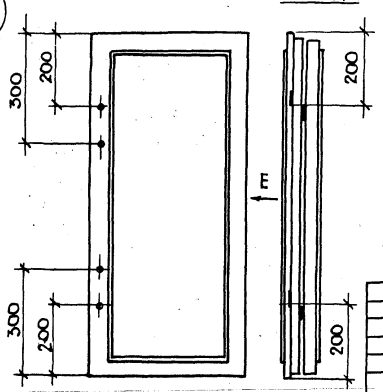

1. Длина паза для петли ПВ1-80 = 39 мм, а для петли ПВ1-100 = 49 мм.

				1.136.5-23.7-0102 000 СБ	
				Фрамуга правая Сборочный чертеж	Стадия: Р; Масса: ; Масштаб: 1:10
					Лист 1; Листов 3
Н. контр.	Мокроусов				ЦНИИЭП жилища
Гип	Степнов				
Ст. инж.	Мокроусов				

Рис.6
Остальное см. рис. 1

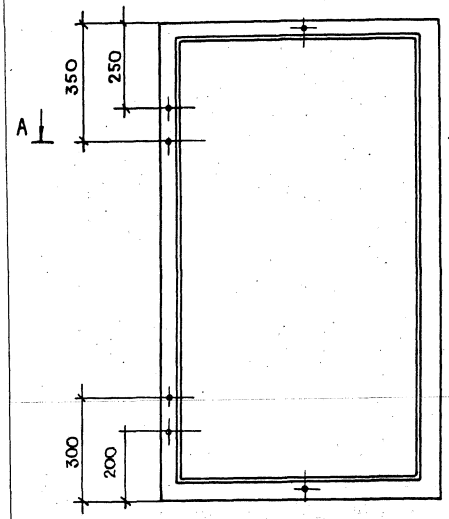

Вид Ж

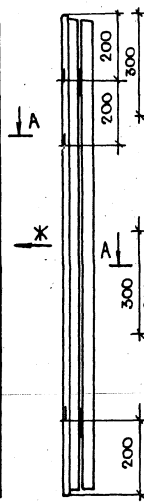

Рис.7
Остальное - см. рис 1

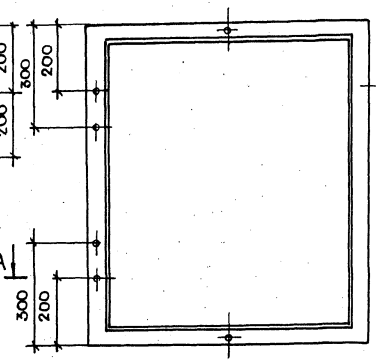

Рис.8
Остальное - см. рис.1

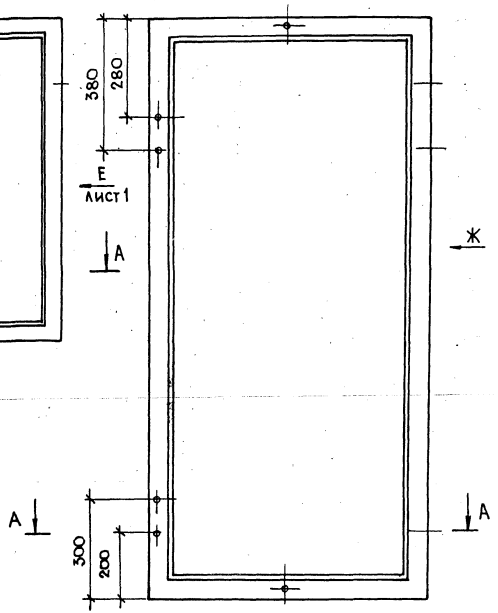

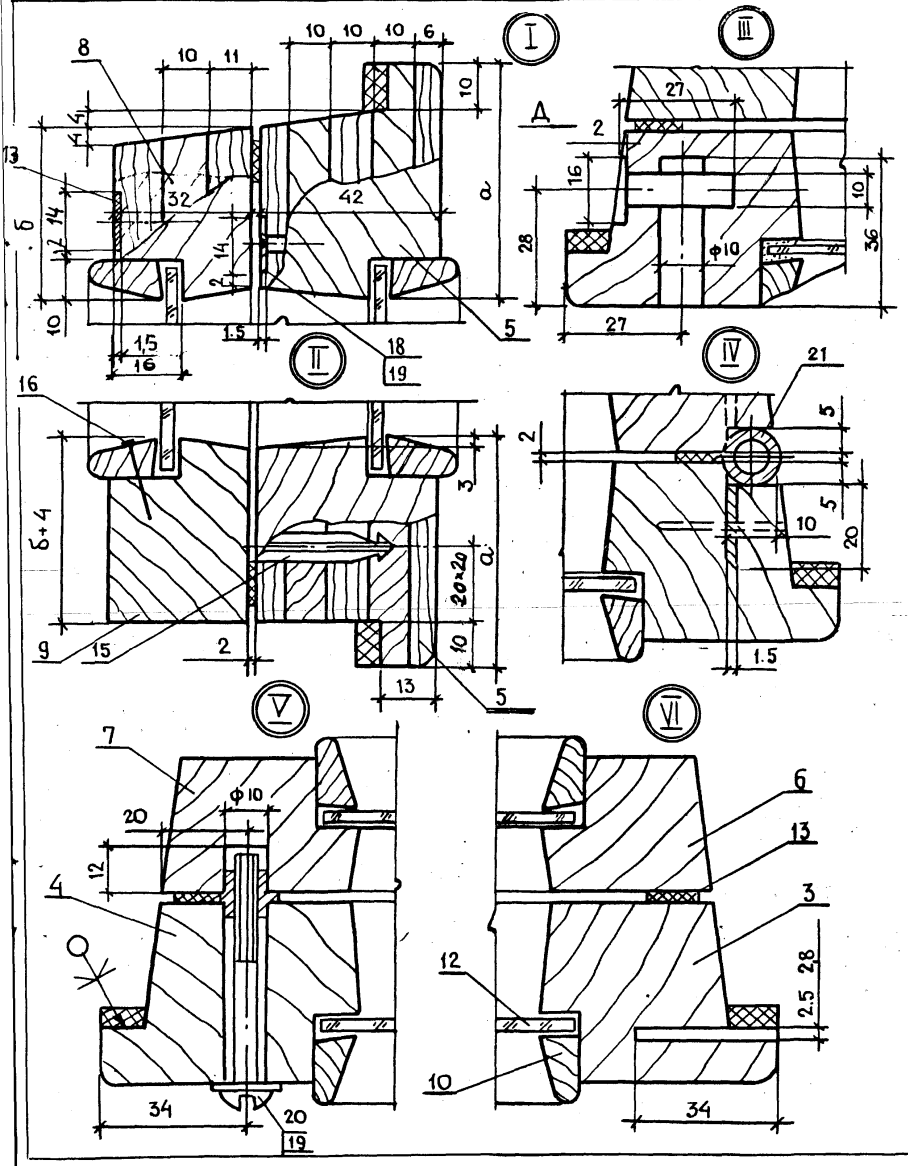

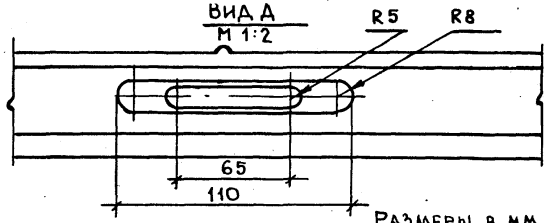

Размеры в мм

Обозначение	Марка блока	Рис	H	H_1	L	L_1	а	б	Объем, м³ в чистоте
1.136.5-233-01 02 000	ОРС6-9	1	495	385	810	700			0,0008
-01	ОРС6-12	2			410	300			0,0069
-02	ОРС 9-9	3	795	685	810	700			0,0122
-03	ОРС 9-12 ОРС 9-13,5 ОРС 9-14 ОРС 9-15	4			410	300			0,0092
-04	ОРС 12-9	3	630	520	810	700			0,0109
-05	ОРС 12-12 ОРС 12-13,5 ОРС 12-14 ОРС 12-15	4			410	300	55	41	0,0079
-06	ОРС 15-6	5	930	820	510	400			0,0109
-07	ОРС 15-9	7			810	700			0,0132
-08	ОРС 15-12 ОРС 15-13,5 ОРС 15-14 ОРС 15-15 ОРС 15-18 ОРС 15-21	5			410	300			0,0102
-09	ОРС 15-9А	6	1395	1285	810	700			0,0168
-10	ОРС 18-13,5 ОРС 18-14 ОРС 18-15	5	1110	980	430	360	65	51	0,0145
-11	ОРС 18-9	7			810	680			0,0180
-12	ОРС 18-9А	8	1695	1565					0,0236
-13	ОРС 15-5	5	930	820	440	330	55	41	0,0104

Формат	Зона	Поз.	Обозначение	Наименование	Кол. на исполнение 1.136.5-23.3-01 03 000- —	01	02	03	04	05	06	07	08	09	10	11	12	13	Примечание
				Документация															
А3			1.136.5-23.3-01 03 000 Рис.1	Сборочный чертеж	×	×													
			Рис.2				×	×	×	×									
			Рис.3														×		
			Рис.4								×	×	×		×	×		×	
			Рис.5											×					
				Детали															
				Древесина хвойная															
				ГОСТ 24.454-80Е															
Бч		1	1.136.5-23.3-01 03 101	Брусок 445×55×42	1	1													
			- 01	745×55×42			1	1											
			- 02	580×55×42					1	1									
			- 03	880×55×42							1	1	1					1	
			- 04	1345×55×42										1					
			- 05	1660×65×42											1	1			
			- 06	1645×65×42													1		
Бч		2	1.136.5-23.3-01 03 102	Брусок 445×55×42	1	1													
			- 01	745×55×42			1	1											
			- 02	580×55×42					1	1									
				Марка блока	ОРС 6-9	ОРС 6-12	ОРС 9-9	ОРС 9-12	ОРС 12-9	ОРС 12-12	ОРС 15-6	ОРС 15-9	ОРС 15-12	ОРС 15-9А	ОРС 18-13,5	ОРС 18-9	ОРС 18-9А	ОРС 15-5	

Н. контр.	Мокроусов		1.136.5-23.3-01 03 000
ГИП	Степнов		Створка правая
Ст. инж	Мокроусов		Стадия: Р; Лист: 1; Листов: 4
			ЦНИИЭП жилища

Формат	Зона	Поз.	Обозначение	Наименование	Кол. на исполнения 1.136.5-23.3-01 03 000-														Примечание
					–	01	02	03	04	05	06	07	08	09	10	11	12	13	
БЧ		2	1.136.5-23.3-01 03 102 - 03	Брусок 880×55×42							1	1	1					1	
			- 04	1345×55×42										1					
			- 05	1060×65×42											1	1			
			- 06	1645×65×42													1		
БЧ		3	1.136.5-23.3-01 03 103	Брусок 730×55×42	1		1		1			1		1					
			- 01	340×55×42		1		1		1			1						
			- 02	430×55×42							1								
			- 03	360×55×42														1	
			- 04	360×65×42											1	1			
			- 05	730×65×42													1		
БЧ		4	1.136.5-23.3-01 03 104	Брусок 730×55×42	1		1		1			1		1					
			- 01	340×55×42		1		1		1			1						
			- 02	430×55×42							1								
			- 03	360×55×42														1	
			- 04	360×65×42											1	1			
			- 05	730×65×42													1		
БЧ		10	1.136.5-23.3-00 00 001 - 11	Штапик 355×16×10	2	2													
			- 12	655×16×10			2	2											
			- 13	490×16×10					2	2									
			- 14	790×16×10							2	2	2					2	

Формат	Зона	Поз.	Обозначение	Наименование	Кол. на испол. 1.136.5-233-01 03 000- —	01	02	03	04	05	06	07	08	09	10	11	12	13	Примечание
БЧ		10	1.136.5-233-00 00 001 – 15	Штапик 1255×16×10										2					
			-16	950×16×10											2	2			
			-17	1535×16×10													2		
			-18	640×16×10	2		2		2			2		2					
			-19	250×16×10		2		2		2			2		2				
			-20	340×16×10							2								
			-21	620×16×10												2	2		
			-22	270×16×10														2	
БЧ		11	1.136.5-233-00 00.002	Слив 675×25×19	1		1		1			1		1		1	1		
			-01	285×25×19		1		1		1			1						
			-02	375×25×19							1								
			-03	305×25×19											1			1	
				Стекло ГОСТ 111-78															
				толщ. 2,5-3мм															
БЧ		12	1.136.5-233-0000 003 – 14	350×635	1														
			-15	350×245		1													
			-16	650×635			1												
			-17	650×245				1											
			-18	485×635					1										
			-19	485×245						1									
			-20	785×335							1								
			-21	785×635								1							
			-22	785×245									1						

Группы	Зона	Поз.	Обозначение	Наименование	Кол. на исполнение 1.136.5-23.3-01 03 000 –	01	02	03	04	05	06	07	08	09	10	11	12	13	Примечание
БЧ		12	1.136.5-233-0000 003 – 23	Стекло 1250 × 635										1					
			– 24	945 × 245											1				
			– 25	945 × 615												1			
			– 26	1530 × 615													1		
			– 27	785 × 265														1	
				Стандартные изделия															
БЧ		15		Нагель Н33 ГОСТ 11585-72	4	4	4	4	4	4	4	4	4	4	4	4	4	4	
БЧ		16		Гвозди 1,2×20 ГОСТ 4028-63*	10	10	12	12	12	12	12	14	16	18	4	16	20	10	
БЧ		17		Гвозди 1,8×40 ГОСТ 4028-63*	4	3	4	3	4	3	3	4	4	3	3	4	4	3	
БЧ		18		Угольник УГ15-1															
				ГОСТ 5091-78	2		2		2			2		2		2	2		
БЧ		19		Шурупы 1-3×25															
				ГОСТ 1145-80	8		8		8			8		8		8	8		

Рис. 1

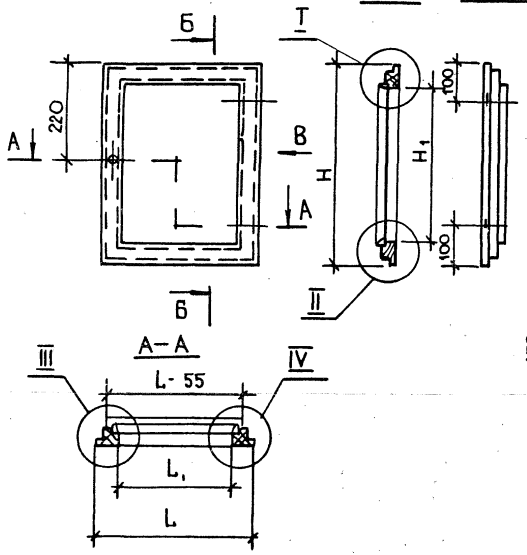

Рис. 2

Остальное - см. рис. 1

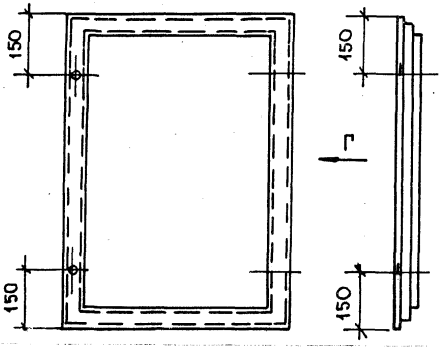

Рис. 3

Остальное - см. рис 1

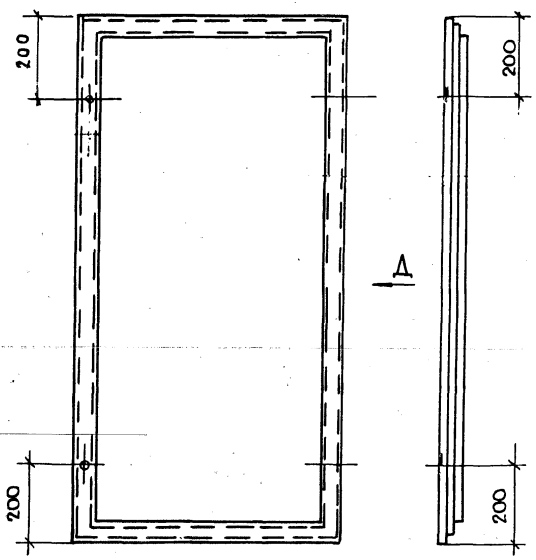

1. Таблицу исполнений см. на листе 2

				1.136.5-233-01 03 000 СБ		
				Створка правая Сборочный чертеж	Стадия: Р	Масса:	Масштаб: 1:10
					Лист 1	Листов 2
Н. контр.	Мокроусов				ЦНИИЭП жилища	
ГИП	Степнов					
Т. инж.	Мокроусов					

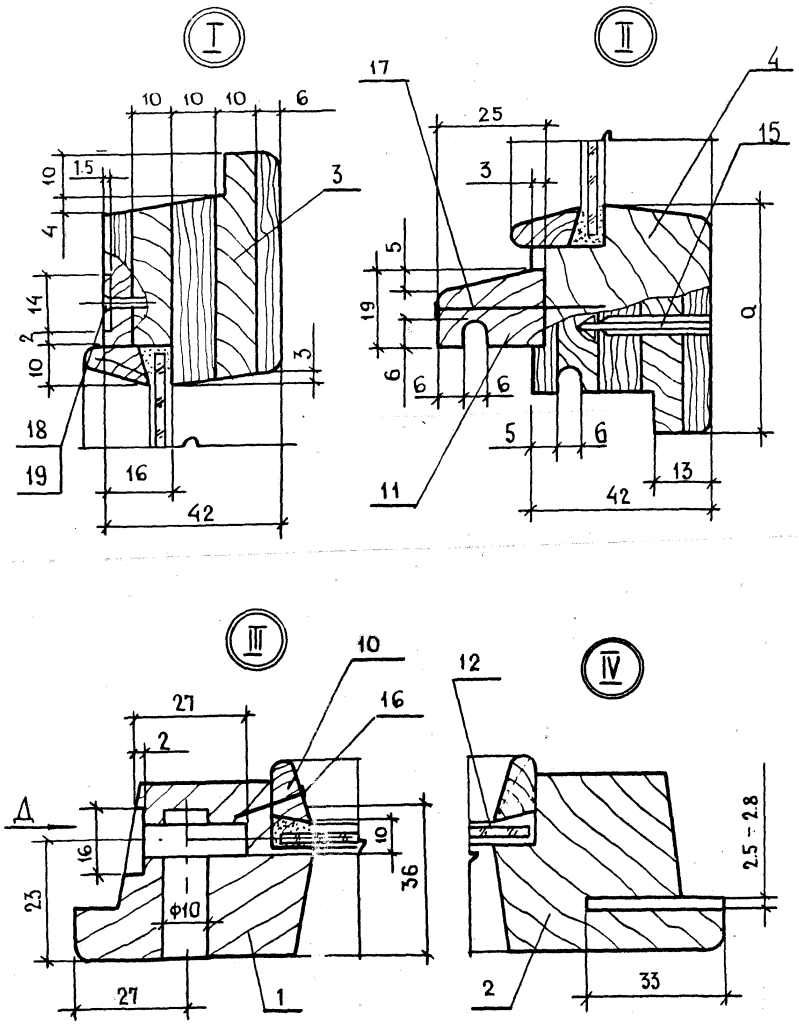

Обозначение	Марка блока	Рис	H	H_1	L	L_1	a	Объем, $м^3$ в чистоте
			Размеры в мм					
1.136.5-23.3-0103 000	ОРС 6-9	1	445	335	730	620		0,0062
-01	ОРС 6-12				340	230		0,0041
-02	ОР С9-9	2	745	635	730	620		0,0075
-03	ОРС 9-12				340	230		0,0057
	ОРС 9-13.5							
	ОРС 9-14							
	ОРС9-15							
-04	ОРС 12-9		580	470	730	620		0,0066
-05	ОРС 12-12				340	230	55	0,0047
	ОРС 12-13.5							
	ОРС 12-14							
	ОРС 12-15							
-06	ОРС 15-6	3	880	770	430	320		0,0067
-07	ОРС 15-9				730	620		0,0083
-08	ОРС 15-12				340	230		0,0062
	ОРС 15-13,5							
	ОРС 15-14							
	ОРС 15-15							
	ОРС 15-18							
	ОРС 15-21							
-09	ОРС 15-9А		1345	1235	730	620		0,0107
-10	ОРС 18-13.5		1060	930	360	230	65	0,0082
	ОРС 18-14							
	ОРС 18-15							
-11	ОРС 18-9				730	600		0,0104
-12	ОРС 18-9А		1645	1515				0,0135
-13	ОРС 15-5		860	770	360	250	55	0,0062

1. Вид Д см. черт. 1.136.5- 01 02 000 СБ, лист 2

Формат	Зона	Поз.	Обозначение	Наименование	Кол. на исполн. 1.136.5-23.3-02 00 000- —	01	02	03	04						Примечание
				Документация											
А3			1.136.5-23.3-02 00 000 СБ, рис.1	Сборочный чертеж	×										
			Рис.2			×			×						
			Рис.3					×							
			Рис.4				×								
А4			1.136.5-23.3-0000000 ТО	Техническое описание	×	×	×	×	×						
				Сборочные единицы											
А4		1	1.136.5-23.3-02 01 000	Коробка	1										
		1	— 01	Коробка		1									
		1	— 02	Коробка			1								
		1	— 03	Коробка				1							
		1	— 04	Коробка					1						
				Марка	ОРС 12-9	ОРС 15-6	ОРС 15-9	ОРС 18-9	ОРС 15-5						

1.136.5-23.3-02 00 000

Блок оконный

Стадия	Лист	Листов
Р	1	4

ЦНИИЭПжилища

Н. контр. Мокроусов
ГИП Степнов
Ст. инж. Мокроусов

Инв. № подл. | Подпись и дата | Взам. инв. №

Формат	Зона	Поз.	Обозначение	Наименование	Кол. на исполн. 1.136.5-23.3-0200000 —	01	02	03	04						Примечание
А4		2	1.136.5-23.3-01 02 000 — 04	Фрамуга правая	1										
		2	— 06	Фрамуга правая		1									
		2	— 07	Фрамуга правая			1								
		2	— 11	Фрамуга правая				1							
		2	— 13	Фрамуга правая					1						
А4		3	1.136.5-23.3-0103.000 — 04	Створка правая	1										
		3	— 06	Створка правая		1									
		3	— 07	Створка правая			1								
		3	— 11	Створка правая				1							
		3	— 13	Створка правая					1						
А4		4	1.136.5-23.3-02.02.000	Фрамуга форточная	1										
		4	— 03	Фрамуга форточная		1									
		4	— 04	Фрамуга форточная			1								
		4	— 02	Фрамуга форточная				1							

Фор	Зон	Поз	Обозначение	Наименование	Кол. на испол 1.136.5-23.3-02 00 000 —	01	02	03	04						Примечание
А4		5	1136.5-23.3-0203 000	Створка форточная	1										
		5	– 03	Створка форточная		1									
		5	– 04	Створка форточная			1								
		5	– 02	Створка форточная				1							
				Стандартные изделия											
				Петли ГОСТ 5088-78											
		10		ПВ1-80П	2	2	2	2	2						0,15 кг.
		11		ПВ2-75-1	2	2	2	2	2						0,15 кг
		12		ПВ1-100П	2	2	2	2	2						0,20 кг
		13		ПВ2-100-1	2	2	2	2	2						0,20 кг
															0,15 кг
		18		Завертка 3р-1											
				ГОСТ 5090-79	3	3	3	3	3						0,14 кг.
		18		Завертка 3р-2											
				ГОСТ 5090-79	3	3	3	3	3						0,09 кг.

1.136.5-23.3-02 00 000 Лист 3

Инв № подл. | Подпись и дата | Взам. инв №

Формат	Зона	Поз.	Обозначение	Наименование	Кол. на испол 1.136.5-23.3-02 00 000 —	01	02	03	04						Примечание
		19		Шуруп 1-4×25											
				ГОСТ 1145-80	36	36	36	36	36						

1.136.5-23.3-02 00 000 Лист 4

Рис. 1

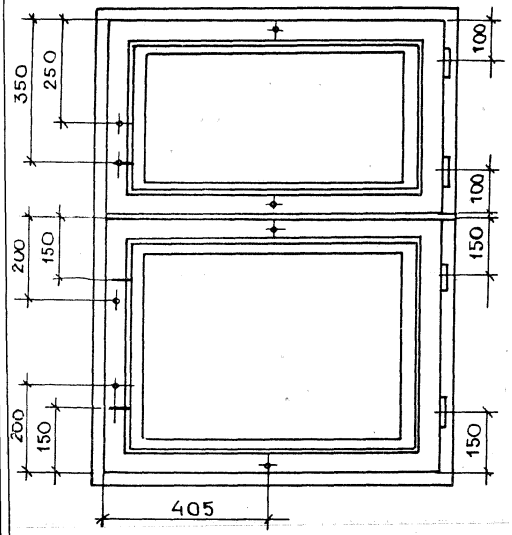

Б-Б

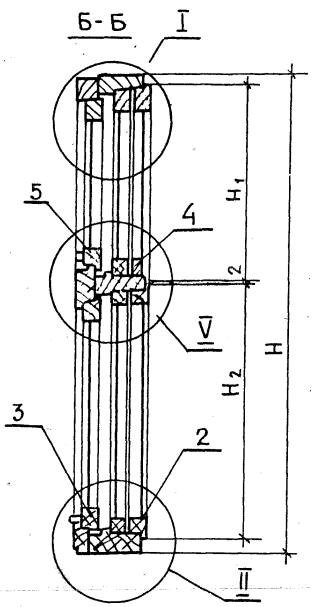

Рис. 2
Остальное - см. рис. 1

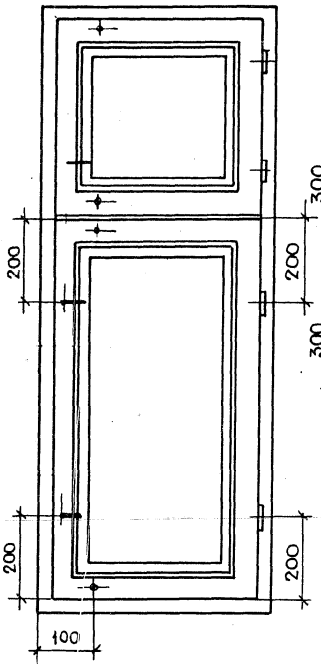

Рис. 3
Остальное - см. рис. 1

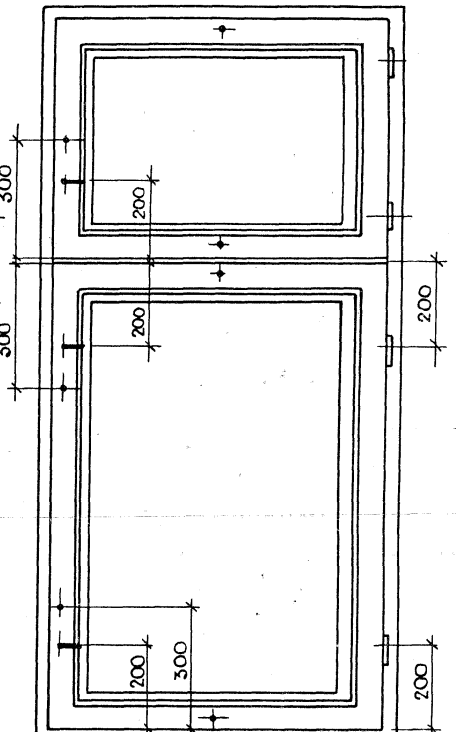

А-А

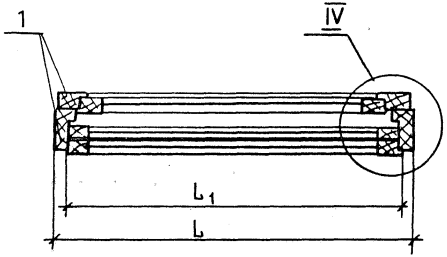

Рис. 4
Остальное - см. рис. 1

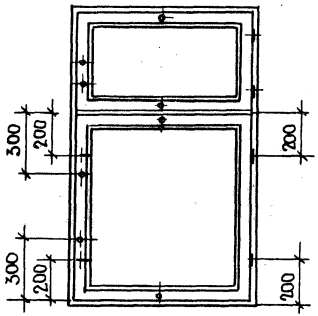

1. Узлы I II IV см. черт. 1.136.5-23.3-02.00 000 СБ лист 2
2. Таблицу исполнений см. на листе 2

				1.136.5-23.3-0200000 СБ	
				Блок оконный Сборочный чертеж	Стадия: Р; Масса: см. табл.; Масштаб: 1:10
					Лист 1; Листов 2
Н. контр.	Мокроусов				ЦНИИЭП жилища
Гип	Степнов				
Ст. инж.	Мокроусов				

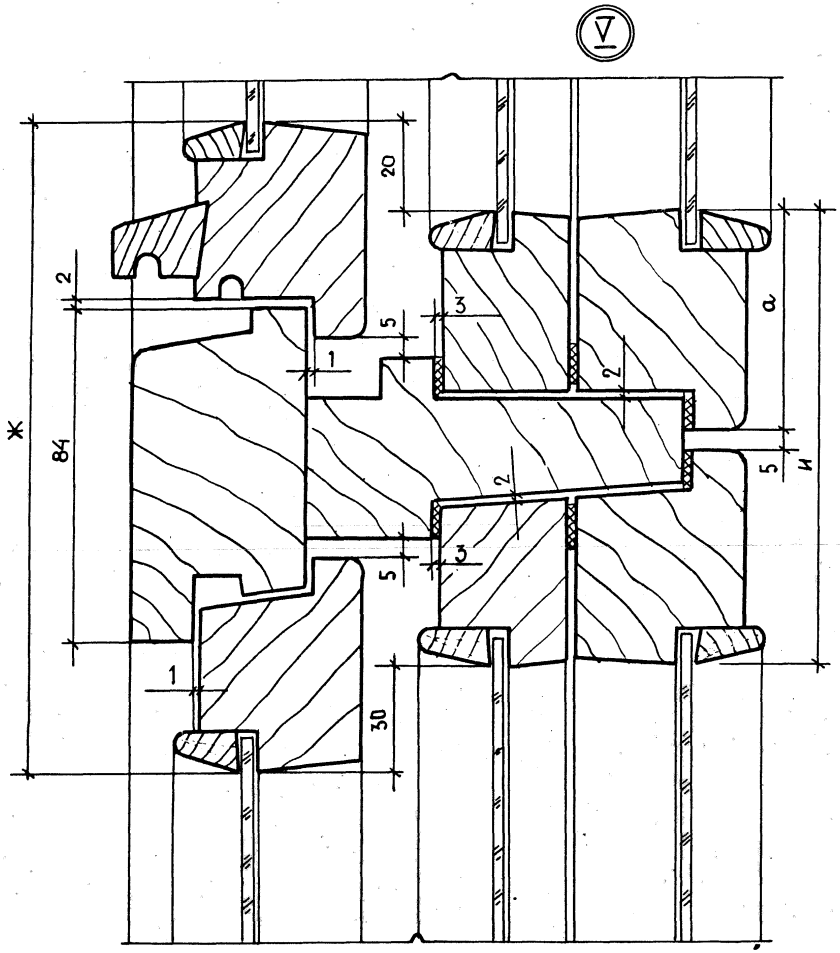

Размеры в мм

Обозначение	Марка	Рис	H	H_1	H_2	L	L_1
1.136.5-237-02 00 000	ОРС 12-9	1	1160	460	630	870	810
-01	ОРС 15-6	2	1460		930	570	510
-02	ОРС 15-9	4				870	810
-03	ОРС 18-9	3	1760	580	1110		
-04	ОРС 15-5	2	1460	460	930	500	440

Продолжение

Обозначение	Марка	Размеры мм а	Ж	И	Масса кг	Объем в чистоте, $м^3$
1.136.5-237-02 00 000	ОРС 12-9	55	165	115	57,70	0,0739
-01	ОРС 15-6				49,76	0,0673
-02	ОРС 15-9				73,06	0,0822
-03	ОРС 18-9	65	185	135	82,85	0,1006
-04	ОРС 15-5	55	165	115	48,02	0,0644

Формат	Зона	Поз	Обозначение	Наименование	Кол. на исполн. 1.136.5-23.3-0201000- —	01	02	03	04						Примечание
				Документация											
А3			1.136.5-23.3-02 01 000 СБ	Сборочный чертеж	×	×	×	×	×						
				Сборочные единицы											
А4		1	1.136.5-23.3-02 01 100	Рамка	1										
			-01	Рамка		1									
			-02	Рамка			1								
			-03	Рамка				1							
			-04	Рамка					1						
				Марка блока	ОРС 12-9	ОРС 15-6	ОРС 15-9	ОРС 18-9	ОРС 15-5						

			1.136.5-23.3-02 01 000
Н. контр.	Мокроусов		Коробка
ГИП	Степнов		
Ст. инж.	Мокроусов		

Стадия	Лист	Листов
Р	1	2

ЦНИИЭП жилища

Инв. № подл. | Подпись и дата | Взам. инв. №

Формат	Зона	Поз.	Обозначение	Наименование	Кол. на исполн. 1.136.5-23.3-0201000- —	01	02	03	04						Примечание
А4		2	1.136.5-23.3-02 01 200	Рамка	1										
			-01	Рамка		1									
			-02	Рамка			1								
			-03	Рамка				1							
			-04	Рамка					1						
				Материалы											
		3		Прокладка полиуретановая ГОСТ 10174-72	5,0	4,8	5,5	5,5	4,5						м.
				Стандартные изделия											
		5		Гвозди К3×80 ГОСТ 4028-63*	12	14	17	20	12						

1.136.5-23.3-02 01 000

Лист 2

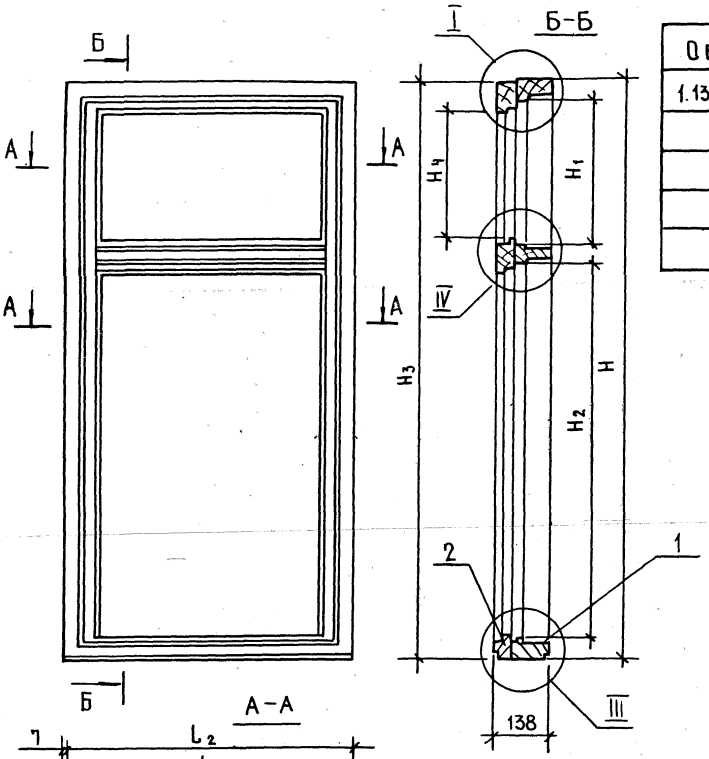

Размеры в мм

Обозначение	Марка блока	H	H_1	H_2	H_3	H_4	L	L_1	L_2	L_3	Объем м³ в чистоте
1.136.5-23.3-02 01 000	ОРС 12-9	1160	420	590	1143	360	870	760	856	688	0,0407
-01	ОРС 15-6	1460		890	1443		570	460	556	388	0,0390
-02	ОРС 15-9						870	760	856	688	0,0450
-03	ОРС 18-9	1760	540	1070	1743	490					0,0519
-04	ОРС 15-5	1460	420	890	1443	360	500	390	486	318	0,0373

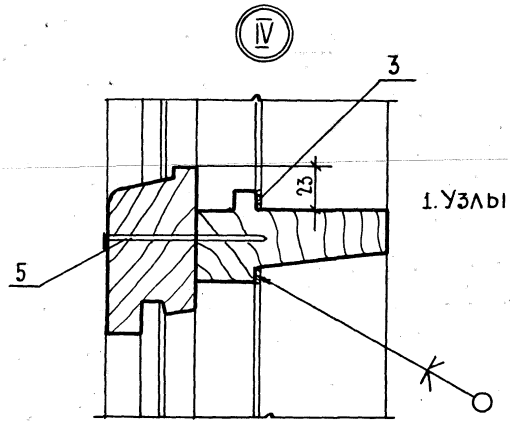

1. Узлы I, II, III см. черт. 1.136.5-23.3-01 01 000 СБ

				1.136.5-23.3-02 01 000 СБ	
				Коробка Сборочный чертеж	Стадия: Р; Масса: ; Масштаб: 1:10; Лист; Листов 1
Н.контр.	Мокроусов				ЦНИИЭП жилища
Гип.	Степнов				
Ст. инж.	Мокроусов				

Формат	Зона	Поз.	Обозначение	Наименование	Кол. на испол. 1.136.5-23.3 02 01 100 —	01	02	03	04	Примечание
				Документация						
А3			1.136.5-23.3-02 01 100 СБ, Рис.1	Сборочный чертеж	X					
			Рис.2			X	X		X	
			Рис.3					X		
				Детали						
				Древесина хвойная						
				Гост 24454-80Е						
Б4		1	1.136.5-23.3-02 01 101	Брусок 1160×94×55	1					
			-01	1450×94×55		1	1		1	
				Марка блока	ОРС 12-9	ОРС 15-6	ОРС 15-9	ОРС 18-9	ОРС 15-5	

			1.136.5-23.3-02 01 100
			Рамка
Н. контр.	Мокроусов		Стадия: Р; Лист: 1; Листов: 2
ГИП	Степнов		ЦНИИЭП жилища
Ст. инж.	Мокроусов		

Инв. № подл. | Подпись и дата | Взам. инв. №

Формат	Зона	Поз.	Обозначение	Наименование	Кол. на испол. 1.136.5-23.3-02 01 100- —	01	02	03	04	Примечание
Б4		1	1.136.5-23.3-02 01 101-02	Брусок 1760×94×55				1		
Б4		2	1.136.5-23.3-02 01 102	Брусок 1160×94×55	1					
			-01	1460×94×55		1	1		1	
			-02	1760×94×55				1		
Б4		3	1.136.5-23.3-02 01 103	Брусок 870×94×55	1		1	1		
			-01	570×94×55		1				
			-02	500×94×55					1	
Б4		4	1.136.5-23.3-02 01 104	Брусок 870×94×50	1		1	1		
			-01	570×94×50		1				
			-02	500×94×50					1	
Б4		5	1.136.5-23.3-02 01 105	Брусок 870×94×45	1		1	1		
			-01	570×94×45		1				
			-02	500×94×45					1	

1.136.5-23.3-02 01 100	Лист 2

Рис.1

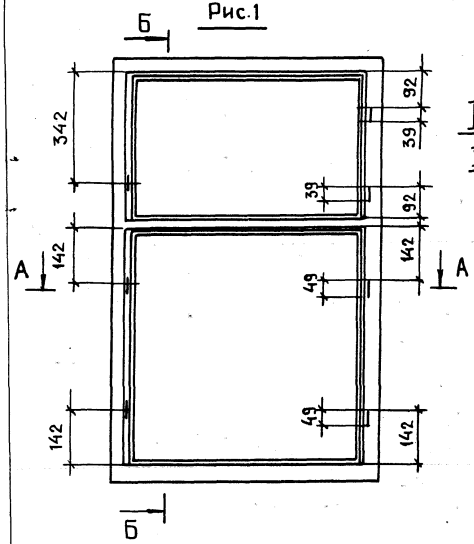

Б-Б

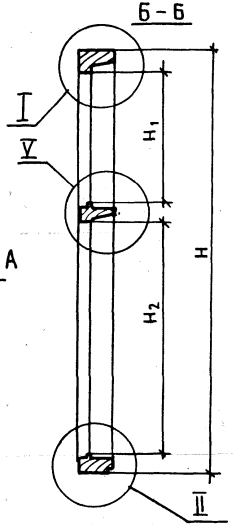

А-А

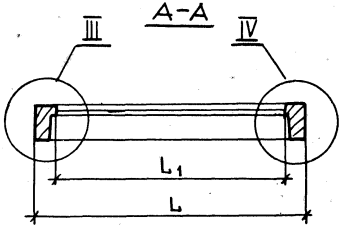

Рис. 2
Остальное-см. рис 1

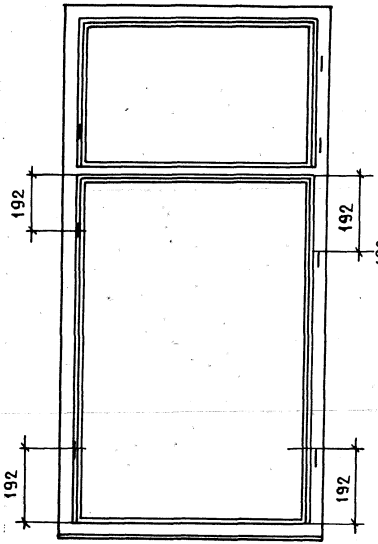

Рис. 3
Остальное-см. рис.1

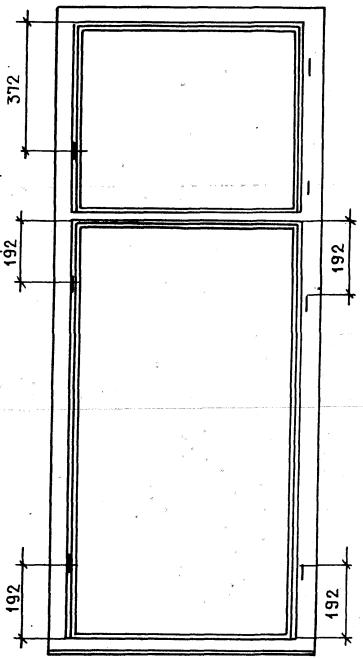

1. Узлы I, II, III, IV см. черт 1.136.5-23.3-0101100 СБ лист 2
2. Таблицу исполнений см. на листе 2

				1.136.5-23.3-02 01 100 СБ	
				Рамка Сборочный чертеж	Стадия: Р; Масса: ; Масштаб: 1:10 Лист 1; Листов 2
Н. контр.	Мокроусов				ЦНИИЭП жилища
Гип	Степнов				
Ст. инж.	Мокроусов				

Ⅴ

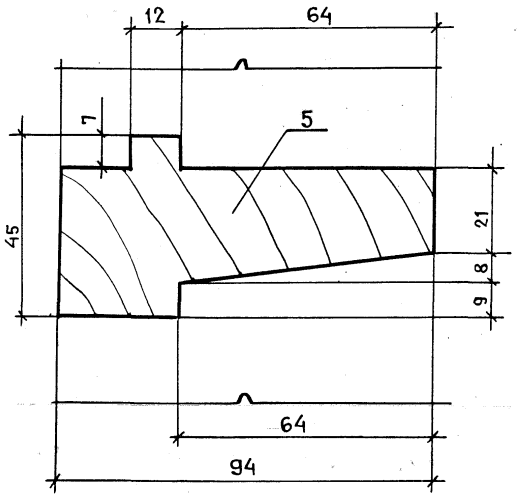

Размеры в мм

Обозначение	Марка блока	Рис.	H	H_1	H_2	L	L_1	Объем, м³ в чистоте
1.136.5-23.3-02.01.100	ОРС12-9	1	1160	420	590	870	760	0,0243
-01	ОРС15-6	2	1460		890	570	460	0,0232
-02	ОРС15-9					870	760	0,0274
-03	ОРС18-9	3	1760	540	1070			0,0306
-04	ОРС15-5	2	1460	420	890	500	390	0,0222

1. Узлы Ⅰ, Ⅱ, Ⅲ см. черт. 1.136.5-23.3-01.01.100СБ
2. Глубина паза ℓ под форточные петли 26мм, под фрамужные - 33 мм.

Формат	Зона	Поз.	Обозначение	Наименование	Кол. на исполн. 1.136.5-23.3-02.01.200 –					Примечание
					–	01	02	03	04	
				Документация						
			1.136.5-23.3-02 01 200 СБ. рис.1	Сборочный чертеж	×					
			рис.2			×	×		×	
			рис.3					×		
				Детали						
				Древесина хвойная						
				ГОСТ 24454-80Е						
БЧ		1	1.136.5-23.3-02 01 201	Брусок 1143×94×44	1					
			-01	1443×94×44		1	1		1	
				Марка блока	ОРС12-9	ОРС15-6	ОРС15-9	ОРС18-9	ОРС15-5	

		1.136.5-23.3-02.01. 200
		Рамка
Н. контр.	Мокроусов	
ГИП	Степнов	
Ст. инж	Мокроусов	

Стадия	Лист	Листов
	1	2

ЦНИИЭП жилища

Инв. № подл. | Подпись и дата | Взам. инв. №

Формат	Зона	Поз.	Обозначение	Наименование	Кол. на исполн 1.136.5-23.3-02.01.200-					Примечание
					–	01	02	03	04	
БЧ		1	1.136.5-23.3-02 01 201 -02	Брусок 1743×94×44				1		
БЧ		2	1.136.5-23.3-02 01 202	Брусок 1143×74×44	1					
			-01	1443×74×44		1	1		1	
			-02	1743×74×44				1		
БЧ		3	1.136.5-23.3-02 01 203	Брусок 856×74×44	1		1	1		
			-01	556×74×44		1				
			-02	486×74×44					1	
БЧ		4	1.136.5-23.3-02 01 204	Брусок 856×63×44	1		1	1		
			-01	556×63×44		1				
			-02	486×63×44					1	
БЧ		5	1.136.5-23.3-02 01 205	Брусок 856×84×44	1			1		
			-01	556×84×44		1			1	
			-02	486×84×44			1			

1.136.5-23.3-02 01 200	Лист 2

Рис. 1

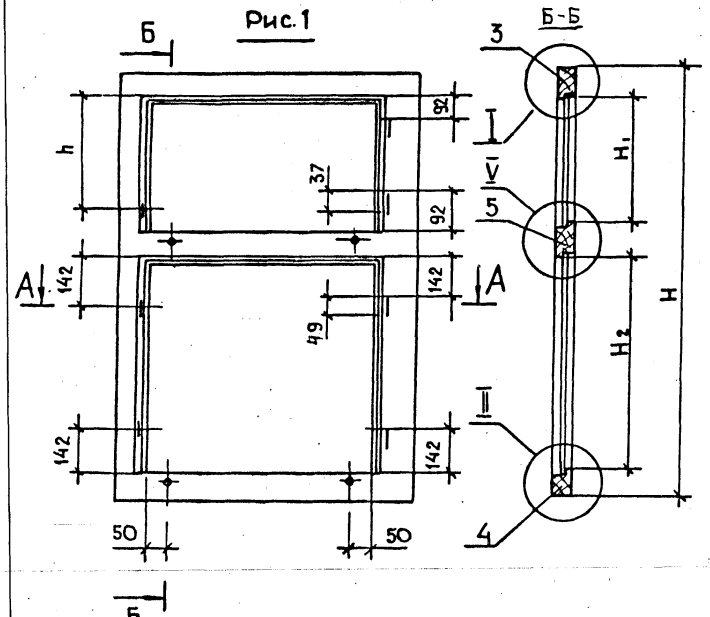

Рис. 2

ОСТАЛЬНОЕ - СМ. РИС. 1

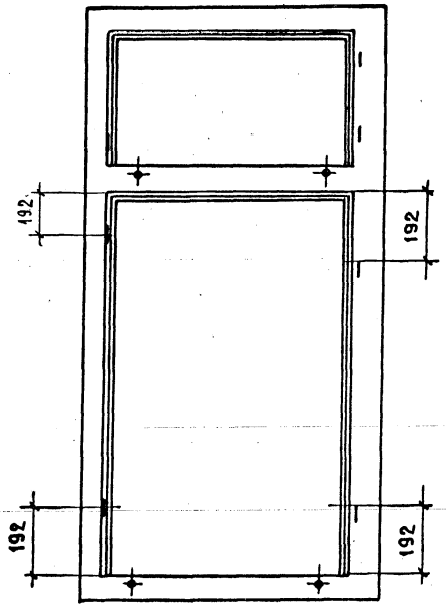

Рис. 3

ОСТАЛЬНОЕ - СМ. РИС. 2

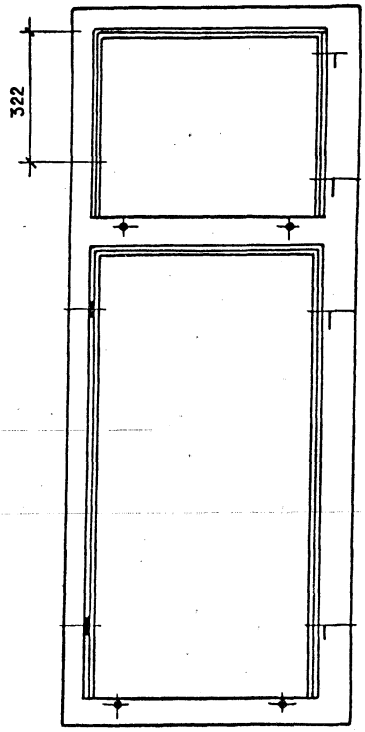

1. Узлы I, II, III, IV см. черт. 1.136.5-23.3- 01 01 200 СБ, лист 2
2. Глубина паза под петлю 26 мм.

		1.136.5-23.3- 02 01 200 СБ	
Н. контр.	Мокроусов	Рамка	Стадия: Р; Масса: ; Масштаб: 1:10
ГИП	Степнов	Сборочный чертеж	Лист 1; Листов 2
Ст. инж.	Мокроусов		ЦНИИЭП жилища

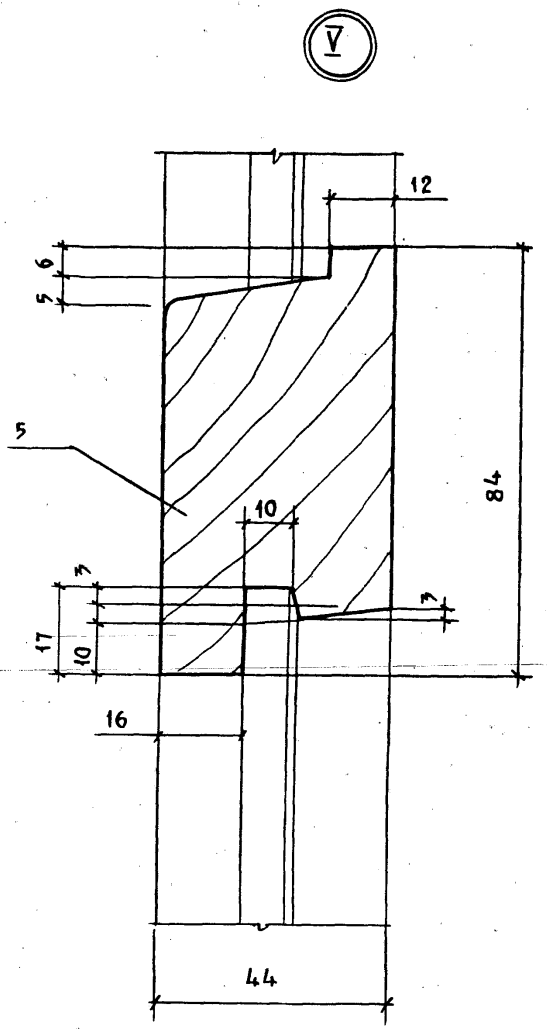

Размеры в мм

Обозначение	Марка блока	Рис.	H	H_1	H_2	L	L_1	h	Объем, м³ в чистоте
1.136.5-233-02 01 200	ОРС12-9	1	1143	381	551	856	688	262	0,0164
-01	ОРС15-6	2	1443		851	576	388		0,0158
-02	ОРС15-9					856	688		0,0176
-03	ОРС18-9	3	1743	501	1031			322	0,0209
-04	ОРС15-5	2	1443	381	851	486	318	262	0,0151

1. Узлы I, II, III, IV см. черт. 1.136.5-233-01 01 200СБ, лист 2.

Формат	Зона	Поз.	Обозначение	Наименование	Кол. на испол. 1.136.5-23.3-02 02 000- —	01	02	03	04	05					Примечание
				Документация											
А3			1.136.5-23.3-02 00 000СБ Рис1	Сборочный чертеж		X	X	X		X					
			Рис2		X				X						
				Сборочные единицы											
А4		1	1.136.5-23.3-02 02 100	Створка	1	1	1	1	1	1					
А4		2	1.136.5-23.3-02 02 200	Створка	1	1	1	1	1	1					
				Детали											
				Марка блока	ОРС12-9	ОРС 12-12	ОРС 15-5	ОРС15-6	ОРС18-9	ОРС18-135					

Н. контр.	Мокроусов		1.136.5-23.3-02 02 000
Гип	Степнов		Фрамуга форточная
Ст. инж.	Мокроусов		Стадия: Р; Лист: 1; Листов: 6
			ЦНИИЭП жилища

Копировал: Формат А4

Инв. № подл.	Подпись и дата	Взам. инв. №

Формат	Зона	Поз.	Обозначение	Наименование	Кол. на испол. 1.136.5-23.3-02 02 000- —	01	02	03	04	05					Примечание
				Древесина хвойная											
				ГОСТ 24454-80Е											
А4		3	1.136.5-23.3-02 02 101	Брусок 460х55х42	1	1	1	1							
			-01	580х65х42					1	1					
А4		4	1.136.5-23.3-02 02 102	Брусок 460х55х42	1	1	1	1							
			-01	580х55х42					1	1					
А4		5	1.136.5-23.3-02 02 103	Брусок 810х55х42	2										
			-01	410х55х42		2									
			-02	440х55х42			2								
			-03	510х55х42				2							
			-04	810х65х42					2						
			-05	430х65х42						2					
А4		6	1.136.5-23.3-02 02 231	Брусок 436х41х32	1	1	1	1							
			-01	556х51х32					1	1					

1.136.5-23.3-02 02 000	Лист 2

Копировал: Формат А4

23628 44

Формат	Зона	Поз.	Обозначение	Наименование	Кол. на исполн. 1.136.5-23.3-02 02 000-										Примечание
					—	01	02	03	04	05					
Б4		7	1.136.5-23.3-02 02 202	Брусок 436 X 41 X 32	1	1	1	1							
			-01	556 X 51 X 32					1	1					
Б4		8	1.136.5-23.3-02 02 203	Брусок 782 X 41 X 32	1										
			-01	382 X 41 X 32		1									
			-02	412 X 41 X 32			1								
			-03	482 X 41 X 32				1							
			-04	782 X 51 X 32					1						
			-05	402 X 51 X 32						1					
Б4		9	1.136.5-23.3-02 02 204	Брусок 782 X 45 X 32	1										
			-01	382 X 45 X 32		1									
			-02	412 X 45 X 32			1								
			-03	482 X 45 X 32				1							
			-04	782 X 65 X 32					1						

1.136.5-23.3-02 02 000 Лист 3

Копировал: [illegible] Формат

Инв. № подл.	Подпись и дата	Взам. инв. №

Формат	Зона	Поз.	Обозначение	Наименование	Кол. на исполн. 1.136.5-23.3-02 02 000-										Примечание
					—	01	02	03	04	05					
Б4		9	1.136.5-23.3-02 02 204-05	Брусок 402 X 55 X 32						1					
Б4		10	1.136.5-23.3-00 00 001-23	Штапик 370 X 16 X 10	4	4	4	4							
			-24	470 X 16 X 10					4	4					
			-07	720 X 16 X 10	4										
			-08	320 X 16 X 10		4									
			-10	350 X 16 X 10			4			4					
			-09	420 X 16 X 10				4							
			-25	700 X 16 X 10					4						
				Стекло ГОСТ 111-58											
				толщ. 2,5-3 мм											
Б4		12	1.136.5-23.3-00 00 003-28	365 X 715	1										
			-29	365 X 315		1									

1.136.5-23.3-02 02 000 Лист 4

Копировал [illegible] Формат

Формат	Зона	Поз.	Обозначение	Наименование	Кол. на испол. 1.136.5-23.3-02 02 000-										Примечание
					—	01	02	03	04	05					
А4		12	1.136.5-23.3-00 00 003-30	Стекло 365 х 345			1								
			-31	365 х 415				1							
			-32	465 х 695					1						
			-33	465 х 315						1					
				Материалы											
		13		Прокладка полиуретановая											
				ГОСТ 10174-72	4,7	3,1	3,2	3,5	5,1	3,7					м.
				Стандартные изделия											
		15		Нагель Н33											
				ГОСТ 1585-72	4	4	4	4	4	4					

1.136.5-23.3-02 02 000 — Лист 5

Копировал: Формат А4

Инв. № подл. | Подпись и дата | Взам. инв. №

Формат	Зона	Поз.	Обозначение	Наименование	Кол. на испол. 1.136.5-23.3-02 02 000-										Примечание
					—	01	02	03	04	05					
		16		Гвозди 1.2х20											
				ГОСТ 4028-63*	28	24	24	24	28	24					
		18		Угольник 75-2											
				ГОСТ 5091-78	2				2						
		19		Шуруп 3х25											
				ГОСТ 1145-80	16	4	4	4	16	4					К поз. 18; 20
		20		Стяжка ГОСТ 5090-79	3	1	1	1	3	1					
		21		Петля ПВ3-1											
				ГОСТ 5088-78	2	2	2	2	2	2					

1.136.5-23.3-02 02 000 — Лист 6

Копировал: Формат А4

23628 46

Рис. 1

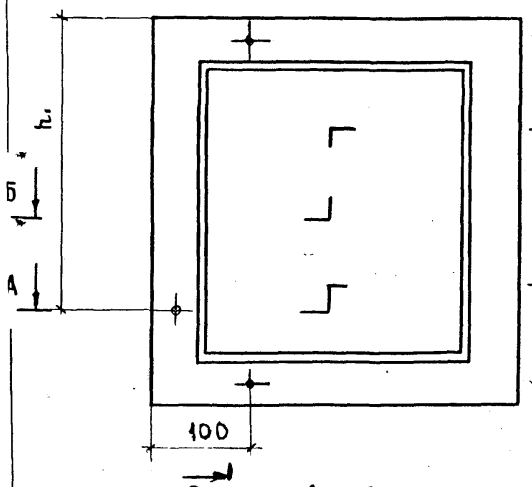

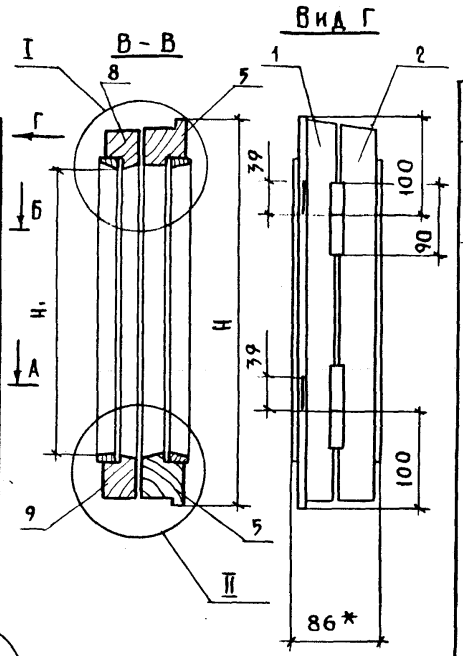

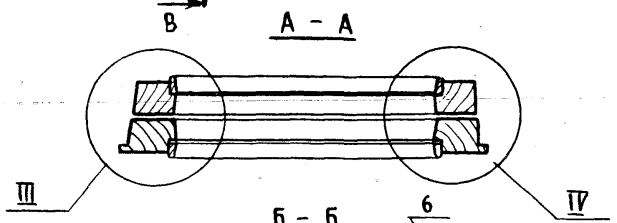

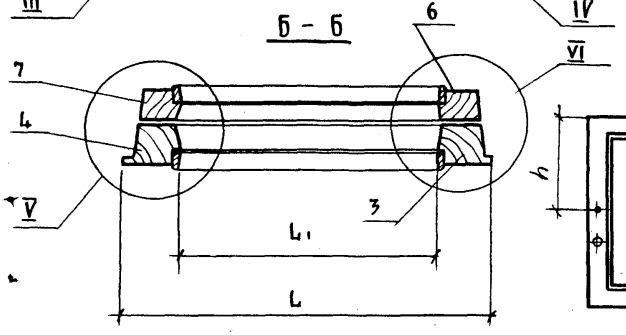

Рис. 2

ОСТАЛЬНОЕ СМ. РИС. 1

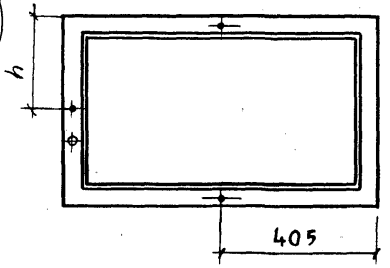

Размеры в мм

Обозначение	Марка блока	Рис.	H	H₁	L	L₁	h	h₁	a	б	Объем, м³ в чистоте
1.136.5-23.3-02.02.000	ОРС12-9	2			810	700					0,0096
	ОРС15-9										
-01	ОРС12-12	1	460	350	410	300	250	350	55	41	0,0066
	ОРС12-13,5										
	ОРС12-14										
	ОРС12-15										
	ОРС15-12										
	ОРС15-13,5										
	ОРС15-14										
	ОРС15-15										
	ОРС15-18										
	ОРС15-21										
-02	ОРС15-5				440	330					0,0068
-03	ОРС15-6				510	400					0,0074
-04	ОРС18-9	2			810	680					0,0121
-05	ОРС18-13,5	1	580	450	430	300	280	380	65	51	0,0095
	ОРС18-14										
	ОРС18-15										

1. * Размеры для справок.
2. Узлы см. черт. 1.136.5-23.3-01 02 000сб, лист 2

		1.136.5-233-02 02 000СБ	
		Рамуга форточная Сборочный чертеж	Стадия: Р; Масса: ; Масштаб: 1:5
			Лист; Листов 1
Н. контр.	Макроусов		ЦНИИЭП учебных зданий
Гип	Степнов		
Гл. инж.	Макроусов		

23628 47 Копировал: Формат А3

Формат	Зона	Поз.	Обозначение	Наименование	Кол. на исполн. 1.136.5-23.3-02 03 000 –										Примечание
					–	01	02	03	04	05					
				Документация											
А3			1.136.5-23.3-02 03 000 СБ	Сборочный чертеж	X	X	X	X	X	X					
				Детали											
				Древесина хвойная											
				ГОСТ 24454-80Е											
Б4		1	1.136.5-23.3-02 03 101	Брусок 410 X 55 X 42	1	1	1	1							
			-01	530 X 65 X 42					1	1					
				Марка блока	ОРС12-9	ОРС12-12	ОРС15-5	ОРС15-6	ОРС18-9	ОРС18-13,5					

Н. контр.	Мокроусов		
Гип	Степнов		
Ст. инж.	Мокроусов		

1.136.5-23.3-02 03 000

Створка форточная

Стадия	Лист	Листов
Р	1	6

ЦНИИЭП жилища

Копировал: [illegible] Формат А4

Инв. № подл.	Подпись и дата	Взам. инв. №

Формат	Зона	Поз.	Обозначение	Наименование	Кол. на исполн. 1.136.5-23.3-02 03 000 –										Примечание
					–	01	02	03	04	05					
Б4		3	1.136.5-23.3-02 03 102	Брусок 410 X 55 X 42	1	1	1	1							
			-01	530 X 65 X 42					1	1					
Б4		3	1.136.5-23.3-02 03 103	Брусок 730 X 55 X 42	1										
			-01	340 X 55 X 42		1									
			-02	360 X 55 X 42			1								
			-03	430 X 55 X 42				1							
			-04	730 X 65 X 42					1						
			-05	360 X 65 X 42						1					
Б4		4	1.136.5-23.3-02 03 104	Брусок 730 X 55 X 42	1										
			-01	340 X 55 X 42		1									
			-02	360 X 55 X 42			1								
			-03	430 X 55 X 42				1							
			-04	730 X 65 X 42					1						
			-05	360 X 65 X 42						1					

23628 48

1.136.5-23.3-02 03 000

Лист 2

Копировал: [illegible] Формат А4

Формат	Зона	Поз.	Обозначение	Наименование	Кол. на испол. 1.136.5-233-02 03 000- —	01	02	03	04	05					Примечание
Б4		10	1.136.5-233-00 00 001 – 08	Штапик 320 х 16 х 10	2	2	2	2							
			– 09	420 х 16 х 10					2	2					
			– 26	640 х 16 х 10	2										
			– 19	250 х 16 х 10		2				2					
			– 22	270 х 16 х 10			2								
			– 20	340 х 16 х 10				2							
			– 21	620 х 16 х 10					2						
Б4		11	1.136.5-233-00 00 002	Слив 675 х 25 х 19	1				1						
			– 01	285 х 25 х 19		1									
			– 03	305 х 25 х 19			1			1					

1.136.5-233-02 03 000 — Лист 3

Копировал: — Формат

Инв. № подл.	Подпись и дата	Взам. инв. №

Формат	Зона	Поз.	Обозначение	Наименование	Кол. на испол. 1.136.5-233-02 03 000 —	01	02	03	04	05					Примечание
Б4		11	1.136.5-233- 00 00 002 – 02	Слив 375 х 25 х 19				1							
				Стекло ГОСТ 111-78											
				толщ. 2,5 – 3 мм											
Б4		12	1.136.5-233-00 00 003 – 28	315 х 635	1										
			– 29	315 х 245		1									
			– 30	315 х 265			1								
			– 31	315 х 335				1							
			– 32	415 х 615					1						
			– 33	415 х 245						1					

1.136.5-233-02 03 000 — Лист 4

Копировал: — Формат

23628 49

Формат	Зона	Поз.	Обозначение	Наименование	Кол. на испол. 1.136.5-23.3-02 03 000- —	01	02	03	04	05					Примечание
				Материалы											
		13		Прокладка полиуре-											
				тановая ГОСТ 10174-72	2,3	1,5	1,5	1,7	2,5	1,7					м.
				Стандартные изделия											
		15		Нагель Н33											
				ГОСТ 17585-72	4	4	4	4	4	4					
		16		Гвозди - 1,2×20											
				ГОСТ 4028-63	14	12	12	12	14	12					
		17		Гвозди 1.8×40											
				ГОСТ 4028-63*	4	3	3	3	4	3					

1.136.5-23.3-02 03 000 Лист 5

Копировал: Format А4

Инв. № подл. | Подпись и дата | Взам. инв. №

Формат	Зона	Поз.	Обозначение	Наименование	Кол. на испол. 1.136.5-23.3-02 03 000- —	01	02	03	04	05					Примечание
		18		Угольник 75-2											
				ГОСТ 5091-78	2				2						
		19		Шуруп 1-3×25											
				ГОСТ 1145-80*	8				8						

1.136.5-23.3-02 03 000 Лист 6

Копировал: Format А4

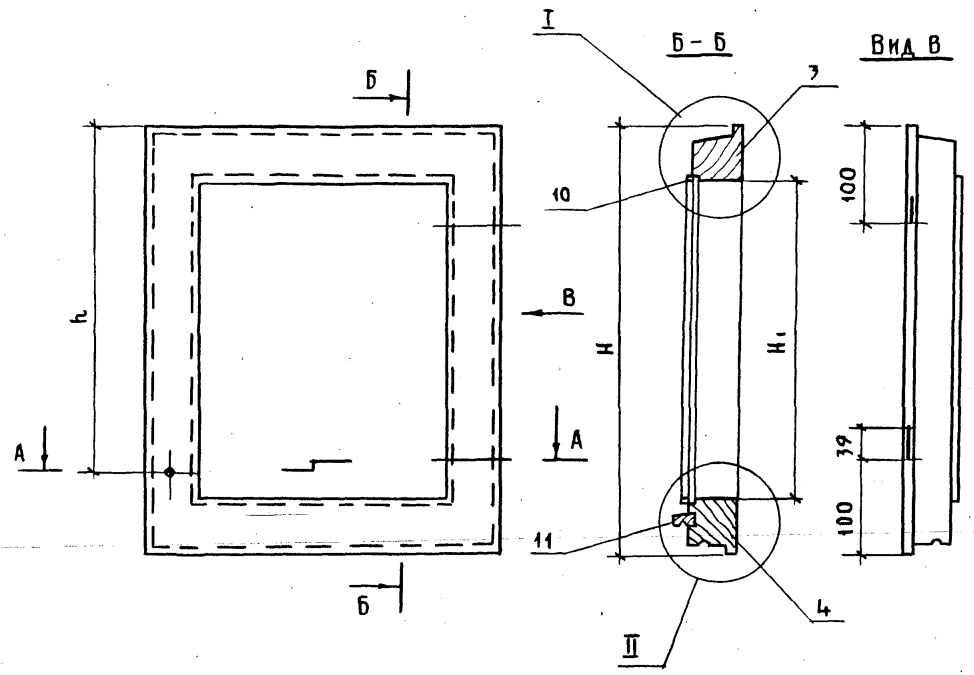

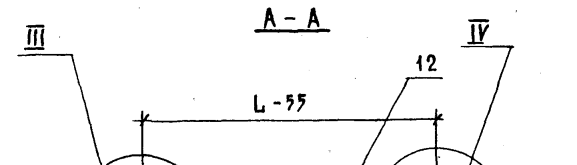

Размеры в мм

Обозначение	Марка блока	H	H₁	L	L₁	h	a	Объем, м³ в чистоте
1.136.5-23.3-02 03 000	ОРС12-9	410	300	730	620	270	55	0,0061
	ОРС15-9							
-01	ОРС12-12			340	230			0,0040
	ОРС12-13,5							
	ОРС12-14							
	ОРС12-15							
	ОРС15-12							
	ОРС15-13,5							
	ОРС15-14							
	ОРС15-15							
	ОРС15-18							
	ОРС15-21							
-02	ОРС15-3			360	250			0,0043
-03	ОРС15-6			430	320			0,0045
-04	ОРС18-9	530	400	730	600	330	65	0,0077
-05	ОРС18-13,5			360	230			
	ОРС18-14							
	ОРС18-15							

Узлы см. черт. 1.136.5-23.3-02 03 000 СБ, лист 2.

		1.136.5-23.3-02 03 000 СБ	
Створка форточная		Стадия	Масса	Масштаб
Сборочный чертеж		Р		1:5
		Лист	Листов 1
Н. контр. Макроусов		ЦНИИЭП жилища	
Тип Степнов			
Ст. инж. Макроусов			

Формат	Зона	Поз.	Обозначение	Наименование	Кол. на испол. 1.136.5-23.3-03 00 000- —	01	02	03	04						Примечание
				Документация											
А4			1.136.5-23.3-0000000ТО	Техническое описание	X	X	X	X	X						
А3			1.136.5-23.3-03 00 000СБ рис.1	Сборочный чертеж	X										
			рис.2			X	X	X	X						
				Сборочные единицы											
А4		1	1.136.5-23.3-03 01 000	Коробка	1										
			-01	Коробка		1									
			-02	Коробка			1								
			-03	Коробка				1							
			-04	Коробка					1						
			Марка		ОРС6-12	ОРС9-12	ОРС9-13,5	ОРС9-14	ОРС9-15						

			1.136.5-23.3-0300 000
			Блок оконный
Н.контр.	Мокроусов		Стадия: Р; Лист: 1; Листов: 4
Гип	Степнов		ЦНИИЭПжилища
Ст. инж.	Мокроусов		

Копировал: Формат А4

Инв. № подл. | Подпись и дата | Взам. инв. №

Формат	Зона	Поз.	Обозначение	Наименование	Кол. на испол. 1.136.5-23.3-03 00 000- —	01	02	03	04						Примечание
		2	1.136.5-23.3-01 02 000-01	Фрамуга	1										
			-03	Фрамуга		1	1	1	1						
		3	1.136.5-23.3-01 03 000-01	Створка	1										
			-03	Створка		1	1	1	1						
		4	1.136.5-23.3-03 02 000	Фрамуга	1										
			-01	Фрамуга		1									
			-02	Фрамуга			1								
			-18	Фрамуга				1							
			-03	Фрамуга					1						
		5	1.136.5-23.3-03 03 000	Створка	1										
			-01	Створка		1									
			-02	Створка			1								
			-18	Створка				1							
			-03	Створка					1						

	1.136.5-23.3-03 00 000	Лист 2

Копировал Формат А4

23628 52

Формат	Зона	Поз.	Обозначение	Наименование	Кол. на испол. 1.136.5-23.3-03 00 000 —	01	02	03	04						Примечание
				Стандартные											
				изделия											
				Петли ГОСТ 5088-78											
		10		ПВ1-80П	4	2	2	2	2						
				ПВ1-100Л		2	2	2	2						
		11		ПВ2-75-1	4	2	2	2	2						
				ПВ2-100-1		2	2	2	2						
		13													
		18		Завертка ЗР2-2											
				ГОСТ 5090-79	2	4	4	4	4						
		18		Завертка ЗР2-1											
				ГОСТ 5090-79	2	4	4	4	4						

1.136.5-23.3-03 00 000 Лист 3

Копировал: Зверь Формат А4

Инв. № подл.	Подпись и дата	Взам. инв. №

Формат	Зона	Поз.	Обозначение	Наименование	Кол. на испол. 1.136.5-23.3-03 00 000 —	01	02	03	04						Примечание
		19		Шурупы 1-4×25											
				ГОСТ 1145-80	24	48	48	48	48						

1.136.5-23.3-03 00 000 Лист 4

Копировал: Зверь Формат А4

23628 53

Рис. 1

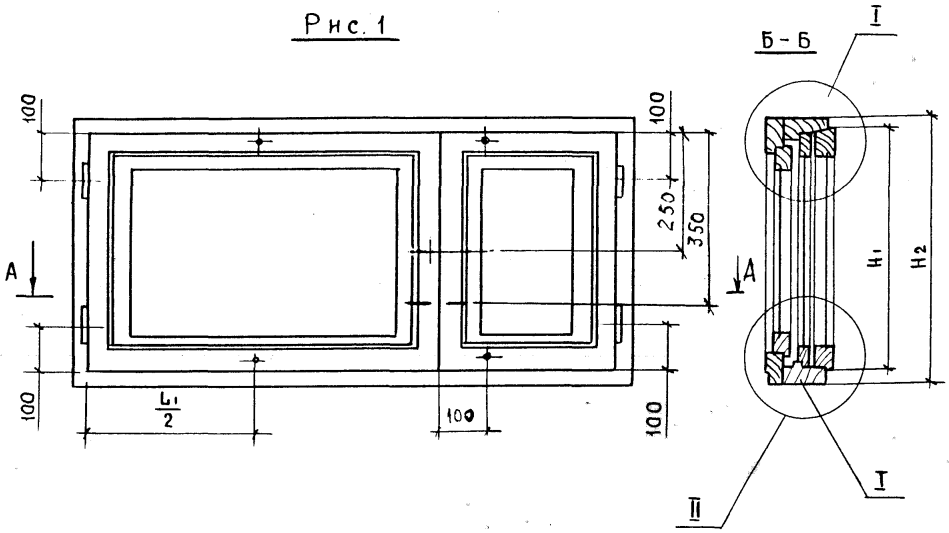

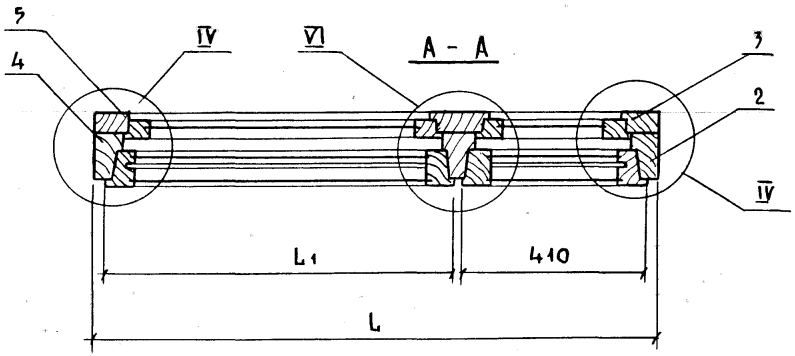

Рис. 2

ОСТАЛЬНОЕ СМ. РИС. 1

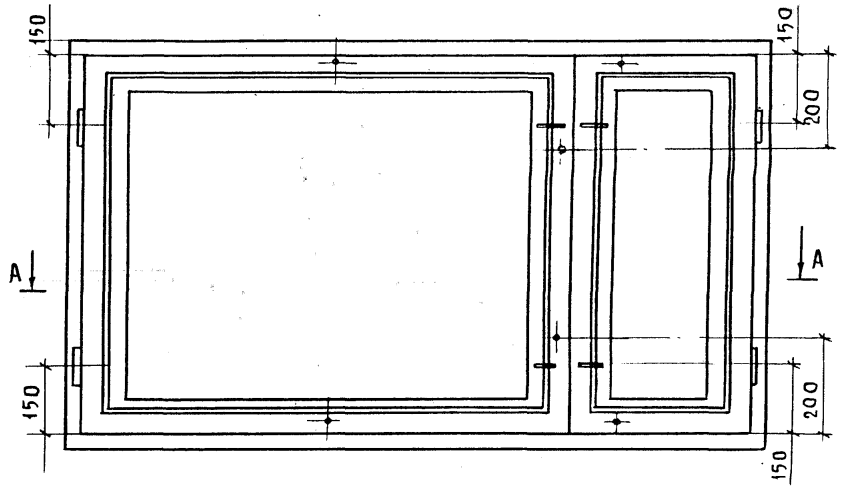

1. Узлы I, II, IV см. черт. 1.136.5- 01 00 000 СБ, лист 2.
2. Таблицу исполнений см. лист 2

				1.136.5-23.3-03 00 000 СБ	
				Блок оконный Сборочный чертеж	Стадия: Р; Масса: см. табл.; Масштаб: 1:10
					Лист; Листов 1
Н. контр.	Макроусов				ЦНИИЭП жилища
Гип	Степнов				
Ст. инж.	Макроусов				

Копировал:

Формат А3

VI

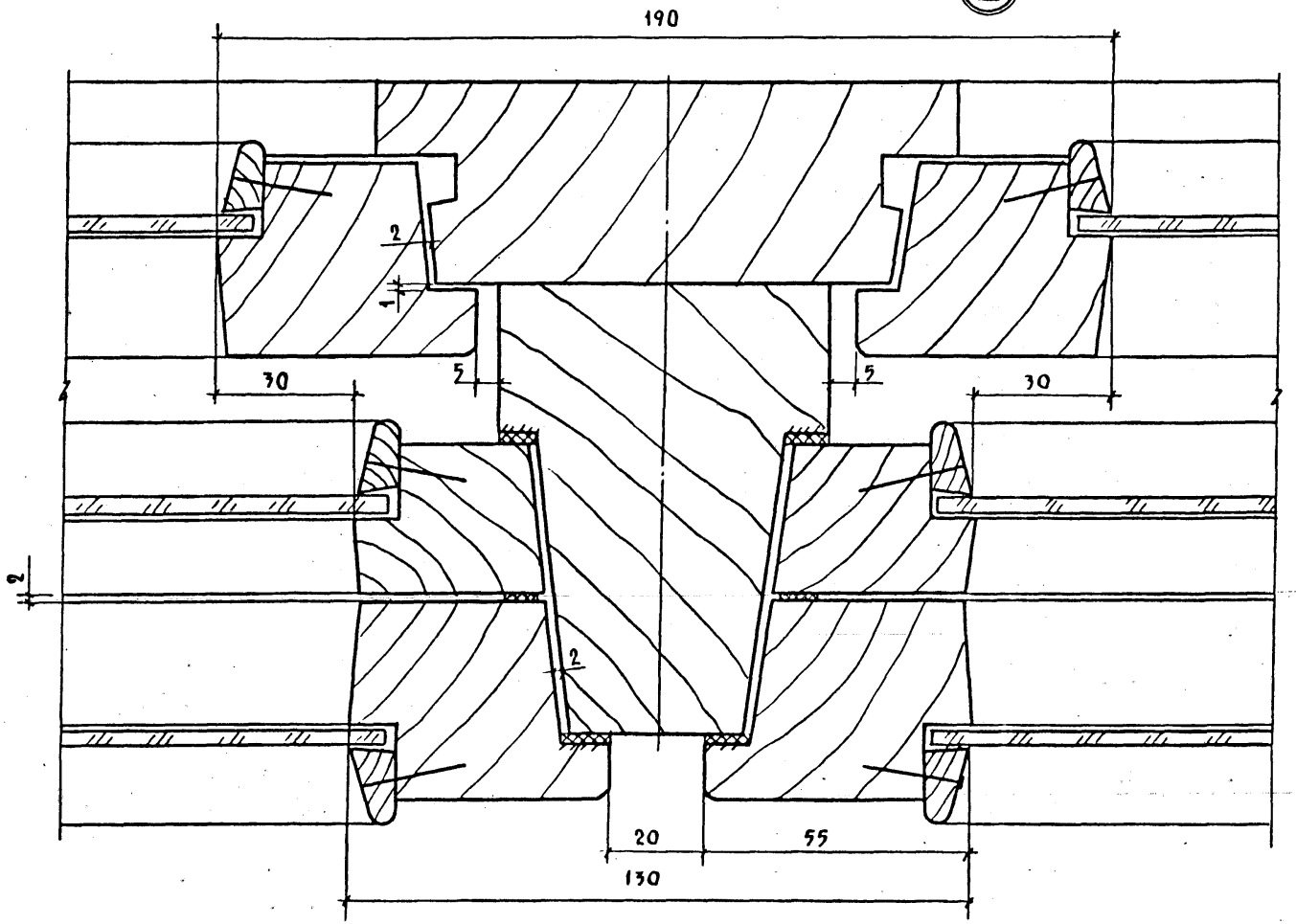

Обозначение	Марка	Рис.	Размеры в мм H	H_1	L	L_1	Объем, м³ в чистоте	Масса кг
1.136.5-23.03 00 000	ОРС6 12	1	560	495	1170	680	0.0572	42,71
01	ОРС9 12	2	860	795	1170	680	0.0638	52,42
02	ОРС9 13.5				1320	830	0.0807	62,73
03	ОРС9 14				1400	910	0.0853	68,81
04	ОРС9 15				1470	980	0.0890	71,76

Формат	Зона	Поз.	Обозначение	Наименование	Кол. на испол. 1.136.5-23.3-03 01 000	01	02	03	04						Примечание
				Документация											
А3			1.136.5-23.3-03 01 000 СБ	Сборочный чертеж	X	X	X	X	X						
				Сборочные единицы											
А4		1	1.136.5-23.3-03 01 100	Рамка	1										
			-01	Рамка		1									
			-02	Рамка			1								
			-03	Рамка				1							
			-04	Рамка					1						
А4		2	1.136.5-23.3-03 01 200	Рамка	1										
			-01	Рамка		1									
			-02	Рамка			1								

Марка блока	ОРС6-12	ОРС9-12	ОРС9-13.5	ОРС9-14	ОРС9-15

1.136.5-23.3-03 01 000

Н. контр.	Мокроусов	
Гип	Степнов	
Ст. инж.	Мокроусов	

Коробка

Стадия	Лист	Листов
Р	1	2

ЦНИИЭПжилища

Копировал: Формат А4

Инв. № подл.	Подпись и дата	Взам. инв. №

Формат	Зона	Поз.	Обозначение	Наименование	Кол. на испол. 1.136.5-233-03 01 000-	—	01	02	03	04						Примечание
А4		2	1.136.5-23.3-03 01 200-03	Рамка					1							
			-04	Рамка						1						
				Материалы												
		3		Прокладка полиуре-												
				тановая ГОСТ 10174-72		4,3	5,5	5,8	5,9	6,0						
				Стандартные												
				изделия												
		5		Гвозди К3х80												
				ГОСТ 4028-63*		14	16	18	18	20						

1.136.5-23.3-03 01 000

Лист 2

Копировал. Формат А4

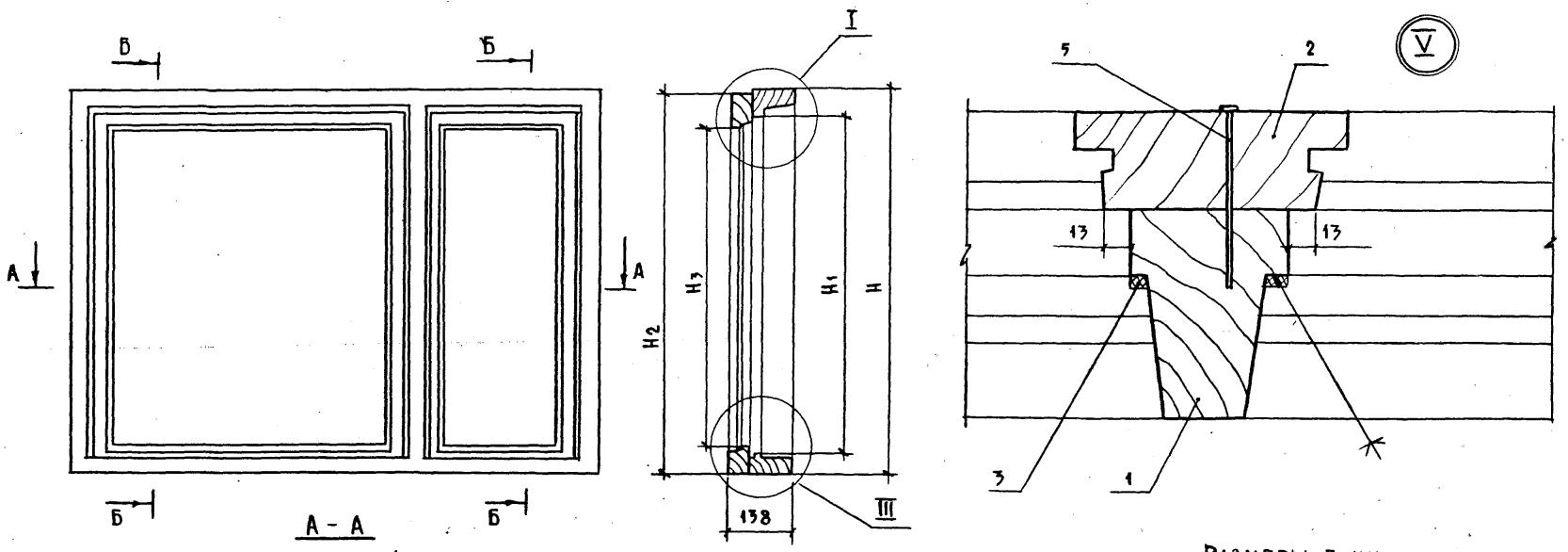

Размеры в мм

Обозначение	Марка блока	H	H1	H2	H3	L	L1	L2	L3	Объем, м³ в чистоте
1.136.5-23.3-0301000	ОРС6-12	560	555	543	416	1170	630	1156	568	0,0317
-01	ОРС9-12	860	755	843	716					0,0407
-02	ОРС9-13.5					1320	780	1306	718	0,0448
-03	ОРС9-14					1400	860	1386	798	0,0470
-04	ОРС9-15					1470	930	1456	868	0,0481

Узлы I, II, III см. черт. 1.136.5-23.3-01 01 000сб

		1.136.5-23.3-03 01 000сб	
		Коробка Сборочный чертеж	Стадия: Р; Масса: ; Масштаб: 1:10 Лист; Листов 1
Н. контр.	Мокроусов		ЦНИИЭП жилища
Гип	Степнов		
Ст. инж.	Мокроусов		

Формат	Зона	Поз.	Обозначение	Наименование	Кол. на исполн. 1.136.5-23.3-03 01 100 –										Примечание
					—	01	02	03	04						
				Документация											
			1.136.5-23.3-03 01 100СБ рис.1	Сборочный чертеж	X										
			рис.2			X	X	X	X						
				Детали											
				Древесина хвойная											
				ГОСТ 24454-80Е											
64		1	1.136.5-23.3-03 01 101	Брусок 560 x 94 x 55	1										
			-01	860 x 94 x 55		1	1	1	1						
				Марка блока	ОРС6-12	ОРС9-12	ОРС9-13.5	ОРС9-14	ОРС9-15						

Н. контр.	Мокроусов		
Гип	Степнов		
Ст. инж.	Мокроусов		

1.136.5-23.3-03.01 100

Рамка

Стадия	Лист	Листов
Р	1	2

ЦНИИЭП жилища

Копировал: [signature] Формат А4

Инв. № подл.	Подпись и дата	Взам. инв. №

Формат	Зона	Поз.	Обозначение	Наименование	Кол. на исполн. 1.136.5-23.3-03 01 100 –										Примечание
					—	01	02	03	04						
64		2	1.136.5-23.3-03 01 102	Брусок 560 x 94 x 55	1										
			-01	860 x 94 x 55		1	1	1	1						
64		3	1.136.5-23.3-03 01 103	Брусок 1170 x 94 x 55	1	1									
			-01	1320 x 94 x 55			1								
			-02	1400 x 94 x 55				1							
			-03	1470 x 94 x 55					1						
64		4	1.136.5-23.3-03 01 104	Брусок 1170 x 94 x 50	1	1									
			-01	1320 x 94 x 50			1								
			-02	1400 x 94 x 50				1							
			-03	1470 x 94 x 50					1						
64		5	1.136.5-23.3-03 01 105	Брусок 560 x 94 x 70	1										
			-01	860 x 94 x 70		1	1	1	1						

1.136.5-23.3-03 01 100

Лист 2

Копировал: [signature] Формат А4

23628 58

Форма

Рис. 1

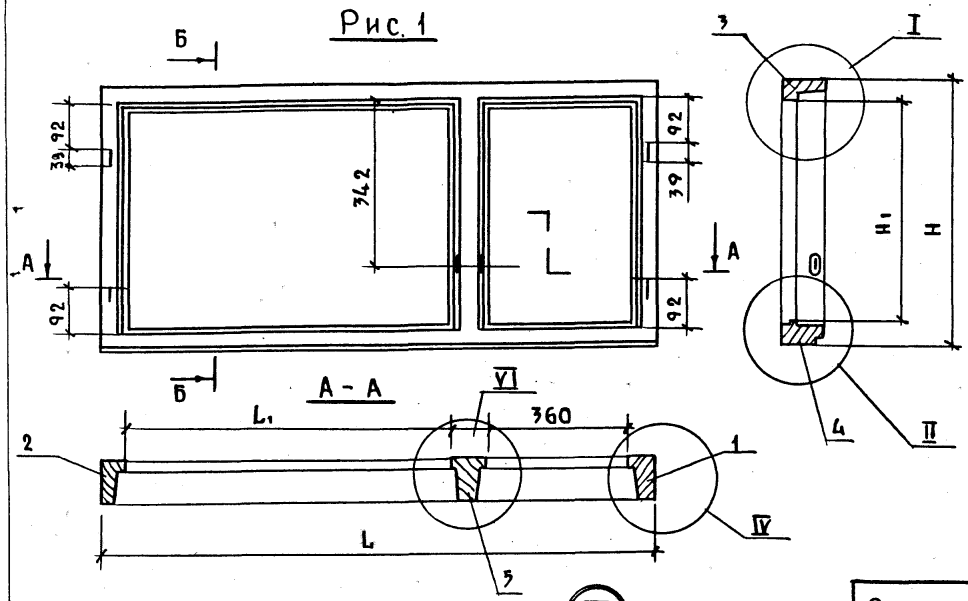

Рис. 2

ОСТАЛЬНОЕ СМ. РИС. 1

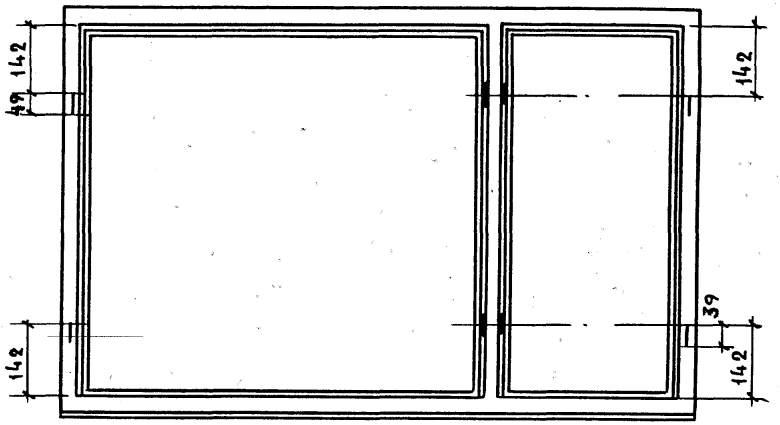

Размеры в мм

Обозначение	Марка блока	Рис.	H	H1	L	L1	Объем м³ в чистоте
1.136.5-23.3-01 01 100	ОРС6-12	1	960	455	1170	630	0,0211
-01	ОРС9-12	2	860	755			0,0262
-02	ОРС9-13.5				1320	780	0,0277
-03	ОРС9-14				1400	860	0,0285
-04	ОРС9-15				1470	930	0,0295

1. Узлы I, II, IV и вид В см. черт. 1.136.5-23.3-01 01 100 СБ, лист 2.

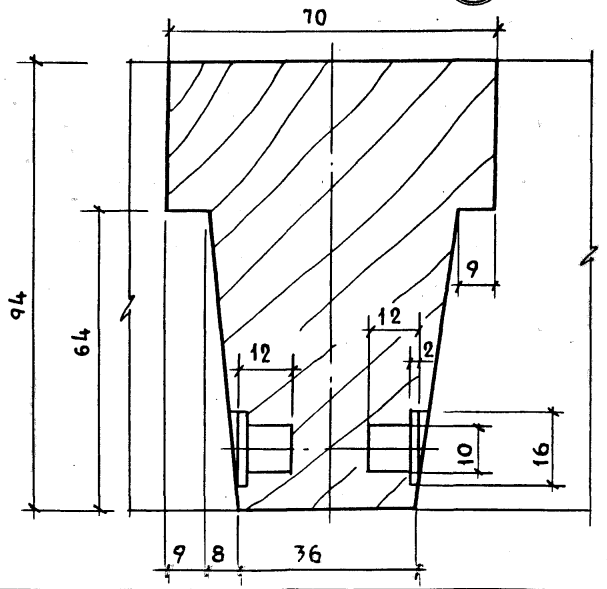

		1.136.5-23.3-03 01 100 СБ	
		Рамка	Стадия: Р; Масса: ; Масштаб: 1:10
		Сборочный чертеж	Лист; Листов
Н. контр.	Макроусов	ЦНИИЭП жилища	
Гип	Степнов		
Ст. инж.	Макроусов		

Копировал:

Формат А3

Формат	Зона	Поз.	Обозначение	Наименование	Кол. на испол. 1.136.5-23.3-03 01 200–										Примечание
					–	01	02	03	04						
				Документация											
А3			1.136.5-23.3-03 01 200СБ, рис.1	Сборочный чертеж	X										
			рис.2			X	X	X	X						
				Детали											
				Древесина хвойная											
				ГОСТ 24454-80Е											
Б4		1	1.136.5-23.3-03 01 201	Брусок 543х84х44	1										
			–01	843х84х44		1	1	1	1						
				Марка бл.	ОРС6–12	ОРС9–12	ОРС9–13,5	ОРС9–14	ОРС9–15						

		1.136.5-23.3-03 01 200	
		Рамка	Стадия: Р; Лист: 1; Листов: 2
Н.контр.	Мокроусов		ЦНИИЭП жилища
Гип	Степнов		
Ст.инж.	Мокроусов		

Копировал: Формат А4

Инв.№ подл.	Подпись и дата	Взам.инв.№

Формат	Зона	Поз.	Обозначение	Наименование	Кол. на испол. 1.136.5-23.3-03 01 200–										Примечание
					–	01	02	03	04						
Б4		2	1.136.5-23.3-03 01 202	Брусок 543х84х44	1										
			–01	843х84х44		1	1	1	1						
Б4		3	1.136.5-23.3-03 01 203	Брусок 1156х64х44	1	1									
			–01	1306х64х44			1								
			–02	1386х64х44				1							
			–03	1456х64х44					1						
Б4		4	1.136.5-23.3-03 01 204	Брусок 1156х63х44	1	1									
			–01	1306х63х44			1								
			–02	1386х63х44				1							
			–03	1456х63х44					1						
Б4		5	1.136.5-23.3-03 01 205	Брусок 543х122х44	1										
			–01	843х122х44		1	1	1	1						

1.136.5-23.3-03 01 200		Лист 2

Копировал: Формат А4

23628 60

Рис. 1

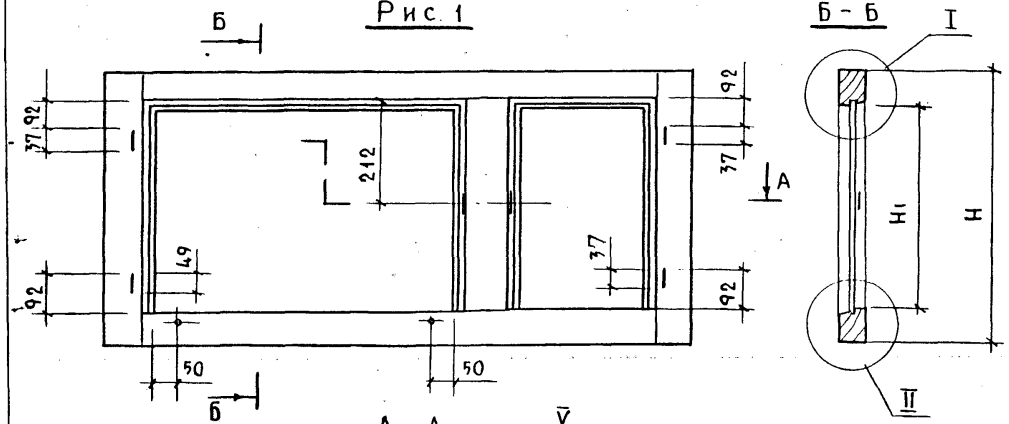

Рис. 2

ОСТАЛЬНОЕ СМ. РИС. 1

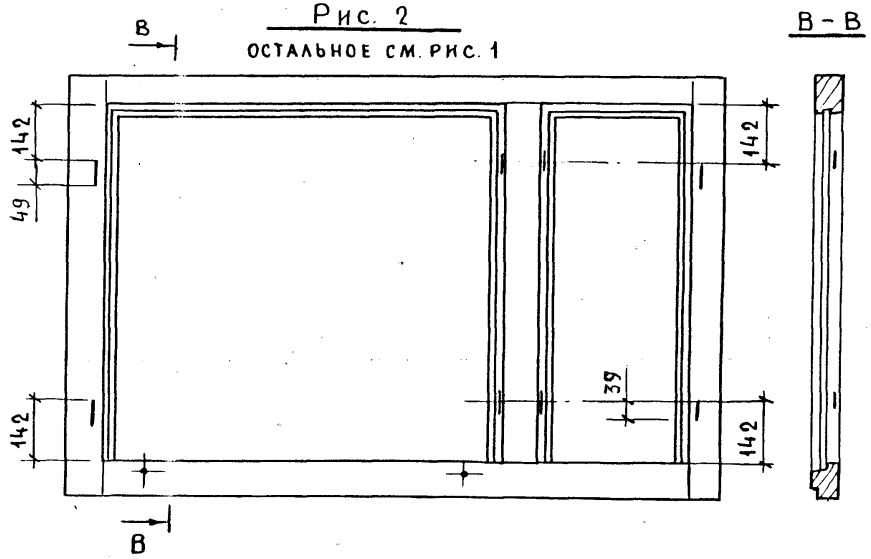

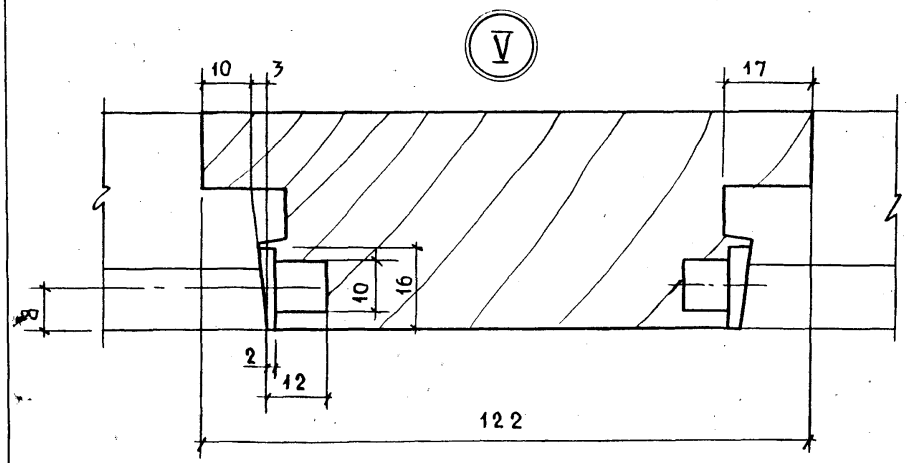

Обозначение	Марка блока	Рис.	Размеры в мм H	H1	L	L1	Объем, м³ в чистоте
1.136.5-23.3-03 01 200	ОРС6-12	1	543	416	1156	568	0,0106
-01	ОРС9-12	2	843	716	1156	568	0,0145
-02	ОРС9-13.5				1306	718	0,0171
-03	ОРС9-14				1386	798	0,0185
-04	ОРС9-15				1456	868	0,0189

1. Узлы I, II, IV и вид „В" см. черт. 1.136.5-23.3-01 01 200СБ, лист 2

		1.136.5-23.3-03 01 200 СБ	
		Рамка Сборочный чертеж	Стадия: Р; Масса: ; Масштаб: 1:10
			Лист: ; Листов 1
Н. контр.	Мокроусов	ЦНИИЭП жилища	
Гип	Степнов		
Ст. инж.	Мокроусов		

Копировал: Формат А3

Формат	Зона	Поз.	Обозначение	Наименование	Кол. на исполнение 1.136.5-233-03 02 000 —	01	02	03	04	05	06	07	08	09	10	11	12	13	14	15	16	17	18				Примечание
				Документация																							
А3			1.136.5-233-03 02 000СБ, рис.1	Сборочный чертеж	×																						
			рис.2						×	×	×											×					
			рис.3									×															
			рис.4										×	×	×	×	×						×				
			рис.5			×	×	×													×						
			рис.6															×	×	×							
				Детали																							
				Древесина хвойная																							
				ГОСТ 24454-80Е																							
Б4		3	1.136.5-233-03 02 101	Брусок 495 х 55 х 42	1																						
			— 01	795 х 55 х 42		1	1	1																			
				Марка бруска	ОРС 6-12	ОРС9-12	ОРС9-13,5	ОРС9-15	ОРС12-12	ОРС12-13,5	ОРС12-15	ОРС15-18	ОРС15-12	ОРС15-13,5	ОРС15-15	ОРС15-18	ОРС15-21	ОРС18-13,5	ОРС18-14	ОРС18-15	ОРС9-14	ОРС12-14	ОРС15-14					

Н. контр.	Мокроусов		1.136.5-233-03 02 000
Гип	Степнов		Фрамуга левая
Ст. инж.	Мокроусов		Стадия Р; Лист 1; Листов 5
			ЦНИИЭП жилища

Формат	Зона	Поз.	Обозначение	Наименование	Кол. на исполнение 1.136.5-23.3-03 02 000 –																				Примечание
					–	01	02	03	04	05	06	07	08	09	10	11	12	13	14	15	16	17	18				
Б4		3	1.136.5-23.3-03 02 101 – 02	Брусок 1095×55×42					1	1	1											1				
			– 03	1395×55×42								1	1	1	1	1	1						1			
			– 04	1695×65×42														1	1	1						
Б4		4	1.136.5-23.3-03 02 102	Брусок 495×55×42	1																					
			– 01	795×55×42		1	1	1													1		1			
			– 02	1095×55×42					1	1	1											1				
			– 03	1395×55×42								1	1	1	1	1	1						1			
			– 04	1695×65×42														1	1	1						
Б4		5	1.136.5-23.3-03 02 103	Брусок 680×55×42	2	2			2				2													
			– 01	830×55×42			2			2				2												
			– 02	980×55×42				2			2				2											
			– 03	410×55×42								2														
			– 04	850×55×42												2										
			– 05	750×55×42													2									
			– 06	810×65×42														2								
			– 07	890×65×42															2							
			– 08	960×65×42																2						
			– 09	890×55×42																	2	2	2			
Б4		6	1.136.5-23.3-03 02 201	Брусок 471×41×32	1																					
			– 01	771×41×32		1	1	1													1					
			– 02	1071×41×32					1	1	1											1				
			– 03	1371×41×32								1	1	1	1	1	1						1			
			– 04	1671×51×32														1	1	1						
Б4		7	1.136.5-23.3-03 02 202	Брусок 471×41×32	1																					
			– 01	771×41×32		1	1	1													1					
			– 02	1071×41×32					1	1	1											1				
			– 03	1371×41×32								1	1	1	1	1	1									

Формат	Зона	Поз.	Обозначение	Наименование	Кол. на исполнение 1.136.5-23.3-03 02 000–																				Примечание
					–	01	02	03	04	05	06	07	08	09	10	11	12	13	14	15	16	17	18				
Б4		7	1.136.5-23.3-03 02 202-04	Брусок 1671×51×32														1	1	1						
Б4		8	1.136.5-23.3-03 02 203	Брусок 652×41×32	1	1			1				1													
			-01	802×41×32			1			1				1												
			-02	952×41×32				1			1				1											
			-03	382×41×32								1														
			-04	822×41×32												1										
			-05	722×41×32													1									
			-06	782×51×32														1								
			-07	862×51×32															1							
			-08	932×51×32																1						
			-09	862×41×32																	1	1	1			
Б4		9	1.136.5-23.3-03 02 204	Брусок 652×41×32	1	1			1				1													
			-01	802×41×32			1			1				1												
			-02	952×41×32				1			1				1											
			-03	382×41×32								1														
			-04	822×41×32												1										
			-05	722×41×32													1									
			-06	782×41×32														1								
			-07	862×51×32															1							
			-08	932×51×32																1						
			-09	862×41×32																	1	1	1			
Б4		10	1.136.5-23.3-00 00 001	Штапик 405×16×10	4																					
			-01	705×16×10		4	4	4													4					

Формат	Зона	Поз.	Обозначение	Наименование	Кол. на исполн. 1.136.5-23.3-03 02 000-																		Примечание
					–	01	02	03	04	05	06	07	08	09	10	11	12	13	14	15	16	17	18	
		10	1.136.5-23.3-00 00 001	- 05 Штапик 1005×16×10					4	4	4											4		
				- 04 1305×16×10								4	4	4	4	4	4						4	
				- 06 1585×16×10														4	4	4				
				- 27 590×16×10	4	4			4				4											
				- 28 740×16×10			4			4				4										
				- 29 890×16×10				4			4				4									
				- 08 320×16×10								4												
				- 30 760×16×10												4								
				- 31 680×16×10													4							
				- 32 700×16×10														4						
				- 33 780×16×10															4					
				- 34 850×16×10																4				
				- 35 800×16×10																	4	4	4	
				Стекло ГОСТ 111-78 толщ 2,5-3мм																				
		12	1.136.5-23.3-00 00 003	- 34 400×585	2																			
				- 35 700×585		2																		
				- 36 700×735			2																	
				- 37 700×885				2																
				- 38 1000×585					2															
				- 39 1000×736						2														
				- 40 1000×885							2													
				- 41 1300×315								2												
				- 42 1300×585									2											
				- 43 1300×735										2										
				- 44 1300×885											2									
				- 45 1300×755												2								
				- 46 1300×685													2							
				- 47 1580×695														2						
				- 48 1580×775															2					
				- 49 1580×845																2				

Формат	Зона	Поз.	Обозначение	Наименование	Количество на исполнение 1.136.5-23.3-03 02 000-																		Примеч.
					–	01	02	03	04	05	06	07	08	09	10	11	12	13	14	15	16	17	18	
А4		12	1.136.5-23.3-00 00 003 - 50	Стекло 700 х 795																2			
			- 51	1000 х 795																	2		
			- 52	1300 х 795																		2	
				Материал																			
		13		Прокладка полиуретановая ГОСТ 10174-72	4,5	5,5	6,2	6,8	7,0	7,6	7,9	6,3	7,9	8,5	9,2	8,6	8,4	9,6	9,9	10,2	6,5	7,6	8,8	
				Стандартные изделия																			
		15		Нагель Н33 ГОСТ 17585-72	4	4	4	4	4	4	4	4	4	4	4	4	4	4	4	4	4	4	4	
		16		Гвозди 1,2 х 20 ГОСТ 4028-63	20	28	32	36	32	32	36	32	36	36	40	44	42	44	48	52	36	36	40	
		18		Угольник 75-2																			
				ГОСТ 5091-78	4	4	8	8	4	8	8		4	8	8	8	4	8	8	8	8	8	8	
		19		Шуруп 1-3 х 25																			
				ГОСТ 1145-80	16	16	32	32	16	32	32		16	32	32	32	16	32	32	32	32	32	32	К поз.18
		20		Стяжка ГОСТ 5090-79	3	4	4	4	4	4	4	2	4	4	4	4	4	4	4	4	4	4	4	
		21		Шуруп 1-3 х 25																			
				ГОСТ 1145-80	6	8	8	8	8	8	8	4	8	8	8	8	8	8	8	8	8	8	8	К поз.20
		22		Петля ПВ3-1																			
				ГОСТ 5088-78	2	2	2	2	2	2	2	2	2	2	2	2	2	2	2	2	2	2	2	

Рис.1

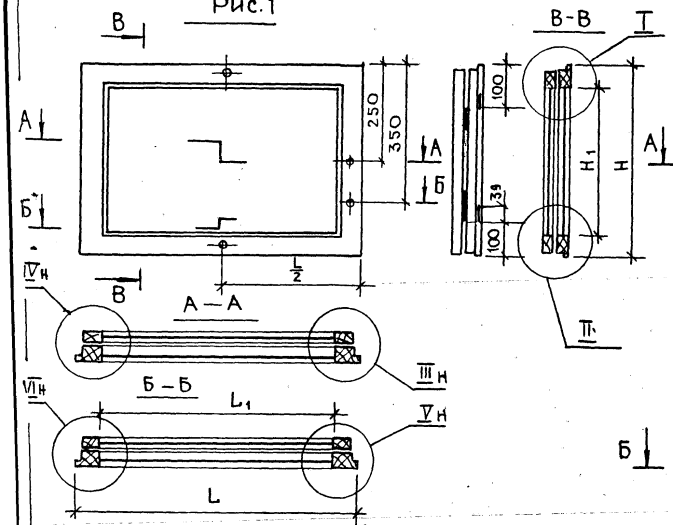

Рис 2

ОСТАЛЬНОЕ- СМ. РИС. 1

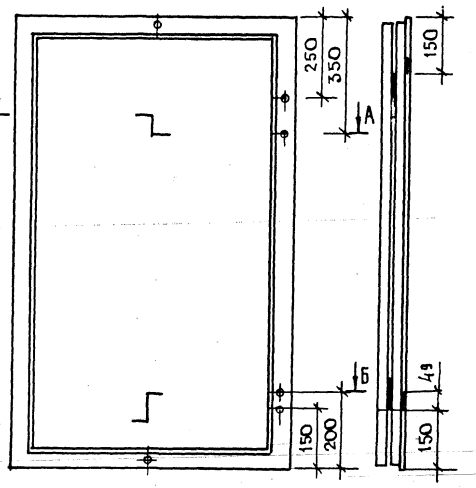

Рис.3

ОСТАЛЬНОЕ СМ. РИС. 1

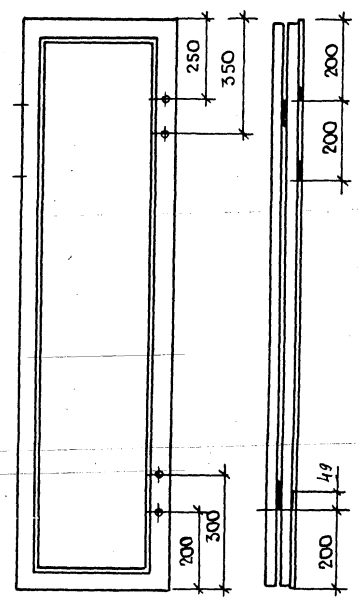

Рис. 4

ОСТАЛЬНОЕ- СМ. РИС. 1

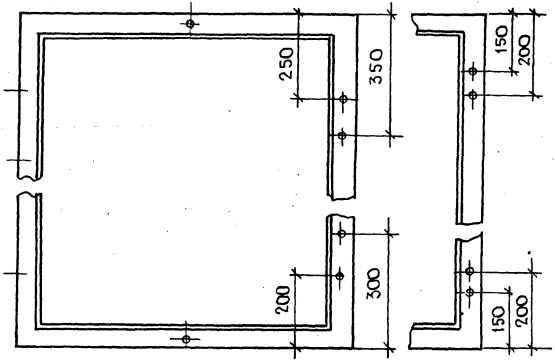

Рис. 5

ОСТАЛЬНОЕ- СМ. РИС. 2

1. Узлы I, II, III, IV, V, VI - см. черт. 1.136.5-233-01 02 ООО СБ, лист 2

				1.136.5-233-03 02 ООО СБ	
				Фрамуга левая. Сборочный чертеж	Стадия: Р; Масса: ; Масштаб: 1:10; Лист 1; Листов 2
Н.контр.	Мокроусов				ЦНИИЭП жилища
Гип	Степанов				
Ст. инж.	Мокроусов				

Рис. 6.

Остальное - см. рис 1

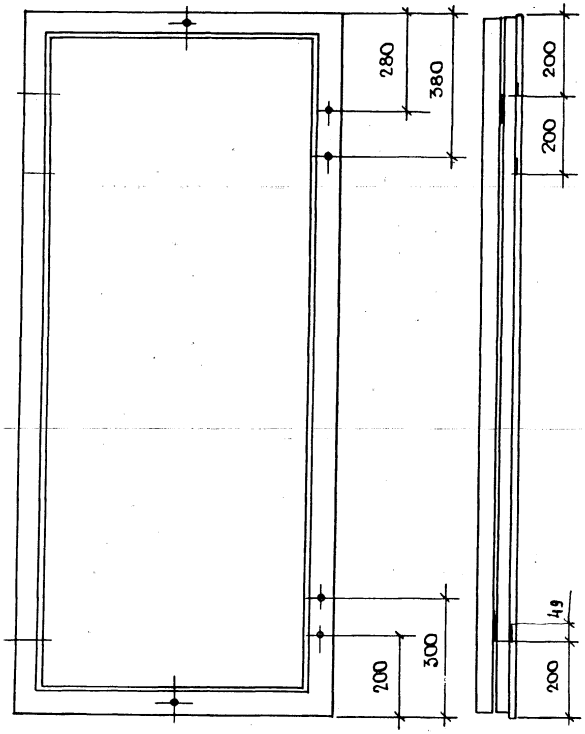

Размеры в мм

Обозначение	Марка блока	Рис	H	H₁	L	L₁	a	б	Объем, м³ в чистоте
1.136.5-233-03 02 000	ОРС6-12	1	495	385	680	570	55	41	0,0089
-01	ОРС9-12	5	795	685					0,0112
-02	ОРС9-13,5				830	720			0,0132
-03	ОРС9-15				980	870			0,0143
-04	ОРС12-12	2	1095	985	680	570			0,0143
-05	ОРС12-13,5				830	720			0,0146
-06	ОРС12-15				980	870			0,0159
-07	ОРС15-18	3	1395	1285	410	300			0,0137
-08	ОРС15-12	4			680	570			0,0158
-09	ОРС15-13,5				830	720			0,0169
-10	ОРС15-15				980	870			0,0181
-11	ОРС15-18				850	740			0,0171
-12	ОРС15-21				750	640			0,0163
-13	ОРС18-13,5	6	1695	1565	810	680	65	51	0,0225
-14	ОРС18-14				890	760			0,0233
-15	ОРС18-15				960	830			0,0239
-16	ОРС9-14	5	795	685	890	780	55	41	0,0127
-17	ОРС12-14	2	1095	985					0,0151
-18	ОРС15-14	4	1395	1285					0,0174

Рис. 3

Остальное - см. рис. 1

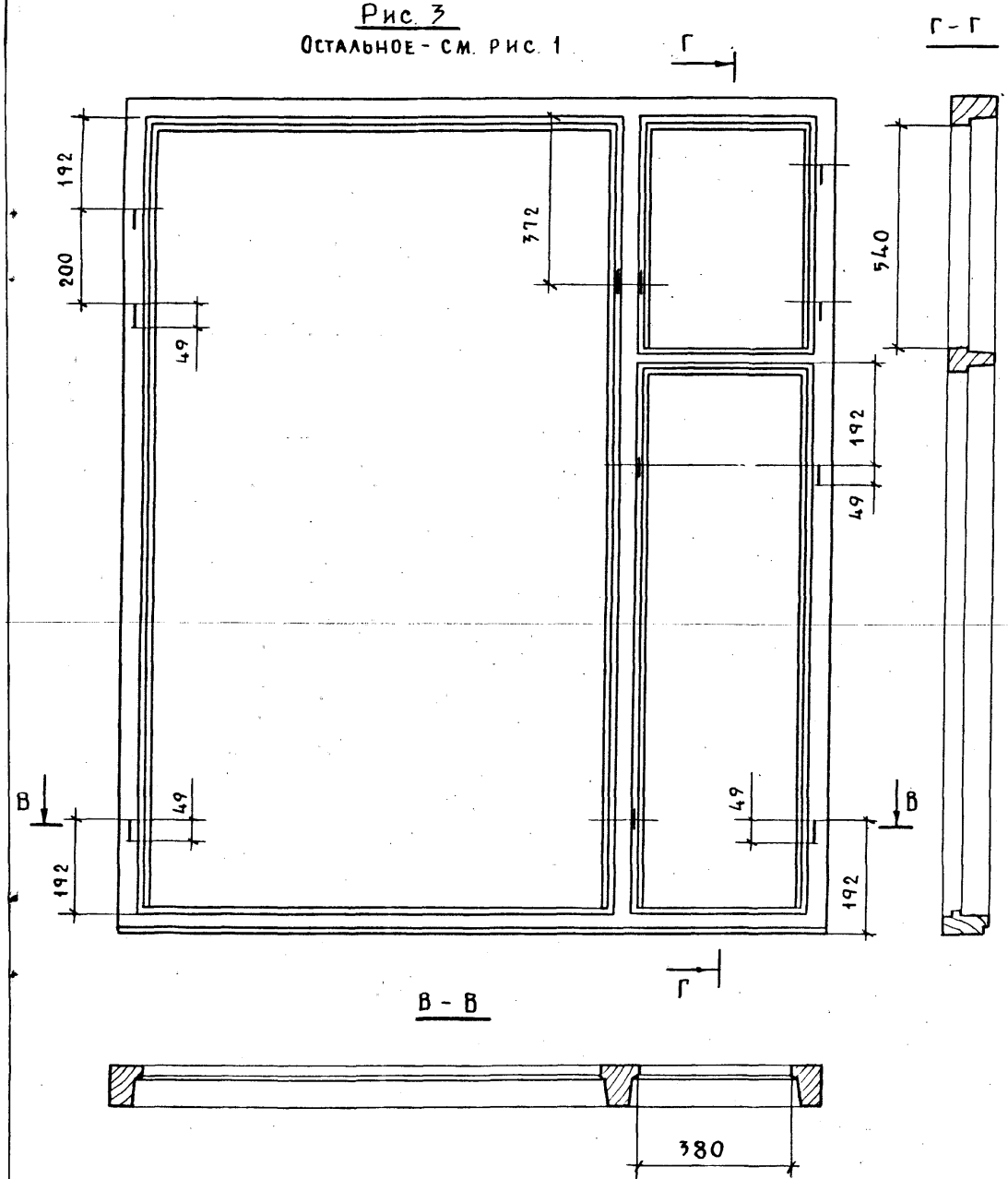

Обозначение	Марка блока	Рис.	Размеры в мм					Объем, м³ в чистоте
			H	H_1	H_2	L	L_1	
1.136.5-23.3-04.01.100	ОРС12-12	1	1160	590	1055	1170	630	0,0334
- 01	ОРС12-13.5					1320	780	0,0348
- 02	ОРС12-14					1400	860	0,0356
- 03	ОРС12-15					1470	930	0,0362
- 04	ОРС15-12	2	1460	890	1355	1170	630	0,0385
- 05	ОРС15-13.5					1320	780	0,0400
- 06	ОРС15-14					1400	860	0,0408
- 07	ОРС15-15					1470	930	0,416
- 08	ОРС18-13.5	3	1760	1070	1655	1320	760	0,0450
- 09	ОРС18-14					1400	840	0,0458
- 10	ОРС18-15					1470	910	0,0468

1. Узлы I, II, IV см. черт. 1.136.5-23.3-01 01 100СБ, лист 2.
2. Узел V см. черт. 1.136.5-23.3-02 01 100СБ, лист 2.
3. Узел VI см. черт. 1.136.5-23.3-03 01 100СБ

Копировал: Зак. 23628 84 Формат А3

Рис. 1

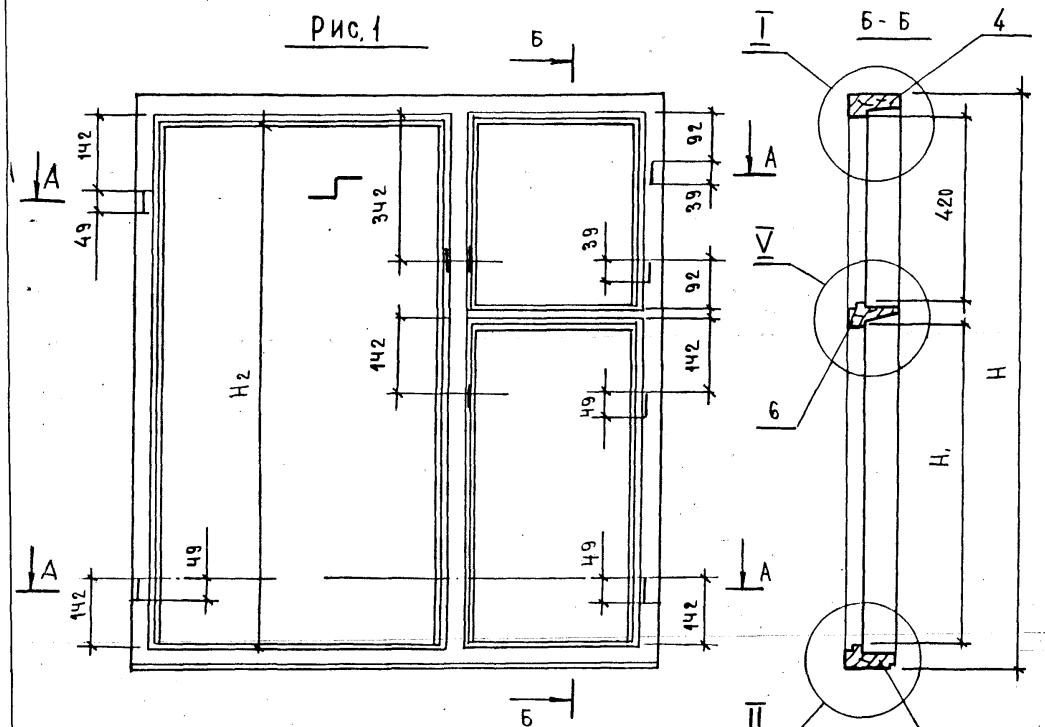

Рис. 2

ОСТАЛЬНОЕ СМ. РИС. 1

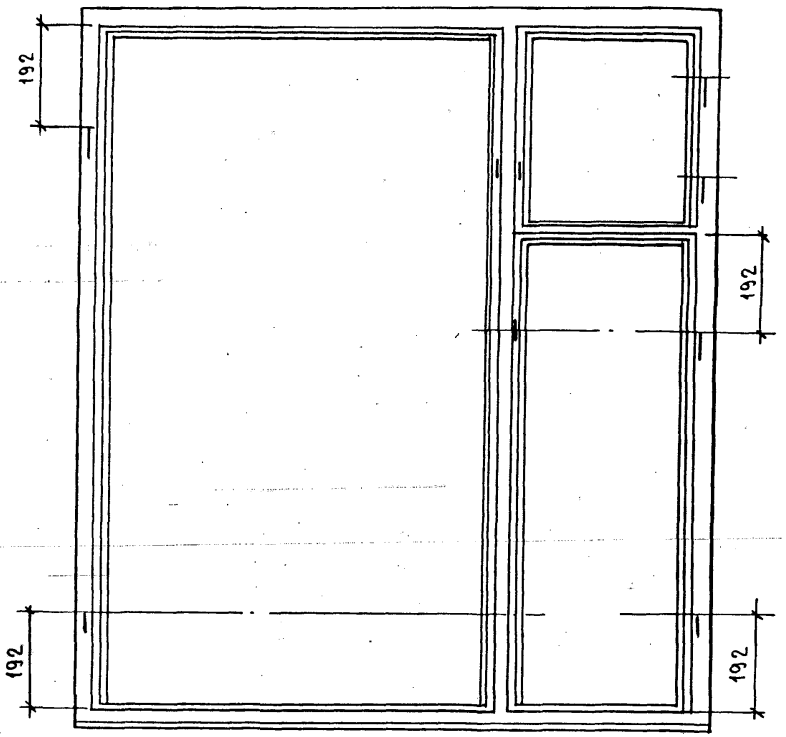

1. Таблицу исполнений см. на листе 2

				1.136.5-23.3-04 01 100 СБ	
				РАМКА СБОРОЧНЫЙ ЧЕРТЕЖ	СТАДИЯ: Р; МАССА: ; МАСШТАБ: 1:10
					ЛИСТ 1; ЛИСТОВ 2
Н. КОНТР.	МОКРОУСОВ				ЦНИИЭП ЖИЛИЩА
ГИП	СТЕПНОВ				
СТ. ИНЖ.	МОКРОУСОВ				

Формат	Зона	Поз	Обозначение	Наименование	Кол на исполн. 1.136.5-23.3-0401100- –	01	02	03	04	05	06	07	08	09	10	Примечание
				Документация												
А3			1.136.5-23.3-04 01 100 СБ, Рис1	Сборочный чертеж	×	×	×	×								
			Рис.2						×	×	×	×				
			Рис3										×	×	×	
				Детали												
				Древесина хвойная												
				ГОСТ 24454-80Е												
БЧ		1	1.136.5-23.3-04 01 101	Брусок 1160×94×55	1	1	1	1								

Марка блока	ПРС12-12	ОРС12-13.5	ОРС12-14	ОРС12-15	ОРС15-12	ОРС15-13,5	ОРС15-14	ОРС15-15	ОРС18-13,5	ОРС18-14	ОРС18-15

1.136.5-23.3-0401 100

Рамка

Стадия	Лист	Листов
Р	1	2

ЦНИИЭП жилища

Н. контр	Мокроусов	
ГИП	Степнов	
Ст. инж.	Мокроусов	

Инв N подл	Подпись и дата	Взам. инв N

Формат	Зона	Поз	Обозначение	Наименование	Кол. на исполн. 1.136.5-23.3-0401 100- 01	02	03	04	05	06	07	08	09	10	Примечание.
БЧ		1	1.136.5-23.3-04 01 101-01	Брусок 1460 × 94×55				1	1	1	1				
			-02	1760 × 94×55								1	1	1	
БЧ		2	1.136.5-23.3-0401 102	Брусок 1160 × 94×55	1	1	1								
			-01	1460 × 94×55				1	1	1	1				
			-02	1760 × 94 × 55								1	1	1	
БЧ		3	1.136.5-23.3-04 01 103	Брусок 1160 × 94×70	1	1	1								
			-01	1460 × 94×70				1	1	1	1				
			-02	1760 × 94×70								1	1	1	
БЧ		4	1.136.5-23.3-0401 104	Брусок 1170 × 94×55	1			1							
			-01	1320 × 94×55		1			1			1			
			-02	1400 × 94×55			1			1			1		
			-03	1470 × 94×55				1			1			1	
БЧ		5	1.136.5-23.3-0401 105	Брусок 1170 × 94×50	1			1							
			-01	1320 × 94×50		1			1			1			
			-02	1400 × 94×50			1			1			1		
			-03	1470 × 94×50				1			1			1	
БЧ		6	1.136.5-23.3-0401 106	Брусок 480 × 94×45	1	1	1	1	1	1	1	1			
			-01	500 × 94×45								1	1	1	

1.136.5-23.3-04 01 100

Лист 2

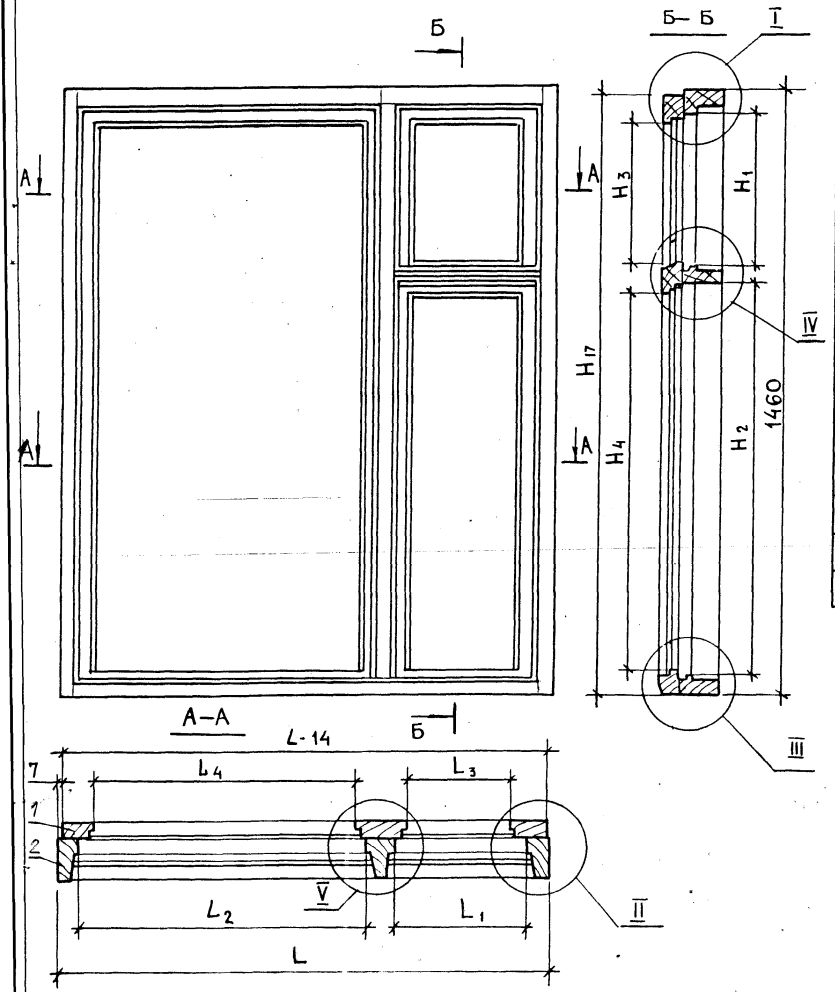

Обозначение	Марка блока	Размеры в мм H	H1	H2	H3	H4	L	L1	L2	L3	L4	Объем, м³ в чистоте
1.136.5-23.3-0401 000	ОРС 12-12	1160	420	590	381	551	1170	360	630	298	568	0,0538
-01	ОРС 12-13.5						1320		780		718	0,0560
-02	ОРС 12-14						1400		860		798	0,0573
-03	ОРС 12-15						1470		930		868	0,0583
-04	ОРС 15-12	1460		890		851	1170		630		568	0,0649
-05	ОРС 15-13.5						1320		780		718	0,0672
-06	ОРС 15-14						1400		860		798	0,0687
-07	ОРС 15-15						1470		930		868	0,0698
-08	ОРС 18-13.5	1760	540	1070	501	1031	1320	380	760	318	698	0,0761
-09	ОРС 18-14						1400		840		778	0,0774
-10	ОРС 18-15						1470		910		848	0,0789

1. Узлы I, II, III см. черт. 1.136.5-23.3-0401 000 СБ, лист 2
2. Узел IV см. черт 1.136.5-23.3-0201 000 СБ, лист 2
3. Узел V см. черт. 1.136.5-23.3-0301 000 СБ, лист 2

			1.136.5-23.3-0401 000 СБ
			Коробка. Сборочный чертеж
Стадия	Масса	Масштаб	
Р		1:10	
Лист	Листов 1		
Н. контр.	Мокроусов		ЦНИИЭП жилища
ГИП	Степнов		
Ст. инж.	Мокроусов		

Формат	Зона	Поз.	Обозначение	Наименование	Кол. на исполнение 1.136.5-23.3-04.01 100-											Примечание
					-	01	02	03	04	05	06	07	08	09	10	
				Документация												
А3			1.136.5-23.3-04 01 000 СБ	Сборочный чертеж												
				Сборочные единицы												
А4		1	1.136.5-23.3-0401.100	Рамка	1											
			-01	Рамка		1										
			-02	Рамка			1									
			-03	Рамка				1								
			-04	Рамка					1							
			-05	Рамка						1						
			-06	Рамка							1					
			-07	Рамка								1				
			-08	Рамка									1			

Марка блока	ОРС 12-12	ОРС 12-13.5	ОРС 12-14	ОРС 12-15	ОРС 15-12	ОРС 15-13.5	ОРС 15-14	ОРС 15-15	ОРС 18-13.5	ОРС 18-14	ОРС 18-15

			1.136.5-23.3-0401 000
			Коробка
Н. контр.	Мокроусов		Стадия: Р; Лист: 1; Листов: 2
ГИП	Степнов		ЦНИИЭП жилища
Ст. инж	Мокроусов		

Инв. № подл. | Подпись и дата | Взам. инв. №

Формат	Зона	Поз.	Обозначение	Наименование	Кол. на исполн. 1.136.5-23.3-04 01 000-											Примечание
					-	01	02	03	04	05	06	07	08	09	10	
А4		1	1.136.5-23.3-04 01 100-09	Рамка										1		
			-10	Рамка											1	
А4		2	1.136.5-23.3-04 01 200-	Рамка	1											
			-01	Рамка		1										
			-02	Рамка			1									
			-03	Рамка				1								
			-04	Рамка					1							
			-05	Рамка						1						
			-06	Рамка							1					
			-07	Рамка								1				
			-08	Рамка									1			
			-09	Рамка										1		
			-10	Рамка											1	
				Материалы												
		3		Прокладка ГОСТ 10174-72	2,10	2,45	2,81	2,79	2,15	2,50	2,86	2,84	3,89	4,09	4,43	м.
				Стандартные изделия												
Б4		5		Гвозди К3,0×80 ГОСТ 4028-63	13	15	15	15	16	18	18	18	20	20	20	

1.136.5-23.3-04 01 000	Лист 2

Форма

Рис.3

Остальное - см. рис. 1

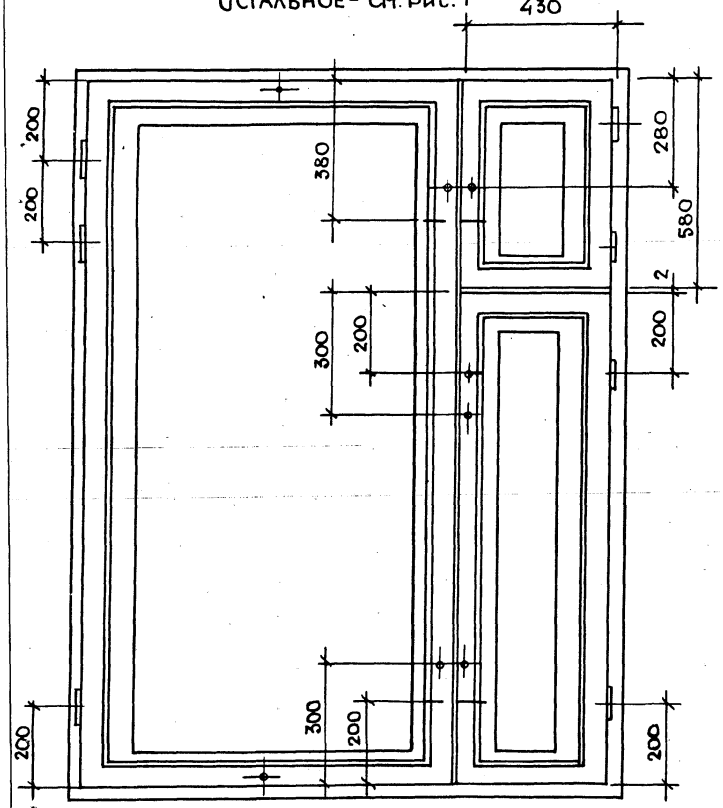

Обозначение	Марка	Рис	Размеры в мм H	H_1	H_2	L	L_1	Объем, м³ в чистоте
1.136.5-233-0400 000	ОРС 12 - 12					1170	680	0,0998
-01	ОРС 12 - 13,5	1	1160	630	1095	1320	830	0,1031
-02	ОРС 12 - 14					1400	910	0,1053
-03	ОРС 12 - 15					1470	980	0,1075
-04	ОРС 15 - 12	2	1460	930	1395	1170	680	0,1177
-05	ОРС 15 - 13,5					1320	830	0,1217
-06	ОРС 15 - 14					1400	910	0,1243
-07	ОРС 15 - 15					1470	980	0,1255
-08	ОРС 18 - 13,5	3	1760	1110	1695	1320	810	0,1506
-09	ОРС 18 - 14					1400	880	0,1523
-10	ОРС 18 - 15					1470	960	0,1556

Обозначение	Размеры в мм а	б	в	г	д	е	ж	Масса кг
1.136.5-233-0400 000	55	115	85	110	90	125	165	74,14
-01								83,31
-02								86,29
-03								89,98
-04								90,32
-05								101,5
-06								104,4
-07								106,2
-08	65	125	95	120	100	135	185	123,2
-09								128,6
-10								130,96

1. Разрезы А-А, Б-Б на листе 1
2. Узлы I, II, IV см. черт. 1.136.5-233-0100 000 СБ, лист 2
3. Узел V см. черт. 1.136.5-233-0200 000 СБ лист 2
4. Узел VI см. черт. 1.136.5-233-0300 000 СБ лист 2.

Рис.1

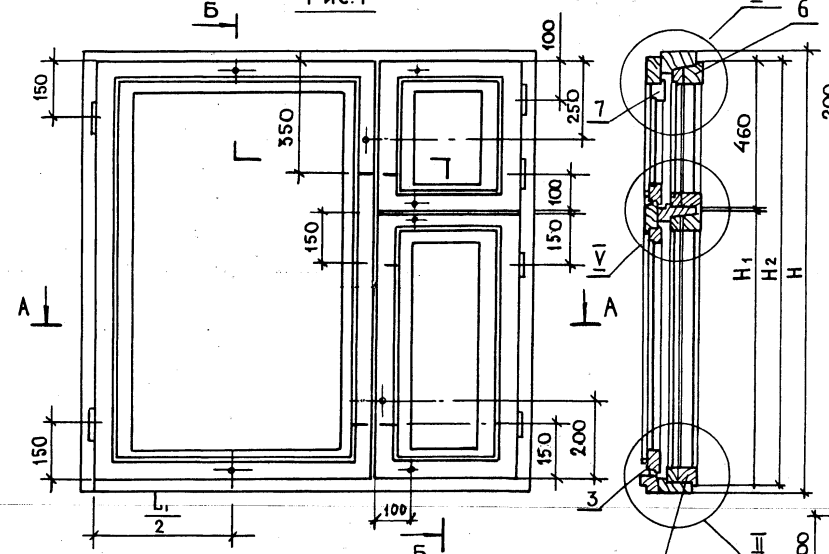

Рис.2

Остальное -см. Рис.1

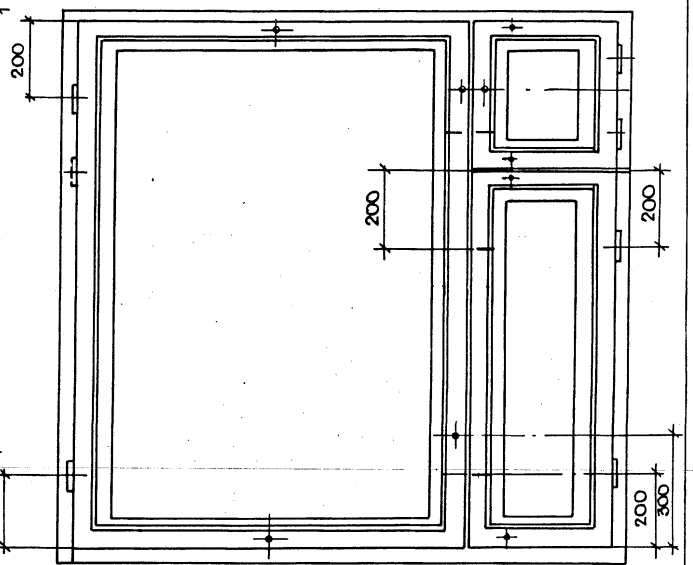

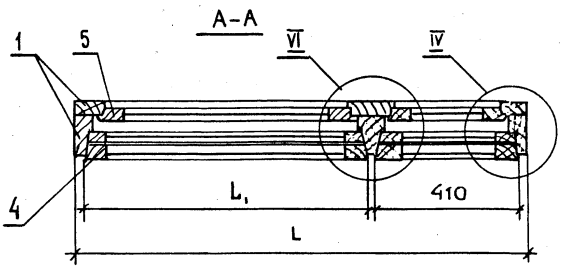

Таблицу исполнений см на листе 2

				1.136.5-23.3-04.00.000 СБ	
				Блок оконный Сборочный чертеж	Стадия: Р; Масса: см. табл. лист 2; Масштаб: 1:10
					Лист 1; Листов 2
Н.контр	Мокроусов				ЦНИИЭП жилища
ГИП	Степнов				
Ст. инж.	Мокроусов				

Формат	Зона	Поз.	Обозначение	Наименование	Кол. на исполн. 1.136.5-23.3-04 00 000- —	01	02	03	04	05	06	07	08	09	10	Примечание
А3		4	1.136.5-23.3-03.02.000- 09	Фрамуга левая						1						
			— 18	Фрамуга левая							1					
			— 10	Фрамуга левая								1				
			— 13	Фрамуга левая									1			
			— 14	Фрамуга левая										1		
			— 15	Фрамуга левая											1	
А3		5	1.136.5-23.3-03 03 000-04	Створка левая	1											
			— 05	Створка левая		1										
			— 17	Створка левая			1									
			— 06	Створка левая				1								
			— 08	Створка левая					1							
			— 09	Створка левая						1						
			— 18	Створка левая							1					
			— 10	Створка левая								1				
			— 13	Створка левая									1			
			— 14	Створка левая										1		
			— 15	Створка левая											1	
А1		6	1.136.5-23.3-02 02 000-01	Фрамуга форточная	1	1	1	1	1	1	1	1				

Инв. № подл. | Подпись и дата | Взам. инв. №

Подпись	Зона	Поз.	Обозначение	Наименование	Кол. на исполн. 1.136.5-23.3-0400 000- —	01	02	03	04	05	06	07	08	09	10	Примечание
А1		6	1.136.5-23.3-02 02 000 — 05	Фрамуга форточная									1	1	1	
А1		7	1.136.5-23.3-02 03 000 — 01	Створка форточная	1	1	1	1	1	1	1	1				
			— 05	Створка форточная									1	1	1	
				Стандартные изделия												
				Петли по ГОСТ 5088-78												
		10		ПВ1-80 П	2	2	2	2	2	2	2	2	2	2	2	
		11		ПВ2-75-1	2	2	2	2	2	2	2	2	2	2	2	
		12		ПВ1-100 Л	2	2	2	2	2	2	3	3	3	3	3	
		13		ПВ 2-100-1	4	4	4	4	4	4	4	4	4	4	4	
		14		ПВ 1-100 П	2	2	2	2	2	2	2	2	2	2	2	
		18		Завертка ЗР2-1	5	5	5	5	5	5	5	5	5	5	5	
		18		Завертка ЗР2-2	5	5	5	5	5	5	5	5	5	5	5	
				ГОСТ 5090-79												
		19		Шуруп 4 × 25												
				ГОСТ 1145-80	60	60	60	60	60	60	60	60	60	60	60	

23628 77

Формат	Зона	Поз.	Обозначение	Наименование	Кол. на испол. 1.136.5-23.3-04 00 000- —	01	02	03	04	05	06	07	08	09	10	Примечание
				Документация												
А3			1.136.5-23.3-04 00 000 СБ, рис1	Сборочный чертеж	×	×	×	×								
			Рис2						×	×	×					
			Рис3									×	×	×	×	
				Сборочные единицы												
А4		1	1.136.5-23.3-0401 000	Коробка	1											
			-01	Коробка		1										
			-02	Коробка			1									

Марка	ОРС 12-12	ОРС 12-135	ОРС 12-14	ОРС 12-15	ОР 15-12	ОРС 15-135	ОРС 15-14	ОРС 15-15	ОРС 18-13.5	ОРС 18-14	ОРС 18-15

Н. контр.	Мокроусов	
ГИП	Степнов	
Ст. инж.	Мокроусов	

1.136.5-23.3-04 00 000

Блок оконный

Стадия	Лист	Листов
Р	1	4

ЦНИИЭП жилища

Инв. № подл.	Подпись и дата	Взам. инв. №

Формат	Зона	Поз.	Обозначение	Наименование	Кол. на испол. 1.136.5-23.3-04 00 000- —	01	02	03	04	05	06	07	08	09	10	Примечание
А4		1	1.136.5-23.3-04 01 000 -03	Коробка				1								
			-04	Коробка					1							
			-05	Коробка						1						
			-06	Коробка							1					
			-07	Коробка								1				
			-08	Коробка									1			
			-09	Коробка										1		
			-10	Коробка											1	
А3		2	1.136.5-23.3-0102 000 -05	Фрамуга правая	1	1	1	1								
			-08	Фрамуга правая					1	1	1	1				
			-10	Фрамуга правая									1	1	1	
А3		3	1.136.5-23.3-0103 000 -05	Створка правая	1	1	1	1								
			-08	Створка правая					1	1	1	1				
			-10	Створка правая									1	1	1	
А3		4	1.136.5-23.3-0302 000 -04	Фрамуга левая	1											
			-05	Фрамуга левая		1										
			-17	Фрамуга левая			1									
			-06	Фрамуга левая				1								
			-08	Фрамуга левая					1							

1.136.5-23.3-04 00 000

Лист 2

Рис. 5

ОСТАЛЬНОЕ - СМ. РИС. 1

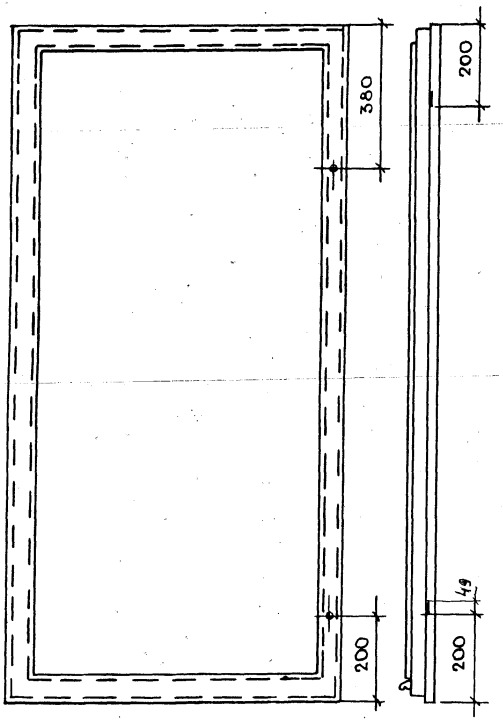

Обозначение	Марка блока	Рис.	Размеры в мм H	H1	L	L1	a	Объем в чистоте м3
1.136.5-23.3-03 03 000	ОРС6-12	1	445	335	610	500	55	0,0056
-01	ОРС9-12	4	745	635				0,0070
-02	ОРС9-13,5				760	650		0,0078
-03	ОРС9-15				910	800		0,0086
-04	ОРС12-12	2	1045	935	610	500		0,0085
-05	ОРС12-13,5				760	650		0,0093
-06	ОРС12-15				910	800		0,0101
-07	ОРС15-18	3	1345	1235	340	230		0,0085
-08	ОРС15-12				610	500		0,0100
-09	ОРС15-13,5				760	650		0,0108
-10	ОРС15-15				910	800		0,0116
-11	ОРС-15-18				780	670		0,0109
-12	ОРС15-21				710	600		0,0103
-13	ОРС18-13,5	5	1645	1515	740	610	65	0,0145
-14	ОРС18-14				820	690		0,0150
-15	ОРС18-15				890	760		0,0153
-16	ОРС9-14	4	745	635	840	730	55	0,0083
-17	ОРС12-14	2	1045	935				0,0097
-18	ОРС15-14	3	1345	1235				0,0112

Рис. 1

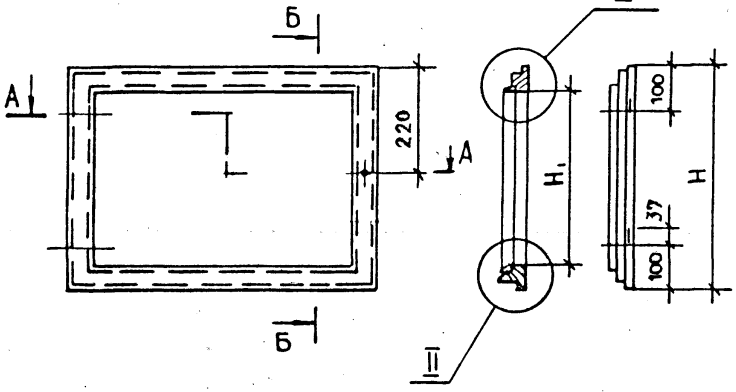

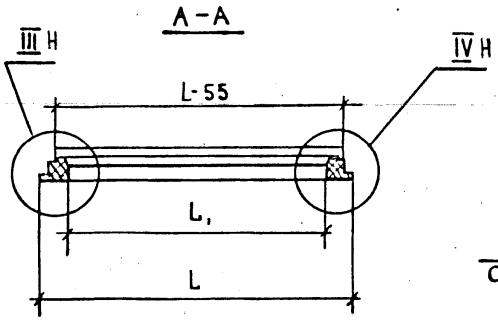

Рис 2

ОСТАЛЬНОЕ - СМ. РИС. 1

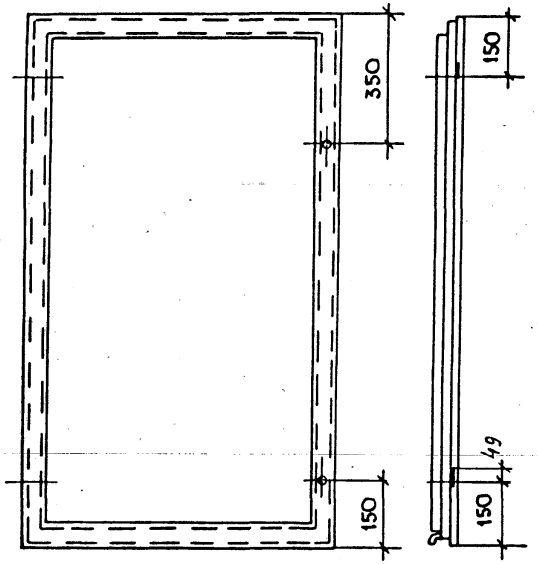

Рис. 3

ОСТАЛЬНОЕ СМ. РИС. 1

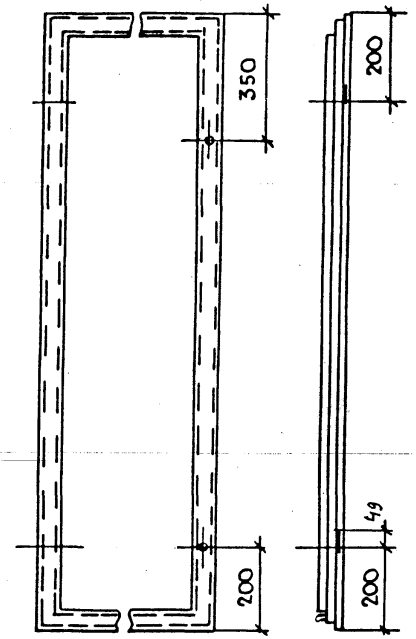

Рис. 4

ОСТАЛЬНОЕ СМ.

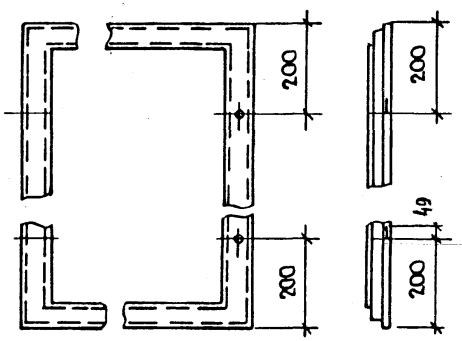

1. Узлы см. черт. 1.136.5-23.3-0103 000 СБ лист 2,

				1.136.5-23.3-03 03 000 СБ	
				Створка левая Сборочный чертеж	Стадия: Р; Масса: ; Масштаб: 1:10 Лист 1; Листов 2
Н. контр.	Мокроусов				ЦНИИЭП жилища
ГИП	Степнов				
Ст. инж.	Мокроусов				

Формат	Зона	Поз.	Обозначение	Наименование	Кол. на исполн. 1.136.5-23.3-03 03 000 —	01	02	03	04	05	06	07	08	09	10	11	12	13	14	15	16	17	18	Примечание
				Стандартные изделия																				
БЧ		15		Нагель Н33 ГОСТ 17585-72	4	4	4	4	4	4	4	4	4	4	4	4	4	4	4	4	4	4	4	
БЧ		16		Гвозди 1,2×20	12	14	16	18	14	16	16	16	18	18	20	18	18	22	24	26	16	18	20	
		17		1,8×40 Гост 4028-63*	4	4	5	5	4	4	5	3	4	4	5	4	4	4	4	5	4	4	4	
БЧ		18		Угольник 75-1 ГОСТ 5091-78	2	2	2	4	2	2	4			2	2	4	4	4	4	4	2	2	2	
БЧ		19		Шурупы 1-3×25 ГОСТ 1145-80	8	8	8	16	8	8	16			8	8	16	16	16	16	16	8	8	8	

Формат	Зона	Поз.	Обозначение	Наименование	Кол. на исполн. 1.136.5-23.3-03 03 000-																				Примечание
					–	01	02	03	04	05	06	07	08	09	10	11	12	13	14	15	16	17	18			
Б4		11	1.136.5-23.3-00 00 002-12	Слив 785×25×19																1	1	1			
				Стекло ГОСТ111-78																					
				толщ. 2,5-3мм																					
Б4		12	1.136.5-23.3-00 00 003-53	350×515	1																				
			– 54	650×515		1																			
			– 55	650×685			1																		
			– 56	650×815				1																	
			– 57	950×515					1																
			– 58	950×665						1															
			– 59	950×815							1														
			– 60	1250×245								1													
			– 61	1250×515									1												
			– 62	1250×665										1											
			– 63	1250×815											1										
			– 64	1250×685												1									
			– 65	1250×760													1								
			– 66	1250×615														1							
			– 67	1530×705															1						
			– 68	1530×775																1					
			– 69	650×745																	1				
			– 70	950×745																		1			
			– 71	1250×745																			1		

Формат	Зона	Поз.	Обозначение	Наименование	Кол. на исполн. 1.136.5-233-03 03 000- –	01	02	03	04	05	06	07	08	09	10	11	12	13	14	15	16	17	18	Примечание
Б4		10	1.136.5-233-00 00 001 – 11	ШТАПИК 355×16×10	2																			
			– 12	655×16×10		2	2	2													2			
			– 36	955×16×10					2	2	2											2		
			– 15	1255×16×10								2	2	2	2	2	2						2	
			– 17	1535×16×10														2	2	2				
			– 37	520×16×10	2	2			2				2											
			– 38	670×16×10			2			2				2										
			– 39	820×16×10				2			2				2									
			– 19	250×16×10								2												
			– 40	690×16×10												2								
			– 21	620×16×10													2							
			– 41	630×16×10														2						
			– 25	710×16×10															2					
			– 33	760×16×10																2				
			– 28	760×16×10																	2	2	2	
Б4		11	1.136.5-233-00 00 002– 04	СЛИВ 555×25×19	1	1			1				1											
			– 05	705×25×19			1			1				1										
			– 06	855×25×19				1			1				1									
			– 01	285×25×19								1												
			– 07	725×25×19												1								
			– 08	655×25×19													1							
			– 09	685×25×19														1						
			– 10	765×25×19															1					
			– 11	835×25×19																1				

Формат	Зона	Поз.	Обозначение	Наименование	Кол. на испол. 1.136.5-23.3-03 03 000- —	01	02	03	04	05	06	07	08	09	10	11	12	13	14	15	16	17	18	Примечание
БЧ		2	1.136.5-23.3-03 03 102	Брусок 445×55×42	1																			
			— 01	745×55×42		1	1	1													1			
			— 02	1045×55×42					1	1	1											1		
			— 03	1345×55×42								1	1	1	1	1	1						1	
			— 04	1645×65×42														1	1	1				
БЧ		3	1.136.5-23.3-03 03 103	Брусок 610×55×42	1	1			1				1											
			— 01	760×55×42			1			1				1										
			— 02	910×55×42				1			1				1									
			— 03	340×55×42								1												
			— 04	780×55×42												1								
			— 05	710×55×42													1							
			— 06	740×65×42														1						
			— 07	820×65×42															1					
			— 08	890×65×42																1				
			— 09	840×55×42																	1	1	1	
БЧ		4	1.136.5-23.3-03 03 104	Брусок 610×55×42	1	1			1				1											
			— 01	760×55×42			1			1				1										
			— 02	910×55×42				1			1				1									
			— 03	340×55×42								1												
			— 04	780×55×42												1								
			— 05	710×55×42													1							
			— 06	740×65×42														1						
			— 07	820×65×42															1					
			— 08	890×65×42																1				
			— 09	840×55×42																	1	1	1	

Формат	Зона	Поз.	Обозначение	Наименование	Кол. на испол. 1.136.5-23.3-03 03 000-																			Примечание
					–	01	02	03	04	05	06	07	08	09	10	11	12	13	14	15	16	17	18		
				Документация																				
А3			1.136.5-23.3-03 03 000 СБ. рис1	Сборочный чертеж	×																			
			рис.2						×	×	×											×		
			рис.3									×	×	×	×	×	×						×	
			Рис.4			×	×	×													×			
			Рис.5															×	×	×				
				Детали																				
				Древесина хвойная Гост 24454-80Е																				
		1	1.136.5-23.3-03 03 101	Брусок 445×55×42	1																			
			– 01	745×55×42		1	1	1													1			
			– 02	1045×55×42					1	1	1											1		
			– 03	1345×55×42								1	1	1	1	1	1						1	
			– 04	1645×65×42														1	1	1				
				Марка блока	ОРС8-12	ОРС9-12	ОРС9-13.5	ОРС9-15	ОРС12-12	ОРС12-13.5	ОРС12-15	ОРС15-18	ОРС15-12	ОРС15-13.5	ОРС15-15	ОРС15-18	ОРС15-21	ОРС18-13.5	ОРС18-14	ОРС18-15	ОРС9-14	ОРС12-14	ОРС15-14		

Н. контр.	Мокроусов		1.136.5-23.3-03 03 000
Гип	Степнов		Створка левая
Ст. инж.	Мокроусов		Стадия Р; Лист 1; Листов 5
			ЦНИИЭП жилища

Формат	Зона	Поз.	Обозначение	Наименование	Кол. на исполн. 1.136.5-23.3-04 01 200- —	01	02	03	04	05	06	07	08	09	10	Примечание
				Документация												
А3			1.136.5-23.3-04 01 200 СБ	Сборочный чертеж	×	×	×	×	×	×	×	×	×	×	×	
				Детали												
				Древесина хвойная												
				ГОСТ 24454-80 Е												
Б4		1	1.136.5-23.3-04 01 201	Брусок 1143 х 94 х 44	1	1	1	1								
			-01	1143 х 94 х 44					1	1	1	1				
			-02	1743 х 94 х 44									1	1	1	
				Марка вклад.	ОРС12-12	ОРС12-13,5	ОРС12-14	ОРС12-15	ОРС15-12	ОРС15-13,5	ОРС15-14	ОРС15-15	ОРС18-13,5	ОРС18-14	ОРС18-15	

		1.136.5-23.3-04 01 200	
Н. контр.	Мокроусов	Рамка	Стадия: Р; Лист: 1; Листов: 2
ГИП	Степнов		ЦНИИЭП жилища
Ст. инж.	Мокроусов		

Копировал: — Формат А4

Инв. № подл.	Подпись и дата	Взам. инв. №

Формат	Зона	Поз.	Обозначение	Наименование	Кол. на исполн. 1.136.5-23.3-04 01 200- —	01	02	03	04	05	06	07	08	09	10	Примечание
Б4		2	1.136.5-23.3-04 01 202	Брусок 1143 х 94 х 44	1	1	1	1								
			-01	1443 х 94 х 44					1	1	1	1				
			-02	1743 х 94 х 44									1	1	1	
Б4		3	1.136.5-23.3-04 01 203	Брусок 1143 х 130 х 44	1	1	1	1								
			-01	1443 х 130 х 44					1	1	1	1				
			-02	1743 х 130 х 44									1	1	1	
Б4		4	1.136.5-23.3-04 01 204	Брусок 1166 х 74 х 44	1				1							
			-01	1316 х 74 х 44		1				1			1			
			-02	1396 х 74 х 44			1				1			1		
			-03	1446 х 74 х 44				1			1	1			1	
Б4		5	1.136.5-23.3-04 01 205	Брусок 1166 х 63 х 44	1				1				1			
			-01	1316 х 63 х 44		1				1		1	1	1		
			-02	1396 х 63 х 44			1				1			1	1	
			-03	1416 х 63 х 44				1				1			1	
Б4		6	1.136.5-23.3-04 01 206	Брусок 350 х 84 х 44	1	1	1	1	1	1	1	1				
			-01	370 х 84 х 44									1	1	1	

1.136.5-23.3-04 01 200	Лист 2

Копировал — Формат А4

26628 85

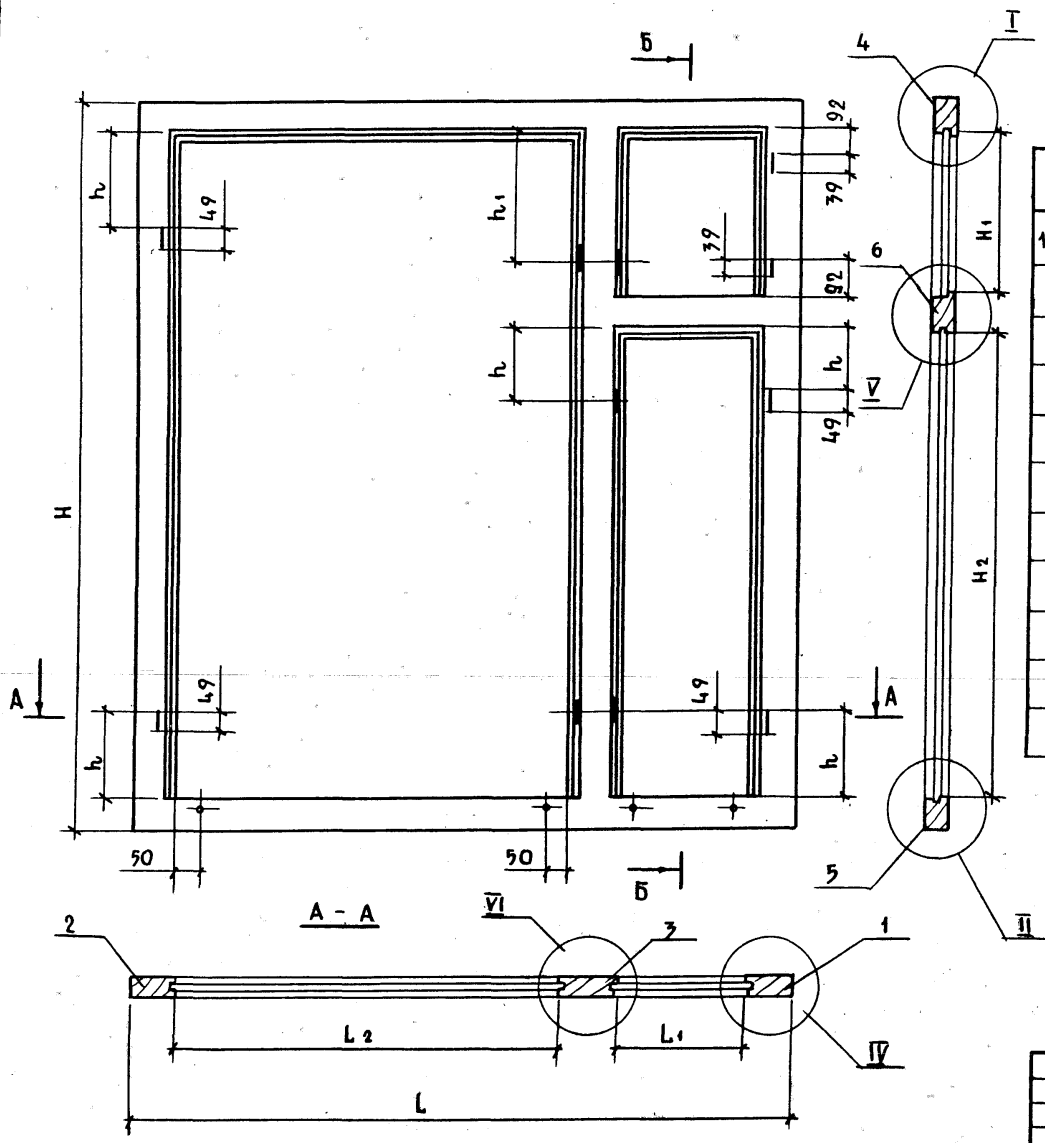

Размеры в мм

Обозначение	Марка блока	H	H1	H2	L	L1	L2	h	h1	Объем, м³ в чистоте
1.136.5-23.3-0101 200	ОРС12-12	1143	381	551	1156	298	568	142	342	0,0204
-01	ОРС12-13				1306		718			0,0212
-02	ОРС12-14				1386		798			0,0217
-03	ОРС12-15				1454		868			0,0221
-04	ОРС15-12	1443		851	1156		568	192		0,0264
-05	ОРС15-13				1306		718			0,0272
-06	ОРС15-14				1386		798			0,0279
-07	ОРС15-15				1454		868			0,0289
-08	ОРС18-13	1743	501	1031	1306	318	698		372	0,0311
-09	ОРС18-14				1386		778			0,0316
-10	ОРС18-15				1454		848			0,0321

1. Узлы I, II, IV см. 1.136.5-23.3-01 01 200сб, лист 2.
2. Узел V см. 1.136.5-23.3-02 01 200 сб, лист 2
3. Узел VI см. 1.136.5-23.3-03 01 200 сб

1.136.5-23.3- 04 01 200 СБ

Рамка
Сборочный чертеж

Стадия	Масса	Масштаб
Р		1:10
Лист	Листов	

Н. контр. Мокроусов
Гип Степнов
Ст. инж. Мокроусов

ЦНИИЭП жилища

Формат А3

Формат	Зона	Поз.	Обозначение	Наименование	Кол. на испол. 1.136.5-23.3-05 00 000 —	01	Примечание
				Документация			
А4			1.136.5-23.3-05 00 000 ТО	Техническое описание	×	×	
А3			1.136.5-23.3-05 00 000 СБ	Сборочный чертеж	×	×	
				Сборочные единицы			
А4		1	1.136.5-233-05 01 000	Коробка	1		
			-01	Коробка		1	
А3		2	1.136.5-233-01 02 000-08	Фрамуга	1	1	
				Марка	ОРС15-18	ОРС15-21	

				1.136.5-23.3-05 00 000
				Блок оконный
Н. контр.	Мокроусов			
Гип	Степнов			
Ст. инж.	Мокроусов			

Стадия	Лист	Листов
Р	1	4

ЦНИИЭПжилища

Копировал: — Формат А4

Инв. № подл. | Подпись и дата | Взам. инв. №

Формат	Зона	Поз.	Обозначение	Наименование	Кол. на испол. 1.136.5-23.3-05 00 000 —	01	Примечание
А3		3	1.136.5-233-01 03 000-08	Створка правая	1	1	
А3		4	1.136.5-233-03 02 000-07	Фрамуга	1		
			-12	Фрамуга		2	
			-11	Фрамуга	1		
А3		5	1.136.5-23.3-03 03 000-07	Створка левая	1		
			-11	Створка левая	1		
			-12	Створка левая		2	
А4		6	1.136.5-23.3-02 02 000-01	Фрамуга форточная	1	1	

1.136.5-23.3-05 00 000	Лист 2

Копировал — Формат

23628 87

Формат	Зона	Поз.	Обозначение	Наименование	Кол. на испол. 1.136.5-23.3-05 00 000- —	Кол. на испол. 1.136.5-23.3-05 00 000- 01	Примечание
А4		7	1.136.5-233-02.03 000-01	Створка форточная	1	1	
				Стандартные изделия			
				Петли по ГОСТ 5088-78			
		10		ПВ1-80П	2	2	0.16 кг
		11		ПВ2-75-1	2	2	0,15 кг
		12		ПВ1-100Л	4	4	0,2 кг
		13		ПВ2-100-1	6	6	0,2 кг
		14		ПВ1-100П	2	2	0,2 кг
		18		Завертка ЗР2-1	7	7	0.14 кг

Инв.№ подл. | Подпись и дата | Взам.инв.№

Формат	Зона	Поз.	Обозначение	Наименование	Кол. на испол. 1.136.5-23.3-05 00 000- —	Кол. на испол. 1.136.5-23.3-05 00 000- 01	Примечание
		18		Завертка ЗР2-2 ГОСТ 5090-79	7	7	0.09 кг
		19		Шуруп 4×25 ГОСТ 1145-80	84	84	

23628 88

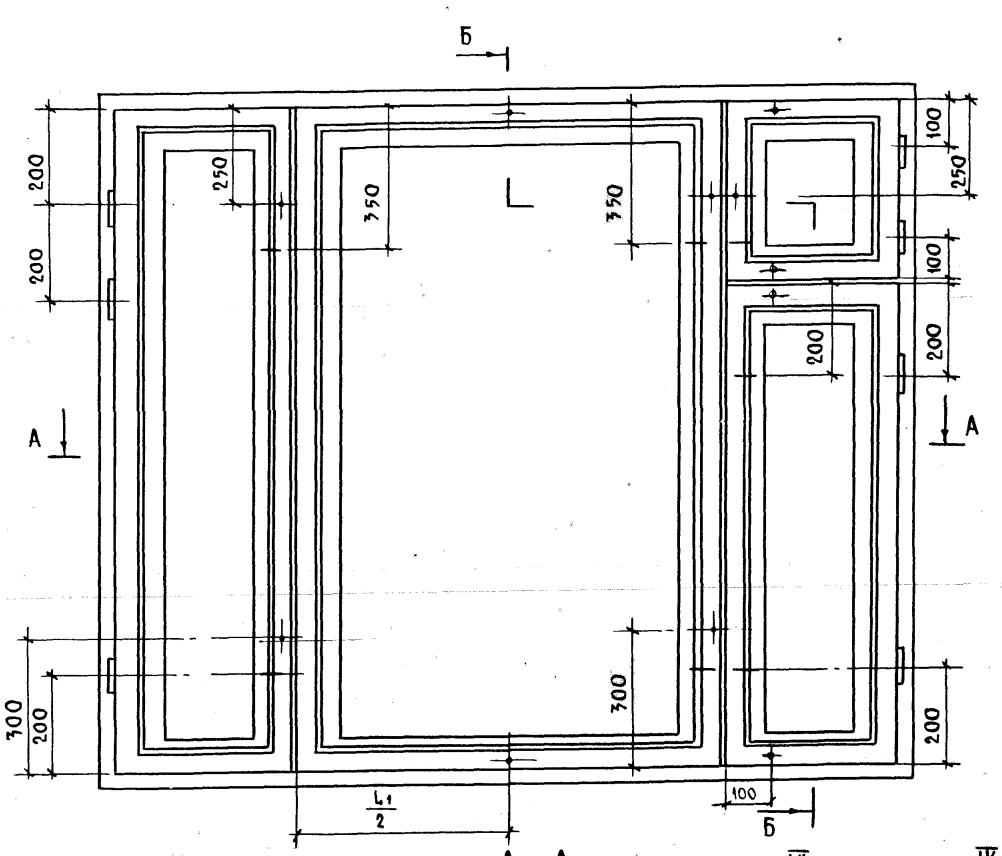

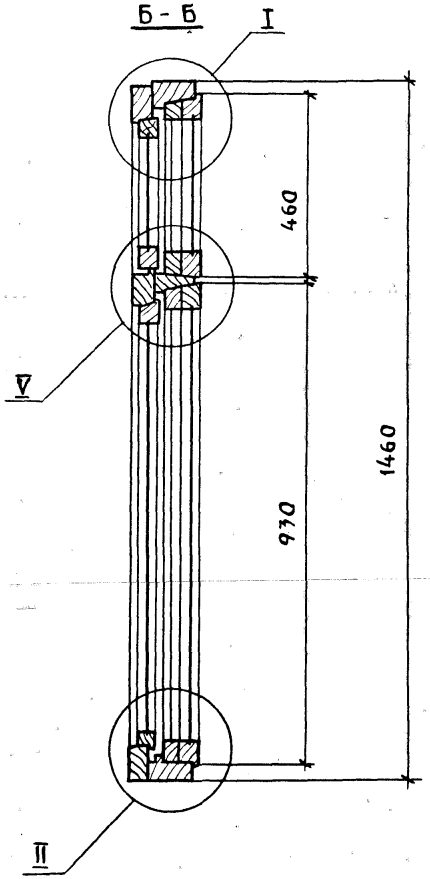

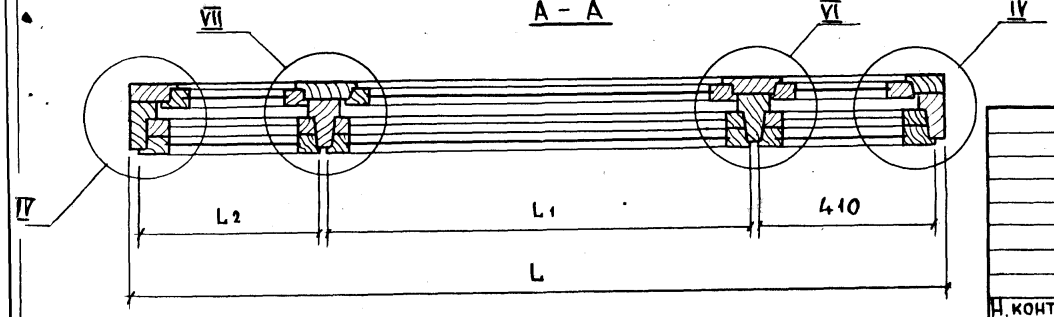

Таблицу исполнения см. на листе 2

				1.136.5-23.3-05 00 000 СБ	
				Блок оконный Сборочный чертеж	Стадия: Р; Масса: см. табл.; Масштаб: 1:10; Лист 1; Листов 2
Н. контр	Мокроусов				ЦНИИЭП жилища
Гип	Степанов				
Ст. инж.	Мокроусов				

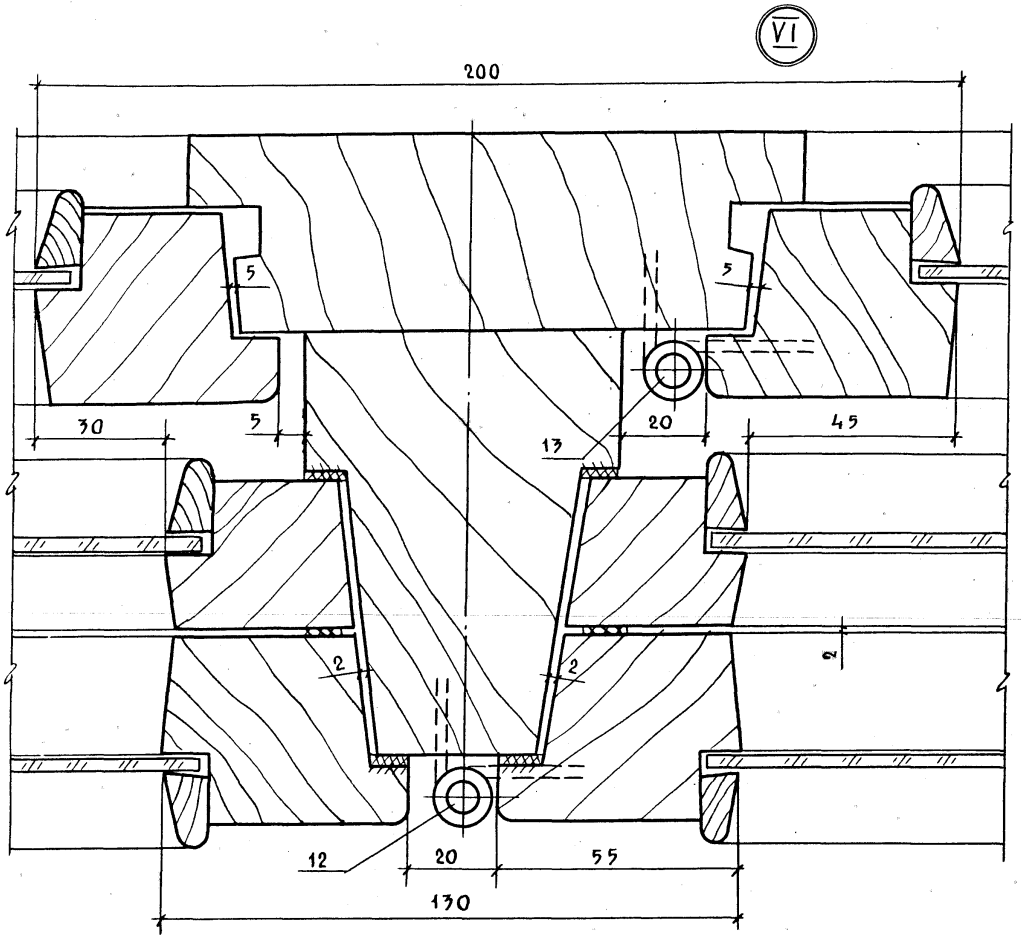

Размеры в мм

Обозначение	Марка блока	L	L_1	L_2	Объем, $м^3$ в чистоте	Масса кг
1.136.5-233-05.00 000	ОРС 15-18	1170	850	410	0.1710	134,60
-01	ОРС 15-21	2070	780	780	0.1757	151,27

1. Узлы I, II, IV см. черт. 1.136.5-233-01 00 000 СБ, лист 2
2. Узел V см. черт. 1.136.5-233-02 00 000 СБ, лист 2
3. Узел VI см. черт. 1.136.5-233-03 00 000 СБ

Формат	Зона	Поз.	Обозначение	Наименование	Кол. на испол. 1.136.5-23.3-05 01 000 —	01	02	Примечание
				Документация				
А3			1.136.5-23.3-05 01 000 СБ	Сборочный чертеж	×	×		
				Сборочные единицы				
А4		1	1.136.5-23.3-05 01 100	Рамка	1			
			-01	Рамка		1		
А4		2	1.136.5-23.3-05 01 200	Рамка	1			
			-01	Рамка		1		
				Материалы				
				Марка блока	ОРС15-18	ОРС15-21		

			1.136.5-23.3-05 01 000
			Коробка
Н.контр.	Мокроусов		Стадия: Р; Лист: 1; Листов: 2
Гип	Степнов		ЦНИИЭП жилища
Ст. инж.	Мокроусов		

Копировал: Формат А4

Инв.№ подл. | Подпись и дата | Взам. инв.№

Формат	Зона	Поз.	Обозначение	Наименование	Кол. на испол. 1.136.5-23.3-05 01 000 —	01	Примечание
		3		Прокладка полиурета-			
				новая ГОСТ 10174-72	9,5	10,0	м.
				Стандартные			
				изделия			
		5		Гвозди К3,0 × 80			
				ГОСТ 4028-63*	30	32	

1.136.5-23.3-05 01 000	Лист 2

Копировал: Формат А4

23628 91

06

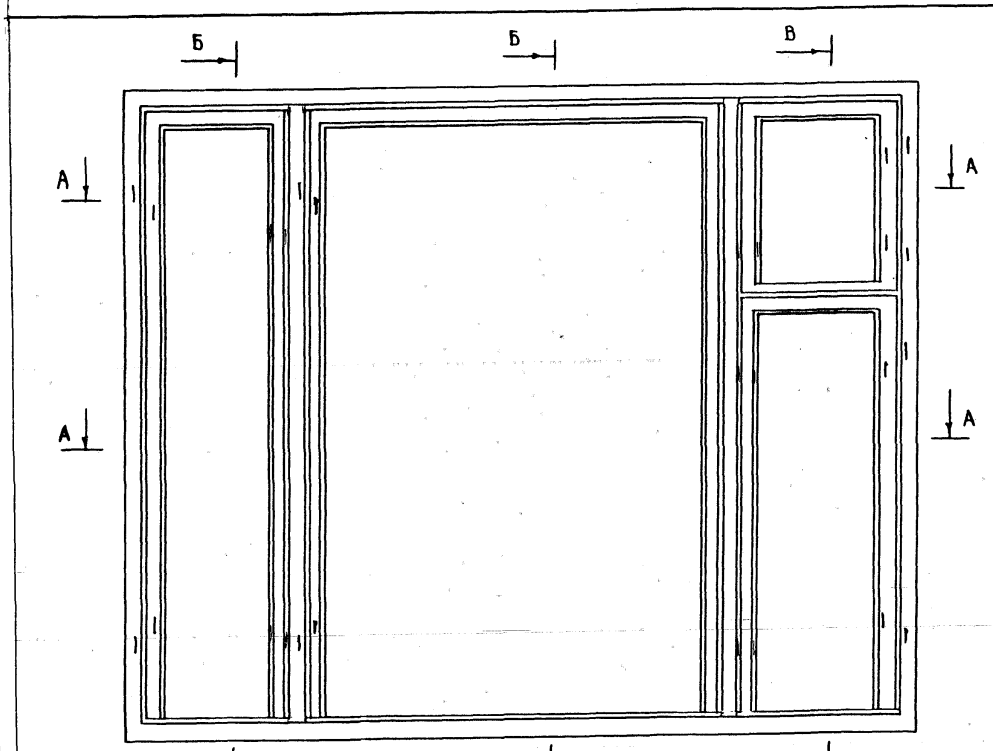

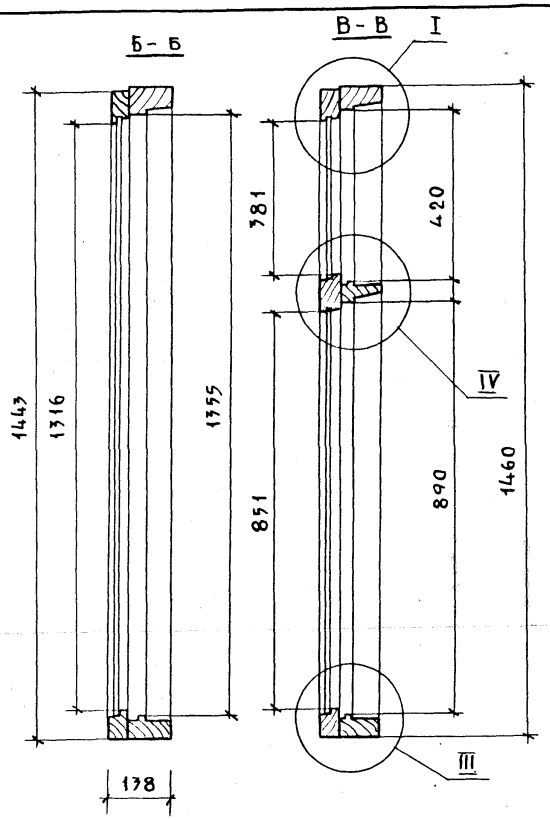

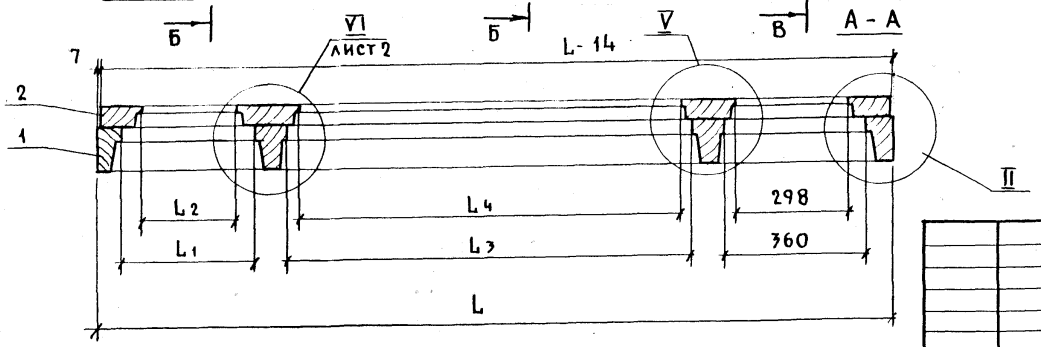

				1.136.5-23.3-05 01 000 СБ	
Н. контр	Мокроусов			Коробка Сборочный чертеж	Стадия: Р; Масса: ; Масштаб: 1:10 Лист 1; Листов 2
Гип	Степнов				ЦНИИЭП жилища
Ст. инж	Мокроусов				

23628 / 92 Копировал: Формат А3

(V)

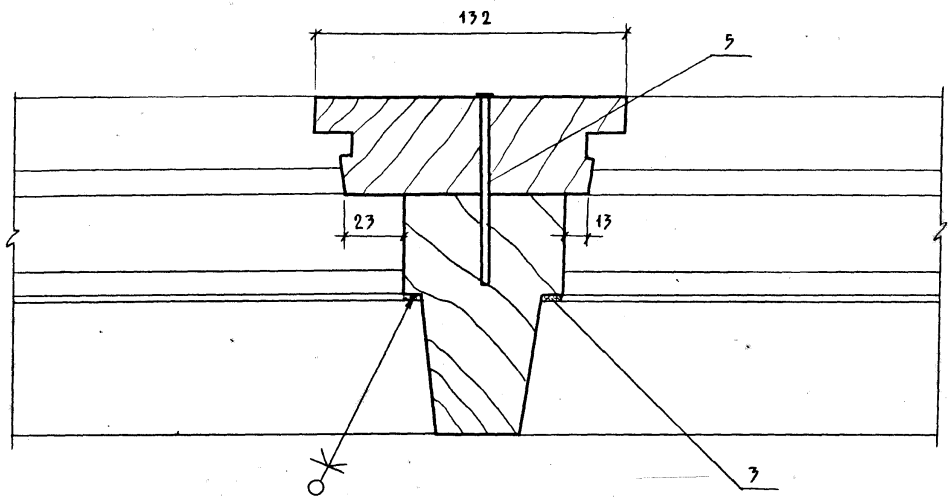

Размеры в мм

Обозначение	Марка блока	L	L_1	L_2	L_3	L_4	Объем, $м^3$ в чистоте
1.136.5-23.3-05 01 000	ОРС 15-18	1170	360	298	800	738	0.0938
-01	ОРС 15-21	2070	730	668	730	668	0.0955

Формат	Зона	Поз.	Обозначение	Наименование	Кол. на испол. 1.136.5-23.3-05 01 100- —	Кол. на испол. 1.136.5-23.3-05 01 100- 01	Примечание
				Документация			
А3			1.136.5-23.3-05 01 100 СБ	Сборочный чертеж	×	×	
				Детали			
				Древесина хвойная ГОСТ 24454-80Е			
Б4		1	1.136.5-23.3-05 01 101	Брусок 1460 х 94 х 55	1	1	
Б4		2	-01	1460 х 94 х 55	1	1	
				Марка блока	ОРС15-18	ОРС15-21	

			1.136.5-23.3-05.01.100
			Рамка
Н.контр.	Мокроусов		
Гип	Степнов		
Ст.инж.	Мокроусов		

Стадия	Лист	Листов
Р	1	2

ЦНИИЭП жилища

Копировал: Зверь — Формат А4

Инв.№ подл.	Подпись и дата	Взам. инв.№

Формат	Зона	Поз.	Обозначение	Наименование	Кол. на испол. 1.136.5-23.3-05 01 100- —	Кол. на испол. 1.136.5-23.3-05 01 100- 01	Примечание
Б4		3	1.136.5-23.3-05 01 102	Брусок 1460 х 94 х 70	1	1	
Б4		3	-01	1460 х 94 х 70	1	1	
Б4		4	1.136.5-23.3-05 01 103	Брусок 2070 х 94 х 55		1	
			-01	1770 х 94 х 55	1		
Б4		5	1.136.5-23.3-05 01 104	Брусок 2070 х 94 х 55		1	
			-01	1770 х 94 х 55	1		
Б4		6	1.136.5-23.3-05 01 105	480 х 94 х 45	1	1	

1.136.5-23.3-05 01 100	Лист 2

Копировал: Зверь — Формат А4

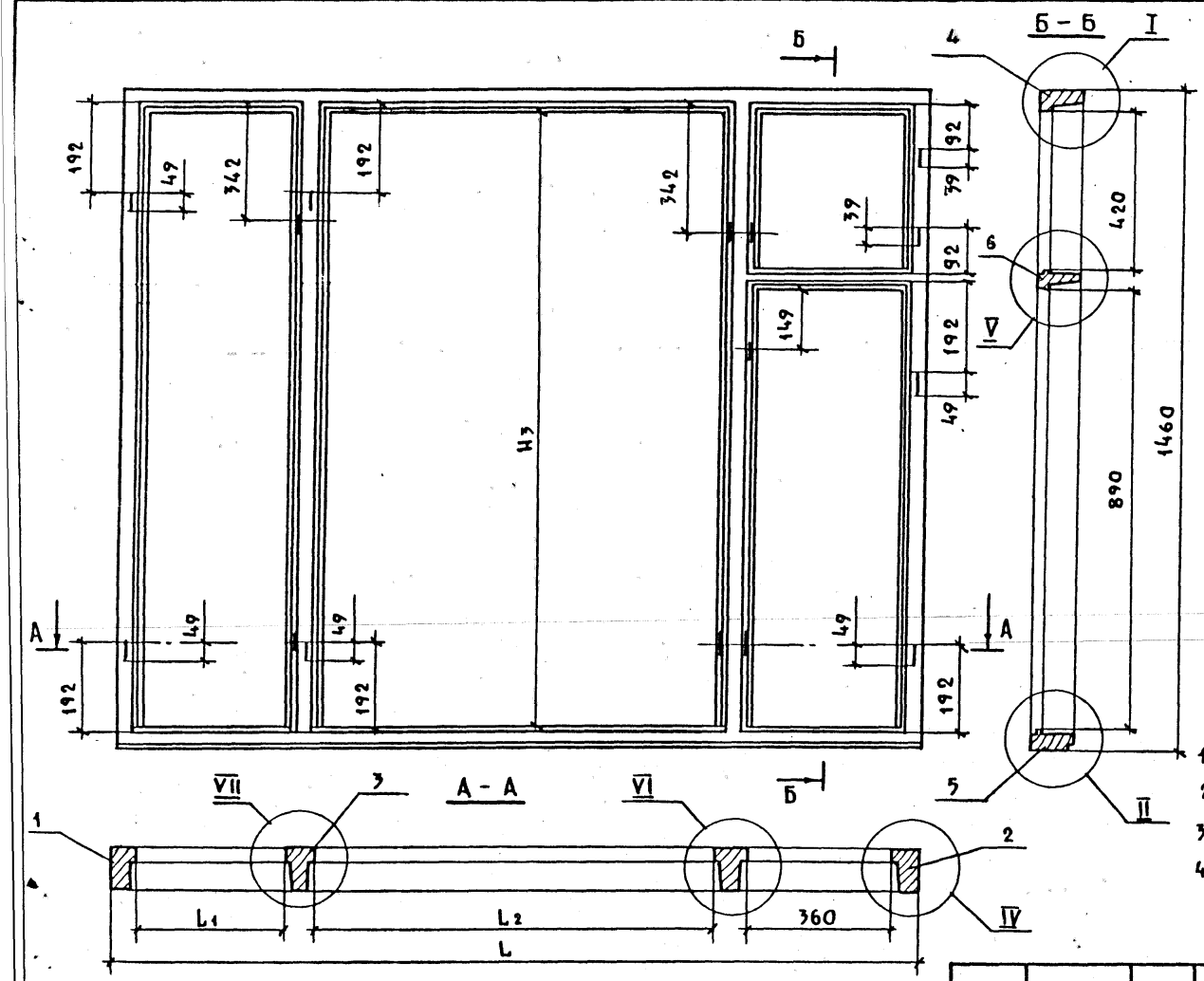

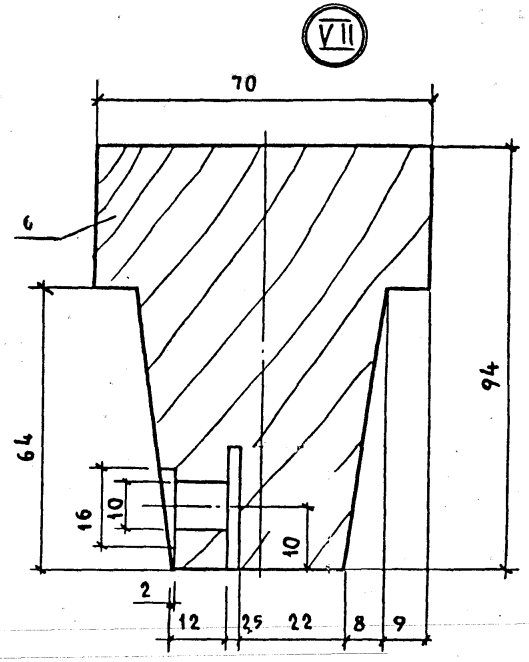

1. Узлы I, II, IV см. черт. 1.136.5-23.3-01 01100 СБ, лист 2
2. Узел V см. черт. 1.136.5-23.3-02 01100 СБ лист 2
3. Узел VI см. черт. 1.136.5-23.3-03 01100 СБ
4. Глубина паза под форточные петли-26 мм, а под переплетные 33 мм.

Обозначение	Марка блока	Размеры в мм L	L1	L2	Объем, м³ в чистоте
1.136.5-23.3-05 01 100	ОРС 15-18	1770	360	800	0.0556
-01	ОРС 15-21	2070	730	730	0.0572

Н. контр.	Мокроусов	
Гип	Степнов	
Ст. инж.	Мокроусов	

1.136.5-23.3-05 01 100 СБ

Рамка
Сборочный чертеж

Стадия	Масса	Масштаб
Р		1:10
Лист	Листов 1	

ЦНИИЭПжилища

Форма	Зона	Поз.	Обозначение	Наименование	Кол. на исполн. 1.136.5-23.3-05 01 200-		Примечание
					–	01	
				Документация			
А3			1.136.5-23.3-05 01 200 СБ	Сборочный чертеж	×	×	
				Детали			
				Древесина хвойная			
				ГОСТ 24454-80Е			
Б4		1	1.136.5-23.3-05 01 201	Брусок 1443 x 94 x 44	1	1	
				Марка блока	ОРС15-18	ОРС15-21	

			1.136.5-23.3-05 01 200
Н.контр.	Мокроусов		Рамка
Гип	Степнов		
Ст.инж.	Мокроусов		

Стадия	Лист	Листов
Р	1	2

ЦНИИЭП жилища

Копировал: [illegible] Формат А4

Инв. № подл.	Подпись и дата	Взам. инв. №

Формат	Зона	Поз.	Обозначение	Наименование	Кол. на исполн. 1.136.5-23.3-05 01 200-		Примечание
					–	01	
Б4		2	1.136.5-23.3-05 01 202	Брусок 1443 x 94 x 44	1	1	
Б4		3	1.136.5-23.3-05 01 203	Брусок 1443 x 132 x 44	1	1	
Б4		4	1.136.5-23.3-05 01 204	Брусок 1756 x 84 x 44	1		
			-01	2056 x 84 x 44		1	
Б4		5	1.136.5-23.3-05 01 205	Брусок 1756 x 84 x 44	1		
			-01	2056 x 84 x 44		1	
Б4		6	1.136.5-23.3-05 01 206	Брусок 504 x 84 x 44	1	1	
Б4		7	1.136.5-23.3-05 01 207	Брусок 1443 x 122 x 44	1	1	

23628 96

1.136.5-23.3-05 01 200 Лист 2

Копировал: [illegible] Формат А4

95

Форма

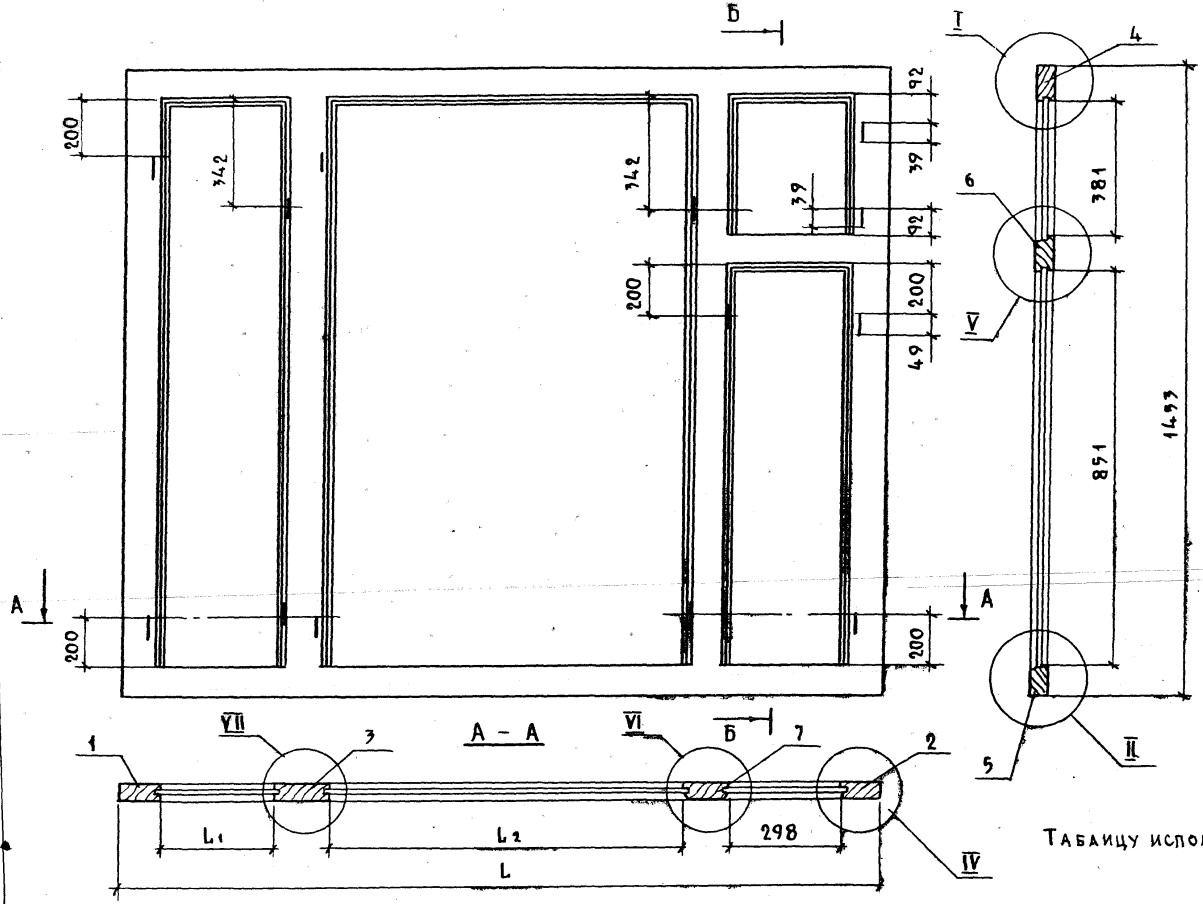

Табаицу исполнений см. на листе 2

				1.136.5-23.3-05 01 200 СБ	
				Рамка Сборочный чертеж	Стадия: Р; Масса: ; Масштаб: 1:10 Лист 1 Листов 2
Н.контр.	Мокроусов				ЦНИИЭП жилища
Гип	Степнов				
Ст. инж.	Мокроусов				

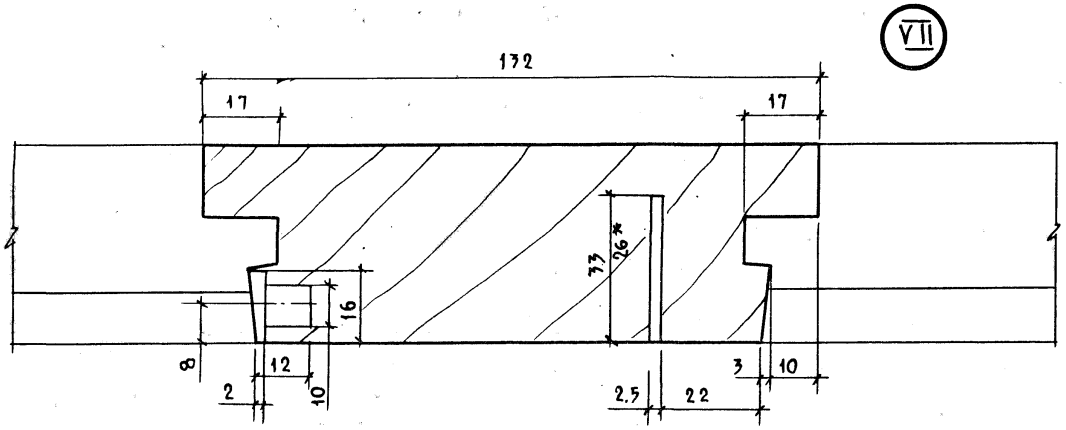

Размеры в мм

Обозначение	Марка	L	L_1	L_2	Объем, $м^3$ в чистоте
1.136.5-23.3-05 01 200	ОРС 15-18	1756	298	738	0,0382
-01	ОРС 15-21	2056	668	668	0,0399

1. Узлы I, II, IV см. черт. 1.136.5-23.3-01 01 100 сб, лист 2.
2. Узел I см. черт. 1.136.5-23.3-02 01 200 сб, лист 2
3. Узел IV см. черт. 1.136.5-23.3-03 01 200 сб.
4* Размер под форточную петлю.

Формат	Зона	Поз.	Обозначение	Наименование	Кол. на исполн. 1.136.5-23.3-06 00 000 —	01	02	03							Примечание
				Документация											
А4			1.136.5-23.3-0000000 ТО	Техническое описание	X	X	X	X							
А3			1.136.5-23.3-06 00 000 СБ	Сборочный чертеж	X	X	X	X							
				Сборочные единицы											
А4		1	1.136.5-23.3-06 01 000	Коробка	1										
			-01	Коробка		1									
			-02	Коробка			1								
			-03	Коробка				1							
А4			1.136.5-23.3-06 02 000	Полотно	1										
				Марка	БРС22-7.5	БРС22-9	БРС24-7.5	БРС24-7.5							

				1.136.5-23.3-06 00 000
Н.контр.	Мокроусов			Дверь балконная
Гип	Степнов			
Ст.инж.	Мокроусов			

Стадия	Лист	Листов
Р	1	2

ЦНИИЭП жилища

Копировал: [signature] Формат А4

Инв. № подл.	Подпись и дата	Взам. инв. №

Формат	Зона	Поз.	Обозначение	Наименование	Кол. на исполн. 1.136.5-23.3-06 00 000 —	01	02	03							Примечание
А4		2	1.136.5-23.3-06 02 000-01	Полотно		1									
			-02	Полотно			1								
			-03	Полотно				1							
А4		3	1.136.5-23.3-06 03 000	Полотно	1										
			-01	Полотно		1									
			-02	Полотно			1								
			-03	Полотно				1							
				Стандартные изделия											
		4		Шуруп 4×30 ГОСТ 1145-80											
				Петли по ГОСТ 5088-78											
		5		ПВ2-100-1	3	3	3	3							
		6		ПВ1-100П	3	3	3	3							
		7		Завертка ЗР2-1	3	3	3	3							
				Завертка ЗР2-2	3	3	3	3							
				ГОСТ 5090-79											
		8		Шуруп 1-4×25 ГОСТ 1145-80	36	36	36	36							
		9		Ручка РС80-ГОСТ 5087-72	1	1	1	1							

1.136.5-23.3-06 00 000	Лист 2

Копировал: [signature] Формат А4

23628 99

98

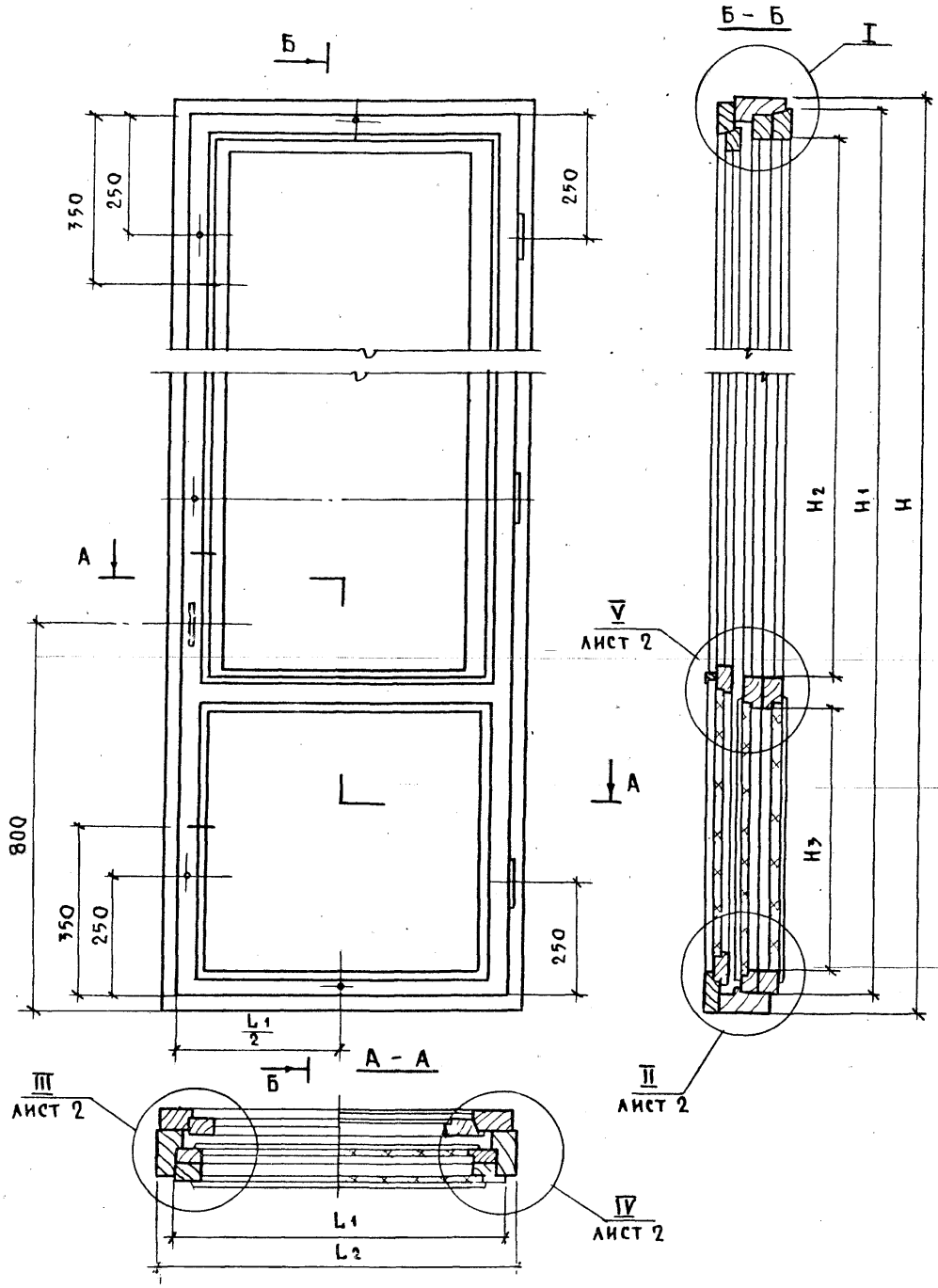

Размеры в мм

Обозначение	Марка	H	H1	H2	H3	L	L1	Объем, м³ в чистоте	Масса кг
1.136.5-23.3-00 000	БРС 22 – 7.5	2175	2110	2185	630	720	660	0,1011	128,63
– 01	БРС 22 – 9					870	810	0,1055	130,96
– 02	БРС 24 – 7.5	2375	2310	2565	550	720	660	0,1075	134,60
– 03	БРС 24 – 9					870	810	0,1152	151,27

Узел I см. 1.136.5-23.3-01 00 000 СБ, лист 2.

				1.136.5-23.3-06 00 000 СБ	
				Дверь балконная Сборочный чертеж	Стадия: Р; Масса: ; Масштаб: 1:10
					Лист 1 Листов 2
Н. контр.	Мокроусов				ЦНИИЭП жилища
Гип	Статнов				
Ст. инж.	Мокроусов				

23628 /100

Копировал:

Формат А3

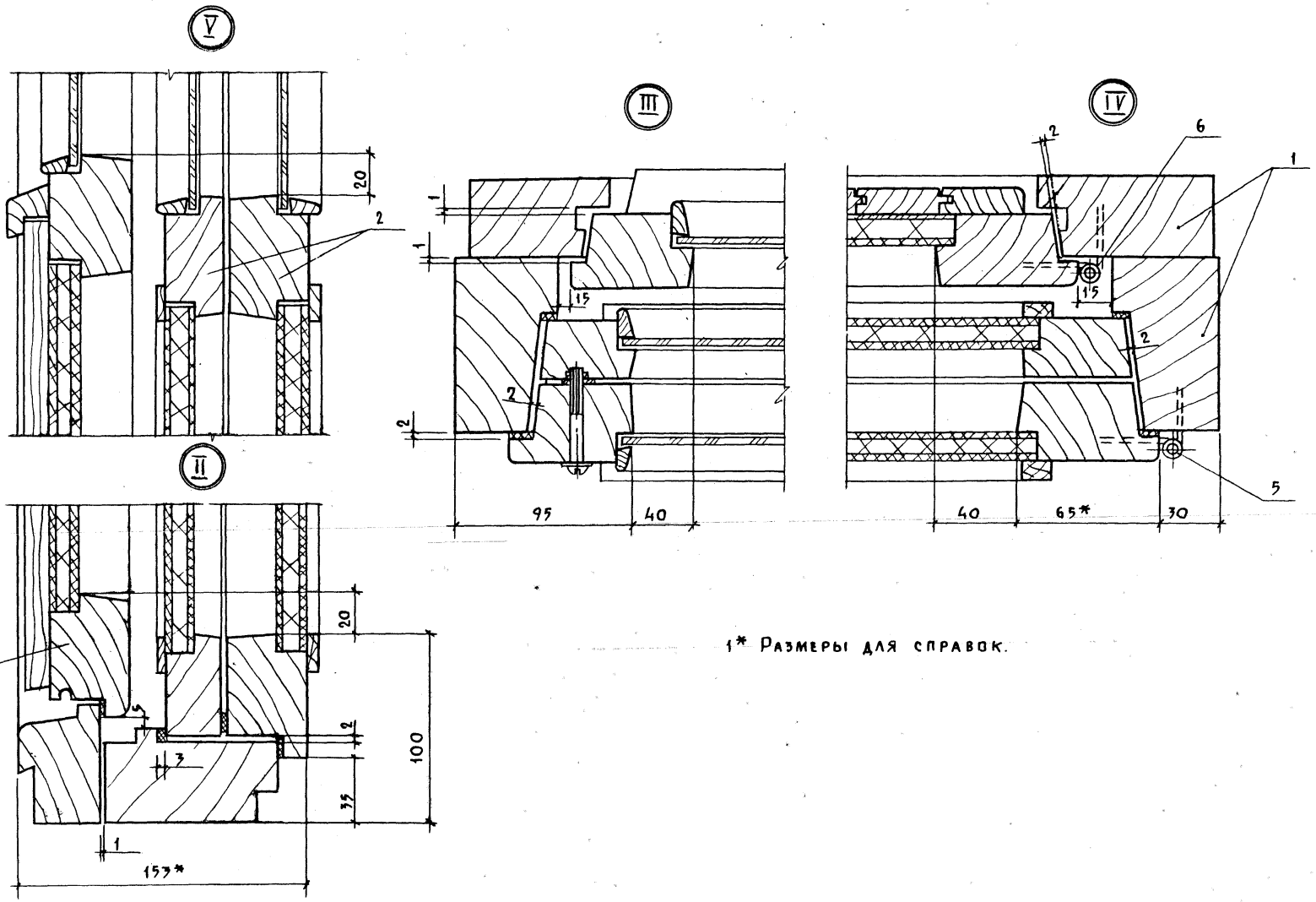

1* Размеры для справок.

Формат	Зона	Поз.	Обозначение	Наименование	Кол. на исполн. 1.136.5-23.3-06 00 000-										Примечание
					–	01	02	03							
				Документация											
А3			1.136.5-23.3-06 01 100 СБ	Сборочный чертеж	X	X	X	X							
				Сборочные единицы											
А4		1	1.136.5-23.3-06 01 100	Рамка	1										
			-01	Рамка		1									
			-02	Рамка			1								
			-03	Рамка				1							
				Марка блока	БРС22-7.5	БРС22-9	БРС24-7.5	БРС24-9							

Н. контр.	Мокроусов		
Гип	Степнов		
Ст. инж.	Мокроусов		

1.136.5-23.3-06 01 000

Коробка

Стадия	Лист	Листов
Р	1	2

ЦНИИЭП жилища

Копировал: Формат А4

Инв. № подл.	Подпись и дата	Взам. инв. №

Формат	Зона	Поз.	Обозначение	Наименование	Кол. на исполн. 1.136.5-23.3-06 01 000-										Примечание
					–	01	02	03							
А4		2	1.136.5-23.3-06 01 200	Рамка	1										
			-01	Рамка		1									
			-02	Рамка			1								
			-03	Рамка				1							
				Материалы											
		3		Прокладка полиуретановая ГОСТ 10174-72	5,4	5,7	5,8	6,1							
				Стандартные изделия											
		5		Гвозди К80 ГОСТ 4028-63*	18	20	20	22							

1.136.5-23.3-06 01 000

Лист 2

Копировал: Формат А4

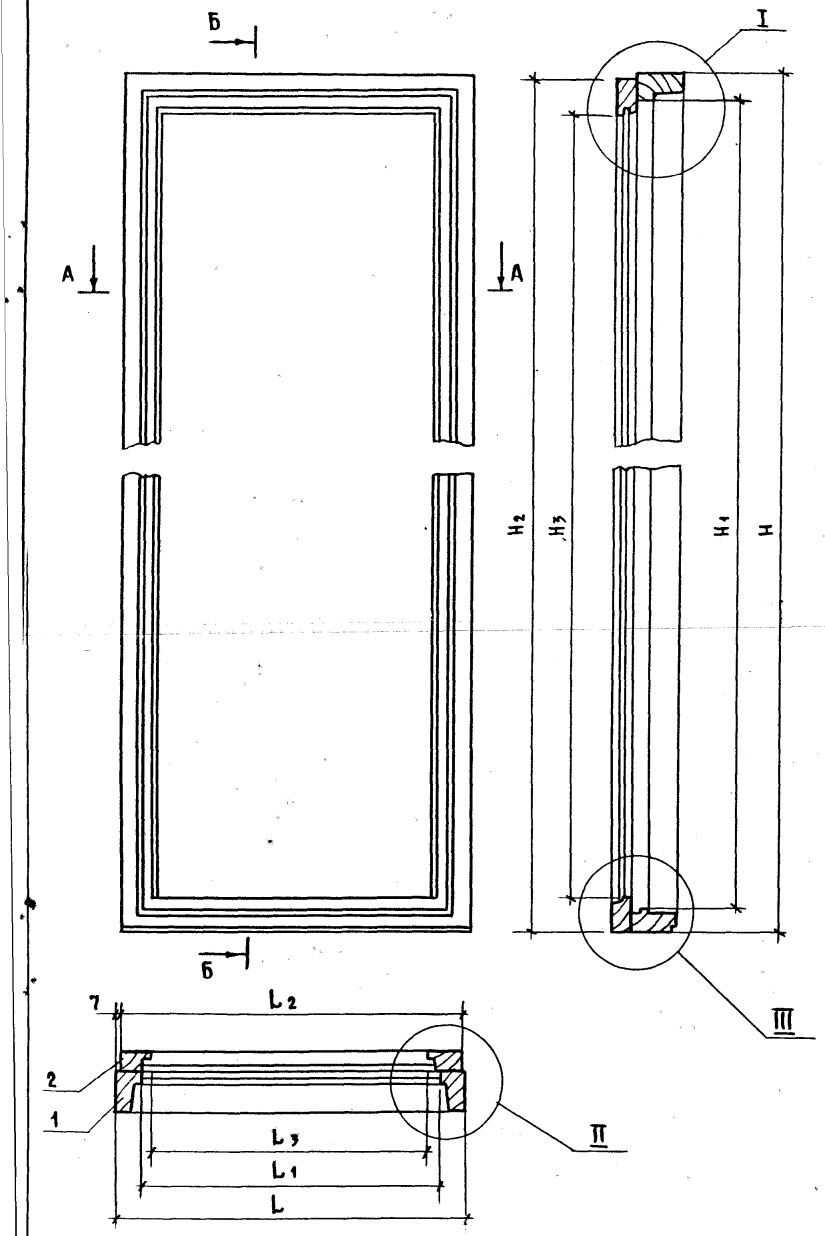

Размеры в мм

Обозначение	Марка блока	H	H_1	H_2	H_3	L	L_1	L_2	L_3	Объем, м³ в чистоте
1.136.5-23.3-06 01 000	БРС 22 – 7.5	2175	2070	2158	2031	720	610	706	538	0,0497
–01	БРС 22 – 9					870	760	856	688	0,0519
–02	БРС 24 – 7.5	2375	2270	2358	2231	720	610	706	538	0,0532
–03	БРС 22 – 9					870	760	856	688	0,0555

1. Узлы I, II, III – см. черт. 1.136.5-23.3-01 01 000 СБ, лист 2

				1.136.5-23.3-06 01 000 СБ			
				Коробка Сборочный чертеж	Стадия	Масса	Масштаб
					Р		1:10
					Лист	Листов 1	
Н. контр.	Макроусов				ЦНИИЭП жилища		
Тип	Степнов						
Ст. инж.	Макроусов						

23628 103 Копировал: Зеев– Формат А3

Формат	Зона	Поз.	Обозначение	Наименование	Кол. на исполн. 1.136.5-23.3-06 01 100-										Примечание
					—	01	02	03							
				Документация											
А3			1.136.5-23.3-06 01 100 СБ	Сборочный чертеж	×	×	×	×							
				Детали											
				Древесина хвойная											
				ГОСТ 24454-80Е											
Б4		1	1.136.5-23.3-06 01 101	Брусок 2175 X 94 X 55	1	1									
			-01	2375 X 94 X 55			1	1							
				Марка блока	БРС22-7.5	БРС22-9	БРС24-7.5	БРС24-9							

Н.контр.	Мокроусов		
Гип	Степнов		
Ст.инж.	Мокроусов		

1.136.5-23.3-06 01 100

Рамка

Стадия	Лист	Листов
Р	1	2

ЦНИИЭП жилища

Копировал: [illegible] Формат А3

Инв. № подл.	Подпись и дата	Взам. инв. №

Формат	Зона	Поз.	Обозначение	Наименование	Кол. на исполн. 1.136.5-23.3-06 01 100-										Примечание
					—	01	02	03							
Б4		2	1.136.5-23.3-06 01 102	Брусок 2175 X 94 X 55	1	1									
			-01	2375 X 94 X 55			1	1							
Б4		3	1.136.5-23.3-06 01 103	Брусок 720 X 94 X 55	1		1								
			-01	870 X 94 X 55		1		1							
Б4		4	1.136.5-23.3-01 104	Брусок 720 X 94 X 50	1		1								
			-01	870 X 94 X 50		1		1							

23628 104.

1.136.5-23.3-06 01 100

Лист 2

Копировал: [illegible] Формат А4

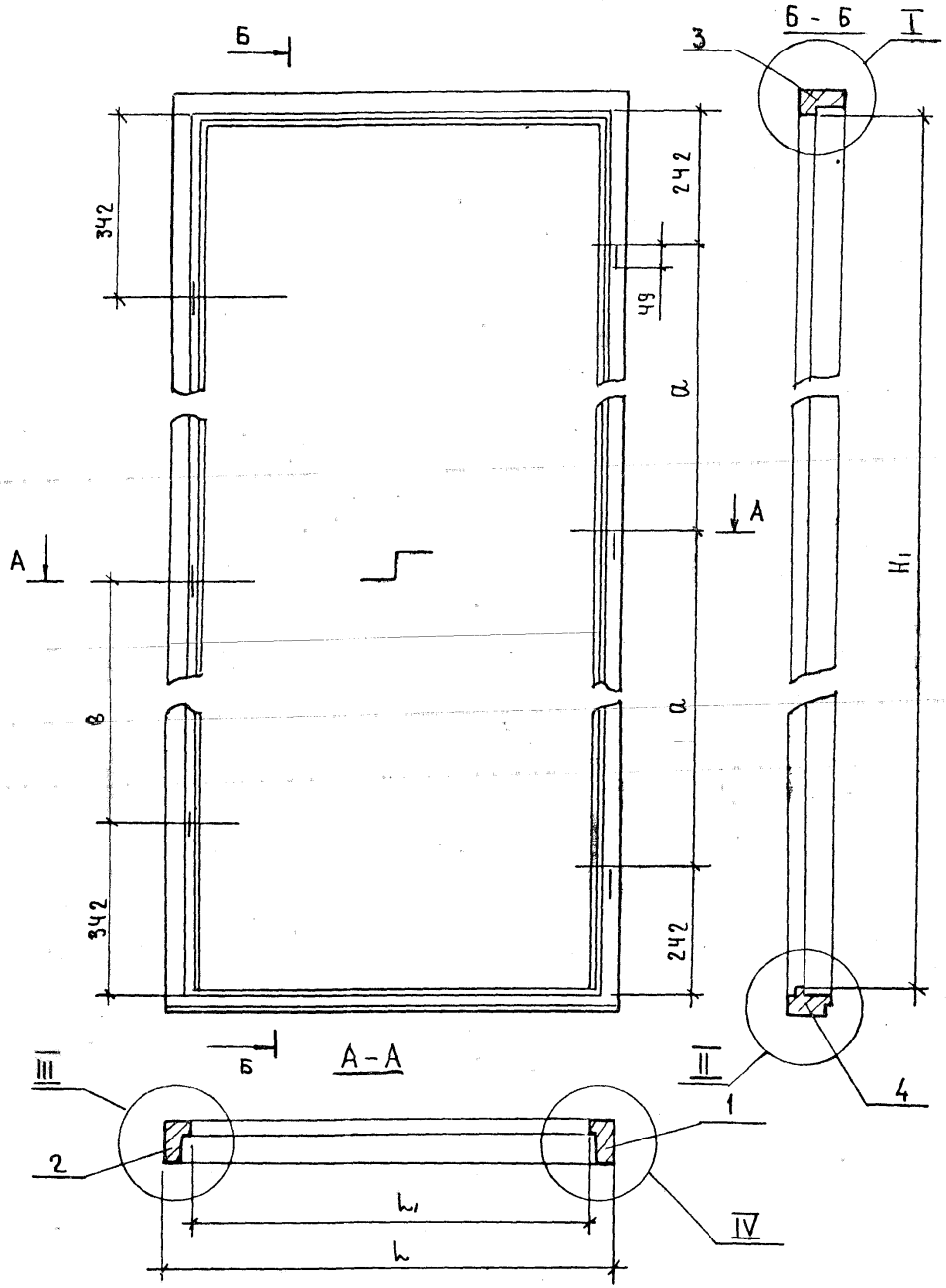

Обозначение	Марка блока	Размеры в мм						Объем, м³ в чистоте
		H	H_1	l	l_1	a	в	
1.136.5-23.3-06 01 100	БРС 22-7,5	2175	2070	720	610	805	605	0,0297
-01	БРС 22-9			870	760			0,0310
-02	БРС 24-7,5	2375	2270	720	610	905	705	0,0318
-03	БРС 24-9			870	760			0,0333

Узлы I, II, III, IV см. 1.136.5-23.3-01 01 100 СБ лист 2

Н.контр.	Мокроусов		
ГИП	Степнов		
Ст. инж.	Мокроусов		

1.136.5-23.3-06 01 100 СБ

Рамка

Сборочный чертеж

Стадия	Масса	Масштаб
Р		1:10
Лист	Листов 1	

ЦНИИЭП жилища

Формат	Зона	Поз.	Обозначение	Наименование	Кол. на исполн. 1.136.5-23.3-06 01 200 —	01	02	03	Примечание
				Документация					
А4			1.136.5-23.3-06 01 200 СБ	Сборочный чертеж	×	×	×	×	
				Детали					
				Древесина хвойная					
				ГОСТ 24454-80Е					
БЧ		1	1.136.5-23.3-06 01 201	Брусок 2158×84×44	1	1			
			-01	2358×84×44			1	1	
				Марка блока	БРС 22-1,5	БРС 22-9	БРС 24-1,5	БРС 24-9	

		1.136.5-23.3-06 01 200	
Н. контр.	Мокроусов	Рамка	Стадия: Р; Лист: 1; Листов: 2
ГИП	Степнов		ЦНИИЭП жилища
Ст. инж.	Мокроусов		

Инв. № подл. | Подпись и дата | Взам. инв. №

Формат	Зона	Поз.	Обозначение	Наименование	Кол. на исполн. 1.136.5-23.3-06 01 200 —	01	02	03	Примечание
БЧ		2	1.136.5-23.3-06 01 202	Брусок 2158×84×44	1	1			
			-01	2358×84×44			1	1	
БЧ		3	1.136.5-23.3-06 01 203	Брусок 706×64×44	1		1		
			-01	856×64×44		1		1	
БЧ		4	1.136.5-23.3-06 01 204	Брусок 706×63×44	1		1		
			-01	856×63×44		1		1	

1.136.5-23.3-06 01 200	Лист 2

23628 106

105

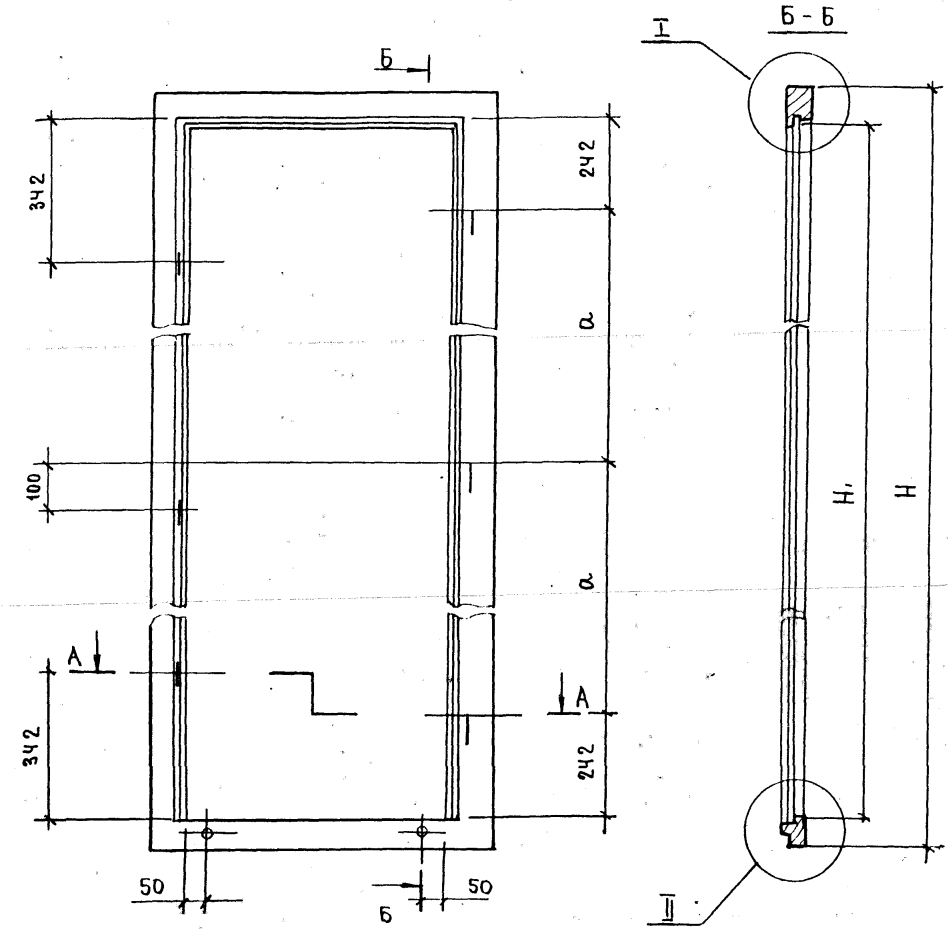

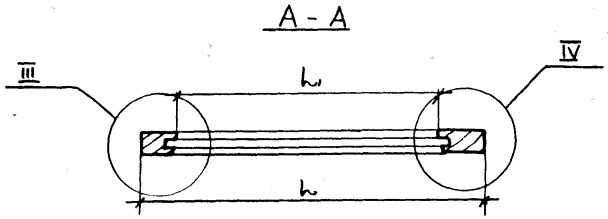

Обозначение	Марка блока	Размеры в мм H	H₁	b	b₁	a	Объем, м³ в чистоте
1.136.5-23.3-0601 200	БРС 22-7.5	2158	2031	706	538	779,5	0,0200
-01	БРС 22-9			856	688		0,0209
-02	БРС 24-7.5	2358	2231	706	538	879,5	0,0214
-03	БРС 24-9			856	688		0,0222

Узлы см. черт. 1.136.5-23.3-01 01 200 СБ лист 2

Н. контр.	Мокроусов		
Гип	Степанов		
Ст. инж.	Мокроусов		

1.136.5-23.3-0601 200 СБ

Рамка

Сборочный чертеж

Стадия	Масса	Масштаб
Р		1:10
Лист	Листов 1	

ЦНИИЭП жилища

Формат	Зона	Поз.	Обозначение	Наименование	Кол на испол. 1.136.5-233-0602 000 —				Примечание
					—	01	02	03	
				Документация					
А3			1.136.5-233-0602 000СБ	Сборочный чертеж	X	X	X	X	
				Сборочные единицы					
БЧ		1	1.136.5-233-0602 100	РАМКА	1	1	1	1	
БЧ		2	1.136.5-233-0602 200	РАМКА	1	1	1	1	
				Детали					
				Марка блока	БРС 22.7.5	БРС 22-9	БРС 24-7.5	БРС 24-9	

			1.136.5-233-0602 000
Н.контр.	Мокродусов		Полотно
ГИП	Степнов		
Ст. инж.	Мокродусов		

Стадия	Лист	Листов
Р	1	6

ЦНИИЭП жилища

Инв. № подл. | Подпись и дата | Взам. инв. №

Формат	Зона	Поз.	Обозначение	Наименование	Кол на испол. 1.136.5-233-0602 000 —				Примечание
					—	01	02	03	
				Древесина хвойная					
				ГОСТ 24454-80					
БЧ		3	1.136.5-233-0602 101	Брусок 2110 × 65 × 42	1	1			
БЧ		3	- 01	2310 × 65 × 42			1	1	
БЧ		4	- 02	Брусок 2110 × 65 × 42	1	1			
БЧ		4	- 03	2310 × 65 × 42			1	1	
БЧ		5	1.136.5-233-0602 102	Брусок 660 × 65 × 42	2		2		
БЧ		5	- 01	810 × 65 × 42		2		2	
БЧ		6	1.136.5-233-0602 103	Брусок 660 × 65 × 42	1		1		
			- 01	810 × 65 × 42		1		1	
БЧ		7	1.136.5-233-0602 201	Брусок 2086 × 51 × 32	1	1			
БЧ		7	- 01	2286 × 51 × 32			1	1	
БЧ		8	- 02	Брусок 2086 × 51 × 32	1	1			
БЧ		8	- 03	2286 × 51 × 32			1	1	
БЧ		9	1.136.5-233-0602 202	Брусок 632 × 51 × 32	1		1		
БЧ		9	- 01	782 × 51 × 32		1		1	
БЧ		10	- 02	632 × 55 × 32	1		1		
БЧ		10	- 03	782 × 55 × 32		1		1	

1.136.5-233-06 02 000	Лист 2

23628

168

107

Поз.	Обозначение	Наименование	Кол. на испол. 1.136.5-23.3-06.02.000 —	01	02	03	Примечание
11	1.136.5-23.3-0602 203	Брусок 632х65х32	1		1		
11	-01	782х65х32		1		1	
12	1.136.5-23.3-0602 001	Раскладка 670х19х10	4	4			
12	-01	590х19х10			4	4	
13	-02	Раскладка 570х19х10	4		4		
13	-03	720х19х10		4		4	
14	1.136.5-23.3-00 00 001-42	Штапик 1305х16х10	4		4		
	-43	1585х16х10		4		4	
	-44	550х16х10	4		4		
	-45	700х16х10		4		4	
		Заглушка					
		Плита волокнистая					
		мягкая ГОСТ 4598-74					
15	1.136.5-23.3-06 02 003	650х550х8	2				
	-01	650х700х8		2			
	-02	570х550х8			2		
	-03	570х700х8				2	

1.136.5-23.3-06 02 000 — Лист 3

Инв. № подл. | Подпись и дата | Взам. инв. №

Поз.	Обозначение	Наименование	Кол. на испол. 1.136.5-23.3-0602 000 — 01	02	03	Примечание
		Заглушка				
		Плита волокнистая				
		твердая ГОСТ 4598-74				
16	1.136.5-23.3-06 02 004	650х550х4	4			
	-01	650х700х4		4		
	-02	570х550х4			4	
	-03	570х700х4				4
		Стекло ГОСТ 111-78				
17	1.136.5-23.3-00 00 003-72	толщ. 2,5-3 мм 1300х545	2			
	-73	1300х695		2		
	-74	1580х545			2	
	-75	1580х695				2
		Материалы				
18	1.136.5-23.3-00 00 004	Прокладка полиу-				
		ретановая ГОСТ 10174-72	11,6	12,4	12,4	13,2	м

1.136.5-23.3-06 02 000 — Лист 4

23628 109

Формат	Зона	Поз.	Обозначение	Наименование	Кол. на испол. 1.136.5-23.3-06 02 000 —	01	02	03	Примечание
				Стандартные изделия					
		20		Петля ПВ3-1					
				ГОСТ 5088-78	3	3	3	3	
		21		Стяжка СВМ					
				ГОСТ 5090-78	6	6	6	6	
		22		Нагель Н33					
				ГОСТ 17585-72	6	6	6	6	
		23		Угольник УГ75-1					
				ГОСТ 5090-78	8	8	8	8	

Инв. № подл. | Подпись и дата | Взам. инв. №

Формат	Зона	Поз.	Обозначение	Наименование	Кол. на испол. 1.136.5-23.3-06 02 000 —	01	02	03	Примечание
				Шурупы ГОСТ 1145-80					
		25		1-3×25	12	12	12	12	К поз. 21
		26		1-3×25	32	32	32	32	К поз. 23
				Гвозди ГОСТ 4028-63*					
		27		1,2×20	28	30	32	34	Крепление штапика
		28		1,4×25	24	26	24	26	Крепление раскладки

23623 110

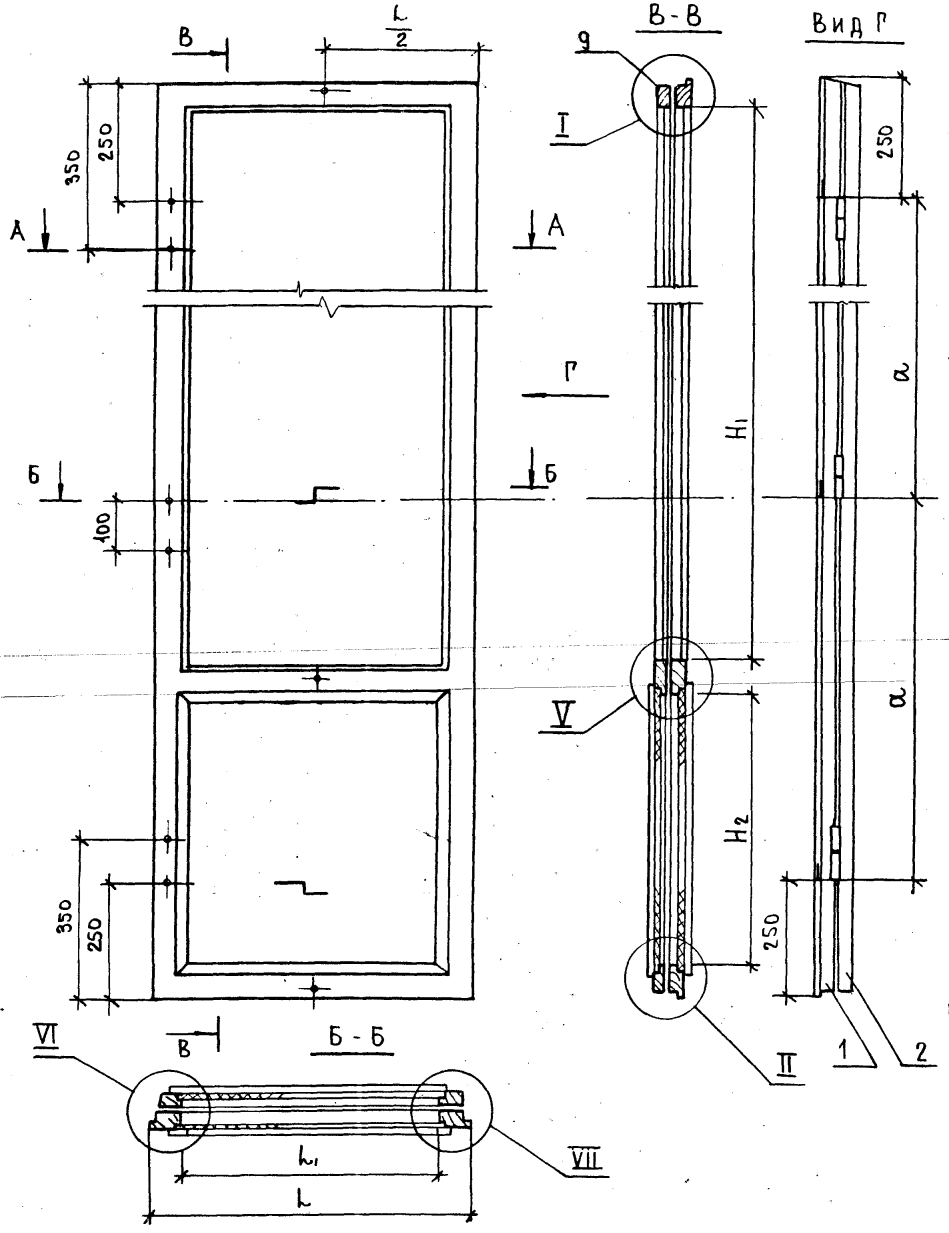

Обозначение	Марка блока	Размеры в мм						Объем, м³ в чистоте
		H	H1	H2	L	L1	a	
1.136.5-233-0602 000	БРС22-7.5	2110	1285	630	660	530	805	0.0293
-01	БРС22-9				810	680		0.0315
-02	БРС24-7.5	2310	1565	550	660	530	905	0.0312
-03	БРС24-9				810	680		0.0334

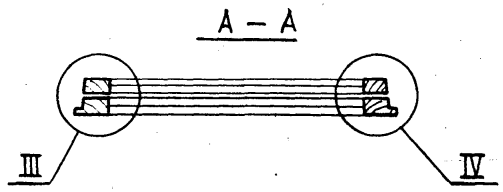

1. Узлы I, III, IV см. черт. 1.136.5-233-0102 000СБ лист 2

Н. контр.	Мокроусов	1.136.5-233-06 02 000 СБ	
ГИП	Степнов	Полотно. Сборочный чертеж	Стадия: Р; Масса: ; Масштаб: 1:10; Лист 1; Листов 2
Ст. инж.	Мокроусов		ЦНИИЭП жилища

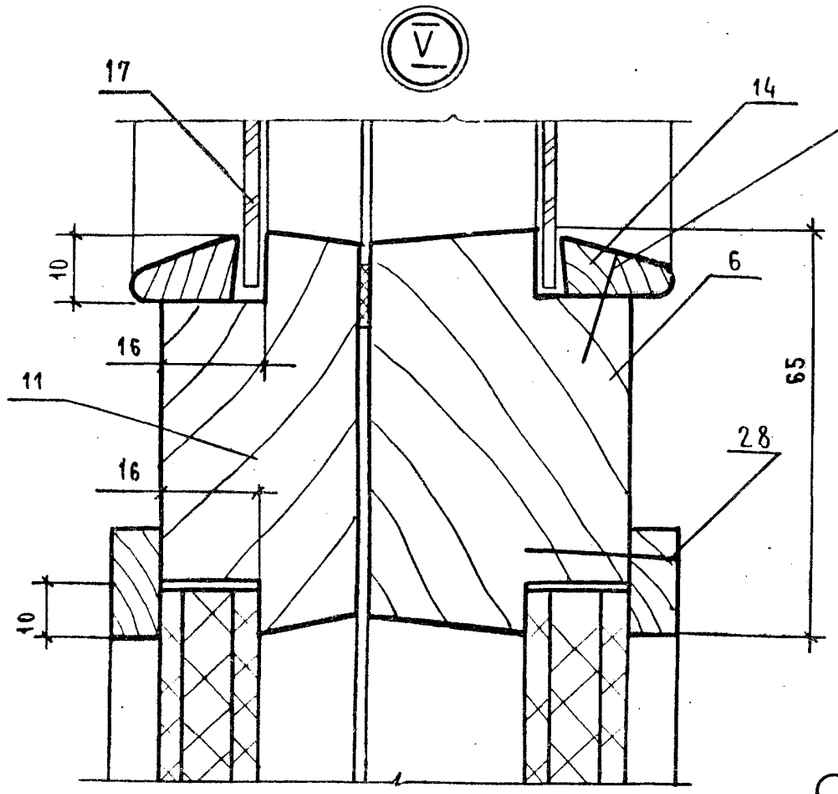
V
17
14
27
6
10
16
11
16
28
65
10

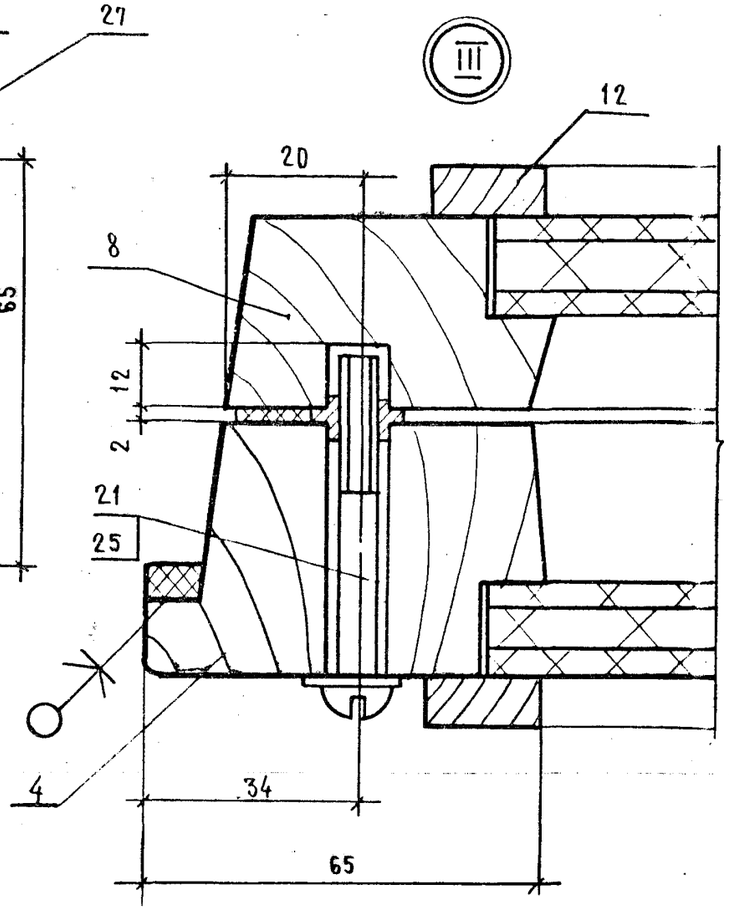
III
12
20
8
12
2
21
25
4
34
65

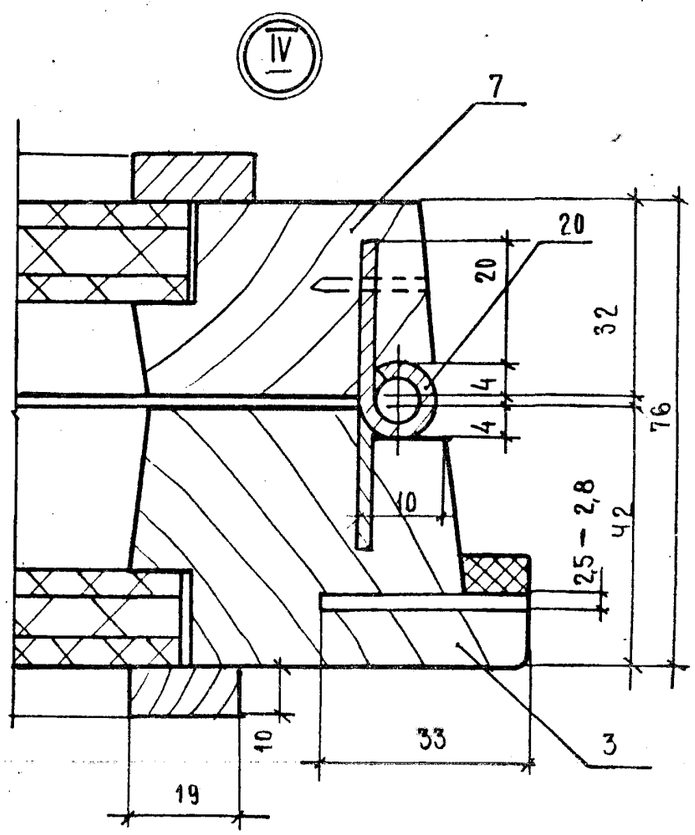
IV
7
20
20
32
4
4
76
10
25 – 2,8
42
10
33
3
19

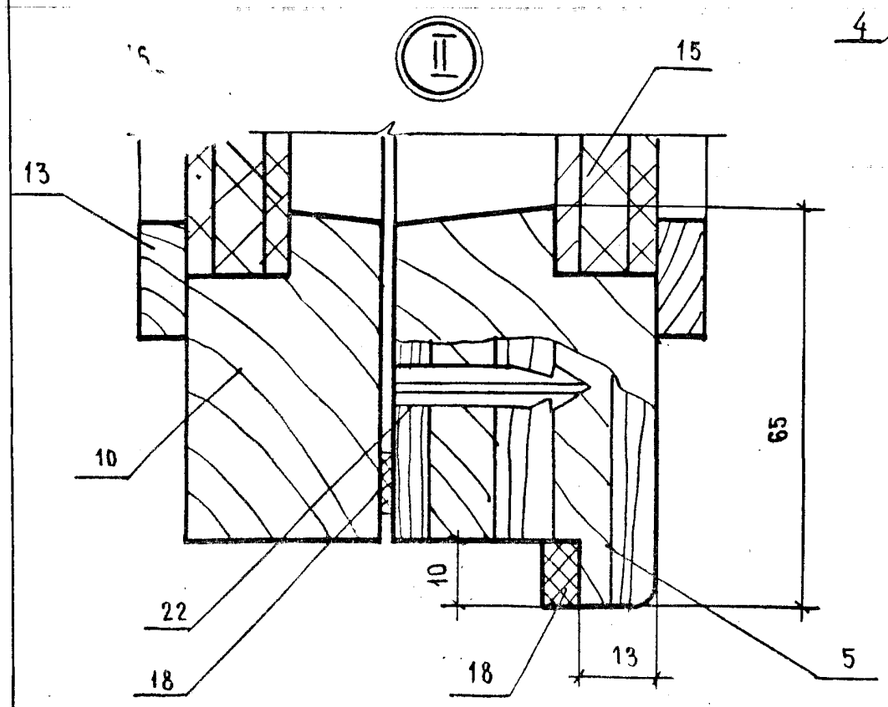
II
15
13
10
65
22
18
10
18
13
5

Формат	Зона	Поз.	Обозначение	Наименование	Кол. на испол. 1.136.5-23.3-0603 000- —	01	02	03	Примечание
				Документация					
А3			1.136.5-23.3-06 03 000СБ	Сборочный чертеж	×	×	×	×	
				Сборочные единицы					
БЧ		1	1.136.5 06 03 100	Рамка	1				
БЧ		1	-01	Рамка		1			
БЧ		1	-02	Рамка			1		
БЧ		1	-03	Рамка				1	
				Детали					
				Марка блока	БРС22-7.5	БРС22-9	БРС24-7.5	БРС24-9	

			1.136.5-23.3-06.03 000
			Полотно
Н. контр.	Мокроусов		Стадия: Р; Лист: 1; Листов: Ч
Рип	Степнов		ЦНИИЭП жилища
Ст. инж.	Мокроусов		

Инв. № подл. | Подпись и дата | Взам. инв. №

Формат	Зона	Поз.	Обозначение	Наименование	Кол. на испол. 1.136.5-23.3-0603000- —	01	02	03	Примечание
				Древесина хвойная ГОСТ 24454-80Е					
БЧ		2	1.136.5-23.3-06 03 101	Брусок 2060×65×42	1	1			
БЧ		2	-01	2260×65×42			1	1	
БЧ		3	-02	Брусок 2060×65×42	1	1			
БЧ		3	-03	2060×65×42			1	1	
БЧ		4	1.136.5-23.3-06 03 102	Брусок 580×65×42	2		2		
БЧ		4	-01	730×65×42		2		2	
БЧ		5	1.136.5-23.3-06 03 103	Брусок 580×65×42	1		1		
БЧ		5	-01	730×65×42		1		1	
БЧ		6	1.136.5 06 03 001	Брусок 560×29×23	1		1		
БЧ		6	-01	720×29×23		1		1	
БЧ		7	1.136.5 00 00 001-46	Штапик 1255×16×10	2	2			
БЧ		7	-47	1535×16×10			2	2	
БЧ		7	-48	470×16×10	2		2		
БЧ		7	-49	620×16×10		2		2	

1.136.5-23.3-06 03 000	Лист 2

23628 113

Фор	Зон	Поз	Обозначение	Наименование	Кол. на испол. 1.136.5-23.3-06 03 000 —	01	02	03							Примечание
БЧ		8		Обшивка тип 2 ГОСТ 8242-75											
			1.136.5-23.3-06 03 002	710 х 45 х 13	13		13								
			-01	630 х 45 х 13		17		17							
				Заглушка											
				Плита волокнистая											
				мягкая ГОСТ 4598-74											
БЧ		10	1.136.5-23.3-06 03 003	650 х 470 х 8	1										
			-01	650 х 620 х 8		1									
			-02	570 х 470 х 8			1								
			-03	570 х 620 х 8				1							
				Заглушка											
				Плита волокнистая											
				твердая ГОСТ 4598-74											
БЧ		11	1.136.5-23.3-06 03 004	650 х 470 х 4	2										
				650 х 620 х 4		2									
				570 х 470 х 4			2								
				570 х 620 х 4				2							

1.136.5-23.3-06 03 000 — Лист 3

Инв. № подл. | Подпись и дата | Взам. инв. №

Формат	Зона	Поз	Обозначение	Наименование	Кол. на испол. 1.136.5-23.3-06 03 000 —	01	02	03							Примечание
				Стекло ГОСТ 111-78											
				толщ. 2,5–3 мм											
БЧ		12	1.136.5-23.3-00 00 000-76	1250 х 465	1										
			-77	1250 х 615		1									
			-78	1530 х 465			1								
			-79	1530 х 615				1							
				Материалы											
		13		Гидроизоляция											
				Пергамин ГОСТ 2697-75	0,36	0,48	0,33	0,43							
				Прокладка полиуретановая ГОСТ 10174-72	0,58	0,73	0,58	0,73							
				Стандартные изделия											
				Гвозди по ГОСТ 4028-63*											
		16		1,2 х 20	14	16	16	18							К поз. 7
		17		1,4 х 25	26	34	26	34							К поз. 8
		18		1,6 х 40	4	4	4	4							К поз. 6

1.136.5-23.3-06 03 000 — Лист 4

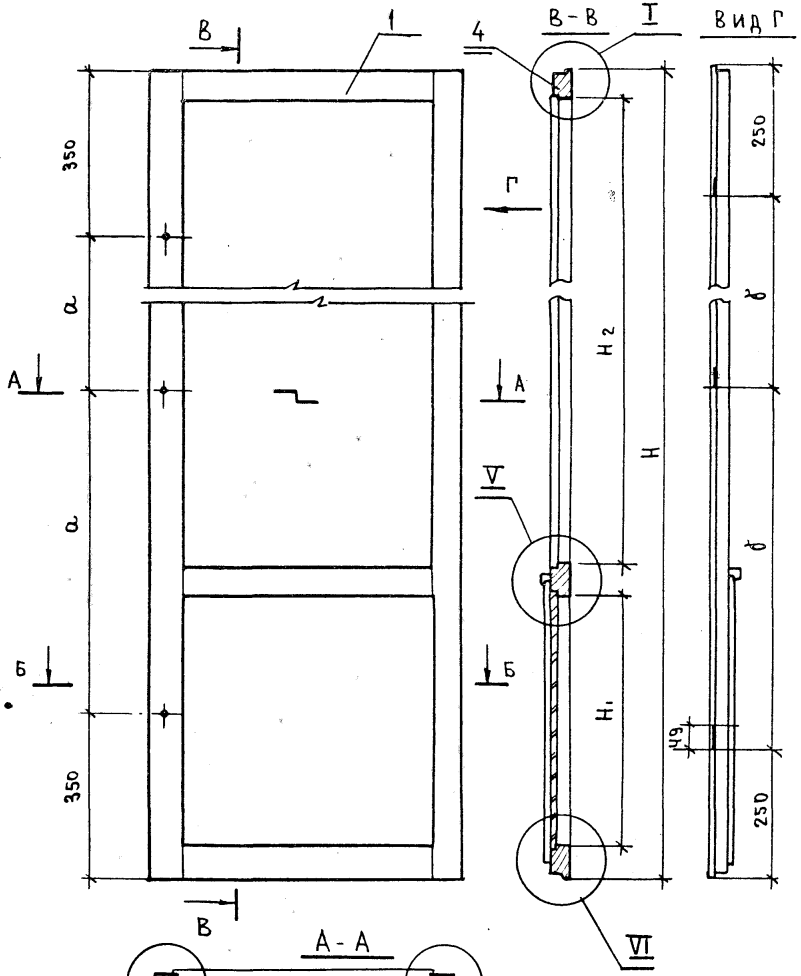

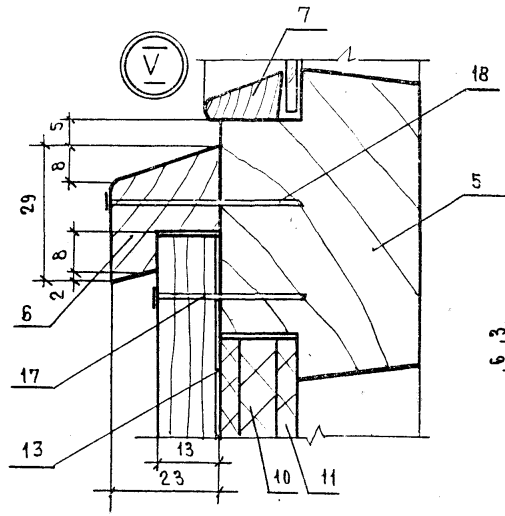

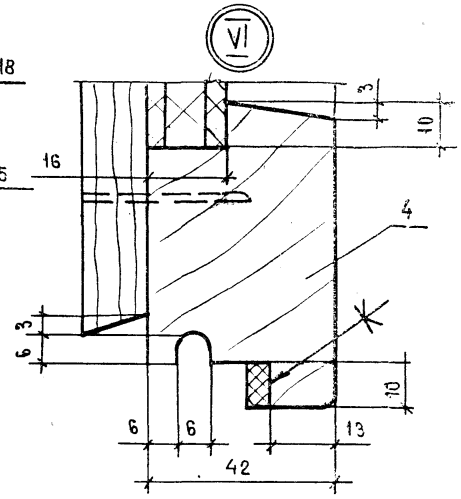

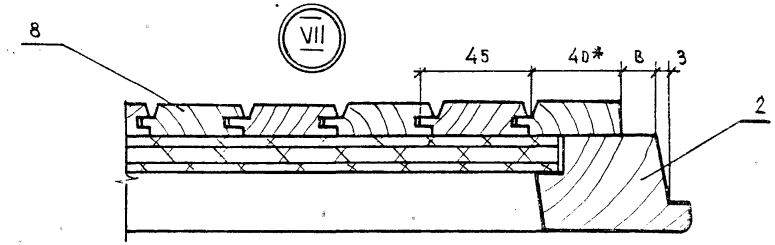

Обозначение	Марка блока	Размеры в мм								Объем, м3 в чистоте
		l1	H,	H2	l	l1	a	δ	в	
1.136.5-23.3-0603000	БРС22-7,5	2060	630	1235	580	450	680	780	17	0,0221
-01	БРС22-9				730	600			12	0,0253
-02	БРС24-7,5	2260	550	1515	580	450	780	880	17	0,0233
-03	БРС24-9				730	600			12	0,0263

1* Размеры для справок
2. Узлы I III, IV - см черт. 1.136.5-233-01 03 000 СБ, лист 2.

Н. контр	Мокроусов	
ГИП	Степнов	
Ст. инж.	Мокроусов	

1.136.5-23.3-0603 000 СБ

Полотно
Сборочный чертеж

Стадия	Масса	Масштаб
Р		1:10
Лист	Листов 1	

ЦНИИЭП жилища

Номер строки	Наименование материала и единица измерения	Код материала	Код ед. изм.	Код и марка изделий, количество на марку														
				ОРС 6-9	ОРС 9-9	ОРС 15-9А	ОРС 18-9А	ОРС 12-9	ОРС 15-5	ОРС 15-6	ОРС 15-9	ОРС 18-9	ОРС 6-12	ОРС 9-12	ОРС 9-13,5	ОРС 9-14	ОРС 9-15	ОРС 12-12
1	Пиломатериалы ГОСТ 24454-80Е, м3	533100	113	0,091	0,113	0,157	0,189	0,169	0,137	0,154	0,187	0,228	0,138	0,177	0,186	0,191	0,196	0,229
2	Стекло оконное ГОСТ 111-78, м²	591120	055	0,89	1,27	2,98	3,49	2,01	0,95	1,53	2,67	3,22	1,10	1,95	2,21	2,41	2,57	2,83
3	Замазка кг.	577340	166	0,582	0,725	1,025	1,193	1,467	0,970	1,044	1,368	1,460	0,882	1,169	1,247	1,291	1,329	1,569
4	Прокладка ГОСТ 10174-72, кг.	225430	166	0,0285	0,0405	0,0744	0,0896	0,0592	0,0428	0,0488	0,0744	0,0896	0,0384	0,0592	0,0665	0,0705	0,0751	0,0795
5	Нагель ГОСТ 10585-78, шт.	498614	796	12	12	12	12	24	24	24	24	24	24	24	24	24	24	36
6	Петля ГОСТ 5088-78, шт.	498300	796	6	6	7	7	12	13	13	13	13	12	12	12	12	12	18
7	Завертка ГОСТ 5090-79, шт.	498430	796	2	4	4	4	6	6	6	6	6	4	8	8	8	8	10
8	Угольник ГОСТ 5091-79, шт.	498612	796	6	6	8	12	16	—	—	12	16	6	6	8	8	12	6
9	Гвозди ГОСТ 4028-63*, кг.	127100	166	0,435	0,0535	0,0650	0,0750	0,0805	0,0685	0,0780	0,0940	0,1075	0,0750	0,0868	0,0905	0,0905	0,0905	0,0881
13	Стяжка ГОСТ 5091-79, шт.	498440	796	2	2	4	4	7	4	4	7	7	5	6	6	6	6	8
14	Шурупы ГОСТ 11645-80, 3×25, кг.		166	0,0497	0,0497	0,0518	0,0518	0,0324	0,0086	0,0086	0,0475	0,0756	0,0237	0,0691	0,0691	0,0691	0,0691	0,0432
15	4×25, кг		166	0,0227	0,0454	0,0454	0,0454	0,0680	0,0680	0,0680	0,0680	0,0680	0,0454	0,0908	0,0908	0,0908	0,0908	0,1134

1. Марка изделий по ГОСТ 16289-86
2. Расход древесины дан в необрезных пиломатериалах
3. Вид замазки не регламентируется

Н. контр.	Мокроусов	
ГИП	Степнов	
Ст. инж.	Мокроусов	

1.136.5-23.3-0000 ООО РМ

Ведомость расхода материалов

Стадия	Лист	Листов
Р	1	2

ЦНИИЭП жилища

Номер строки	Наименование материала и единица измерения	Код материала	Код ед. изм.	Код и марка изделия, количество на марку															
				ОРС 12-13,5	ОРС 12-14	ОРС12-15	ОРС15-12	ОРС15-13,5	ОРС15-14	ОРС15-15	ОРС18-13,5	ОРС18-14	ОРС18-15	ОРС15-18	ОРС15-21	БРС22-7,5	БРС22-9	БРС24-7,5	БРС24-9
1	Пиломатериалы ГОСТ24454-80Е, $м^3$	533100	113	0,237	0,248	0,250	0,260	0,275	0,281	0,285	0,341	0,346	0,353	0,379	0,408	0,295	0,320	0,309	0,336
2	Стекло оконное ГОСТ111-78, $м^2$	591120	055	3,21	3,41	3,60	3,56	4,21	4,55	4,90	4,94	5,43	5,92	5,56	5,83	2,21	2,75	2,59	3,87
3	Замазка кг	577340	166	1,651	1,693	1,731	1,803	1,884	1,927	1,965	2,210	2,242	2,285	2,758	3,127	0,954	1,035	1,108	1,192
4	Прокладка ГОСТ10174-72, кг.	225430	166	0,0897	0,0938	0,0996	0,0998	0,1113	0,1195	0,1260	0,1360	0,1441	0,1524	0,1512	0,1770	0,0938	0,1113	0,0996	0,1213
5	Нагель ГОСТ10585-78, шт.	498614	796	36	36	36	36	36	36	36	36	36	36	48	48	12	12	12	12
6	Петля ГОСТ5088-78, шт.	498800	796	18	18	18	18	18	18	18	18	18	18	24	24	9	9	9	9
7	Завертка ГОСТ5090-79, шт.	498480	796	12	12	12	12	12	12	12	12	12	12	16	16	6	6	6	6
8	Угольник ГОСТ5091-79, шт.	498612	796	10	12	12	6	10	12	12	10	12	12	10	12	12	12	12	12
9	Гвозди ГОСТ4028-63*, кг.	127100	166	0,0952	0,0960	0,0960	0,0980	0,1006	0,1006	0,1018	0,1213	0,1218	0,1223	0,1775	0,1870	0,1150	0,1304	0,1330	0,1494
10	Плита волокн. тверд. ГОСТ4598-74, $м^2$	533622	055	—	—	—	—	—	—	—	—	—	—	—	—	2,55	3,28	2,85	2,63
11	Плита волокн. мягкая ГОСТ4598-74, $м^2$	533610	055	—	—	—	—	—	—	—	—	—	—	—	—	1,28	1,64	1,13	1,32
12	Ручка ГОСТ5087-80, шт.	498200	796	—	—	—	—	—	—	—	—	—	—	—	—	1	1	1	1
13	Стяжка ГОСТ5090-79, шт.	498440	796	8	8	8	8	8	8	8	8	8	8	8	8	6	6	6	6
14	Шурупы ГОСТ1145-80, 3×25, кг.		166	0,0561	0,0561	0,0648	0,0355	0,0604	0,0604	0,0604	0,0691	0,0691	0,0691	0,0604	0,0604	0,0475	0,0475	0,0475	0,0475
15	4×25, кг.		166	0,1134	0,1134	0,1134	0,1134	0,1134	0,1134	0,1134	0,1134	0,1134	0,1134	0,1548	0,1548	0,0756	0,0756	0,0756	0,0756
16	4×30, кг.		166	—	—	—	—	—	—	—	—	—	—	—	—	0,0091	0,0091	0,0091	0,0091

Инв. № подл. | Подпись и дата | Взам. инв. №

gost.e-ecolog.ru