ТИПОВЫЕ КОНСТРУКЦИИ, ИЗДЕЛИЯ И УЗЛЫ ЗДАНИЙ И СООРУЖЕНИЙ

СЕРИЯ 1.136.5-23

ОКНА И БАЛКОННЫЕ ДВЕРИ ДЕРЕВЯННЫЕ ДЛЯ ЖИЛЫХ ЗДАНИЙ

Выпуск 2

ОКНА И БАЛКОННЫЕ ДВЕРИ С ДВОЙНЫМ ОСТЕКЛЕНИЕМ С РАЗДЕЛЬНЫМИ СТВОРКАМИ И ДВЕРНЫМИ ПОЛОТНАМИ ПО ГОСТ 11214-86

Рабочие чертежи

23627
ЦЕНА 8-21

gost.e-ecolog.ru

ЦЕНТРАЛЬНЫЙ ИНСТИТУТ ТИПОВОГО ПРОЕКТИРОВАНИЯ
ГОССТРОЯ СССР

Москва, А-445, Смольная ул., 22

Сдано в печать VII 1989 года

Заказ № 6886 Тираж 3800 экз.

ТИПОВЫЕ КОНСТРУКЦИИ, ИЗДЕЛИЯ И УЗЛЫ ЗДАНИЙ И СООРУЖЕНИЙ

СЕРИЯ 1.136.5-23

ОКНА И БАЛКОННЫЕ ДВЕРИ ДЕРЕВЯННЫЕ ДЛЯ ЖИЛЫХ ЗДАНИЙ

Выпуск 2

ОКНА И БАЛКОННЫЕ ДВЕРИ С ДВОЙНЫМ ОСТЕКЛЕНИЕМ С РАЗДЕЛЬНЫМИ СТВОРКАМИ И ДВЕРНЫМИ ПОЛОТНАМИ ПО ГОСТ 11214-86

Рабочие чертежи

Разработаны ЦНИИЭП жилища

Рук. отделения проектных работ В.М.Острецов

Начальник отдела №10 Б.Н.Мясников

Гл. инженер проекта отдела №10 Ю.К.Степнов

© ЦИТП Госстроя СССР, 1989

Утверждены
и введены в действие
Госкомархитектуры
с 25 февраля 1989г
Приказ № 21 от 1 февраля 1989 г
и приказ ЦНИИЭП жилища от
от 21 февраля 1989г №83

Обозначение	Наименование	Стр.
1.136.5-23.2-00000000ТО	Техническое описание	3-4
1.136.5-23.2-00 00 000НИ	Номенклатура изделий	5
1.136.5-23.2-01 00 000	Блок оконный	6-8
1.136.5-23.2-01 01 000	Коробка	9-10
1.136.5-23.2-01 01 100	Рамка	11-13
1.136.5-23.2-01 01 200	Рамка	14-16
1.136.5-23.2-01 10 000	Створка	17-20
1.136.5-23.2-01 11 000	Створка	21-23
1.136.5-23.2-01 14 000	Форточка	24-26
1.136.5-23.2-01 15 000	Форточка	27-29
1.136.5-23.2-02 00 000	Блок оконный	30-32
1.136.5-23.2-02 01 00	Коробка	33-34
1.136.5-23.2-02 01 100	Рамка	35-36
1.136.5-23.2-02 01 200	Рамка	37-38
1.136.5-23.2-02 10 000	Створка	39-41
1.136.5-23.2-02 11 000	Створка	42-44
1.136.5-23.2-03 00 000	Блок оконный	45-48
1.136.5-23.2-03 01 000	Коробка	49-50
1.136.5-23.2-03 01 100	Рамка	51-53
1.136.5-23.2-03 01 200	Рамка	54-55
1.136.5-23.2-03 10 000	Створка	56-57
1.136.5-23.2-03 11 000	Створка	58-59
1.136.5-23.2-03 12 000	Створка	60-63
1.136.5-23.2-03 13 000	Створка	64-68
1.136.5-23.2-04 00 000	Блок оконный	69-72
1.136.5-23.2-04 01 000	Коробка	73-74
1.136.5-23.2-04 01 100	Рамка	75-76
1.136.5-23.2-04 01 200	Рамка	77-79
1.136.5-23.2-05 00 000	Блок оконный	80-82
1.136.5-23.2-05 01 000	Коробка	83-84
1.136.5-23.2-05 01 100	Рамка	85-86
1.136.5-23.2-05 01 200	Рамка	87-88
1.136.5-23.2-06 00 000	Дверь балконная	89-91
1.136.5-23.2-06 01 000	Коробка	92-93
1.136.5-23.2-06 01 100	Рамка	94-95
1.136.5-23.2-06 01 200	Рамка	96-97
1.136.5-23.2-06 10 000	Полотно	98-100
1.136.5-23.2-06 11 000	Полотно	101-104
1.136.5-23.2-00 00 000	Ведомость расхода материалов	105-106

Н. контр.	Макроусов		1.136.5-23.2-00 00 000
ГИП	Степнов		Содержание
Ст. инж.	Макроусов		ЦНИИЭП жилища

Стадия: Р | Лист: | Листов: 1

1 Общие данные

В настоящий выпуск включены рабочие чертежи окон и балконных дверей, разработанные в соответствии с государственным стандартом ГОСТ 11214-86 „Окна и балконные двери деревянные с двойным остеклением для жилых и общественных зданий", утвержденным постановлением государственного комитета СССР по делам строительства от 14 ноября 1985 г N 191.

Содержащиеся в выпуске рабочие чертежи окон и балконных дверей с двойным остеклением предназначены для применения при проектировании жилых зданий и производства этих изделий деревообрабатывающими предприятиями.

В выпуске принята следующая структура условного обозначения: маркировка окон и балконных дверей и наименование изделий приняты по ГОСТ 11214-86, а обозначение документа имеет следующий вид

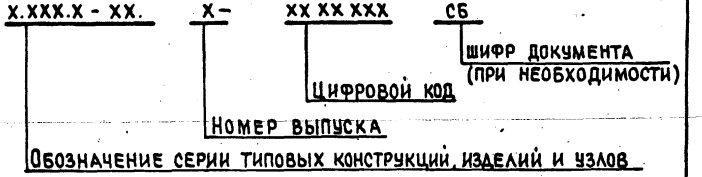

В этой системе цифровой код распадается на ряд групп.

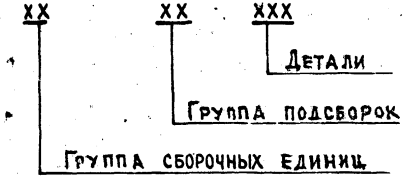

Пример условного обозначения бруска коробки окна ОР12-9.

1.136.5-23.2-02 01 001

В спецификациях и таблицах в графе „Марка" указана марка соответствующего блока.

Окна и балконные двери должны изготовляться в соответствии с требованиями ГОСТ 23166-78, ГОСТ 11214-86 и требованиями настоящих рабочих чертежей.

В выпуск не вошли окна и балконные двери левого и негативного исполнения.

2. Технические требования.

Конструкция, форма и основные размеры окон и балконных дверей должны соответствовать ГОСТ 11214-86.

Угловые соединения деталей коробок и створок должны быть выполнены в соответствии с требованиями ГОСТ 9330-76.

концевые – на сквозные шипы

средние вертикальные – на сквозные прямые шипы или шканты,

средние горизонтальные – на несквозные прямые шипы или шканты.

Концевые угловые соединения в открывающихся оконных и балконных створках и фрамугах следует дополнительно крепить металлическими уголками по ГОСТ 5091-78 устанавливаемыми:

На четырех углах створок и фрамуг высотой более 1500мм или шириной более 800мм, и на двух верхних углах при ширине створок и фрамуг от 600мм до 800 мм (см. черт. 1.136.5-23.2-01 10000, лист 2);

На двух верхних углах наружных створок балконных дверей.

Окна и балконные двери должны поставляться потребителям в полной заводской готовности с законченным отделочным покрытием, не требующим дополнительных работ на строительной площадке, и с установленными приборами, стеклом и уплотняющими прокладками.

Инв. № подл. | Подпись и дата | Взам. инв. №

				1.136.5 - 23.2 - 00 00 000 ТО		
Нтр.	Мокроусов			Техническое описание	Стадия: Р	Лист: 1	Листов: 4
П	Степнов				ЦНИИЭП жилища	
Нж.	Мокроусов					

Приборы и части приборов, выступающие за габариты изделий, должны быть упакованы в отдельную тару и поставляться в комплекте с окнами и балконными дверями.

Для уплотнения притворов должны применяться пенополиуретановые уплотняющие прокладки по ГОСТ 10174-72 или прокладки из других материалов в соответствии с действующими стандартами.

Установку прокладок следует производить после законченной отделки и просушки изделий.

Стекло, применяемое для остекления окон и балконных дверей должно соответствовать ГОСТ 111-78, толщина стекла 2,5-3 мм. уточняется при заказе изделий с учетом ветровых нагрузок и шумовых воздействий в районе строительства. Остекление изделий производится на замазке, наносимой с обеих сторон стекла, с дополнительным креплением штапиками.

Допускается применение петель ПВСМ по ГОСТ 17585-72 для окон, изготовляемых на автоматизированных линиях.

В выпуске для форточек заложена петля ПВ1-80. в целях унификации, согласно ГОСТ 11214-86 допускается применение петли ПВ1-100.

Отклонения от номинальных размеров деталей, шиповых соединений и сборочных единиц устанавливаются в соответствии с требованиями ГОСТ 6449.1-82

Шероховатость древесины лицевых поверхностей окон и балконных дверей должна соответствовать требованиям ГОСТ 7016-82.

Непрозрачное отделочное покрытие должно быть белого цвета, по соглашению сторон допускается покрытие изделий в другие цвета.

Прозрачное отделочное покрытие должно производиться прозрачными лаками.

Изделия повышенной влагостойкости должны отделываться атмосферостойкими лакокрасочными материалами группы 1, а для изделий нормальной влагостойкости следует применять материалы группы 2 по ГОСТ 9827-75*

Лакокрасочные покрытия должны иметь прочное, без отслаивания сцепление с отделываемой поверхностью на ниже 2-го балла по ГОСТ 15140-78

Изделия, их сборочные единицы и детали должны иметь правильную геометрическую форму.

Неплоскостность изделий и их сборных единиц не должна превышать 0,15%, а изделий высшей категории качества - 0,10% наибольшего их размера по высоте, ширине и диагонали.

Неперпендикулярность сторон изделий и их сборочных единиц не должна превышать 0,80 мм/м, а изделий высшей категории качества 0,50 мм/м.

Металлические изделия и крепежные детали должны применяться с антикоррозионным покрытием.

Все размеры на чертежах настоящего выпуска указаны в миллиметрах для неокрашенных изделий и деталей.

3. Номенклатура.

Номенклатура изделий приведена на черт. 1.136.5-23.2-00 00 000 ни.

Инв.№ подл. | Подпись и дата | Взам. инв.№

Марка	Эскиз	Обозначение	Габаритные размеры мм HxL	Объем древ, м³ в чистоте	Масса кг
6-9	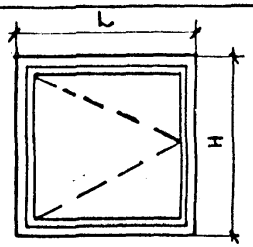	1.136.5-23.2-01 00 000	560x870	0.034	25,61
9-9		-01	860x870	0,043	33,86
15-9А		-02	1460x720	0,058	46,68
18-9А		-03	1760x870	0,069	57,87
12-9	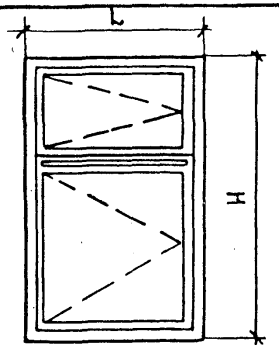	1.136.5-23.2-02 00 000	1160x870	0,058	46,04
15-5		-01	1460x500	0,052	39,92
15-6		-02	1460x570	0,055	41,13
15-9		-03	1460x870	0,066	54,09
18-9		-04	1760x870	0,078	77,00
5-12	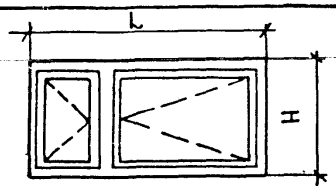	1.136.5-23.203 00 000	560x1170	0,054	38,63
8-12		-01	860x1170	0,064	49,37
8-13,5		-02	860x1320	0,070	55,04
9-14		-03	860x1400	0,072	56,20
9-15		-04	860x1470	0,074	57,04
12-12	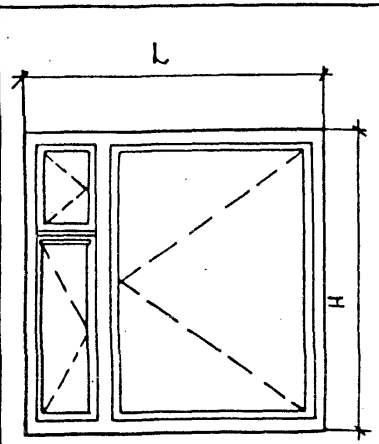	1.136.5-23.2-04 00 000	1160x1170	0,084	56,42
12-13,5		-01	1160x1320	0,087	63,53
12-14		-02	1160x1400	0,089	71,59
12-15		-03	1160x1470	0,093	75,74
15-12		-04	1460x1170	0,097	77,01
15-13,5		-05	1460x1320	0,102	82,74
15-14		-06	1460x1400	0,104	84,74
15-15		-07	1460x1470	0,108	87,80
18-13,5		-08	1760x1320	0,123	96,32
18-14		-09	1760x1400	0,127	103,35
18-15		-10	1760x1470	0,122	116,28

Марка	Эскиз	Обозначение	Габаритные размеры мм HxL	Объем древ, м³ в чистоте	Масса кг
ОР15-18	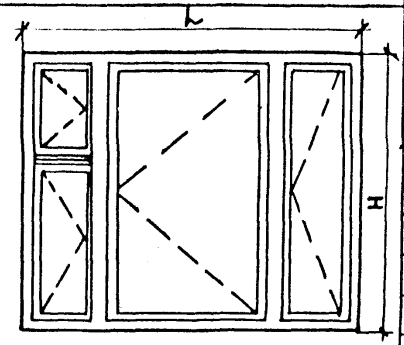	1.136.5-23.205 00 000	1460x1770	0,145	107,39
ОР15-21		-01	1460x2070	0,152	124,34
БР22-7,5	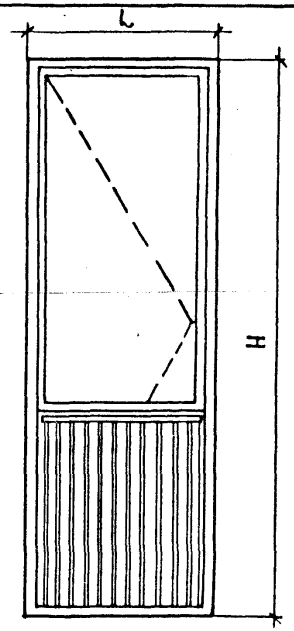	1.136.5-23.206 00 000	2175x720	0,087	70,36
БР22-9		-01	2175x870	0,093	79,44
БР24-7,5		-02	2375x720	0,092	73,56
БР24-9		-03	2375x870	0,098	81,81

1. Масса изделий дана со стеклом толщиной 3 мм
2. Вид изделий изображен со стороны фасада

Н.контр.	Мокроусов		05.88
ГИП	Степнов		05.88
Ст.инж	Мокроусов		05.88

1.136.5-23.2-0000000НИ

Номенклатура

Стадия	Лист	Листов
Р		1

ЦНИИЭП жилища

Формат	Зона	Поз.	Обозначение	Наименование	Кол. на испол. 1.136.5-23.2-01 00 000- —	01	02	03	Примечание
				Документация					
А4			1.136.5-23.2-00 00 000ТО	Техническое описание	X	X	X	X	
А3			1.136.5-23.2-01 00 000 Рис.1	Сборочный чертеж	X				
			Рис.2			X	X	X	
				Сборочные единицы					
А4		1	1.136.5-23.2-01 01 000	Коробка	1	1	1	1	
А4		2	1.136.5-23.2-01 10 000	Створка		1	1	1	
А4		3	1.136.5-23.2-01 11 000	Створка		1	1	1	
А4		2	1.136.5-23.2-01 14 000	Форточка	1				
А4		3	1.136.5-23.2-01 15 000	Форточка	1				

Марка	—	01	02	03
ОР6-9				
ОР9-9				
ОР15-9А				
ОР18-9А				

			1.136.5-23.2-01 00 000
Н. контр	Мокроусов		Блок оконный
ГИП	Степнов		
Ст. инж.	Мокроусов		

Стадия	Лист	Листов
Р	1	2

ЦНИИЭП жилища

Инв. № подл. | Подпись и дата | Взам. инв. №

Формат	Зона	Поз.	Обозначение	Наименование	Кол. на испол. 1.136.5-23.2-01 00 000- —	01	02	03	Примечание
				Стандартные изделия					
				Петли Гост 5088-78					
		10		ПВ1-100П		4	4	4	0,15 кг
		11		ПВ1-80 П	4				0,14 кг
		12		Завертка ЗР2-1					
				Гост 5090-79	2	4	4	4	0,14 кг
		13		Упор УС Гост 5091-72	1	1	1	1	0,04 кг
		14		Шуруп 1-4х25					
				Гост 1145-80	12	24	24	24	К поз. 12;
		15		Шуруп 3х20 Гост 1145-80	2	2	2	2	К поз. 13

23627-7

Рис. 1

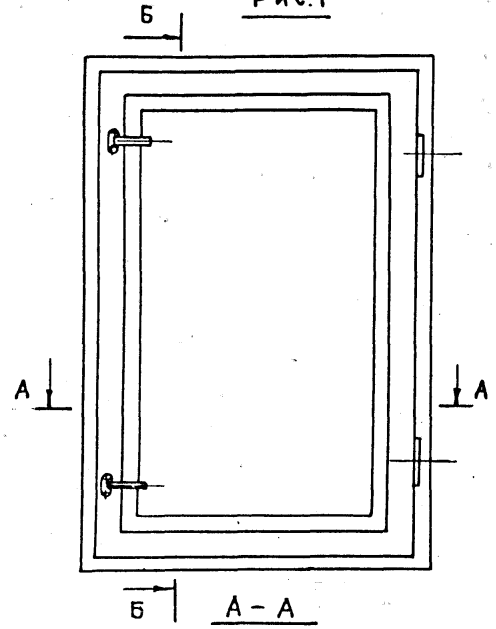

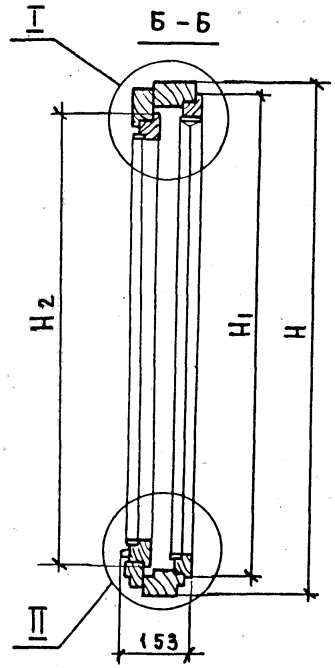

Рис. 2

Остальное - см. рис. 1

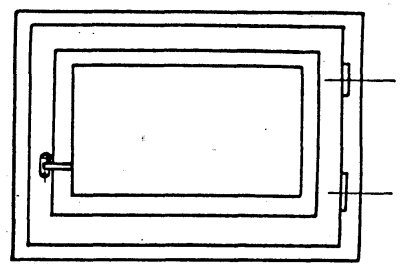

Обозначение	Марка	Рис.	Размеры в мм						Масса кг	Объем, м³ в чистоте
			H	H1	H2	a	б	в		
1.136.5-23.2-01 00 000	ОР6-9	2	560	495	445	110	85	90	25,61	0,034
-01	ОР9-9	1	860	795	745				33,86	0,043
-02	ОР15-9А		1460	1395	1345				46,68	0,059
-03	ОР18-9А		1760	1695	1645	120	95	100	57,87	0,069

			1.136.5-23.2-01 00 000 СБ
			Блок оконный Сборочный чертеж
Н. контр.	Мокроусов		
ГИП	Степнов		
Ст. инж.	Мокроусов		

Стадия	Масса	Масштаб
Р	см. табл.	1:10
Лист 1	Листов 2	

ЦНИИЭП жилища

I

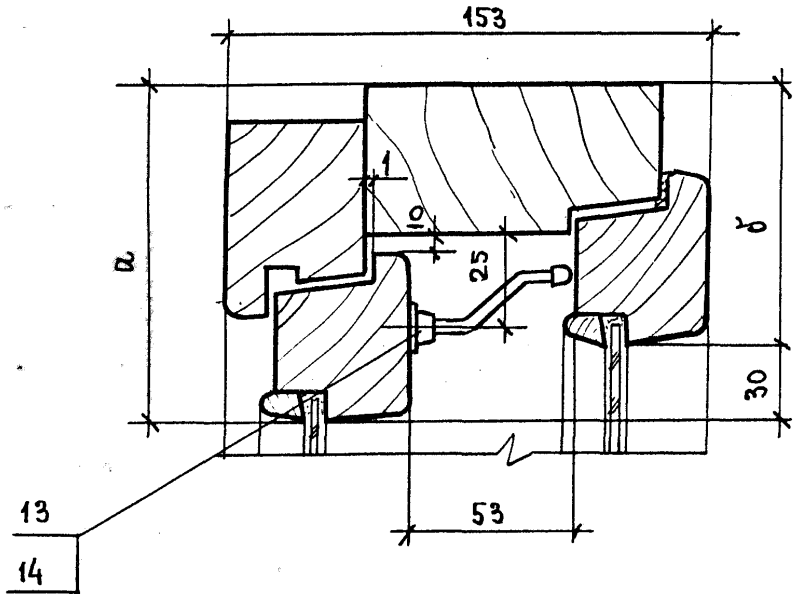

III

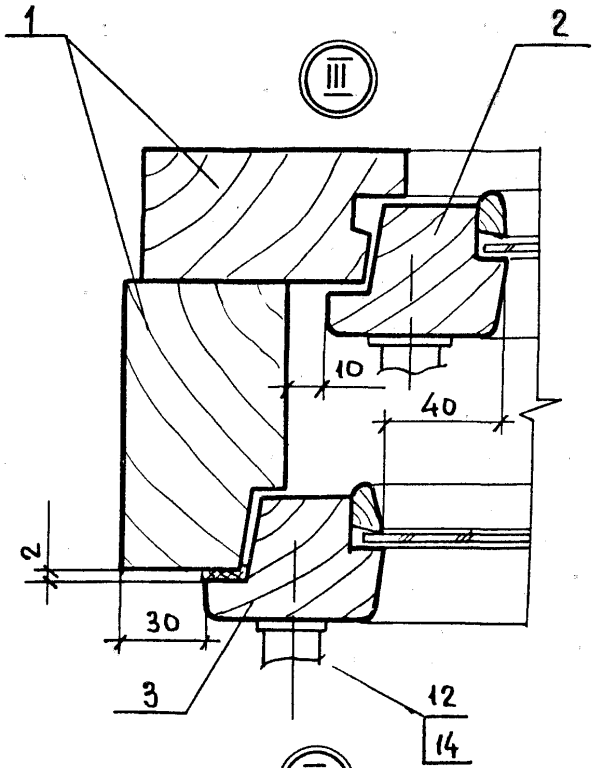

IV

II

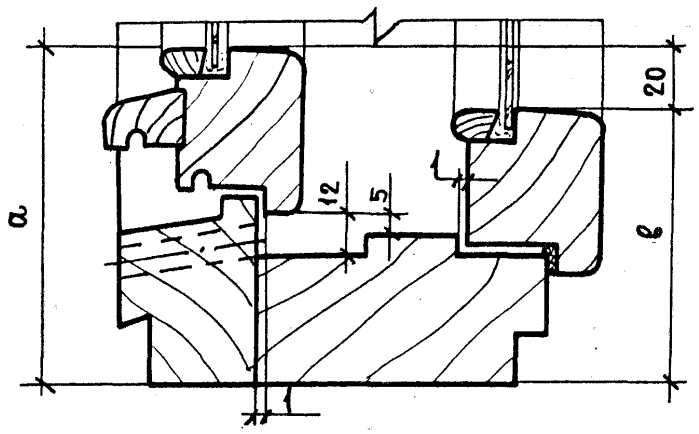

Формат	Зона	Поз.	Обозначение	Наименование	Кол. на испол. 1.136.5-23.2-01 01 000- —	01	02	03	Примечание
				Документация					
А3			1.136.5-23.2-01 01 000СБ	Сборочный чертеж	×	×	×	×	
				Сборочные единицы					
А4		1	1.136.5-23.2-01 01 100	Рамка	1				
		1	-01	Рамка		1			
		1	-02	Рамка			1		
		1	-03	Рамка				1	
А4		2	1.136.5-23.2-01 01 200	Рамка	1				
		2	-01	Рамка		1			
		2	-02	Рамка			1		
		2	-03	Рамка				1	

Марка блока	ОР6-9	ОР9-9	ОР15-9А	ОР18-9А

Н. контр.	Мокроусов		
ГИП	Степнов		
Ст. инж.	Мокроусов		

1.136.5-23.2-01 01 000

Коробка

Стадия	Лист	Листов
Р	1	2

ЦНИИЭП жилища

Инв. № подл. | Подпись и дата | Взам. инв. №

Формат	Зона	Поз.	Обозначение	Наименование	Кол. на испол. 1.136.5-23.2-01 01 000- —	01	02	03	Примечание
				Стандартные изделия					
		4		Гвозди К3.0×80 ГОСТ 4028-63*	8	12	14	16	

1.136.5-23.2-01 01 060

Лист 2

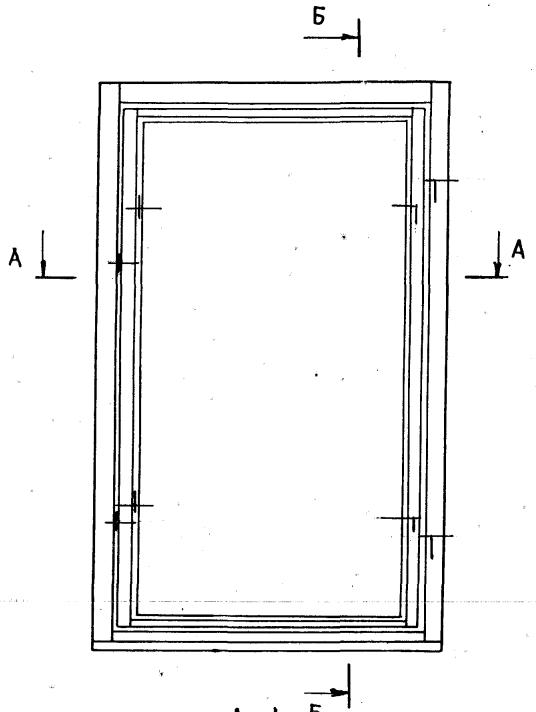

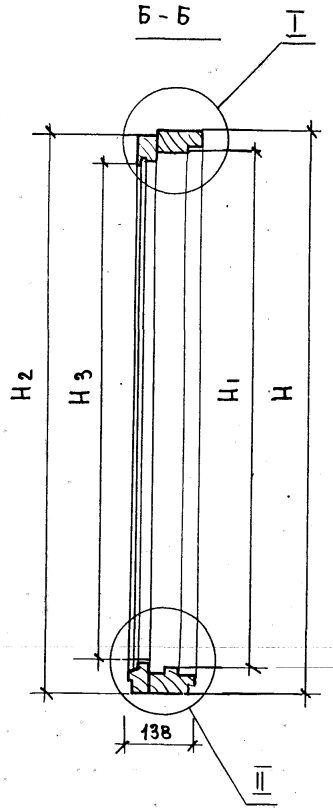

Обозначение	Марка блока	Размеры в мм H	H_1	H_2	H_3	Объем м3 в чистоте
1.136.5-23.2-01 01 000	ОР6-9	560	460	543	416	0,0222
-01	ОР9-9	860	760	843	716	0,0275
-02	ОР15-9А	1460	1360	1443	1316	0,0375
-03	ОР18-9А	1760	1660	1743	1616	0,0424

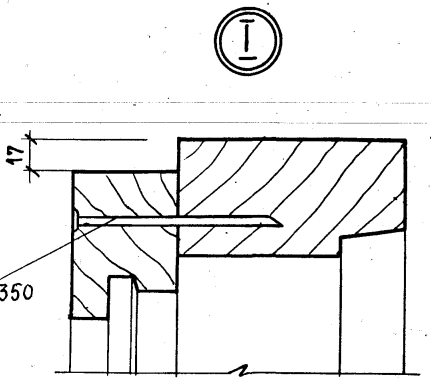

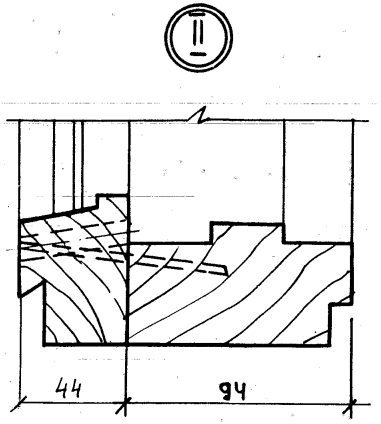

Н.контр.	Мокроусов		
ГИП	Степнов		
Ст.инж.	Мокроусов		

1.136.5-23.2-01 01 000 СБ

Коробка

Сборочный чертеж

Стадия	Масса	Масштаб
Р		1:10
Лист	Листов 1	

ЦНИИЭП жилища

Форм	Зона	Поз.	Обозначение	Наименование	Кол. на исполн. 1.136.5-23.2-01 01 100 —										Примечание
					—	01	02	03							
				Документация											
А3			1.136.5-23.2-01.01 100СБ Рис1	Сборочный чертеж		×	×	×							
			Рис2		×										
				Детали											
				Древесина хвойная											
				Гост 24454-80Е											
БЧ		1	1.136.5-23.2-01.01 101	Брусок 560х94х50											
БЧ		2	-01	560х94х50											

Марка блока	ОР6-9	ОР9-9	ОР15-9А	ОР18-9А							

			1.136.5-23.2-01 01 100
Н.К.ОНТР.	Мокроусов		Рамка
ГИП	Степнов		
СТ.ИНЖ.	Мокроусов		

Стадия	Лист	Листов
Р	1	2

ЦНИИЭП жилища

Инв.№подл. | Подпись и дата | Взам.инв.№

Формат	Зона	Поз.	Обозначение	Наименование	Кол. на исполн. 1.136.5-23.2-01 01 100 —										Примечание
					—	01	02	03							
БЧ		1	1.136.5-23.2-01 01 102	Брусок 860х94х50		1									
БЧ		2	-01	860х94х50		1									
БЧ		1	1.136.5-23.2-01 01 103	1460х94х50			1								
БЧ		2	-01	1460х94х50			1								
БЧ		1	1.136.5-23.2-01 01 104	1760х94х50				1							
БЧ		2	-01	1760х94х50				1							
БЧ		3	1.136.5-23.2-01 01 106	870х94х50	1	1	1	1							
БЧ		4	-01	870х94х50	1	1	1	1							

23527 12

1.136.5-23.2-01 01 100	Лист 2

11

Рис. 1

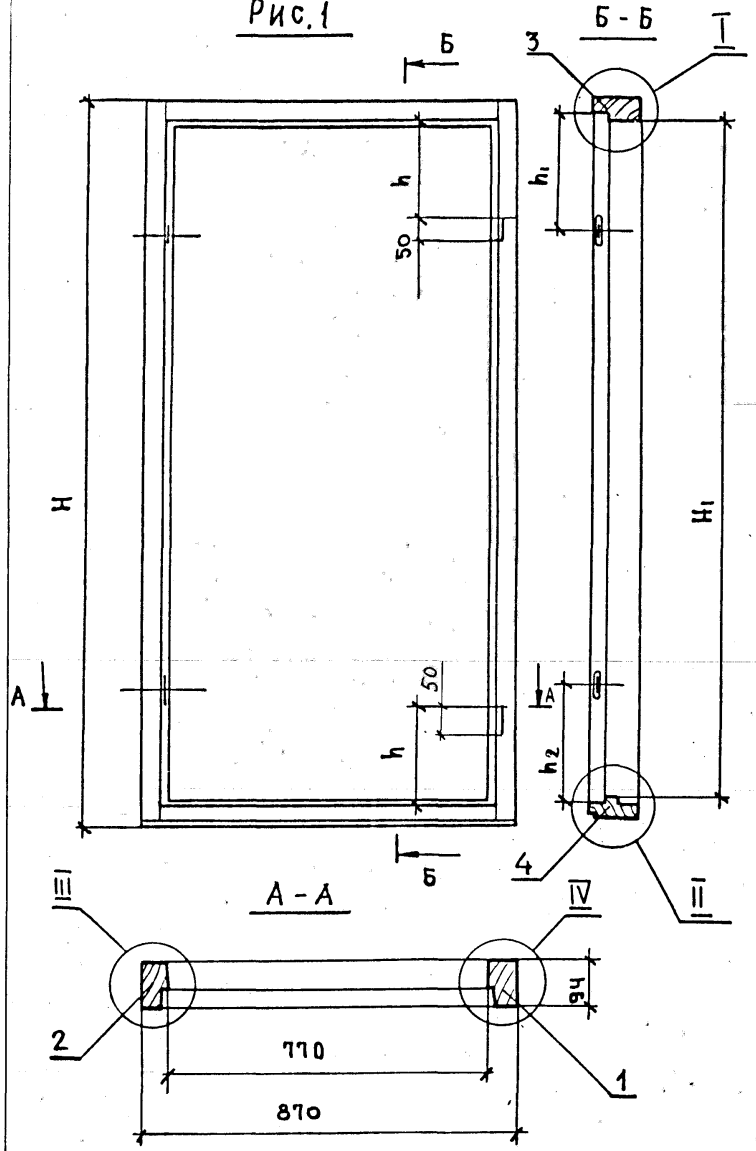

Рис. 2

ОСТАЛЬНОЕ-СМ. РИС. 1

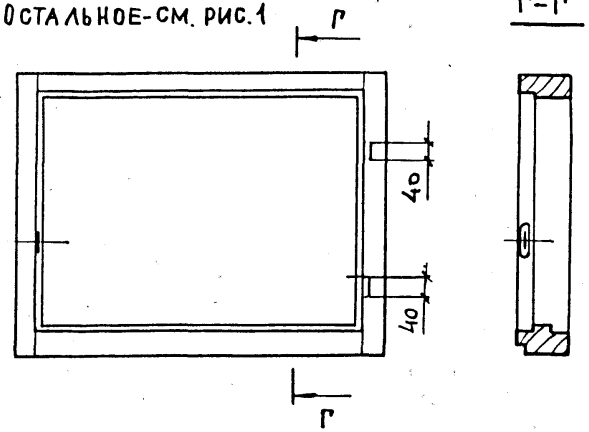

ОБОЗНАЧЕНИЕ	МАРКА БЛОКА	Рис.	РАЗМЕРЫ В ММ					ОБЪЕМ, М³ В ЧИСТОТЕ
			H	H1	h	h1	h2	
1.136.5-23.2-01 01 100	ОР6 - 9	2	560	460	142	292	—	0,0134
-01	ОР9 - 9	1	860	760		142	142	0,0163
-02	ОР15 - 9А		1460	1360		342	192	0,0220
-03	ОР18 - 9А		1760	1660	192			0,0247

				1.136.5 –23. 2-01 01 100 СБ		
				РАМКА СБОРОЧНЫЙ ЧЕРТЕЖ	СТАДИЯ	МАССА	МАСШТАБ
					Р		1:10
					ЛИСТ 1		ЛИСТОВ 2
Н.Контр.	Мокроусов				ЦНИИЭП жилища		
ГИП	Степнов						
Ст. инж.	Мокроусов						

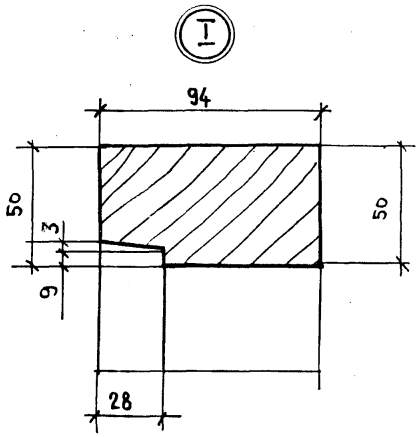

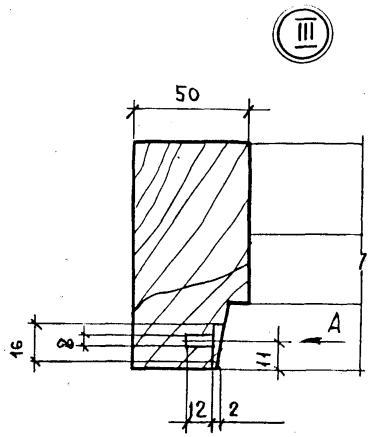

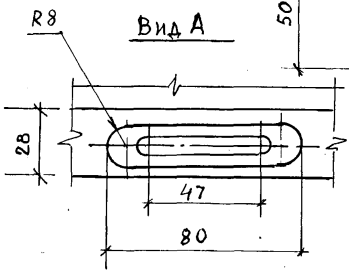

Вид В
М 1:2

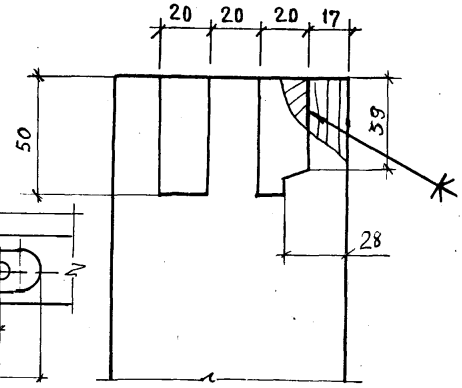

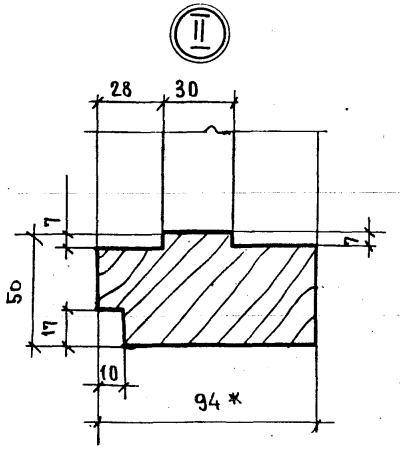

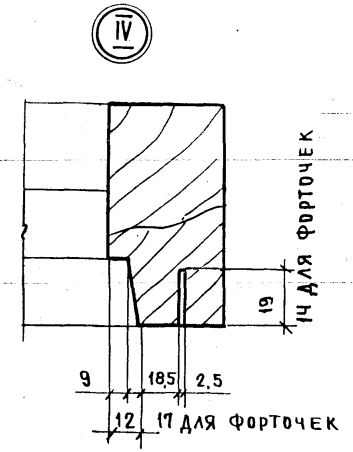

1* Размеры для справок.
2. Врезка петель и ответной планки завертки показаны для правой створтки, для левой - зеркальное отображение.

Формат	Зона	Поз.	Обозначение	Наименование	Кол. на исполн. 1.136.5-23.2-01 01 200– —	01	02	03	Примечание
				Документация					
А3			1.136.5-23.2-01 01 200СБ рис.1	Сборочный чертеж		×	×	×	
			рис.2		×				
				Детали					
				Древесина хвойная					
				ГОСТ 24454-80Е					
БЧ		1	1.136.5-23.2-01 01 201	Брусок 543×84×44	1				
БЧ		2	-01	543×84×44	1				

Марка блока	ОР6-9	ОР9-9	ОР15-9А	ОР18-9А

			1.136.5-23.2-01 01 200
Н. контр.	Мокроусов		Рамка
ГИП	Степнов		
Ст. инж.	Мокроусов		

Стадия	Лист	Листов
Р	1	2

ЦНИИЭП жилища

Инв. № подл.	Подпись и дата	Взам. инв. №

Формат	Зона	Поз.	Обозначение	Наименование	Кол. на исполн. 1.136.5-23.2-01 01 200– —	01	02	03	Примечание
БЧ		1	1.136.5-23.2-01 01 202	Брусок 843×84×44		1			
БЧ		2	-01	843×84×44		1			
БЧ		1	1.136.5-23.2-01 01 203	1443×84×44			1		
БЧ		2	-01	1443×84×44			1		
БЧ		1	1.136.5-23.2-01 01 204	1743×84×44				1	
БЧ		2	-01	1743×84×44				1	
БЧ		3	1.136.5-23.2-01 01 205	856×64×44	1	1	1	1	
БЧ		4	-01	856×63×44	1	1	1	1	

	1.136.5-23.2-01 01 200	Лист 2

Рис.1

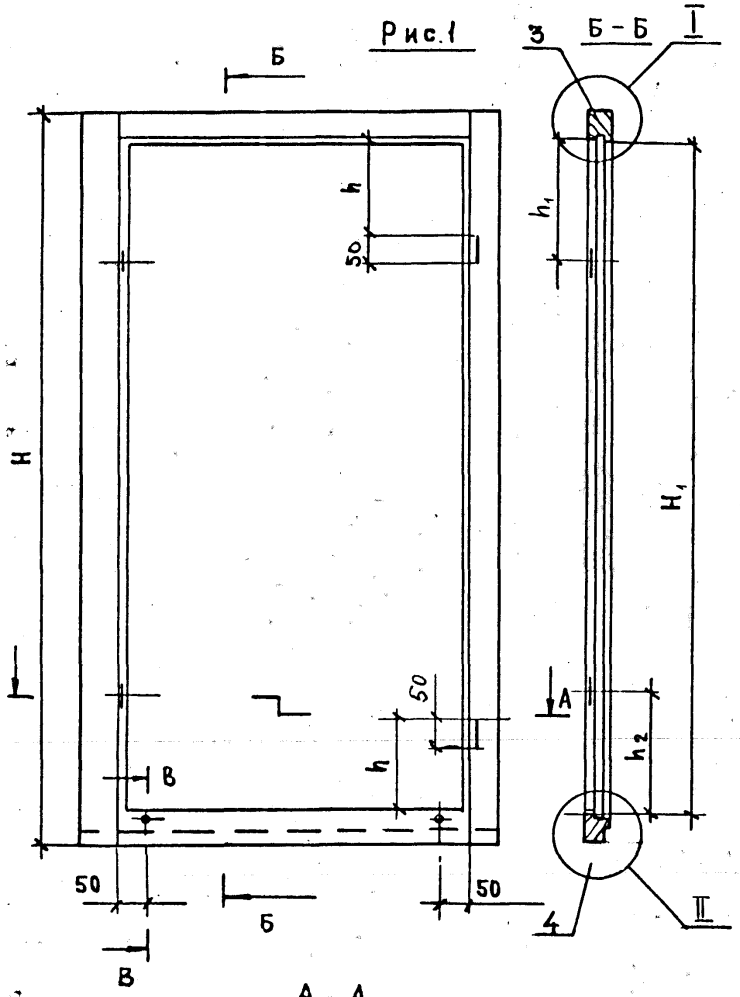

А-А

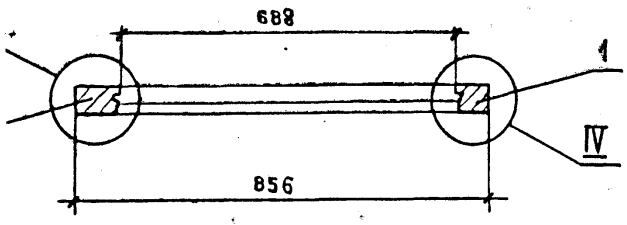

Рис. 2
Остальное-см. рис.1

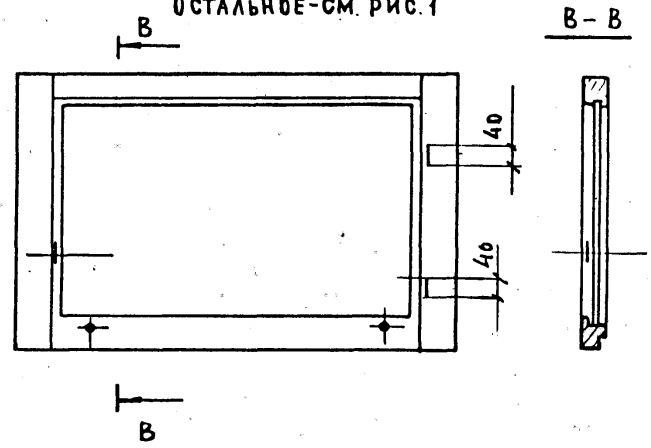

Обозначение	Марка блока	Рис.	Размеры в мм					Объем, м³ в чистоте
			H	H_1	h	h_1	h_2	
1.136.5-23.2-01 01 200	ОР 6-9	2	543	416	142	292	—	0,0088
-01	ОР 9-9	1	843	716		142	142	0,0112
-02	ОР 15-9А		1443	1316	192	342	192	0,0155
-03	ОР 18-9А		1743	1616				0,0177

				1.136.5-23.2-01 01 200СБ		
				Рамка Сборочный чертеж	Стадия	Масса	Масштаб
					Р		1:10
					Лист 1		Листов 2
Н. Контр.	Мокроусов			ЦНИИЭП жилища		
ГИП	Степанов					
Ст. инж.	Мокроусов					

I

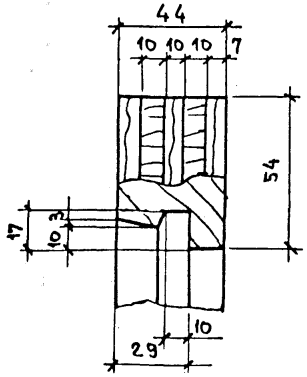

II

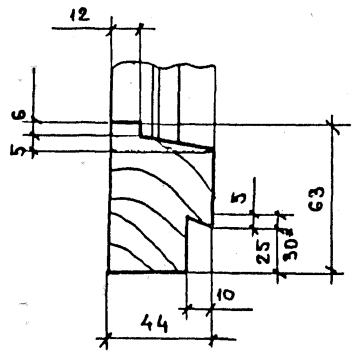

III

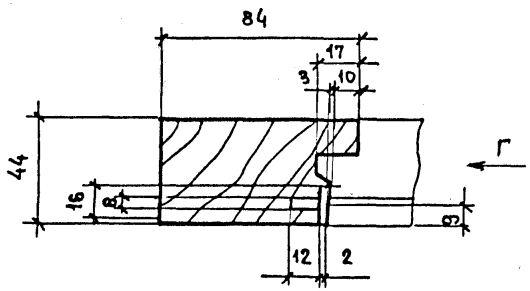

IV

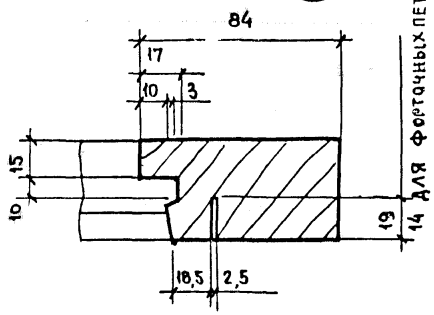

В – В

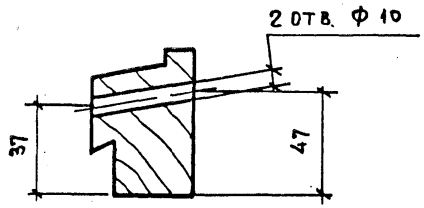

Вид Г

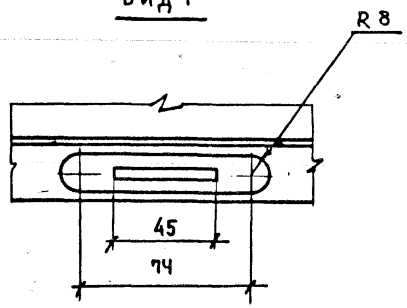

1.136.5 – 23. 2-01 01 200 СБ	Лист 2

					01	02	03							
			Документация											
А3		1.136.5-23.2-01 10 000СБ	Сборочный чертеж	X	X	X	X							
			Детали											
			Древесина хвойная											
			ГОСТ 24454-80Е											
БЧ	1	1.1365-23.2-01 10 101	Брусок 1395×55×42		1									
БЧ	2	-01	1395×55×42		1									
БЧ	1	-02	795×55×42	1		1								
БЧ	2	-03	795×55×42	1		1								
БЧ	1	-04	1695×65×42				1							
			Марка блока	0Р9-9	0Р15-9А	0Р9-12	0Р18-9А							

				1.136.5-23.2-01 10 000	
				Створка	Стадия: Р; Лист: 1; Листов: 3
Н. контр	Мокроусов				ЦНИИЭП жилища
ГИП	Степнов				
Ст. инж.	Мокроусов				

Инв. № подл. | Подпись и дата | Взам. инв. №

Формат	Зона	Поз.	Обозначение	Наименование	Кол. на исполн. 1.136.5-23.2-01 10 000- —	01	02	03	Примечание
БЧ		2	1.136.5-23.2-01 10 101 - 05	Брусок 1695×65×42				1	
БЧ		3	1.136.5-23.2-01 10 102	Брусок 810×55×42	2	2			
БЧ		3	01	410×55×42			2		
БЧ		3	02	810×65×42				2	
БЧ		4	1.136.5-23.2-00 00 000	Штапик 705×16×10	2		2		
БЧ		4	-01	1305×16×10		2			
БЧ		4	-02	740×16×10	2	2			
БЧ		4	-03	320×16×10			2		
БЧ		4	-04	1585×16×10				2	
БЧ		4	-05	700×16×10				2	
				Стекло ГОСТ 111-78					
				толщ. 2.5-3 мм					
БЧ		5	1.136.5-23.2-00 00 002	700×315			1		
БЧ		5	-01	700×715	1				
БЧ		5	-02	1300×715		1			
БЧ		5	-03	1575×575				1	

1.136.5-23.2-01 10 000	Лист 2

Формат	Зона	Поз.	Обозначение	Наименование	Кол. на исполн. 1.136.5-23.2-01 10 000- —	01	02	03							Примечан
				Стандартные изделия											
		8		Нагель Н 33											
				ГОСТ 17585-72	4	4	4	4							
		9		Гвозди 1.2×20											
				ГОСТ 4028-63*	16	20	12	24							
		10		Угольник УГ75-1											
				ГОСТ 5091-78	4	4		4							
		11		Шуруп 3×25											
				ГОСТ 1145-80	20	20		20							

23627 19

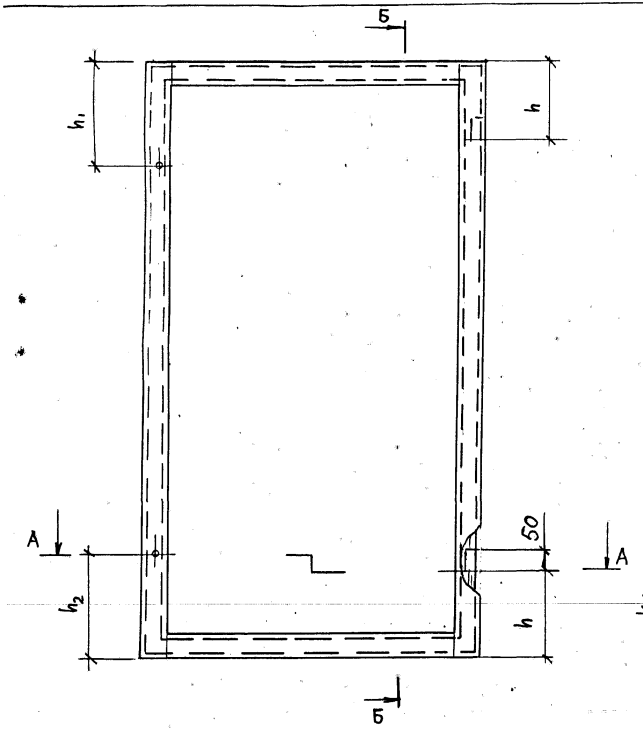

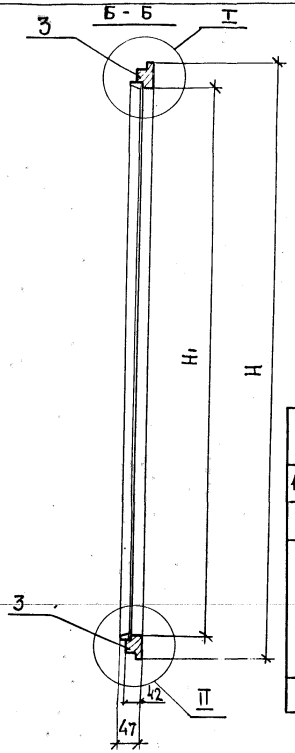

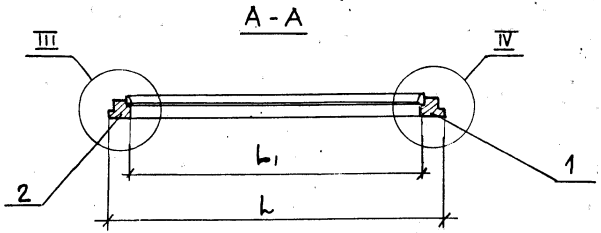

Обозначение	Марка блока	Размеры в мм								Объем, м³ в чистоте
		H	H_1	L	L_1	a	h	h_1	h_2	
1.136.5-23.2-01.10 ПОО	ОР9-9	795	685	810	700	55	150	150	150	0,0079
-01	ОР15-9А	1395	1285				200	350	200	0,0109
-02	ОР9-12 ОР9-13,5 ОР9-14 ОР9-15	795	685	410	300		150	150	150	0,0059
-03	ОР18-9А	1695	1565	810	680	65	200	350	200	0,0143

		1.136.5-23.2-01.10 ПОО СБ	
		Створка Сборочный чертеж	Стадия: Р; Масса: ; Масштаб: 1:10 Лист 1 Листов 2
Н. контр.	Мокроусов		ЦНИИЭП жилища
ГИП	Степнов		
Ст. инж.	Мокроусов		

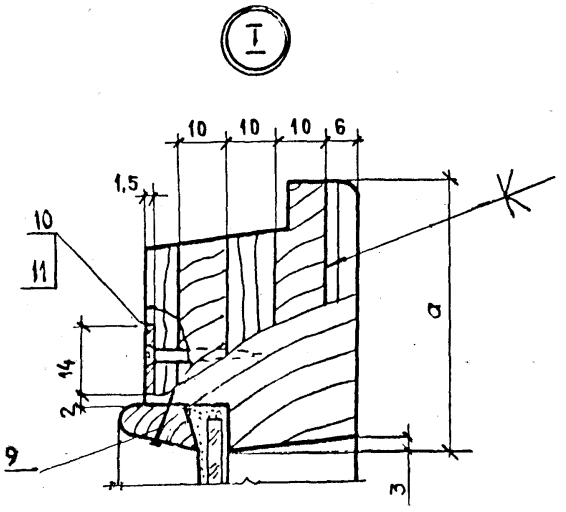

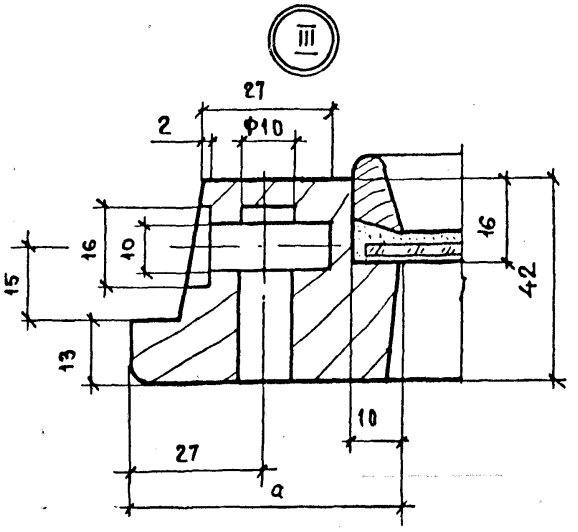

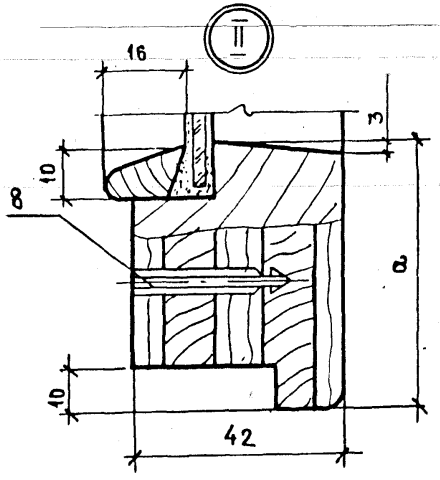

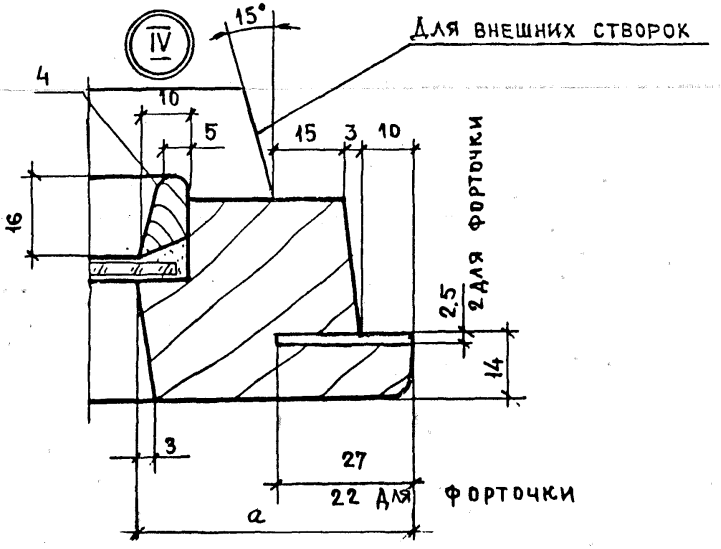

1.136.5-23.2-01 10 000СБ	Лист 2

Формат	Зона	Поз.	Обозначение	Наименование	Кол. на испол. 1.136.5-23.2-01 11000- —	01	02	03							Примечание
				Документация											
А3			1.136.5-23.2-01 11 000 СБ	Сборочный чертеж	X	X	X	X							
				Детали											
				Древесина хвойная											
				ГОСТ 24454-80Е											
БЧ		1	1.136.5-23.2-01 11 001	Брусок 745×56×42	1		1								
БЧ		2	— 01	745×55×42	1		1								
БЧ		1	— 02	1345×55×42		1									
БЧ		2	— 03	1345×53×42		1									
БЧ		1	— 04	1645×65×42				1							
				Марка блока	ОР 9-9	ОР15-9А	ОР9-12	ОР18-9А							

			1.136.5-23.2-01 11 000
			Створка
Н. контр.	Мокроусов		
ГИП	Степнов		
Ст. инж.	Мокроусов		

Стадия	Лист	Листов
Р	1	3

ЦНИИЭП жилища

Инв. № подл. | Подпись и дата | Взам. инв. №

Формат	Зона	Поз.	Обозначение	Наименование	Кол. на испол. 1.136.5-23.2-01 11000- —	01	02	03							Примечание
БЧ		2	1.136.5-23.2-01 11 001-05	Брусок 1645×65×42											
БЧ		3	1.136.5-23.2-01 11 002	Брусок 340×55×42			1								
БЧ		3	— 01	340×55×47			1								
БЧ		4	— 02	730×55×42	1	1									
БЧ		3	— 03	736×55×42	1	1									
БЧ		3	— 04	730×65×42				1							
БЧ		4	— 05	730×65×42				1							
БЧ		5	1.136.5-23.2-000 0001 — 04	Штапик 635×16×10	2		2								
БЧ		5	— 05	1255×16×10		2									
БЧ		5	— 06	640×16×10	2	2									
БЧ		5	— 07	250×16×10			2								
БЧ		5	— 10	1535×16×10				2							
БЧ		5	— 11	620×16×42				2							
БЧ		6	1.136.5-23.2-01 11 003	Слив 285×25×19			1								
БЧ		6	-01	615×25×19	1	1									
БЧ		6	-02	655×25×19				1							
				Стекло ГОСТ 111-78											
				толщ. 2,5-3 мм											

Формат	Зона	Поз.	Обозначение	Наименование	–	01	02	03							Примечан
БЧ		7	1.136.5-23.2-00 00 002-03	650×245			1								
БЧ		7	-04	650×635	1										
БЧ		7	-05	1250×635		1									
БЧ		7	-07	1530×615				1							
				Стандартные изделия											
		8		Нагель Н33											
				Гост 17585-78	4	4	4	4							
		9		Гвозди 12×20											
				Гост 4028-63*	16	20	12	24							
		10		Угольник УГ75-1											
				Гост 5090-78	2	2		4							
		11		Шуруп 3×25											
				Гост 1145-80	10	10		20							
		12		Гвозди 1,8×40											
				Гост 4028-65	4	4	2	4							

1.136.5-23.2-01 11 000

Лист 3

23627 23

77

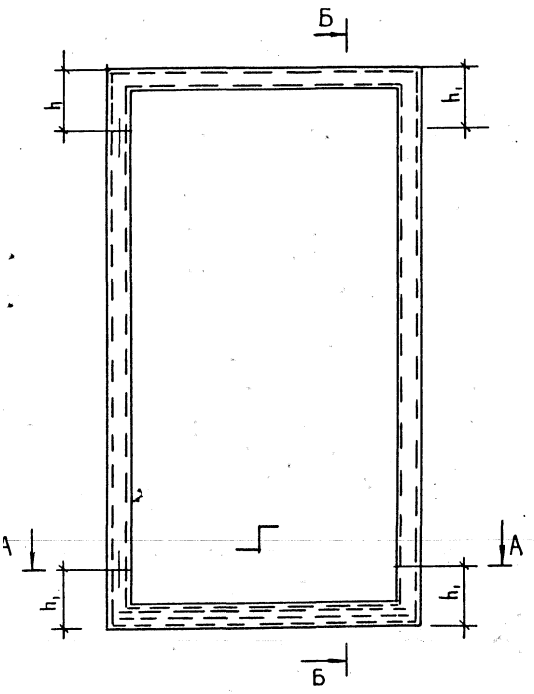

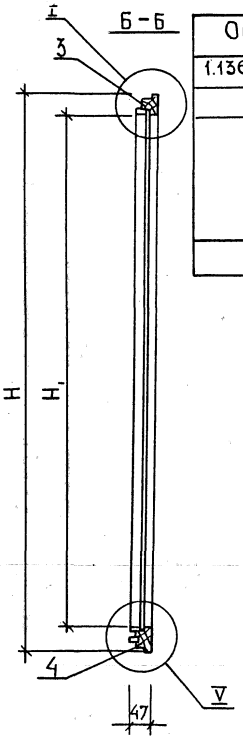

Размеры в мм

Обозначение	Марка блока	H	H_1	L	L_1	L_2	h	h_1	Объем, м³ в чистоте
1.136.5-23.2-01.11 000	ОР 9-9	745	635	730	620	675	150	156	0,0074
-01	ОР15-9А	1345	1235				350	200	0,0104
-02	ОР9-12	745	635	340	230	255	150	150	0,0054
	ОР9-13,5								
	ОР9-14								
	ОР9-15								
-03	ОР18-9А	1645	1515	730	600	655	350	200	0,0128

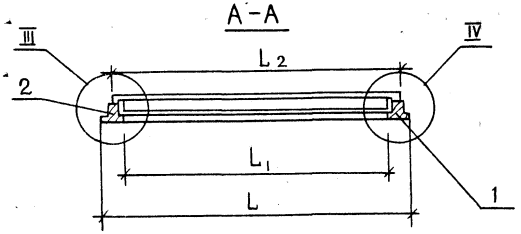

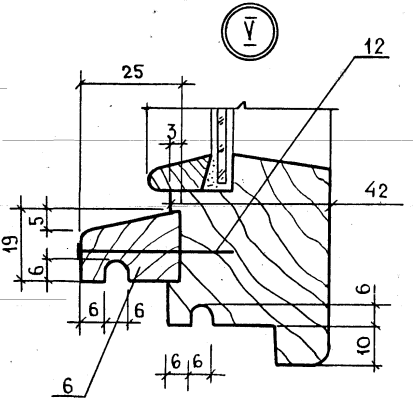

1. Узлы I, III, IV см. черт 1.136.5-23.2-01 10 000 СБ лист 2

			1.136.5-23.2-01 11 000 СБ
			Створка Сборочный чертеж
Н.контр.	Мокроусов		Стадия: Р; Масса: ; Масштаб: 1:10
ГИП	Степнов		Лист; Листов 1
Ст. инж.	Мокроусов		ЦНИИЭП жилища

Формат	Зона	Поз.	Обозначение	Наименование	Кол-во на исполн 1.136.5-23.2-01 14000- —	01	02	03	04	05	06	07			Примечание
				Документация											
А3			1.136.5-23.2-01 14 000 СБ	Сборочный чертеж	×	×	×	×	×	×	×	×			
				Детали											
				Древесина хвойная											
				ГОСТ 24454-80Е											
БЧ		1	1.136.5-23.2-01 14 101	Брусок 495×55×42	1	1									
БЧ		2	-01	495×55×42	1	1									
БЧ		1	-02	555×55×42			1	1	1			1			
БЧ		2	-03	555×55×42			1	1	1			1			

Марка блока	ОР 6-9	ОР 6-12	ОР 12-9	ОР 12-12	ОР 15-6	ОР 18-9	ОР 18-13,5	ОР 15-5

Н. контр.	Мокроусов	1.136.5-23.2-01 14 000	
Гип	Степнов	Форточка	Стадия: Р; Лист: 1; Листов: 3
Ст. инж.	Мокроусов		ЦНИИЭП жилища

Инв № подл. | Подп и дата | Взам. инв №

Формат	Зона	Поз.	Обозначение	Наименование	Кол-во на исполн 1.136.5 23.2-01 14000- —	01	02	03	04	05	06	07			Примечание
БЧ		1	-04	575×65×42						1	1				
БЧ		2	-05	575×65×42						1	1				
БЧ		3	1.136.5-23.2-01 14 102	810×55×42	1					1					
БЧ		4	-01	810×55×42	1		1			1					
БЧ		3	-02	410×55×42		1		1							
БЧ		4	-03	410×55×42		1		1							
БЧ		3	-04	810×65×42						1					
БЧ		4	-05	810×65×42						1					
БЧ		3	-06	510×55×42					1						
БЧ		4	-07	510×55×42					1						
БЧ		3	-08	430×65×42							1				
БЧ		4	1.136.5-23.2-01 14 102-09	Брусок 430×65×42							1				
БЧ		3	-10	440×55×42								1			
БЧ		4	-11	440×55×42								1			
БЧ		5	1.136.5-23.2-00 00 001-12	Штапик 405×16×10	2	2									
БЧ		5	-13	465×16×10			2	2	2	2	2	2			
БЧ		5	-14	720×16×10	2		2			2					
БЧ		5	-03	320×16×10		2		2			2				
БЧ		5	-15	420×16×10					2						

Спецификация	Зона	Поз.	Обозначение	Наименование	–	01	02	03	04	05*	06	07			Примечание
БЧ		4	1.136.5-23.2-00 00 001-12	350×16×10											
				Стекло ГОСТ 111-78											
				толщ. 2,5-3 мм											
БЧ		7	1.136.5-23.2-00 00 002-08	Стекло 400×715	1										
БЧ		7	-09	400×315		1									
БЧ		7	-10	460×715			1								
БЧ		7	-11	460×315				1			1				
БЧ		7	-15	460×415					1						
БЧ		7	-16	460×345								1			
БЧ		7	-48	460×695											
				Стандартные изделия											
		10		Уголь ник УГ 75-1											
				ГОСТ 5090-78	4		4			4					
		11		Шуруп 3×25 ГОСТ 1145-80	20		20			20					
		8		Нагель Н33 ГОСТ 17585-72	4	4	4	4	4	4	4	4			0,005 кг.
		9		Гвозди 1,2×20											
				ГОСТ 4028-63*	14	12	14	12	12	14	12	12			

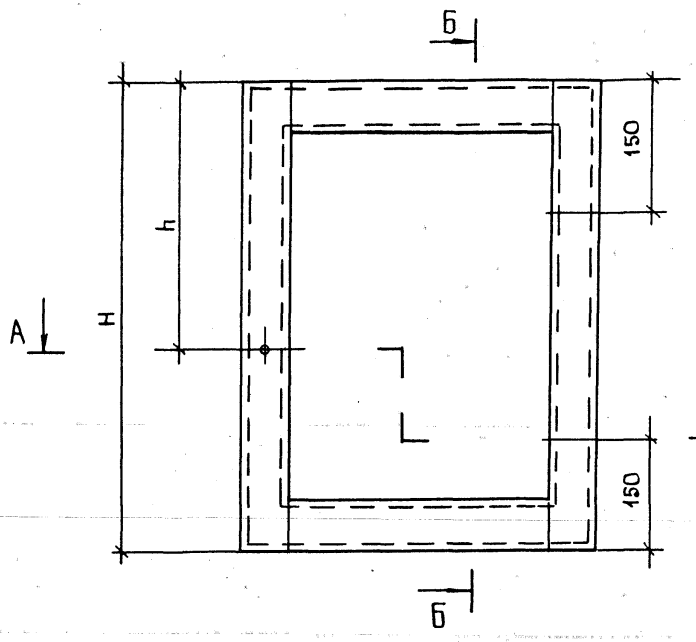

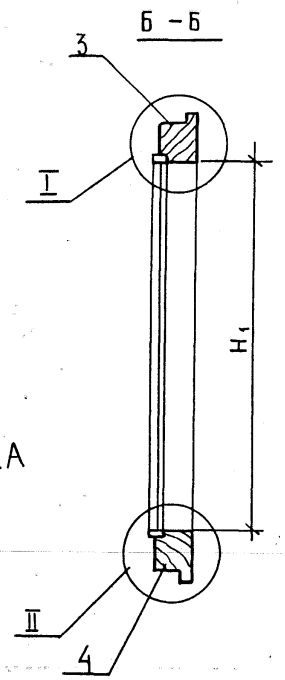

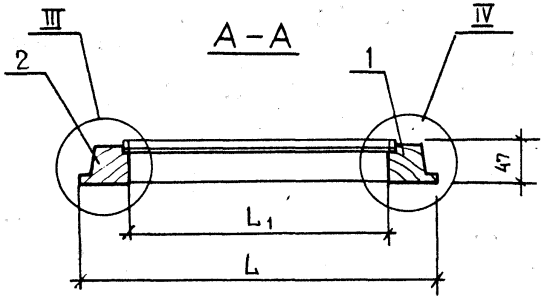

Размеры в мм

Обозначение	Марка блока	H	H1	h	L	L1	Объем м³ в чистоте
1.136.5-23.2-01 14000	ОР6-9	495	385	300	810	700	0,0064
-01	ОР6-12				410	300	0,0044
-02	ОР12-9	555	445	350	810	700	0,0067
	ОР15-9						
-03	ОР12-12				410	300	0,0047
	ОР12-13,5						
	ОР12-14						
	ОР12-15						
	ОР15-12						
	ОР15-13,5						
	ОР15-14						
	ОР15-15						
	ОР15-18						
	ОР15-21						
-04	ОР15-6				510	400	0,0051
-05	ОР18-9	575			810	680	0,0077
-06	ОР18-13,5				430	300	0,0057
	ОР18-14						
	ОР18-15						
-07	ОР15-5	555			440	330	0,0047

1. Узлы см. черт. 1.136.5-23.2-0110 000 СБ, лист 2

		1.1365-23.2-01 14 000 СБ	
		Форточка Сборочный чертеж	Стадия: Р; Масса: ; Масштаб: 1:5; Лист; Листов 1
Н. контр.	Мокроусов		ЦНИИЭП жилища
ГИП	Степнов		
Ст. инж.	Мокроусов		

Формат	Зона	Поз.	Обозначение	Наименование	Кол-во на исполнение 1.136.5-23.2-01 15 000 —	01	02	03	04	05	06	07			Примечание
				Документация											
А3			1.136.5-23.2-01 15 000 СБ	Сборочный чертеж	×	×	×	×	×	×	×	×			
				Детали											
				Древесина хвойная											
				ГОСТ 24454-80Е											
БЧ		1	1.136.5-23.2-01 15 101	Брусок 445×55×42	1	1									
БЧ		2	-01	445×55×42	1	1									
БЧ		1	-02	510×55×42			1	1	1			1			
БЧ		2	-03	510×55×42			1	1	1			1			

Марка блока	ОР6-9	ОР6-12	ОР12-9	ОР12-12	ОР15-6	ОР18-9	ОР18-13,5	ОР15-5

			1.136.5-23.2-01 15 000
Н. контр.	Мокроусов		Форточка
ГИП	Степнов		
Ст. инж.	Мокроусов		

Стадия	Лист	Листов
Р	1	4

ЦНИИЭП жилище

Инв. № подл. | Подп. и дата | Взам. инв. №

Формат	Зона	Поз.	Обозначение	Наименование	Кол-во на исполнение 1.136.5-23.2-01 15 000 —	01	02	03	04	05	06	07			Примечание
БЧ		1	1.136.5-23.2-01 15 101-02	Брусок 530×65×42						1	1				
БЧ		2	-03	539×55×42						1	1				
БЧ		3	1.136.5-23.2-01 15 102	730×55×42	1		1								
БЧ		4	-01	730×55×42	1		1								
БЧ		3	-02	340×55×42		1		1							
БЧ		4	-03	340×55×42		1		1							
БЧ		3	-04	430×55×42					1						
БЧ		4	-05	430×55×42					1						
БЧ		3	-06	730×65×42						1					
БЧ		4	-07	730×65×42						1					
БЧ		3	-08	330×65×42							1				
БЧ		4	-09	330×65×42							1				
БЧ		3	-10	360×55×42								1			
БЧ		4	-11	360×55×42								1			

1.136.5-23.2-01 15 000	Лист 2

239227 28

Формат	Зона	Поз.	Обозначение	Наименование	Кол. на испол. 1.136.5-23.2-01 15 000-										Примечан.
					–	01	02	03	04	05	06	07			
БЧ		5	1.136.5-23. 2-00 00 001-15	Штапик 355×16×10	2	2									
БЧ		5	-16	420×16×10			2	2	2	2	2	2			
БЧ		5	-06	640×16×10	2		2								
БЧ		5	-07	320×16×10		2		2			2				
БЧ		5	-17	340×16×10					2						
БЧ		5	-55	270×16×10								2			
БЧ		5	-18	620×16×10						2					
БЧ		6	1.136.5-23.2-01 15 112	Слив 675×25×19	1		1			1					
БЧ		6	-01	255×25×19		1		1							
БЧ		6	-02	375×25×15					1						
БЧ		6	-03	285×25×19											
БЧ		6	-04	305×25×19											
				Стекло ГОСТ 111-78											
БЧ		7	1.136.5-23. 2-00.00.002-16	толщ. 2,5-3 мм 350×635	1										
БЧ		7	-17	350×245		1									
БЧ		7	-18	415×635			1								

1.136.5-23. 2-01 15 000 Лист 3

Инв. № подл. | Подпись и дата | Взам. инв. №

Формат	Зона	Поз.	Обозначение	Наименование	Кол. на испол. 1.136.5-23.2-01 15 000-										Примечан.
					–	01	02	03	04	05	06	07			
БЧ		7	1.136.5-23. 2-00 00 002-19	Стекло 415×245				1		1	1				
БЧ		7	-20	415×335					1						
БЧ		7	-21	415×265								1			
				Стандартные											
				изделия											
		10		Нагель Н33											
				ГОСТ 17585-72	4	4	4	4	4	4	4	4			
		11		Гвозди 1,2×20											
				ГОСТ 4028-63*	14	12	14	12	12	14	12	12			
		13		Уголь ник УГ75-1											
				ГОСТ 5090-78	2		2			2	2				
		14		Шуруп 1-3×25											
				ГОСТ 1145-80	10		10			10	10				

1.136.5-23. 2-01 15 000 Лист 4

23627 29

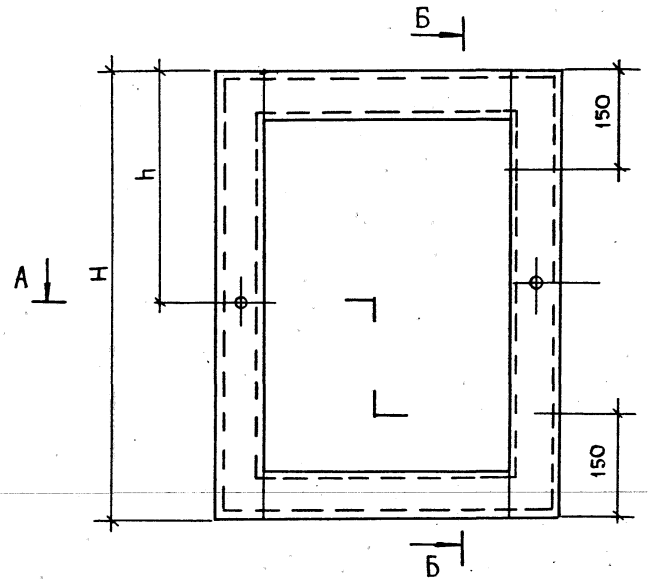

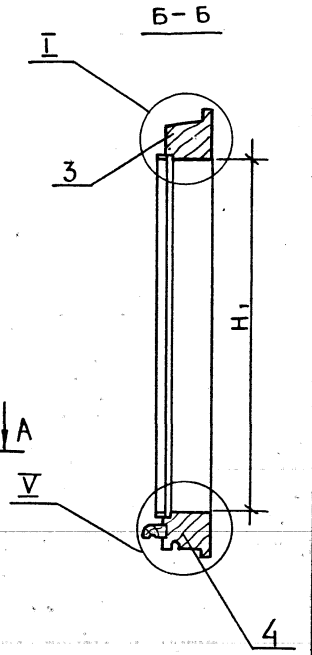

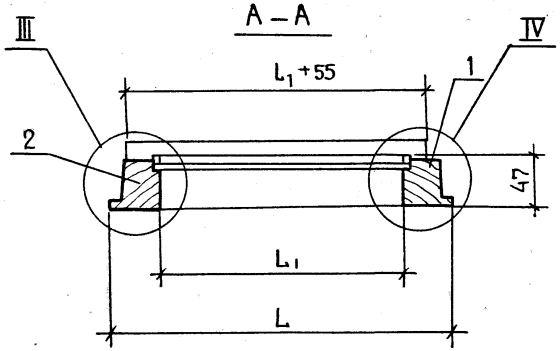

Размеры в мм

Обозначение	Марка блока	H	H₁	h	L	L₁	Объем, м³ в чистоте
1.136.5-23.2-01 15000	ОР 6-9	445	335	270	730	620	0,0057
-01	ОР 6-12				340	230	0,0037
-02	ОР12-9	510	400	325	730	620	0,0060
-03	ОР12-12				340	230	0,0041
	ОР12-13,5						
	ОР12-14						
	ОР12-15						
	ОР15-12						
	ОР15-13,5						
	ОР15-14						
	ОР15-15						
	ОР15-18						
	ОР15-21						
-04	ОР 15-6				430	320	0,0046
-05	ОР 18-9	530			730	600	0,0069
-06	ОР18-13,5				330	200	0,0049
	ОР18-14						
	ОР18-15						
-07	ОР15-5	510			360	260	0,0042

1. Узлы I, III, IV см. черт. 1.136.5-23.2-01 10 000 СБ лист 2
2. Узел V см. черт. 1.136.5-23.2-01 11 000 СБ

		1.136.5-23.2-01 15 000 СБ	
Форточка Сборочный чертеж		Стадия: Р	Масса:	Масштаб: 1:5
		Лист:	Листов 1
Н. контр. Мокроусов		ЦНИИЭП жилища	
ГИП Степнов			
Ст. инж. Мокроусов			

Формат	Зона	Поз.	Обозначение	Наименование	Кол. на исполн. 1.136.5-23.2-02 00 000-										Примечан.
					–	01	02	03	04						
				Документация											
А4			1.136.5-23.2-00 00 000 ТО	Техническое описание	×	×	×	×	×						
А3			1.136.5-23.2-02 00 000 СБ Рис1	Сборочный чертеж		×	×	×	×						
			Рис2		×										
				Сборочные единицы											
А4		1	1.136.5-23.2-02 04 010	Коробка	1										
			-01	Коробка		1									
			-02	Коробка			1								
			-03	Коробка				1							
			-04	Коробка					1						
А4		2	1.136.5-23.2-02.10.000	Створка	1										
			-02	Створка		1									

Марка	ОР 12-9	ОР 15-5	ОР 15-6	ОР 15-9	ОР 18-9

			1.136.5-23.2-02 00.000
Н.контр.	Мокроусов		Блок оконный
ГИП	Степнов		
Ст.инж.	Мокроусов		

Стадия	Лист	Листов
	1	4

ЦНИИЭП жилища

Инв.№ подл | Подпись и дата | Взам. инв.№

Формат	Зона	Поз.	Обозначение	Наименование	Кол. на исполн. 1.136.5-23.2-02 00 000-										Примечан
					–	01	02	03	04						
А4		2	1.136.5-23.2-02 10 000-02	Створка			1								
			-03	Створка				1							
			-04	Створка					1						
А4		3	1.136.5-23.2-02 11 000	Створка	1										
			-01	Створка		1									
			-02	Створка			1								
			-03	Створка				1							
			-04	Створка					1						
А4		4	1.136.5-23.2-01 14 000-02	Форточка	1			1							
			-07	Форточка		1									
			-04	Форточка			1								
			-05	Форточка					1						
А4		5	1.136.5-23.2-01 15 000-02	Форточка	1			1							
			-07	Форточка		1									

1.136.5-23.2-02 00 000	Лист 2

23627 31

Формат	Зона	Поз.	Обозначение	Наименование	Кол. на испол. 1.136.5-23.2-02 00 000- –	01	02	03	04	Примечание
А4			1.136.5-23.2-01 15 000-04	Форточка			1			
			-05	Форточка					1	
				Стандартные изделия						
		10		Петля ПВ1-100П						
				ГОСТ 5088-78		4	4	4	4	
		11		Петля ПВ1-80П						
				ГОСТ 5088-78	8	4	4	4	4	
		12		Завертка ЗР2-1						
				ГОСТ 5090-79	6	6	6	6	6	
		13		Упор оконный						
				УО ГОСТ 5091-78	2	2	2	2	2	

Инв. № подл. | Подпись и дата | Взам. инв. №

Формат	Зона	Поз.	Обозначение	Наименование	Кол. на испол. 1.136.5-23.2-02 00 000- –	01	02	03	04	Примечание
		14		Шуруп 1-4×20						
				ГОСТ 1145-80	36	36	36	36	36	

Рис. 1

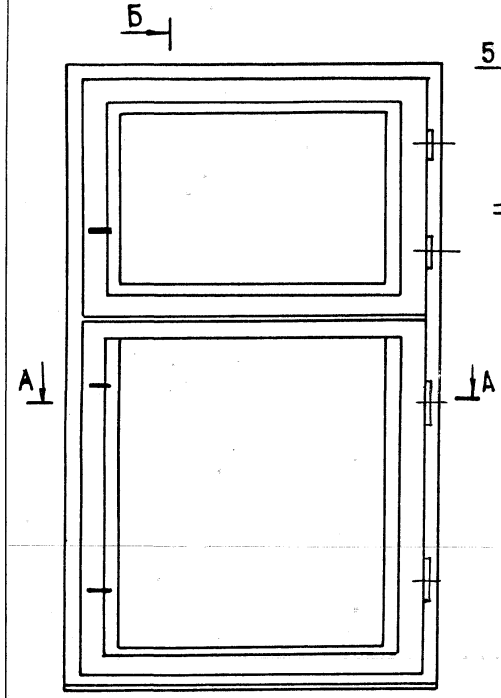

Б - Б

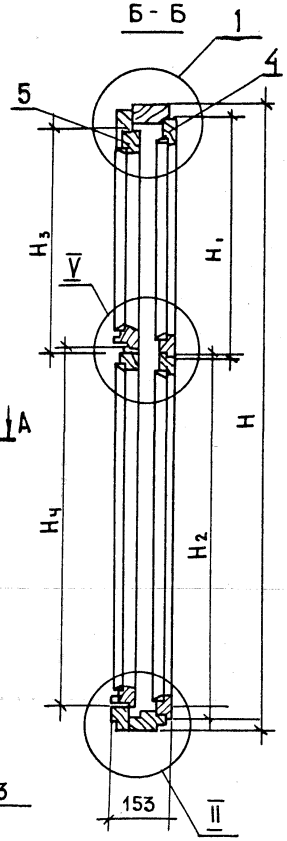

Рис. 2

Остальное - см. рис. 1

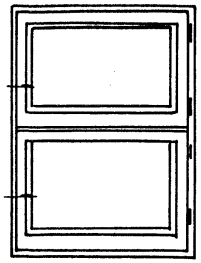

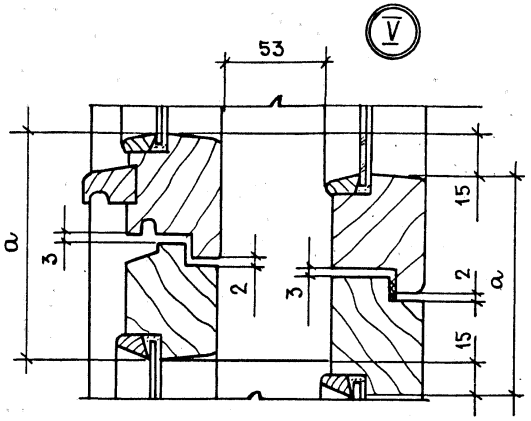

Размеры в мм

Обозначение	Марка	Рис	H	H_1	H_2	H_3	H_4	L	L_1	L_2	Масса кг	Объем в чистоте $м^3$	a мм
1.136.5-23.2-0000 000	ОР12-9	2	160		547		542	870	810	730	46,04	0,0518	
-01	ОР15-5							500	440	360	39,92	0,0520	
-02	ОР15-6	1	1460	555	847	510	732	570	510	430	41,13	0,0548	107
-03	ОР15-9							870	810	730	54,09	0,0659	
-04	ОР18-9		1760	575	1127	530	1122				77,90	0,0784	123

1. Узлы I, II, III, IV см. черт 1.136.5-23.2-02 00 000 СБ, лист 2

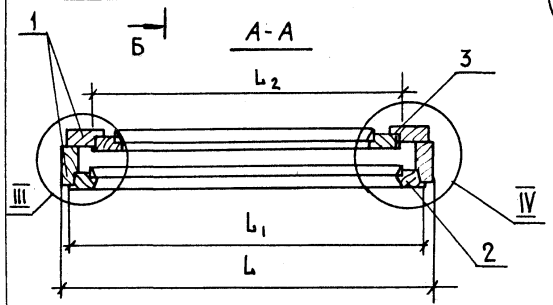

				1.136.5-23.2-02 00 000 СБ	
				Блок оконный Сборочный чертеж	Стадия: Р; Масса: см. табл.; Масштаб: 1:10; Лист; Листов 1
Н. контр.	Мокроусов				ЦНИИЭП жилища
ГИП	Степнов				
Ст. инж.	Мокроусов				

Формат	Зона	Поз.	Обозначение	Наименование	Кол. на испол. 1.136.5-23.2-02 01 000 –	01	02	03	04	Примечание
				Документация						
А3			1.136.5-23. 2-02.01 000 СБ	Сборочный чертеж	×	×	×	×	×	
				Сборочные единицы						
А4		1	1.136.5-23. 2-02.01 000	Рамка						
А4		1	-01	Рамка						
А4		1	-02	Рамка						

Марка блока	ОР 12-9	ОР 15-6	ОР 15-9	ОР 18-9	ОР 15-5

Н. контр.	Мокроусов	
ГИП	Степнов	
Ст. инж.	Мокроусов	

1.136.5 – 23.2 – 02 01 000

Коробка

Стадия	Лист	Листов
Р	1	2

ЦНИИЭП жилища.

Инв. № подл.	Подп. и дата	Взам. инв. №

Формат	Зона	Поз.	Обозначение	Наименование	Кол. на испол. 1.136.5-23.2-02 01 000 –	01	02	03	04	Примечание
А4		1	1.136.5-23.2-02 01 100-03	Рамка				1		
Б4		1	-04	Рамка					1	
А4		2	1.136.5-23.2-02 01 200	Рамка	1					
А4		2	-01	Рамка		1				
А4		2	-02	Рамка			1			
А4		2	-03	Рамка				1		
Б4		2	-04	Рамка					1	
				Стандартные изделия						
		4		Гвозди К 30×80 ГОСТ 4028 – 63	14	14	14	16	10	

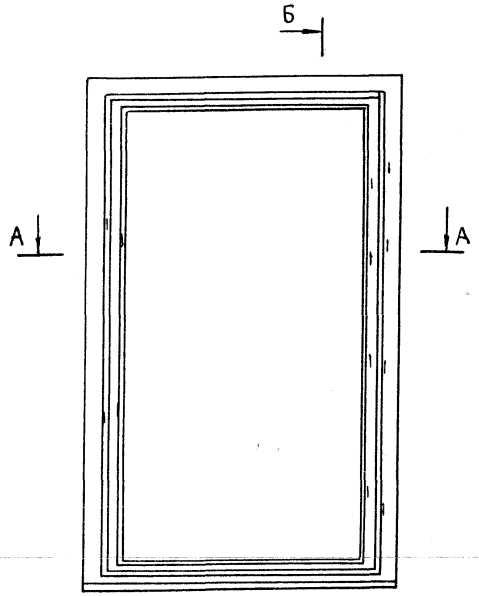

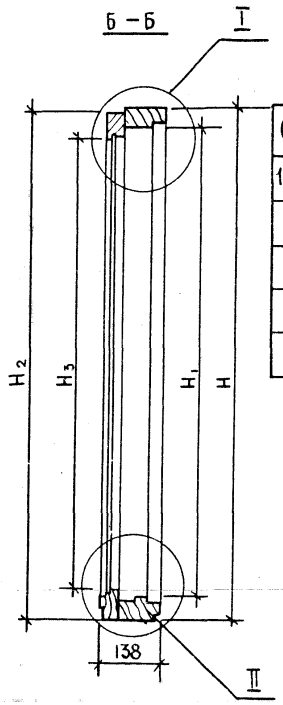

Размеры в мм

Обозначение	Марка блока	H	H1	H2	H3	L	L1	L2	L3	Объем м³ в чистоте
1.136.5-23.2-02.01000	ОР12-9	1160	1060	1143	1016	870	770	856	688	0,0323
-01	ОР15-6	1460	1360	1443	1316	570	470	556	388	0,0324
-02	ОР15-9					870	770	856	688	0,0375
-03	ОР18-9	1760	1660	1743	1616					0,0423
-04	ОР15-5	1460	1360	1443	1316	500	400	486	318	0,0318

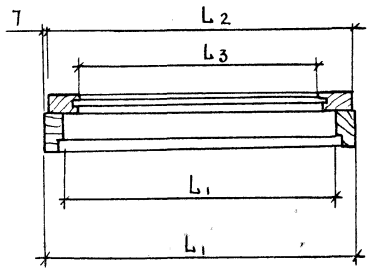

1. Узлы см. черт 1.136.5-23.2-01 01 000 СБ

				1.1365-23.2-02 01 000 СБ		
				Коробка Сборочный чертеж	Стадия	Масса	Масштаб
					Р		1:10
					Лист	Листов 1	
Н. контр	Макроусов				ЦНИИЭП жилища		
ГИП	Степнов						
Гл. инж.	Макроусов						

Формат	Зона	Поз.	Обозначение	Наименование	–	01	02	03	04
				Документация					
А3			1.136.5-23.2-02 01 100СБ рис1	Сборочный чертеж		X	X	X	X
			Рис2		X				
				Детали					
				Древесина хвойная					
				ГОСТ 24 454-80Е					
БЧ		1	1.136.5-23.2-02 01 101	Брусок 1160×94×50	1				
БЧ		1	-01	1160×94×50	1				

Марка блока	ОР 12-9	ОР 15-6	ОР 15-9	ОР 18-9	ОР 15-5

Н. контр.	Мокроусов		
ГИП	Степнов		
Ст. инж.	Мокроусов		

1.136.5-23. 2-02 01 100

Рамка

Стадия	Лист	Листов
Р	1	2

ЦНИИЭП жилища

Инв. № подл. | Подп. и дата | Взам. инв. №

Формат	Зона	Поз.	Обозначение	Наименование	Кол. на исполн. 1.136.5-23. 2-02 01 100-					Примечание
					–	01	02	03	04	
БЧ		1	1.135.5-23.2-02 01 101-02	Брусок 1460×94×50		1	1		1	
БЧ		2	-03	1460×94×50		1	1		1	
БЧ		1	-04	1760×94×50				1		
БЧ		2	-05	1760×94×50				1		
БЧ		3	1.135.5-23.2-02 01 102	870×94×50	1		1	1		
БЧ		4	-01	870×94×50	1		1	1		
БЧ		3	-02	570×94×50		1				
БЧ		4	-03	570×94×50		1				
БЧ		3	-04	500×94×50					1	
БЧ		4	-05	500×94×50					1	

1.136.5-23. 2-02 01 100

Лист 2

23627

36

37

Рис. 1

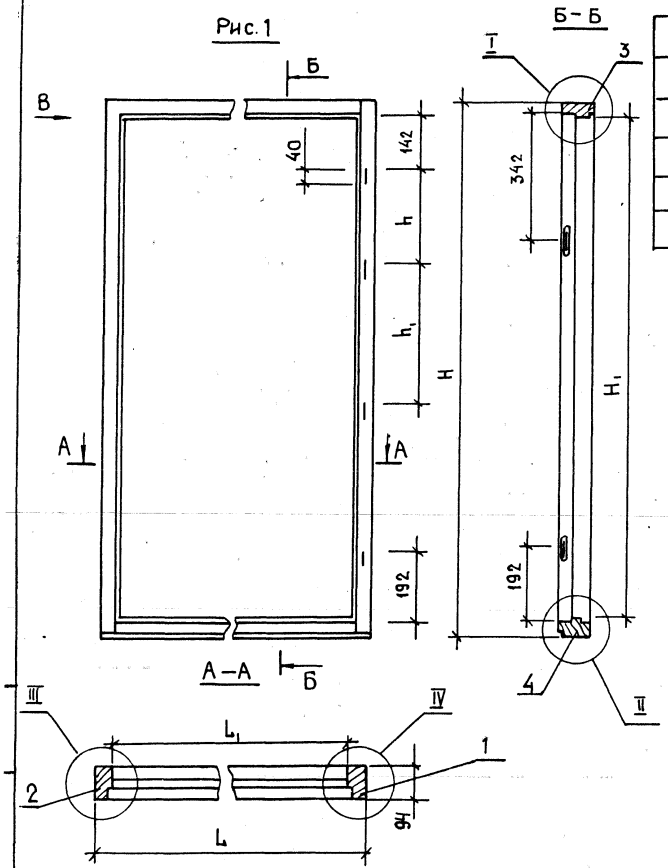

Размеры в мм

Обозначение	Марка блока	Рис	H	H1	L	L1	h	h1	Объем, м³ в чистоте
1.136.5-23.2-02 01 000	ОР 12-9	2	1160	1060	870	770			0,0191
-01	ОР 15-5				500	400			0,0184
-02	ОР 15-6		1460	1360	570	470	255	302	0,0194
-03	ОР 15-9	1			870	770			0,0220
-04	ОР 18-9		1760	1650			275	352	0,0246

Рис. 2

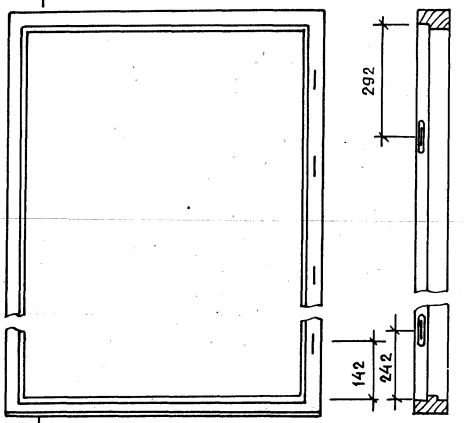

Остальное см. рис. 1

2. Узлы и вид „В" см. черт. 1.136.5-23.2 01 01 000СБ лист 2

		1.136.5-23.2-02 01 100 СБ	
Рамка Сборочный чертеж		Стадия: Р	Масса:	Масштаб: 1:10
		Лист	Листов 1
Н. контр. Мокроусов		ЦНИИЭП жилища	
ГИП Степнов			
Ст. и нж. Мокроусов			

Формат	Зона	Поз.	Обозначение	Наименование	Кол	01	02	03	04
				Документация					
А3			1.136.5-23.2-02 01 200 СБ	Сборочный чертеж		×	×	×	×
				Детали					
				Древесины хвойная					
				ГОСТ 24454-80Е					
БЧ		1	1.136.5-23.2-02 01 201	Брусок 1143×84×44	1				
БЧ		2	-01	1143×84×44	1				

Марка блока	01	02	03	04
ОР 12-9	ОР 15-5	ОР 15-6	ОР 15-9	ОР 18-9

Н.контр.	Мокроусов	
Гип	Степнов	
Ст.инж.	Мокроусов	

1.136.5-23.2-02 01 200

Рамка

Стадия	Лист	Листов
Р	1	2

ЦНИИЭП жилища

Инв.№ подл. | Подп. и дата | Взам. инв.№

Формат	Зона	Поз.	Обозначение	Наименование	Кол на испол. 1.136.5-23.2-02 01 200-					Примечание
					-	01	02	03	04	
БЧ		1	1.136.5-23.2-02 01 201-02	Брусок 1443×84×44		1	1	1		
БЧ		2	-03	1443×84×44		1	1	1		
БЧ		1	-04	1743×84×44					1	
БЧ		2	-05	1743×84×44					1	
БЧ		3	1.136.5-23.2-02 01 202	Брусок 856×64×44	1			1	1	
БЧ		4	-01	856×63×44	1			1	1	
БЧ		3	-02	556×64×44			1			
БЧ		4	-03	556×63×44			1			
БЧ		3	-04	486×64×44		1				
БЧ		4	-05	486×63×44		1				

1.136.5-23.2-02 01 200

Лист 2

Рис. 1

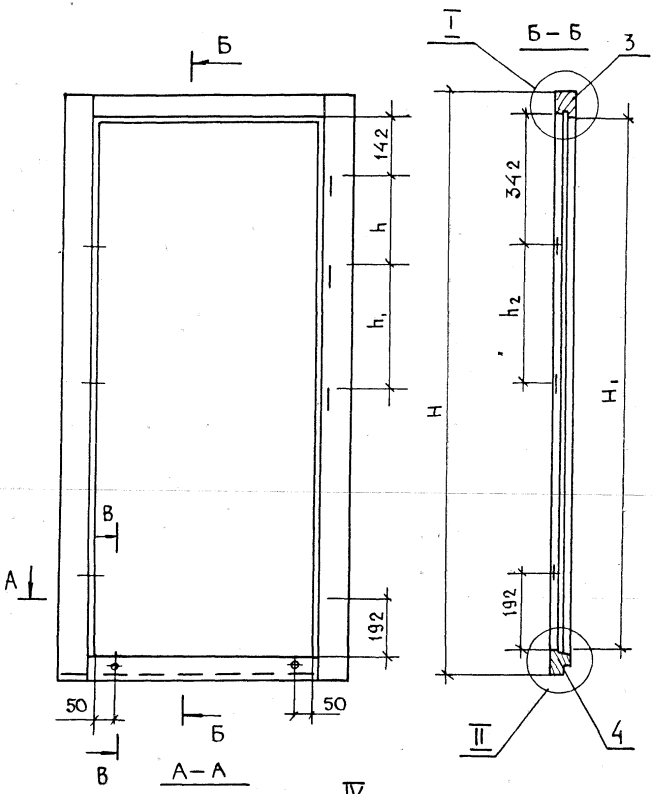

Рис. 2
Остальное см. р

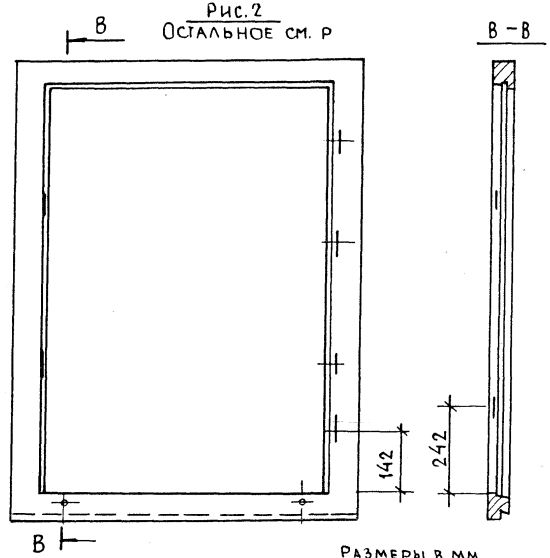

Размеры в мм

Обозначение	Марка блока	Рис.	H	H1	L	L1	h	h1	h2	Объем м3 в чистоте
1.136.5-23.2 02 01 200	ОР12-9	2	1143	1016	856	688	255	302	357	0,0132
-01	ОР15-5	1	1443	1316	486	318		352		0,0134
-02	ОР15-6				556	388				0,0138
-03	ОР15-9				856	688				0,0155
-04	ОР18-9		1743	1616			275		427	0,0177

1. Узлы см. черт. 1.136.5- 2.01 01 200, лист 2

		1.136.5-23.2-02 01 200 СБ		
		Рамка Сборочный чертеж	Стадия: Р	Масса:	Масштаб: 1:10
			Лист	Листов 1
Н.контр.	Мокроусов		ЦНИИЭП жилища	
ГИП	Степнов			
Ст.инж.	Мокроусов			

Формат	Зона	Поз	Обозначение	Наименование	–	01	02	03	04	05	06	07	Примечание
				Документация									
А3			1.136.5-23.2-02 10 000СБ Рис1	Сборочный чертеж	X	X							
			Рис2				X	X	X	X	X	X	
				Детали									
				Древесина хвойная									
				ГОСТ 24454-80Е									
БЧ		1	1.136.5-23.2-02 10 101	Брусок 547×55×42	1	1							
БЧ		2	-01	547×55×42	1	1							
				Марка блока	ОР 12-9	ОР 12-12	ОР 19-6	ОР 15-9	ОР 15-12	ОР 19-2	ОР 18-13,5	ОР 15-5	

			1.136.5-23.2-02 10 000
			Створка
Н. контр	Мокроусов		Стадия: – / Лист: 1 / Листов: 4
ГИП	Степнов		ЦНИИЭПжилища
Ст. инж.	Мокроусов		

Инв № подл. | Подп. и дата | Взам. инв. №

Формат	Зона	Поз	Обозначение	Наименование	Кол на испол 1.136.5-23.2-02 10 000- –	01	02	03	04	05	06	07	Примечание
БЧ		1	1.136.5-23.2-02 10 101-02	Брусок 847×55×42			1	1	1			1	
БЧ		2	-03	847×55×42			1	1	1			1	
БЧ		1	-04	1127×65×42						1	1		
БЧ		2	-05	1127×65×42						1	1		
БЧ		3	1.136.5-23.2-02 10 102	810×55×42	1			1					
БЧ		4	-01	810×55×42	1			1					
БЧ		3	-02	410×55×42		1			1				
БЧ		4	-03	410×55×42		1			1				
БЧ		3	-04	510×55×42			1						
БЧ		4	-05	510×55×42			1						
БЧ		3	-06	810×65×42						1			
БЧ		4	-07	810×65×42						1			
БЧ		3	-08	430×55×42							1		
БЧ		4	-09	430×65×42							1		
БЧ		3	-10	440×55×42								1	
БЧ		4	-11	440×55×42								1	

Формат	Зона	Поз.	Обозначение	Наименование	Кол. на исполн. 1.136.5-23.2-02 10 000-											Примечание
					–	01	02	03	04	05	06	07				
БЧ		5	1.136.5-23.2-00 00 001-19	Штапик 457×16×10	2	2										
БЧ		5	-20	757×16×10			2	2	2			2				
БЧ		5	-21	1017×16×10						2	2					
БЧ		5	-14	720×16×10	2			2		2						
БЧ		5	-03	320×16×10		2			2		2					
БЧ		5	-15	420×16×10			2									
БЧ		5	-16	350×16×10								2				
				Стекло ГОСТ 111-78												
				толщ. 2,5-3мм												
БЧ		7	1.136.5-23.2-00 00 002-24	450×715	1											
			-25	450×315		1										
			-26	750×415			1									
			-27	750×715				1								

1.136.5-23.2-02 10 000 Лист 3

Инв. № подл. | Подп. и дата | Взам. инв. №

Формат	Зона	Поз.	Обозначение	Наименование	Кол. на исполн. 1.136.5-23.2-02 10.000-											Примечание
					–	01	02	03	04	05	06	07				
БЧ		7	1.136.5-23.2-00 00 002-28	Стекло 750×315					1							
БЧ		7	-29	1010×715						1						
БЧ		7	-30	1010×315							1					
БЧ		7	-49	750×345								1				
				Стандартные												
				изделия												
		13		Угольник УГ 15-1 ГОСТ 5090-78	2			2		2						
		10		Нагель Н33 ГОСТ 17585-72	4	4	4	4	4	4	4	4				0.005кг
		11		Гвозди 1.2×20												
				ГОСТ 4028-63*	14	12	16	16	16	18	18	16				
		14		Шуруп 1-3×25												
				ГОСТ 1145-80	10			10		10						

1.136.5-23.2-02 10 000 Лист 4

23627-41

Обозначение	Марка блока	Рис	Размеры в мм H	H₁	L	L₁	h	h₁	Объем, м³ в чистоте
1.136.5-23.2-02 10.000	ОР12-9	2	547	437	810	700	300	150	0,0066
-01	ОР12-12 ОР12-13,5 ОР12-14 ОР12-15				410	300			0,0046
-02	ОР15-6	1	847	737	510	400	150	200	0,0065
-03	ОР15-9				810	700			0,0080
-04	ОР15-12 ОР15-13,5 ОР15-14 ОР15-16 ОР15-18 ОР15-21				410	300			0,0061
-05	ОР18-9		1127	997	810	680	200		0,0110
-06	ОР18-13,5 ОР18-14 ОР18-15				430	300			0,0088
-07	ОР15-5		847	737	440	330	150		0,0063

Рис. 1

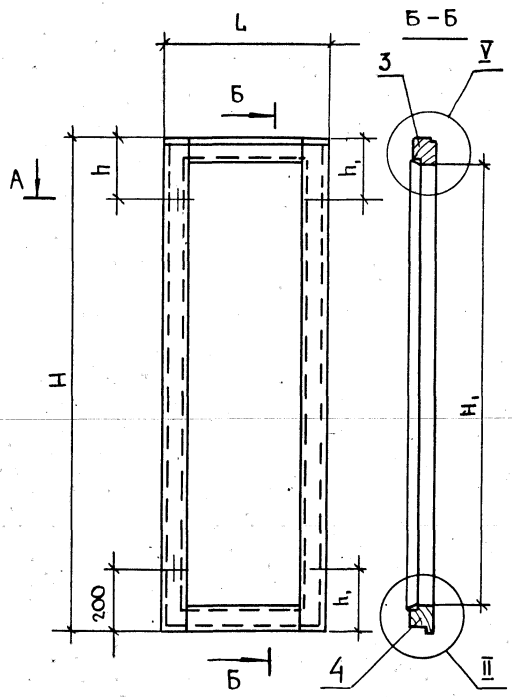

Рис. 2
Остальное-см. рис. 1

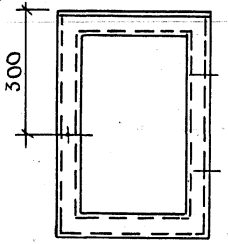

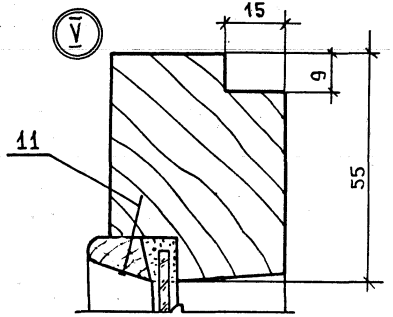

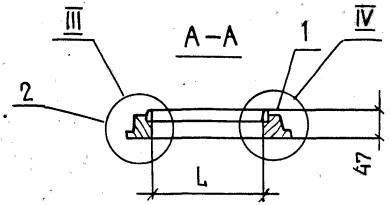

Узлы II; III; IV см. черт. 1.136.5-23.2-0110 000 СБ, л.2

			1.136.5-23.2-02 10 000 СБ	
			Створка Сборочный чертеж	Стадия: Р; Масса: ; Масштаб: 1:10
				Лист 1; Листов 1
Н. контр.	Мокроусов			ЦНИИЭП жилища
ГИП	Степнов			
Ст. инж.	Мокроусов			

Формат	Зона	Поз.	Обозначение	Наименование	Кол. на испол. 1.136.5-23.2-02 11.000- –	01	02	03	04	05	06	07				Примечание
				Документация												
А3			1.136.5-23.2-02 11 000 СБ. Рис1	Сборочный чертеж	×	×										
			Рис2				×	×	×	×	×	×				
				Детали												
				Древесина хвойная												
				ГОСТ 24454-80Е												
Б/ч		1	1.136.5-23.2-02 11 101	Брусок 542×55×42	1	1										
Б/ч		2	-01	542×55×42	1	1										
Б/ч		1	-02	842×55×42			1	1	1			1				
Б/ч		2	-03	842×55×42			1	1	1			1				

Марка блока	ОР 12-9	ОР 12-12	ОР 15-6	ОР 15-9	ОР 15-12	ОР 18-9	ОР 18-13,5	ОР 15-5

Н. контр.	Мокроусов		
ГИП	Степнов		
Ст. инж.	Мокроусов		

1.136.5-23.2-02 11 000

Створка

Стадия	Лист	Листов
Р	1	4

ЦНИИЭП жилища

Инв. № подл. | Подп. и дата | Взам. инв. №

Формат	Зона	Поз.	Обозначение	Наименование	Кол. на испол. 1.136.5-23.2-02 11 000- –	01	02	03	04	05	06	07				Примечание
Б/ч		1	1.136.5-23.2-02 11 101-04	Брусок 1122×65×42						1	1					
Б/ч		2	-05	1122×65×42						1	1					
Б/ч		3	1.136.5-23.2-02 11 102	730×65×42	1			1								
Б/ч		4	-01	730×55×42	1			1								
Б/ч		3	-02	340×55×42		1			1							
Б/ч		4	-03	340×55×42		1			1							
Б/ч		3	-04	430×55×42			1									
Б/ч		4	-05	430×56×42			1									
Б/ч		3	-06	730×65×42						1						
Б/ч		4	-07	730×65×42						1						
Б/ч		3	-08	360×65×42							1					
Б/ч		4	-09	360×65×42							1					
Б/ч		3	-10	360×55×42								1				
Б/ч		9	-11	360×55×42								1				

Формат	Зона	Поз.	Обозначение	Наименование	Кол. на испол. 1.136.5-23.2-02 11 000- —	01	02	03	04	05	06	07				Примечание
Б4		5	1.136.5-23.2-0000001-22	Штапик 452х16х10	2	2										
Б4		5	-23	752х16х10			2	2	2			2				
Б4		5	-24	1012х16х10						2	2					
Б4		5	-06	640х16х10	2			2								
Б4		5	-07	250х16х10		2			2		2					
Б4		5	-17	340х16х10			2									
Б4		5	-18	620х16х10						2						
Б4		5	-51	270х16х10								2				
Б4		6	1.136.5-23.2-02 11 112	Слив 675х25х19	1			1		1						
Б4		6	-01	285х25х19		1			1		1					
Б4		6	-02	375х25х19			1									
Б4		6	-03	305х25х19								1				
				Стекло ГОСТ 111-78 толщ. 2,5-3 мм												

1.136.5-23.2-02 11 000 — Лист 3

Инв.№ подл. | Подпись и дата | Взам. инв.№

Формат	Зона	Поз.	Обозначение	Наименование	Кол. на испол. 1.136.5-23.2-02 11 000- —	01	02	03	04	05	06	07				Примечание
Б4		7	1.136.5-23.2-0000002-31	Стекло 445х635	1											
Б4		7	1.136.5-23.2-0000002-32	445х245		1										
Б4		7	-33	745х335			1									
Б4		7	-34	745х635				1								
Б4		7	-35	745х245					1							
Б4		7	-36	1005х615						1						
Б4		7	-37	1005х245							1					
Б4		7	-52	745х265								1				
				Стандартные изделия												
		10		Нагель Н33 ГОСТ 17585-72	4	4	4	4	4	4	4	4				0,005кг
		11		Гвозди 1,2х20 ГОСТ 4028-63*	14	12	16	18	16	16	16	12				
		12		Гвозди 1,8х40 ГОСТ 4028-63*	4	2	3	4	2	3	2	3				

1.136.5-23.2-02 11 000 — Лист 4

23627 44

Обозначение	Марка блока	Рис.	Размеры в мм						Объем, м³ в чистоте
			H_1	H_2	L	L_1	h	h_1	
1.136.5-23.2-02 11 000	ОР 12-9	2	542	432	730	620	—	150	0,0062
-01	ОР 12-12; ОР 12-13,5; ОР 12-14; ОР 12-15				340	230			0,0045
-02	ОР 15-6	1	842	732	430	320	150	200	0,0062
-03	ОР 15-9				730	620			0,0077
-04	ОР 15-12; ОР 15-13,5; ОР 15-14; ОР 15-15; ОР 15-18; ОР 15-21				340	230			0,0058
-05	ОР 18-9		1122	992	730	600	200		0,0103
-06	ОР 18-13,5; ОР 18-14; ОР 18-15				360	230			0,0084
-07	ОР 15-3		842	732	360	250	150		0,0050

Рис. 1

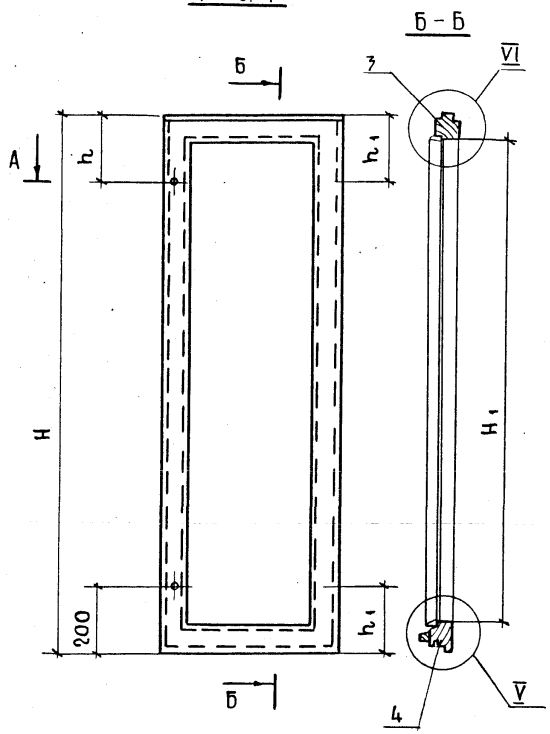

Рис. 2

Остальное - см. рис. 1

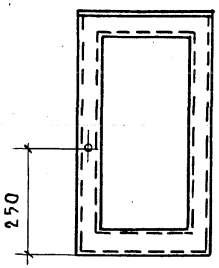

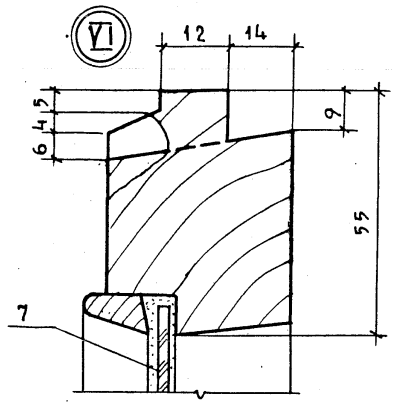

1. Узлы III, IV см. черт. 1.136.5-23.2-01 10 000 СБ л. 2

Узлы V черт. 1.136.5-23.2-01 11 000 СБ

Н. контр.	Мокроусов		
Гип	Степнов		
Ст. инж.	Мокроусов		

1.136.5-23.2-02 11 000 СБ

Створка

Сборочный чертеж

Стадия	Масса	Масштаб
Р		1:10
Лист	Листов 1	

ЦНИИЭП жилища

Форм	Зон	Поз	Обозначение	Наименование	–	01	02	03	04						Примечание
				Документация											
А4			1.136.5 – 23.2-03 00 000 ТО	Техническое											
				описание	×	×	×	×	×						
А3			1.136.5 – 23.2-03 00 000 СБ Рис. 1	Сборочный чертеж		×	×	×	×						
			Рис. 2		×										
				Сборочные единицы											
А4		1	1.136.5 – 23.2-03 01 000	Коробка	1										
			–01	Коробка		1									
			–02	Коробка			1								
			–03	Коробка				1							
			–04	Коробка					1						
				Марка	ОР6-12	ОР9-12	ОР9-13.5	ОР9-14	ОР9-15						

Н. контр.	Мокроусов		
Гип	Степнов		
Ст. инж.	Мокроусов		

1.136.5 – 23.2-03 00 000

Блок оконный

Стадия	Лист	Листов
Р	1	4

ЦНИИЭП жилища

Копировал: Зар- Формат А4

Инв. № подл.	Подпись и дата	Взам. инв. №

Формат	Зона	Поз.	Обозначение	Наименование	Кол. на исполн. 1.136.5-23. 2-03 00 000-										Примечание
					–	01	02	03	04						
А4		2	1.136.5 – 23. 2-03 10 000	Створка	1										
А4		3	1.136.5 – 23. 2-03 11 000	Створка	1										
А3		2	1.136.5 – 23. 2-03 12 000	Створка		1									
			-01	Створка			1								
			-02	Створка				1							
			-03	Створка					1						
А3		3	1.136.5 – 23. 2-03 13 000	Створка		1									
			-01	Створка			1								
			-02	Створка				1							
			-03	Створка					1						
Б4		4	1.136.5 – 23. 2-01 10 000-02	Створка		1	1	1	1						
		5	1.136.5 – 23. 2-01 11 000-02	Створка		1	1	1	1						

1.136.5 – 23.2 – 03 00 000

Лист 2

Копировал: Зар- Формат А4

23627

45

Формат	Зона	Поз.	Обозначение	Наименование	Кол. на исполн. 1.136.5-23.2-03 00 000										Примечание
					—	01	02	03	04						
А4		4	1.136.5-23.2-01 14 00 000 -01	Форточка	1										
А4		5	1.136.5-23.2-01 15 000 -01	Форточка	1										
				Стандартные											
				изделия											
				Петля ГОСТ 5088-78											
		10		ПВ1-100П		4	4	4	4						
				ПВ1-80П	4										
		11		ПВ1-80Л	4	4	4	4	4						
		12		Завертка ЗР2-1											
				ГОСТ 5090-79	4	8	8	8	8						
		13		Упор оконный											
				УО ГОСТ 5091-72	2	2	2	2	2						

1.136.5-23.2-03 00 000 | Лист 3

Копировал: [illegible] Формат А4

Инв. № подл.	Подпись и дата	Взам. инв. №

Формат	Зона	Поз.	Обозначение	Наименование	Кол. на исполн. 1.136.5-23.2-03 00 000-										Примечание
					—	01	02	03	04						
		14		Шуруп 1-4 x 25											
				ГОСТ 1145-80	24	48	48	48	48						К поз. 12
		15		Шуруп 3 x 25											
				ГОСТ 1145-80	4	4	4	4	4						К поз. 13

1.136.5-23.2-03 00 000 | Лист 4

Копировал: [illegible] Формат А4

25627 47

Рис. 1

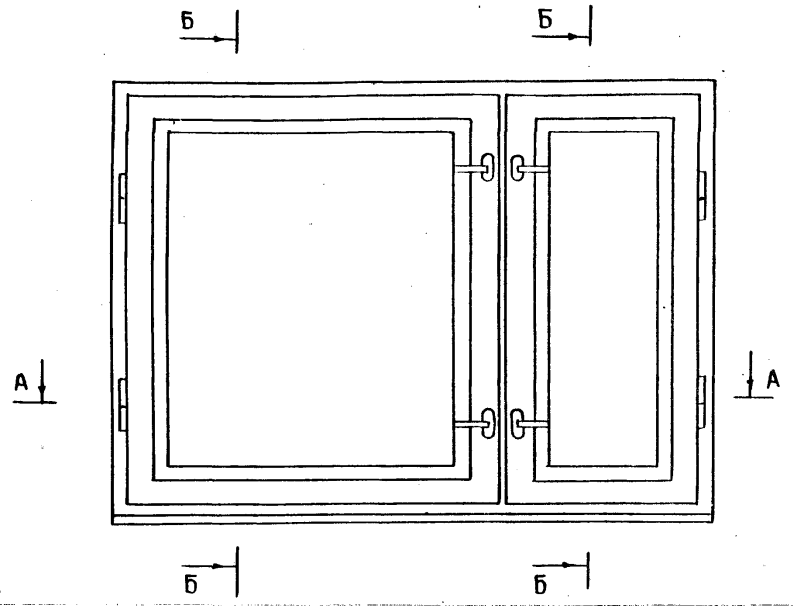

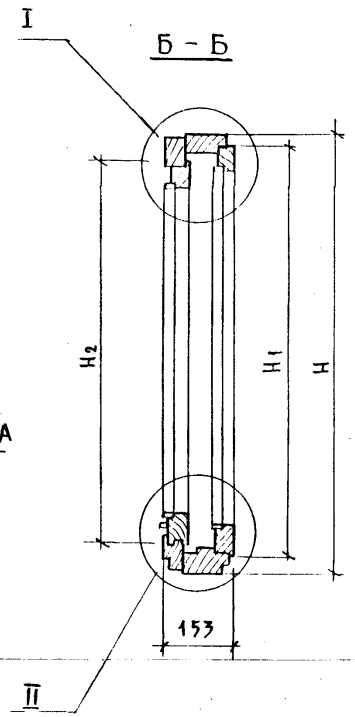

Рис. 2

ОСТАЛЬНОЕ - СМ. РИС. 1

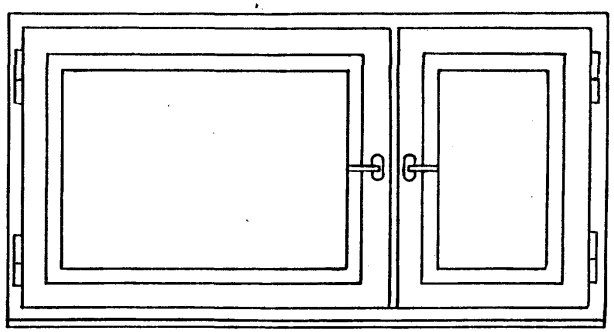

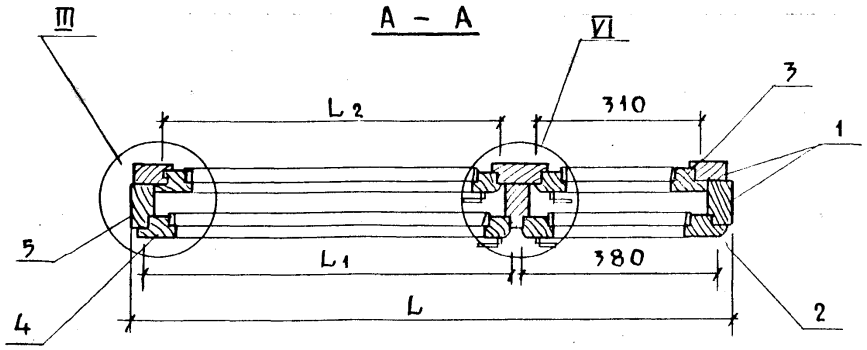

1. Узлы I, II, III см. черт. 1.136.5-23. 2-01 00 000 СБ, лист 2
2. Таблицу исполнений см. лист 2

				1.136.5-23. 2-03 00 000 СБ		
				Блок оконный Сборочный чертеж	Стадия	Масса	Масштаб
					Р	см. табл	1:10
					Лист 1	Листов 2	
Н. контр.	Мокроусов				ЦНИИЭП жилища		
Гип	Степков						
Ст. инж.	Мокроусов						

Копировал Зак. 23627 Формат А3

VI

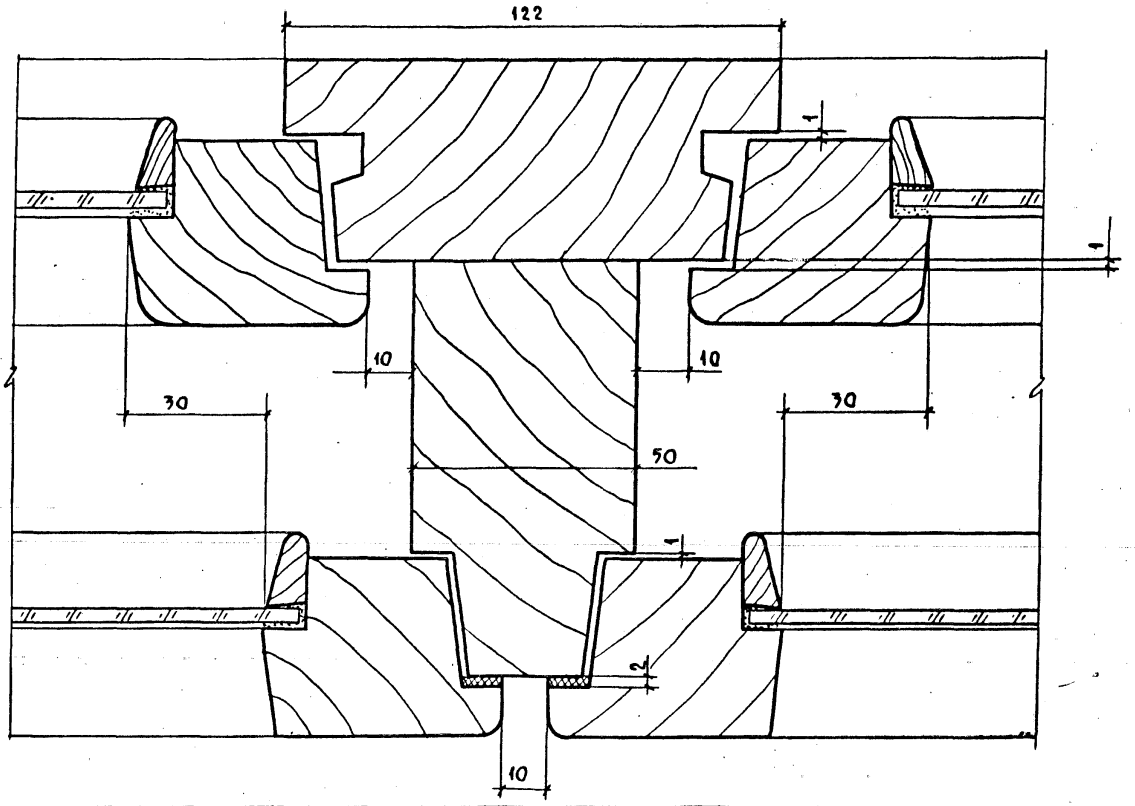

Обозначение	Марка блока	Рис.	Размеры в мм H	H_1	H_2	L	L_1	L_2	Объем, м³ в чистоте	Масса кг
1.136.5-23.2-03 00 000	ОР 6 – 12	2	560	495	445	1170	720	650	0,051	38,63
–01	ОР 9 – 12	1	860	795	745	1320	870	800	0,064	49,37
–02	ОР 9 – 13,5								0,070	55,04
–03	ОР 9 – 14					1400	950	880	0,072	56,20
–04	ОР 9 – 15					1470	1020	950	0,074	57,04

Копировал: Дата – 23627 49 Формат А3

Формат	Зона	Поз.	Обозначение	Наименование	Кол. на испол. 1.136.5-23.2-03 01 000-										Примечание
					–	01	02	03	04						
				Документация											
А3			1.136.5-23.2-03 01 000 СБ	Сборочный чертеж	×	×	×	×	×						
				Сборочные единицы											
А4		1	1.136.5-23.2 03 01 100	Рамка	1										
		1	–01	Рамка		1									
		1	–02	Рамка			1								

Марка блока	ОР6-12	ОР9-12	ОР9-13,5	ОР9-14	ОР9-15

Н. контр.	Мокроусов		
Гип	Степнов		
Ст. инж.	Мокроусов		

1.136.5-23. 2-03 01 000

Коробка

Стадия	Лист	Листов
Р	1	2

ЦНИИЭП жилища

Копировал: Зверь — Формат А4

Инв. № подл.	Подпись и дата	Взам. инв. №

Формат	Зона	Поз.	Обозначение	Наименование	Кол. на испол. 1.136.5-23. 2-03 01 000-										Примечание
					–	01	02	03	04						
А4		1	1.136.5-23. 2-03 01 100 –02	Рамка				1							
А4		1	–03	Рамка					1						
А4		2	1.136.5-23. 2-03 01 200	Рамка	1										
		2	–01	Рамка		1									
		2	–02	Рамка			1								
		2	–03	Рамка				1							
		2	–04	Рамка					1						
				Стандартные изделия											
		4		Гвозди К 3,0×80 ГОСТ 4028-63*	10	14	14	14	14						

1.136.5-23. 2-03 01 000

Лист 2

Копировал: Зверь — Формат А4

23627 50

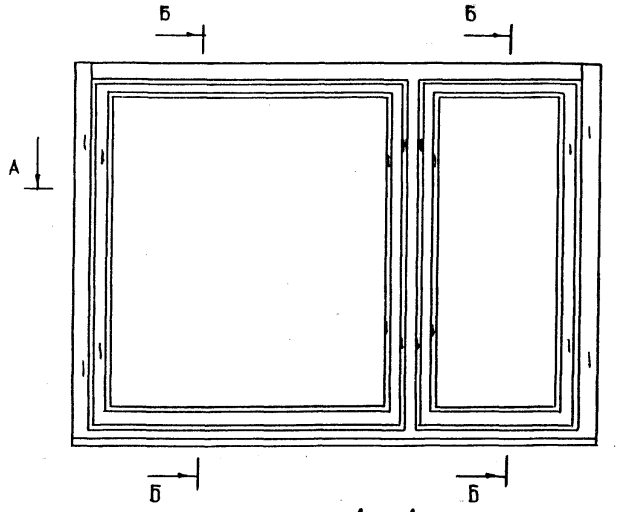

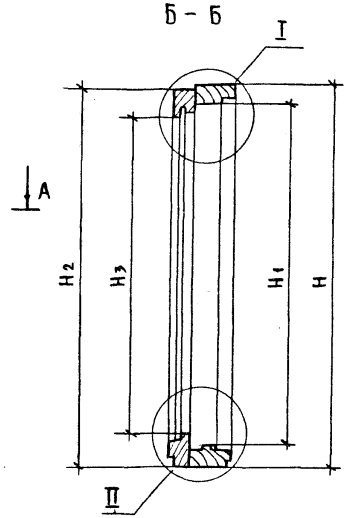

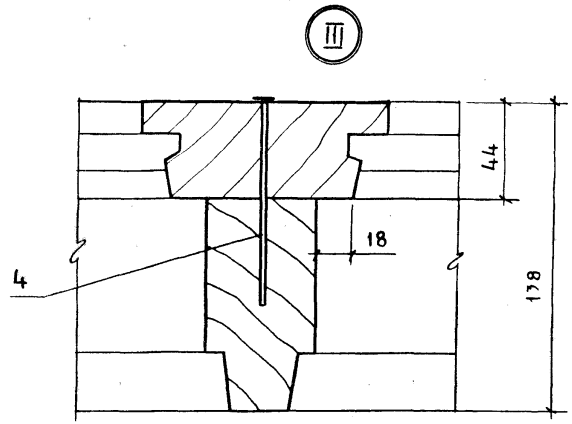

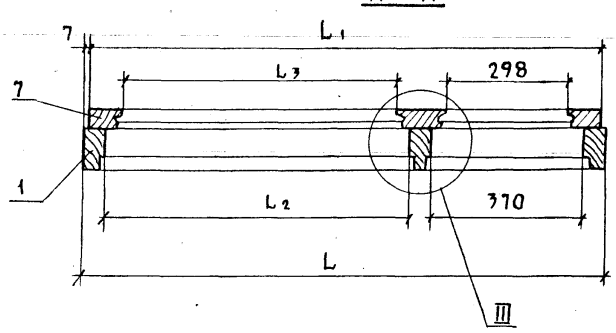

Размеры в мм

Обозначение	Марка блока	H	H1	H2	H3	L	L1	L2	L3	Объем, м³ в чистоте
1.136.5-23.2-03 01 000	ОР 6-12	560	460	543	416	1170	1156	640	568	0,0321
-01	ОР 9-12	960	860	843	716					0,0412
-02	ОР 9-13,5					1320	1306	790	718	0,0434
-03	ОР 9-14					1400	1386	870	798	0,0446
-04	ОР 9-15					1470	1456	940	868	0,0456

Узлы I, II см. черт. 1.136.5-23. 2-01 01 000 СБ

				1.136.5-23. 2-03 01 000 СБ		
				Коробка Сборочный чертеж	Стадия: Р	Масса:	Масштаб: 1:10
					Лист	Листов 1
Н. контр.	Мокроусов				ЦНИИЭП жилища	
Гип	Степнов					
Ст. инж.	Мокроусов					

Копировал:

Формат А3

Формат	Зона	Поз.	Обозначение	Наименование	Кол. на испол. 1.136.5-23. 2-03 01 100- —	01	02	03	04						Примечание
				Документация											
А3			1.136.5-23. 2-03 01 000СБ, Рис.1	Сборочный чертеж		×	×	×	×						
			Рис.2		×										
				Детали											
				Древесина хвойная											
				ГОСТ 24454-80Е											
Б4		1	1.136.5-23. 2-03 01 101	Брусок 560×94×50	1										
Б4		2	-01	560×94×50	1										
				Марка блока	ОР6-12	ОР9-12	ОР9-13Б	ОР9-14	ОР9-15						

Н. контр.	Мокроусов		1.136.5-23. 2-03 01 100
Гип	Степнов		Рамка
Ст. инж.	Мокроусов		Стадия: Р; Лист: 1; Листов: 2
			ЦНИИЭП жилища

Инв. № подл. | Подпись и дата | Взам. инв. №

Формат	Зона	Поз.	Обозначение	Наименование	Кол. на испол. 1.136.5-23. 2-03 01 100- —	01	02	03	04						Примечание
Б4		1	1.136.5-23. 2-03 01 101-02	Брусок 860×94×50		1	1	1	1						
Б4		2	-03	860×94×50		1	1	1	1						
Б4		3	1.136.5-23. 2-03 01 102	560×94×60	1										
Б4		3	-01	860×94×60		1	1	1	1						
Б4		4	1.136.5-23. 2-03 01 103	1170×94×50	1	1									
Б4		5	-01	1170×94×50	1	1									
Б4		4	-02	1320×94×50			1								
Б4		5	-03	1320×94×50			1								
Б4		4	-04	1400×94×50				1							
Б4		5	-05	1400×94×50				1							
Б4		4	-06	1470×94×50					1						
Б4		5	-07	1470×94×50					1						

23627 52

Рис. 1

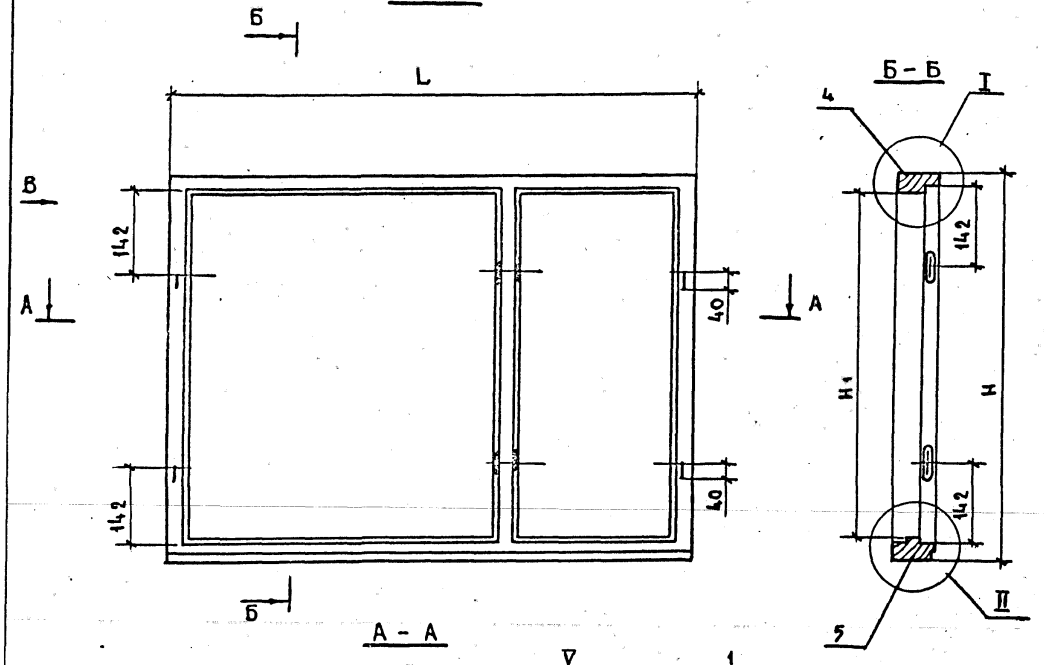

Рис. 2

ОСТАЛЬНОЕ СМ. РИС. 1

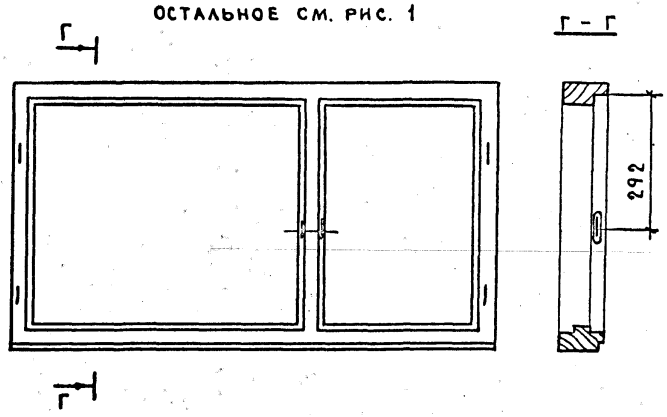

1. Узлы I, II, III и вид „В" см. черт. 1.136.5-23.2-01 01 100 СБ, лист 2.
2. Таблица исполнений см. лист 2

				1.136.5-23.2-03 01 100 СБ	
				Рамка Сборочный чертеж	Стадия: Р; Масса: ; Масштаб: 1:10; Лист; Листов 2
Н. контр.	Мокроусов				ЦНИИЭП жилища
Гип	Степнов				
Ст. инж.	Мокроусов				

Копировал: Формат А3

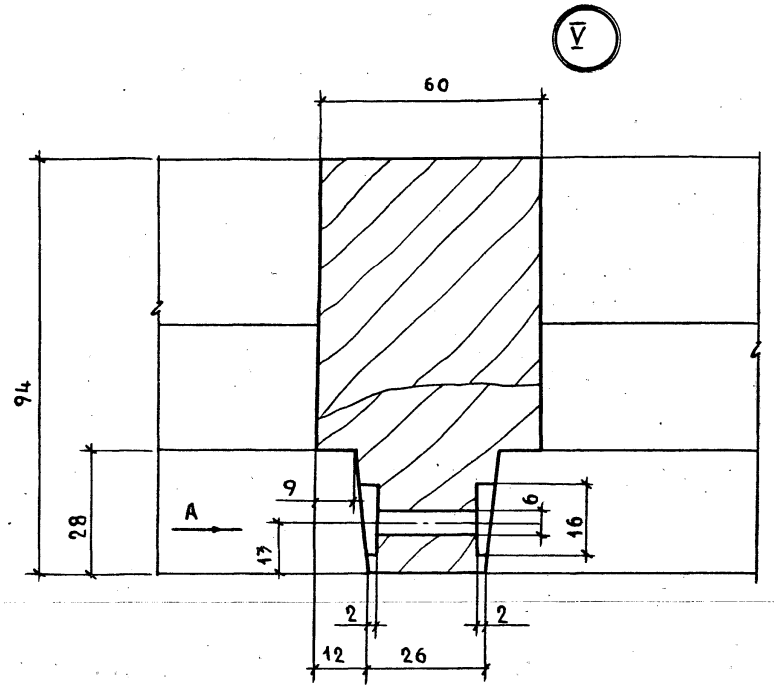

Вид А

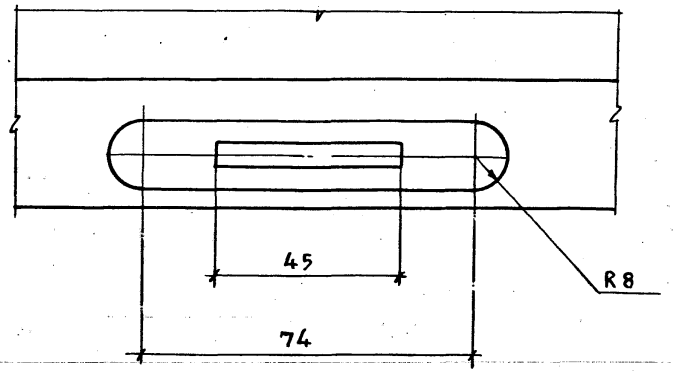

Размеры в мм

Обозначение	Марка блока	Рис.	H	H₁	L	L₁	Объём, м³ в чистоте
1.136.5-23.2-03 01 100	ОР 6-12	2	560	460	1170	640	0,0196
-01	ОР 9-12	1	860	760	1170	640	0,0239
-02	ОР 9-13,5				1320	790	0,0253
-03	ОР 9-14				1400	870	0,0261
-04	ОР 9-15				1470	940	0,0267

Формат	Зона	Поз.	Обозначение	Наименование	Кол. на испол. 1.136.5-23.2-03 01 200-										Примечание
					–	01	02	03	04						
				Документация											
А3			1.136.5 – 23.2-03 01 200 СБ	Сборочный чертеж	×	×	×	×	×						
				Детали											
				Древесина хвойная											
				ГОСТ 24454-80Е											
Б4		1	1.136.5 – 23.2-03 01 201	Брусок 543×84×44	1										
Б4		2	-01	543×84×44	1										
				Марка блока	ОР6-12	ОР9-12	ОР9-13.5	ОР9-14	ОР9-15						

			1.136.5-23.2-03 01 200
			Рамка
Н.контр.	Мокроусов		Стадия: Р; Лист: 1; Листов: 2
Гип	Степнов		ЦНИИЭПжилища
Ст. инж.	Мокроусов		

Копировал: Зверь — Формат А4

Инв. № подл.	Подпись и дата	Взам. инв. №

Формат	Зона	Поз.	Обозначение	Наименование	Кол. на испол. 1.136.5-23.2-03 01 200-										Примечание
					–	01	02	03	04						
Б4		1													
Б4		2													
Б4		1	1.136.5 – 23. 2-03 01 201 -02	843 × 84 × 44		1	1	1	1						
Б4		2	-03	843 × 84 × 44		1	1	1	1						
Б4		3	1.136.5 – 23. 2-03 01 202	543 × 122 × 44	1										
Б4		3	-01	543 × 122 × 44		1	1	1	1						
Б4		4	1.136.5 – 23. 2-03 01 203	1156 × 64 × 44	1	1									
Б4		5	-01	1156 × 63 × 44	1	1									
Б4		4	-02	1306 × 64 × 44			1								
Б4		5	-03	1306 × 63 × 44			1								
Б4		4	-04	1386 × 64 × 44				1							
Б4		5	-05	1386 × 63 × 44				1							
Б4		4	-06	1456 × 64 × 44					1						
Б4		5	-07	1456 × 63 × 44					1						

1.136.5 – 23. 2-03 01 200	Лист 2

Копировал: Зверь — Формат А4

23527 55

Рис. 1

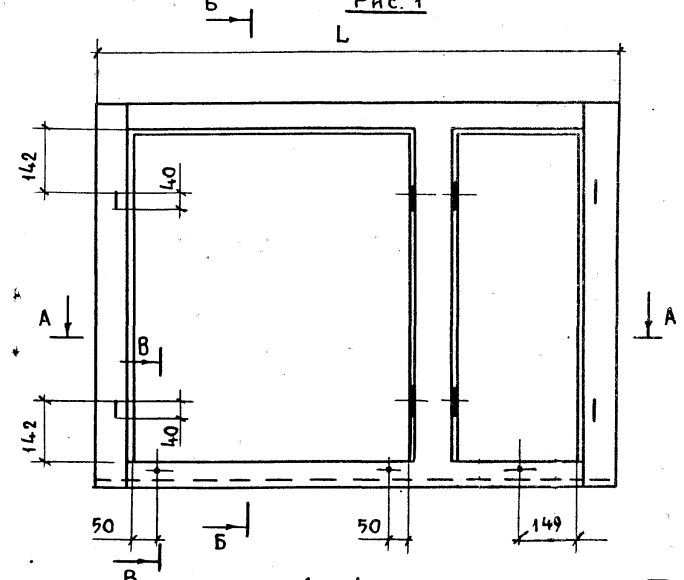

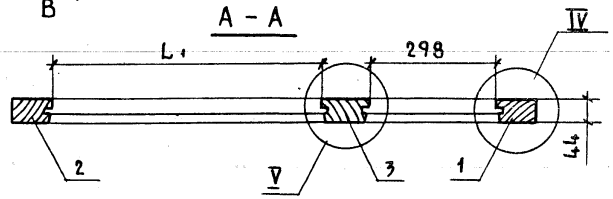

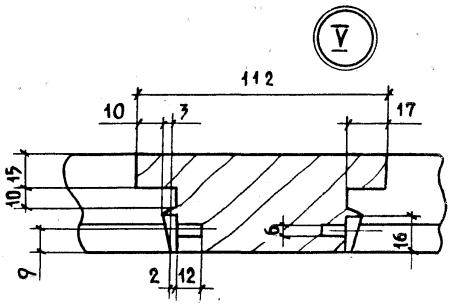

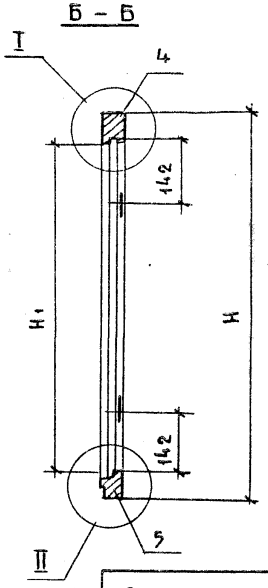

Рис. 2

ОСТАЛЬНОЕ – СМ. РИС. 1

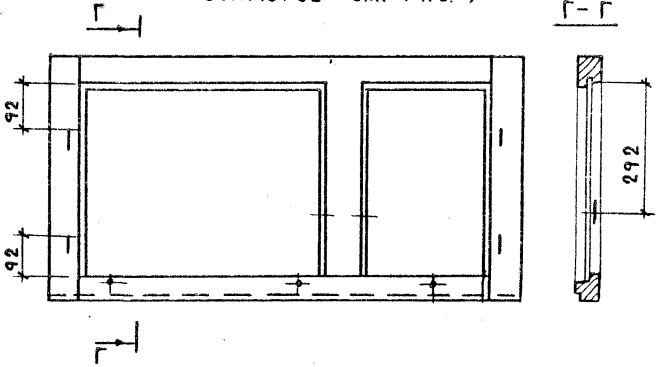

Размеры в мм

Обозначение	Марка блока	Рис.	H	H1	L	L1	Объем, м³ в чистоте
1.136.5 – 23. 2-03 01 200	ОР 6 – 12	2	543	416	568	1156	0,0125
01	ОР 9 – 12	1	843	716			0,0173
02	ОР 9 – 13,5				718	1306	0,0181
03	ОР 9 – 14				798	1386	0,0185
04	ОР 9 – 15				868	1456	0,0189

1. Узлы I, II, IV и сечение „В – В" см. черт. 1.136.5 – 23.2-01 01 200СБ лист 2.

Н.контр.	Мокроусов		
Гип	Степнов		
Ст. инж.	Мокроусов		

1.136.5 – 23. 2-03 01 200 СБ

Рамка
Сборочный чертеж

Стадия	Масса	Масштаб
Р		1:10
Лист	Листов 1	

ЦНИИЭП жилища

Копировал: Гипро-28627 56 Формат А3

Формат	Зона	Поз.	Обозначение	Наименование	Кол.	Примечание
				Документация		
А3			1.136.5-23.2-03 10 000СБ	Сборочный чертеж	1	
				Детали		
				Древесина хвойная		
				ГОСТ 24454-80Е		
Б4		1	1.136.5-23.2-03 10 101	Брусок 495 х 55 х 42	1	
Б4		2	-01	495 х 55 х 42	1	
Б4		3	1.136.5-23.2-03 10 102	680 х 55 х 42	1	
Б4		4	-01	680 х 55 х 42	1	
Б4		5	1.136.5-23.2-00 00 001 -12	Штапик 405 х 16 х 10	2	
Б4		5	-25	590 х 16 х 10	2	
Б4		7	1.136.5-23.2-00 00 002 -38	Стекло ГОСТ111-78		
				толщ. 2,5-3 мм.		
				400 х 585	1	
				Стандартные изделия		

Н. контр.	Мокроусов	
ГИП	Степнов	
Ст. инж.	Мокроусов	

1.136.5-23.2-03 10 000

Створка

Стадия	Лист	Листов
Р	1	2

ЦНИИЭП жилища

Копировал: Формат А4

Формат	Зона	Поз.	Обозначение	Наименование	Кол.	Примечание
10				Нагель Н33		
				ГОСТ 11589-72	4	0.005 кг
11				Гвозди 1.2 х 20		
				ГОСТ 4028-63*	14	
12				Угольник УГ75-1		
				ГОСТ 5090-78	2	
13				Шуруп 1-3 х 25		
				ГОСТ 1145-80	18	

Инв. № подл. | Подпись и дата | Взам. инв. №

1.136.5-23.2-03 10 000

Лист 2

Копировал: 23627 57 Формат А4

56

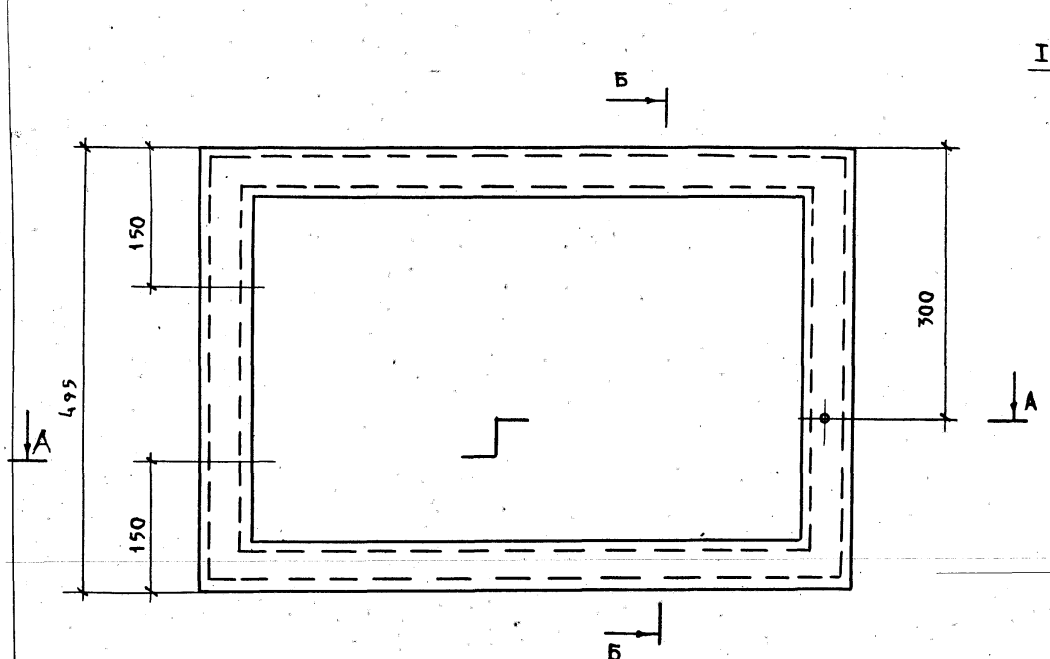

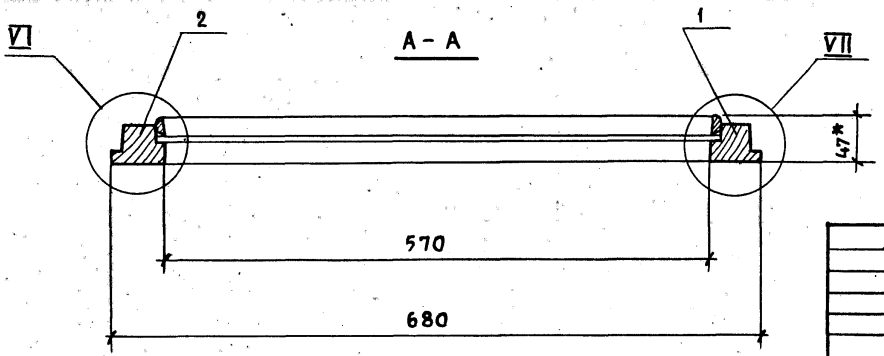

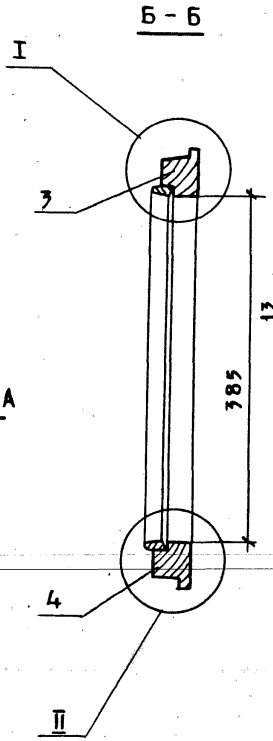

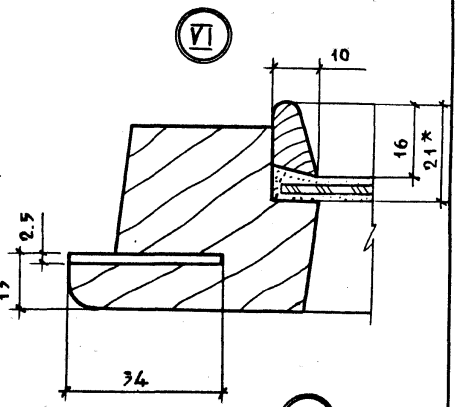

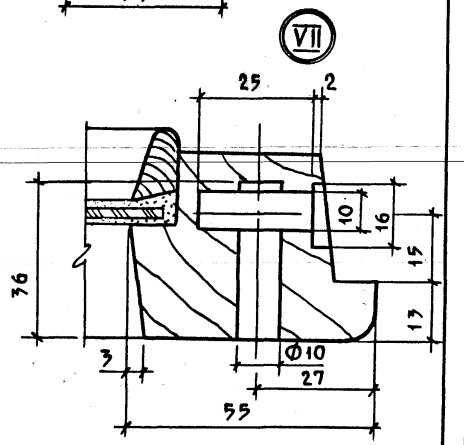

1* Размеры для справок

2. Узлы I и II см. черт. 1.136.5-23. 2-01 10 000 СБ

3. Объем древесины в частоте - 0,226 м³

Н. контр.	Мокроусов		
Гип	Степнов		
Ст. инж.	Мокроусов		

1.136.5-23. 2-03 10 000 СБ

Створка

Сборочный чертеж

Стадия	Объем	Масштаб
Р		1:5
Лист	Листов 1	

ЦНИИЭП жилища

Копировал: Serp-23627 58 Формат А3

Формат	Зона	Поз.	Обозначение	Наименование	Кол.	Примечание
				Документация		
А3			1.136.5-23. 2-03 11 000 СБ	Сборочный чертеж	1	
				Детали		
				Древесина хвойная		
				ГОСТ 24454-80Е		
Б4		1	1.136.5-23. 2-03 11 101	Брусок 445 х 55 х 42	1	
Б4		2	-01	445 х 55 х 42	1	
Б4		3	1.136.5-23. 2-03 11 102	610 х 55 х 42	1	
Б4		4	-01	610 х 55 х 42	1	
Б4		5	1.136.5-23. 2-00 00 001-16	Штапик 355 х 16 х 10	2	
Б4		5	-29	520 х 16 х 10	2	
Б4		6	1.136.5-23. 2-03 11 103	Слив 555 х 25 х 19	1	
Б4		7	1.136.5-23. 2-00 00 002-39	Стекло ГОСТ 111-78		
				350 х 515		
				толщ. 2,5-3мм	1	
				Стандартные изделия		

1.136.5-23. 2-03 11 000

Створка

Стадия	Лист	Листов
Р	1	2

ЦНИИЭП жилища

Н. контр.	Мокроусов	
Гип	Степанов	
Ст. инж.	Мокроусов	

Копировал: [illegible] Формат А4

Формат	Зона	Поз.	Обозначение	Наименование	Кол.	Примечание
10				Нагель Н33		
				ГОСТ 17585-72	4	0.005 кг
11				Гвозди 1.2 х 20		
				ГОСТ 4028-63*	12	
12				Гвозди 1.8 х 40		
				ГОСТ 4028-63*	4	
13				Угольник УГ75-1		
				ГОСТ 5090-78	2	
14				Шуруп 1-3 х 25		
				ГОСТ 1145-80	10	

Взам. инв. №

Подпись и дата

Инв. № подл.

1.136.5-23. 2-03 11 000

Лист 2

Копировал: [illegible]-23627 59 Формат А4

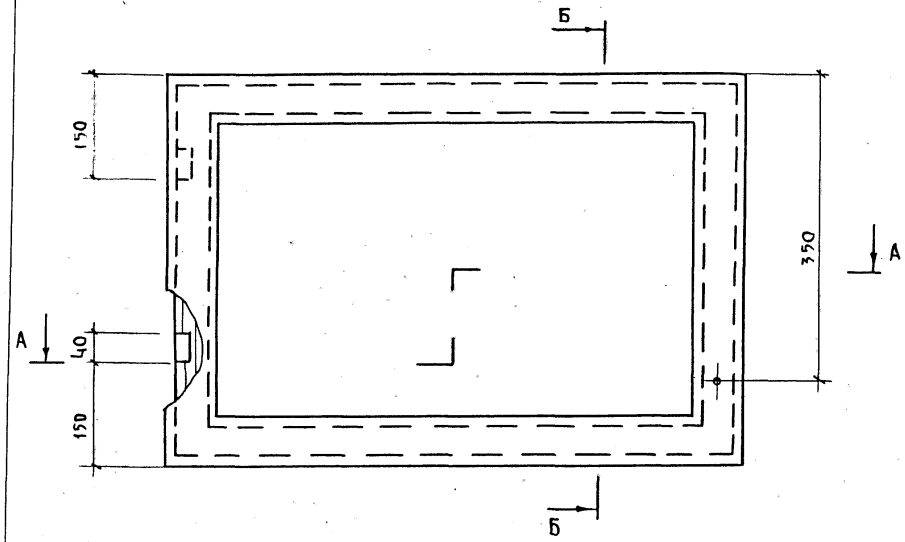

Б – Б

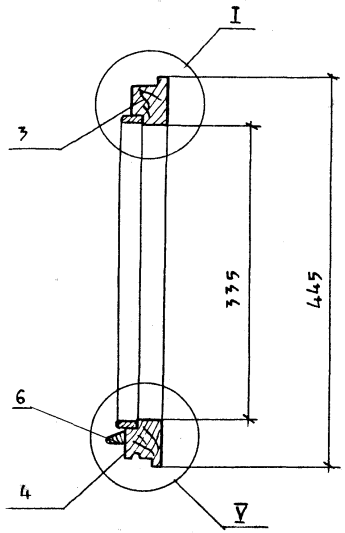

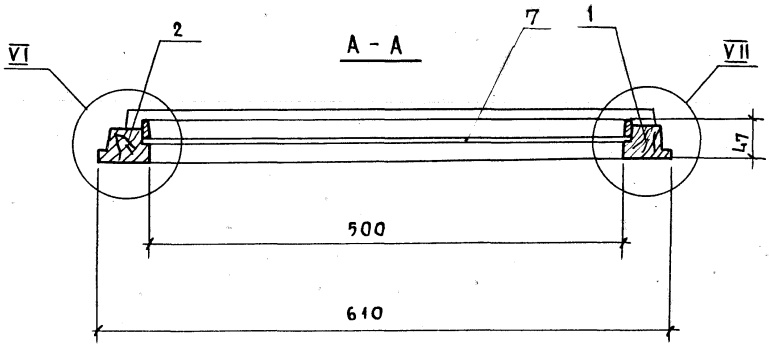

1. Узлы I см. черт. 1.136.5-23. 2-01.10.000СБ, лист 2
V — 1.136.5-23. 2-01.11.000СБ
VI, VII 1.136.5-23. 2-03.10.000СБ
2. Объем древесины в чистоте - 0,005 м³

				1.136.5-23. 2-03.11.000СБ		
				Створка Сборочный чертеж	Стадия	Масса	Масштаб
					Р		1:5
					Лист	Листов 1	
Н.контр.	Мокроусов			ЦНИИЭП жилища			
Гип	Степнов						
Ст. инж.	Мокроусов						

Формат	Зона	Поз.	Обозначение	Наименование	Кол. на исполн. 1.136.5-23.2-03 12 000 –																			Примечание
					–	01	02	03	04	05	06	07	08	09	10	11	12	13	14	15	16	17			
				Документация																				
А3			1.136.5-23.2-0312 000СБ	Сборочный чертеж	×	×	×	×	×	×	×	×	×	×	×	×	×	×	×	×	×	×			
				Детали																				
				Древесина хвойная																				
				ГОСТ 24454-80Е																				
Б4		1	1.136.5-23.2-03 12 101	Брусок 795 х 55 х 42	1	1	1	1																
Б4		2	– 01	795 х 55 х 42	1	1	1	1																
Б4		1	– 02	1095 х 55 х 42					1	1	1	1												
Б4		2	– 03	1095 х 55 х 42					1	1	1	1												
Б4		1	– 04	1395 х 55 х 42									1	1	1	1	1	1	1	1				
Б4		2	– 05	1395 х 55 х 42									1	1	1	1	1	1	1	1				
Б4		1	– 06	1695 х 65 х 42																	1	1		
Б4		2	– 07	1695 х 65 х 42																	1	1		
Б4		3	1.136.5-23.2-03 12 102	Брусок 680 х 55 х 42	1				1				1											
Б4		4	– 01	680 х 55 х 42	1				1				1											
Б4		3	– 02	830 х 55 х 42		1				1				1										
Б4		4	– 03	830 х 55 х 42		1				1				1										
Б4		3	– 04	910 х 55 х 42			1				1				1									
Б4		4	– 05	910 х 55 х 42			1				1				1									
Б4		3	– 06	980 х 55 х 42				1				1				1								

Марка блока	ОР 9-12	ОР 9-13,5	ОР 9-14	ОР 9-15	ОР12-12	ОР12-13,5	ОР12-14	ОР12-15	ОР15-12	ОР15-13,5	ОР15-14	ОР15-15	ОР15-18	ОР15-18	ОР15-21	ОР18-13,5	ОР18-14	ОР18-15	ОР18-15

Н. контр.	Мокроусов		
ГИП	Степнов		
Ст. инж.	Мокроусов		

1.136.5-23.2-03 12 000

Створка

Стадия	Лист	Листов
Р	1	3

ЦНИИЭП жилища

Копировал:

Формат А3

Зона	Поз.	Обозначение	Наименование	Кол. на испол. 1.136.5-23. 2-03 12 000- —	01	02	03	04	05	06	07	08	09	10	11	12	13	14	15	16	17				Примечание
	4	1.136.5-23. 2-03 12 102 — 07	Брусок 980 х 55 х 42				1				1				1										
	3	— 08	850 х 55 х 42													1									
	4	— 09	850 х 55 х 42													1									
	3	— 10	410 х 55 х 42														1								
	4	— 11	410 х 55 х 42														1								
	3	— 12	780 х 55 х 42															1							
	4	— 13	780 х 55 х 42															1							
	3	— 14	810 х 65 х 42																1						
	4	— 15	810 х 65 х 42																1						
	3	— 16	890 х 65 х 42																	1					
	4	— 17	890 х 65 х 42																	1					
	3	— 18	960 х 65 х 42																		1				
	4	— 19	960 х 65 х 42																		1				
	5	1.136.5-23.2-00 00 001	Штапик 705 х 16 х 10	2	2	2	2																		
		— 30	1005 х 16 х 10					2	2	2	2														
		— 01	1305 х 16 х 10									2	2	2	2	2	2	2							
		— 28	590 х 16 х 10	2				2				2													
		— 49	740 х 16 х 10		2				2				2												
		— 50	820 х 16 х 10			2				2				2											
		— 51	890 х 16 х 10				2				2				2										
		— 42	760 х 16 х 10													2									
		— 03	320 х 16 х 10														2								
		— 16	690 х 16 х 10															2							
		— 08	1585 х 16 х 10																2	2	2				
		— 39	700 х 16 х 10																2						
		— 33	780 х 16 х 10																	2					
		— 52	850 х 16 х 10																		2				

Формат	Зона	Поз.	Обозначение	Наименование	Кол. на исполн. 1.136.5-23. 2-03 12 000- —	01	02	03	04	05	06	07	08	09	10	11	12	13	14	15	16	17	Примечание
				Стекло ГОСТ 111-78 толщ. 2,5-3 мм.																			
64		7	1.136.5-23. 2-00 002 — 40	700 х 585	1																		
			— 41	700 х 735		1																	
			— 42	700 х 815			1																
			— 43	700 х 885				1															
			— 44	1000 х 585					1														
			— 45	1000 х 735						1													
			— 46	1000 х 815							1												
			— 47	1000 х 885								1											
			— 48	1300 х 585									1										
			— 49	1300 х 735										1									
			— 50	1300 х 815											1								
			— 51	1300 х 885												1							
			— 52	1300 х 775													1						
			— 53	1300 х 315														1					
			— 54	1300 х 685															1				
			— 55	1580 х 695																1			
			— 56	1580 х 775																	1		
			— 57	1580 х 845																		1	
			— 58	1580 х 885																			
				Стандартные изделия																			
		10		Нагель Н33 ГОСТ 17585-72	4	4	4	4	4	4	4	4	4	4	4	4	4	4	4	4	4	4	
		11		Гвозди 1.2×20 ГОСТ 4028-63*	16	18	18	18	20	20	20	20	22	22	22	22	22	16	16	24	24	24	
		13		Угольник УГ75-ГОСТ 5091-78	2	4	4	4	2	2	4	4	2	4	4	4	4	—	4	4	4	4	
		14		Шуруп 1-3 х 25																			
				ГОСТ 1145-80	10	20	20	20	10	10	20	20	10	20	20	20	20	—	20	20	20	20	

Копировал: Зет-23627 63 Формат А3

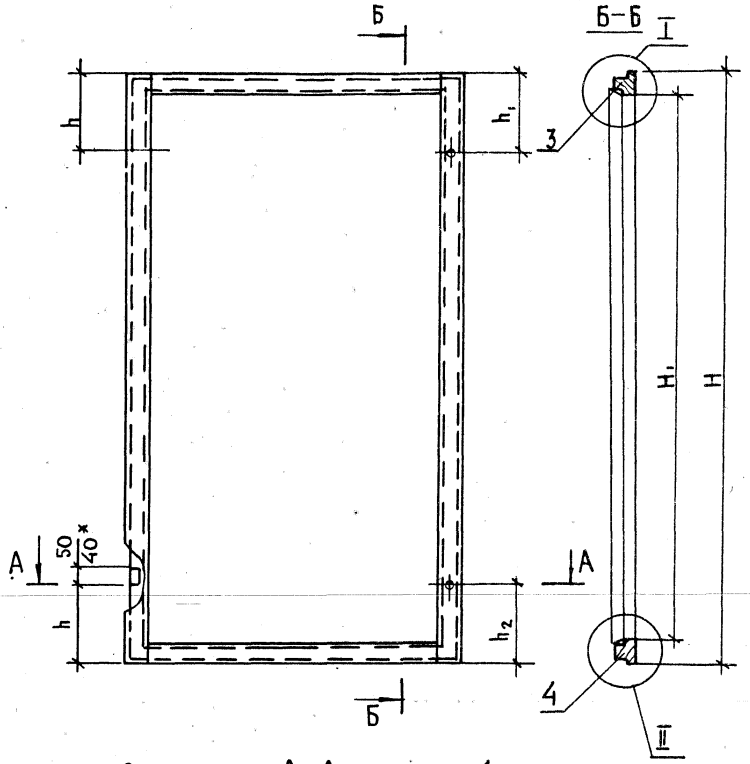

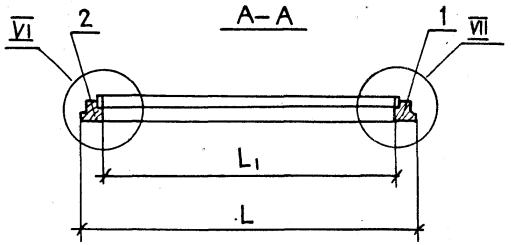

Размеры в мм

Обозначение	Марка блока	H	H₁	h	h₁	h₂	L	L₁	Объем, м³ в чистоте
1.136.5-23.2-03 12.000	ОР 9-12	795	685	150	150	150	680	570	0.0072
-01	ОР 9-13,5						830	720	0,0079
-02	ОР 9-14						910	800	0,0085
-03	ОР 9-15						980	870	0,0087
-04	ОР 12-12	1095	985		350	250	680	570	0,0087
-05	ОР 12-13,5						830	720	0,0093
-06	ОР 12-14						910	800	0,0097
-07	ОР 12-15						980	870	0,0102
-08	ОР 15-12	1395	1285	200		200	680	570	0,0103
-09	ОР 15-13,5						830	720	0,0109
-10	ОР 15-14						910	800	0,0113
-11	ОР 15-15						980	870	0,0116
-12	ОР 15-18						850	740	0,0109
-13	ОР 15-18						410	300	0,0088
-14	ОР 15-21						780	670	0,0106
-15	ОР 18-13,5	1695	1565				810	680	0,0142
-16	ОР 18-14						890	760	0,0147
-17	ОР 18-15						960	830	0,0151

1. Узлы I, II см. черт. 1.136.5- 2.01 10 000 СБ лист 2
2. Узлы VI, VII см. черт 1.136.5- 2.03 10 000 СБ
3* Размер для створок ОР9

Н. контр	Мокроусов		
ГИП	Степнов		
Ст. инж	Мокроусов		

1.136.5-23.2-03 12 000 СБ

Створка
Сборочный чертеж

Стадия	Масса	Масштаб
Р		1:10
Лист	Листов 1	

ЦНИИЭП жилища

23с27 с4

Форма	Зона	Поз.	Обозначение	Наименование	Кол. на исполн. 1.136.5-23. 2-03 13 000																		Примечание
					-	01	02	03	04	05	06	07	08	09	10	11	12	13	14	15	16	17		
				Документация																			
А3			1.136.5-23. 2-03 13 000	Сворочный чертеж	X	X	X	X	X	X.	X	X	X	X	X	X	X	X	X	X	X	X		
				Детали																			
				Древесина хвойная																			
				ГОСТ 24454-80Е																			
БЧ		1	1.136.5-23.2-03 13 101	Брусок 745×55×42	1	1	1	1															
БЧ		2	-01	745×55×42	1	1	1	1															
БЧ		1	-02	1045×55×42					1	1	1	1											
БЧ		2	-03	1045×55×42					1	1	1	1											
БЧ		1	-04	1345×55×42									1	1	1	1	1	1	1	1			
БЧ		2	-05	1345×55×42									1	1	1	1	1	1	1	1			
БЧ		1	-06	1645×65×42																	1	1	
БЧ		2	-07	1645×65×42																	1	1	
БЧ		3	1.136.5-23.2-03 13 102	610×55×42	1				1				1										
БЧ		4	-01	610×55×42	1				1				1										
БЧ		3	-02	760×55×42		1				1				1									
БЧ		4	-03	760×55×42		1				1				1									
БЧ		3	-04	840×55×42			1				1				1								
БЧ		4	-05	840×55×42			1				1				1								
БЧ		3	-06	910×55×42				1				1				1							

Марка блока	ОР 9-12	ОР9-13,5	ОР 9-14	ОР9-15	ОР 12-12	ОР 12-13,5	ОР 12-14	ОР 12-15	ОР 15-12	ОР 15-13,5	ОР 15-14	ОР 15-15	ОР 15-18	ОР 15-18	ОР 15-21	ОР 18-13,5	ОР 18-14	ОР 18-15

Н. контр.	Мокроусов		
ГИП	Степнов		
Ст. инж.	Мокроусов		

1.136.5-23.2-03 13 000

Створка

Стадия	Лист	Листов
Р	1	4

ЦНИИЭП жилища

Зона	Поз.	Обозначение	Наименование	Кол на исполн. 1.136.5-23.2-03 13 000-																			Примечание
				-	01	02	03	04	05	06	07	08	09	10	11	12	13	14	15	16	17				
	4	1.136.5-23.2-03 13 102- 07	Брусок 910×55×42				1				1				1									
	3	-08	780×55×42													1								
	4	-09	780×55×42													1								
	3	-10	340×55×42														1							
	4	-11	340×55×42														1							
	3	-12	710×55×42															1						
	4	-13	710×55×42															1						
	3	-14	740×65×42																1					
	4	-15	740×65×42																1					
	3	-16	820×65×42																	1				
	4	-17	820×65×42																	1				
	3	-18	890×65×42																		1			
	4	-19	890×65×42																		1			
	5	1.136.5-23.2-00.00.001- 04	Штапик 655×16×10	2	2	2	2																	
		-32	955×16×10					2	2	2	2													
		-05	1255×16×10									2	2	2	2	2	2	2						
		-10	1535×16×10																2	2	2			
		-29	520×16×10	2				2				2												
		-09	670×16×10		2				2				2											
		-31	750×16×10			2				2				2										
		-36	820×16×10				2				2				2									
		-41	690×16×10													2								
		-07	360×16×10														2							
		-32	620×16×10															2						
		-25	630×16×10																2					
		-35	710×16×10																	2				
		-34	780×16×10																		2			

Формат	Зона	Поз.	Обозначение	Наименование	Кол. на исполн. 1.136.5-23.2-03 13 000-																	Примечание
					–	01	02	03	04	05	06	07	08	09	10	11	12	13	14	15	16	17	
БЧ		6	1.136.5-23.2-03 13 103	Слив 555×25×19	1				1				1									
			-01	705×25×19		1				1				1								
			-02	785×25×19			1				1				1							
			-03	855×25×19				1				1				1						
			-04	725×25×19													1					
			-05	285×25×19														1				
			-06	655×25×19															1			
			-07	665×25×19																1		
			-08	745×25×19																	1	
			-09	815×25×19																		1
				Стекло ГОСТ 111-78 толщ 2,5-3мм																		
БЧ		7	1.136.5-23.2-00 00 002-54	650×515	1																	
			-55	650×665		1																
			-56	650×745			1															
			-57	650×815				1														
			-58	950×515					1													
			-59	950×665						1												
			-60	950×745							1											
			-61	950×815								1										
			-62	1250×515									1									
			-63	1250×665										1								
			-64	1250×745											1							
			-65	1250×815												1						
			-66	1250×685													1					
			-67	1250×245														1				
			-68	1250×615															1			
			-69	1530×625																1		

Поз.	Обозначение	Наименование	Кол. на исполн. 1.136.5-23.2-03 13 000-																	Примечание
			–	01	02	03	04	05	06	07	08	09	10	11	12	13	14	15	16	17	
7	1.136.5-23.2-00 00 000-70	Стекло 1530×705																	1		
	-71	1530×775																		1	
		Стандартные изделия																			
8		Нагель Н33																			
		ГОСТ 17585-72	4	4	4	4	4	4	4	4	4	4	4	4	4	4	4	4	4	4	
		Гвозди ГОСТ 4028-63																			
9		1,2×20	16	18	18	18	20	20	20	20	22	22	22	22	22	16	16	24	24	24	
12		1,8×40	4	4	4	4	4	4	4	4	4	4	4	4	4	3	3	4	4	4	
10		Угольник УГ75-1																			
		ГОСТ 5091-78	4	4	4	4	2	2	4	4	2	2	4	4	4	–	4	4	4	4	
11		Шуруп 1-3×25																			
		ГОСТ 1145-80	10	20	20	20	10	10	20	20	10	10	20	20	20	–	20	20	20	20	

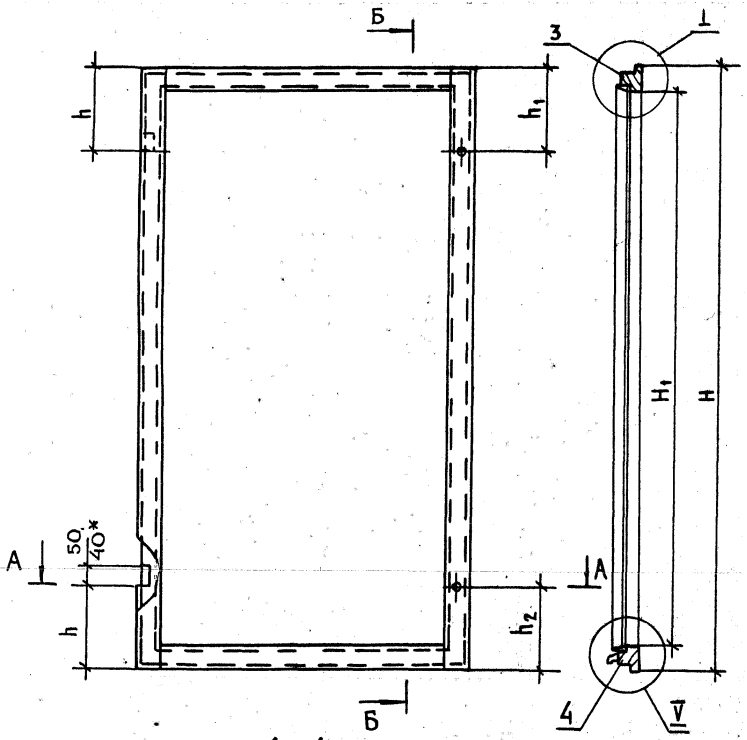

А – А

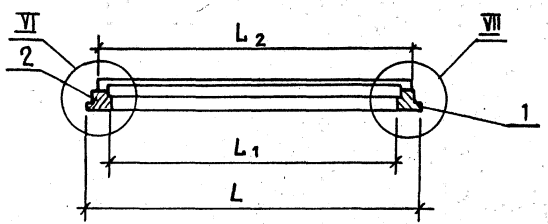

1. Узел I см. черт 1.136.5-23.2-01 10 000 СБ лист 2
2. Узел V см. черт 1.136.5-23.2-01 11 000 СБ
3. Узлы VI, VII см. черт. 1.136.5-23.2-03 10 000 СБ
4. * Размер для ОР9

Размеры в мм

Обозначение	Марка блока	H	H1	h	h1	h2	L	L1	L2	Объем, м³ в чистоте
1.136.5-23.2-03 13 000	ОР9-12	745	635	150	150	150	610	500	555	0,0069
-01	ОР9-13,5						760	650	705	0,0077
-02	ОР9-14						840	730	785	0,0081
-03	ОР9-15						910	800	855	0,0085
-04	ОР12-12	1045	935		350	250	610	500	555	0,0080
-05	ОР12-13,5						760	650	705	0,0091
-06	ОР12-14						840	730	785	0,0096
-07	ОР12-15						910	800	855	0,0100
-08	ОР15-12	1345	1235	200		200	610	500	555	0,0096
-09	ОР15-13,5						760	650	705	0,0106
-10	ОР15-14						840	730	785	0,0110
-11	ОР15-15						910	800	855	0,0112
-12	ОР15-18						780	610	725	0,0107
-13	ОР15-18						340	230	285	0,0083
-14	ОР15-21						710	600	655	0,0104
-15	ОР18-13,5	1645	1515				740	610	665	0,0129
-16	ОР18-14						820	690	745	0,0143
-17	ОР18-15						890	760	815	0,0149

Н. контр.	Мокроусов		
ГИП	Степнов		
Ст. инж.	Мокроусов		

1.136.5-23.2-03 13 000 СБ

Створка
Сборочный чертеж

Стадия	Масса	Масштаб
Р		1:10
Лист	Листов 1	

ЦНИИЭП жилища

Формат	Зона	Поз.	Обозначение	Наименование	Кол. на исполн. 1.136.5-23.2-04 00 000-										Примечание
					-	01	02	03	04	05	06	07	08	09	10	
				Документация											
А3			1.136.5-23.2-04 00 000 СБ. рис.1	Сборочный чертеж					×	×	×	×	×	×	×	
			Рис.2		×	×	×	×								
				Сборочные единицы												
А4		1	1.136.5-23.2-04 01 000	Коробка	1											
			-01	Коробка		1										
			-02	Коробка			1									
			-03	Коробка				1								
			-04	Коробка					1							
			-05	Коробка						1						
			-06	Коробка							1					
			-07	Коробка								1				

Марка	ОР 12-12	ОР 12-13,5	ОР 12-14	ОР 12-15	ОР 15-12	ОР 15-13,5	ОР 15-14	ОР 15-15	ОР 18-13,5	ОР 18-14	ОР 18-15

Н. Контр.	Мокроусов		1.136.5-23. 2-04 00 000
Гип	Степнов		Блок оконный
Ст. Инж.	Мокроусов		Стадия: Р; Лист: 1; Листов: 4
			ЦНИИЭП жилища

Инв. № подл. | Подпись и дата | Взам. инв. №

Формат	Зона	Поз.	Обозначение	Наименование	Кол. на исполн. 1.136.5-23.2-04 00 000-										Примечание
					-	01	02	03	04	05	06	07	08	09	10	
А4		1	1.136.5-23.2-03 01 000-08	Коробка									1			
			-09	Коробка										1		
			-10	Коробка											1	
А4		2	1.136.5-23.2 03 12 000-04	Створка	1											
			-05	Створка		1										
			-06	Створка			1									
			-07	Створка				1								
			-08	Створка					1							
			-09	Створка						1						
			-10	Створка							1					
			-11	Створка								1				
			-15	Створка									1			
			-16	Створка										1		
			-17	Створка											1	
А4		3	1.136.5-23. 2 03 13 000-04	Створка	1											
			-05	Створка		1										
			-06	Створка			1									
			-07	Створка				1								
			-08	Створка					1							

1.136.5-23. 2-04 00 000	Лист 2

Формат	Зона	Поз.	Обозначение	Наименование	Кол. на исполн. 1.136.5-23.2-04 00 000-											Примечание
					-	01	02	03	04	05	06	07	08	09	10	
А4		3	1.136.5-23.2-03 13 000-09	Створка						1						
			-10	Створка							1					
			-11	Створка								1				
			-15	Створка									1			
			-16	Створка										1		
			-17	Створка											1	
А4		4	1.136.5-23.2-02 10 000-01	Створка	1	1	1	1								
			-04	Створка					1	1	1	1				
			-06	Створка									1	1	1	
А4		5	1.136.5-23.2-02 11 000-01	Створка	1	1	1	1								
			-04	Створка					1	1	1	1				
			-06	Створка									1	1	1	
А4		6	1.136.5-23.2-01 14 000-03	Форточка	1	1	1	1	1	1	1	1				
			-06	Форточка									1	1	1	
А4		7	1.136.5-23.2-01 15 000-03	Форточка	1	1	1	1	1	1	1	1				
			-06	Форточка									1	1	1	

Инв. № подл. | Подпись и дата | Взам. инв. №

Формат	Зона	Поз.	Обозначение	Наименование	Кол. на исполн. 1.136.5-23.2-04 00 000-											Примечание
					-	01	02	03	04	05	06	07	08	09	10	
				Стандартные изделия												
		11		Петли ГОСТ 5088-78												
				ПВ1-80П	2	2	2	2	2	2	2	2	2	2	2	
				ПВ2-75-1	2	2	2	2	2	2	2	2	2	2	2	
				ПВ1-100	4	4	4	4	4	4	4	4	4	4	4	2 прав. 2 лев.
				ПВ2-100-1	4	4	4	4	4	4	4	4	4	4	4	
		12		Завертка 3Р 2-1												
				ГОСТ 5090-79	8	8	8	8	10	10	10	10	10	10	10	
		13		Упор оконный УО												
				ГОСТ 5090-79	3	3	3	3	3	3	3	3	3	3	3	
		15		Шуруп 1-3×20												
				ГОСТ 1145-80	48	48	48	48	60	60	60	60	60	60	60	К поз. 12
		16		Шуруп 3×20												
				ГОСТ 1145-80	6	6	6	6	6	6	6	6	6	6	6	К. поз. 13

Рис. 1

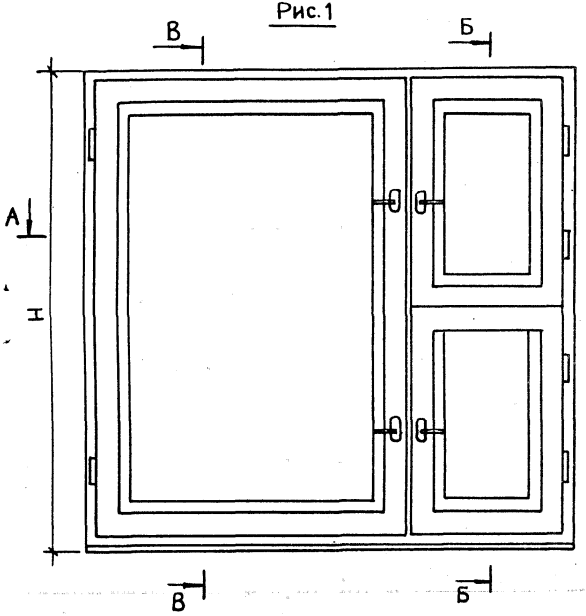

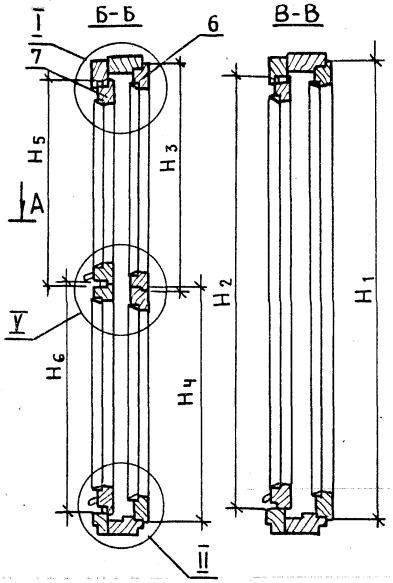

Рис. 2
Остальное - см. рис 1

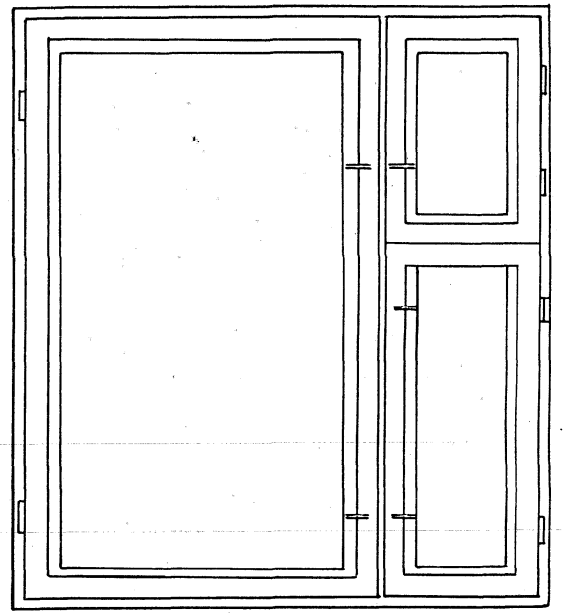

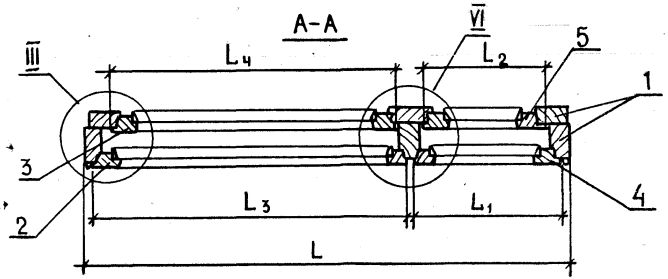

1. Узлы I, II, III см. черт. 1.136.5-23.2-01 000 СБ лист 2
2. Узел VI см. черт. 1.136.5-23.2-03 00 000 СБ лист 2
3. Узел V см. черт 1.136.5-23.2-02 00 000 СБ
4. Таблицу исполнений см лист 2

		1.136.5-23.2-04 00 000 СБ	
		Блок оконный Сборочный чертеж	Стадия: Р; Масса: см. табл.; Масштаб: 1:10
			Лист; Листов 1
Н. контр	Мокроусов		ЦНИИЭП жилища
ГИП	Степнов		
Ст. инж.	Мокроусов		

Размеры в мм

Обозначение	Марка	Рис.	H	H_1	H_2	H_3	H_4	H_5	H_6	L	L_1	L_2	L_3	L_4	Объем, м³ в чистоте
1.136.5-23.2-04 00000	ОР12-12	1	1160	1095	1045	555	547	510	542	1170	410	300	680	610	0,0840
-01	ОР12-13.5									1320			830	760	0,0870
-02	ОР12-14									1400			910	840	0,0895
-03	ОР12-15									1470			980	910	0,0930
-04	ОР15-12	2	1460	1395	1345		847		842	1170			680	610	0,0972
-05	ОР15-13,5									1320			830	760	0,1021
-06	ОР15-14									1400			910	840	0,1040
-07	ОР15-15									1470			980	910	0,1056
-08	ОР18-13,5		1760	1695	1645	575	1127	530	1122	1320	430	300	810	740	0,1177
-09	ОР18-14									1400			890	820	0,1265
-10	ОР18-15									1470			960	890	0,1288

23627 73

Формат	Зона	Поз.	Обозначение	Наименование	Кол-во на исполнение 1.136.5-23.2-04 01 000- –	01	02	03	04	05	06	07	08	09	10	Примечание
				Документация												
А3			1.136.5-23.2 04 01 000 СБ	Сборочный чертеж	×	×	×	×	×	×	×	×	×	×	×	
				Сборочные единицы												
А4		1	1.136.5-23.2 04 01 100	Рамка	1											
		1	-01	Рамка		1										
		1	-02	Рамка			1									
		1	-03	Рамка				1								
		1	-04	Рамка					1							
		1	-05	Рамка						1						
		1	-06	Рамка							1					
		1	-07	Рамка								1				
		1	-08	Рамка									1			

Марка блока	ОР 12-12	ОР 12-13,5	ОР 12-14	ОР 12-15	ОР 15-12	ОР 15-13,5	ОР 15-14	ОР 15-15	ОР 18-13,5	ОР 18-14	ОР 18-15
	1	1	1	1	1	1	1	1	1	1	1

			1.136.5-23.2-04 01 000
			Коробка
Н. контр.	Мокроусов		Стадия: Р; Лист: 1; Листов: 2
ГИП	Степнов		ЦНИИЭП жилища
Ст. инж.	Мокроусов		

Инв. № подл. | Подпись и дата | Взам. инв. №

Формат	Зона	Поз.	Обозначение	Наименование	Кол-во на исполнение 1.136.5-23.2-04 01 000- –	01	02	03	04	05	06	07	08	09	10	Примечание
А4		1	1.136.5-23.2-04 01 100-09	Рамка										1		
		1	-10	Рамка											1	
А4		2	1.136.5-23.2-04 01 200	Рамка	1											
		2	-01	Рамка		1										
		2	-02	Рамка			1									
		2	-03	Рамка				1								
		2	-04	Рамка					1							
		2	-05	Рамка						1						
		2	-06	Рамка							1					
		2	-07	Рамка								1				
		2	-08	Рамка									1			
		2	-09	Рамка										1		
		2	-10	Рамка											1	
				Стандартные изделия												
		4		Гвозди К3,0×80 ГОСТ 4028-63*	16	16	16	16	16	18	18	18	18	18	18	

	1.136.5-23.2-04 01 000	Лист 2

23627 74

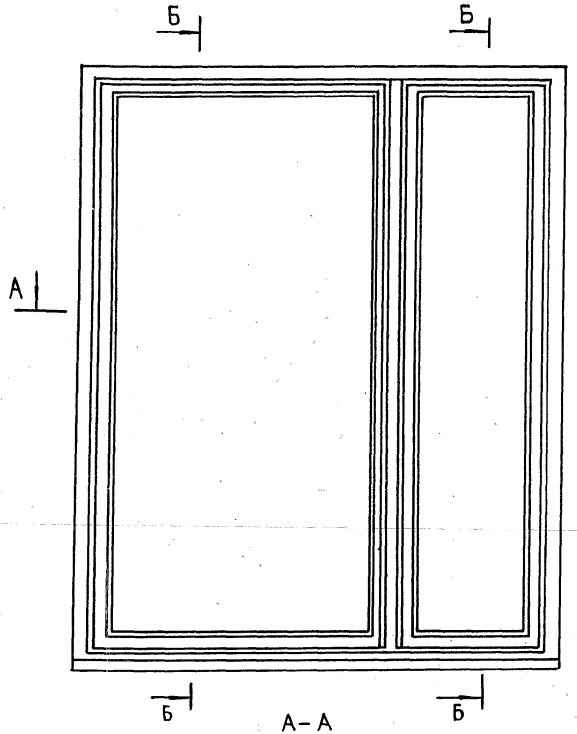

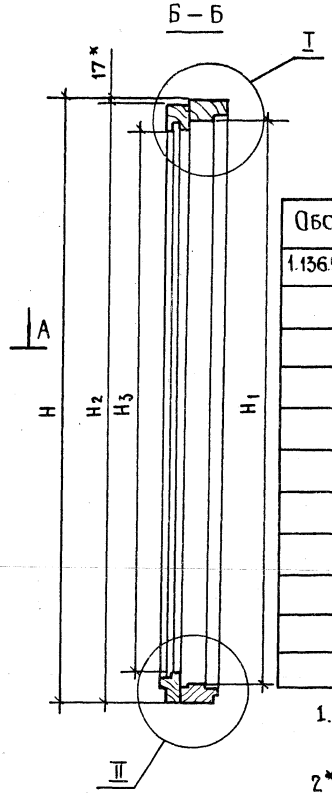

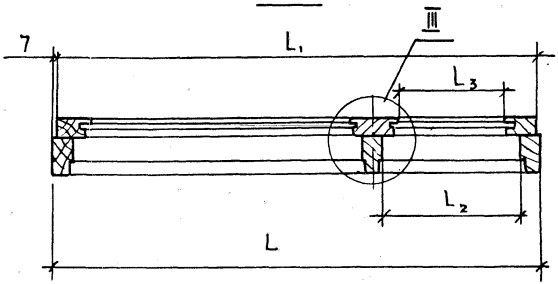

Размеры в мм

Обозначение	Марка блока	H	H1	H2	H3	L	L1	L2	L3	Объем, в чистоте м³
1.136.5-23.2-04 01 000	ОР 12-12	1160	1060	1143	1016	1170	1156	370	298	0,0494
-01	ОР12-13,5					1320	1316			0,0517
-02	ОР12-14					1400	1386			0,0523
-03	ОР12-15					1470	1456			0,0549
-04	ОР15-12	1460	1360	1343	1316	1170	1156			0,0576
-05	ОР15-13,5					1320	1316			0,0599
-06	ОР15-14					1400	1386			0,0610
-07	ОР15-15					1470	1456			0,0621
-08	ОР18-13,5	1760	1660	1743	1616	1320	1316	390	318	0,0683
-09	ОР18-14					1400	1386			0,0697
-10	ОР18-15					1470	1456			0,0710

1. Узлы I, II см. черт. 1.136.5-23.2-01 01 000 СБ
   III см. черт. 1.136.5-23.2-03 01 000 СБ

2* Размеры для справок

			1.136.5-23.2-04 01 000 СБ
			Коробка Сборочный чертеж
Н. контр.	Мокроусов		
ГИП	Степнов		
Гл. инж.	Мокроусов		

Стадия	Масса	Масштаб
Р		1:10
Лист	Листов 1	

ЦНИИЭП жилища

Фор	Зон	По	Обозначение	Наименование	—	01	02	03	04	05	06	07	08	09	10	Примечание
				Документация												
А3			1.136.5-23.2-04 01 100 СБ Рис1	Сборочный чертеж	X	X	X	X								
			Рис.2						X	X	X	X	X	X	X	
				Детали												
				Древесина хвоиная												
				ГОСТ 24454-80Е												
БЧ		1	1.136.5-23. 2-04 01 101	Брусок 1160×94×50	1	1	1	1								
БЧ		2	-01	1160×94×50	1	1	1	1								
БЧ		1	-02	1460×94×50					1	1	1	1				
БЧ		2	-03	1460×94×50					1	1	1	1				
				Марка блока	ОР 12-12	ОР 12-13,5	ОР 12-14	ОР 12-15	ОР 15-12	ОР 15-13,5	ОР 15-14	ОР 15-15	ОР 18-13,5	ОР 18-14	ОР 18-15	

Н. контр.	Мокроусов		1.136.5-23.2-04 01 100
ГИП	Степнов		Рамка
Ст. инж	Мокроусов		

Стадия	Лист	Листов
Р	1	2

ЦНИИЭП
Жилища

Инв N° подл	Подл. и дата	Взам. инв N

Формат	Зона	Поз.	Обозначение	Наименование	Кол-во на исполнение 1.136.5-23.2-04 01 100- —	01	02	03	04	05	06	07	08	09	10	Примечание
БЧ		1	1.136.5-23.2-04.01.101-04	1760×94×50									1	1	1	
БЧ		2	-05	1760×94×50									1	1	1	
БЧ		3	1.136.5-23.2-04 01.102	1160×94×60	1	1	1	1								
БЧ		3	-01	1460×94×60					1	1	1	1				
БЧ		3	-02	1760×94×60									1	1	1	
БЧ		4	1.136.5-23.2-04 01 103	1170×94×50	1				1							
БЧ		5	-01	1170×94×50	1				1							
БЧ		4	-02	1320×94×50		1				1			1			
БЧ		5	-03	1320×94×50		1				1			1			
БЧ		4	-04	1400×94×50			1				1			1		
БЧ		5	-05	1400×94×50			1				1			1		
БЧ		4	-06	1470×94×50											1	
БЧ		5	-07	1470×94×50											1	

23627 76

1.136.5-23. 2-04 01 100 | Лист 2

75

Рис. 1

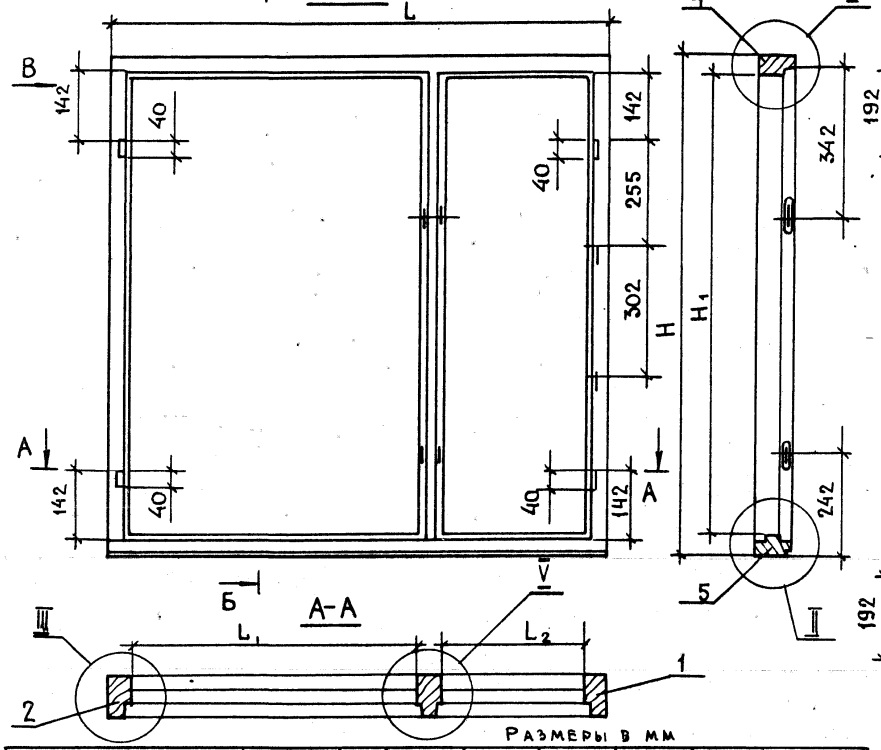

Рис. 2

Остальное - см. рис. 1

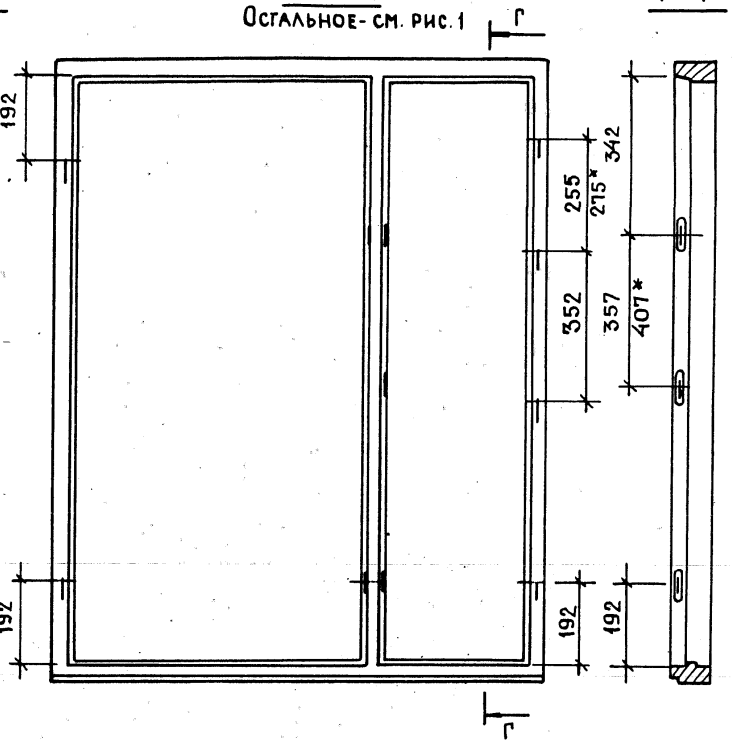

Размеры в мм

Обозначение	Марка блока	Рис	H	H_1	L	L_1	L_2	Объем, м² в чистоте
1.136.5-23.2-04 01 100	ОР 12-12	1	1160	1060	1170	640	370	0,0283
-01	ОР 12-13.5				1320	790		0,0298
-02	ОР 12-14				1400	870		0,0304
-03	ОР 12-15				1470	940		0,0321
-04	ОР 15-12	2	1460	1360	1170	630		0,0328
-05	ОР 15-13,5				1320	790		0,0342
-06	ОР 15-14				1400	870		0,0349
-07	ОР 15-15				1470	940		0,0356
-08	ОР 18-13.5		1760	1660	1320	750	390	0,0388
-09	ОР 18-14				1400	830		0,0396
-10	ОР 18-15				1470	920		0,0403

1. Узлы I II III и вид „В" см. черт 1.136.5-23.2-0101100 сб. лист 2
2. Узел V см. черт 1.136.5-23.2-03 01 100 сб лист 2
3* Размер для рамок ОР 18

Н. контр.	Мокроусов	
ГИП	Степнов	
Ст. инж.	Мокроусов	

1.136.5-23. 2-04 01 100 СБ

Рамка
Сборочный чертеж

Стадия	Масса	Масштаб
Р		1:10
Лист	Листов 1	

ЦНИИЭП жилища

Формат	Зона	Поз.	Обозначение	Наименование	—	01	02	03	04	05	06	07	08	09	10	Примечание
				Документация												
А3			1.136.5-23.2-04 01.200 СБ Рис1	Сборочный чертеж	×	×	×	×								
			Рис2						×	×	×	×				
			Рис3										×	×	×	
				Детали												
				Древесина хвойная												
				ГОСТ 24454-80Е												
БЧ		1	1.136.5-23.2 04 01. 201	Брусок 1143×84×44	1	1	1	1								

Марка блока	ОР12-12	ОР12-13,5	ОР12-14	ОР12-15	ОР15-12	ОР15-13,5	ОР15-14	ОР15-15	ОР18-13,5	ОР18-14	ОР18-15

Н. контр.	Мокроусов		1.136.5-23. 2-04 01 200
ГИП	Степнов		Рамка
Ст. инж.	Мокроусов		

Стадия	Лист	Листов
Р	1	2

ЦНИИЭП жилища

Инв.№ подл. | Подпись и дата | Взам. инв.№

Формат	Зона	Поз.	Обозначение	Наименование	Кол-во на исполнение 1.136.5-23.2-04 01 200- —	01	02	03	04	05	06	07	08	09	10	Примечание
БЧ		2	1.136.5-23.2 04 01 201 - 01	1143×84×44	1	1	1	1								
БЧ		1	-02	1443×84×44					1	1	1	1				
БЧ		2	-03	1443×84×44					1	1	1	1				
БЧ		1	-04	1743×84×44									1	1	1	
БЧ		2	-05	1743×84×44									1	1	1	
БЧ		3	1.136.5-23.2 04 01 202	1143×122×44	1	1	1	1								
БЧ		3	-01	1443×122×44					1	1	1	1				
БЧ		3	-02	1743×122×44									1	1	1	
БЧ		4	1.136.5-23.2 04 01 207	1156×64×44	1				1							
БЧ		4	-01	1306×64×44		1				1			1			
БЧ		4	-02	1386×64×44			1				1			1		
			-03	1456×64×44				1				1			1	
БЧ		5	1.136.5-23.2-04 01 210	1156×63×44	1				1							
БЧ		5	-01	1306×63×44		1				1			1			
БЧ		5	-02	1386×63×44			1	1			1			1		
БЧ		5	-03	1456×63×44				1				1			1	

1.136.5-23. 2-04 01 200

Лис 2

23627 18

Рис. 1

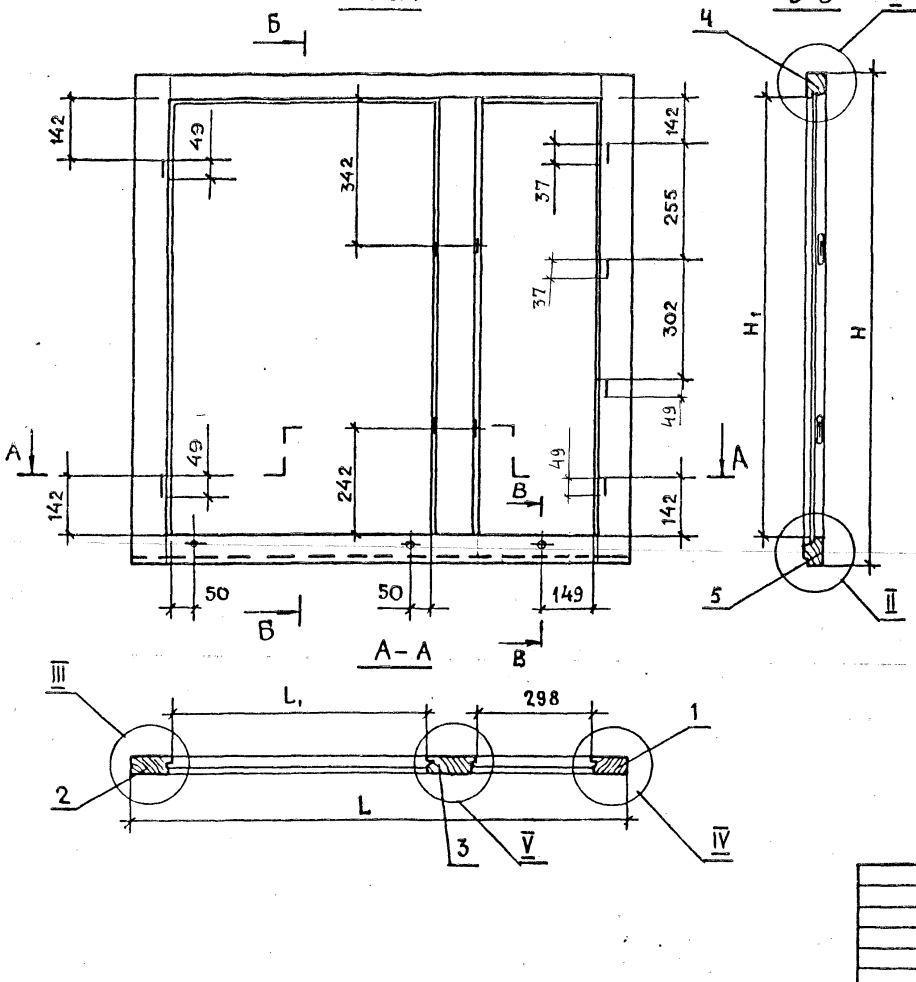

Рис. 2
ОСТАЛЬНОЕ - СМ. РИС. 1

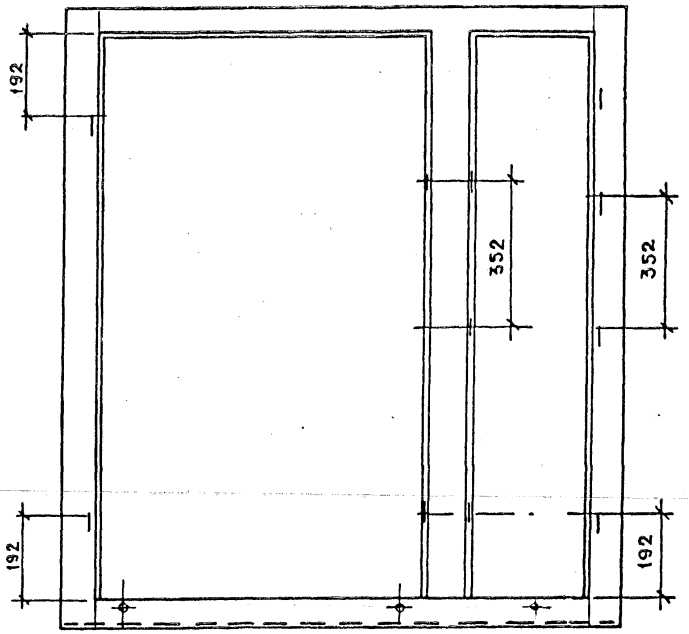

1. Узлы I II III IV и сечение „В-В" см. черт. 1.136.5-23.2-01 01 200 СБ, лист 2
2. Узел V см. черт. 1.136.5-23.2-03 01 200 СБ, лист 2
3. Таблицу исполнений см. лист 2

				1.136.5-23.2-04 01 200 СБ	
				Рамка Сборочный чертеж	Стадия: Р; Масса: ; Масштаб: 1:10
					Лист 1; Листов 2
Н. контр	Мокроусов				ЦНИИЭП жилища
ГИП	Степнов				
Ст. инж.	Мокроусов				

Рис. 3
Остальное - см. рис. 1.

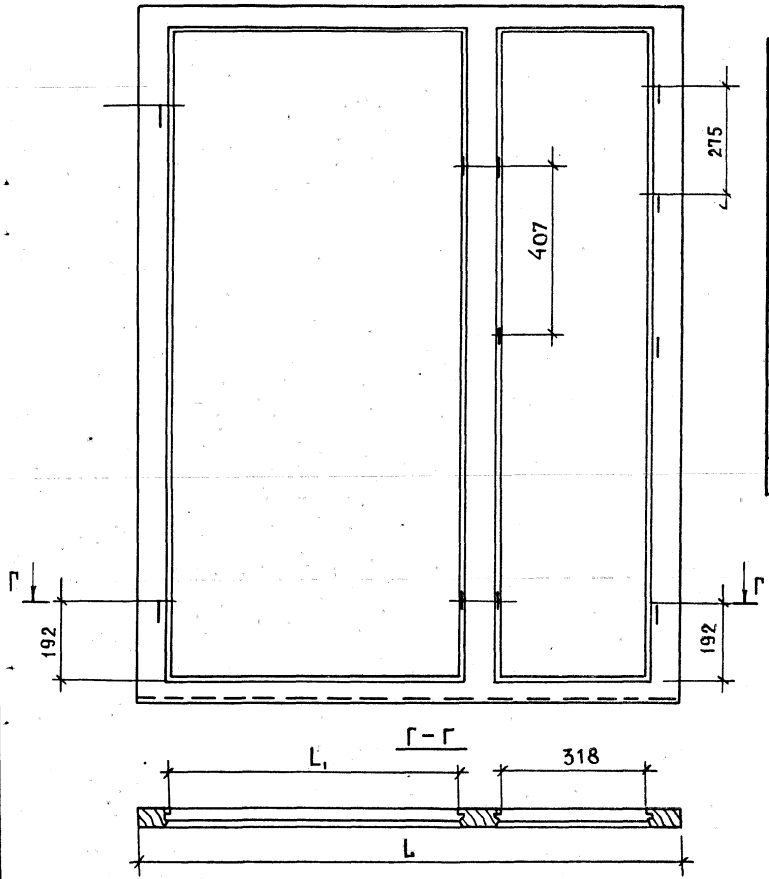

Размеры в мм

Обозначение	Марка блока	Рис.	H	H_1	L	L_1	Объем, $м^3$ в чистоте
1.136.5-23.2-04 01 200	ОР 12-12	1	1143	1016	1156	568	0,0211
-01	ОР 12-13.5				1306	718	0,0219
-02	ОР 12-14				1386	788	0,0223
-03	ОР 12-15				1456	868	0,0238
-04	ОР 15-12	2	1443	1316	1156	568	0,0248
-05	ОР 15-13.5				1306	718	0,0257
-06	ОР 15-14				1386	788	0,0261
-07	ОР 15-15				1456	868	0,0265
-08	ОР 18-13,5	3	1743	1616	1306	698	0,0295
-09	ОР 18-14				1386	778	0,0302
-10	ОР 18-15				1456	848	0,0307

Формат	Зона	Поз.	Обозначение	Наименование	Кол на исполн. 1.136.5-23.2-05 00 000- —	01								Примечание
				Документация										
А3			1.136.5-23.2-05 00 000 СБ	Сборочный чертеж	X	X								
				Сборочные единицы										
А4		1	1.136.5-23.2-05 01 000	КОРОБКА	1									
А4		1	-01	Коробка		1								
А4		2	1.136.5-23.2-03 12 000-12	Створка	1									
А4		3	-13	Створка	1									
А4		2	-14	Створка		2								
А4		6	1.136.5-23.2-03.13 000-12	Створка	1									
А4		7	-13	Створка	1									
А4		6	-14	Створка		2								

Марка	ОР15-18	ОР15-21

Н. контр.	Мокроусов		
ГИП	Степнов		
Ст. инж.	Мокроусов		

1.136.5-23.2-05 00 000

Блок оконный

Стадия	Лист	Листов
Р	1	2

ЦНИИЭП жилища

Инв № подл.	Подп и дата	Взам. инв №

Формат	Зона	Поз.	Обозначение	Наименование	Кол на исполн. 1.136.5-23.2-05 00 000- —	01								Примечание
А4		4	1.136.5-23.2-02 10 000-04	Створка	1	1								
А4		4	1.136.5-23.2-02 11 000-04	Створка	1	1								
А4		8	1.136.5-23.2-01 14 000-03	Форточка	1	1								
А4		8	1.136.5-23.2-01 15 000-03	Форточка	1	1								
				Стандартные изделия										
				Шуруп 3х20 ГОСТ 1145-80	8	8								К поз. 13
		10		Петля ПВ1-100Л										
				ГОСТ 5088-72	8	8								0,2 кг
		11		Петля ПВ1-80П										
				ГОСТ 5088-78	8	8								0,15 кг
		12		Завертка ЗР2-1										
				ГОСТ 5090-79	14	14								0,14 кг
		13		Упор У0 ГОСТ 5091-72	4	4								0,04 кг
		14		Шуруп 1-4х25										
				ГОСТ 1145-80	84	84								К поз. 12

13 42352

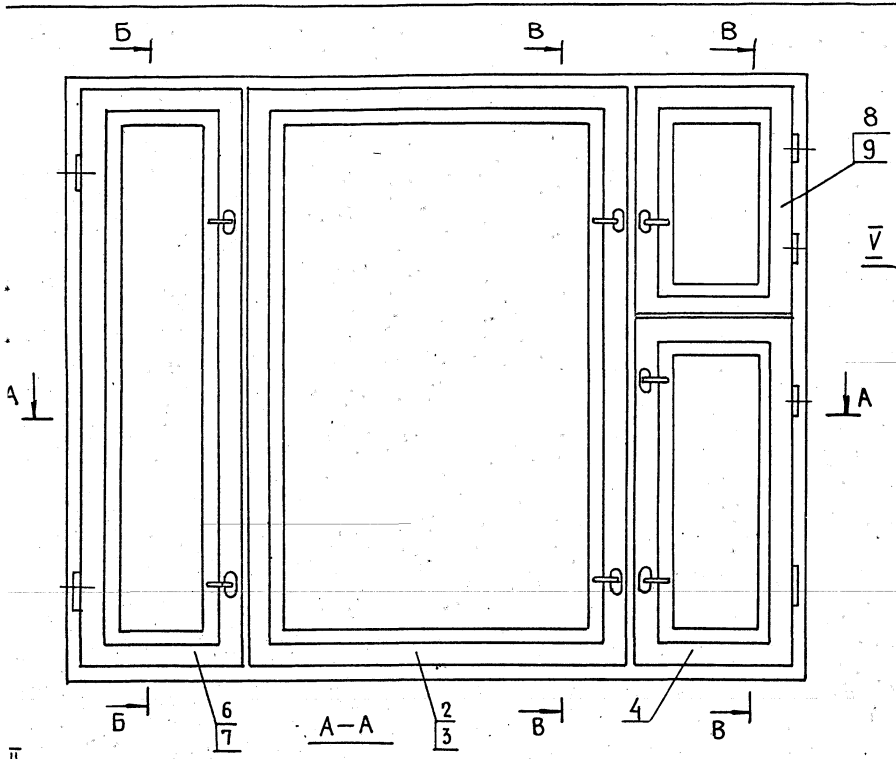

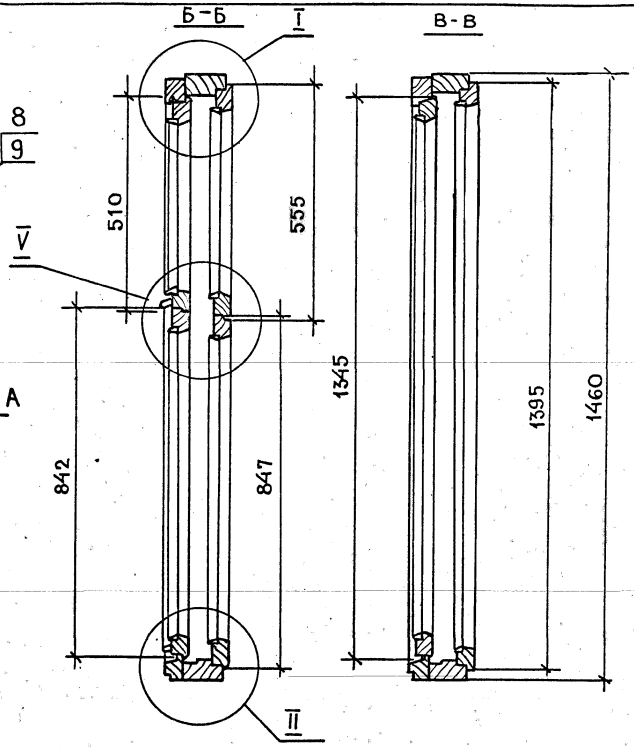

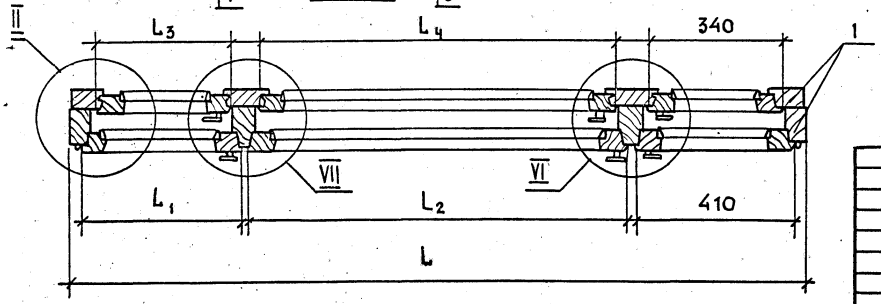

1. Таблицу исполнений см. лист 2

				1.136.5-23.2-05 00 000 СБ	
				Блок оконный Сборочный чертеж	Стадия: Р; Масса: см. табл.; Масштаб: 1:10; Лист 1; Листов 2
Н. контр.	Мокроусов				ЦНИИЭП жилища
ГИП	Степнов				
Ст. инж.	Мокроусов				

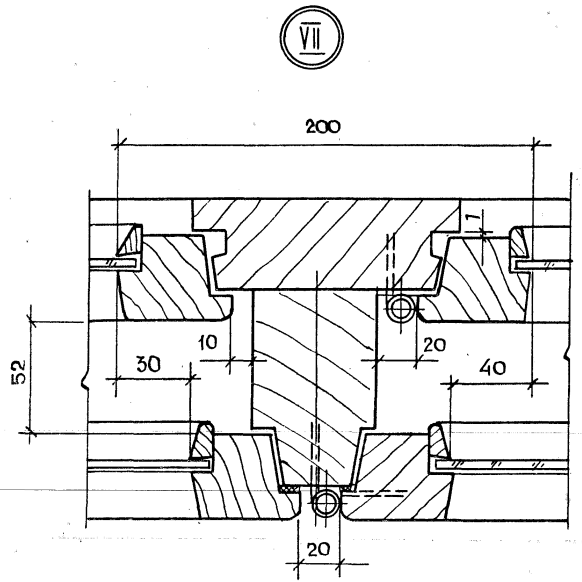

Обозначение	Марка	Размеры в мм					Объем в чистоте м³	Масса кг
		L	L_1	L_2	L_3	L_4		
1.136.5-23.2-05 00 000	ОР 15-18	1770	410	850	340	780	0,145	107,39
-01	ОР 15-21	2070	780	780	710	710	0,152	124,34

1. Узлы I, II, III см. черт 1.136.5-23.2-01 00 000 СБ, лист 2
2. Узел VI см. черт. 1.136.5-23.2-03 000 СБ, лист 2

				ДОКУМЕНТАЦИЯ		
А3			1.136.5-23.2-05 01 000 СБ	СБОРОЧНЫЙ ЧЕРТЕЖ	×	×
				СБОРОЧНЫЕ ЕДИНИЦЫ		
А4		1	1.136.5-23.2-05 01 100	РАМКА	1	
		1	-01	РАМКА		1
				МАРКА БЛОКА	ОР15-18	ОР15-21

				1.136.5-23.2-05 01 000
				КОРОБКА
Н. КОНТР	МОКРОУСОВ			
ГИП	СТЕПНОВ			
СТ. ИНЖ	МОКРОУСОВ			

СТАДИЯ	ЛИСТ	ЛИСТОВ
Р	1	2

ЦНИИЭП ЖИЛИЩА

ИНВ. № ПОДЛ	ПОДП И ДАТА	ВЗАМ ИНВ. №

ФОРМАТ	ЗОНА	ПОЗ.	ОБОЗНАЧЕНИЕ	НАИМЕНОВАНИЕ	КОЛ. НА ИСПОЛН. 1.136.5-23.2-05 01 000 —		ПРИМЕЧАНИЕ
					—	01	
А4		2	1.136.5-23.2-05 01 200	РАМКА	1		
		2	-01	РАМКА		1	
				СТАНДАРТНЫЕ			
				ИЗДЕЛИЯ			
				ГВОЗДИ К3,0х80			
				ГОСТ 4028-63*	16	16	

23627 84

1.136,5-23.2-05 01 000	ЛИСТ 2

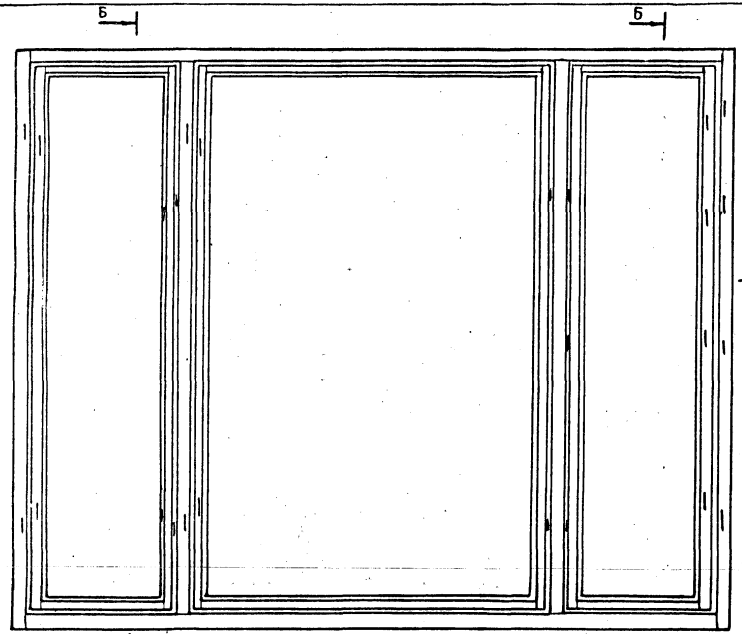

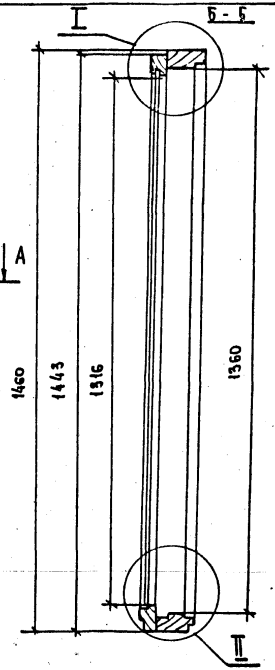

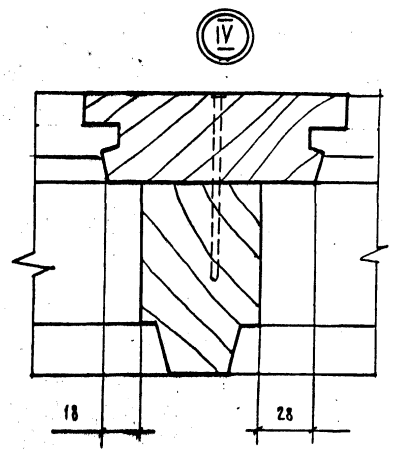

1. Узлы I, II см. черт. 1.136.5 -23.2-01 01 000 СБ
Узел III - черт. 1.136.5 -23.2-03 01 000 СБ

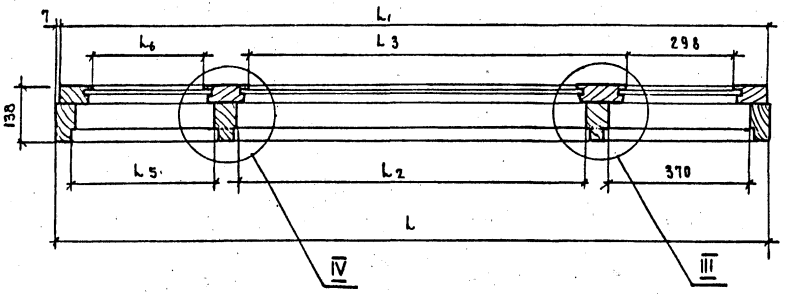

Обозначение	Марка блока	Размеры в мм						Объем, м³ в чистоте
		L	L1	L2	L3	L5	L6	
1.136.5 -23.2-05 01 000	ОР 15-18	1770	1756	810	740	870	298	0,0853
- 01	ОР 15-21	2070	2056	740	885	740	668	0,0868

Н. Контр	Макроусов		
ГИП	Степнов		
Ст. инж.	Макарова		

1.136.5 -23.2-050 1 000 СБ

Коробка
Сборочный чертеж

Стадия	Масса	Масштаб
Р		1:10
Лист	Листов 1	

ЦНИИЭП жилища

Формат	Зона	Поз.	Обозначение	Наименование	Кол на исполн 1.136.5-23.2-05 01 100 —	01	Примечание
					—	01	
				Документация			
А3			1.136.5-23.2-05 01 100 СБ	Сборочный чертеж	×	×	
				Детали			
				Древесина хвойная			
				ГОСТ 24454-80Е			
БЧ		1	1.136.5-23.2-05 01 101	Брусок 1460×94×50	1	1	
БЧ		2	-01	1460×94×50	1	1	
				Марка блока	ОР15-18	ОР15-21	

			1.136.5-23.2-05 01 100
			Рамка
Н.контр	Мокроусов		
ГИП	Степнов		
Ст.инж	Мокроусов		

Стадия	Лист	Листов
Р	1	2

ЦНИИЭП жилища

Инв.№ подл | Подп. и дата | Взам.инв.№

Формат	Зона	Поз.	Обозначение	Наименование	Кол на исполн 1.136.5-23.2-05 01 100 —	01	Примечание
БЧ		3	1.136.5-23.2-05 01-103	Брусок 1460×94×60	1	1	
БЧ		4	1.136.5-23.2-05 01 104	1460×94×50	1	1	
БЧ		5	1.136.5-23.2-05 01 105	Брусок 1770×94×50	1		
БЧ		5	-01	2070×94×50		1	
БЧ		5	1.136.5-23.2-05 01 106	1770×94×50	1		
БЧ		6	-01	2070×94×50		1	

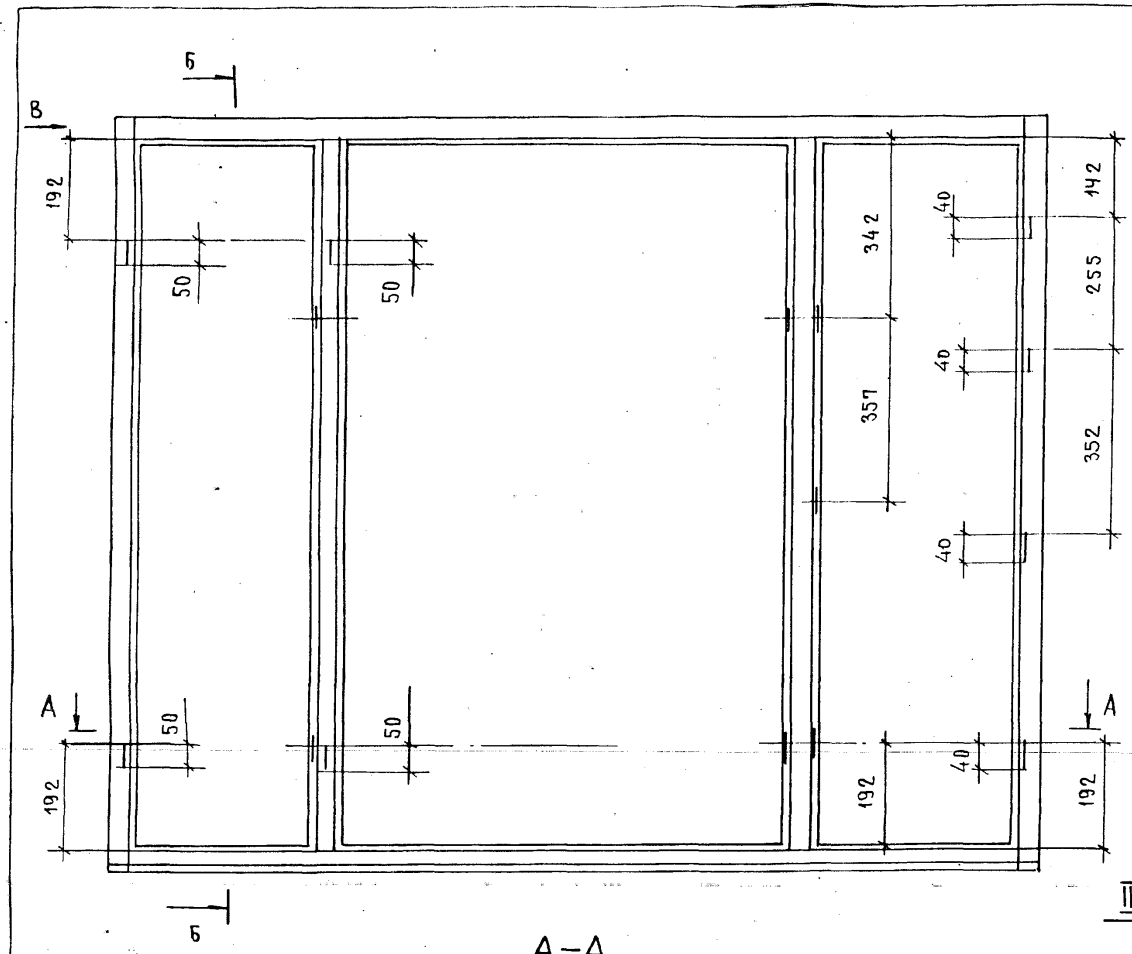

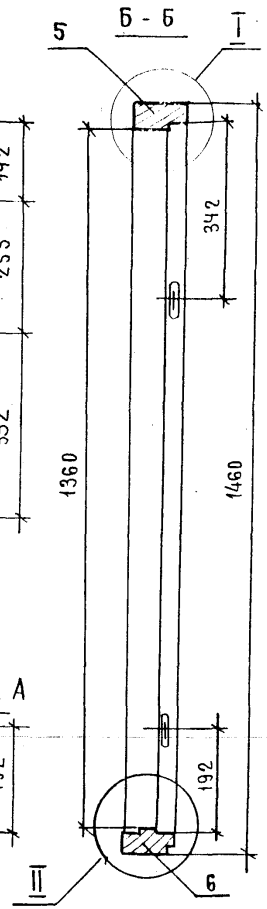

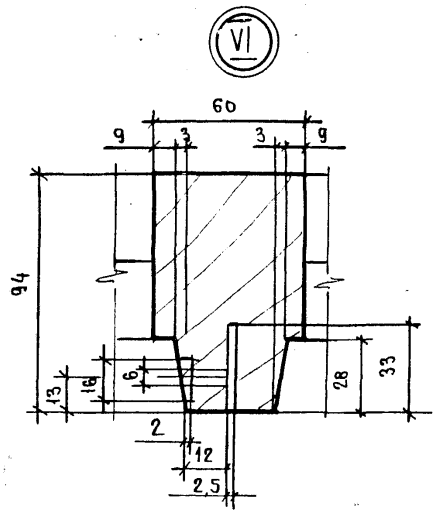

1. Узлы I, II, III и вид „В" см. черт. 1.136.5-23.2-01 01 100 СБ лист 2

2. Узел V - черт. 1.136.5-23.2-03 01 100 СБ лист 2

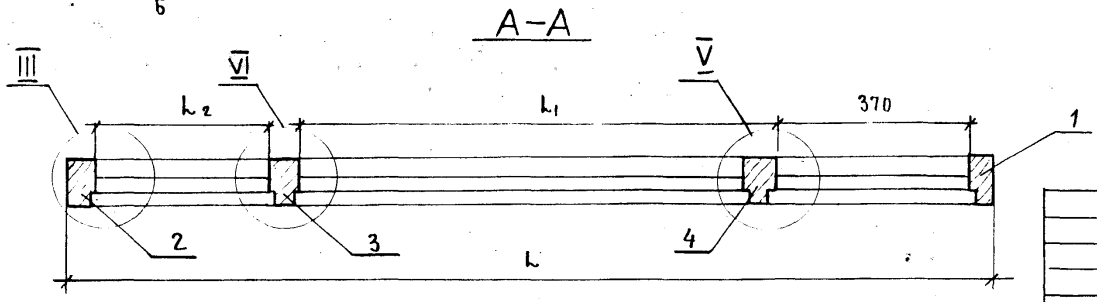

Обозначение	Марка блока	l мм	l1 мм	l2 мм	Объём, м3 в чистоте
1.136.5-23.2-05 01 100	ОР15-18	1770	810	370	0,0477
-01	ОР15-21	2070	740	740	0,0495

Н.контр	Мокроусов	
ГИП	Степнов	
Ст.инж.	Мокроусов	

1.136.5-23.2-05 01 100 СБ

Рамка

Сборочный чертеж

Стадия	Масса	Масштаб
Р		1:10
Лист	Листов 1	

ЦНИИЭП жилища

Формат	Зона	Поз.	Обозначение	Наименование	Кол. на испол. 1.136.5-23.2-05 01 200 —	Кол. на испол. 1.136.5-23.2-05 01 200 -01	Примечание
					—	01	
				Документация			
А3			1.136.5-23.2-05 01 200 СБ	Сборочный чертеж	×	×	
				Детали			
				Древесина хвойная ГОСТ 24454-80Е			
				Марка блока	ОР15-18	ОР15-21	

				1.136.5-23.2-05 01 200
Н. контр.	Мокроусов			Рамка
ГИП	Степнов			Стадия: Р; Лист: 1; Листов: 2
Ст. инж.	Мокроусов			ЦНИИЭП жилища

Инв. № подл. | Подп. и дата | Взам. инв. №

Формат	Зона	Поз.	Обозначение	Наименование	Кол. на испол. 1.136.5-23.2-05 01 200 —	Кол. на испол. 1.136.5-23.2-05 01 200 -01	Примечание
БЧ		1	1.136.5-23.2-05 01 201	Брусок 1443×84×44	1	1	
БЧ		2	-01	1443×84×44	1	1	
БЧ		3	1.136.5-23.2-05 01 203	1443×122×44	1	1	
БЧ		4	1.136.5-23.2-05 01 204	1443×132×44	1	1	
БЧ		5	1.136.5-23.2-05 01 207	1756×64×44	1		
БЧ		5	-01	2056×64×44		1	
БЧ		6	1.136.5-23.2-05 01 208	1756×63×44	1		
БЧ		6	-01	2056×63×44		1	

1.136.5-23.2-05 01 200	Лист 2

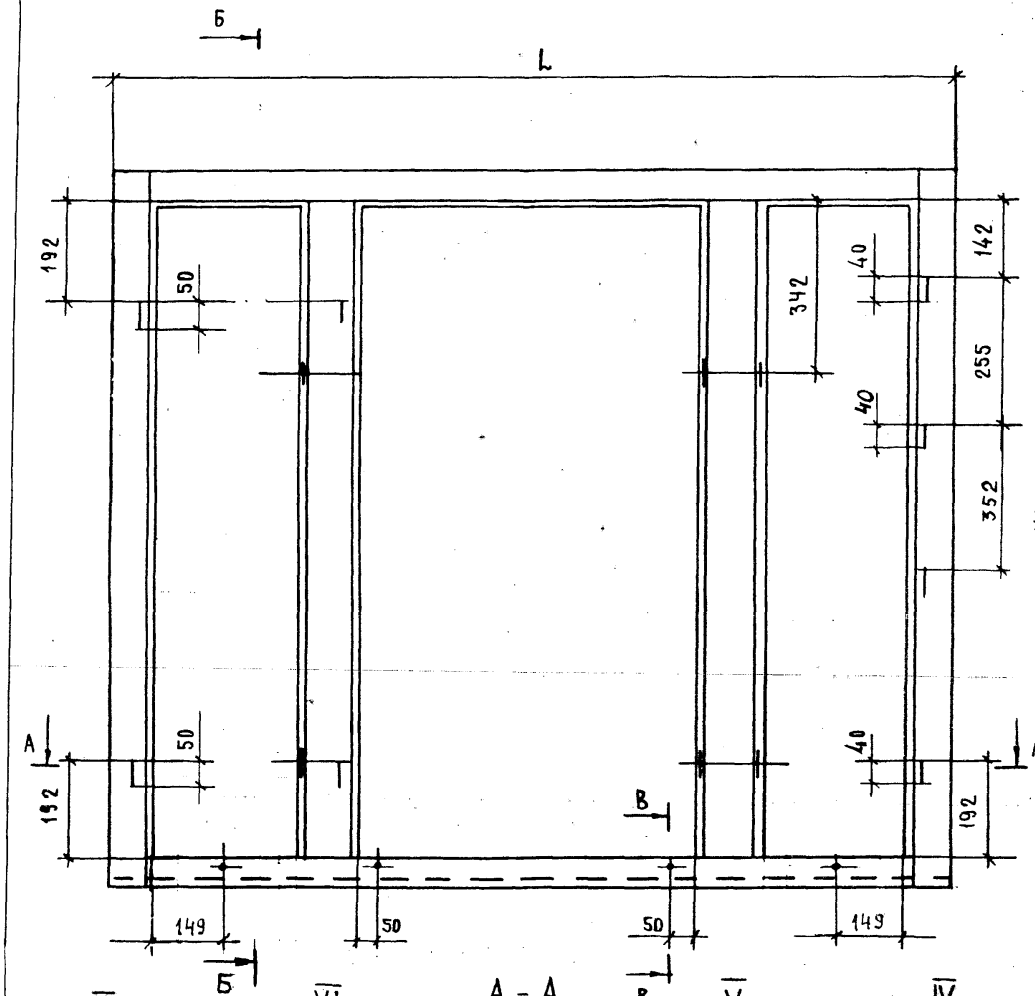

Обозначение	Марка блока	Размеры в мм L	L₁	L₂	Объем, м² в чистоте
1.136.5-23.2-05 01 200	ОР15-18	1756	748	298	0,0376
-01	ОР15-21	2056	668	668	0,0393

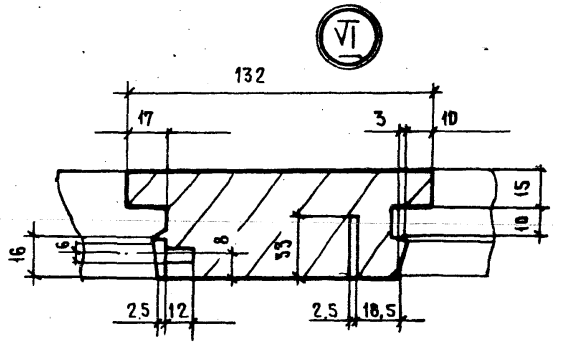

1. Узлы I, II, III, IV и сечение В-В см. черт. 1.136.5-23.2-01 01 200 СБ лист 2
2. Узел V см. черт. 1.136.5-23.2-03 01 200 СБ

Н. контр.	Мокроусов	
ГИП	Степнов	
Ст. инж.	Мокроусов	

1.136.5-23.2-05 01 200 СБ

Рамка

Сборочный чертеж

Стадия	Масса	Масштаб
Р		1:10
Лист	Листов 1	

ЦНИИЭП жилища

23627 89

Фор	Зо	Поз	Обозначение	Наименование	—	01	02	03	04						Примечание
				Документация											
БЧ			1.136.5-23.2-06 00 000 ТО	Техническое описание	×	×	×	×							
АЗ			1.136.5-23.2-06 00 000 СБ	Сборочный чертеж	×	×	×	×							
				Сборочные единицы											
БЧ		1	1.136.5-23.2-06 01 000	Коробка	1										
		1	-01	Коробка		1									
		1	-02	Коробка			1								
		1	-03	Коробка				1							
АЧ		2	1.136.5-23.2-06 10 000	Полотно	1										
		2	-01	Полотно		1									
		2	-02	Полотно			1								
		2	-03	Полотно				1							
				Марка	БР22-1,5	БР22-9	БР24-1,5	БР24-9							

1.136.5-23.2-06 00 000

Н. контр.	Мокроусов		Дверь балконная
ГИП	Степнов		
Ст. инж.	Мокроусов		

Стадия	Лист	Листов
Р	1	2

ЦНИИЭП жилища

Инв. № подл.	Подпись и дата	Взам. инв. №

Формат	Зона	Поз.	Обозначение	Наименование	Кол. на испол. 1.136.5-23.2-06 00 000 —										Примечание
					—	01	02	03							
АЧ		3	1.136.5-23.2-06 00 000	Полотно	1										
		3	-01	Полотно		1									
		3	-02	Полотно			1								
		3	-03	Полотно				1							
				Стандартные изделия											
		8		Петли ГОСТ 5088-78											
				ПВ1-100П	3	3	3	3							Для внутрен. створки
				ПВ2-100-1	3	3	3	3							
		10		Завертка ЗР2-1											
				ГОСТ 5090-79	6	6	6	6							
		15		Шуруп 4×30 ГОСТ 1145-80	4	4	4	4							К поз. 12
		11		Упор оконный											
				УО ГОСТ 5091-78	1	1	1	1							
		12		Ручка РС-80 ГОСТ 5087-72	1	1	1	1							
				Шурупы ГОСТ 1145-80											
		13		1-3×20	2	2	2	2							К поз. 11
		14		1-4×25	36	36	36	36							К поз. 10

1.136.5-23.2-06 00 000

Лист 2

23627 90

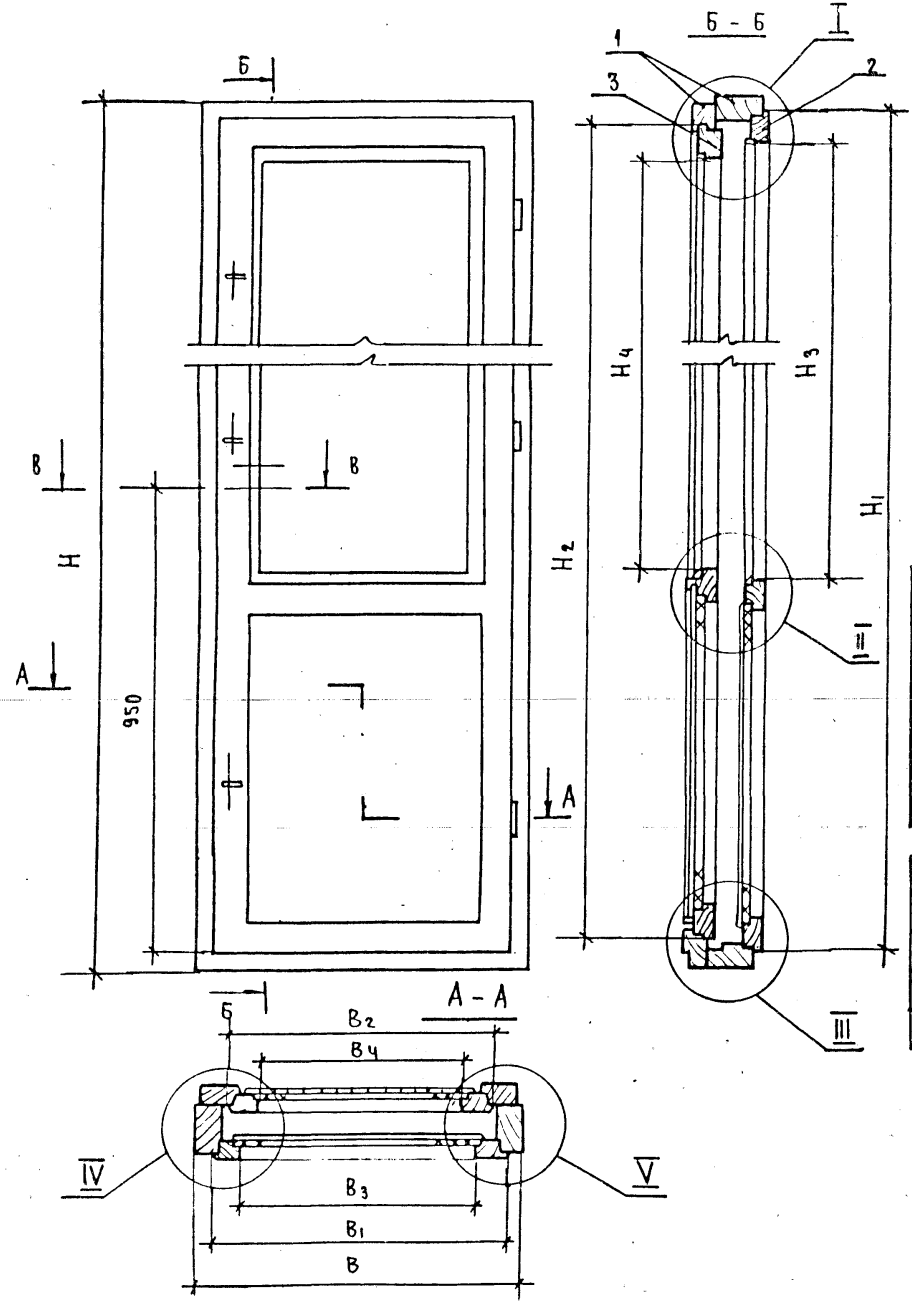

Обозначение	Марка	Размеры в мм										Объем в чистоте м³
		Н	Н1	Н2	Н3	Нч	В	В1	В2	В3	Вч	
1.136.5-23.2-06 00 000	БР 22-7,5	2175	2110	2060	1285	1235	720	660	580	530	450	0,087
-01	БР 22-9						870	810	730	680	600	0,093
-02	БР 24-7,5	2375	2310	2260	1565	1515	720	660	580	530	450	0,092
-03	БР 24-9						870	810	730	680	600	0,098

Продолжение

Обозначение	Марка	Масса кг
1.136.5-23.2-0600000	БР 22-7,5	70,36
-01	БР 22-9	79,44
-02	БР 24-7,5	73,56
-03	БР 24-9	81,81

Н. Контр.	Мокроусов		
ГИП	Степнов		
Ст. инж.	Макрочова		

1.136,5 - 23.2-06 00 000 СБ

Дверь балконная

Сборочный чертеж

Стадия	Масса	Масштаб
Р	См. табл.	1:10
Лист 1	Листов 2	

ЦНИИЭП жилища

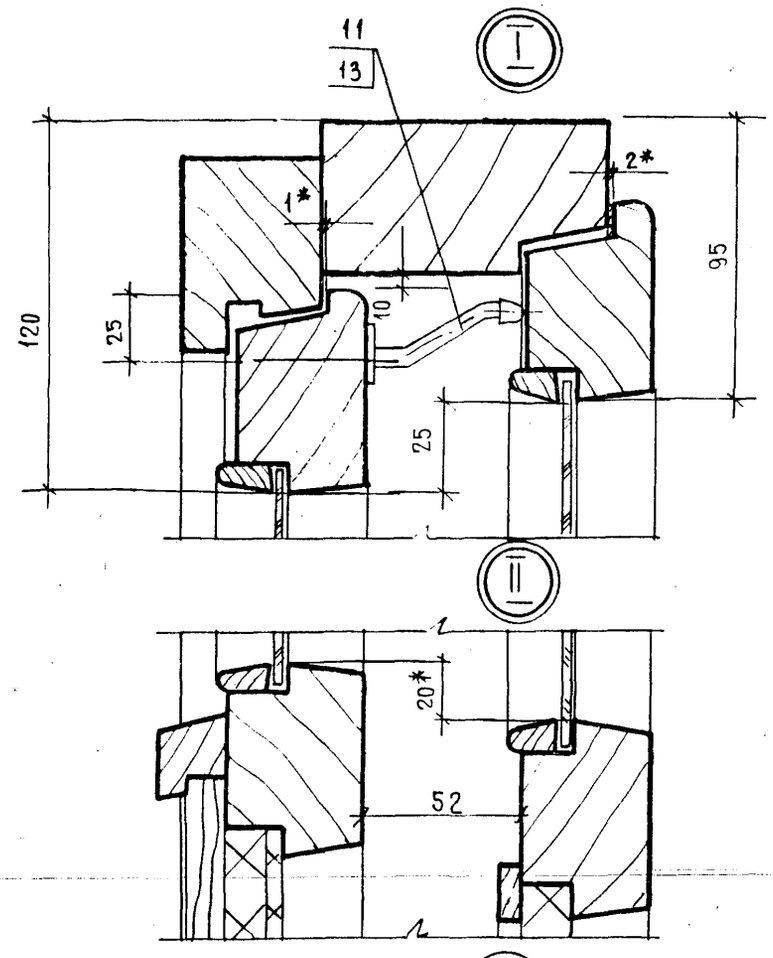

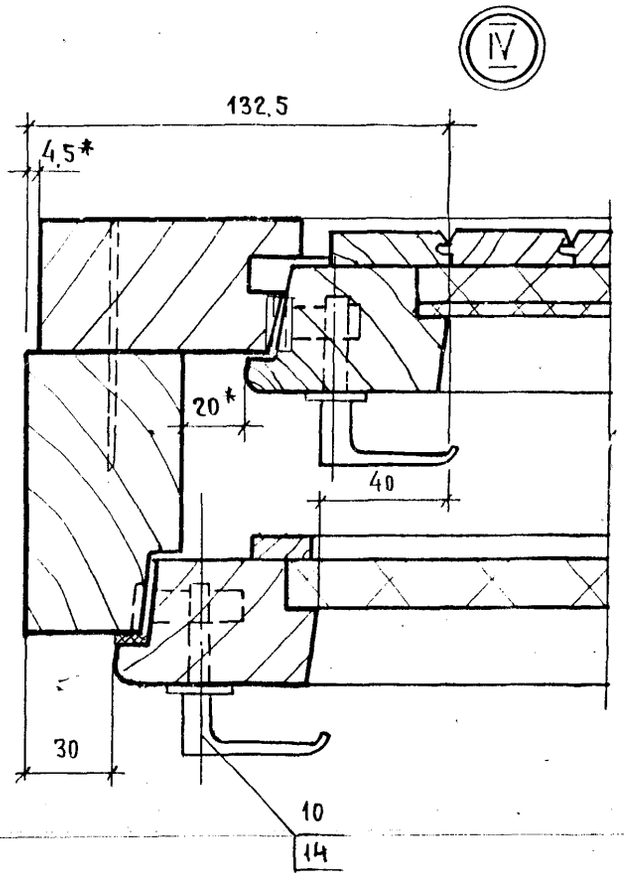

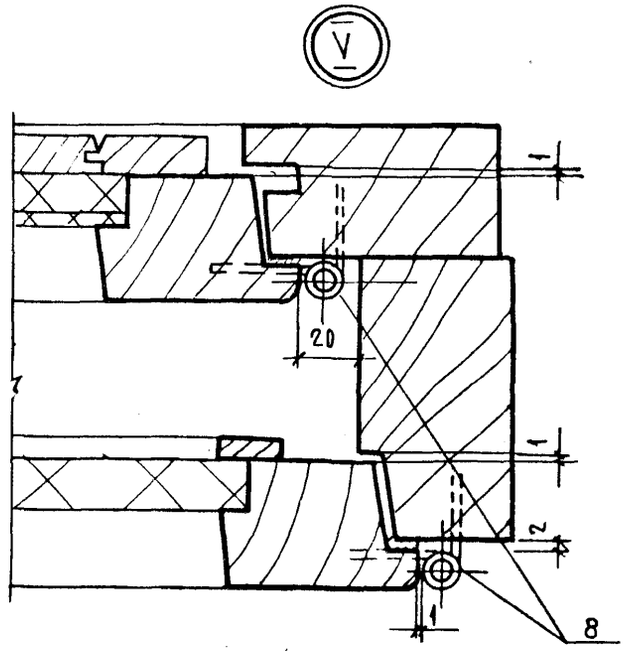

B - B

M1:2

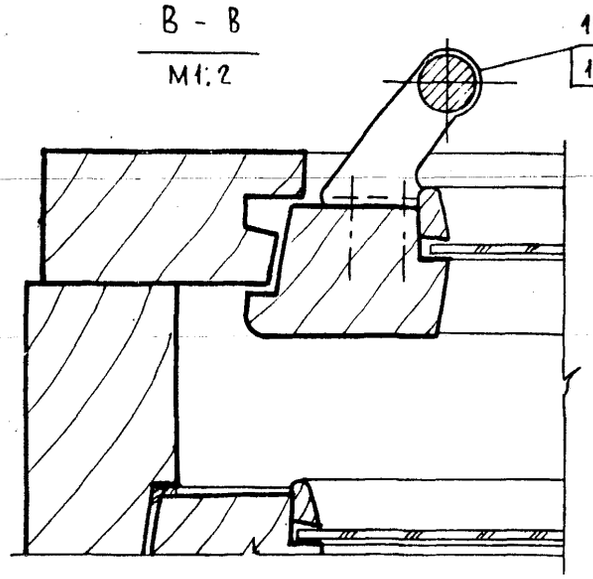

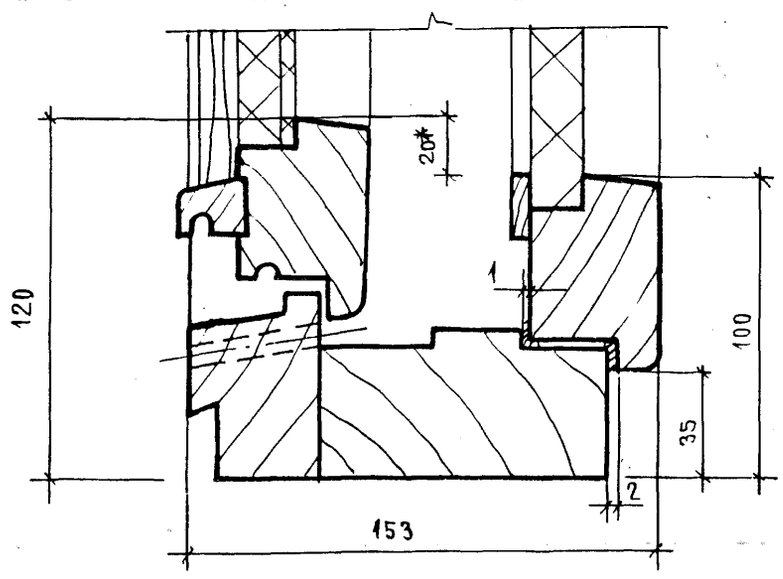

1* Размеры для справок

Формат	Зона	Поз.	Обозначение	Наименование	Кол. на исполн. 1.136.5-23.2-06 01 000 —				Примечание
					—	01	02	03	
				Документация					
А3			1.136.5-23.2-06 01 000СБ	Сборочный чертеж	×	×	×	×	
				Сборочные единицы					
А4		1	1.136.5-23.2-06.01 100	Рамка	1				
		1	-01	Рамка		1			
		1	-02	Рамка			1		
		1	-03	Рамка				1	
А4		2	1.136.5-23.2-06 01 200	Рамка	1				
		2	-01	Рамка		1			
		2	-02	Рамка			1		
		2	-03	Рамка				1	

Марка блока	БР22-1,5	БР22-9	БР24-1,5	БР24-9
		1		1

			1.136.5-23.2-06 01 000
Н. контр.	Мокроусов		Коробка
ГИП	Степнов		
Ст. инж.	Мокроусов		

Стадия	Лист	Листов
Р	1	2

ЦНИИЭП жилища

Инв. № подл. | Подпись и дата | Взам. инв. №

Формат	Зона	Поз.	Обозначение	Наименование	Кол. на исполн. 1.136.5-23.2-06 01 000 —				Примечание
					—	01	02	03	
				Стандартные изделия					
		3		Гвозди К 3,0×80 ГОСТ 4028-63*	10	10	10	10	

23627-93

1.136.5-23.2-06 01 000 — Лист 2

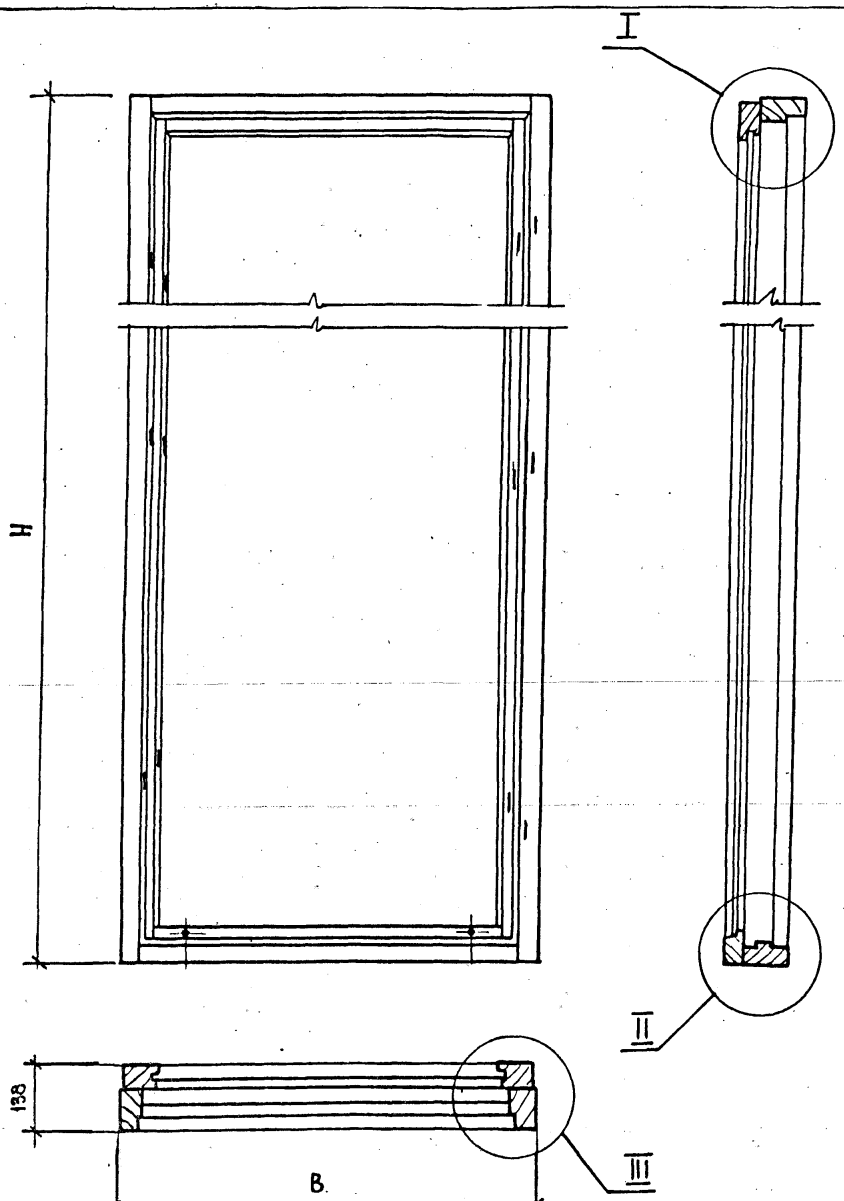

Обозначение	Марка блока	Размеры в мм H	Размеры в мм B	Объем в чистоте м3
1.136.5-23.2-06 01 000	БР22-7,5	2175	720	0,0471
-01	БР22-9		870	0,0494
-02	БР24-7,5	2375	720	0,0505
-03	БР24-9		870	0,0528

1* Размеры для справок

Н.контр	Мокроусов		
ГИП	Степнов		
Ст. инж.	Мокроусов		

1.136.5-23.2-06 01 000 СБ

Коробка
Сборочный чертеж

Стадия	Масса	Масштаб
Р		1:10
Лист	Листов 1	

ЦНИИЭП жилища

Формат	Зона	Поз.	Обозначение	Наименование	Кол. на испол. 1.136.5-23.2-06 01 100—										Примечание
					—	01	02	03							
				Документация											
А3			1.136.5-23.2-06 01 100СБ	Сборочный чертеж	×	×	×	×							
				Детали											
				Древесина хвойная											
				ГОСТ 24454-80Е											
БЧ		1	1.136.5-23.2-06 01101	Брусок 2175×94×50	1	1									
БЧ		2	-01	2175×94×50	1	1									
БЧ		1	-02	2375×94×50			1	1							
БЧ		2	-03	2375×94×50			1	1							
				Марка блока	БР22-7,5	БР22-9	БР24-7,5	БР24-9							

			1.136.5-23.2-06 01 100
			Рамка
Н. контр.	Мокроусов		
ГИП	Степнов		
Ст. инж.	Мокроусов		

Стадия	Лист	Листов
Р	1	2

ЦНИИЭП жилища

Инв. № подл. | Подпись и дата | Взам. инв. №

Формат	Зона	Поз.	Обозначение	Наименование	Кол. на испол. 1.136.5-23.2-06 01 100—										Примечание
					—	01	02	03							
БЧ		3	1.136.5-23.2-06 01 103	Брусок 720×94×50	1		1								
		4	-01	720×94×50	1		1								
БЧ		3	-02	870×94×50		1		1							
БЧ		4	-03	870×94×50		1		1							

1.136.5-23.2-06 01 100	Лист 2

Копировал

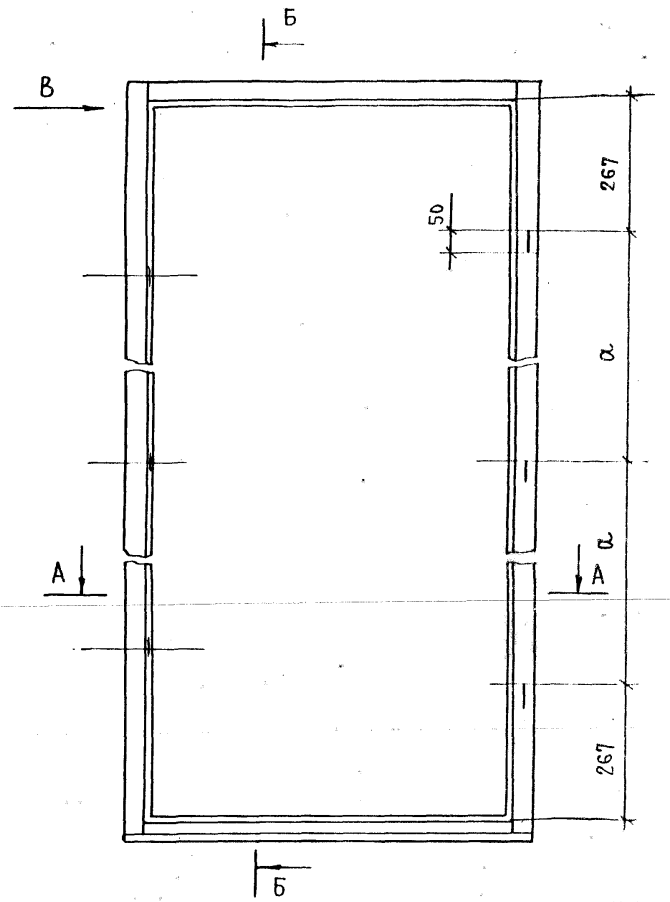

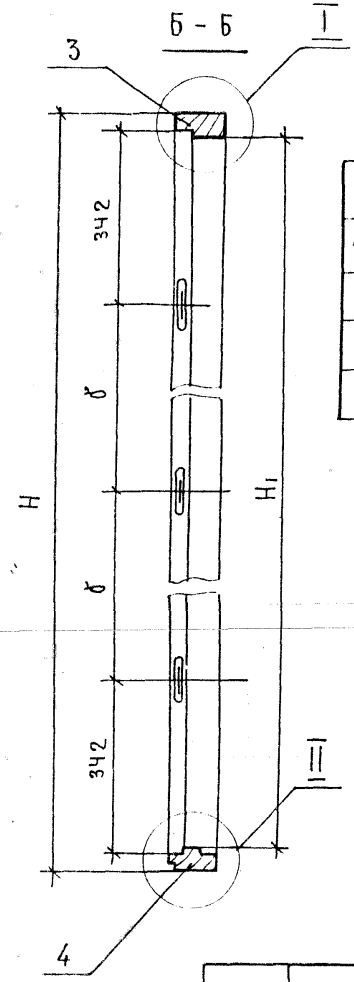

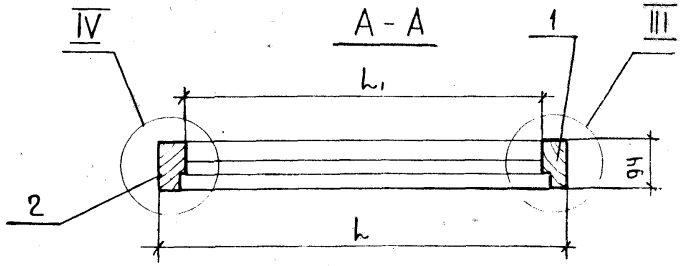

Обозначение	Марка блока	Размеры в мм H	H1	L	L1	Объем в чистоте м3
1.136.5-23.2-06 01 100	БР22-7.5	2175	2075	720	620	0,0272
-01	БР22-9			870	770	0,0286
-02	БР24-7.5	2375	2275	720	620	0,0291
-03	БР24-9			870	770	0,0305

Продолжение

Обозначение	Размеры в мм a	δ
1.136.5-23.2 06 01 100	780	705
-01		
-02	880	805
-03		

1 Узлы и вид „в" см. черт 1.136.5-23.2-01 01 100 СБ лист 2.

Н.контр	Мокроусов		
ГИП	Степнов		
Ст.инж.	Мокроусов		

1.136.5-23.2-06 01 100 СБ

Рамка

Сборочный чертеж

Стадия	Масса	Масштаб
Р		1:10
Лист	Листов 1	

ЦНИИЭП жилища

Формат	Зона	Поз.	Обозначение	Наименование	Кол. на исполн. 1.136.5-23.2-06 01200—										Примечание
					—	01	02	03							
				Документация											
А3			1.136.5-23.2-06 01 200СБ	Сборочный чертеж	×	×	×	×							
				Детали											
				Древесина хвойная											
				ГОСТ 24454-80Е											
Б4		1	1.136.5-23.2-06 01 201	Брусок 2163х84х44	1	1									
Б4		2	-01	2163х84х44	1	1									
Б4		1	-02	2363х84х44			1	1							
Б4		2	-03	2363х84х44			1	1							
				Марка блока	БР22-7,5	БР22-9	БР24-7,5	БР24-9							

Н.контр.	Мокроусов		
ГИП	Степнов		
Ст.инж.	Мокроусов		

1.136.5-23.2-06 01 200

Рамка

Стадия	Лист	Листов
Р	1	2

ЦНИИЭП жилища

Инв.№ подл.	Подпись и дата	Взам.инв.№

Формат	Зона	Поз.	Обозначение	Наименование	Кол. на исполн. 1.136.5-23.2-06 01200—										Примечание
					—	01	02	03							
Б4		3	1.136.5-23.2-06 01 203	Брусок 711х64х44	1		1								
Б4		4	-01	711х63х44	1		1								
Б4		3	-02	861х64х44		1		1							
Б4		4	-03	861х63х44		1		1							

1.136.5-23.2-06 01 200

Лист 2

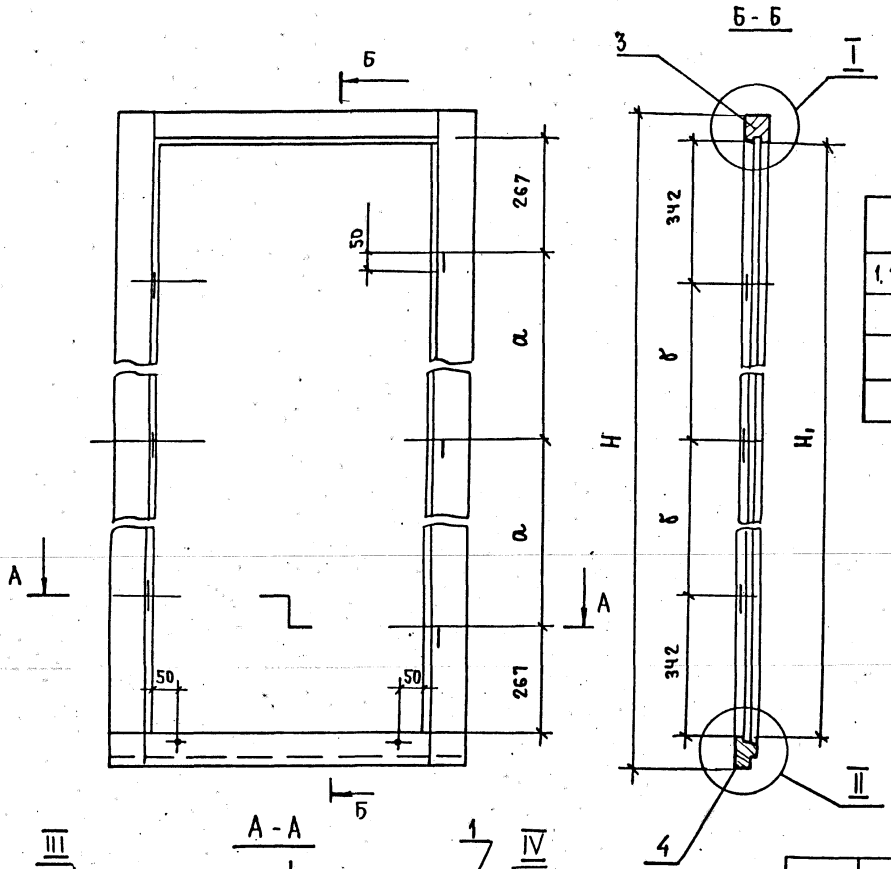

Обозначение	Марка блока	Размеры в мм H	H1	l	l1	Объем в чистоте м3
1.136.5-23.2-06 01 200	БР22-7,5	2158	2031	706	538	0,0199
-01	БР22-9			866	696	0,0208
-02	БР24-7,5	2358	2231	706	538	0,0214
-03	БР24-9			866	696	0,0223

Продолжение

Обозначение	Размеры в мм а	б
1.136.5-23.2-06 01 200	748,5	673,5
-01		
-02	848,5	773,5
-03		

1. Узлы см. черт. 1.136.5-23.2-01 01 200 СБ, лист 2 в зеркальном отражении.

Н. Контр.	Мокроусов		
ГИП	Степнов		
Ст. инж.	Мокроусов		

1.136.5-23.2-06 01 200 СБ

Рамка
Сборочный чертеж

Стадия	Масса	Масштаб
Р		1:10
Лист	Листов 1	

ЦНИИЭП жилища

Формат	Зона	Поз.	Обозначение	Наименование	Кол. на испол. 1.136.5-23.2-06 10 000 —										Примечание
					—	01	02	03							
				Документация											
А3			1.136.5-23.2-06 10 000СБ	Сборочный чертеж	×	×	×	×							
				Детали											
				Древесина хвойная											
				ГОСТ 24454-80Е											
Б4		1	1.136.5-23.2-06 10 101	Брусок 2110х65х42	1	1									
Б4		2	-01	2110х65х42	1	1									
				Марка блока	БР22-9,5	БР22-9	БР24-9,5	БР24-9							

				1.136.5-23. 2-06 10 000	
					Стадия: Р; Лист: 1; Листов: 4
Н. контр	Мокроусов			Полотно	ЦНИИЭП жилища
ГИП	Степнов				
Ст. инж.	Мокроусов				

Инв. № подл. | Подпись и дата | Взам. инв. №

Формат	Зона	Поз.	Обозначение	Наименование	Кол. на испол. 1.136.5-23.2-06 10 100 —										Примечание
					—	01	02	03							
Б4		1	1.136.5-23.2-06 10 101 -02	Брусок 2310х65х42			1	1							
Б4		2	-03	2310х65х42			1	1							
Б4		3	1.136.5-23.2-06 10 102	660х65х42	1		1								
Б4		4	-01	660х65х42	1		1								
Б4		5	-02	660х65х42	1		1								
Б4		3	-03	810х65х42		1		1							
Б4		4	-04	810х65х42		1		1							
Б4		5	-05	810х65х42		1		1							
Б4		6	1.136.5-23.2-06 10 103	Раскладка 610х19х10	2	2									
Б4		6	-01	590х19х10			2	2							
Б4		6	-02	570х19х10	2		2								
Б4		6	-03	720х19х10		2		2							
Б4		7	1.136.5-23.2-00 00 001-43	Штапик 1305х16х10	2	2									
Б4		7	-08	1585х16х10			2	2							
Б4		7	-44	550х16х10	2		2								
Б4		7	-09	700х16х10		2		2							
				Стекло ГОСТ 111-78											
				толщ. 2,5-3 мм											
Б4		12	1.136.5-23.2-0000000-59	1580х545			1								

1.136.5-23. 2-06 10 000	Лист 2

23627-99

Формат	Зона	Поз.	Обозначение	Наименование	—	01	02	03	Примечание
БЧ		12	1.136.5-23.2-0000000 — 60	Стекло 1580×695				1	
БЧ		12	— 61	1300×545	1				
БЧ		12	— 62	1300×695		1			
				Плита стружечная					
				ГОСТ 10632-77 толщ 16мм					
БЧ		13	1.136.5-23.2-06 10 111	650×550	1				
БЧ		13	-01	650×700		1			
БЧ		13	-02	570×550			1		
БЧ		13	-03	570×700				1	
				Материалы					
БЧ		15	1.136.5-23.2-06 10 112	Прокладка уплотняющая полиуретановая					
				ГОСТ 10174-72	5,6	5,8	6,0	6,3	м
				Стандартные изделия					
		8		Нагель Н33					
				ГОСТ 17585-72	4	4	4	4	0,005 кг

Инв.№подл. | Подпись и дата | Взам.инв.№

Формат	Зона	Поз.	Обозначение	Наименование	Кол. на испол. 1.136.5-23.2-06 10 000— —	01	02	03	Примечание
		9		Гвозди 1.2×20					
				ГОСТ 4028-63*	36	38	40	40	
		10		Угольник УГ 75-1					
				ГОСТ 5091-78	2	4	2	4	0,02 кг.
		11		Шурупы 1-3×25					
				ГОСТ 1145-80*	10	20	10	4	
				Изменение к исполнению 2					
				Плиту древесностружечную поз. 9 заменить на плиту древесно-волокнистую					

23627 100

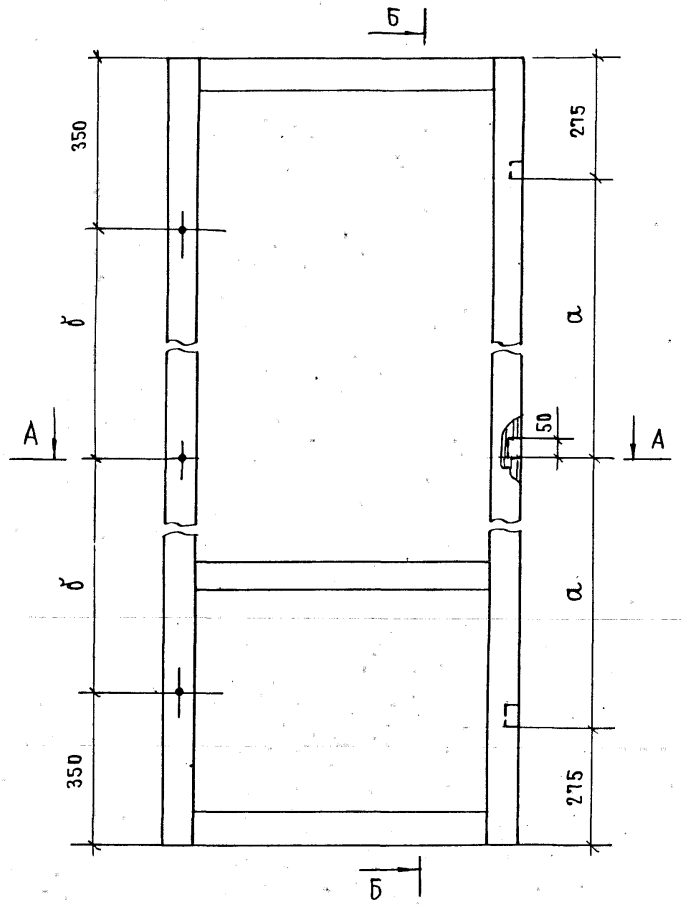

Б – Б

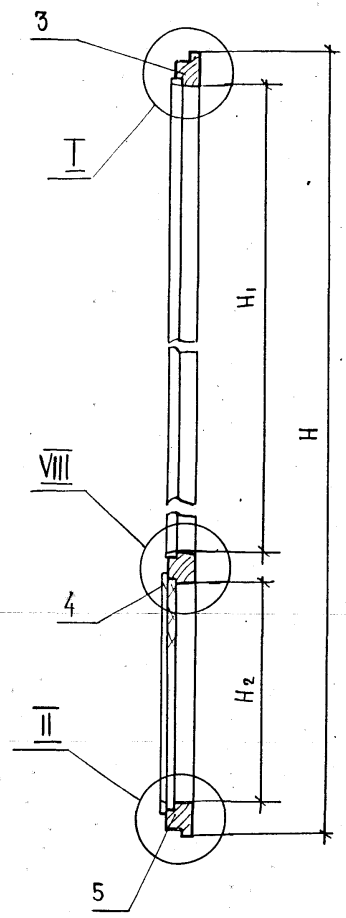

Обозначение	Марка блока	Размеры в мм							Объем в чистоте м³
		a	δ	H	H1	H2	L	L1	
1.136.5-23.2-06 10 000	БР22-7.5	780	105	2110	1285	630	660	530	0,0175
-01	БР22-9						810	680	0,0185
-02	БР24-7.5	880	805	2310	1565	550	660	530	0,0185
-03	БР24-9						810	680	0,0199

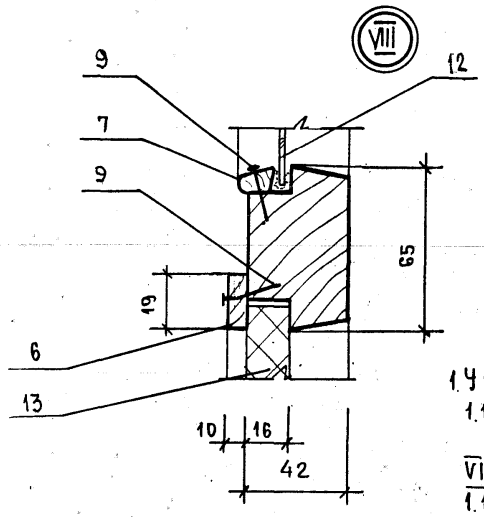

1. Узлы I, II см. черт. 1.136.5-23.2-01 10 000 СБ лист 2
VI, VII см. черт. 1.136.5-23.2-03 10 000 СБ

А – А

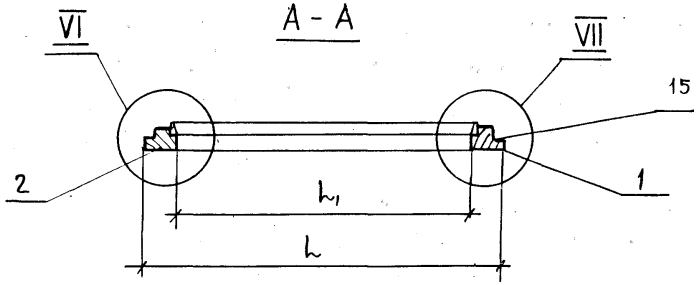

				1.136.5-23.2-06 10 000 СБ	
				Полотно Сборочный чертеж	Стадия: Р; Масса: ; Масштаб: 1:10 Лист; Листов 1
Н.контр.	Мокроусов				ЦНИИЭП жилища
ГИП	Степнов				
Ст. инж.	Мокроусов				

Формат	Зона	Поз	Обозначение	Наименование	—	01	02	03
				Документация				
А3			1.136.5-23.2-06 11.000 СБ	Сборочный чертеж	×	×	×	×
				Детали				
				Древесина хвойная				
				ГОСТ 24454-80 Е				
Б4		1	1.136.5-23.2-06 11.101	Брусок 2060×65×42	1	1		
Б4		2	—01	2060×65×42	1	1		
Б4		1	—02	2260×65×42			1	1
Б4		2	—03	2260×65×42			1	1
				Марка блока	БР22-15	БР22-9	БР24-15	БР24-9

			1.136.5-23.2-06 11 000
Н. контр.	Мокроусов		Полотно
ГИП	Степнов		
Ст. инж.	Мокроусов		

Стадия	Лист	Листов
Р	1	5

ЦНИИЭП жилища

Инв. № подл. | Подпись и дата | Взам. инв. №

Формат	Зона	Поз	Обозначение	Наименование	Кол. на испол. 1.136.5-23.2-06 11 000- —	01	02	03	04	Примечание
Б4		3	1.136.5-23.2-06.11 102	Брусок 580×65×42	1		1			
Б4		4	—01	580×65×42	1		1			
Б4		5	—02	530×65×42	1		1			
Б4		3	—03	730×65×42		1		1		
Б4		4	—04	730×65×42		1		1		
Б4		5	—05	680×65×42		1		1		
Б4		6	1.136.5-23.2-06 11.103	Брусок 680×27×23		1		1		
Б4		6	—01	530×27×23	1		1			
Б4		7	1.136.5-23.2-06 11 104	Слив 655×25×19		1		1		
Б4		7		505×25×19	1		1			
				Обшивка тип II						
				ГОСТ 8242-75						
Б4		8	1.136.5-23.2-06 11 105	700×45×13	13	17				
				620×45×13			13	18		

23627 102

Формат	Зона	Поз.	Обозначение	Наименование	Кол на испол. 1.136.5-23.2-06 11 000- —	01	02	03							Примечание
БЧ		9	1.136.5-23.2-0000001-45	Штапик 1255×16×10	2	2									
БЧ		9	-10	1535×16×10			2	2							
БЧ		9	-46	470×16×10	2		2								
БЧ		9	-11	620×16×10		2		2							
				Заглушка											
				Плита волокнистая											
				мягкая ГОСТ 4598-74											
БЧ		10	1.136.5-23.2-06.11 104	650×470×12	1										
БЧ		10	-01	650×620×12		1									
БЧ		10	-02	510×470×12			1								
БЧ		10	-03	510×620×12				1							
				Заглушка											
				Плита волокнистая											
				твердая ГОСТ 4598-74											
БЧ		11	1.136.5-23.2-06 11 105	650×470×4	1										

Инв № подл.	Подпись и дата	Взам. инв №

Формат	Зона	Поз.	Обозначение	Наименование	Кол на испол. 1.136.5-23.2-06 11000- —	01	02	03							Примечание
БЧ		11	1.136.5-23.2-06 11 105.-01	Заглушка 650×620×4		1									
БЧ		11	-02	510×470×4			1								
БЧ		11	-03	510×620×4				1							
				Стекло ГОСТ 111-78											
				толщ. 2,5-3 мм											
БЧ		12	1.136.5-23.2-0000002-101	1250×465	1										
БЧ		12	-102	1250×615		1									
БЧ		12	-103	1530×465			1								
БЧ		12	-104	1530×615				1							
				Материалы											
				Гидроизоляция											
				Пергамин ГОСТ 2695-75											
		13		695×500	1										0,35 м²
		13		695×650		1									0,55 м²

Ф				Наименование	—	01	02	03							Примечание
БЧ		13		Пергамин 615×500			1								0,31 м²
БЧ		13		615×650				1							0,40 м²
БЧ		14		Прокладка уплотняющая полиуретановая ГОСТ 10174-72	0,58	0,73	0,58	0,73							м.
				Стандартные изделия											
		15		Угольник УГ-75-1 ГОСТ 5091-78	2	2	2	2							0,02 кг
		16		Шуруп 3×25 ГОСТ 1145-80	10	10	10	10							
		17		Нагель Н33 ГОСТ 17585-72	4	4	4	4							0,005 кг.

1.136.5-23.2-06 11000 Лист 5

N инв N° подл	Подпись и дата	Взам. инв N°

Формат	Зона	Поз.	Обозначение	Наименование	Кол. на исполн. 1.1365-23.2-06 11000 —	01	02	03							Примечание.
				Гвозди ГОСТ 4028-63ˣ											
		18		1,2×20	18	18	18	18							
		19		1,8×32	26	34	26	34							
		20		1,8×40	8	8	8	8							

23627 104

1.136.5-23.2-06 11000 Лист 6

103

Обозначение	Марка блока	Размеры в мм a	б	H	H1	H2	L	L1	в	Объем в чистоте м3
1.136.5-23.2-06.11000	БР22-7,5	780	705	2060	630	1235	580	450	15	0,0220
-01	БР22-9						730	600	11	0,0249
-02	БР24-7,5	880	805	2260	550	1515	580	450	15	0,0227
-03	БР24-9						730	600	11	0,0253

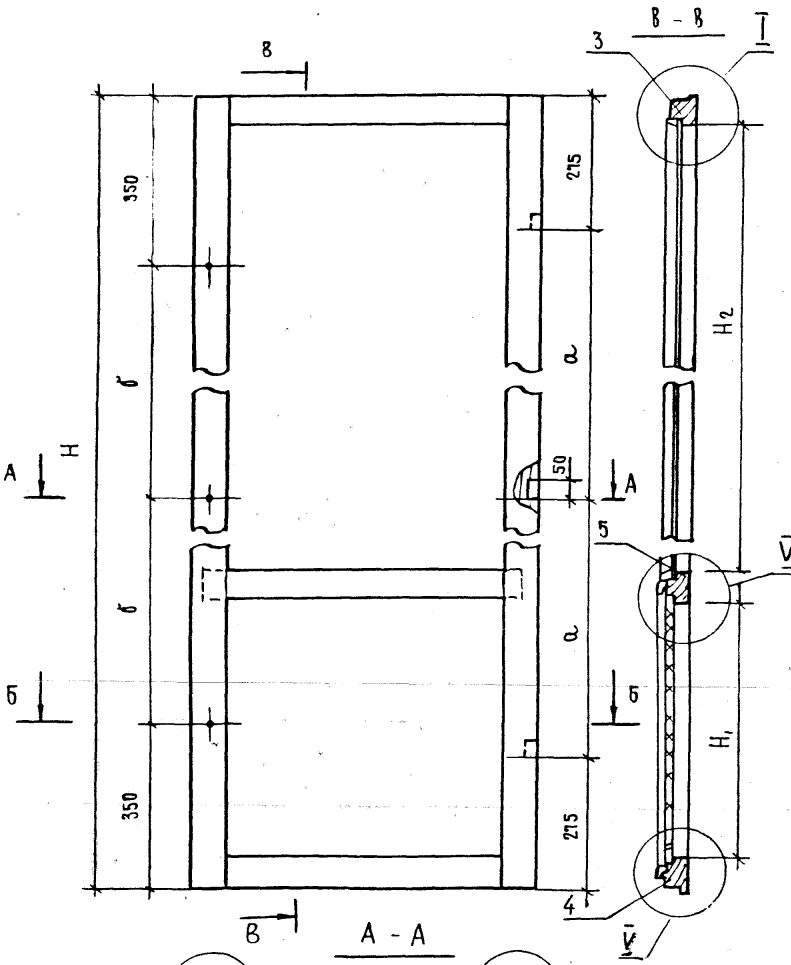

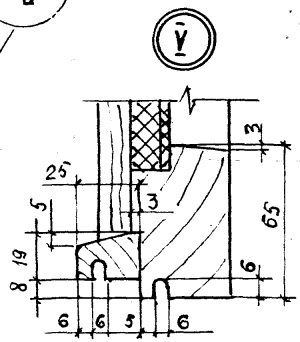

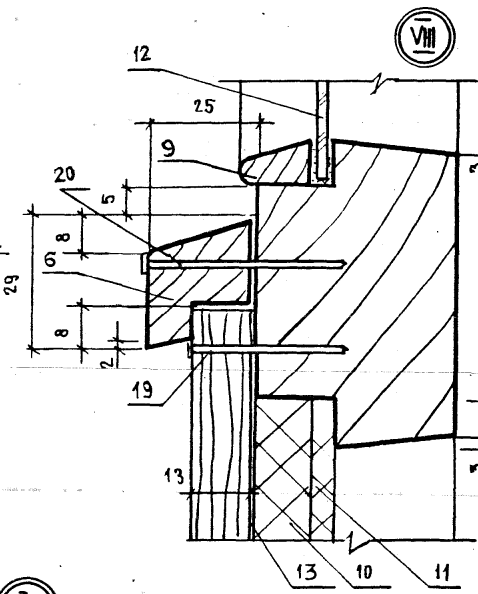

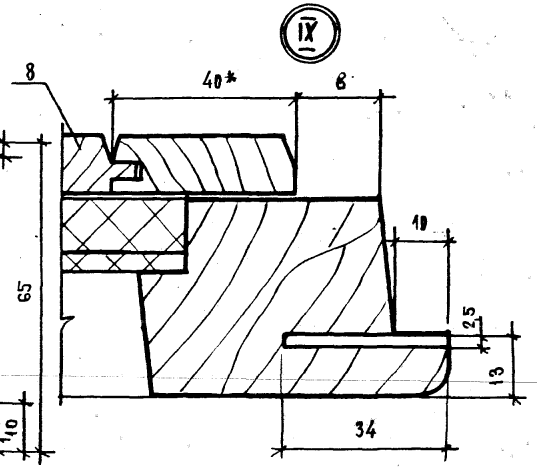

1.* Размеры для справок
2. Узлы: I, VI и VII см. черт. 1.136.5-23.2-01 10 000 СБ, лист 2

Н контр	Мокроусов		
ГИП	Степнов		
Ст инж	Мокроусов		

1.136.5-23.2-06.11 000 СБ

Полотно
Сборочный чертеж

Стадия	Масса	Масштаб
Р		1:10
Лист	Листов 1	

ЦНИИЭП жилища

Номер строки	Наименование материала и единица измерения	Код материала	Код ед изм	Код и марка изделия, количество на марку														
				ОР 6-9	ОР9-9	ОР15-9А	ОР18-9А	ОР12-9	ОР15-5	ОР15-6	ОР15-9	ОР18-9	ОР6-12	ОР9-12	ОР9-13,5	ОР9-14	ОР9-15	ОР12-12
1	Пиломатериалы ГОСТ 24454-80Е, м3	533100	113	0,082	0,103	0,141	0,187	0,139	0,125	0,132	0,167	0,188	0,122	0,153	0,167	0,171	0,186	0,202
2	Стекло оконное ГОСТ 111-78, м2	591120	055	0,57	1,03	1,94	2,30	1,33	0,71	1,02	1,80	2,13	0,71	1,26	1,51	1,62	1,73	1,77
3	Замазка* кг	577540	166	0,373	0,481	0,606	0,797	0,809	0,651	0,705	0,867	1,000	0,580	0,798	0,880	0,864	0,904	1,183
4	Прокладка ГОСТ 10174-72, кг	225430	166	0,0069	0,0105	0,0178	0,0214	0,0141	0,0109	0,0116	0,0177	0,0214	0,0091	0,0141	0,0160	0,0169	0,0173	0,0190
5	Нагель ГОСТ 10585-78, шт	498614	796	8	8	8	8	16	16	16	16	16	16	16	16	16	16	24
6	Петля ГОСТ 5088-78, шт	498300	796	4	4	4	4	8	8	8	8	8	8	8	8	8	8	12
7	Завертка ГОСТ 5090-79, шт	498430	796	2	4	4	4	4	6	6	6	6	2	8	8	8	8	8
8	Упор ГОСТ 5091-78*, шт	498440	796	1	1	1	1	2	2	2	2	2	2	2	2	2	2	3
9	Угольник ГОСТ 5091-78*, шт	498512	796	6	6	6	8	6	—	—	6	12	4	4	6	8	8	4
10	Гвозди ГОСТ 4028-63*, кг	127100	166	0,0415	0,0628	0,0633	0,0743	0,0755	0,0557	0,0658	0,0748	0,0839	0,0554	0,0748	0,0748	0,0818	0,0818	0,0882
15	Шурупы ГОСТ 1145-80, 3×20, кг		166	0,0017	0,0017	0,0017	0,0017	0,0034	0,0034	0,0034	0,0034	0,0034	0,0034	0,0034	0,0034	0,0034	0,0034	0,0052
16	3×25 кг		166	0,0324	0,0324	0,0324	0,0432	0,0432	—	—	0,0432	0,0432	0,0216	0,0324	0,0324	0,0432	0,0432	0,0108
17	4×25 кг		166	0,0227	0,0453	0,0453	0,0453	0,0453	0,0670	0,0670	0,0670	0,0670	0,0453	0,0907	0,0907	0,0907	0,0907	0,0907

1. Марка изделий по ГОСТ 11214-86
2. Расход древесины дан в необрезных пиломатериалах
3* Вид замазки не регламентируется

Н.контр.	Макроусов		
ГИП	Степнов		
Ст.инж.	Макроусов		

1.136.5-23.2-00 00 000 РМ

Ведомость расхода материалов

Стадия	Лист	Листов
Р	1	2

ЦНИИЭП жилища

Номер строки	Наименование материала и единица измерения	Код материала	Код материала ед. изм	Код и марка изделия, количество на марку															
				ОР12-13,5	ОР12-14	ОР12-15	ОР15-12	ОР15-13,5	ОР15-14	ОР15-15	ОР18-13,5	ОР18-14	ОР18-15	ОР15-18	ОР15-21	БР22-7,5	БР22-9	БР24-7,5	БР24-9
1	Пиломатериалы ГОСТ24454-80Е, м³	533100	113	0,209	0,214	0,223	0,233	0,245	0,250	0,253	0,291	0,304	0,309	0,346	0,384	0,208	0,224	0,220	0,235
2	Стекло оконное ГОСТ111-78, м²	591120	055	1,99	2,39	2,79	2,36	2,79	2,90	3,22	3,17	3,47	3,78	3,64	4,28	1,44	1,77	1,87	2,29
3	Замазка, кг	577340	166	1,120	1,151	1,183	1,290	1,343	1,381	1,452	1,521	1,658	1,575	1,750	1,832	0,646	0,700	0,736	0,790
4	Прокладка ГОСТ10174-72, кг	225430	166	0,0214	0,0227	0,0239	0,0239	0,0270	0,0286	0,0300	0,0325	0,0345	0,0482	0,0371	0,0423	0,0229	0,0265	0,0239	0,0254
5	Нагель ГОСТ10585-78, шт	498614	796	24	24	24	24	24	24	24	24	24	24	32	32	8	8	8	8
6	Петля ГОСТ5088-78, шт	498300	796	12	12	12	12	12	12	12	12	12	12	16	16	6	6	6	6
7	Завертка ГОСТ5090-79, шт	498430	796	8	8	8	8	10	10	10	10	18	10	14	14	6	6	6	6
8	Угольник ГОСТ5090-79, шт.	498440	796	8	8	8	4	8	8	8	4	8	8	6	8	2	6	2	6
9	Гвозди ГОСТ4028-63, кг	127100	166	0,0902	0,0902	0,0934	0,0924	0,0927	0,1027	0,1027	0,0105	0,0105	0,0124	0,1014	0,1014	0,0729	0,0759	0,0730	0,0760
10	Плита волокнист.тверд ГОСТ4598-74, м²	533622	166	—	—	—	—	—	—	—	—	—	—	—	—	0,36	0,48	0,32	0,42
11	Плита волокнист мягкая ГОСТ4598-74, м²	533610	055	—	—	—	—	—	—	—	—	—	—	—	—	0,36	0,48	0,32	0,42
12	Плита стружечная ГОСТ10632-77 м³	533403	113	—	—	—	—	—	—	—	—	—	—	—	—	0,0066	0,0084	0,0036	0,0046
13	Ручка ГОСТ5087-80, шт.	498200	796	—	—	—	—	—	—	—	—	—	—	—	—	1	1	1	1
14	Упор ГОСТ5091-78, шт.	498	796	3	3	3	3	3	3	3	3	3	3	4	4	1	1	1	1
15	Шурупы ГОСТ1145-80, 3×20, кг		166	0,0052	0,0052	0,0052	0,0052	0,0052	0,0052	0,0052	0,0052	0,0052	0,0052	0,0068	0,0068	0,0017	0,0017	0,0017	0,0017
16	3×25, кг		166	0,0216	0,0432	0,0432	0,0216	0,0324	0,0432	0,0432	0,0324	0,0432	0,0432	0,0324	0,0324	0,0108	0,0108	0,0108	0,0108
17	4×25, кг		166	0,0907	0,0907	0,0907	0,1134	0,1134	0,1134	0,1134	0,1134	0,1134	0,1134	0,1587	0,1587	0,0680	0,0680	0,0680	0,0680
18	4×30, кг		166	—	—	—	—	—	—	—	—	—	—	—	—	0,0091	0,0091	0,0091	0,0091

gost.e-ecolog.ru