ТИПОВЫЕ КОНСТРУКЦИИ, ИЗДЕЛИЯ И УЗЛЫ ЗДАНИЙ И СООРУЖЕНИЙ

СЕРИЯ 1.136.5-23

ОКНА И БАЛКОННЫЕ ДВЕРИ ДЕРЕВЯННЫЕ ДЛЯ ЖИЛЫХ ЗДАНИЙ

Выпуск 1

ОКНА И БАЛКОННЫЕ ДВЕРИ С ДВОЙНЫМ ОСТЕКЛЕНИЕМ СО СПАРЕННЫМИ СТВОРКАМИ И ДВЕРНЫМИ ПОЛОТНАМИ ПО ГОСТ 11214-86

Рабочие чертежи

23626
ЦЕНА 6-99

gost.e-ecolog.ru

ЦЕНТРАЛЬНЫЙ ИНСТИТУТ ТИПОВОГО ПРОЕКТИРОВАНИЯ
ГОССТРОЯ СССР

Москва, А-445, Смольная ул., 22

Сдано в печать VIII 1989 года

Заказ № 6887 Тираж 3800 экз.

ТИПОВЫЕ КОНСТРУКЦИИ, ИЗДЕЛИЯ И УЗЛЫ ЗДАНИЙ И СООРУЖЕНИЙ

СЕРИЯ 1.136.5-23

ОКНА И БАЛКОННЫЕ ДВЕРИ ДЕРЕВЯННЫЕ ДЛЯ ЖИЛЫХ ЗДАНИЙ

Выпуск 1

ОКНА И БАЛКОННЫЕ ДВЕРИ С ДВОЙНЫМ ОСТЕКЛЕНИЕМ СО СПАРЕННЫМИ СТВОРКАМИ И ДВЕРНЫМИ ПОЛОТНАМИ ПО ГОСТ 11214-86

Рабочие чертежи

Разработаны ЦНИИЭП жилища

Рук. отделения проектных работ В.М.Острецов

Начальник отдела №10 Б.Н.Мясников

Гл. инженер проекта отдела №10 Ю.К.Степнов

© ЦИТП Госстроя СССР, 1989

Утверждены
и введены в действие
Госкомархитектуры
с 25 февраля 1989г
Приказ № 21 от 1 февраля 1989г
и приказ ЦНИИЭПжилища от
от 21 февраля 1989г № 83

Обозначение	Наименование	Стр.
1.136.5-23.1-00 00 000 ТО	Техническое описание	3 – 4
1.136.5 –23.1-00 00 000 НИ	Номенклатура	5
1.136.5 –23.1-01 00 000	Блок оконный	6 – 8
1.136.5 –23.1-01 01 000	Коробка	9 – 11
1.136.5 –23.1-01 10 000	Фрамуга	12 – 14
1.136.5 –23.1-01 10 100	Створка	15 – 17
1.136.5 –23.1-01 10 200	Створка	18 – 19
1.136.5 –23.1-01 11 000	Форточка	20 – 22
1.136.5 –23.1-01 11 100	Створка	23 – 24
1.136.5 –23.1-01 11 200	Створка	25 – 26
1.136.5 –23.1-02 00 000	Блок оконный	27 – 28
1.136.5 –23.1-02 01 000	Коробка	29 – 30
1.136.5 –23.1-02 10 000	Фрамуга	31 – 33
1.136.5 –23.1-02 10 100	Створка	34 – 36
1.136.5 –23.1-02 10 200	Створка	37 – 39
1.136.5 –23.1-03 00 000	Блок оконный	40 – 42
1.136.5 –23.1-03 01 000	Коробка	43 – 44
1.136.5 –23.1-03 10 000	Фрамуга	45 – 50
1.136.5 –23.1-03 10 100	Створка	51 – 54
1.136.5 –23.1-03 10 200	Створка	55 – 58
1.136.5 –23.1-03 11 000	Фрамуга	59 – 60
1.136.5 –23.1-03 11 100	Створка	61 – 62
1.136.5 –23.1-03 11 200	Створка	61 – 63
1.136.5 –23.1-04 00 000	Блок оконный	64 – 67
1.136.5 –23.1-04 01 000	Коробка	68 – 70
1.136.5 –23.1-05 00 000	Блок оконный	71 – 72
1.136.5 –23.1-05 01 000	Коробка	73 – 74
1.136.5 –23.1-06 00 000	Дверь балконная	75 – 77
1.136.5 –23.1-06 01 000	Коробка	78 – 79
1.136.5 –23.1-06 10 000	Полотно	80 – 84
1.136.5 –23.1-06 10 100	Створка	85 – 86
1.136.5 –23.1-06 10 200	Створка	87 – 88
1.136.5 –23.1-00 00 000 РМ	Ведомость расхода материалов	89 – 90

Разраб.	Мокроусов		02.88
Пров.	Степнов		05.88
Н. контр.	Мокроусов		05.88

1.136.5-23.1-00 00 000

Содержание

Стадия	Лист	Листов
Р		1

ЦНИИЭП жилища

Копировал: Зак. – 23626 3 Формат А3

1. Общие данные.

В настоящий выпуск включены рабочие чертежи окон и балконных дверей, разработанные в соответствии с государственным стандартом ГОСТ 11214-86 „Окна и балконные двери деревянные с двойным остеклением для жилых и общественных зданий", утвержденным постановлением государственного комитета СССР по делам строительства от 14 ноября 1985г №191

Содержащиеся в выпуске рабочие чертежи окон и балконных дверей с двойным остеклением предназначены для применения при проектировании жилых зданий и производства этих изделий деревообрабатывающими предприятиями.

В выпуске принята следующая структура условного обозначения: маркировка окон и балконных дверей принята по ГОСТ 11214-86, а обозначение документа имеет вид

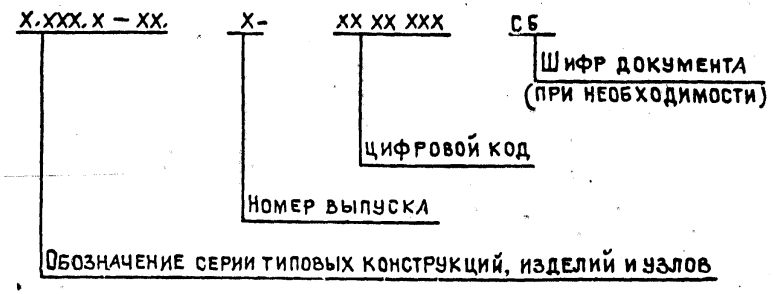

Пример условного обозначения бруска коробки окна ОС12-9
1.136.5-23.1-02 01 002

				1.136.5-23.1-00 00 000 ТО		
				Техническое описание	Стадия	Лист	Листов
					Р	1	4
Гр.	Мокроусов		05.88		ЦНИИЭП жилища	
	Степнов		05.88			
Ж.	Мокроусов		05.88			

В этой системе цифровой код распадается на ряд групп:

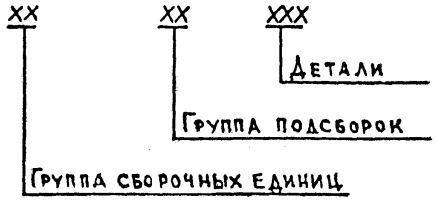

Окна и балконные двери должны изготовляться в соответствии с требованиями ГОСТ 23166-78, ГОСТ 11214-86 и требованиями настоящих рабочих чертежей.

В состав выпуска не вошли окна левого исполнения

2. Технические требования

Конструкция, форма и основные размеры окон и балконных дверей должны соответствовать ГОСТ 11214-86

Створки окон высотой более 1400 мм при ширине более 600 мм, а также высотой более 1000 мм при ширине 900 мм, должны быть навешены на 3 петли.

Угловые соединения деталей должны быть выполнены в соответствии с требованиями ГОСТ 9330-76:

концевые - на сквозные шипы;

средние вертикальные - на сквозные прямые шипы или шканты;

средние горизонтальные - на несквозные прямые шипы или шканты.

Концевые угловые соединения в открывающихся оконных и балконных створках и фрамугах следует дополнительно крепить

Инв.№ подл. | Подпись и дата | Взам.инв.№

металлическими уголками по ГОСТ 5091-78, устанавливаемыми:

на четырех углах створок и фрамуг высотой более 1500 мм или шириной более 800 мм, и на двух верхних углах при ширине створок и фрамуг от 600 мм до 800 мм; (см. черт 1.136.5-23.1-01101000СБ)

на двух верхних углах наружных створок балконных дверей.

Окна и балконные двери должны поставляться потребителям в полной заводской готовности с законченным отделочным покрытием, не требующим дополнительных работ на строительной площадке, с установленными приборами, стеклом и уплотняющими прокладками.

Приборы и части приборов, выступающие за габариты изделий, должны быть упакованы в отдельную тару и поставляться в комплекте с окнами и балконными дверями.

Для уплотнения притворов должны применяться пенополиуретановые уплотняющие прокладки по ГОСТ 10174-72 или другие прокладки, указанные в нормативных документах.

Установку прокладок следует производить после законченной отделки и просушки изделий.

Стекло, применяемое для остекления окон и балконных дверей должно соответствовать ГОСТ 111-78, толщина стекла уточняется в проекте и при заказе изделий с учетом ветровых нагрузок и шумовых воздействий в районе строительства. Остекление изделий производится на замазке наносимой с обеих сторон стекла, с дополнительным креплением штапиками

Допускается применение петель ПВСм по ГОСТ 17585-72 и заверток ЗР6 по ТУ400-1-811-15-84 для окон изготавляемых на автоматезированных линиях.

В выпуске для форточек заложены петли ПВ1-80 В целях унификации, согласно ГОСТ 11214-86 допускается петля ПВ1-100.

Отклонения от номинальных размеров деталей, шиповых соединений и сборочных единиц. устанавливаются в соответствии с требованиями ГОСТ 6449.1-82

Шероховатость древесины лицевых поверхностей окон и балконных дверей назначается по ГОСТ 7016-82

Непрозрачное отделочное покрытие должно быть белого цвета. По соглашению сторон допускается покрытие изделий в другие цвета.

Прозрачное отделочное покрытие должно производиться прозрачными лаками.

Изделия повышенной влагостойкости должны отделываться атмосферостойкими лакокрасочными материалами группы I, а для изделий нормальной влагостойкости следует применять материалы группы 2 по ГОСТ 9825-73*. Лакокрасочные покрытия должны иметь прочное, без отслаивания сцепления с отделываемой поверхностью на ниже 2-го балла по ГОСТ 15140-78

Изделия, их сборочные единицы и детали должны иметь правильную геометрическую форму.

Неплоскостность изделий и их сборочных единиц не должна превышать 0,15%, а изделий высшей категории качества - 0,10% наибольшего их размера по высоте, ширине диагонали.

Неперпендикулярность сторон изделий и их сборочных единиц не должна превышать 0,80 мм/м, а изделий высшей категории качества 0,50 мм/м.

Металлические изделия и крепежные детали должны применяться с антикоррозийным покрытием.

Все размеры на чертежах настоящего выпуска указаны в миллиметрах для неокрашенных изделий и деталей.

3. Номенклатура.

Номенклатура изделий приведена на черт. 1.136.5-23.1-0000000 НИ

Инв. № подл. | Подпись и дата | Взам. инв. №

Марка	Эскиз	Обозначение	Габаритные размеры мм H x L	Объем древ. м³ в чистоте	Масса кг
ОС 6 – 9	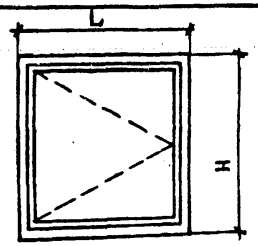	1.136.5-23.1-01 00000	560 X 870	0,023	20,18
ОС 9 – 9		-01	860 X 870	0,032	27,85
ОС 15 – 9А		-02	1460 X 870	0,043	41,49
ОС 18 – 9А		-03	1760 X 870	0,053	49,48
ОС 12 – 9	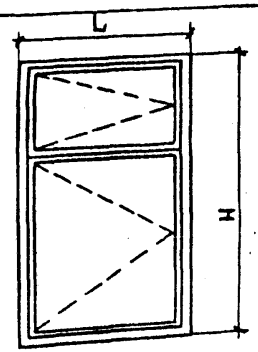	1.136.5-23.1-02 00000	1160 X 870	0,044	39,06
ОС 15 – 5		-01	1460 X 500	0,040	30,10
ОС 15 – 6		-02	1460 X 570	0,042	35,19
ОС 15 – 9		-03	1460 X 870	0,050	45,24
ОС 18 – 9		-04	1760 X 870	0,065	57,43
ОС 6 – 12	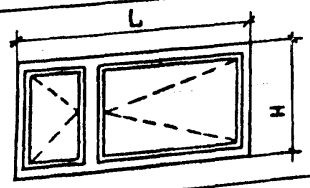	1.136.5-23.1-03 00000	560 X 1170	0,039	30,77
ОС 9 – 12		-01	860 X 1170	0,049	40,16
ОС 9 – 13,5		-02	860 X 1320	0,050	43,86
ОС 9 – 14		-03	860 X 1400	0,052	45,79
ОС 9 – 15		-04	860 X 1470	0,054	47,02
ОС 12 – 12	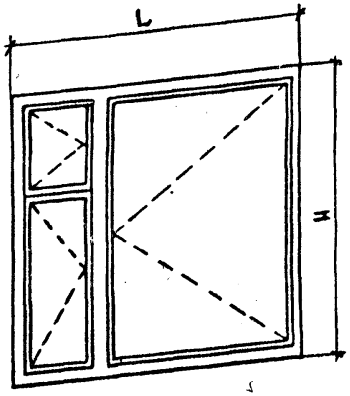	1.136.5-23.1-04 00000	1160 X 1170	0,061	53,38
ОС 12 – 13,5		-01	1160 X 1320	0,065	58,01
ОС 12 – 14		-02	1160 X 1400	0,066	60,16
ОС 12 – 15		-03	1160 X 1470	0,068	61,45
ОС 15 – 12		-04	1460 X 1170	0,072	64,29
ОС 15 – 13,5		-05	1460 X 1320	0,075	69,04
ОС 15 – 14		-06	1460 X 1400	0,077	70,85
ОС 15 – 15		-07	1460 X 1470	0,078	73,70
ОС 18 – 13,5		-08	1760 X 1320	0,095	84,36
ОС 18 – 14		-09	1760 X 1400	0,097	87,73
ОС 18 – 15		-10	1760 X 1470	0,098	89,32

Марка	Эскиз	Обозначение	Габаритные размеры мм H x L	Объем древ. м³ в чистоте	Масса кг
ОС 15 – 18	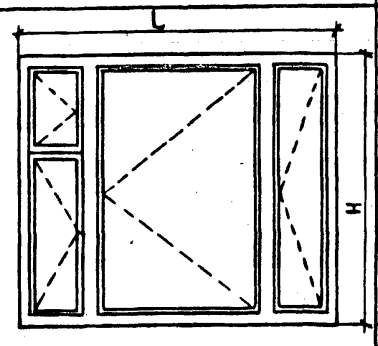	1.136.5-23.1-05 00000	1460 X 1770	0,104	94,54
ОС 15 – 21		-01	1460 X 2070	0,109	102,48
БС 22 – 7,5	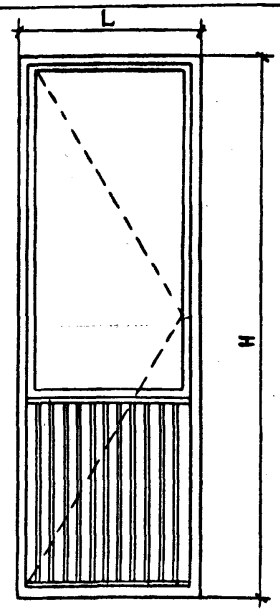	1.136.5-23.1-06 00000	2175 X 720	0,068	53,29
БС 22 – 9		-01	2175 X 870	0,073	57,99
БС 24 – 7,5		-02	2375 X 720	0,075	66,93
БС 24 – 9		-03	2375 X 870	0,078	69,49

1. Вид изделий изображен со стороны фасада
2. Масса изделий дана со стеклом толщиной 3мм

Н. контр.	Мокроусов	
ГИП	Степнов	
Ст. инж.	Мокроусов	

1.136.5-23.1-0000000НИ

Номенклатура

Стадия	Лист	Листов
Р		1

ЦНИИЭП жилища

Формат	Зона	Поз.	Обозначение	Наименование	Кол. на исполн. 1.136.5-23.1-01 00 000 –										Примечание
				Документация											
А3			1.136.5-23.1-00 00 000 ТО	Техническое описание	×	×	×	×							
А3			1.136.5-23.1-01.00000 СБ. Рис1	Сборочный чертеж		×	×								
			Рис2		×										
			Рис3					×							
				Сборочные единицы											
А4		1	1.136.5-23.1-01 01 000	Коробка	1										
		1	– 01	Коробка		1									
		1	– 02	Коробка			1								
		1	– 03	Коробка				1							

Марка	Ос 6-9	Ос 9-9	Ос 15-9А	Ос 18-9А

				1.136.5-23.1-01 00 000
Н. контр.	Мокроусов		Блок оконный	Стадия: Р; Лист: 1; Листов: 2
ГИП	Степнов			ЦНИИЭП жилища
Ст. инж.	Мокроусов			

Инв. № подл.	Подпись и дата	Взам. инв. №

Формат	Зона	Поз.	Обозначение	Наименование	Кол. на исполн. 1.136.5-23.1-01000 000- –	01	02	03	Примечание
А4		2	1.136.5-23.1-01.11000-07	Форточка	1				
А4		2	1.1365-23.1-01 10000	Фрамуга		1			
		2	– 01	Фрамуга			1		
		2	– 02	Фрамуга				1	
				Стандартные изделия					
		3		Петля Гост 5088-78					
				ПВ1-80П	2				0,18 кг-1шт.
				ПВ1-100П		2	2	3	0,2 кг-1шт.
		4		Завертка 3Р2-1					
				ГОСТ 5090-79	1	2	2	2	0,14 кг-1шт.
		5		Шуруп 4×25					
				ГОСТ 1145-80	6	12	12	12	

1.136.5-23.1-01 00 000	Лист 2

Рис. 1

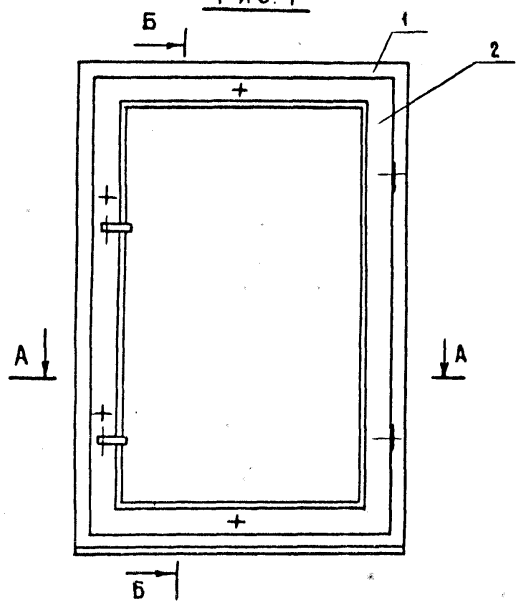

Б-Б

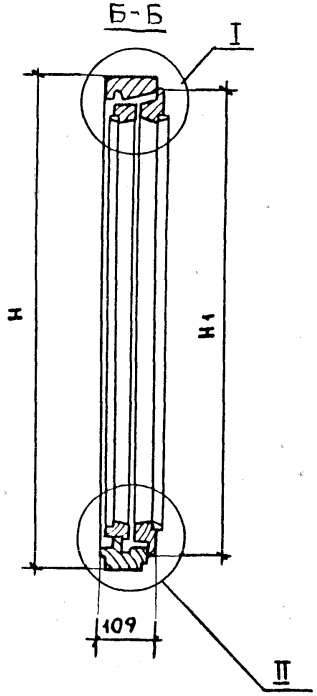

А - А

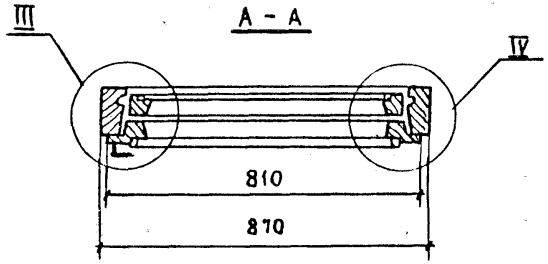

Рис. 2

ОСТАЛЬНОЕ - СМ. РИС. 1

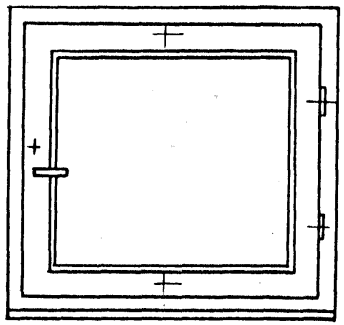

Рис. 3

ОСТАЛЬНОЕ - СМ. РИС. 1

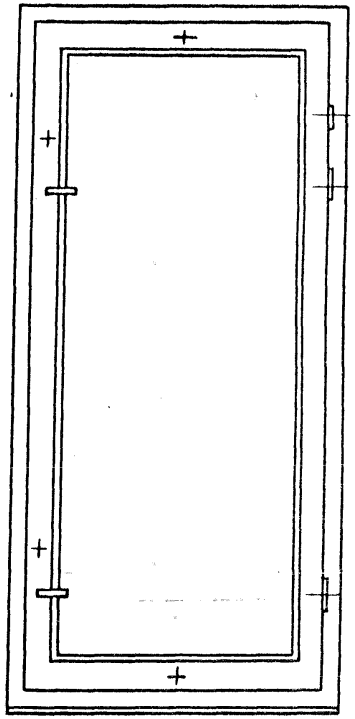

Обозначение	Марка	Рис.	Hмм.	H1 мм.	a мм	b мм	Объем, м³ в чистоте	Масса кг
1.136.5-23.1-01 00000	ОС 6 - 9	2	560	495			0,023	20,18
-01	ОС 9 - 9	1	860	795	85	90	0,032	27,85
-02	ОС 15 - 9А		1460	1395			0,043	41,49
-03	ОС 18 - 9А	3	1760	1695	95	100	0,033	49,48

			1.136.5-23.1-01 00 000 сб
			Блок оконный Сборочный чертеж
Н.контр.	Мокроусов		
Гип	Степнов		
Ст.инж.	Мокроусов		

Стадия	Масса	Масштаб
Р	См. таба	1:10
Лист 1	Листов 2	

ЦНИИЭП жилища

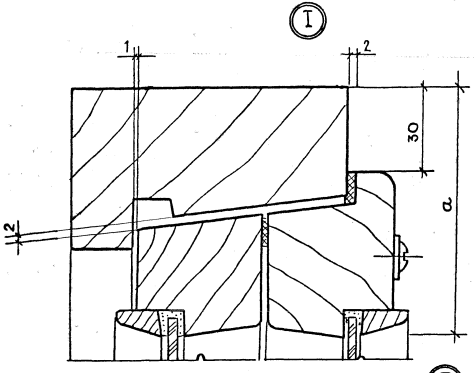
I
1
2
30
a
2

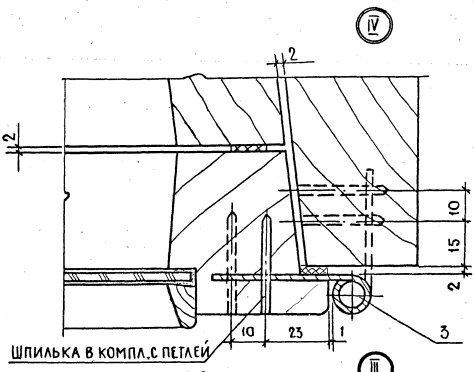
IV
2
2
10
15
2
10
23
1
3
Шпилька в компл.с петлей

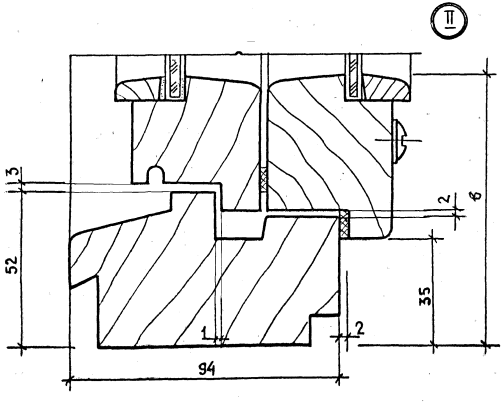
II
3
52
2
8
35
1
2
94

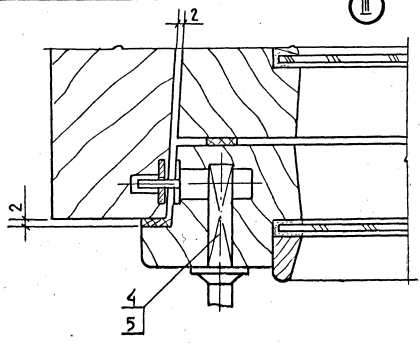
III
2
2
4
5

Формат	Зона	Поз.	Обозначение	Наименование	Кол. на испол. 1.136.5-23.1-01 01 000- —	01	02	03	Примечание
				Документация					
А3			1.136.5-23.1-01 01000 СБ	Сборочный чертеж	×	×	×	×	
				Детали					
				Древесина хвойная					
				ГОСТ 24454-80Е					
Б4		1	1.136.5-23.1-01 01 001	Брусок 560 х 94 х 55	1				
Б4		2	-01	560 х 94 х 55	1				
Б4		1	1.136.5-23.1-01 01 002	860 х 94 х 55		1			
Б4		2	-01	860 х 94 х 55		1			
Б4		1	1.136.5-23.1-01 01 003	1460 х 94 х 55			1		
Б4		2	-01	1460 х 94 х 55			1		
				Марка блока	ОС6-9	ОС9-9	ОС15-9А	ОС18-9А	

			1.136.5-23.1-01 01 000
			Коробка
Н. контр.	Мокроусов		Стадия: Р; Лист: 1; Листов: 2
Гип	Степнов		ЦНИИЭПжилища
Ст. инж.	Мокроусов		

Инв. № подл.	Подпись и дата	Взам. инв. №

Формат	Зона	Поз.	Обозначение	Наименование	Кол. на испол. 1.136.5-23.1-01 01 000- —	01	02	03	Примечание
Б4		1	1.136.5-23.1-01 01 004	Брусок 1760 х 94 х 55				1	
Б4		2	-01	1760 х 94 х 55				1	
Б4		3	1.136.5-23.1-01 01 005	870 х 94 х 55	1	1	1	1	
Б4		4	-01	870 х 94 х 55	1	1	1	1	

23626 10

Рис. 1

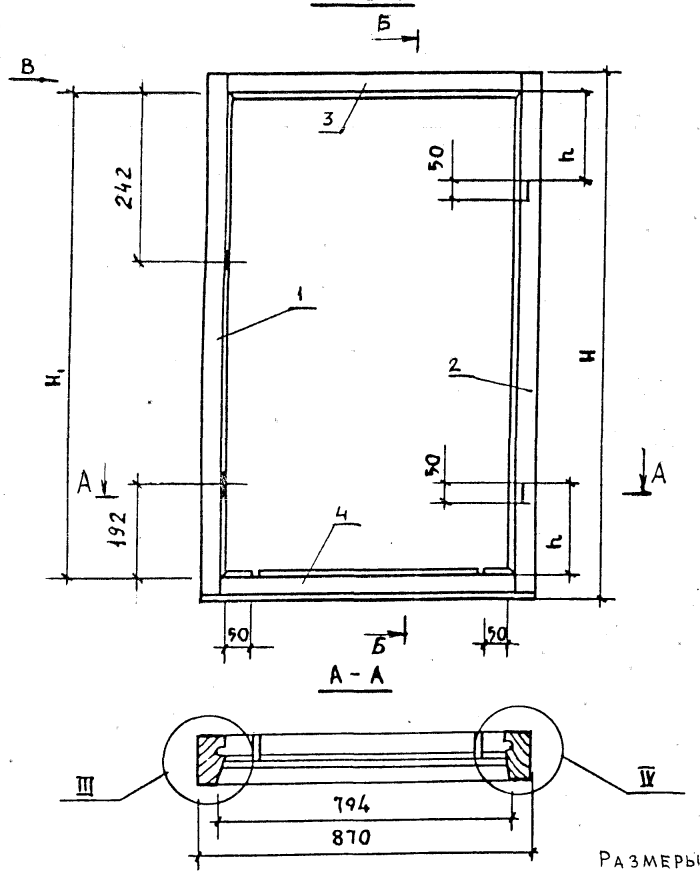

Б - Б

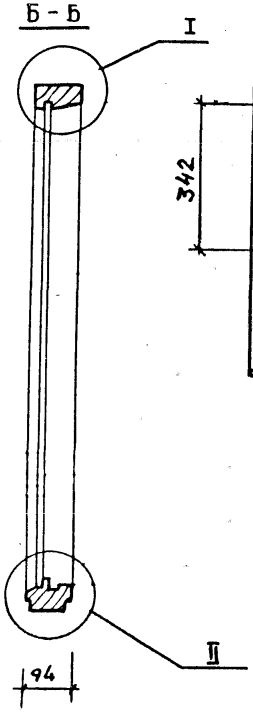

Рис. 2

Остальное - см. рис. 1

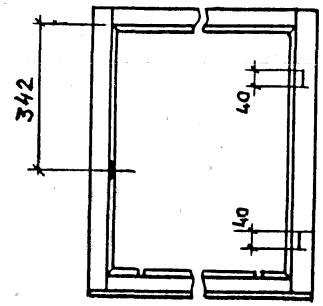

Рис. 3

Остальное - см. рис. 1

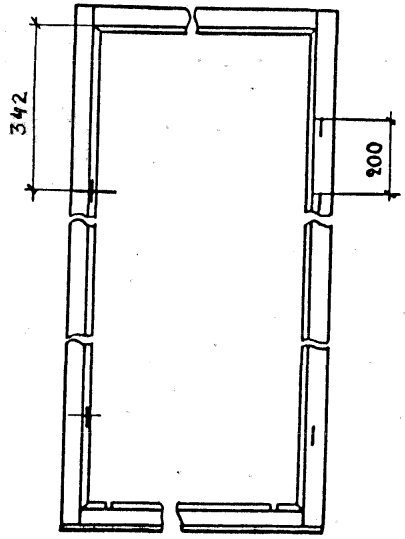

Размеры в мм

Обозначение	Марка блока	Рис.	H	h	H₁	Объем м³ в чистоте
1.136.5-23.1-01 01 000	ОС 6 - 9	2	560	92	479	0,0147
-01	ОС 9 - 9	1	860	142	779	0,0178
-02	ОС 15 - 9А		1460	192	1379	0,0241
-03	ОС 18 - 9А	3	1760		1679	0,0272

Н. контр.	Мокроусов		
Гип	Степнов		
Ст. инж.	Мокроусов		

1.136.5 - 23.1 - 01 01 000 сб

Коробка

Сборочный чертеж

Стадия	Масса	Масштаб
Р		1:10

Лист 1 | Листов 2

ЦНИИЭП жилища

Копировал: Sergs-23626 11 Формат А3

Вид В

Вид Г

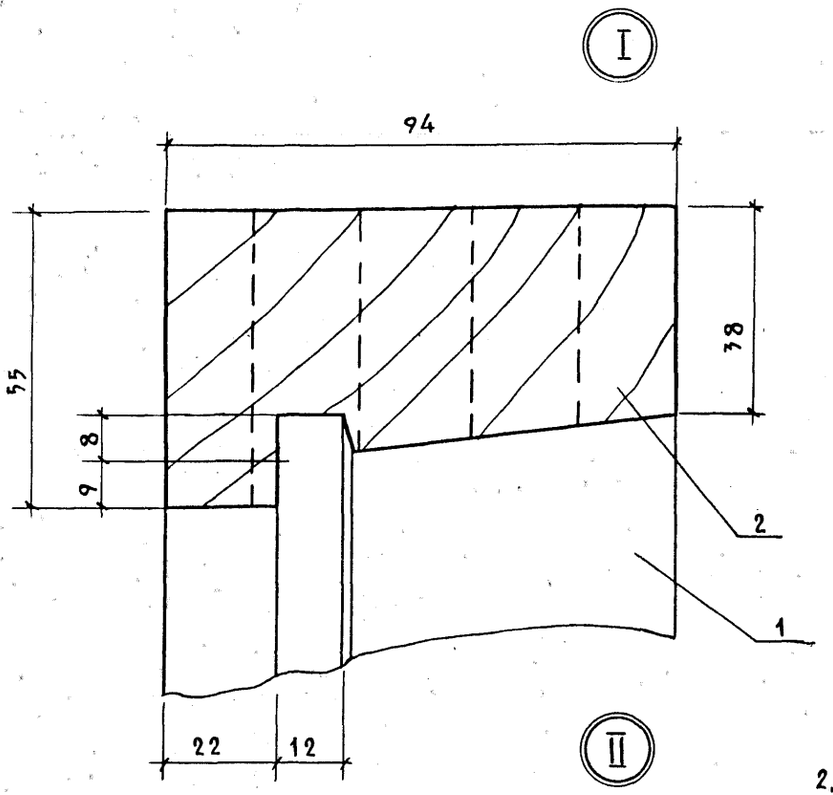

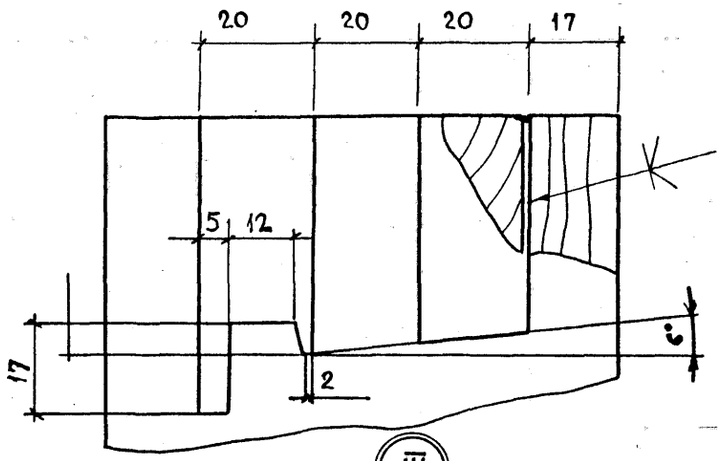

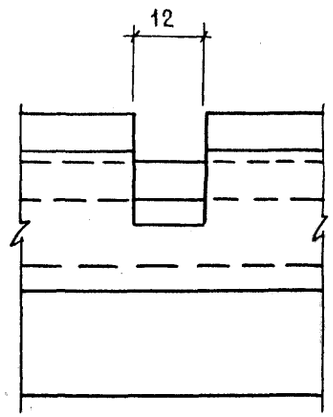

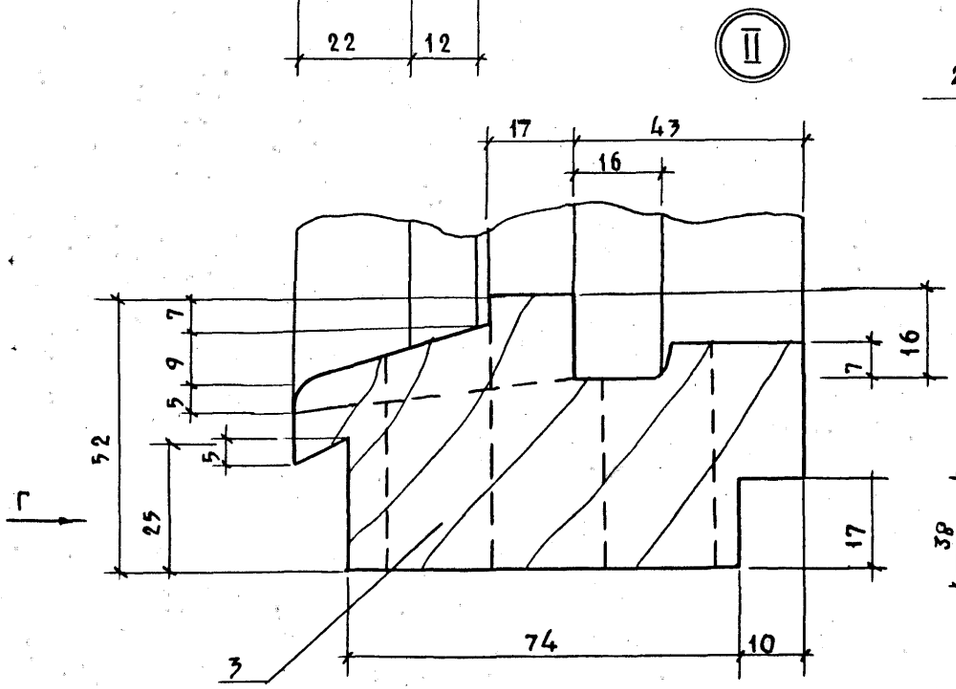

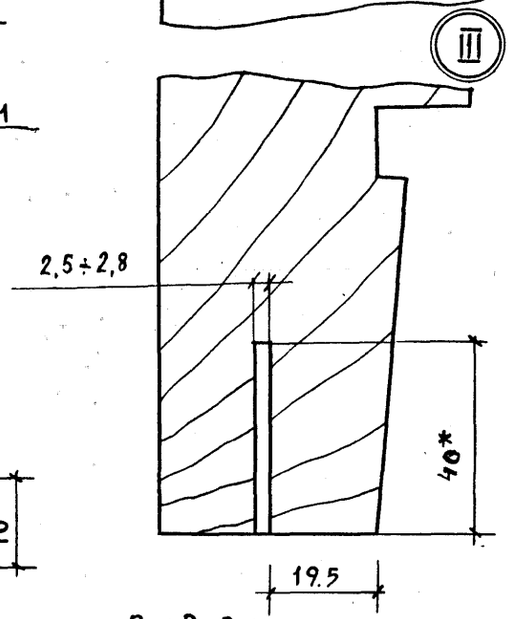

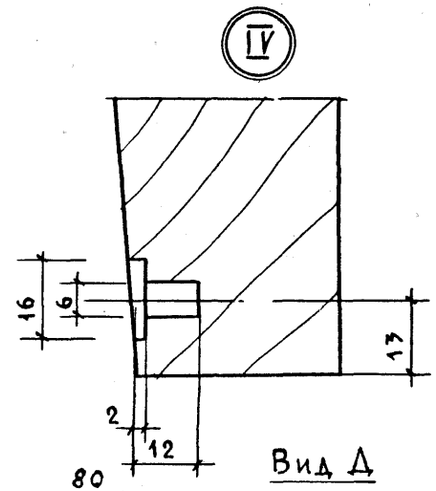

Вид В. Вариант

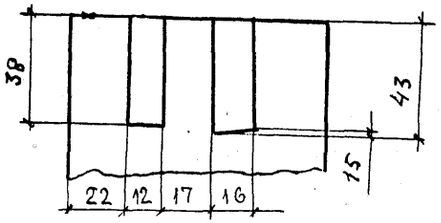

Вид Д

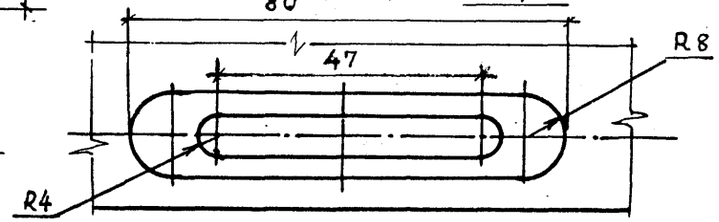

1* Размеры для справок.

1.136.5-23. 1-01 01 000 СБ	Лист 2

Формат	Зона	Поз.	Обозначение	Наименование	Кол. на испол. 1.136.5-23.1-01 10 000- —	01	02	Примечание
				Документация				
А3			1.136.5-23.1-01 10 000 СБ Рис1	Сборочный чертеж	×			
			Рис2			×	×	
				Сборочные единицы				
А4		1	1.136.5-23.1-01 10 100	Створка	1			
		1	-01	Створка		1		
		1	-02	Створка			1	
А4		2	1.136.5-23.1-01 10 200	Створка	1			
		2	-01	Створка		1		
		2	-02	Створка			1	
				Детали				
				Древесина хвойная				
				Марка блока	ОС9-9	ОС15-9А	ОС18-9А	

				1.136.5-23.1- 01 10 000
Н. контр.	Мокроусов		05.89	Фрамуга
ГИП	Степнов		05.89	
Ст. инж.	Мокроусов		05.89	

Стадия	Лист	Листов
Р	1	2

ЦНИИЭП жилища

Инв. № подл. | Подпись и дата | Взам. инв. №

Формат	Зона	Поз.	Обозначение	Наименование	Кол. на испол. 1.136.5-23.1-01.10 000- —	01	02	Примечан.
				ГОСТ 24454-80Е				
Б4		3	1.136.5-23.1-0000001	Штапик 720×16×10	4	4		
Б4		3	-01	705×16×10	4			
Б4		3	-02	1305×16×10		4		
Б4		3	-03	1585×16×10			4	
Б4		3	-04	700×16×10			4	
				Стекло ГОСТ 111-78				
Б4		4	1.136.5-23.1-0000002	толщ. 2,5-3 мм 1300×715		2		
Б4		4	-01	1580×695			2	
Б4		4	-02	700×715	2			
				Стандартные изделия				
		5		Петля ПВ3-1 ГОСТ 5088-78	2	2	2	
		6		Стяжка СВМ ГОСТ 5090-79	4	4	4	
		7		Гвозди 1,2×25 ГОСТ 4028-63*	32	44	48	
		8		Шуруп 3×25 ГОСТ 1145-80	8	8	8	
				Материалы				
		9		Прокладка уплотня-				
				ющая ГОСТ 10174-72	3,18	4,38	4,92	м.
		10		Замазка	2,57	3,65	4,09	кг

23626 13

1.136.5-23.1-01 100000	Лист 2

12

Рис. 1

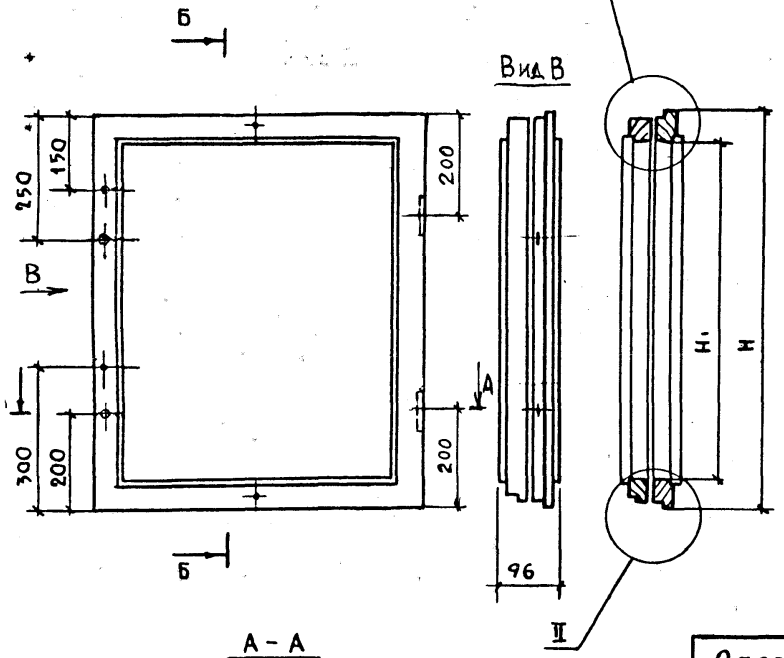

А-А

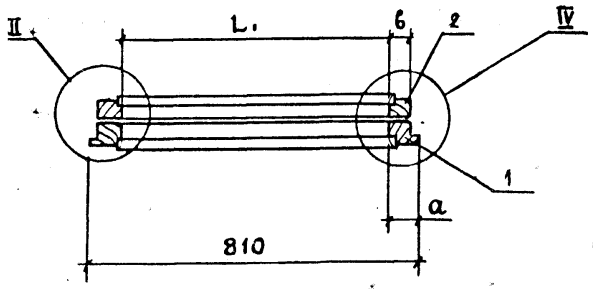

Рис. 2

Остальное - см. рис. 1

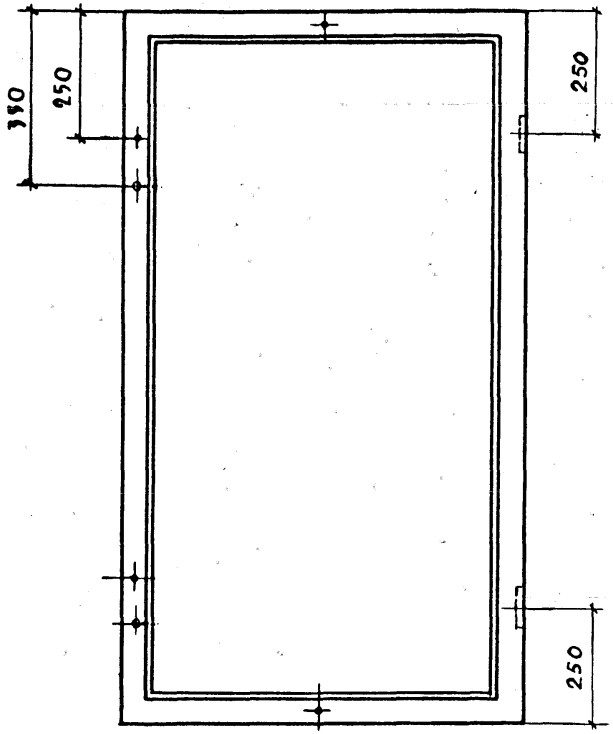

Обозначение	Марка блока	Рис.	Размеры в мм					Объем, м³ в чистоте
			H	H_1	L_1	a	в	
1.136.5-23.1-01 10 000	ОС 9-9	1	795	685	700	59	42	0,0139
-01	ОС15-9А	2	1395	1285				0,0192
-02	ОС18-9А		1695	1585	680	65	52	0,0262

		1.136.5-23.1-01 10 000 СБ	
Фрамуга		Стадия	Масса	Масштаб
Сборочный чертеж.		Р		1:10
		Лист 1	Листов 2
Н. контр. Мокроусов		ЦНИИЭП жилища	
Гип Степнов			
Ст. инж. Мокроусов			

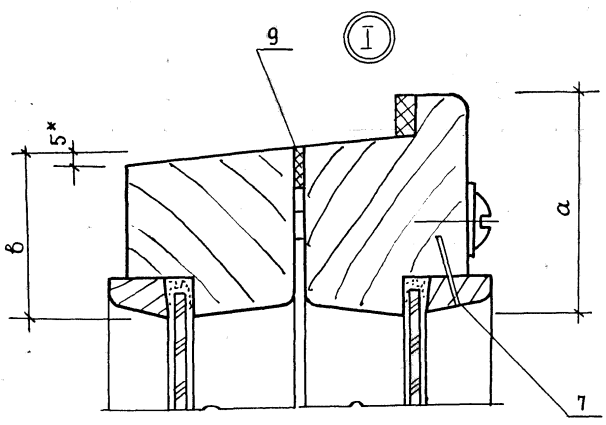

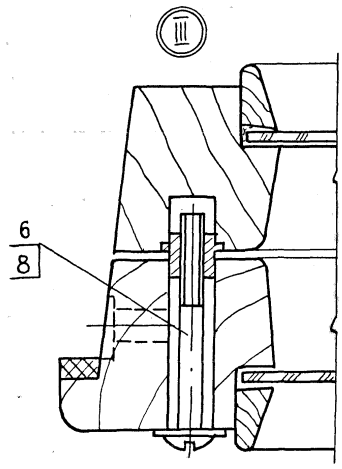

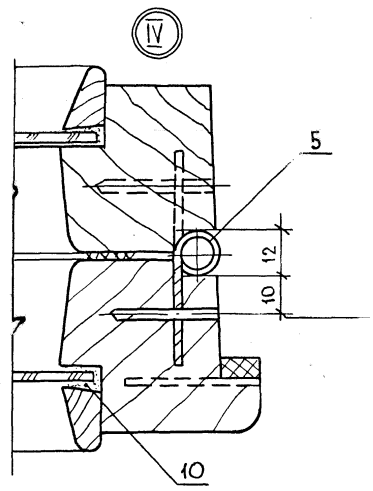

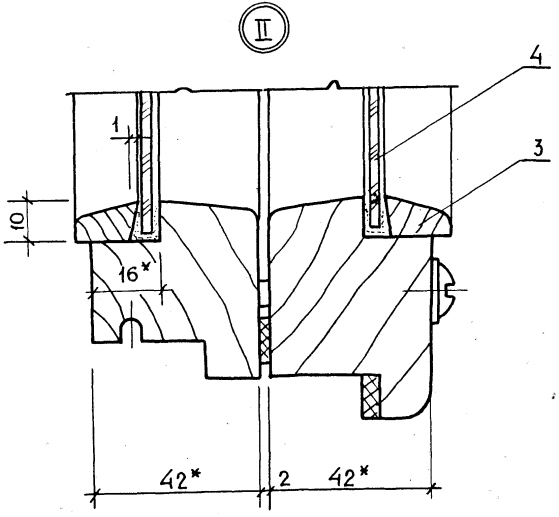

1. Узлы III и IV для левых створок выполняются в зеркальном отображении.
2. * Размеры для справок.

Ф	З	П			—	01	02			*	*				Примечание
				Документация											
А3			1.136.5 – 23.1-01 10 100СБ	Сборочный чертеж	×	×	×								
				Детали											
				Древесина хвойная											
				ГОСТ 24454-80Е											
Б4		1	1.136.5 – 23.1-01 10 101	Брусок 1695 х 65 х 42			1								
Б4		2	–01	1695 х 65 х 42			1								
				Марка блока	ОС9-9	ОС15-9А	ОС18-9А								

				1.136.5 – 23.1 – 01 10 100
Н. контр.	Мокроусов			Створка
Гип	Степнов			
Ст. инж.	Мокроусов			

Стадия	Лист	Листов
Р	1	

ЦНИИЭП жилища

Инв. № подл.	Подпись и дата	Взам. инв. №

Формат	Зона	Поз.	Обозначение	Наименование	Кол. на исполн. 1.136.5-23.1-01 10 100 –										Примечание
					—	01	02								
Б4		1	1.136.5-23. 1-01 10 101 –02	Брусок 795 х 55 х 42	1										
Б4		2	–03	795 х 55 х 42	1										
Б4		1	–04	1395 х 55 х 42		1									
Б4		2	–05	1395 х 55 х 42		1									
Б4		3	1.136.5-23. 1-01 10 102	700 х 55 х 42	2	2									
Б4		3	–01	680 х 55 х 42			2								
				Стандартные изделия											
		5		Нагель Н33 ГОСТ 17585-72	4	4	4								0,005 кг
		6		Угольник УГ75-1 ГОСТ 5091-78	2	2	4								0,02 кг
		7		Шуруп 1-3 х 25 ГОСТ 1145-80	10	10	20								

1.136.5 – 23.1 – 01 10 100

Лист 2

Рис. 1

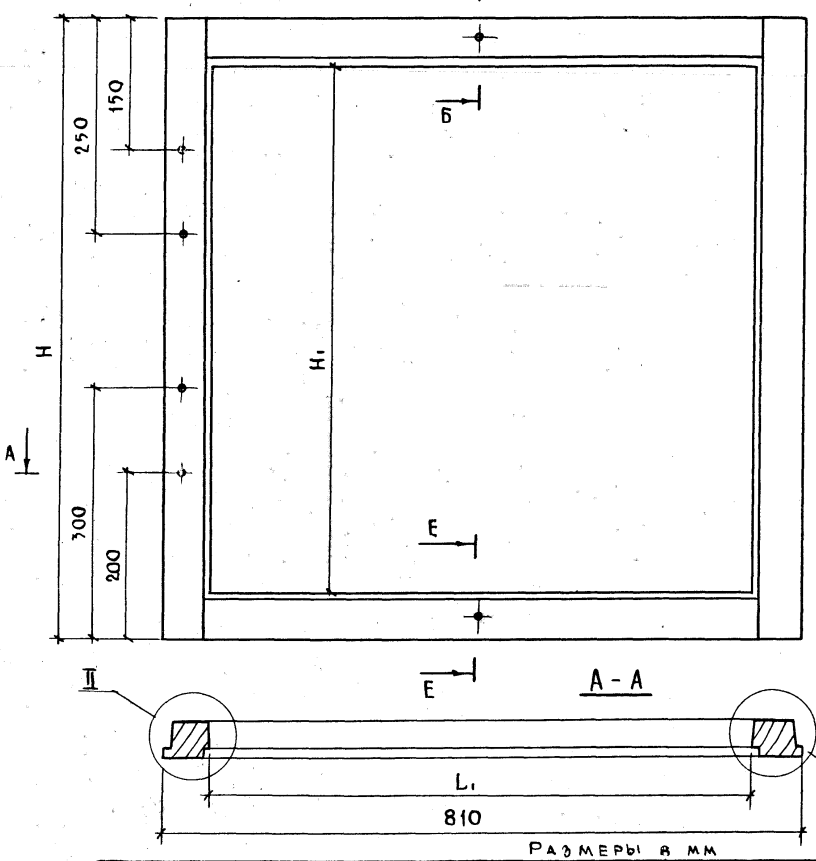

Рис. 2

Остальное - см. рис. 1

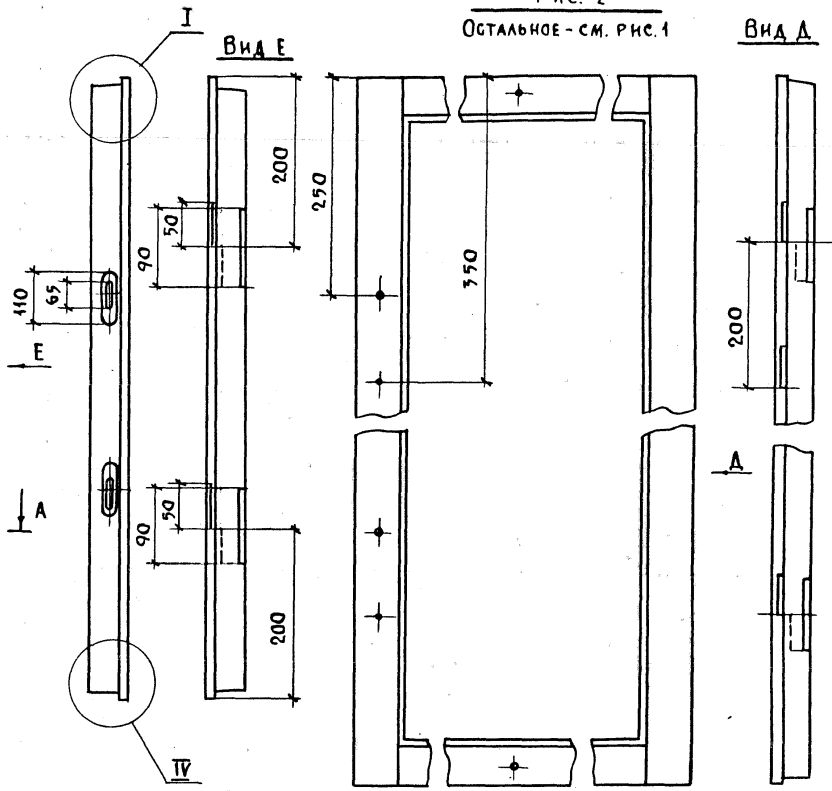

Размеры в мм

Обозначение	Марка блока	Рис.	H	H₁	L₁	α	Объем м³ в чистоте
1.136.5-23.1-01 10 000	ОС 9 - 9	1	795	685	700	55	0,0074
-01	ОС 15 - 9А		1395	1285			0,0101
-02	ОС 18 - 9А	2	1695	1565	680	65	0,0135

			1.136.5 - 23. 1-01 10 100СБ
			Створка Сборочный чертеж
Н.контр.	Мокроусов		Стадия: Р; Масса: ; Масштаб: 1:5
Гип	Степнов		Лист 1; Листов 2
Разраб.	Мокроусов		ЦНИИЭП жилища

Копировал: 23626 17 Формат А3

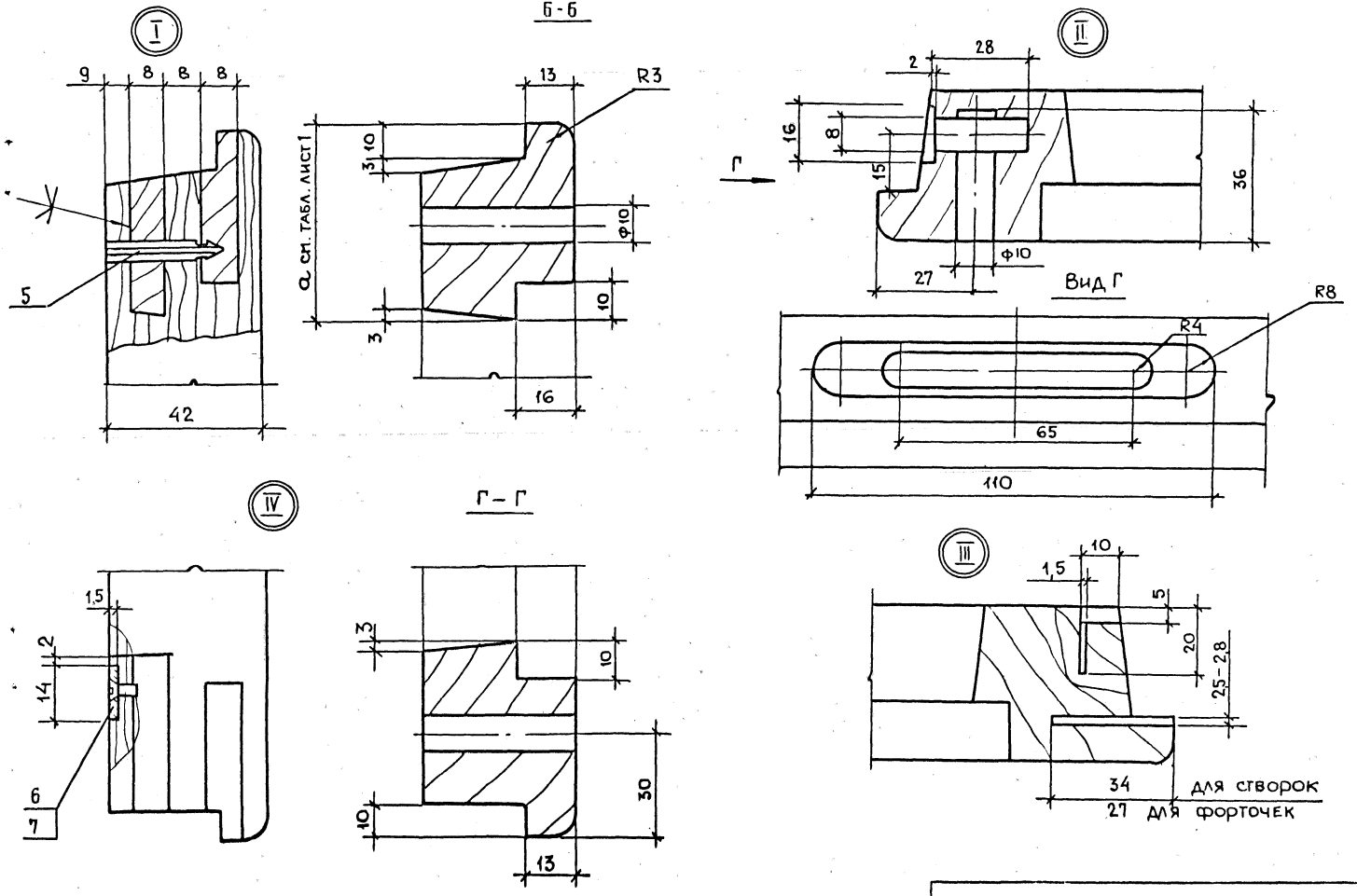
I
9
8
8
8
5
42
Б-Б
13
R3
10
3
Ф10
10
16
а см. табл. лист 1
II
2
28
16
8
15
36
Ф10
27
Вид Г
R8
R4
65
110
III
10
1,5
5
20
25-28
34
27
для створок
для форточек
IV
1,5
2
14
6
7
Г-Г
3
10
30
10
13

Формат	Зона	Поз.	Обозначение	Наименование	Кол. на исполн. 1.136.5-23.1-01 10 200- —	01	02	Примечание
				Документация				
А3			1.136.5-23.1-01 10 200 СБ	Сборочный чертеж	×	×	×	
				Детали				
				Древесина хвойная				
				ГОСТ 24454-80Е				
Б4		1	1.136.5-23.1-01 10 201	Брусок 772 х 42х42	1			
Б4		2	-01	772 х 42х42	1			
Б4		1	-02	1372 х 42х42		1		
Б4		2	-03	1372 х 42х42		1		
				Марка блоков	ОС9-9	ОС15-9А	ОС18-9А	

			1.136.5-23.1-01 10 200
Н.контр.	Мокроусов		Створка
Гип	Степнов		
Ст.инж.	Мокроусов		

Стадия	Лист	Листов
Р	1	2

ЦНИИЭП жилища

Инв.№ подл. | Подпись и дата | Взам.инв.№

Формат	Зона	Поз.	Обозначение	Наименование	Кол. на исполн. 1.136.5-23.1-01 10 000- —	01	02	Примечание
Б4		1	1.136.5-23.1-01 10 201-04	1672 х 55х 42			1	
Б4		2	-05	1672 х 65х 42			1	
Б4		3	1.136.5-23.1-01 10 202	784 х 42х 42	1	1		
Б4		3	-01	680 х 52х 42			1	
Б4		4	1.136.5-23.1-01 10 203	784 х 45х 42	1	1		
Б4		4	-01	680 х 52х 42			1	
				Стандартные изделия				
		5		Нагель Н33 ГОСТ 17585-72	4	4	4	0,005 кг
		6		Уголь ник УГ75 ГОСТ 5091-78	2	4	4	0,02 кг
		7		Шуруп 3х25 ГОСТ 1145-80	10	10	20	

1.136.5-23.1-01 10 200	Лист 2

Форма

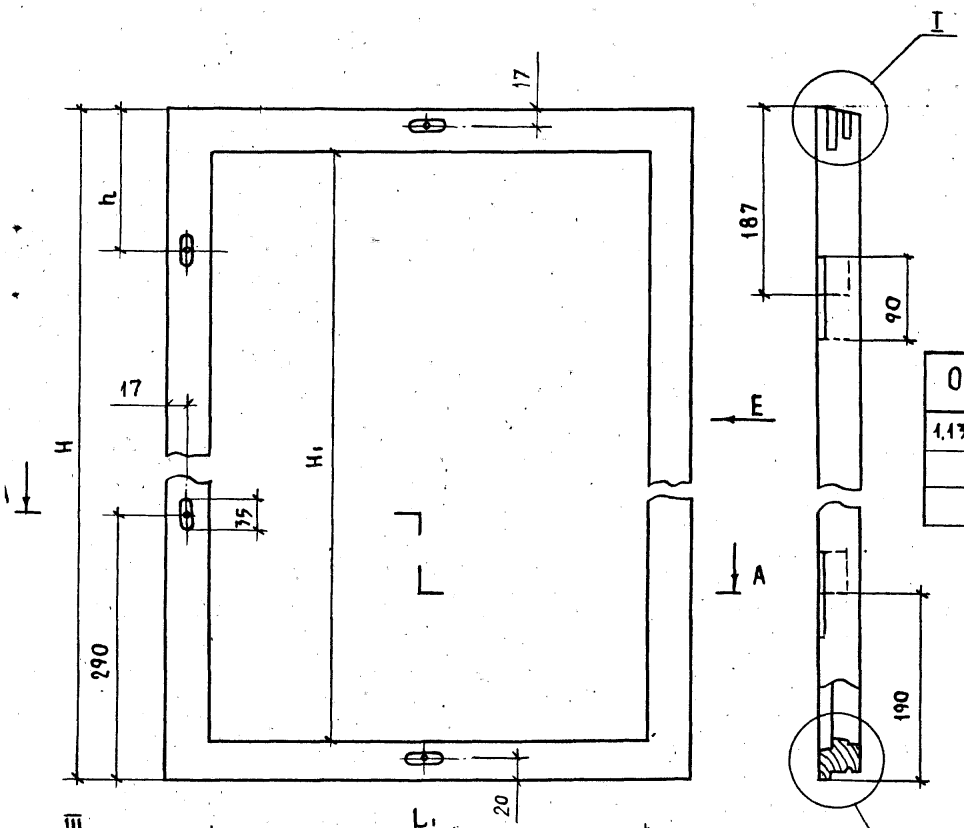

Размеры в мм

Обозначение	Марка блока	H	H	L1	h	α	Объем, м³ в чистоте
1.136.5-23.1-01 10 200	ОС 9-9	772	685	784	137	42	0.0056
-01	ОС13-9А	1372	1285		237		0.0078
-02	ОС18-9А	1672	1565	680		52	0.0113

поз.6
Количество угольников согласно спецификации

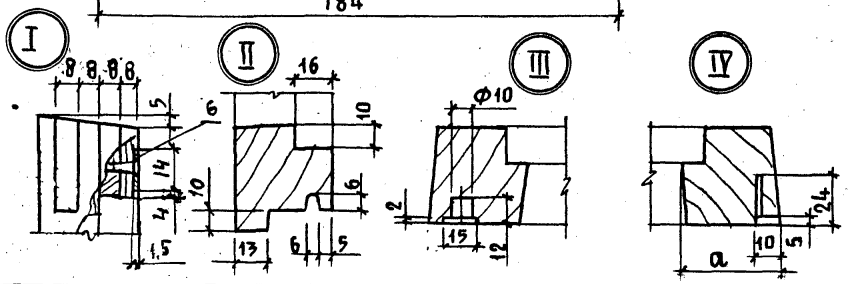

Н.контр.	Мокроусов		
ГИП	Степнов		
Разраб.	Никитусов		

1.136.5-23. 1-01 10 200 СБ

Створка
Сборочный чертеж

Стадия	Масса	Масштаб
Р		1:5
Лист	Листов 1	

ЦНИИЭП жилища

Копировал: Формат А3

Формат	Зона	Поз.	Обозначение	Наименование	Кол. на исполн 1.136.5-23.1-01 11 000-										Примечание
					—	01	02	03	04	05	06	07			
				Документация											
А3			1.136.5-23.1-01 11000 СБ рис.1	Сборочный чертеж	X	X	X	X		X					
			рис.2						X		X	X			
				Сборочные единицы											
А4		1	1.136.5-23.1-0111100	Створка	1										
		1	-01	Створка		1									
		1	-02	Створка			1								
		1	-03	Створка				1							
		1	-04	Створка					1						
		1	-05	Створка						1					
		1	-06	Створка							1				
		1	-07	Створка								1			
				Марка блока	ОС12-12	ОС6-12	ОС15-6	ОС15-5	ОС12-9	ОС18-13.5	ОС18-9	ОС6-9			

			1.136.5-23.1-01 11 000
Н. контр.	Мокроусов		Форточка
Гип	Степнов		
Ст. инж.	Мокроусов		

Стадия	Лист	Листов
Р	1	4

ЦНИИЭП жилища

Инв. № подл.	Подпись и дата	Взам. инв. №

Формат	Зона	Поз.	Обозначение	Наименование	Кол. на исполн. 1.136.5-23.1-01 11 000-										Примечание
					—	01	02	03	04	05	06	07			
А4		2	1.136.5-23.1-0111200	Створка	1										
		2	-01	Створка		1									
		2	-02	Створка			1								
		2	-03	Створка				1							
		2	-04	Створка					1						
		2	-05	Створка						1					
		2	-06	Створка							1				
		2	-07	Створка								1			
				Детали											
				Древесина хвойная											
				ГОСТ 24454-80											
БЧ		4	1.136.5-23.1-00 00001-05	Штапик 405×16×10		4						4			
БЧ		4	-06	Штапик 465×16×10	4		4	4	4	4	4				
БЧ		4	-01	Штапик 700×16×10							4				
БЧ		4	-08	Штапик 320×16×10	4	4				4					
БЧ		4	-09	Штапик 420×16×10			4								
БЧ		4	-11	Штапик 350×16×10				4							
БЧ		4	-12	Штапик 720×16×10					4						

1.136.5-23.1-01 11 000

Лист 2

Формат	Зона	Поз.	Обозначение	Наименование	—	01	02	03	04	05	06	07			Примечание
				Стекло ГОСТ 111-78											
				толщ. 2,5 - 3 мм											
БЧ	5		1.136.5-23.1-0000001 - 03	460×315	2					2					
БЧ	5		- 04	400×315		2									
БЧ	5		- 05	400×415			2								
БЧ	5		- 06	460×345				2							
БЧ	5		- 07	460×715					2						
БЧ	5		- 08	460×695							2				
БЧ	5		- 09	400×715								2			
				Стандартные изделия											
		8		Петля П83-1											
				ГОСТ 5088-78	2	2	2	2	2	2	2	2			
		9		Стяжка СТ											
				ГОСТ 5090-79	2	2	3	3	3	2	3	3			
		11		Гвозди 1,2×25											
				ГОСТ 4028-63*	24	24	24	24	30	24	28	30			
		12		Шурупы 3×25											
				ГОСТ 1145-80	4	4	6	6	6	4	6	6			

1.136.5-23.1-01 11 000

Лист 3

Инв. № подл. | Подпись и дата | Взам. инв. №

Формат	Зона	Поз.	Обозначение	Наименование	Кол. на испол. 1.136.5-23.1-01 11 000- —	01	02	03	04	05	06	07			Примечание
				Материалы											
		6		Прокладка уплотняющая полиуретановая											
				ГОСТ 10174-72	5,2	5,2	3,0	3,6	3,6	4,4	3,6	4,8			м.

1.136.5-23.1-01 11 000

Лист 4

Рис.1

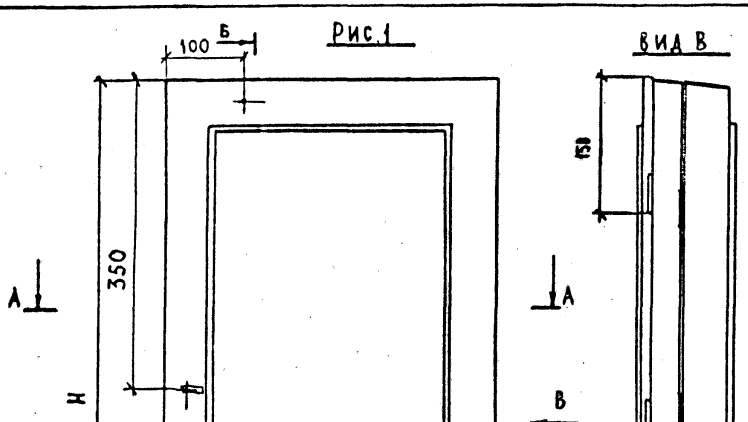

ВИД В

Б-Б

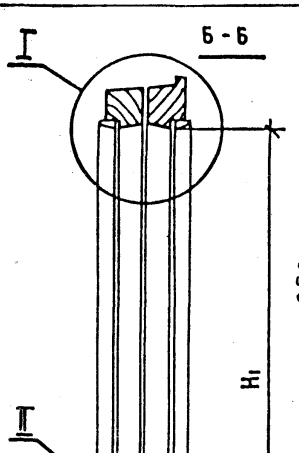

Рис 2

Остальное см. рис.1

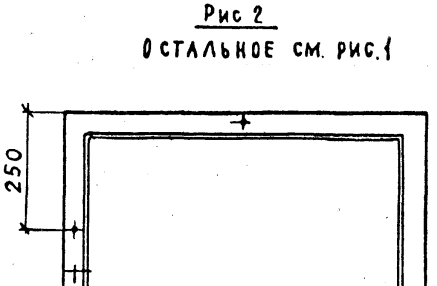

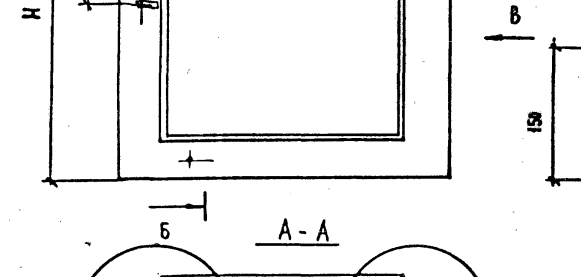

Размеры в мм

Обозначение	Марка блока	Рис	H	H_1	L	L_1	Объем м3 в чистоте
1.136.5-23.1-01 11 000	ОС12-12	1	555	445	410	300	0,0082
-01	ОС6-12		485	385			0,0078
-02	ОС15-6		555	445	510	400	0,0092
-03	ОС15-5				440	330	0,0084
-04	ОС12-9	2			810	700	0,0118
	ОС15-9						
-05	ОС18-13,5	1	575		430	300	0,0103
-06	ОС18-9	2			810	680	0,0144
-07	ОС6-9		495	385		700	0,0116

1.* Размеры для справок

2. Узлы см. черт. 1.136.5-23.1-01.10000СБ,лист 2

3. Форточки к блокам марок: ОС12-13,5; ОС12-14; ОС12-15 ОС15-12; ОС15-13,5; ОС15-14; ОС15-15; ОС15-18; ОС15-21 аналогичны форточке блока марки ОС12-12.

4. Форточки к блокам марок ОС18-14 и ОС18-15 аналогичны форточке блока марки ОС18-13,5

Н.контр.	Мокроусов		
ГИП	Степнов		
Разраб.	Мокроусов		

1.136.5-23.1-01 11 000СБ

Форточка

Сборочный чертеж

Стадия	Масса	Масштаб
Р		1:5
Лист	Листов 1	

ЦНИИЭП жилища

Форм	Зон	Поз	Обозначение	Наименование	Кол. на испол. 1.136.5-23.1-01 11 100-										Примечание
					–	01	02	03	04	05	06	07			
				Документация											
А3			1.136.5-23.1-01 11 100 СБ. рис.1	Сборочный чертеж		X	X				X				
			рис.2		X			X	X	X		X			
				Детали											
				Древесина хвойная											
				ГОСТ 24454-80Е											
БЧ		1	1.136.5-23.1-01 11 101	Брусок 555 х 55х42			1	1	1	1					
БЧ		2	-01	555 х 65х42			1	1	1	1					
БЧ		1	-02	575 х 65х42							1	1			
БЧ		2	-03	575 х 55х42							1	1			
БЧ		1	-04	495 х 55х42	1	1									
БЧ		2	-05	495 х 55х42	1	1									
БЧ		3	1.136.5-23.1-01 11 102	Брусок 410 х 55 х 42		1	1								
				Марка блока	ОС6-9	ОС6-12	ОС12-12	ОС15-5	ОС15-6	ОС12-9	ОС18-13,5	ОС18-9			

				1.136.5 -23.1-01 11 100	
				Створка	Стадия: Р; Лист: 1; Листов: 2
Н.контр	Мокроусов				ЦНИИЭП жилища
ГИП	Степнов				
Ст.инж.	Мокроусов				

Инв.№ подл.	Подпись и дата	Взам.инв.№

Формат	Зона	Поз	Обозначение	Наименование	Кол. на испол. 1.136.5-23.1-01 11 100-										Примечание
					–	01	02	03	04	05	06	07			
БЧ		4	1.136.5-23.1-01 11 102-01	Брусок 410 х 55 х 42		1	1								
БЧ		3	-02	440 х 55 х 42				1							
БЧ		4	-03	440 х 55 х 42				1							
БЧ		3	-04	510 х 55 х 42					1						
БЧ		4	-05	510 х 55 х 42					1						
БЧ		3	-06	810 х 55 х 42	1					1		1			
БЧ		4	-07	810 х 55 х 42	1					1		1			
БЧ		3	-08	430 х 55 х 42							1				
БЧ		4	-09	430 х 55 х 42							1				
				Стандартные изделия											
		5		Нагель Н33 ГОСТ 17585-72	4	4	4	4	4	4	4	4			
		6		Уголь ник УГ75-1											
				ГОСТ 5091-78	4					4		4			
		7		Шуруп 3 х 25 ГОСТ 1145-80	20					20		20			

1.136.5 -23.1-01 11 100	Лист 2	

23626 24

Рис. 1

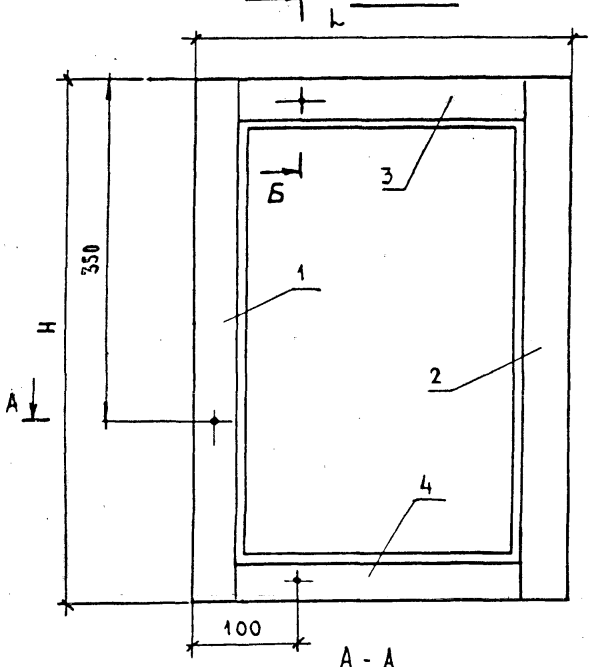

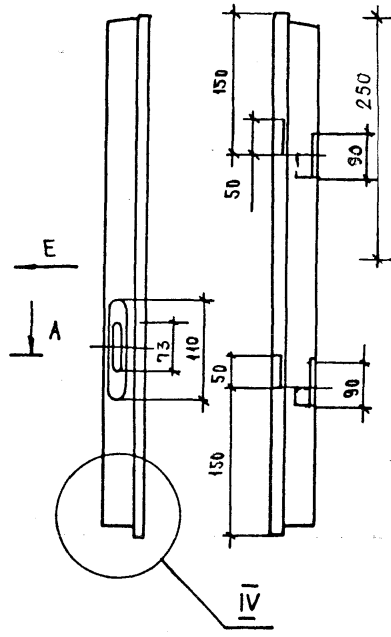

Рис. 2

Остальное - см. рис. 1

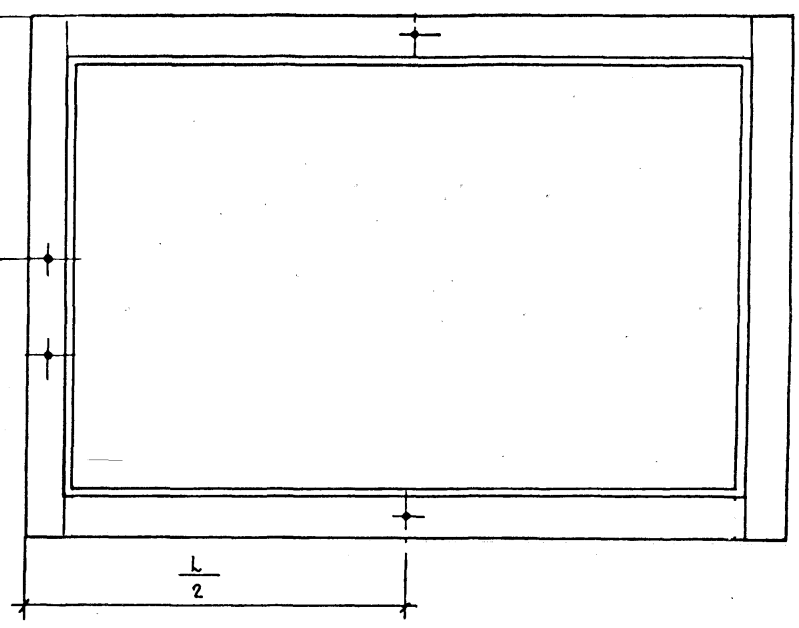

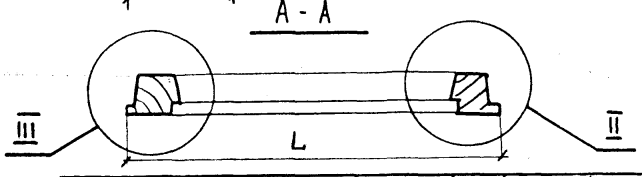

Обозначение	Марка блока	Рис	Размеры в мм H	Размеры в мм L	Объем, м³ в чистоте
1.136.5-23.1-01 11 000	ОС6-9	2	495	810	0,0060
— 01	ОС6-12	1		410	0,0042
— 02	ОС12-12		555		0,0043
— 03	ОС15-5			440	0,0046
— 04	ОС15-6			510	0,0049
— 05	ОС12-9	2		810	0,0063
— 06	ОС18-13,5	1	575	430	0,0054
— 07	ОС18-9	2		810	0,0075

1. Узлы и сечение Б-Б см. черт. 1.136.5-23.1-01 10 100 СБ

Н. контр	Мокроусов		
ГИП	Степнов		
Ст. инж.	Мокроусов		

1.136.5-23.1-01 11 100 СБ

Створка

Сборочный чертеж

Стадия	Масса	Масштаб
Р		1:5
Лист	Листов 1	

ЦНИИЭП жилища

Формат	Зона	Поз.	Обозначение	Наименование	—	01	02	03	04	05	06	07			Примечание
				Документация											
А3			1.136.5-23.1-01 11 200 СБ Рис.1	Сборочный чертеж		×	×				×				
			Рис.2		×			×	×	×		×			
				Детали											
				Древесина хвойная											
				ГОСТ 24454-80Е											
БЧ		1	1.136.5-23.1-01 11 201	532×42×42			1	1	1	1					
БЧ		2	-01	532×42×42			1	1	1	1					
БЧ		1	-02	552×52×42							1	1			
БЧ		2	-03	552×52×42							1	1			
БЧ		1	-04	472×42×42	1	1									
БЧ		2	-05	472×42×42	1	1									
БЧ		3	1.136.5-23.1-01 11 202	Брусок 784×42×42	1					1	1				
				Марка блока	ОС6-9	ОС6-12	ОС12-12	ОС15-5	ОС15-6	ОС12-9	ОС18-13,5	ОС18-9			

			1.136.5-23.1-01 11 200
			Створка
Н.контр.	Мокроусов		
ГИП	Степков		
Ст.инж.	Мокроусов		

Стадия	Лист	Листов
Р	1	2

ЦНИИЭП жилища

Инв.№ подл.	Подпись и дата	Взам. инв.№

Формат	Зона	Поз.	Обозначение	Наименование	Кол. на исполн. 1.136.5-23.1-01 11 200- —	01	02	03	04	05	06	07			Примечание
БЧ		4	1.136.5-23.1-01 11 202-01	Брусок 784×45×42	1					1					
БЧ		3	-02	384×42×42		1	1								
БЧ		4	-03	384×45×42		1	1								
БЧ		3	-04	414×42×42				1							
БЧ		4	-05	414×45×42				1							
БЧ		3	-06	484×42×42					1						
БЧ		4	-07	484×45×42					1						
БЧ		3	-08	404×52×42							1				
БЧ		4	-09	404×55×42							1				
БЧ		3	-10	784×52×42								1			
БЧ		4	-11	784×55×42								1			
				Стандартные изделия											
		5		Нагель Н33											
				ГОСТ 17585-72	4	4	4	4	4	4	4	4			
		6		Угольник УГ-75 ГОСТ 5091-78	2					2		2			
		7		Шуруп 3×25 ГОСТ 1145-80	10					10		10			

1.136.5-23.1-01 11 200	Лист 2

23626 26

Рис. 1

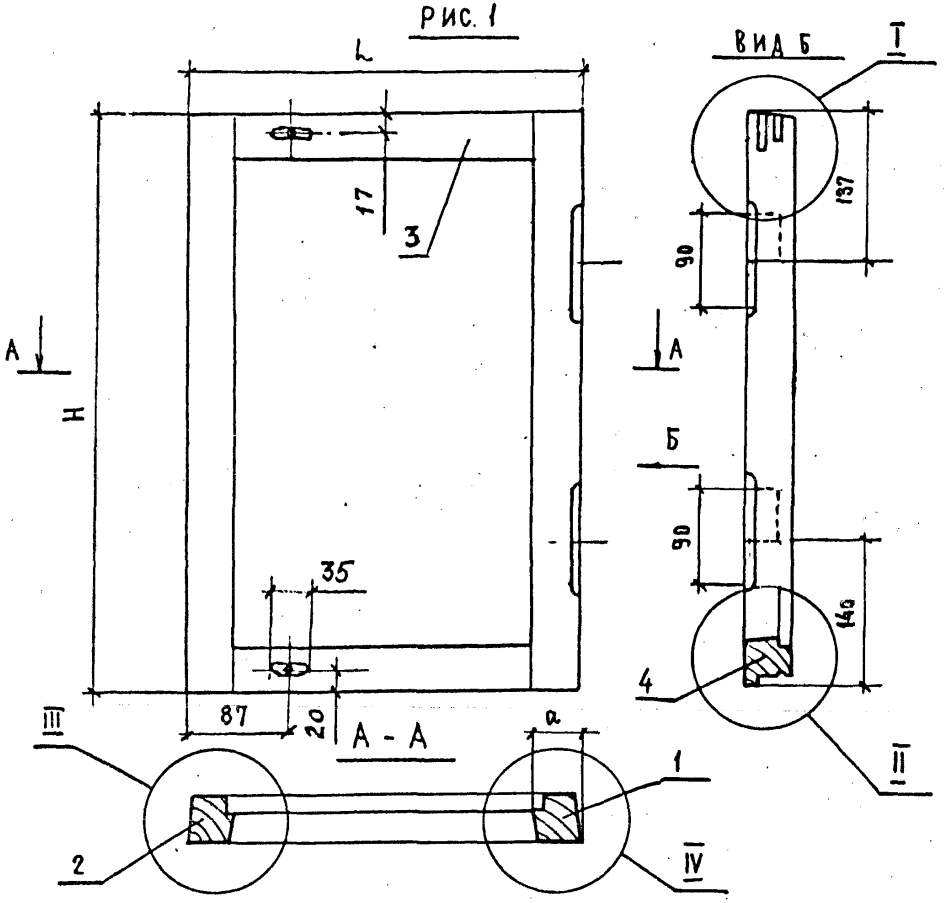

Рис. 2

Остальное - см. рис. 1

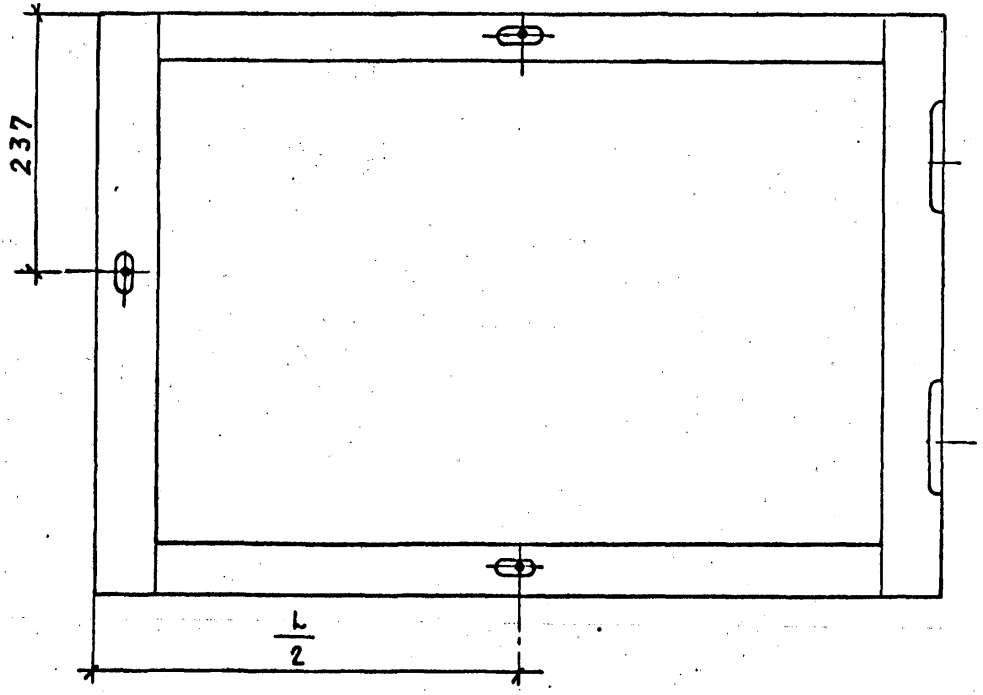

1. Узлы см. черт. 1.136.5-23.1-01 10 200 сб

Обозначение	Марка блока	Рис.	Размеры в мм. H	L	a	Объем в чистоте м³
1.136.5-23.1-01 11 200	ОС6 - 9	2	472	784	42	0,0047
-01	ОС6 - 12	1		384		0,0032
-02	ОС12 - 12		532			0,0033
-03	ОС15 - 5			414		0,0034
-04	ОС15 - 6			484		0,0037
-05	ОС12 - 9	2		784		0,0047
-06	ОС18-13,5	1	552	404	52	0,0044
-07	ОС18-9	2		784		0,0061

Н.Контр	Мокроусов		
ГИП	Степнов		
Ст.инж.	Мокроусов		

1.136.5-23.1-01 11 200 сб

Створка

Сборочный чертеж

Стадия	Масса	Масштаб
Р		1:5
Лист	Листов 1	

ЦНИИЭП жилища

Формат	Зона	Поз.	Обозначение	Наименование	—	01	02	03	04						Примечание
				Документация											
А3			1.136.5-23.1-00 00 000ТО	Техническое описание	×	×	×	×	×						
А3			1.136.5-23.1-02 00 000СБ.Ж1	Сборочный чертеж	×										
			Рис2					×	×						
			Рис3			×	×								
				Сборочные единицы											
А4		1	1.136.5-23.1-02 01 000	Коробка	1										
		1	-01	Коробка		1									
		1	-02	Коробка			1								
		1	-03	Коробка				1							
		1	-04	Коробка					1						
				Марка	ОС12-9	ОС15-5	ОС15-6	ОС15-9	ОС18-9						

			1.136.5 – 23.1 – 02 00 000
			Блок оконный
Н.контр	Мокроусов		Стадия: Р; Лист: 1; Листов: 2
ГИП	Степнов		ЦНИИЭП жилища
Ст.инж.	Мокроусов		

Инв. № подл. | Подпись и дата | Взам. инв. №

Формат	Зона	Поз.	Обозначение	Наименование	Кол. на исполн. 1.136.5-23.1-02 00 000- —	01	02	03	04						Примечание
А4		2	1.136.5-23.1-02 10 000	Фрамуга	1										
		2	-01	Фрамуга		1									
		2	-02	Фрамуга			1								
		2	-03	Фрамуга				1							
		2	-04	Фрамуга					1						
А4		3	1.136.5-23.1-01 11 000-04	Форточка	1			1							
			-03	Форточка		1									
			-02	Форточка			1								
			-05	Форточка					1						
				Стандартные изделия											
		6		Петля ПВ1-100П	4			4	4						
				ПВ1-80П		4	4								
				ГОСТ 5088-78											
		7		Завертка ЗР2-1											
				ГОСТ 5090-79	2	3	3	3	3						
		8		Шуруп 1-4×25											
				ГОСТ 1145-80	12	18	18	18	18						

	1.136.5 – 23.1 – 02 00 000	Лист 2

Рис.1

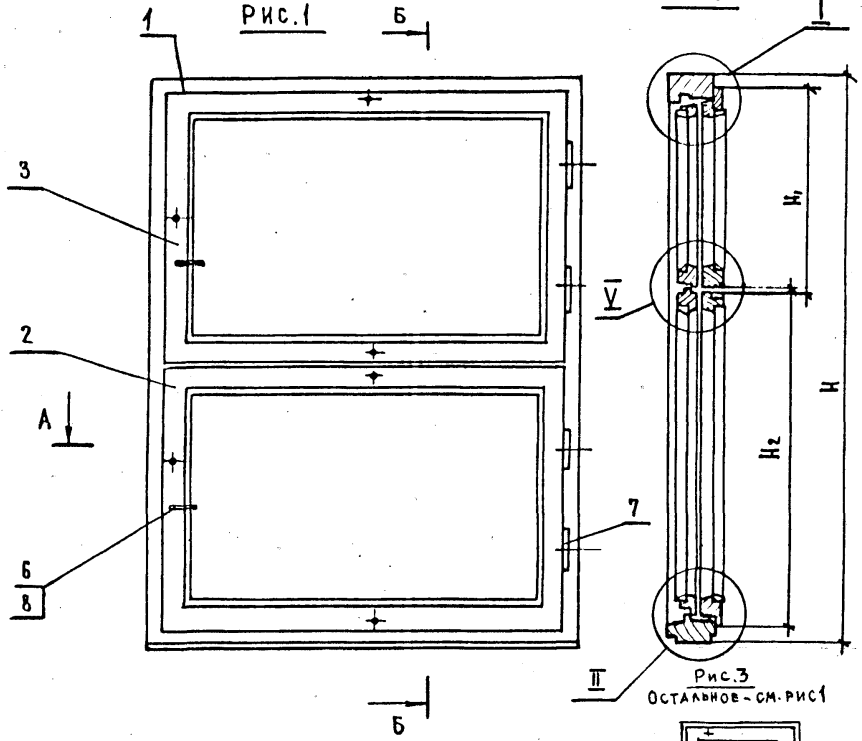

Рис.3
Остальное - см. рис 1

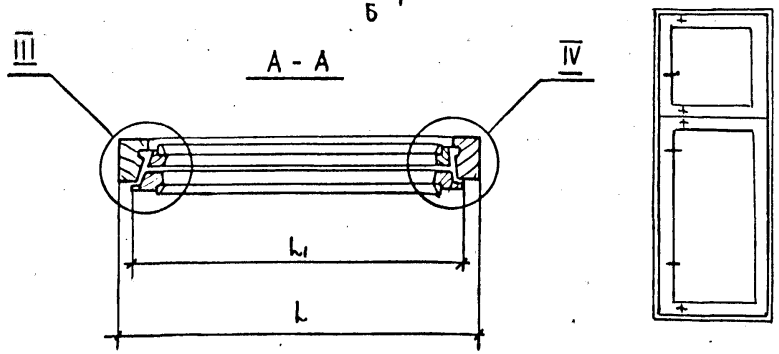

Рис. 2
Остальное - см. рис.1

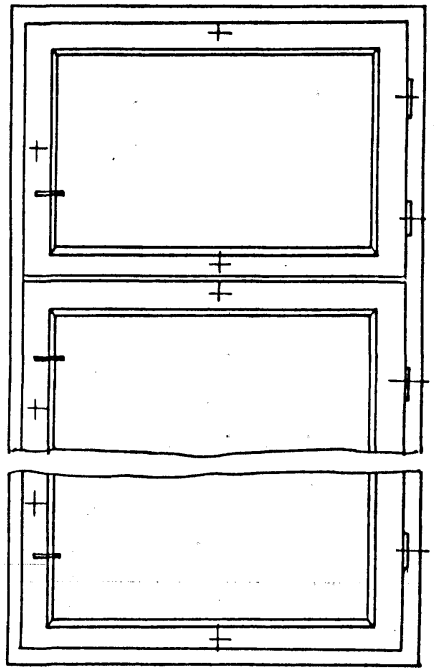

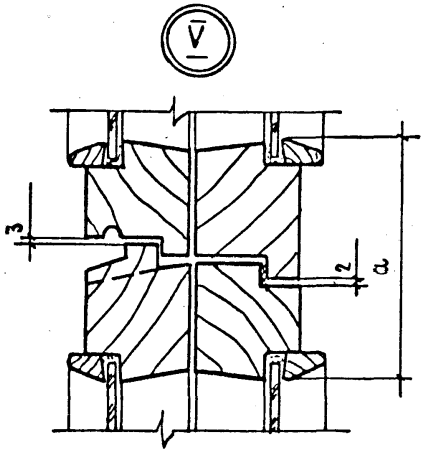

Обозначение	Марка	Рис.	Размеры в мм. H	H1	H2	a	b	b1	Объем в чистотб м³	Масса кг
1.136.5 -23.1-02 00 000	ОС 12-9	1	1160		557		870	810	0,045	39,06
-01	ОС 15-5	3	1460	555	857	93	500	390	0,040	30,10
-02	ОС 15-6						570	510	0,042	35,19
-03	ОС 15-9	2					870	810	0,050	45,24
-04	ОС 18-9		1760	575	1137	113			0,065	57,43

1. Узлы I, II, III, IV см. черт. 1.136.5-23.1-01 00 000 лист 2

		1.136.5 -23.1-02 00 000СБ	
		Блок оконный сборочный чертеж	Стадия: Р; Масса: см. табл.; Масштаб: 1:10
			Лист; Листов 1
Н. контр.	Мокроусов		ЦНИИЭП жилища
ГИП	Степнов		
Ст. инж.	Мокроусов		

Рис. 1

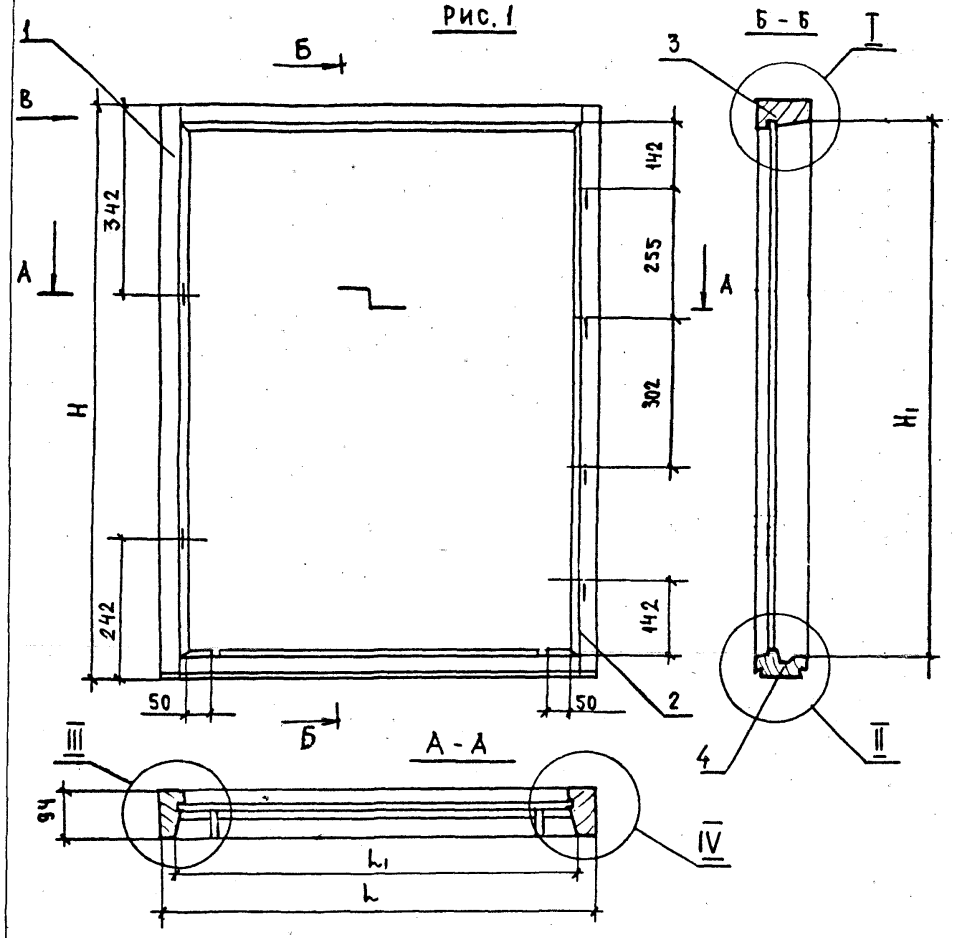

Рис. 2

Остальное - см. рис. 1

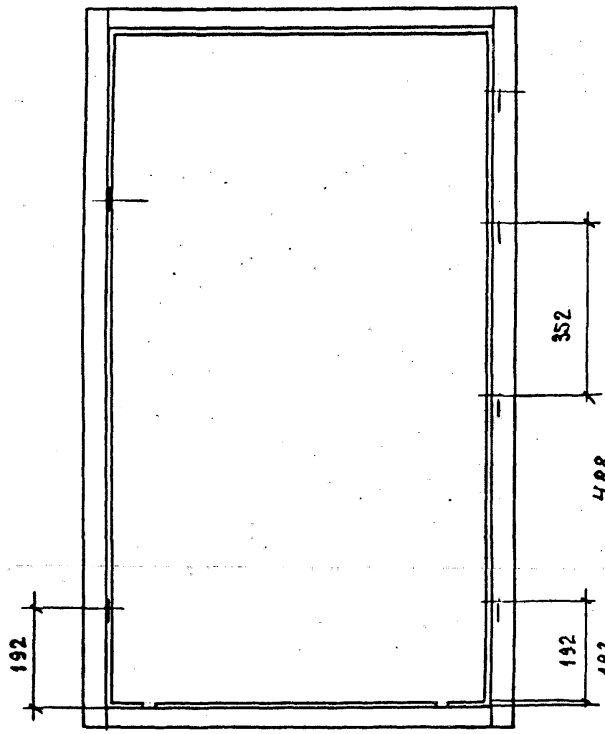

Рис 3

Остальное - см. рис. 1

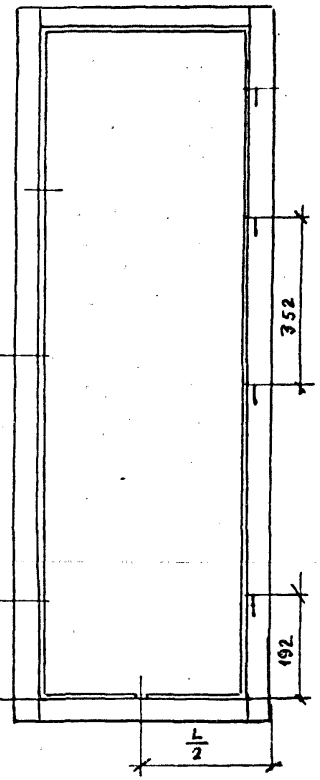

1. Вид „В" и узлы см. черт. 1.136.5-23.1-01 01 000 СБ

Обозначение	Марка блока	Рис	Размеры в мм. H	H1	l	l1	Объем, м³ в чистоте
1.136.5-23.1-02 01 000	ОС12-9	1	1160	1079	870	794	0,0209
-01	ОС15-5	3	1460	1379	500	424	0,0202
-12	ОС15-6				570	494	0,0209
-03	ОС15-9	2			870	794	0,0240
-04	ОС18-9		1760	1679			0,0310

Н. контр	Мокроусов		
ГИП	Степнов		
Ст. инж.	Мокроусов		

1.136.5-23.1-02 01 000 СБ

Коробка

Сборочный чертеж

Стадия	Масса	Масштаб
Р		1:10
Лист	Листов 1	

ЦНИИЭП жилища

Формат	Зона	Поз.	Обозначение	Наименование	Кол. на испол. 1.136.5-23.1-02 01 000- —	01	02	03	04						Примечание
				Документация											
А3			1.136.5-23.1-02 01 000СБ рис.1	Сборочный чертеж	×										
			рис.2					×	×						
			Рис.3			×	×								
				Детали											
				Древесина хвойная											
				ГОСТ 24454-80Е											
Б4		1	1.136.5-23.1-02 01 001	Брусок 1160×94×55	1										
Б4		2	-01	1160×94×55	1										
Б4		1	1.136.5-23.1-02 01 002	1460×94×55		1	1	1							
Б4		2	-01	1460×94×55		1	1	1							
Б4		1	1.136.5-23.1-02 01 003	1760×94×55					1						
				Марка блока	0012-9	0015-5	0015-6	0015-9	0018-9						

				1.136.5-23.1-02 01 000			
				Коробка	Стадия	Лист	Листов
					Р	1	2
Н.контр.	Мокроусов				ЦНИИЭП жилища		
ГИП	Степнов						
Ст.инж.	Мокроусов						

Инв.№ подл. | Подп. и дата | Взам.инв.№

Формат	Зона	Поз.	Обозначение	Наименование	Кол. на испол. 1.136.5-23.1-02 01 000- —	01	02	03	04						Примечание
Б4		2	1.136.5-23.1-02 01 003-01	Брусок 1760×94×55					1						
Б4		3	1.136.5-23.1-02 01 004	870×94×55	1			1	1						
Б4		4	1.136.5-23.1-02 01 005	870×94×52	1			1	1						
Б4		3	1.136.5-23.1-02 01 006	500×94×55		1		1							
Б4		4	1.136.5-23.1-02 01 007	500×94×52		1		1							
Б4		3	1.136.5-23.1-02 01 008	570×94×55			1								
Б4		4	1.136.5-23.1-02 01 009	570×94×52			1								

1.136.5-23.1-02 01 000	Лист 2

Зона	Поз	Обозначение	Наименование	Кол. на испол. 1.136.5-23.1-02 10 000- —	01	02	03	04	05	06	07			Примечание
			Документация											
А4		1.136.5-23.1-02 10 000СБ рис.1	Сборочный чертеж				×	×		×				
		рис.2				×			×		×			
		рис.3		×										
		рис.4			×									
			Сборочные единицы											
БЧ	1	1.136.5-23.1-02 10 100	Створка	1										
БЧ	1	—01	Створка		1									
БЧ	1	—02	Створка			1								
БЧ	1	—03	Створка				1							
БЧ	1	—04	Створка					1						
БЧ	1	—05	Створка						1					
БЧ	1	—06	Створка							1				
			Марка блока	ОС12-9	ОС12-12	ОС15-5	ОС15-6	ОС15-9	ОС15-12	ОС18-9	ОС18-13,5			

			1.136.5-23.1-02 10 000
Н.контр.	Мокроусов		Фрамуга
ГИП	Степнов		
Ст.инж.	Мокроусов		

Стадия	Лист	Листов
Р	1	4

ЦНИИЭП жилища

Инв.№ подл. | Подпись и дата | Взам.инв.№

Формат	Зона	Поз	Обозначение	Наименование	Кол. на испол. 1.136.5-23.1-02 10 000 —	01	02	03	04	05	06	07			
БЧ		1	1.136.5-23.1 02 10 100-07	Створка								1			
БЧ		2	1.136.5-23.1 02 10 200	Створка	1										
БЧ		2	—01	Створка		1									
БЧ		2	—02	Створка			1								
БЧ		2	—03	Створка				1							
БЧ		2	—04	Створка					1						
БЧ		2	—05	Створка						1					
БЧ		2	—06	Створка							1				
БЧ		2	—07	Створка								1			
				Детали											
				Древесина хвойная											
				ГОСТ 24454-80Е											
БЧ		4	1.135.6-23.1-00 00 000-07	Штапик 467х16х10	4	4									
БЧ		4	—12	767х16х10			4	4	4	4					
БЧ		4	—13	1027х16х10							4	4			
БЧ		4	—02	720х16х10	4				4						
БЧ		4	—08	320х16х10		4				4		4			
БЧ		4	—11	350х16х10			4								

Формат	Зона	Поз.	Обозначение	Наименование	Кол. на испол. 1.136.5-23.1-02 10 000- —	01	02	03	04	05	06	07			Примечание
БЧ		4	1.136.5-23.1-00 00 001-10	Штапик 420х16х10				4							
БЧ		4	-09	700х10х10							4				
				Стекло ГОСТ 111-78											
				Толщ. 2,5-3 мм											
БЧ		5	1.136.5-23.1-00 00 002-11	460х715	2										
БЧ		5	-12	460х315		2									
БЧ		5	-13	760х345			2								
БЧ		5	-14	760х415				2							
БЧ		5	-15	760х715					2						
БЧ		5	-16	760х315						2					
БЧ		5	-17	1020х695							2				
БЧ		5	-18	1020х315								2			
				Материалы											
БЧ		6		Прокладка уплотня-											
				ющая полиуретановая											
				ГОСТ 10174-72											
				сеч. 10х8 мм	1,93	1,50	2,16	2,23	2,53	2,10	3,11	2,70			м.

1.136.5-23.1-02 10 000 Лист 3

Инв. № подл. | Подпись и дата | Взам. инв. №

Формат	Зона	Поз.	Обозначение	Наименование	Кол. на испол. 1.136.5-23.1-02 10 000- —	01	02	03	04	05	06	07			Примечание
				Стандартные											
				изделия											
		8		Петля П83-1											
				ГОСТ 5088-78	2	2	2	2	2	2	2	2			
		9		Стяжка СТ ГОСТ 5090-78	3	2	2	4	4	2	4	2			
		11		Гвозди 1,2х20											
				ГОСТ 4028-63*	28	24	24	28	32	28	36	32			
		12		Шуруп 1-3х25											
				ГОСТ 1145-80	6	4	4	8	8	4	8	4			

1.136.5-23.1-02 10 000 Лист 4

Рис. 1

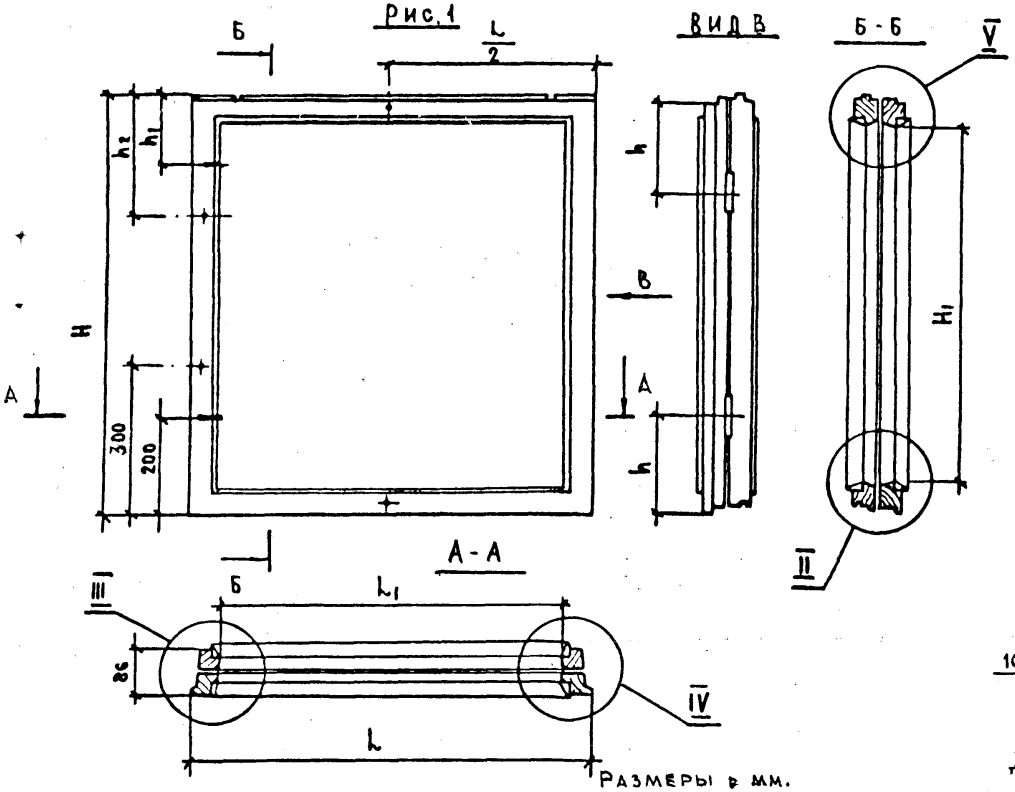

Рис. 2

Остальное - см. рис. 1

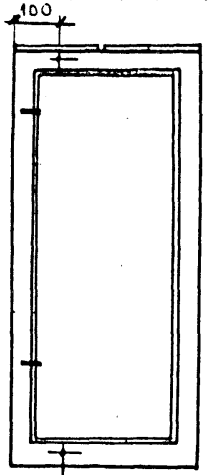

Рис. 3

Остальное - см. рис. 1

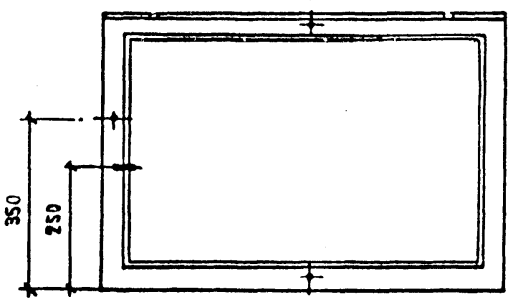

Рис. 4

Остальное - см. рис. 1

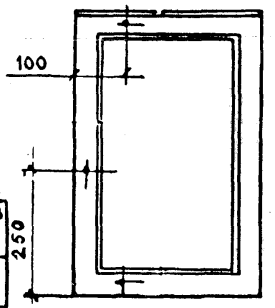

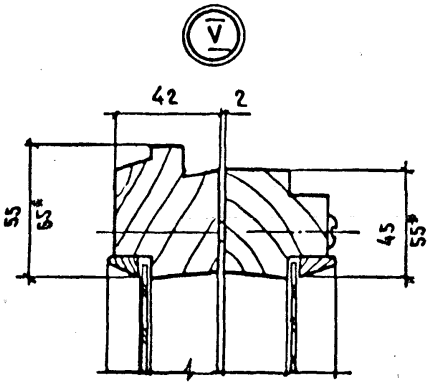

Размеры в мм.

Обозначение	Марка блока	Рис.	H	H1	L	L1	h	h1	h2	Объем, м3 в чистоте
1.136.5-23.1-02 10 000	ОС 12-9	3	557	447	810	700	150	—	—	0,0118
-01	ОС 12-12	4			410	300				0,0083
-02	ОС 15-5	2	857	747	440	330	200	150	250	0,0111
-03	ОС 15-6				510	400				0,0119
-04	ОС 15-9	1			810	700				0,0145
-05	ОС 15-12 ОС 15-21	2			410	300				0,0110
-06	ОС 18-9	1	1137	1007	810	630		200	300	0,0199
-07	ОС 18-13,5	2			430	300				0,0170

1.* Размеры для марок ОС 19

2. Узлы II, III, IV см. черт. 1.136.5-23.1-01 10 000 СБ

3. Фрамуги блоков марок: ОС12-13,5; ОС12-14; ОС 12-15 - аналогичны фрамуге марки блока ОС12-12.

4. Фрамуги блоков марок: ОС15-13,5; ОС 15-14; ОС15-15; ОС 15-18 - аналогичны фрамуге блока марки ОС15-12.

5. Фрамуги блоков марок ОС18-14 и ОС18-15 аналогичны фрамуге блока ОС18-13,5

Н.контр.	Мокроусов		
ГИП	Степнов		
Ст. инж.	Мокроусов		

1.136.5-23.1-02 10 000 СБ

Фрамуга

Сборочный чертеж

Стадия	Масса	Масштаб
Р		1:10
Лист	Листов 1	

ЦНИИЭП жилища

Формат	Зона	Поз.	Обозначение	Наименование	Кол. на испол. 1.136.5-23.1-02 10 100 —										Примечание
					—	01	02	03	04	05	06	07			
				Документация											
А4			1.136.5-23.1-02 10 100 СБ Рис.1	Сборочный чертеж				×	×		×				
			Рис.2				×			×		×			
			Рис.3		×										
			Рис.4			×									
				Детали											
				Древесина хвойная											
				ГОСТ 24454-80Е											
БЧ		1	1.136.5-23.1-02 10 101	Брусок 557×55×42	1	1									
БЧ		2	— 01	557×55×42	1	1									
БЧ		1	— 02	857×55×42			1	1	1	1					
БЧ		2	— 03	857×55×42			1	1	1	1					
БЧ		1	— 04	1137×65×42							1	1			
				Марка блока	ОС12-9	ОС12-12	ОС15-5	ОС15-6	ОС15-9	ОС15-12	ОС18-9	ОС18-13,5			

				1.136.5 – 23.1-02 10 100		
Н. контр	Мокроусов		05.88	Створка	Стадия	Лист	Листов
ГИП	Степнов		05.88		Р	1	2
Ст. инж.	Мокроусов		05.88	ЦНИИЭП жилища			

Инв. № подл. | Подпись и дата | Взам. инв. №

Формат	Зона	Поз.	Обозначение	Наименование	Кол. на испол. 1.136.5-23.1-02 10 100 —										Примечание
					—	01	02	03	04	05	06	07			
БЧ		2	1.136.5-23.1-02 10 101-05	Брусок 1137×65×42							1	1			
БЧ		3	1.136.5-23.1-02 10 102	Брусок 810×45×42	1				1						
БЧ		3	— 01	410×45×42		1				1					
БЧ		3	— 02	440×45×42			1								
БЧ		3	— 03	510×45×42				1							
БЧ		3	— 04	810×55×42							1				
БЧ		3	— 05	430×55×42								1			
БЧ		4	1.136.5-23.1-02 10 103	Брусок 810×55×42	1				1						
БЧ		4	— 01	410×55×42		1				1					
БЧ		4	— 02	440×55×42			1								
БЧ		4	— 03	510×55×42				1							
БЧ		4	— 04	810×65×42							1				
БЧ		4	— 05	410×65×42								1			
				Стандартные изделия											
Ц.Ч		5		Нагель Н33 ГОСТ 17585-72	4	4	4	4	4	4	4	4			
Ц.Ч		6		Угольник УГ-75-1 ГОСТ 5091-78	4				4		4				
БЧ		7		Шуруп 3×25 ГОСТ 1145-80	20				20		20				

1.136.5 – 23.1-02 10 100	Лист	
	2	

Копировал 27502 Сз

Рис. 1

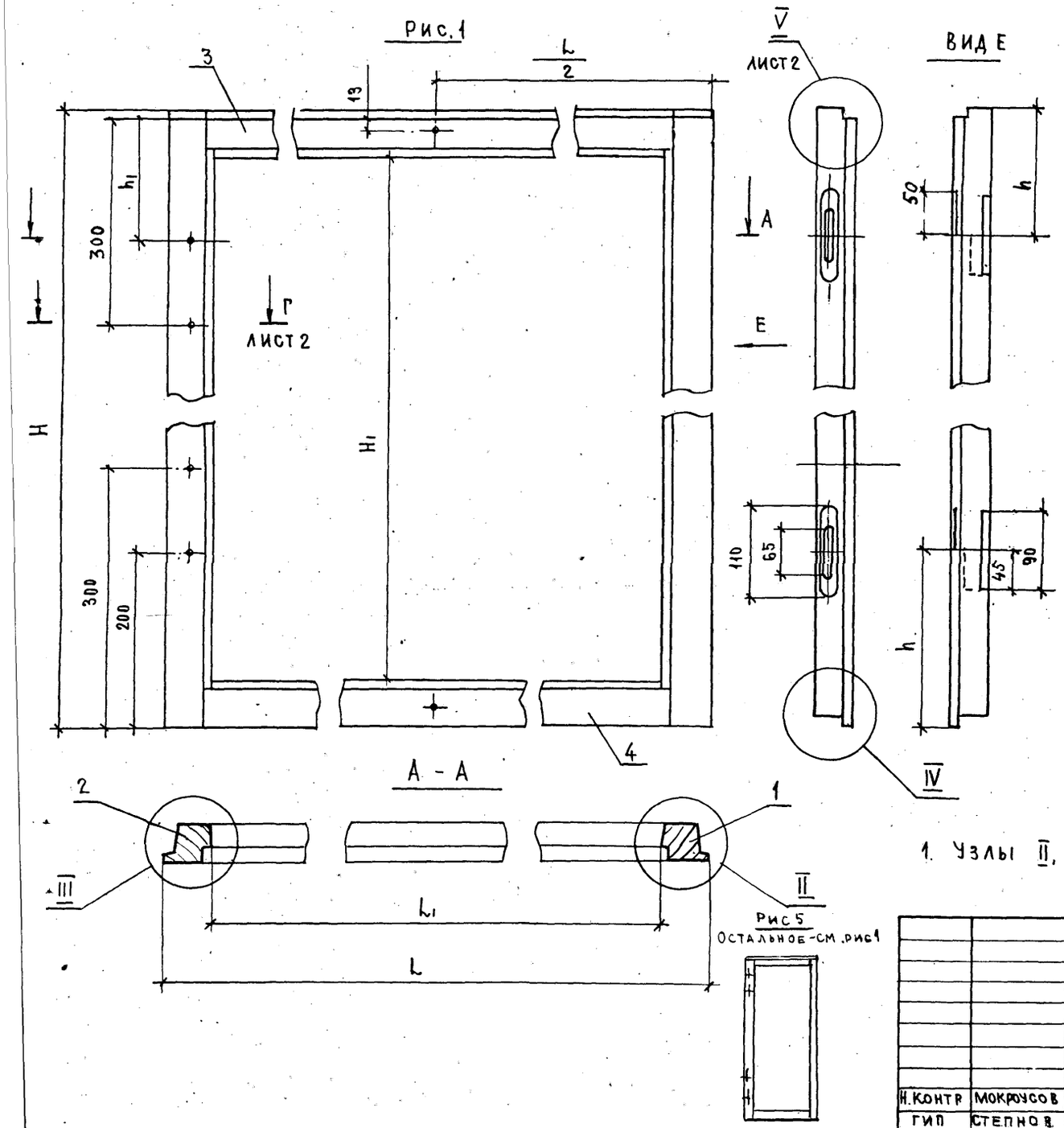

Рис. 5
Остальное - см. рис 1

Рис. 2
Остальное - см. рис. 1

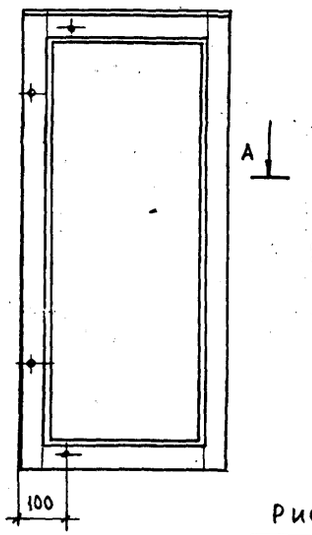

Рис. 4
Остальное - см. рис. 1

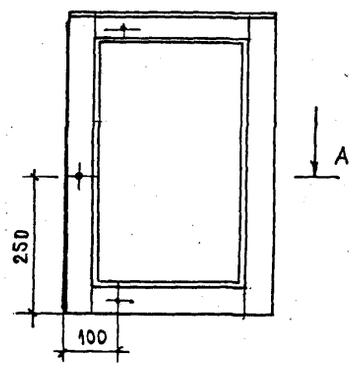

Рис. 3
Остальное - см. рис. 1

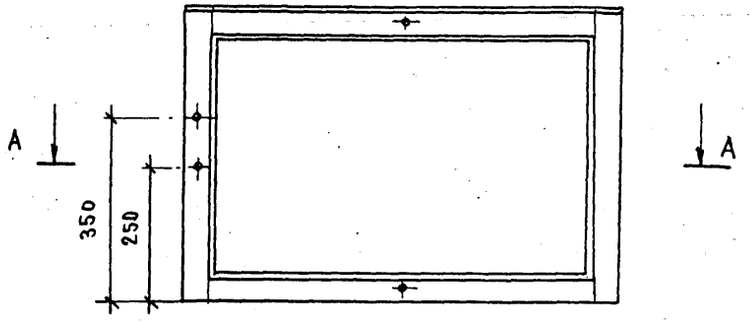

1. Узлы II, III, IV см. черт 1.136.5-23.1-01 10 100 лист 2

			1.136.5-23.1-02 10 100 СБ
			Створка Сборочный чертеж
Н.контр	Мокроусов		
ГИП	Степнов		
Ст.инж.	Мокроусов		

Стадия	Масса	Масштаб
Р		1:5
Лист 1	Листов 2	

ЦНИИЭП жилища

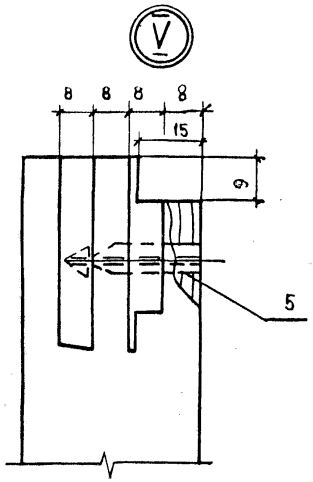

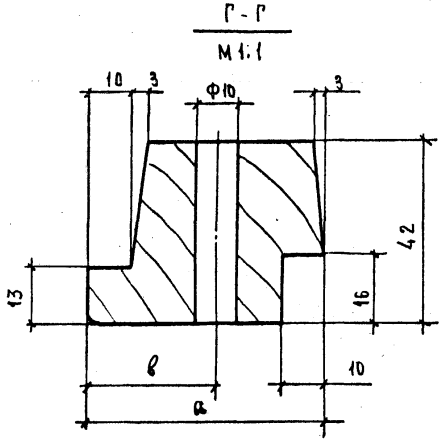

Размеры в мм

Обозначение	Марка блока	Рис.	H	H_1	l	l_1	h	h_1	a	b	Объем, м3 в чистоте
1.136.5-23.1-02 10 100	ОС 12-9	3	547	447	810	700	150	—	55	30	0,0062
-01	ОС 12-12	4			410	300					0,0044
-02	ОС 15-5	2	847	747	440	330	200	150			0,0059
-03	ОС 15-6				510	400					0,0063
-04	ОС 15-9	1			810	700					0,0077
-05	ОС 15-12 ОС 15-21	2			410	300					0,0058
-06	ОС 18-9	1	1127	1007	810	680		200	65	35	0,0101
-07	ОС 18-13,5	5			430	300					0,0091

Формат	Зона	Поз.	Обозначение	Наименование	—	01	02	03	04	05	06	07	Примечание
				Документация									
А3			1.136.5-23.1-02 10 200СБ	Сборочный чертеж				×	×		×		
			Рис.2				×			×		×	
			Рис.3		×								
			Рис.4			×							
				Детали									
				Древесина хвойная									
				ГОСТ 24454-80Е	1	1							
БЧ		1	1.136.5-23.1-02 10 201	557х42х42	1	1							
БЧ		2	-01	557х52х42									
БЧ		1	-02	857х42х42			1	1	1	1			
БЧ		2	-03	857х42х42			1	1	1	1			
				Марка блока	ОС12-9	ОС12-12	ОС15-5	ОС15-6	ОС15-9	ОС15-12	ОС18-9	ОС18-12,5	

				1.136.5-23.1-02 10 200
				Створка
Н.контр.	Мокроусов		05.88	
ГИП	Степнов		05.88	
Ст.инж.	Мокроусов		05.88	

Стадия	Лист	Листов
Р	1	2

ЦНИИЭП жилища

Инв.№ подл. | Подпись и дата | Взам.инв.№

Формат	Зона	Поз.	Обозначение	Наименование	—	01	02	03	04	05	06	07	Примечание
				Кол. на испол. 1.136.5-23.1-02 10 200 —									
БЧ		1	1.136.5-23.1-02 10 201-04	Брусок 1137х52х42							1	1	
БЧ		2	-05	1137х52х42							1	1	
БЧ		3	1.136.5-23.1-02 10 202	784х45х42	1			1	1				
БЧ		3	-01	384х45х42		1				1			
БЧ		3	-02	414х45х42			1						
БЧ		3	-03	484х45х42				1					
БЧ		3	-04	784х55х42							1		
БЧ		3	-05	404х55х42								1	
БЧ		4	1.136.5-23.1-02 10 203	784х55х42	1				1				
БЧ		4	-01	384х55х42		1				1			
БЧ		4	-02	414х55х42			1						
БЧ		4	-03	484х55х42				1					
БЧ		4	-04	784х65х42									
БЧ		4	-05	404х65х42								1	
				Стандартные изделия									
		5		Нагель Н33 ГОСТ 17585-72	4	4	4	4	4	4	4	4	0,005 кг
		6		Уголник УГ75-1									
				ГОСТ 5091-78	2				2		2		
		7		Шуруп 1-3х25 ГОСТ 1145-80	10				10		10		

1.136.5-23.1-02 10 200	Лист 2

Рис. 1

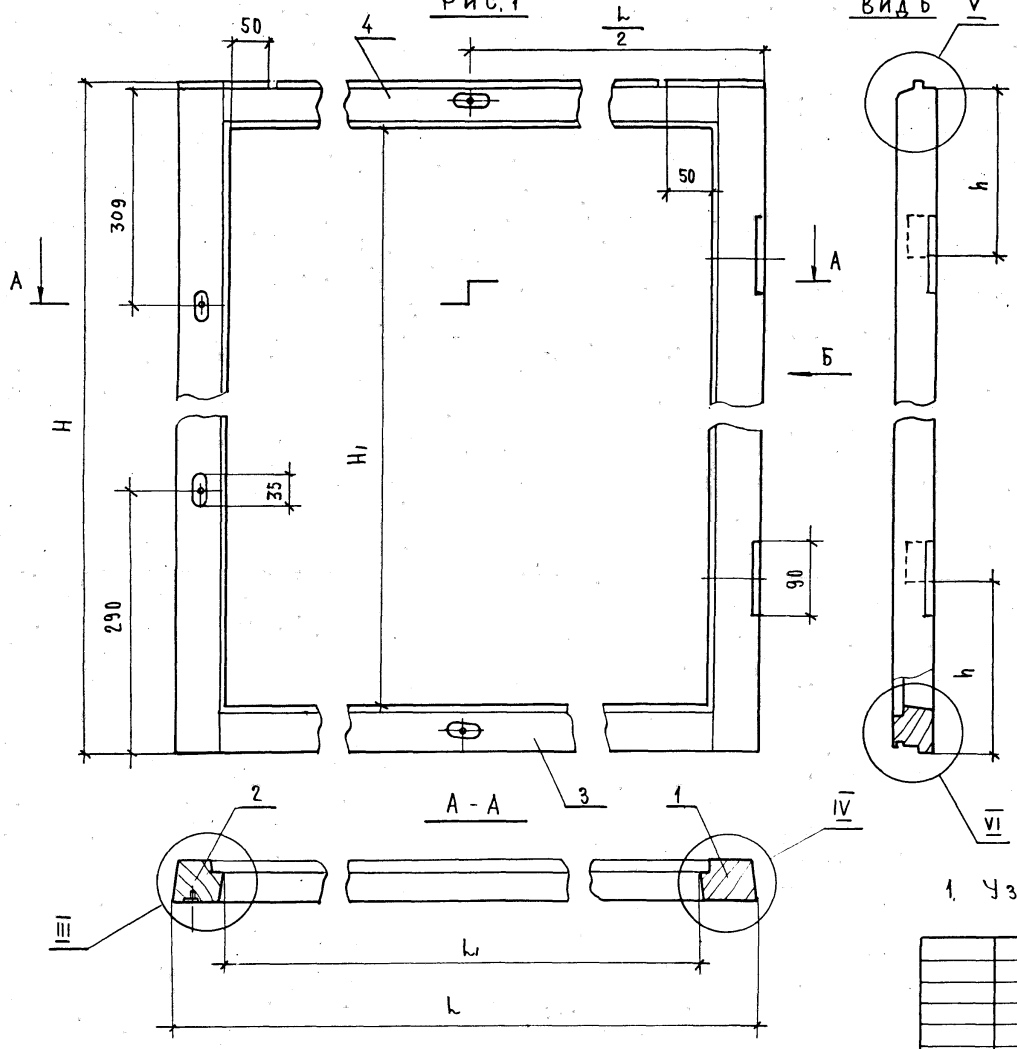

ВИД Б V

Рис. 5

Остальное - см. рис. 1

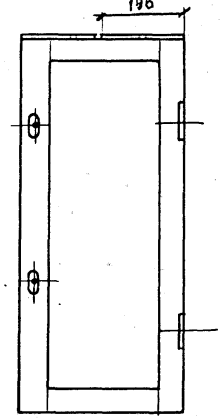

Рис. 4

Остальное - см. рис. 1

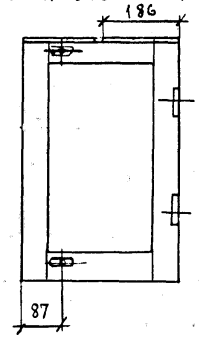

Рис. 3

Остальное - см. рис. 1

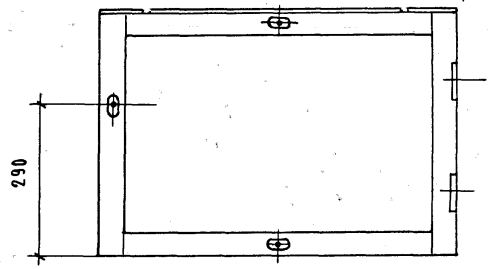

1. Узел II см. черт. 1.136.5-23.1-01 10 200 СБ

				1.136.5-23.1-02 10 200 СБ	
				Створка Сборочный чертеж	Стадия: Р; Масса: ; Масштаб: 1:5 Лист 1; Листов 2 ЦНИИЭП жилища
Н. контр.	Мокроусов				
Гип	Степнов				
Ст. инж.	Мокроусов				

Рис 2

Остальное-см. рис 1

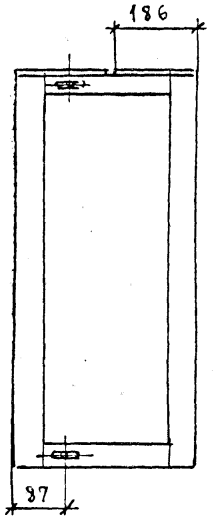

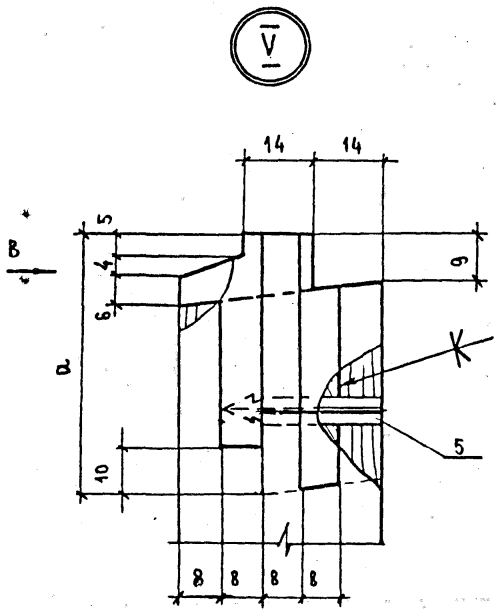

Вид В

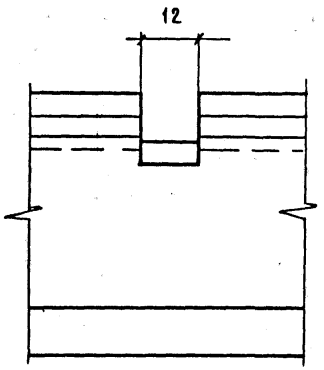

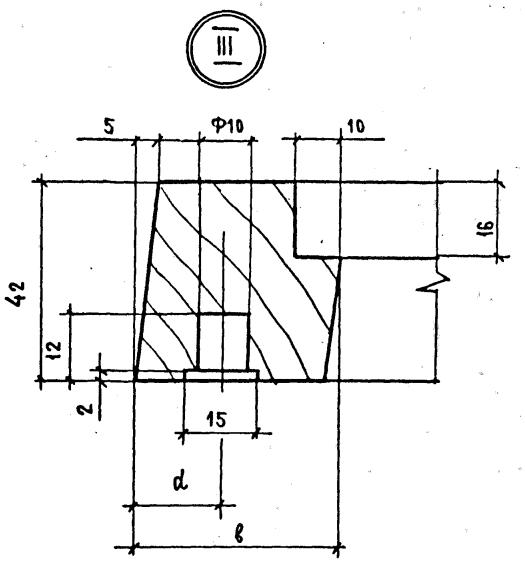

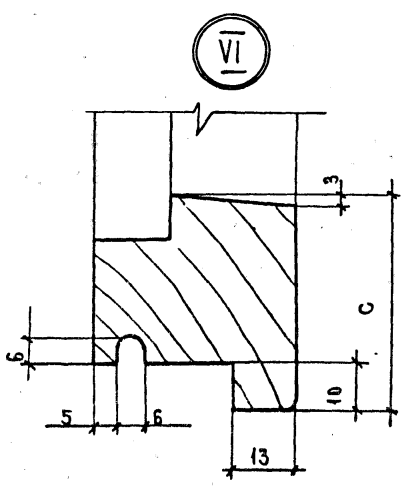

Обозначение	Марка блока	Рис.	Размеры в мм. H	H_1	l	l_1	h	h_1	a	в	c	d	Объем м³ в чистоте
1.136.5-23.1-02 10 200	ОС 12-9	3	547	447	784	700	140	159	55	42	45	17	0,0048
-01	ОС 12-12	4			384	300							0,0034
-02	ОС 15-5	2	847	747	414	330	190	209					0,0045
-03	ОС 15-6				484	400							0,0048
-04	ОС 15-9	1			784	700							0,0059
-05	ОС 15-12	2			384	300							0,0045
-06	ОС 18-9	1	1127	1007	784	680			65	52	55	22	0,0088
-07	ОС 18-13,5	5			404	300							0,0071

Формат	Поз.	Обозначение	Наименование	Кол. на исполн. 1.136.5-23.1-03 00 000 –					Примечание
				–	01	02	03	04	
			Документация						
А3		1.136.5 – 23.1-00 00 000 ТО	Техническое описание	×	×	×	×	×	
А3		1.136.5 – 23.1-03 00 000СБ рис.1	Сборочный чертеж		×	×	×	×	
		рис.2		×					
			Сборочные единицы						
А4	1	1.136.5 – 23.1-03 01 000	Коробка	1					0,0208
	1	-01	Коробка		1				0,0256
	1	-02	Коробка			1			0,0271
	1	-03	Коробка				1		0,0276
	1	-04	Коробка					1	0,0282
		Марка		ОС6-12	ОС9-12	ОС9-13,5	ОС9-14	ОС9-15	

		1.136.5 – 23.1-03 00 000	
		Блок оконный	Стадия: Р; Лист: 1; Листов: 2
Н.контр.	Мокроусов		ЦНИИЭП жилища
ГИП	Степнов		
Ст. инж.	Мокроусов		

Инв. № подл. | Подп. и дата | Взам. инв. №

Формат	Поз.	Обозначение	Наименование	Кол. на исполн. 1.136.5-23.1-03 00 000 –					Примечание
				–	01	02	03	04	
А4	2	1.136.5 – 23.1-03 10 000	Фрамуга	1					0,0090
	2	-01	Фрамуга		1				0,0127
	2	-02	Фрамуга			1			0,0132
	2	-03	Фрамуга				1		0,0145
	2	-09	Фрамуга					1	0,0152
А4	3	1.136.5 – 23.1-03 11 000	Фрамуга		1	1	1	1	0,0104
А4	3	1.136.5 – 23.1-03 11 000-01	Форточка	1					0,0079
			Стандартные изделия						
	5		Петли ГОСТ 5088-78						
			ПВ1-80П	2					0,14 кг
			ПВ1-80Л	2					0,14 кг
			ПВ1-100П		2	2	2	2	0,15 кг
			ПВ1-100Л		2	2	2	2	0,15 кг
	6		Завертка ЗР2-1						
			ГОСТ 5090-79	2	4	4	4	4	0,14 кг
	7		Шуруп 1-4х25						
			ГОСТ 1145-80	12	24	24	24	24	

1.136.5-23.1-03 00 000	Лист 2

23626 41

Рис.1

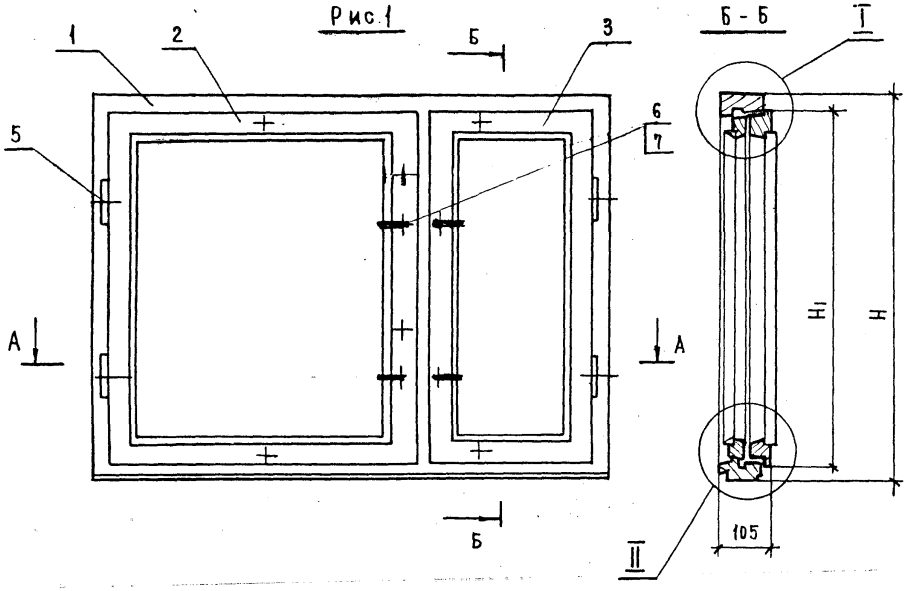

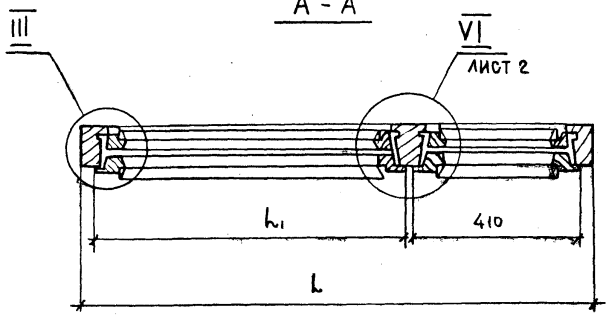

Рис. 2

Остальное - см. рис.1

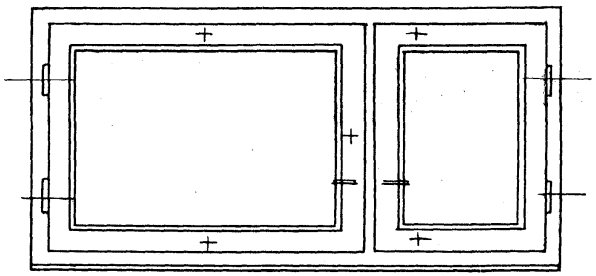

1. Узлы II, III, IV см. черт. 1.136.5-23.1-01 00 000сб лист 2
2. Таблицу исполнений см. на лист 2

				1.136.5-23.1-03 00 000 сб		
				Блок оконный сборочный чертеж	Стадия: Р	Масса: сер. табл.	Масштаб: 1:10
					Лист 1	Листов 2
Н.контр.	Мокроусов				ЦНИИЭП жилища	
Гип						
Ст.инж.	Мокроусов					

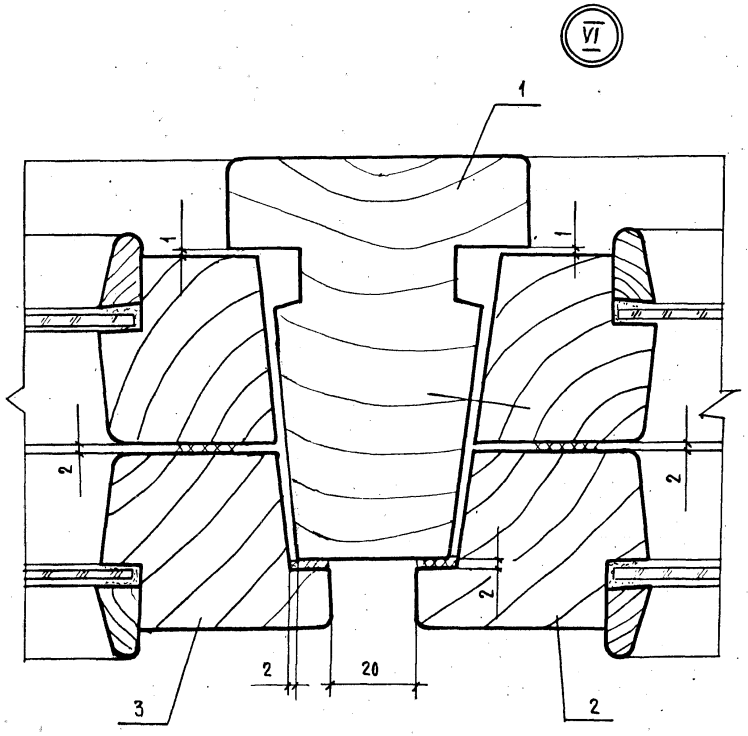

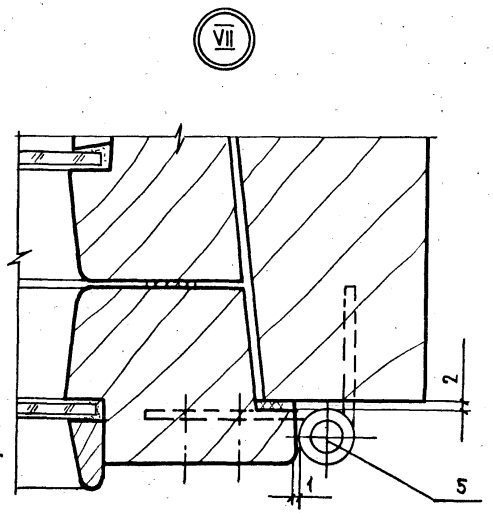

Размеры в мм

Обозначение	Марка	Рис	H	H_1	L	L_1	Объем, м³ в чистоте	Масса кг
1.136.5-23.1-03 00 000	ОС6 - 12	2	550	495	1170	680	0,0386	33,77
-01	ОС9 - 12	1	860	795			0,0487	40,16
-02	ОС9 - 13,5				1320	830	0,0505	43,86
-03	ОС9 - 14				1400	910	0,0523	45,79
-04	ОС9 - 15				1470	980	0,0538	47,02

Формат	Зона	Поз.	Обозначение	Наименование	—	01	02	03	04						Примечание
				Документация											
А3			1.136.5-23.1-03 01 000 СБ рис1	Сборочный чертеж		×	×	×	×						
			рис.2		×										
				Детали											
				Древесина хвойная											
				ГОСТ 24454-80Е											
БЧ		1	1.136.5-23.1 03 01 001	Брусок 560×94×55	1										
БЧ		2	-01	560×94×55	1										

Марка блока	06-12	09-12	09-13,5	09-14	09-15						

			1.136.5-23.1-03 01 000
			Коробка
Н. контр	Мокроусов		
ГИП	Степнов		
Ст. инж.	Мокроусов		

Стадия	Лист	Листов
Р	1	2

ЦНИИЭП жилища

Инв.№ подл. | Подпись и дата | Взам. инв.№

Формат	Зона	Поз.	Обозначение	Наименование	Кол. на испол. 1.136.5-23.1-03 01 000- —	01	02	03	04						Примечание
БЧ		3	1.136.5-23.1-03 01 002	Брусок 560×94×70	1										
БЧ		1	1.136.5-23.1-03 01 001-02	860×94×55		1	1	1	1						
БЧ		2	-03	860×94×55		1	1	1	1						
БЧ		3	1.136.5-23.1-03 01 003	860×94×70		1	1	1	1						
БЧ		4	1.136.5-23.1-03 01 004	Брусок 1170×94×55	1	1									
БЧ		4	-01	1320×94×55	1		1								
БЧ		4	-02	1400×94×55				1							
БЧ		4	-03	1470×94×55					1						
БЧ		5	1.136.5-23.1-03 00 005	Брусок 1170×94×52	1	1									
БЧ		5	-01	1320×94×52			1								
БЧ		5	-02	1400×94×52				1							
БЧ		5	-03	1470×94×52					1						

Рис. 1

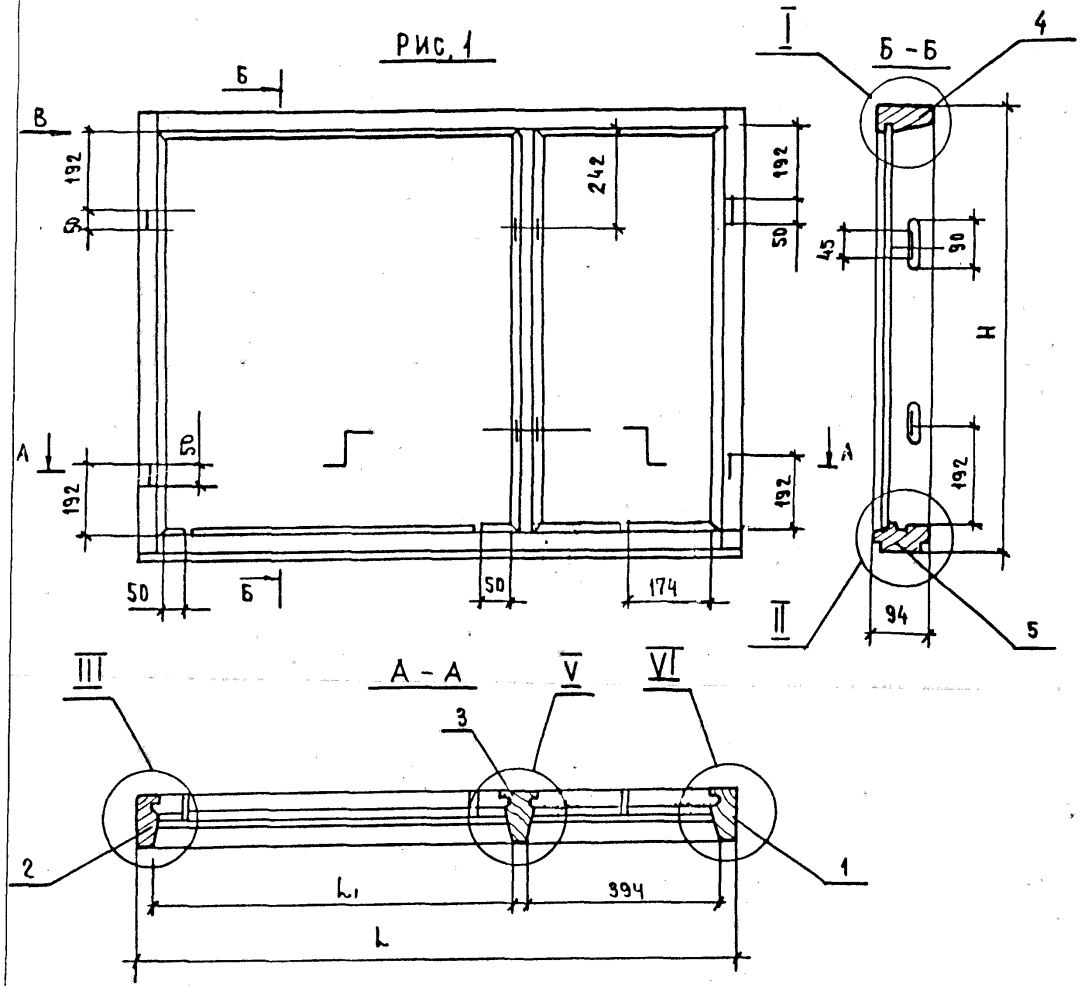

Рис. 2

Остальное - см. рис. 1

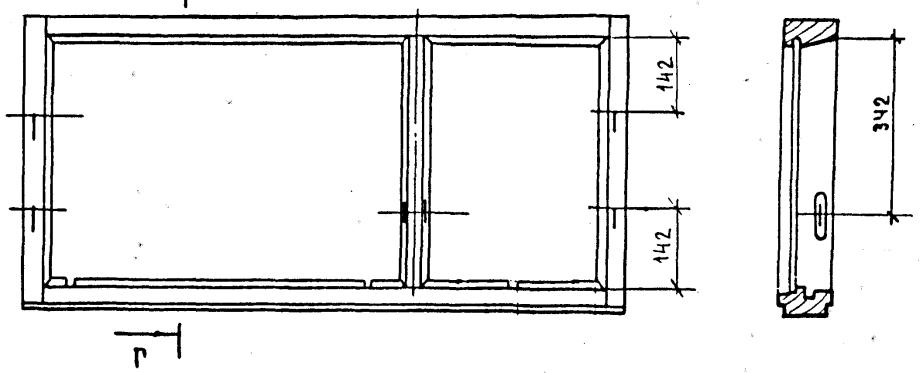

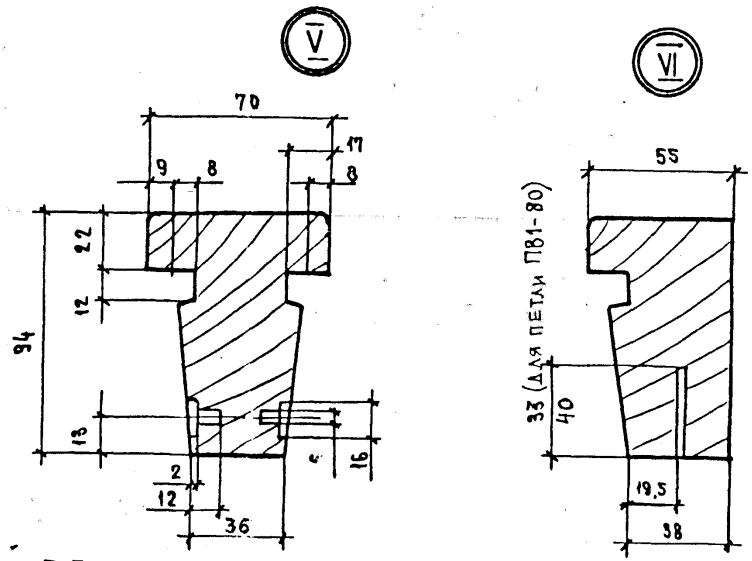

1. Узлы I, II, III и вид „В" см. черт 1.136.5-23.1-01 01 000, лист 2

Обозначение	Марка блока	Рис	Размеры в мм. H	L	L1	Объем, м³ в чистоте
1.136.5-23.1-03 01 000	ОС1-12	2	560	1170	664	0,0208
-01	ОС9-12	1	860			0,0256
-02	ОС9-13,5			1320	704	0,0271
-03	ОС9-14			1400	784	0,0276
-04	ОС9-15			1470	964	0,0282

Н. контр.	Мокроусов		
ГИП	Степнов		
Ст. инж.	Мокроусов		

1.136.5-23.1-03 01 000 СБ

Коробка
Сборочный чертеж

Стадия	Масса	Масштаб
Р		1:10
Лист	Листов 1	

ЦНИИЭП жилища

Формат	Зона	Поз.	Обозначение	Наименование	Кол. на исполнение 1.136.5-23.1-03 10 000 –																					Примечание
					–	01	02	03	04	05	06	07	08	09	10	11	12	13	14	15	16	17	18			
				Документация																						
3			1.136.5-23.1-03 10 000 СБ рис.1	Сборочный чертеж						×	×	×	×	×	×	×	×	×		×	×	×	×			
			рис.2																×							
			рис.3			×	×	×	×																	
			рис.4		×																					
				Сборочные единицы																						
		1	1.136.5-23.1-03 10 100	Створка	1																					
		1	– 01	Створка		1																				
		1	– 02	Створка			1																			
		1	– 03	Створка				1																		
		1	– 04	Створка					1																	
		1	– 05	Створка						1																
		1	– 06	Створка							1															
		1	– 07	Створка								1														
		1	– 08	Створка									1													
		1	– 09	Створка										1												
		1	– 10	Створка											1											
		1	– 11	Створка												1										
		1	– 12	Створка													1									
		1	– 13	Створка														1								
		1	– 14	Створка															1							
		1	– 15	Створка																1						
				Марка блока	ОС6-12	ОС9-12	ОС9-13,5	ОС9-14	ОС9-16	ОС12-12	ОС12-13,5	ОС12-14	ОС12-15	ОС15-12	ОС15-13,5	ОС15-14	ОС15-15	ОС15-18	ОС15-18	ОС15-21	ОС18-13,5	ОС18-14	ОС18-15			

				1.136.5 -23.1-03 10 000
Нач. отд	Мясников	[signature]	05.88	Фрамуга
Н. контр	Мокроусов	[signature]	05.88	
Т.ч.т.	Степанов	[signature]	05.88	
Ст. инж.	Мокроусов	[signature]	05.88	

Стадия	Лист	Листов
Р	1	4

ЦНИИЭП Жилища

23626 46

Формат	Зона	Поз.	Обозначение	Наименование	Кол. на исполнение 1.136.5-23.1-03 10 000-																		Примечание
					–	01	02	03	04	05	06	07	08	09	10	11	12	13	14	15	16	17	18	
А3		1	1.136.5-23.1-03 10 100–16	Створка																1			
		1	–17	Створка																	1		
		1	–18	Створка																		1	
А3		2	1.136.5-23.1-03 10 200	Створка	1																		
		2	–01	Створка		1																	
		2	–02	Створка			1																
		2	–03	Створка				1															
		2	–04	Створка					1														
		2	–05	Створка						1													
		2	–06	Створка							1												
		2	–07	Створка								1											
		2	–08	Створка									1										
		2	–09	Створка										1									
		2	–10	Створка											1								
		2	–11	Створка												1							
		2	–12	Створка													1						
		2	–13	Створка														1					
		2	–14	Створка															1				
		2	–15	Створка																1			
		2	–16	Створка																	1		
		2	–17	Створка																		1	
		2	–18	Створка																			1
				Детали																			
				Древесина хвойная																			
				ГОСТ 24454-80Е																			
БЧ	4		1.136.5-23.1-00 001 –05	Штапик 405 х 16 х 10	4																		
БЧ	4		–03	705 х 16 х 10		4	4	4	4														
БЧ	4		–14	1005 х 16 х 10						4	4	4	4										
БЧ	4		–04	1305 х 16 х 10										4	4	4	4	4	4	4			

Формат	Зона	Поз.	Обозначение	Наименование	Кол. на исполнение 1.136.5-23.1-03 10 000-																			Примечание
					—	01	02	03	04	05	06	07	08	09	10	11	12	13	14	15	16	17	18		
БЧ		4	1.136.5-23.1-00 00001—	Штапик 1585×16×10																4	4	4		
БЧ		4	—15	590×16×10	4	4				4				4										
БЧ		4	—16	740×16×10			4				4				4									
БЧ		4	—22	820×16×10				4				4				4								
БЧ		4	—17	890×16×10									4				4							
БЧ		4	—19	760×16×10														4						
БЧ		4	—08	920×16×10															4					
БЧ	*	4	—21	800×16×10																4				
БЧ		4	—01	700×16×10																	4			
БЧ		4	—10	780×16×10																		4		
БЧ		4	—18	850×16×10																			4	
				Стекло ГОСТ 111-78																				
БЧ		5	1.136.5-23.1-00 00 002 —17	Толщ 2,5-3мм 700×585		2																		
БЧ		5	—18	700×735			2																	
БЧ		5	—19	700×815				2																
БЧ		5	—20	700×885					2															
Ч		5	—21	1000×585						2														
Ч		5	—22	1000×735							2													
Ч		5	—23	1000×815								2												
Ч		5	—24	1300×885									2											
Ч		5	—25	1900×585										2										
Ч		5	—26	1300×735											2									
Ч	*	5	—27	1300×815												2								
Ч		5	—28	1300×885													2							
	*	5	—29	1300×735														2						
		5	—30	1300×315															2					
		5	—31	1300×685																2				
		5	—32	1580×695																	2			
		5	—33	1580×735																		2		

Зона	Поз.	Обозначение	Наименование	Кол. на исполнение 1.136.5-23.1-03 10 000-																				Примечание
				–	01	02	03	04	05	06	07	08	09	10	11	12	13	14	15	16	17	18			
БЧ	5	1.136.5-23.1-00 00 002-34	1580 х 845																		2			
			Стекло ГОСТ 111-78																					
			Толщ 2,5 – 3мм																					
БЧ	6	1.136.5-23.1 00 00 003	Прокладка уплотняющая																					
			полиуретановая																					
			ГОСТ 10174-72	4,76	6,04	6,64	6,95	7,24	6,80	7,40	7,72	9,00	8,44	9,08	9,95	9,64	9,24	6,94	9,30	9,64	9,92	10,2			м.
			Стандартные изделия																					
БЧ	8		Петля П33-1																					
			ГОСТ 5088-78	2	2	2	2	2	2	2	2	2	2	2	2	2	2	2	2	2	2	2			
БЧ	9		Стяжка СТ ГОСТ 5090-79	3	4	4	4	4	4	4	4	4	4	4	4	4	4	2	4	4	4	4			
БЧ	10		Гвозди 1,2 х 20																					
			ГОСТ 4028-63	28	32	36	36	40	40	40	44	44	44	44	48	48	48	40	48	48	48	32			
БЧ	11		Шуруп 3 х 25 ГОСТ 1145-80	6	8	8	8	8	8	8	8	8	8	8	8	8	8	4	8	8	8	8			

1.136.5-23.1-03 10 000

Лист 4

23626 49

Рис. 1

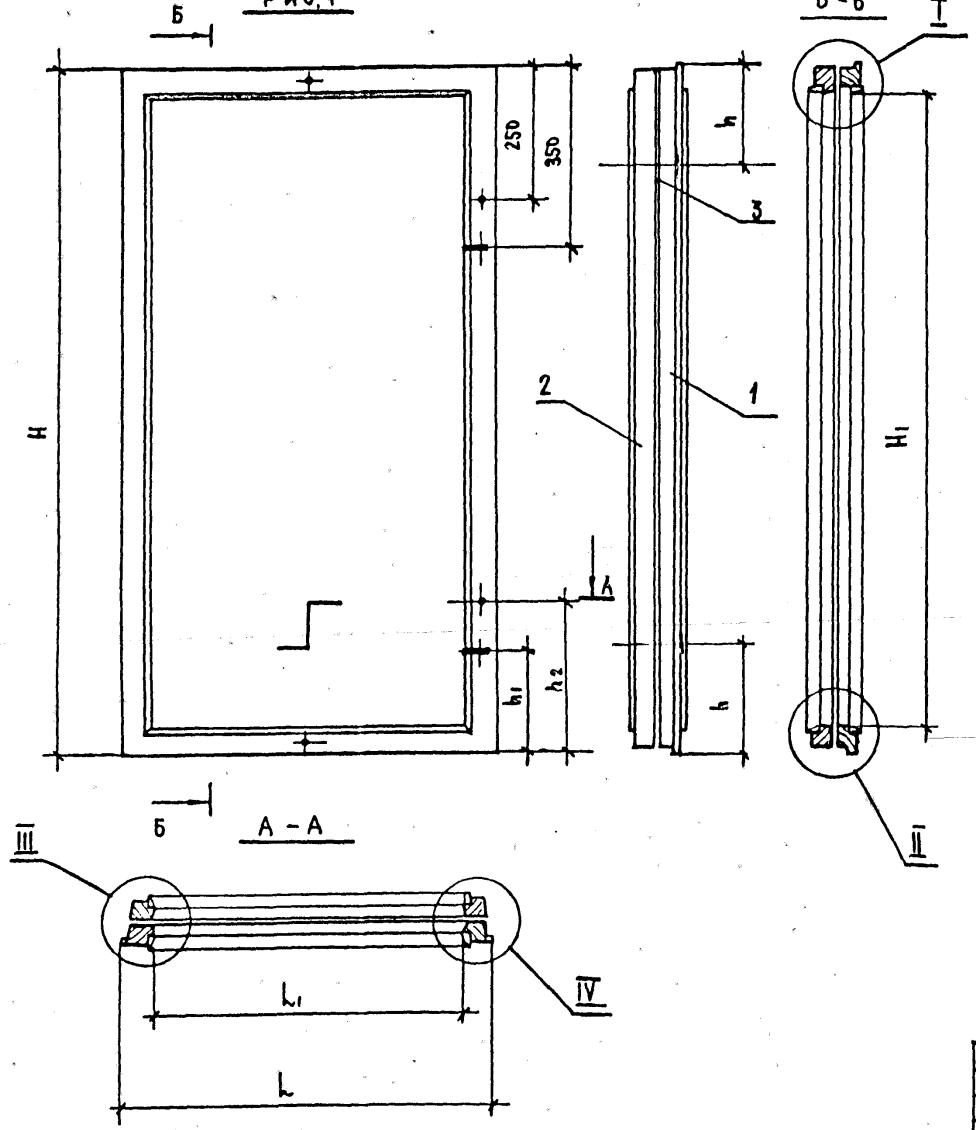

Рис. 2

Остальное - см. рис. 1

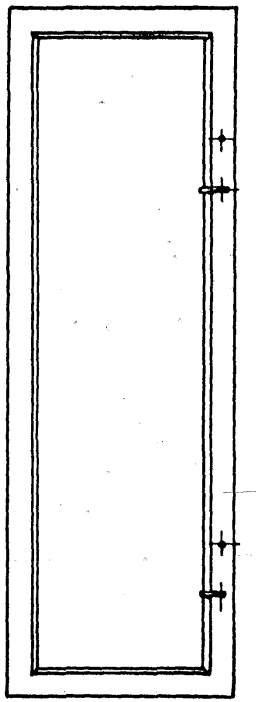

Рис. 3

Остальное - см. рис. 1

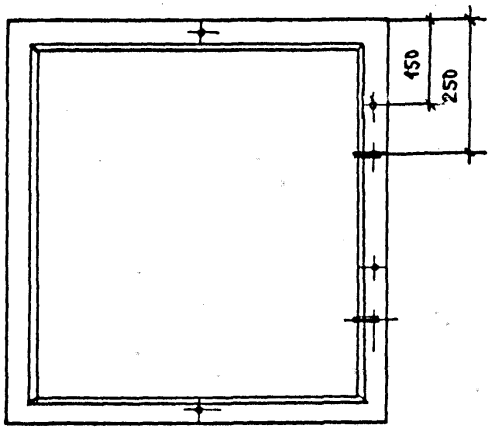

Рис. 4

Остальное - см. рис. 1

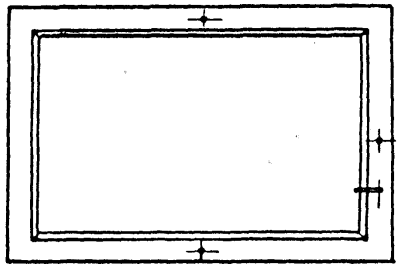

1. Узлы см. черт. 1.136.5-23.1-01 10 000 СБ лист 2
2. Завертка показана условно в открытом положении
3. Таблицу исполнений см. лист 2

				1.136.5-23.1-03 10 000 СБ	
				Фрамуга	Стадия: Р; Масса: ; Масштаб: 1:10
				Сборочный чертеж	Лист 1; Листов 2
Н.контр.	Мокроусов				ЦНИИЭП жилища
ГИП	Степнов				
Ст-инж.	Мокроусов				

Обозначение	Марка блока	Рис.	Размеры в мм. H	H1	L	L1	h	h1	h2	Объем, м3 в чистоте
1.136.5-23.1-03 10 000	ОС6-12	4	495	385	680	570	150	–	–	0,0099
-01	ОС9-12	3	795	685			200	200	300	0,0127
-02	ОС9-13,5				830	720				0,0132
-03	ОС9-14				910	800				0,0145
-04	ОС9-15				980	870				0,0152
-05	ОС12-12	1	1095	985	680	570	150	250	350	0,0144
-06	ОС12-13,5				830	720				0,0166
-07	ОС12-14				910	800				0,0173
-08	ОС12-15				980	870				0,0180
-09	ОС15-12	1	1395	1285	680	570	200	200	300	0,0180
-10	ОС15-13,5				830	720				0,0193
-11	ОС15-14				910	800				0,0200
-12	ОС15-15				980	870				0,0206
-13	ОС15-18				850	740				0,0197
-14	ОС15-18	2			410	300				0,0156
-15	ОС15-21	1			780	670				0,0185
-16	ОС18-13,5		1695	1565	810	680				0,0259
-17	ОС18-14				890	760				0,0270
-18	ОС18-15				960	830				0,0279

Зона	Поз.	Обозначение	Наименование	Код на испол. 1.136.5-23.1-03 10 100–																			Примечание
				—	01	02	03	04	05	06	07	08	09	10	11	12	13	14	15	16	17	18		
			Документация																				
		1.136.5-23.1-03 10 100 СБ. Рис.1	Сборочный чертеж						×	×	×	×	×	×	×	×	×		×	×	×	×	
		Рис 2																×					
		Рис 3			×	×	×	×															
		Рис 4		×																			
			Детали																				
			Древесина хвойная ГОСТ 24454-80Е																				
	1	1.136.5-23.1-03 10 101	Брусок 495×55×42	2																			
	1	–01	795×55×42		2	2	2	2															
	1	–02	1095×65×42						2	2	2	2											
	1	–03	1395×55×42										2	2	2	2	2	2	2				
	1	–04	1695×65×42																	2	2	2	
	2	1.136.5-23.1-03 10 102	Брусок 680×55×42	2	2				2				2										
	2	–01	830×55×42			2				2				2									
	2	–02	910×55×42				2				2				2								
	2	–03	980×55×42					2				2				2							
	2	–04	410×55×42														2						
	2	–05	850×55×42															2					
	2	–06	780×55×42																2				
	2	–07	810×65×42																	2			
	2	–08	880×65×42																		2		
	2	–09	960×65×42																			2	
		Марка блока		ОС6-12	ОС9-12	ОС9-13,5	ОС9-14	ОС9-15	ОС12-12	ОС12-13,5	ОС12-14	ОС12-15	ОС15-12	ОС15-13,5	ОС15-14	ОС15-15	ОС15-18	ОС15-18	ОС15-21	ОС18-13,5	ОС18-14	ОС18-15			

Н. контр.	Мокроусов		1.136.5-23.1-03 10 100
ГИП	Степнов		Створка
Ст. инж.	Мокроусов		Стадия: Р; Лист: 1; Листов: 2
			ЦНИИЭП жилища

Форм	Зона	Поз.	Обозначение	Наименование	Кол. на испол. 1.136.5-23.1-03 10 100 —																				Примечан.
					—	01	02	03	04	05	06	07	08	09	10	11	12	13	14	15	16	17	18			
				Стандартные																					
				изделия																					
		5		Нагель Н33																					
				ГОСТ 17585-72	4	4	4	4	4	4	4	4	4	4	4	4	4	4	4	4	4	4			
		6		Уголь нИКУГ75-1																					
				ГОСТ 5091-72	2	2	4	4	4	2	4	4	4	2	4	4	4	4	—	2	4	4	4		
		7		Шуруп 1-7 х 25																					
				ГОСТ 1145-80	10	10	20	20	20	10	20	20	20	10	20	20	20	20	—	10	20	20	20		

Рис. 1

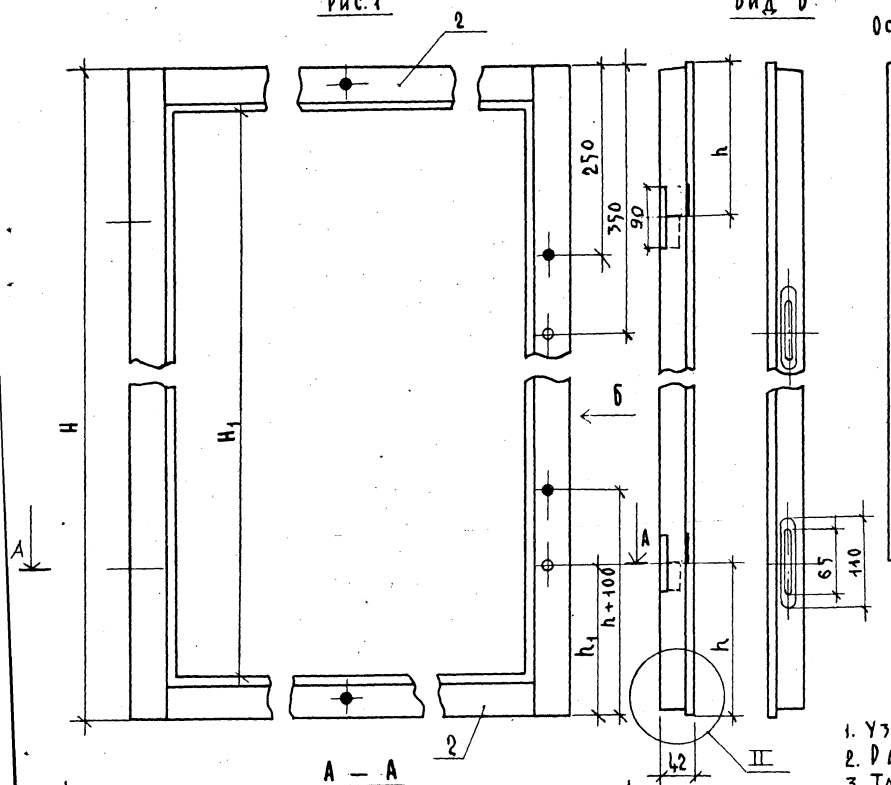

Вид Б

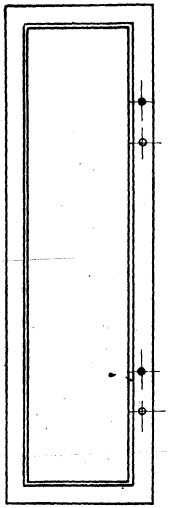

Рис. 2
Остальное - см. рис. 1

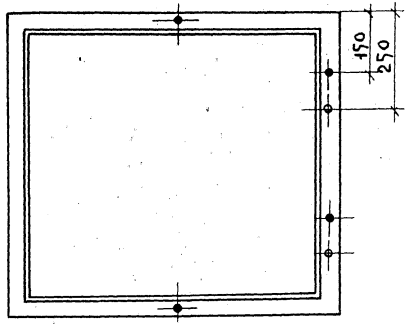

Рис. 3
Остальное - см. рис. 1

Рис. 4
Остальное - см. рис. 1

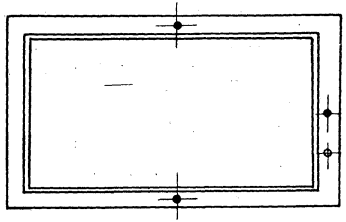

А — А

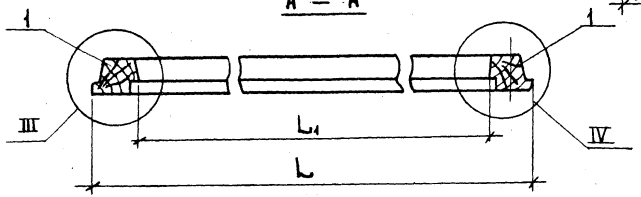

1. Узлы см. черт. 1.136.5-23.1-01 10 100 лист 2
2. Размеры см. черт. 1.136.5-23.1-03 10 000 лист 2
3. Таблицу исполнений см. лист 2.

Н. контр.	Макроусов		
ГИП	Степнов		
Ст. инж.	Макроусов		

1.136.5-23.1-03 10 100 СБ

Створка
Сборочный чертеж

Стадия	Масса	Масштаб
Р		1:5
Лист	Листов 1	

ЦНИИЭП жилища

Обозначение	Марка блока	Рис.	Размеры в мм. H	H_1	L	L_1	h	h_1	Объем, $м^3$ в чистоте
1.136.5-23.1-03 10 100	ОС6-12	4	472	385	680	570	150	250	0,0053
-01	ОС9-12	3	795	685					0,0068
-02	ОС9-13,5				830	720			0,0075
-03	ОС9-14				910	800			0,0078
-04	ОС9-15				980	870			0,0081
-05	ОС12-12	1	1095	885	680	570			0,0072
-06	ОС12-13,5				830	720			0,0088
-07	ОС12-14				910	800			0,0092
-08	ОС12-15				980	870			0,0095
-09	ОС15-12	1	1395	1285	680	570	200	200	0,0095
-10	ОС15-13,5				830	720			0,0102
-11	ОС15-14				910	800			0,0106
-12	ОС15-15				980	870			0,0109
-13	ОС15-18				850	740			0,0103
-14	ОС15-18	2			410	300			0,0083
-15	ОС15-21	1			780	670			0,0100
-16	ОС18-13,5		1695	565	810	680			0,0175
-17	ОС18-14				890	760			0,0179
-18	ОС18-15				960	830			0,0143

Форм	Зона	Поз.	Обозначение	Наименование	кол. на исполн. 1.136.5-23.1-03 10 200—																		Примечание
					—	01	02	03	04	05	06	07	08	09	10	11	12	13	14	15	16	17	18	
				Документация																			
АО			1.136.5-23.1-03 10200СБ рис.1	Сборочный чертеж						×	×	×	×	×	×	×	×	×		×	×	×	×	
			рис.2																×					
			рис.3			×	×	×	×															
			рис.4		×																			
				Детали																			
*				Древесина хвойная ГОСТ 24454-80Е																			
БЧ		1	1.136.5-23.1-03 10201	472 х 42 х 42	2																		
БЧ		1	-01	772 х 42 х 42		2	2	2	2														
БЧ		1	-02	1072 х 42 х 42						2	2	2	2										
БЧ		1	-03	1372 х 42 х 42										2	2	2	2	2	2	2			
БЧ		1	-04	1672 х 52 х 42																	2	2	2	
БЧ		2	1.136.5-23.1-03 10202	Брусок 664 х 42 х 42	1	1				1				1										
БЧ		2	-01	804 х 42 х 42			1				1				1									
БЧ		2	-02	884 х 42 х 42				1				1				1								
БЧ		2	-03	954 х 42 х 42					1				1				1							
БЧ		2	-04	384 х 42 х 42														1						
БЧ		2	-05	824 х 42 х 42															1					
БЧ		2	-06	754 х 42 х 42																1				
БЧ		2	-07	784 х 52 х 42																	1			
БЧ		2	-08	864 х 52 х 42																		1		
БЧ		2	-09	934 х 52 х 42																			1	
				Марка блока	ОС6-12	ОС9-12	ОС9-12,5	ОС9-14	ОС9-15	ОС12-12	ОС12-12,5	ОС12-14	ОС12-15	ОС15-12	ОС15-12,5	ОС15-14	ОС15-15	ОС15-18	ОС15-18	ОС15-21	ОС18-12,5	ОС18-14	ОС18-15		

Н. контр.	Мокроусов		05.88
ГИП	Степнов		05.88

1.136.5-23.1-03 10200

Створка

Стадия	Лист	Листов
Р	1	2

ЦНИИЭП жилища

Формат	Зона	Поз.	Обозначение	Наименование	Кол. на испол. 1.136.5-23.1-03 10 200-																		Примечание
					—	01	02	03	04	05	06	07	08	09	10	11	12	13	14	15	16	17	18	
БЧ		3	1.136.5-23.1-03 10203-	Брусок 654 х 45 х 42	1	1				1				1									
БЧ		3	-01	804 х 45 х 42			1				1				1								
БЧ		3	-02	884 х 45 х 42				1				1				1							
БЧ		3	-03	954 х 45 х 42					1				1				1						
БЧ		3	-04	384 х 45 х 42														1					
БЧ		3	-05	824 х 45 х 42															1				
БЧ		3	-06	754 х 45 х 42																1			
БЧ		3	-07	784 х 55 х 42																	1		
БЧ		3	-08	864 х 55 х 42																		1	
БЧ		3	-09	934 х 55 х 42																			1
				Стандартные																			
				изделия																			
		5		Шагель Ш-33																			
				ГОСТ 17585-72	4	4	4	4	4	4	4	4	4	4	4	4	4	4	4	4	4	4	
		6		Уголь ник УГ75-1																			
				ГОСТ 5091-78	2	2	4	4	4	2	4	4	4	2	4	4	4	4	—	2	4	4	4
		7		Шуруп 1-3 х 25																			
				ГОСТ 1145-80	10	10	20	20	20	10	20	20	20	10	20	20	20	20	—	10	20	20	20

Рис. 1

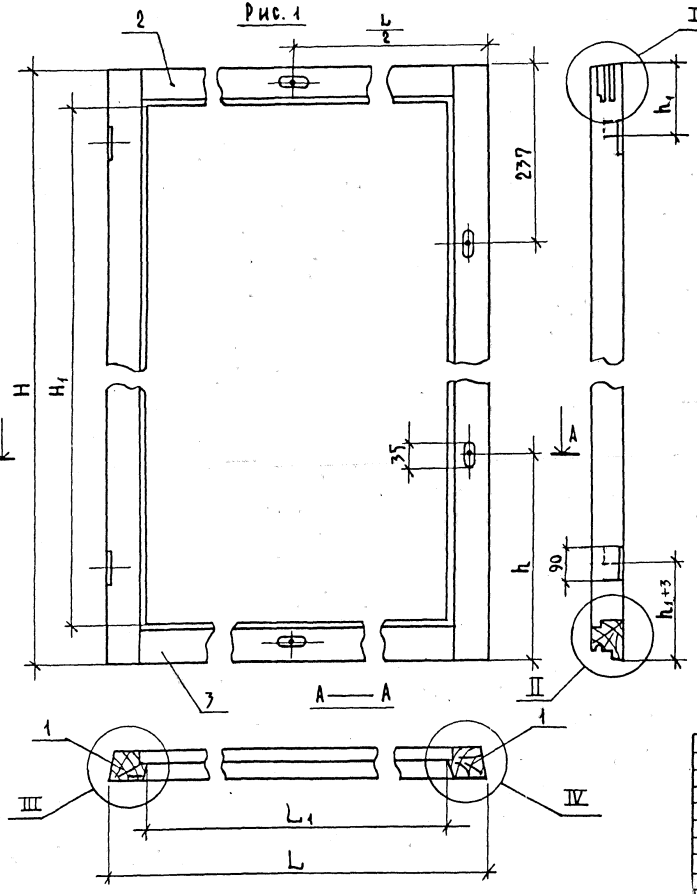

Рис. 2

Остальное - см. рис. 1

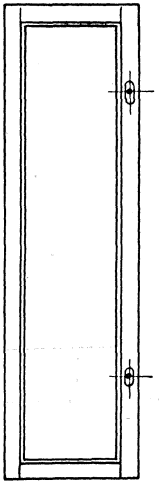

Рис. 3

Остальное - см. рис. 1

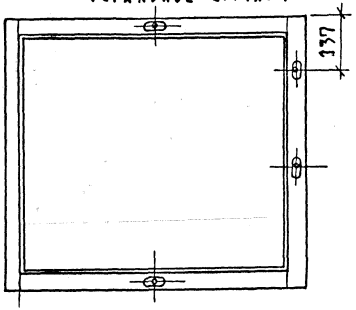

Рис. 4

Остальное - см. рис. 1

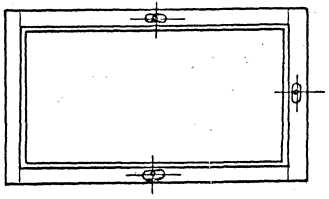

1. Узлы см. черт. 1.136.5-23.1-01 10 200 лист 2.
2. Таблицу исполнений см. лист 2.

Н. контр.	Макроусов		
ГИП	Степнов		
Ст. инж.	Макроусов		

1.136.5-23.1-03 10 200 СБ

Створка
Сборочный чертеж

Стадия	Масса	Масштаб
Р		1:5
Лист 1	Листов 2	

ЦНИИЭП жилища

Обозначение	Марка блока	Рис.	Размеры в мм H	H_1	L	L_1	h	h_1	Объем, м³ в чистоте
1.136.5-23.1-07 10 200	ОС 6-12	4	472	385	654	570	237	137	0,0040
-01	ОС 9-12	3	772	685	654	570			0,0051
-02	ОС 9-13,5				804	720			0,0057
-03	ОС 9-14				884	800			0,0060
-04	ОС 9-15				954	870			0,0061
-05	ОС 12-12	1	1072	985	654	570			0,0062
-06	ОС 12-13,5				804	720			0,0069
-07	ОС 12-14				884	800			0,0072
-08	ОС 12-15				954	870			0,0073
-09	ОС 15-12		1372	1285	654	570	287	187	0,0073
-10	ОС 15-13,5				804	720			0,0078
-11	ОС 15-14				884	800			0,0081
-12	ОС 15-15				954	870			0,0083
-13	ОС 15-18	2			384	300			0,0063
-14	ОС 15-18	1			884	740			0,0081
-15	ОС 15-21				754	670			0,0076
-16	ОС 15-13,5		1672	1565	784	680			0,0117
-17	ОС 18-14				864	760			0,0116
-18	ОС 18-15				934	830			0,0120

Форм.	Зона	Поз.	Обозначение	Наименование	Кол.	Примечание
				Документация		
А3			1.136.5-23.1-03 11 000 СБ	Сборочный чертеж		
				Сборочные единицы		
А4		1	1.136.5-23.1-03 11 100	Створка	1	
А4		2	1.136.5-23.1-03 11 200	Створка	1	
				Детали		
				Древесина хвойная		
				ГОСТ 24454-80Е		
Б4		4	1.136.5-23.1-0000001-03	Штапик 705 x 16 x 10	4	
			-08	320 x 16 x 10	4	
				Стекло ГОСТ 111-78		
				Толщ. 2,5-3 мм		
Б4		5	1.136.5-23.1-0000 002-36	700 x 315	1	
				Материал		
		6		Прокладка уплотняющая полиуретановая		
				ГОСТ 10174-72	4,6	м.
				Стандартные изделия		
		8		Петля ПВЗ-1		
				ГОСТ 5088-78	2	
		9		Стяжка СТ		
				ГОСТ 5090-79	2	

1.136.5-23.1-03 11 000

Фрамуга

Стадия	Лист	Листов
Р	1	2

ЦНИИЭП жилища

Контр.	Мокроусов	
Гл.	Степнов	
Инж.	Мокроусов	

Форм.	Зона	Поз.	Обозначение	Наименование	Кол.	Примечание
		11		Гвозди 1,2 x 20		
				ГОСТ 4028-63	24	
		12		Шуруп 1-3 x 25		
				ГОСТ 1145-80	4	

Инв. № подл. | Подпись и дата | Взам. инв. №

1.136.5-23.1-03 11 000

Лист 2

23626 60

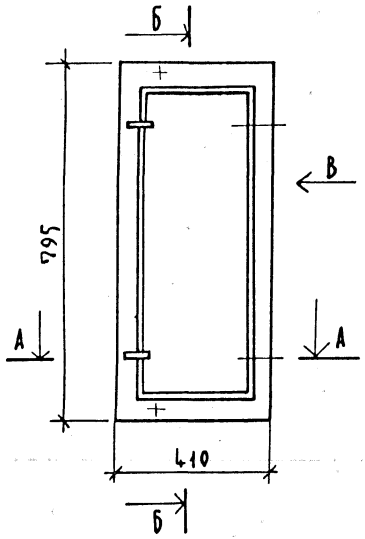

Вид В

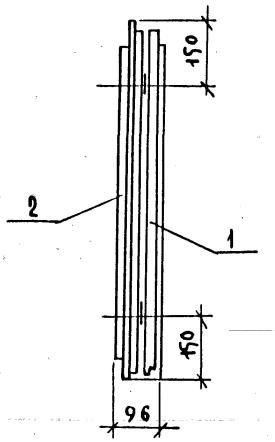

Б — Б

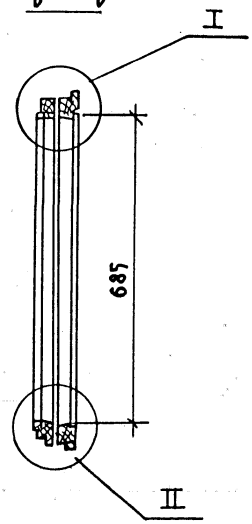

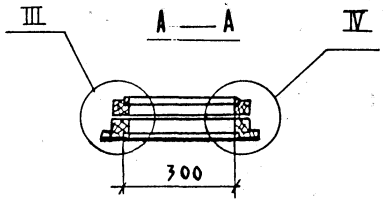

1. Узлы см. черт. 1.136.5-23.1-01 10 000 СБ лист.2
2. Настоящая фрамуга входит в следующие оконные блоки: ОС 9—12, ОС 9-13,5, ОС 9—14, ОС 9—15.
3. Объём древесины — 0,0104 м³

				1.136.5-23.1-03 11 000 СБ.	
				Фрамуга сборочный чертеж	Стадия: Р; Масса: 9,59 кг; Масштаб: 1:10; Лист; Листов 1
Н. контр.	Мокроусов				ЦНИИЭП жилища
ГИП	Степнов				
Ст. инж.	Мокроусов				

Формат	Зона	Поз.	Обозначение	Наименование	Кол.	Примечание
				Документация		
А3			1.136.5-23.1-03 11 100 СБ	Сборочный чертеж		
				Детали		
				Древесина хвойная		
				ГОСТ 24454-80Е		
		1	1.136.5-23.1-03 11 101	Брусок 795х55х42	1	
		2	-01	795х55х42	1	
		3	1.136.5-23.1-03 11 102	410х55х42	1	
		4	-01	410х55х42	1	
				Стандартные изделия		
		5		Нагель Н33		
				ГОСТ 17585-72	4	
				Поз. 6 и 7 отсутствуют		

1.136.5-23.1-03 11 100

Створка

Стадия	Лист	Листов
Р		1

ЦНИИЭП жилища

Нтр.	Мокроусов	05.88
Гл.	Степнов	05.88
Рук.	Мокроусов	05.88

Формат	Зона	Поз.	Обозначение	Наименование	Кол.	Примечание
				Документация		
А3			1.136.5-23.1-03 11 200 СБ	Сборочный чертеж		
				Детали		
				Древесина хвойная		
				ГОСТ 24454-80Е		
Б4		1	1.136.5-23.1-03 11 201	Брусок 772х42х42	1	
Б4		2	-01	772х42х42	1	
Б4		3	1.136.5-23.1-03 11 202	384х42х42	1	
Б4		4	1.136.5-23.1-03 11 203	384х45х42	1	
				Стандартные изделия		
		5		Нагель Н33		
				ГОСТ 17585-72	4	
				Поз. 6 и 7 отсутствуют		

Инв.№ подл. | Подпись и дата | Взам. инв. №

1.136.5-23.1-03 11 200

Створка

Стадия	Лист	Листов
Р		1

ЦНИИЭП жилища

Н.контр.	Мокроусов	05.88
ГИП	Степнов	05.88
Ст.инж.	Мокроусов	05.88

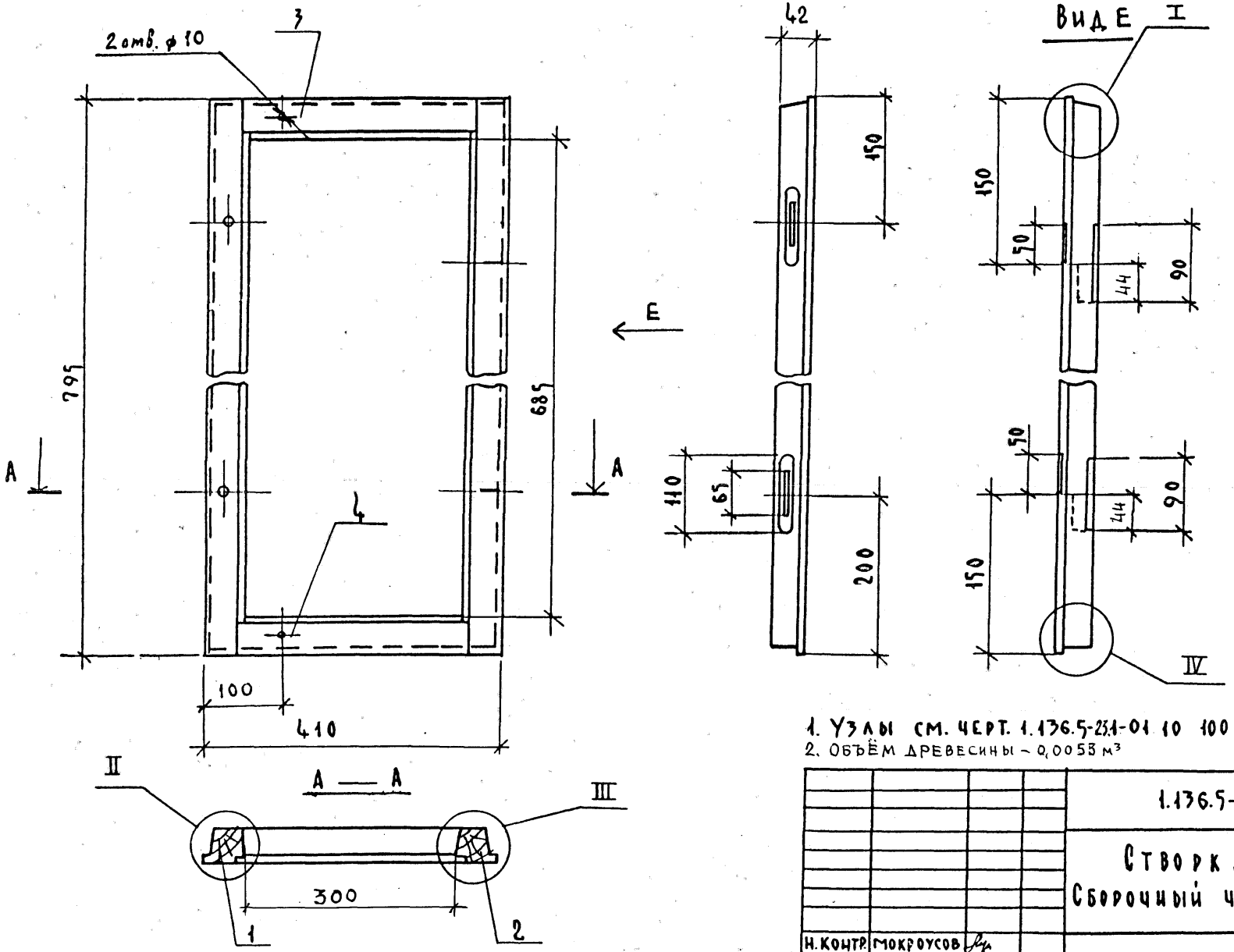

1. Узлы см. черт. 1.136.5-23.1-01 10 100 СБ лист 2.
2. Объём древесины – 0,0053 м³

				1.136.5—23.1-03 11 100 СБ		
				Створка Сборочный чертеж	Стадия	Масса	Масштаб
					Р		1:5
					Лист	Листов 1	
Н. контр.	Мокроусов			ЦНИИЭП жилища			
ГИП	Степнов						
Ст. инж.	Мокроусов						

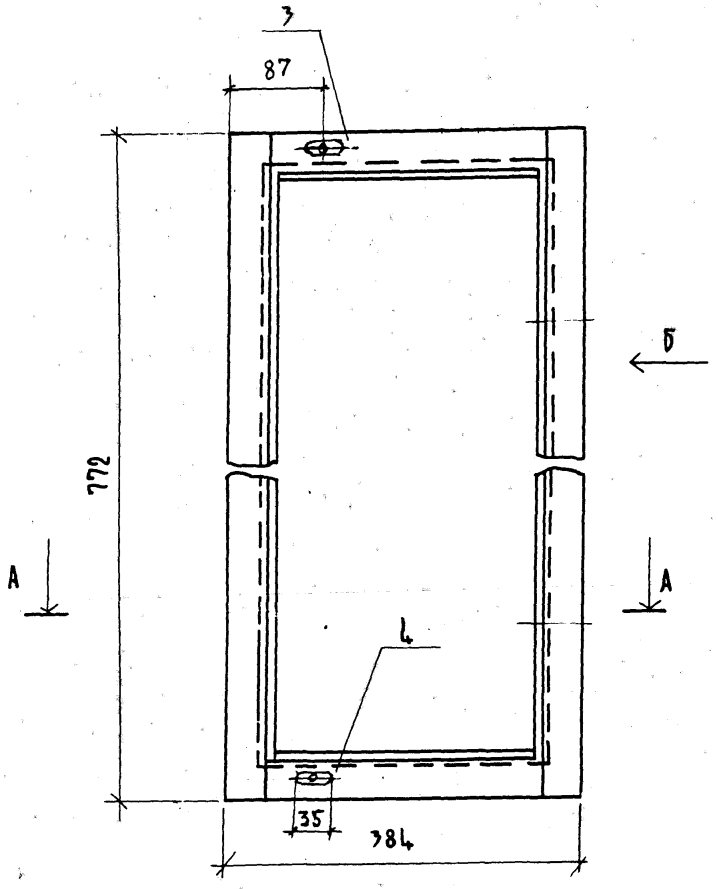

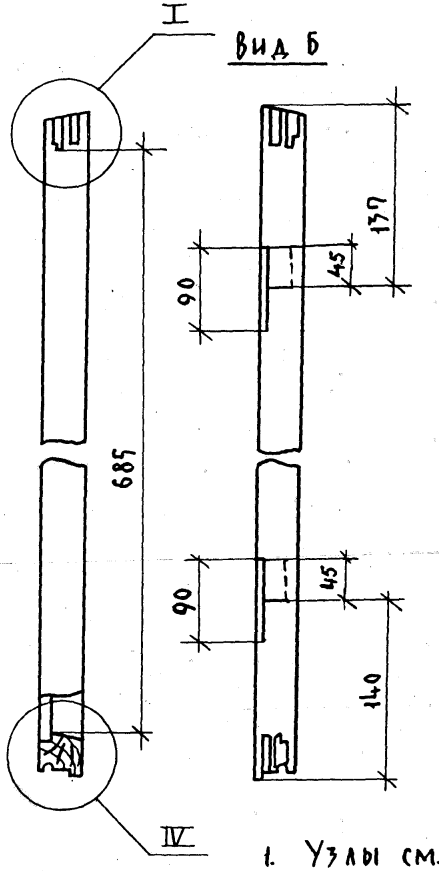

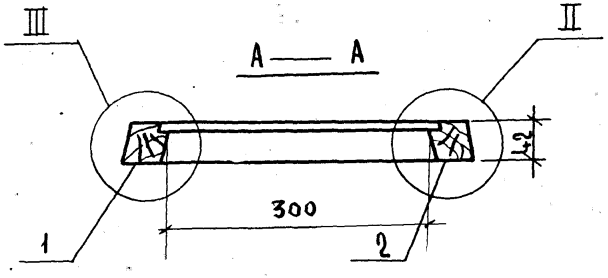

1. Узлы см. черт. 1.136.5-23.1-01 10200 СБ
2. Объем древесины в чистоте ~ 0,0042 м³

				1.136.5-23.1-07 11 200 СБ	
				Створка Сборочный чертеж	Стадия: — Масса: 2,52кг Масштаб: 1:5 Лист — Листов 1
Н. контр.	Мокроусов				ЦНИИЭП жилища
Гип	Степанов				
Ст. инж.	Мокроусов				

Формат	Зона	Поз.	Обозначение	Наименование	Кол. на испол. 1.176.5-23.1-04 00.000 —	04	01	03	05	07	08	10	02	06	09	Примечание
				Документация												
А3			1.176.5-23.1-04 00 000СБ Рис.1	Сборочный чертеж		X			X	X				X		
			Рис.2		X		X	X					X			
			Рис3								X	X			X	
				Сборочные единицы												
А4		1	1.176.5-23.1-04 01 000	Коробка	1											
		1	— 01	Коробка		1										
		1	— 02	Коробка			1									
		1	— 03	Коробка				1								
		1	— 04	Коробка					1							
		1	— 05	Коробка						1						
		1	— 06	Коробка							1					
				Марка	ОС12-12	ОС15-12	ОС12-13,5	ОС12-15	ОС15-13,5	ОС15-15	ОС18-13,5	ОС18-15	ОС12-14	ОС15-14	ОС18-14	

| | | | | | | | | | | | |

Формат	Зона	Поз.	Обозначение	Наименование	Кол. на испол. 1.136.5-23.1-04 00 000 —	04	01	03	05	07	08	10	02	06	09	Примечание
А4		4	1.136.5-23.1-01 11 000	Форточка	1	1	1	1	1	1			1	1		
		4	-05	Форточка							1	1			1	
				Стандартные изделия												
		5		Петая ГОСТ 5088-78												
				ПВ1-80П	4	4	4	4	4	4	4	4	4	4	4	0,15кг
				ПВ1-100А	2	2	2	2	2	3	3	3	2	3	3	0,18кг
		7		Заверткa 3р-1												
				ГОСТ 5090-79	5	5	5	5	5	5	5	5	5	5	5	0,14кг

1.136.5-23.1-04 00 000 Лист 3

Инв. № подл. | Подп. и дата | Взам. инв. №

Формат	Зона	Поз.	Обозначение	Наименование	Кол. на испол. 1.136.5-23.1-04 00 000 —	04	01	03	05	07	08	10	02	06	09	Примечание
		8		Шуруп 1-4х25												
				ГОСТ 1145-80	30	30	30	30	30	30	30	30	30	30	30	

1.136.5-23.1-04 00 000 Лист 4

23626 66

Рис. 1

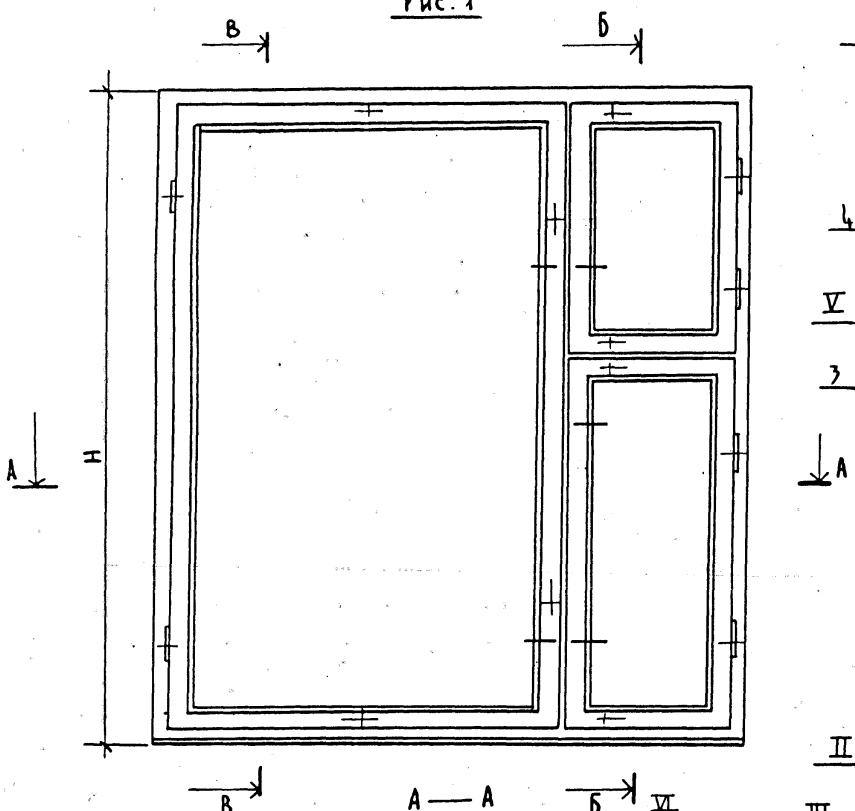

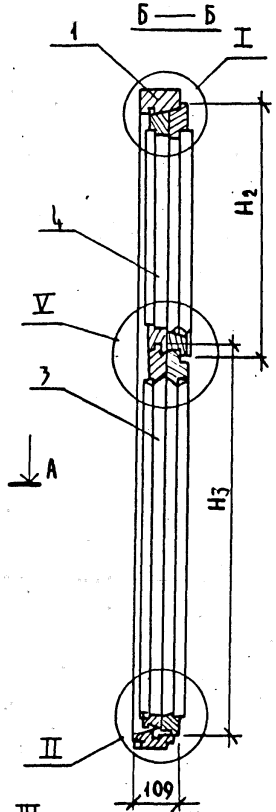

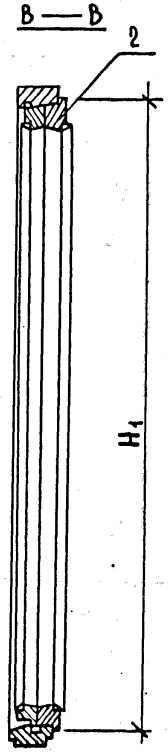

Рис. 2

Остальное — см. рис. 1

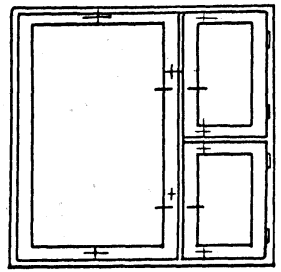

1. Таблицу исполнений см. на листе 2
2. Узлы I, II, II см. черт. 1.136.5-23.1-01 00 000СБ лист 2.
3. Узел V см. черт. 1.136.5-23.1-02 00 000 СБ
4. Узлы VI, VII см. черт. 1.136.5-23.1-03 00 000СБ лист 2.

				1.136.5-23.1-04 00.000 СБ	
				Блок оконный сборочный чертеж	Стадия: Р; Масса: см. табл. лист 2; Масштаб: 1:10; Лист 1; Листов 2
Н. контр.	Мокроусов				ЦНИИЭП жилища
Гип	Степнов				
Ст. инж.	Мокроусов				

Рис. 3

Остальное - см. рис. 1

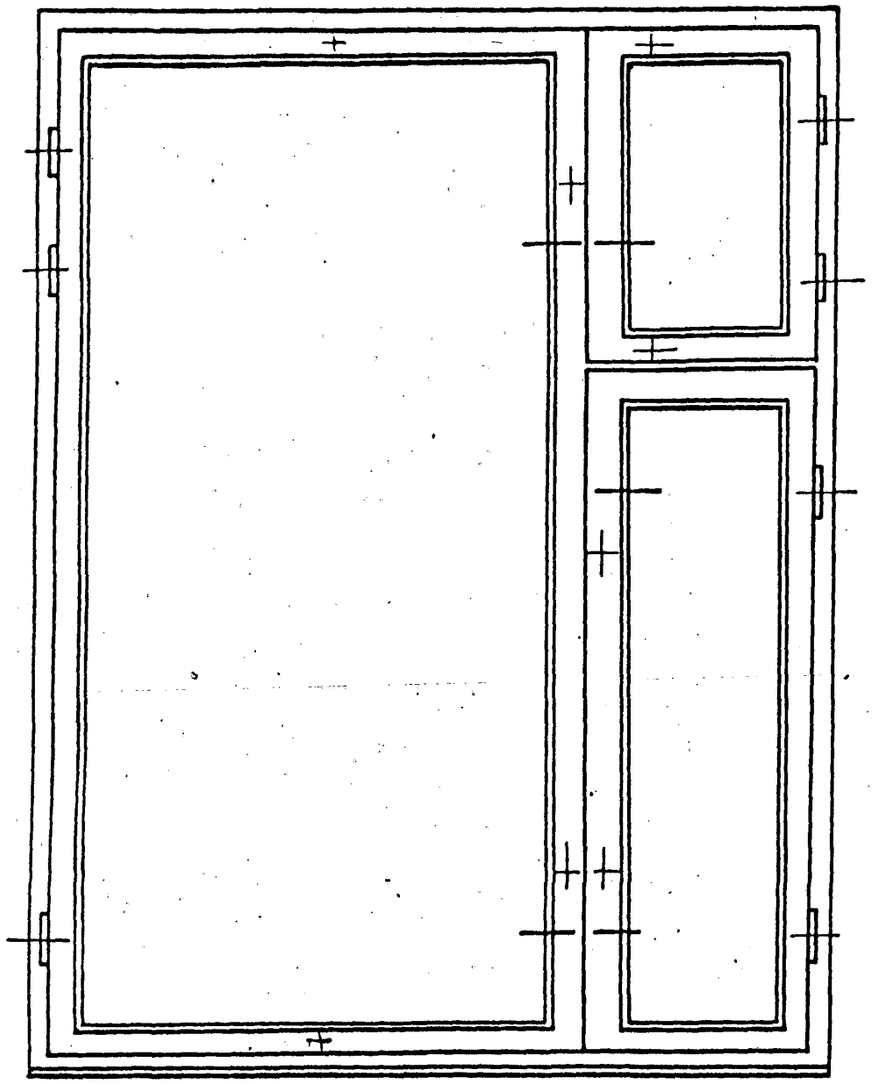

Обозначение	Марка	Рис.	Размеры в мм H	H_1	H_2	H_3	L	L_1	L_2	Объем м³ в чистоте	Масса кг
1.136.5—23.1-04 00.000	ОС12-12	2	1160	1095	555	557	1170	410	680	0,0613	53,38
-04	ОС15-12	1	1460	1395		857				0,0720	64,29
-01	ОС12-13,5	2	1160	1095		557	1320		830	0,0670	58,01
-07	ОС12-15						1470		980	0,0679	61,45
-05	ОС15-13,5	1	1460	1395		857	1320		830	0,0751	69,04
-07	ОС15-15						1470		980	0,0779	73,70
-08	ОС18-13,5	3	1760	1695	575	1007	1320	430	810	0,0946	84,36
-10	ОС18-15						1470		960	0,0981	89,32
-02	ОС12-14	1	1160	1095	555	557	1400	410	910	0,0665	60,16
-06	ОС15-14		1460	1395		857				0,0767	70,85
-09	ОС18-14	3	1760	1695	575	1007		430	890	0,0966	87,73

Форм.	Зона	Поз.	Обозначение	Наименование	Кол. на исполн. 1.136.5-23.1-04 01 000- —	01	02	03	04	05	06	07	08	09	10	Примечание
				Документация												
А3			1.136.5-23.1-04 01 000 СБ. Рис.1	Сборочный чертеж	X		X	X					X			
			Рис.2			X			X	X				X		
			Рис.3								X	X			X	
				Детали												
				Древесина хвойная												
БЧ		1	1.136.5-23.1-04 01 001	ГОСТ 24454-80Е												
БЧ		1	1.136.5-23.1-04 01 001	Брусок 1160×94×55	1		1	1					1			
БЧ		2	—01	1160×94×55	1		1	1					1			
БЧ		3	1.136.5-23.1-04 01 002	1160×94×70	1		1	1					1			
БЧ		1	1.136.5-23.1-04 01 003	1460×94×53		1			1	1				1		
БЧ		2	—01	1460×94×55		1			1	1				1		
				Марка блока	ОС12-12	ОС15-12	ОС12-13,5	ОС12-15	ОС15-13,5	ОС15-15	ОС18-13,5	ОС18-15	ОС12-14	ОС15-14	ОС18-14	

Н.контр.	Мокроусов		05.88
Гип	Степнов		05.88
Ст.инж.	Мокроусов		05.88

1.136.5-23.1-04 01 000

Коробка

Стадия	Лист	Листов
Р	1	2

ЦНИИЭП жилища

Инв. № подл.	Подп. и дата	Взам. инв. №

Форм.	Зона	Поз.	Обозначение	Наименование	Кол. на исполн. 136.5-23.1-04 01 000- —	01	02	03	04	05	06	07	08	09	10	Примечание
БЧ		3	1.136.5-23.1-04 01 004	Брусок 1460×94×70		1			1	1				1		
БЧ		1	1.136.5-23.1-04 01 005	1760×94×55							1	1			1	
БЧ		2	—01	1760×94×55							1	1			1	
БЧ		3	1.136.5-23.1-04 01 006	1760×94×70							1	1			1	
БЧ		4	1.136.5-23.1-04 01 007	1170×94×55	1	1										
БЧ		5	1.136.5-23.1-04 01 008	1170×94×52	1	1										
БЧ		4	1.136.5-23.1-04 01 009	1320×94×55			1		1		1					
БЧ		5	1.136.5-23.1-04 01 010	1320×94×52			1		1		1					
БЧ		4	1.136.5-23.1-04 01 011	1470×94×55				1		1		1				
БЧ		5	1.136.5-23.1-04 01 012	1470×94×52				1		1		1				
БЧ		4	1.136.5-23.1-04 01 013	1400×94×55									1	1	1	
БЧ		5	1.136.5-23.1-04 01 014	1400×94×52									1	1	1	

1.136.5-23.1-04 01 000 Лист 2

23626 69

Рис. 1

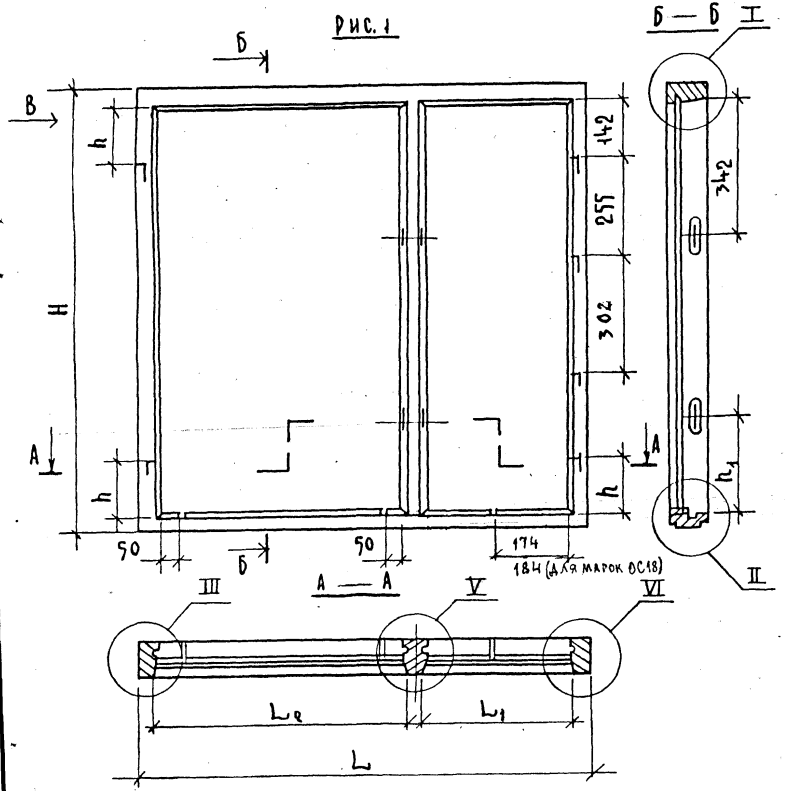

Рис. 2

Остальное — см. рис. 1

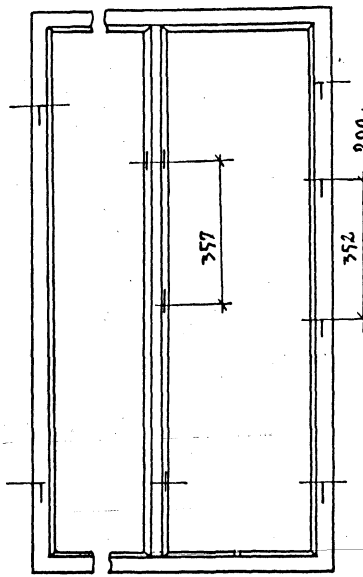

Рис. 3

Остальное — см. рис. 1

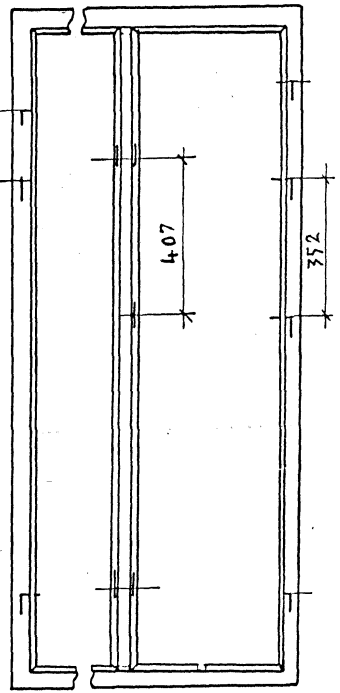

1. Узлы I, II, III и вид „В" см. черт. 1.136.5-23.1-01 01 000СБ
2. Узлы V, VI см. черт. 1.136.5-23.1-0701 000 СБ
3. Таблицу исполнений см. на листе 2

Н. контр.	Мокроусов	
Гип	Степнов	
Ст. инж.	Мокроусов	

1.136.5-23.1-04 01 000 СБ

КОРОБКА
Сборочный чертеж

Стадия	Масса	Масштаб
Р		1:10
Лист	Листов 1	

ЦНИИЭП жилища

Обозначение	Марка блока	Рис.	Размеры в мм						Объём, м³ в чистоте
			H	L	L1	L2	h	h1	
1.136.5—23.1-04 01 000	ОС12-12	1	1160	1170	394	664	142	250	0,0304
– 01	ОС15-12	2	1460				192	200	0,0352
– 02	ОС12-13,5	1	1160	1320		814	142	250	0,0319
– 03	ОС12-15			1470		964			0,0334
– 04	ОС15-13,5	2	1460	1320		814	192	200	0,0366
– 05	ОС15-15			1470		964			0,0381
– 06	ОС18-13,5	3	1760	1320	414	794			0,0414
– 07	ОС18-15			1470		944			0,0429
– 08	ОС12-14	1	1160	1400	394	894	142	250	0,0327
– 09	ОС15-14	2	1460				192	200	0,0375
– 10	ОС18-14	3	1760		414	874			0,0423

Формат	Зона	Поз.	Обозначение	Наименование	Кол-во на испол. 1.136.5-23.1-05 00 000- —	01	Примечание
				Документация			
А4			1.136.5-23.1-00 0 000 ТО	Техническое описание	Х	Х	
А3			1.136.5-23.1-05 00000 СБ	Сборочный чертеж	Х	Х	
				Сборочные единицы			
А4		1	1.136.5-23.1-05 01000	Коробка	1		
		1	—01	Коробка		1	
А4		2	1.136.5-23.1-03 10000-13	Фрамуга	1		
		2	—15	Фрамуга		2	
				Марка	ОС15-18	ОС15-21	

Н. контр.	Мокроусов		1.136.5—23.1-05 00 000
ГИП	Степнов		Блок оконный
Ст. инж.	Мокроусов		

Стадия	Лист	Листов
Р	1	2

ЦНИИЭП жилища

Инв. № подл. | Подп. и дата | Взам. инв. №

Формат	Зона	Поз.	Обозначение	Наименование	Кол-во на испол. 1.136.5-23.1-05 00 000- —	01	Примечание
А4		2	1.136.5—23.1-03 10000-14	Фрамуга	1		
А4		3	1.136.5-23.1-02 10000-05	Фрамуга	1	1	
А4		4	1.136.5-23.1-01 11000	Форточка	1	1	
				Стандартные изделия			
				Петли ГОСТ 5088-78			
		5		ПВ1—80 П	4	4	
				ПВ1—100 Л	4	4	0,15 кг
		6		Завертка ЗР2—1			
				ГОСТ 5090—79	7	7	0,14 кг
		7		Шуруп 1-3 х 25			
				ГОСТ 1145—80	42	42	

1.136.5—23.1-05 00 000. Лист 2

23626 72

171

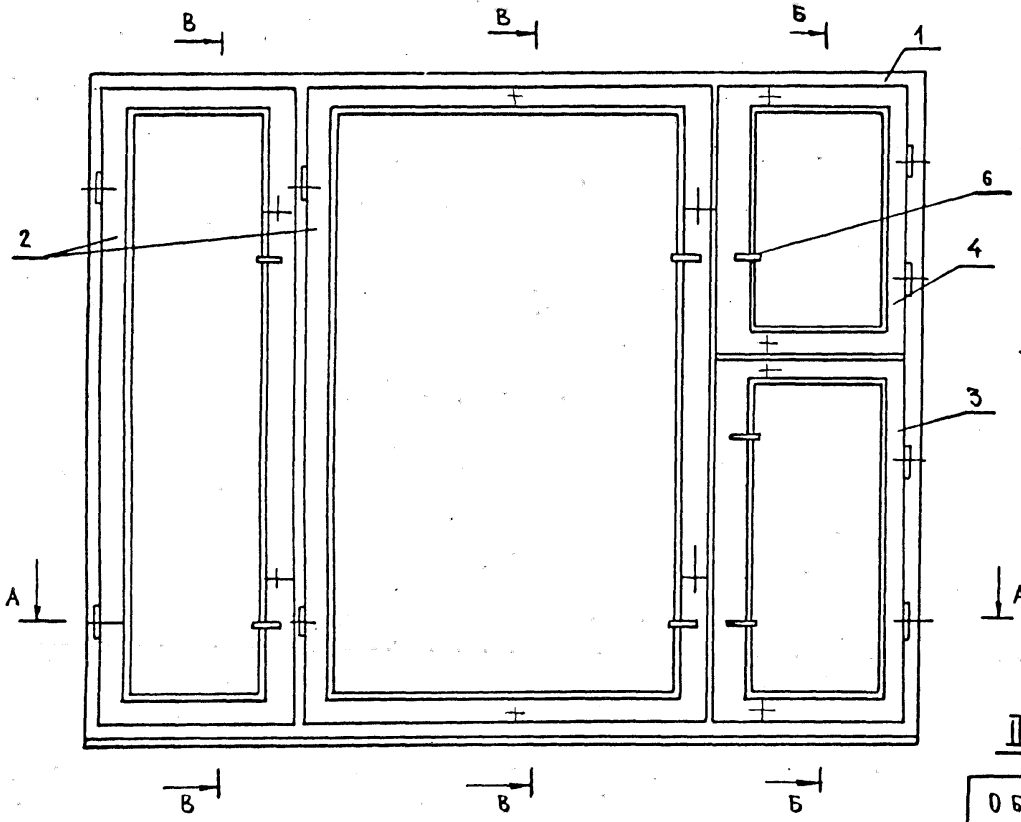

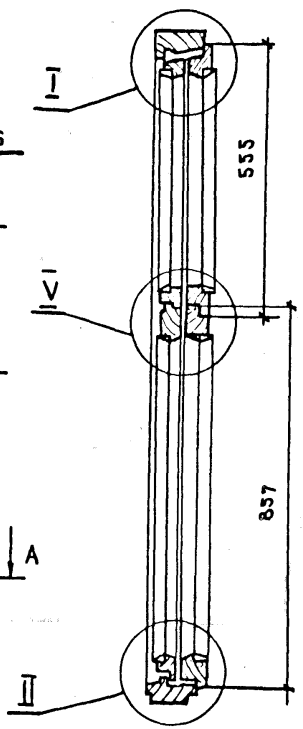

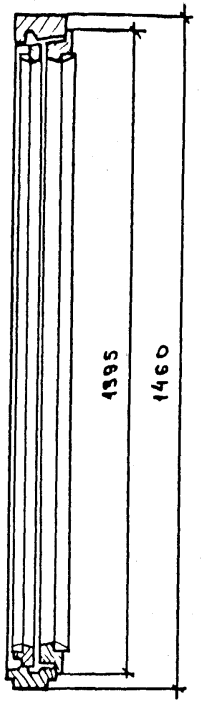

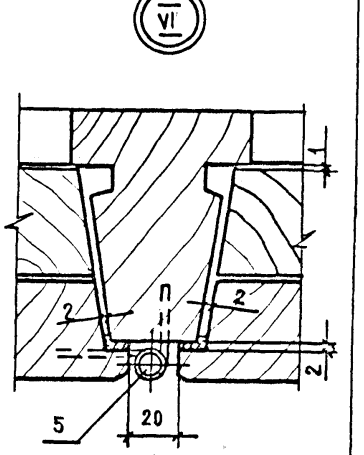

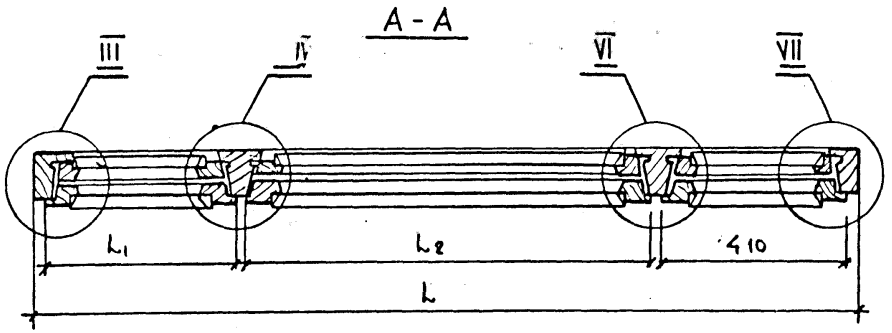

Обозначение	Марка	Размеры в мм L	L1	L2	Объем, м³, в чистоте	Масса кг
1.136.5-23.1-05 00 000	ОС 15-18	1770	410	850	0,1039	94,54
-01	ОС 15-21	2070	780	780	0,1086	102,48

1 Узлы I, II, III см. черт. 1.136.5-23.1-01 00 000СБ лист 2.
2. Узел V см. черт. 1.136.5-23.1-02 00 000СБ.
3 Узлы IV, VII см. черт. 1.136.5-23.1-03 00 000 лист 2.

	1.136.5-23.1-05 00 000СБ	
Блок оконный Сборочный чертеж	Стадия: Р	Масса: см. табл.	Масштаб: 1:10
	Лист	Листов 1
Н. контр. Мокроусов ГИП Степнов Ст. инж. Мокроусов	ЦНИИЭП жилища	

Фор	Зон	Поз	Обозначение	Наименование	—	01	Примечание
				Документация			
А4			1.136.5-23.1-05 01 000СБ	Сборочный чертеж	X	X	
				Детали			
				Древесина хвойная			
				ГОСТ 24454-80Е			
Бч		1	1.136.5-23.1-05 01 001	Брусок 1460х94х55	1	1	
				Марка блока	ОС 15-18	ОС 15-21	

				1.136.5-23.1-05 01 000
				Коробка
Н. контр	Мокроусов			Стадия: Р; Лист: 1; Листов: 2
ГИП	Степнов			ЦНИИЭП жилища
Ст. инж.	Мокроусов			

Инв. № подл. | Подп. и дата | Взам. инв. №

Формат	Зона	Поз.	Обозначение	Наименование	Кол-во на испол. 1.136.5-23.1-05 01 000 —		Примечание
					—	01	
Бч		2	1.136.5-23.1-05 01 001-01	Брусок 1460х94х55	1	1	
Бч		3	1.136.5-23.1-05 01 002	1460х94х60	1	1	
Бч		4	1.136.5-23.1-05 01 003	1460х94х70	1	1	
Бч		5	1.136.5-23.1-05 01 005	1770х94х55	1		
Бч		6	1.136.5-23.1-05 01 006	1770х94х52	1		
Бч		5	1.136.5-23.1-05 01 005-01	2070х94х55		1	
Бч		6	1.136.5-23.1-05 01 006-01	2070х94х52		1	

1.136.5-23.1-05 01 000 — Лист 2

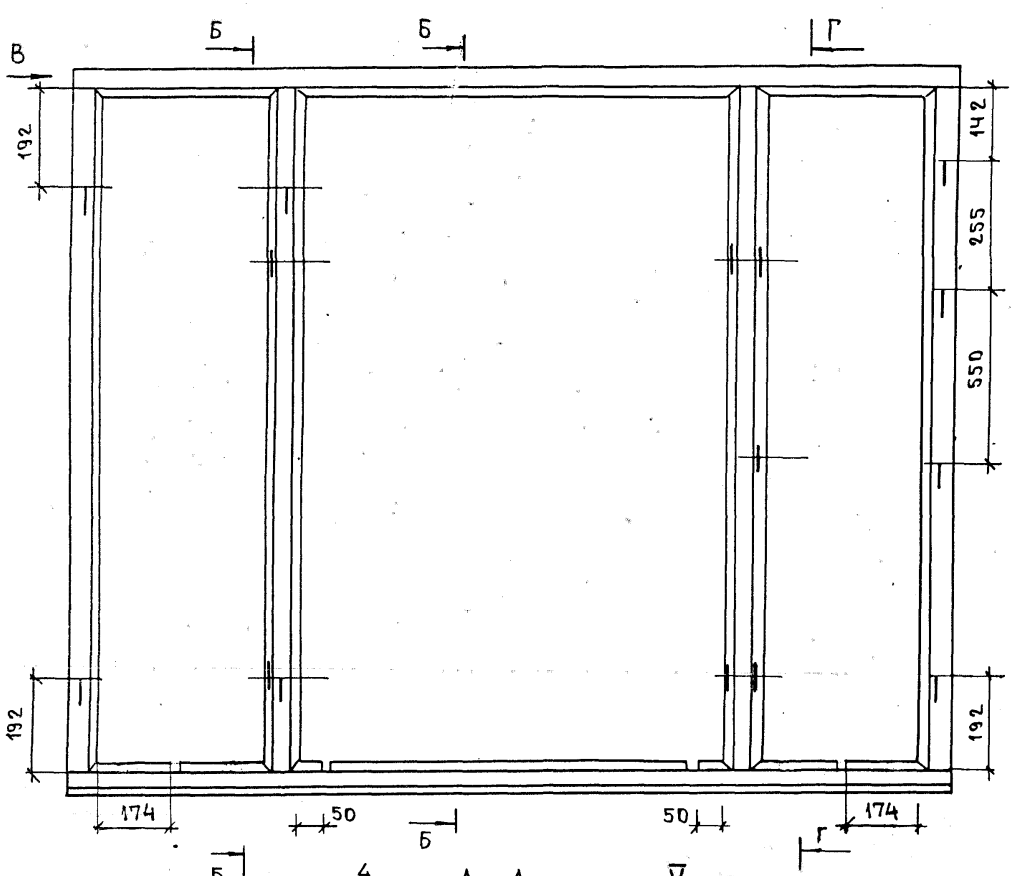

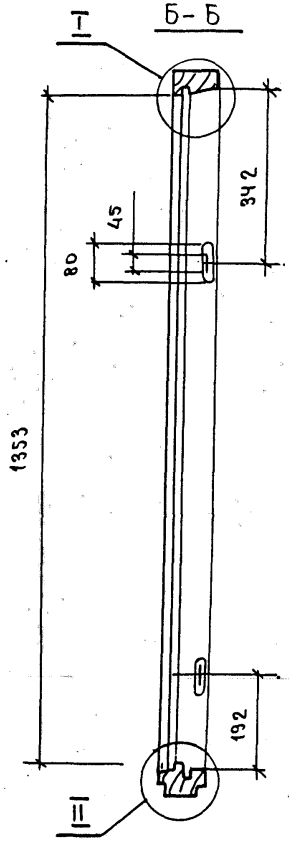

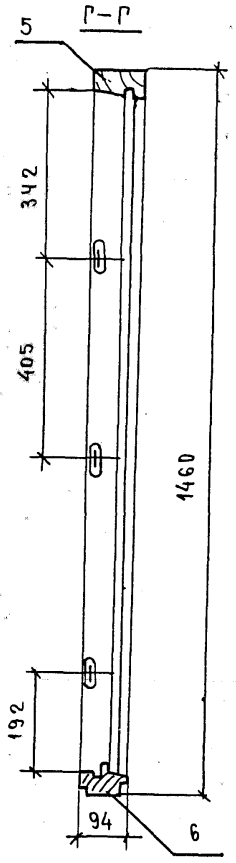

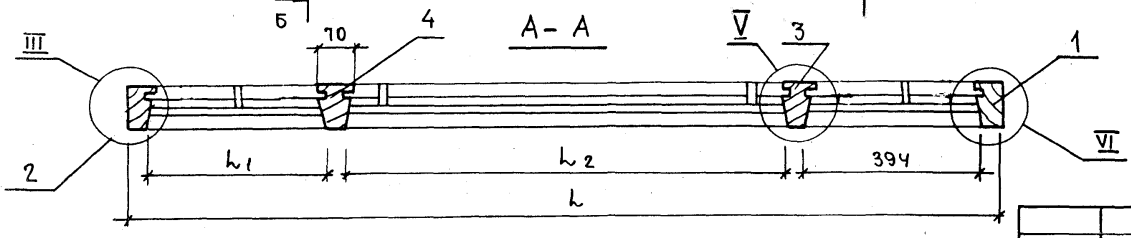

1 Узлы I, II, III и вид В см. черт 1.136.5-23.1-01 01 000СБ лист 2

2 Узлы V и VI см. черт. 1.136.5-23.1-0301 000СБ

Обозначение	Марка блока	Размеры в мм			Объем, м3 в чистоте
		l	l1	l2	
1.136.5-23.1-05 01 000	ОС15-18	1770	394	834	0,0494
-01	ОС15-21	2070	764	764	0,0524

Н.контр.	Мокроусов	
Гип	Степанов	
Ст.инж.	Мокроусов	

1.136.5-23.1-05 01 000СБ

Коробка

Сборочный чертеж

Стадия	Масса	Масштаб
Р		1:10
Лист 1	Листов 2	

ЦНИИЭП жилища

Форм.	Зон.	Поз.	Обозначение	Наименование	—	01	02	03	Примечан.
				Документация					
А4			1.136.5-23.1-00 00 000 ТО	Техническое описание	X	X	X	X	
А3			1.136.5-23.1-06 00 000СБ	Сборочный чертеж	X	X	X	X	
				Сборочные единицы					
А4		1	1.136.5-23.1-06 01 000	Коробка	1				
		1	-01	Коробка		1			
		1	-02	Коробка			1		
		1	-03	Коробка				1	
				Марка	БС22-7,5	БС22-9	БС24-7,5	БС24-9	

				1.136.5-23.1-06 00 000
				Дверь балконная
Н.контр.	Мокроусов			
ГИП	Степнов			
Ст.инж.	Мокроусов			

Стадия	Лист	Листов
Р	1	2

ЦНИИЭПжилища

Инв.№ подл. | Подп. и дата | Взам.инв.№

Форм.	Зона	Поз.	Обозначение	Наименование	Кол. на исполн. 1.136.5-23.1-06 00 000- —	01	02	03	Примечан.
				Стандартные изделия					
А4		2	1.136.5-23.1-06 10 000	Полотно	1				
		2	-01	Полотно		1			
		2	-02	Полотно			1		
		2	-03	Полотно				1	
		5		Петля ПВ1-100П					
				ГОСТ 5088-78	3	3	3	3	0,18 кг-1шт.
		6		Завертка ЗР2-1					
				ГОСТ 5090-79	3	3	3	3	0,14 кг-1шт
		7		Ручка РС-80					
				ГОСТ 5087-72	1	1	1	1	0,2 кг
				Шурупы ГОСТ 1145-80					
		8		1-4х30	4	4	4	4	
		9		1-4х25	18	18	18	18	

1.136.5-23.1-06 00 000	Лист 2

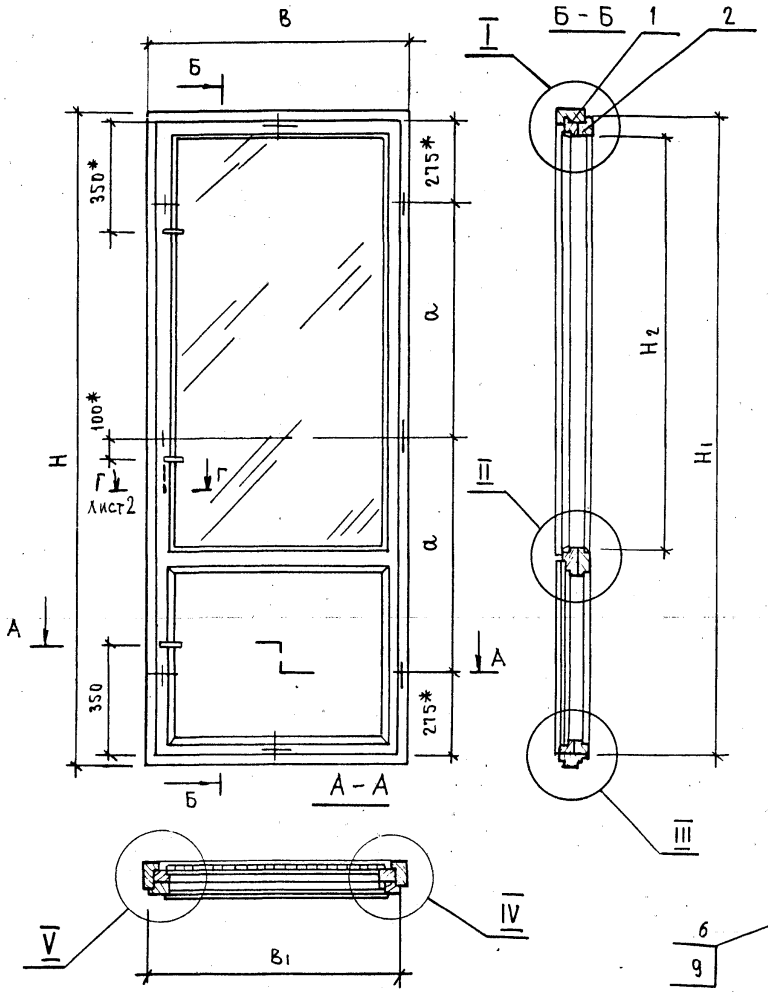

Размеры в мм

Обозначение	Марка	Н	Н1	Н2	В	В1	а	Объем в м3	Масса кг
1.136.5-231. 06 00 000	БС22-7,5	2175	2110	1285	720	660	780	0,0685	53,29
-01	БС22-9				870	810		0,0734	57,99
-02	БС24-7,5	2375	2310	1565	720	660	880	0,0745	66,93
-03	БС24-9				870	810		0,0782	69,49

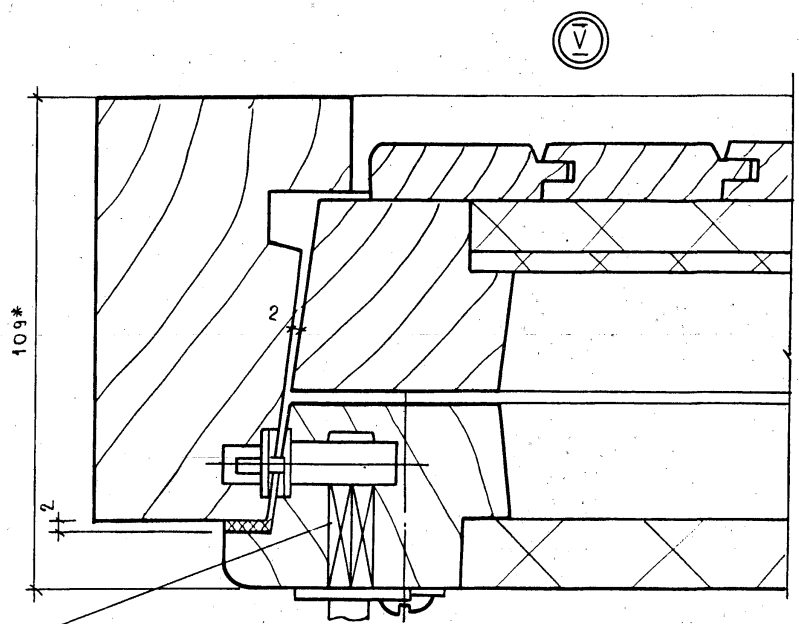

1* Размеры для справок.
2. Ручка поз. 7, 8 устанавливается со стороны балкона на высоте 1000мм.

Н. контр.	Мокроусов	
ГИП	Степнов	
Нач. отд.	Мокроусов	

1.136.5-23.1-06 00 000 СБ

Дверь балконная
Сборочный чертеж

Стадия	Масса	Масшт.
Р	см. табл.	1:15
Лист 1	Листов 2	

ЦНИИЭП жилища

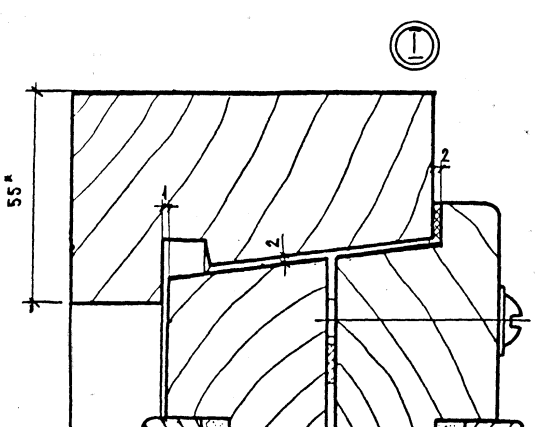

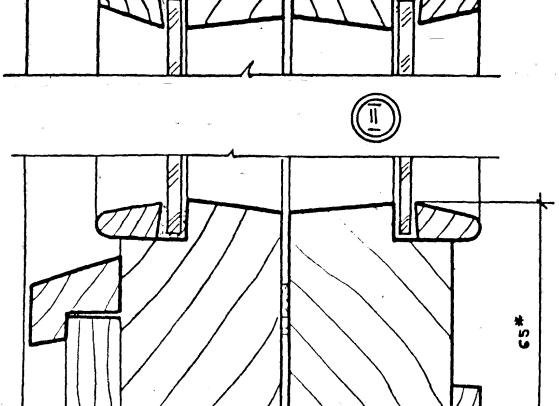

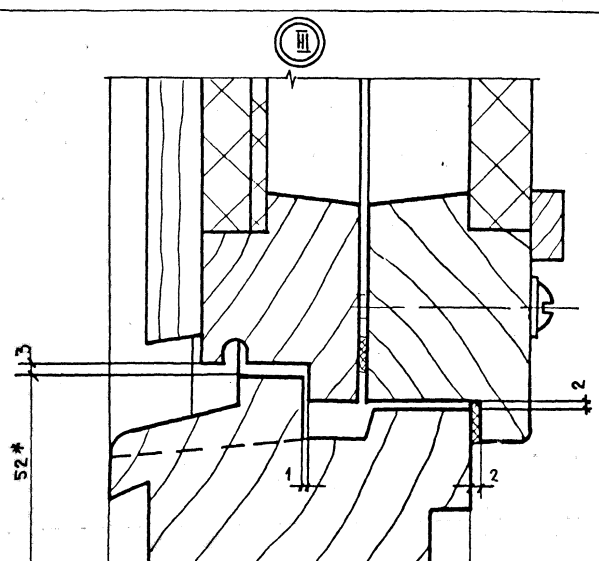

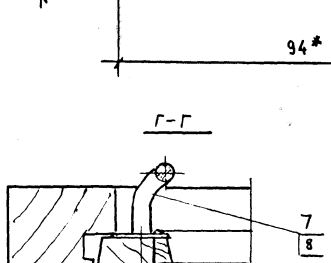

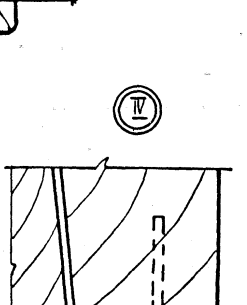

1.* Размеры для справок

Формат	Зона	Поз.	Обозначение	Наименование	Кол. на исполн. 1.136.5-23.1-06 01 000 —										Примечан.
					—	01	02	03							
				Документация											
А3			1.136.5-23.1-06 01 000СБ	Сборочный чертеж	X	X	X	X							
				Детали											
				Древесина хвойная											
				ГОСТ 24454-80Е											
Б4		1	1.136.5-23.1-06 01 001	Брусок 2175х94х55	1	1									
Б4		2	-01	2175х94х55	1	1									
				Марка блока	БС22-7,5	БС22-9	БС24-7,5	БС24-9							

				1.136.5-23.1-06 01 000	
				Коробка	Стадия: Р; Лист: 1; Листов: 2
Н. контр.	Мокроусов				
ГИП	Степнов				ЦНИИЭП жилища
Ст. инж.	Мокроусов				

Инв. № подл. | Подп. и дата | Взам. инв. №

Формат	Зона	Поз.	Обозначение	Наименование	Кол. на исполн. 1.136.5-23.1-06 01 000-										Примечан.
					—	01	02	03							
Б4		1	1.136.5-23.1-06 01 002	Брусок 2375х94х55			1	1							
Б4		2	-01	2375х94х55			1	1							
Б4		3	1.136.5-23.1-06 01 003	720х94х55	1		1								
Б4		3	-01	870х94х55		1		1							
Б4		4	1.136.5-23.1-06 01 00	720х94х52	1		1								
Б4		4	-01	870х94х52		1		1							

1.136.5-23.1-06 01 000		Лист 2

25626 79

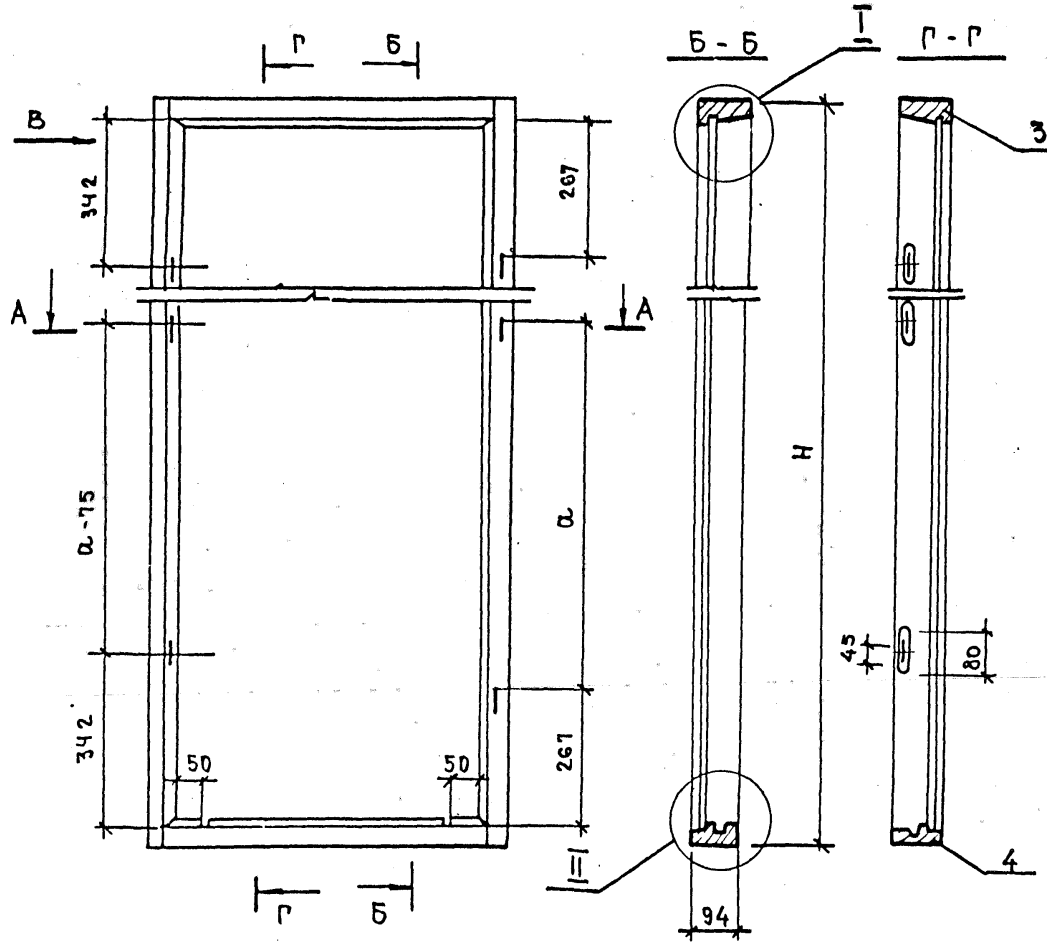

Обозначение	Марка блока	Размеры в мм H	L	a	Объем в чистоте м³
1.136.5-23.1-06 01 000	БС22-7,5	2175	720	780	0,0302
—01	БС22-9		870		0,0314
—02	БС24-7,5	2375	720	880	0,0320
—03	БС24-9		870		0,0335

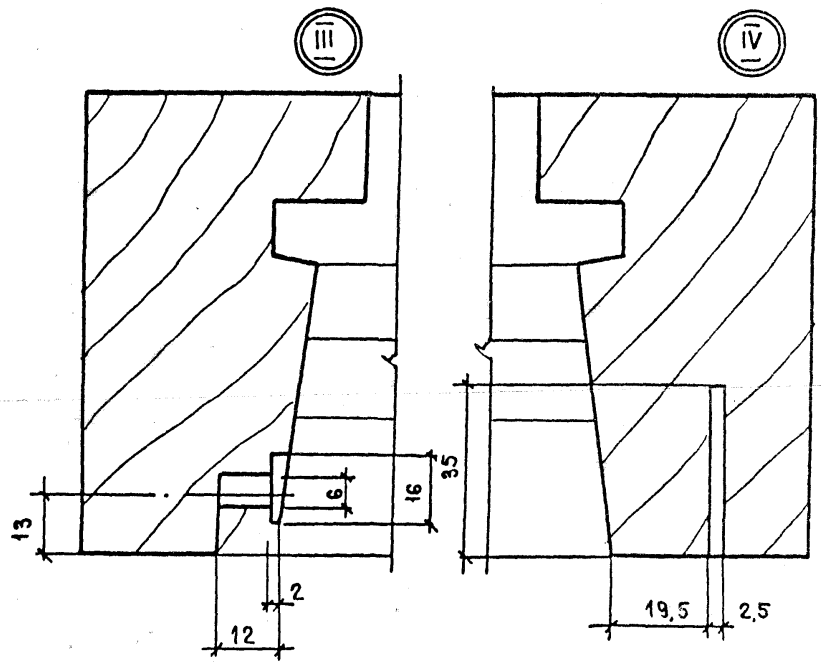

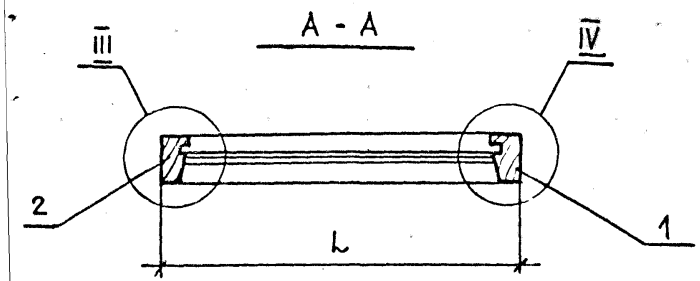

1. Узлы I II и вид „В" см. черт. 1.136.5-23.1-01 01 000СБ. лист 2

Н. контр.	Мокроусов		
ГИП	Степчов		
Ст. инж.	Мокроусов		

1.136.5-23.1-06 01 000СБ

Коробка
Сборочный чертеж.

Стадия	Масса	Масшт.
Р		1:10
Лист	Листов 1	

ЦНИИЭП жилища

Формат	Зона	Поз.	Обозначение	Наименование	Кол. на исполн. 1.136.5-23.1-06 10 000- —	01	02	03	Примечание
				Документация					
А3			1.136.5-23.1-06 10 000СБ	Сборочный чертеж	X	X	X	X	
				Сборочные единицы					
А4		1	1.136.5-23.1-06 10 100	Створка	1	1	1	1	
А4		2	1.136.5-23.1-06 10 200	Створка	1	1	1	1	
				Детали					
				Заглушка					
				Марка блока	6С 22-7,5	6С 22-9	6С 24-7,5	6С 24-9	

				1.136.5-23.1-06 10 000
				Полотно
Н. контр.	Мокроусов		05.88	
ГИП	Степнов		05.88	
Ст. инж.	Мокроусов		05.88	

Стадия	Лист	Листов
Р	1	5

ЦНИИЭП жилища

Инв. № подл. | Подп. и дата | Взам. инв. №

Формат	Зона	Поз.	Обозначение	Наименование	Кол. на исполн. 1.136.5-23.1-06 10 000- —	01	02	03	Примечание
				Плита древесно-					
				стружечная					
				ГОСТ 10632-77					Шлифованная
Б4		3	1.136.5-23.1-06 10 001	660 х 550 х 16	1				
Б4		3	-01	660 х 700 х 16		1			
Б4		3	-02	570 х 550 х 16			1		
Б4		3	-03	570 х 700 х 16				1	
				Заглушка					
				Плита твердая					
				древесноволокнистая					
				ГОСТ 4598-74					
Б4		4	1.136.5-23.1-06 10 002	660 х 550 х 4	1				
Б4		4	- 01	660 х 700 х 4		1			
Б4		4	- 02	570 х 550 х 4			1		
Б4		4	- 03	570 х 700 х 4				1	
				Плита мягкая дре-					
				весноволокнистая					

1.136.5-23.1-06 10 000	Лист 2

23626 81

Формат	Зона	Поз.	Обозначение	Наименование	Кол. на испол. 1.136.5-23.1-06.10 000-										Примеч.
					-	01	02	03							
				ГОСТ 4598-74											
БЧ		5	1.136.5-23.1-06.10003	660 × 550 × 12	1										
БЧ		5	-01	660 × 700 × 12		1									
БЧ		5	-02	570 × 550 × 12			1								
БЧ		5	-03	570 × 700 × 12				1							
				Обшивка Тип II											
				ГОСТ 8242-73											
БЧ		6	1.136.5-23.1-06 10 004	700×45×13	14	18									
БЧ		6	-01	620×45×13			14	18							
				Древесина хвойная											
				ГОСТ 24454-80Е											
БЧ		7	1.136.5-23.1-06 10005	Брусок 560×29×23	1	1									
БЧ		7	-01	720×29×23			1	1							
БЧ		8	1.136.5-23.1 06 160006	Раскладка 670×19×10	2	2									
БЧ		8	-01	590×19×10			2	2							
БЧ		8	-02	570×19×10	2		2								
БЧ		8	-03	720×19×10		2		2							

Инв № подл. | Подпись и дата | Взам. инв №

Формат	Зона	Поз.	Обозначение	Наименование	Кол. на испол. 1.136.5-23.1-06.10 000-										Примечан.
					-	01	02	03							
БЧ		9	1.136.5-23.1-0000001	Штапик 1585×16×10			4	4							
			-04	1305×16×10	4	4									
			-23	650×16×10	4		4								
			-01	700×16×10		4		4							
				Стекло ГОСТ 111-78											
				толщ. 2,5-3 мм											
БЧ		10	1.136.5-23.1-00 00002-37	1300×545	2										
БЧ		10	-38	1300×695		2									
БЧ		10	-39	1580×545			2								
БЧ		10	-40	1580×695				2							
				Стандартные изделия											
				Петля П83-1											
				ГОСТ 5088-78	3	3	3	3							
				Стяжка СТ											
				ГОСТ 5090-79	6	6	6	6							

Поз.	Обозначение	Наименование	Кол. на испол. 1.136.5-23.1-06 10 000 - —	01	02	03							Примечан.
14		Шуруп 3×25											
		ГОСТ 1145-80	12	12	12	12							
		Гвозди ГОСТ 4028-63*											
17		1,2×20	40	40	40	40							
18		1,4×32	42	50	42	50							
19													
		Материалы											
20		Гидроизоляция											
		Пергамин ГОСТ 2697-75											
		705×600	1										0,42 м²
		705×760		1									0,54 м²
		615×600			1								0,37 м²
		615×760				1							0,47 м²
21		Прокладка уплотня-											
		ющая полиуретано-											
		вая ГОСТ 10174-72	11.5	12.0	12.0	12.5							м

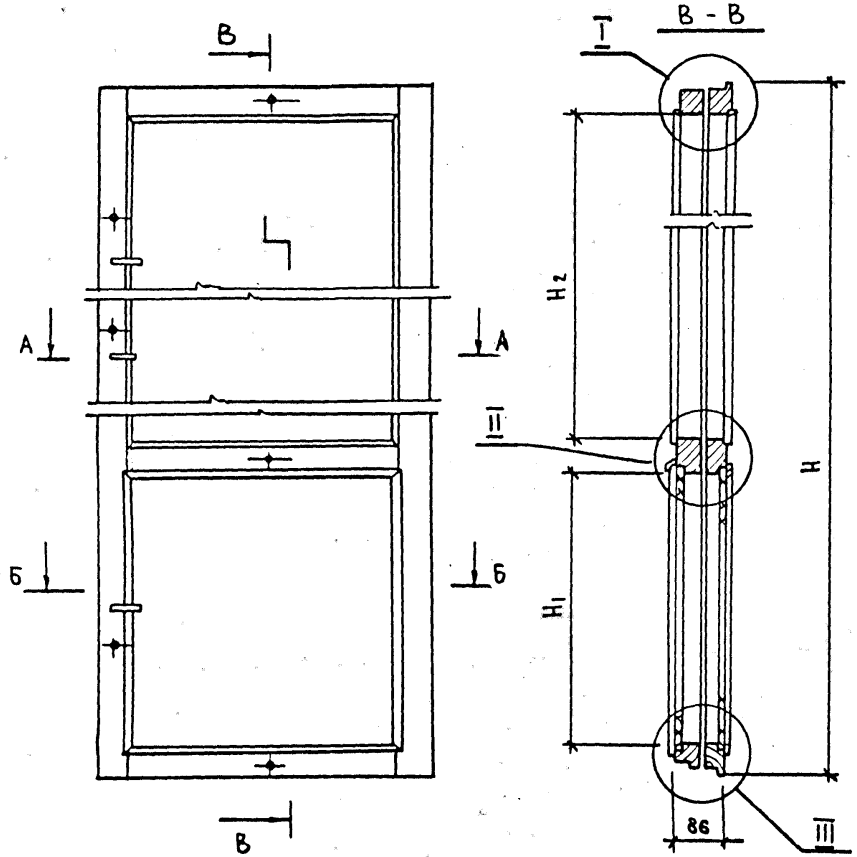

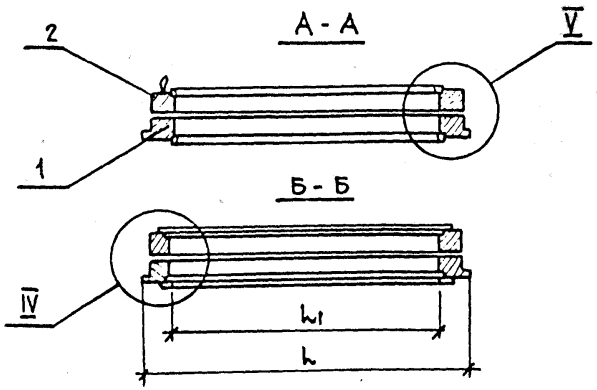

Обозначение	Марка блока	Размеры в мм					Объем в чистоте м3
		H	H1	H2	l	l1	
1.136.5-23.1-06 10 000	БС22-7,5	2110	640	1275	660	530	0,0383
-01	БС22-9				810	680	0,0420
-02	БС24-7,5	2310	550	1575	660	530	0,0425
-03	БС24-9				810	680	0,0447

		1.136.5 – 23.1-06 10 000 СБ	
		Полотно. Сборочный чертеж	Стадия: Р; Масса: ; Масштаб: 1:10; Лист 1; Листов 2
Н.контр.	Мокроусов		ЦНИИЭП жилища
ГИП	Степнов		
Ст.инж	Мокроусов		

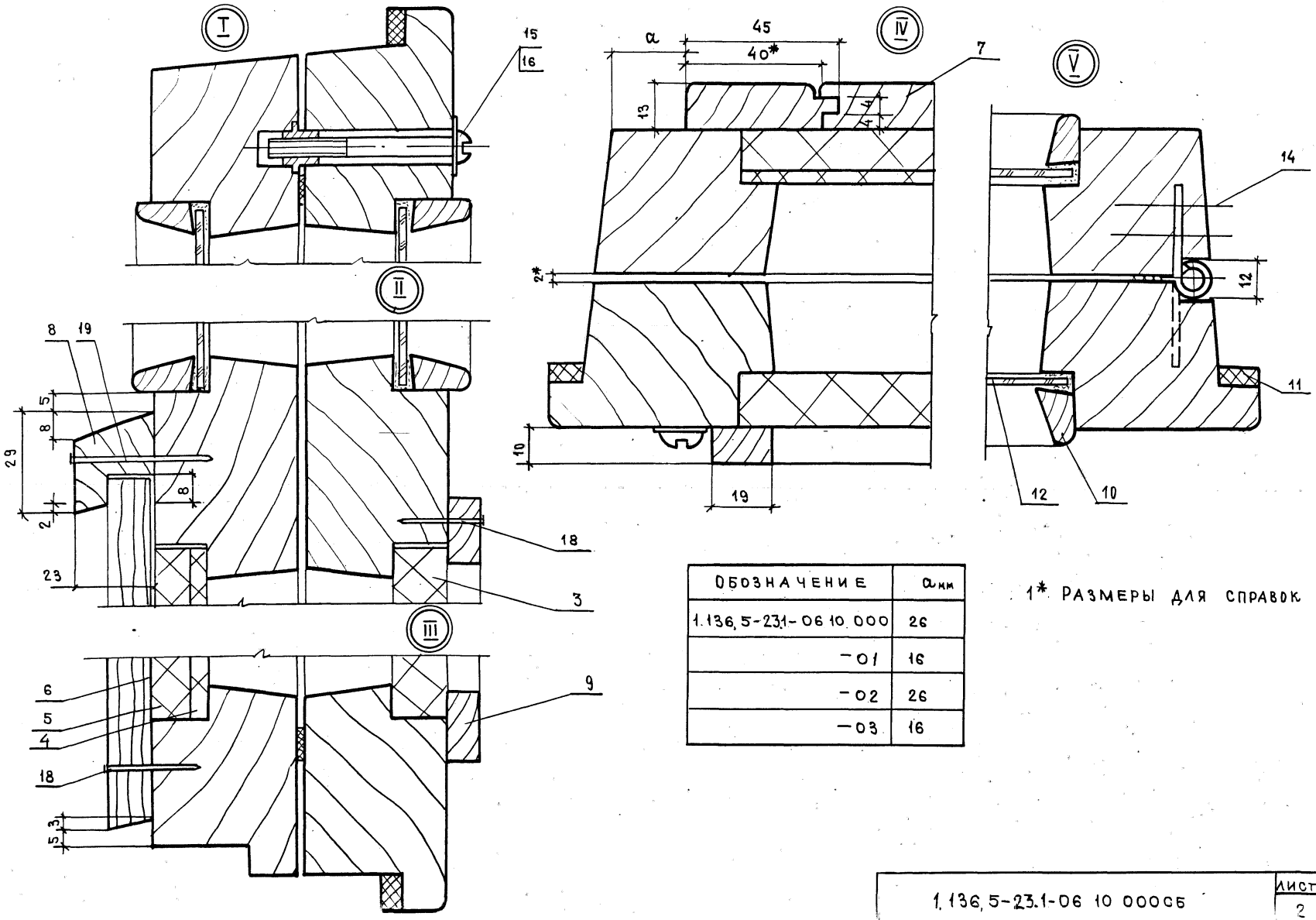

Обозначение	$a_{нм}$
1.136.5-23.1-06 10.000	26
-01	16
-02	26
-03	16

1* Размеры для справок

Формат	Зона	Поз.	Обозначение	Наименование	Кол. на исполн. 1.136.5-23.1-06 10 000 –										Примечан.
					–	01	02	03							
				Документация											
А3			1.136.5-23.1 06 10 100 СБ	Сборочный чертеж	X	X	X	X							
				Детали											
				Древесина хвойная											
				ГОСТ 24454-80Е											
Б4		1	1.136.5-23.1-06 10 101	Брусок 2110х65х42	1	1									
			-01	2110х65х42	1	1									
				Марка блока	БС22-7,5	БС22-9	БС24-7,5	БС24-9							

Н. контр.	Мокроусов		
ГИП	Степнов		
Ст. инж.	Мокроусов		

1.136.5-23.1-06 10 100

Створка

Стадия	Лист	Листов
Р	1	2

ЦНИИЭП жилища

Инв. № подл.	Подп. и дата	Взам. инв. №

Формат	Зона	Поз.	Обозначение	Наименование	Кол. на исполн. 1.136.5-23.1-06 10 100 –										Примечан.
					–	01	02	03							
Б4		1	1.136.5-23.1-06 10 102	Брусок 2310х65х42			1	1							
Б4		2	-01	2310х65х42			1	1							
Б4		3	1.136.5-23.1-06 10 103	660х65х42	1		1								
Б4		4	-01	660х65х42	1		1								
Б4		3	1.136.5-23.1-06 10 104	810х65х42		1		1							
Б4		4	-01	810х65х42		1		1							
Б4		8	1.136.5-23.1-06 10 105	660х65х42	1		1								
Б4		8	-01	810х65х42		1		1							
				Стандартные изделия											
		5		Нагель Н33 ГОСТ 17585-72	6	6	6	6							0,005 кг
		6		Угольник УГ 75-1											
				ГОСТ 5090-79	2	2	2	2							0,02 кг
		7		Шуруп 1-3х25											
				ГОСТ 1145-80	10	10	10	10							

1.136.5-23.1-06 10 100

Лист 2

23626 86

85

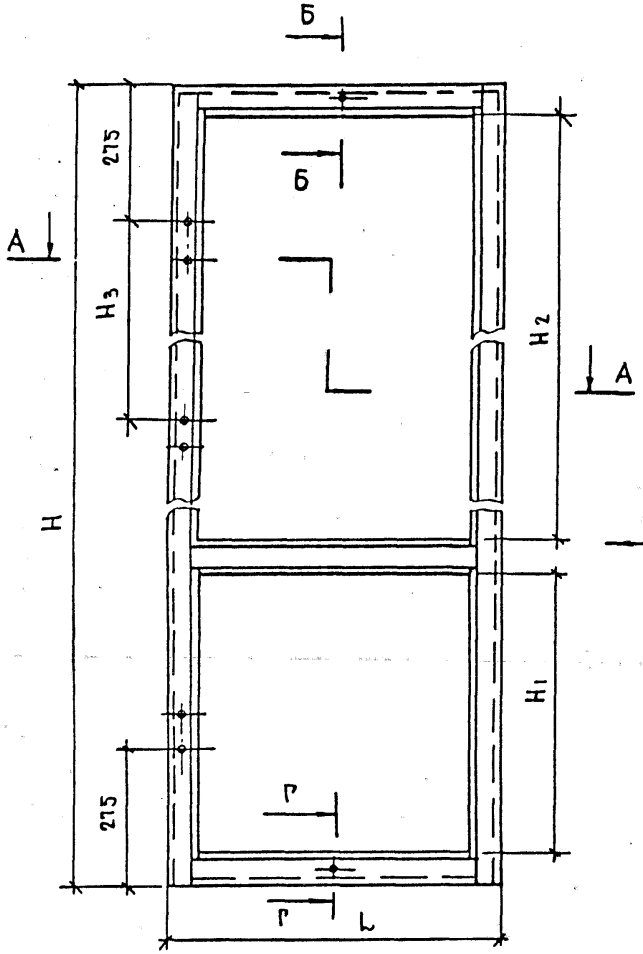

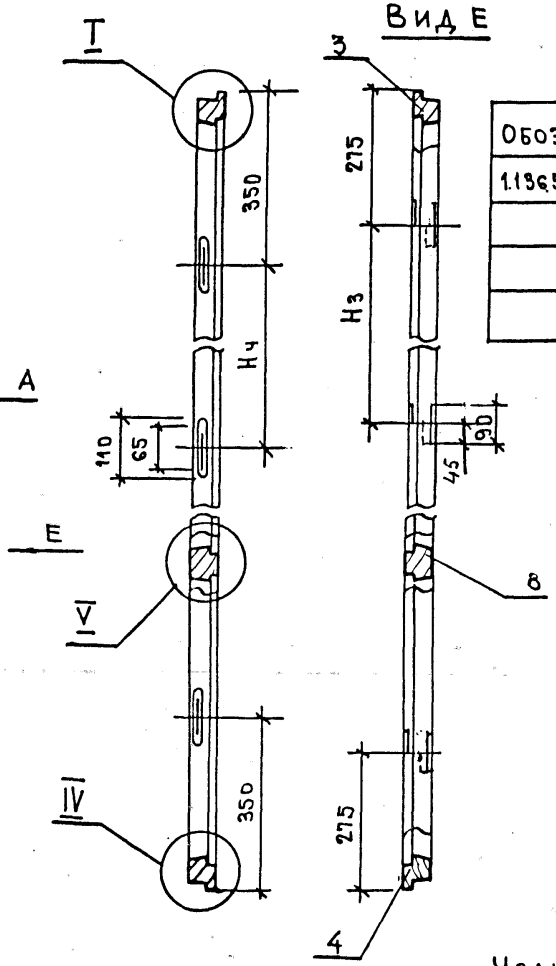

Обозначение	Марка блока	Размеры в мм. L	H	H_1	H_2	H_3	$H_ч$	Объем в чистоте м3
1.136.5-23.1-06 10 100	БС22-7,5	660	2110	640	1215	780	705	0,0167
-01	БС22-9	810						0,0180
-02	БС24-7,5	660	2310	550	1375	880	805	0,0178
-08	БС24-9	810						0,0190

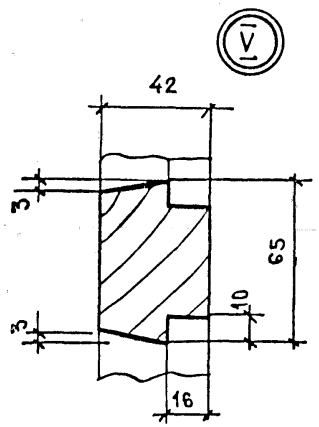

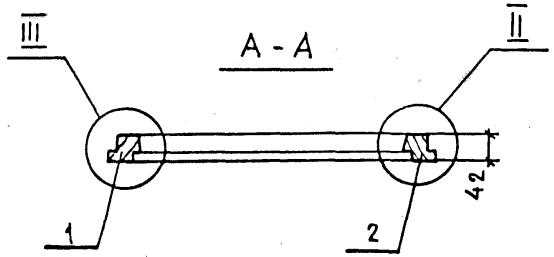

Узлы и сечения см. черт. 1.136.5-23.1-01 10 100СБ лист 2.

		1.136.5-23.1-06 10 100СБ	
Створка		Стадия	Масса	Масш
Сборочный чертеж		Р		1:10
		Лист	Листов 1
Н. контр. Мокроусов		ЦНИИЭП жилища	
ГИП Степнов			
Ст. инж. Макеева			

Фор.	Зона	П	Обозначение	Наименование	Кол. на исполн. 1.1005-23.1-06 10 200-										Примечание
					—	01	02	03							
				Документация											
А3			1.136.5-23.1-06 10 200СБ	Сборочный чертеж	×	×	×	×							
				Детали											
				Древесина хвойная											
				ГОСТ 24454-80Е											
Б4		1	1.136.5-23.1-06 10 201	Брусок 2087×52×42	1	1									
			-01	2087×52×42	1	1									
				Марка блока	БС22-7,5	БС22-9	БС24-7,5	БС24-9							

Н. контр.	Мокроусов		
ГИП	Степнов		
Ст. инж.	Мокроусов		

1.136.5-23.1-06 10 200

Створка

Стадия	Лист	Листов
Р	1	2

ЦНИИЭП жилища

Инв. № подл.	Подп. и дата	Взам. инв.

Формат	Зона	Поз.	Обозначение	Наименование	Кол. на исполн. 1.1365-23.1-06 10 200-										Примечание
					—	01	02	03							
Б4		1	1.136.5-23.1-06 10 202	Брусок 2287×52×42			1	1							
Б4		2	-01	2287×52×42			1	1							
Б4		3	1.136.5-23.1-06 10 203	634×52×42	1		1								
Б4		4	1.136.5-23.1-06 10 204	634×55×42	1		1								
Б4		3	1.136.5-23.1-06 10 205	784×52×42		1		1							
Б4		4	1.136.5-23.1-06 10 206	784×55×42		1		1							
Б4		8	1.136.5-23.1-06 10 207	634×65×42	1		1								
Б4		8	1.136.5-23.1-06 10 208	784×65×42		1		1							
				Стандартные изделия											
		5		Нагель Н33 ГОСТ 17585-72	6	6	6	6							0.005 кг

1.136.5-23.1-06 10 200

Лист 2

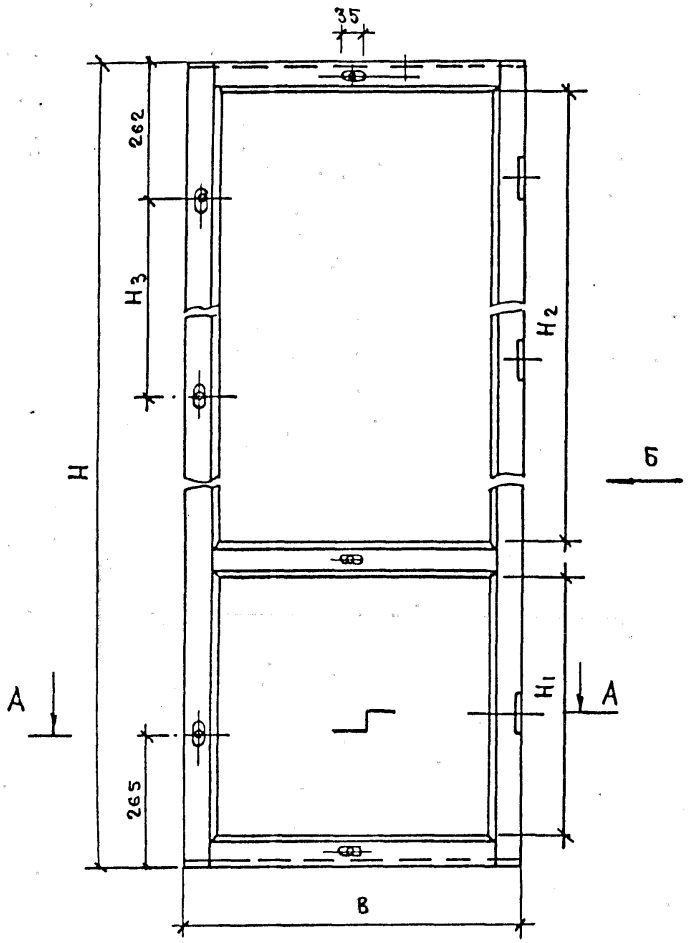

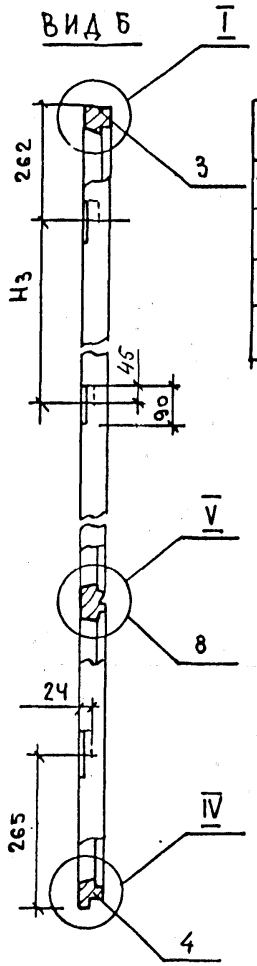

ОБОЗНАЧЕНИЕ	МАРКА БЛОКА	РАЗМЕРЫ В ММ					ОБЪЕМ В ЧИСТОТЕ М3
		H	B	H1	H2	H3	
1.136.5-23.1-06 10 200	БС22-7,5	2087	634	640	1275	780	0.0136
-01	БС22-9		784				0.0147
-02	БС24-7,5	2287	634	550	1565	880	0.0146
-03	БС24-9		784				0.0166

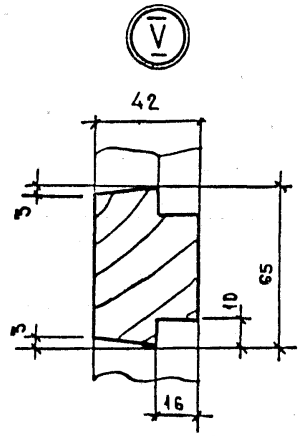

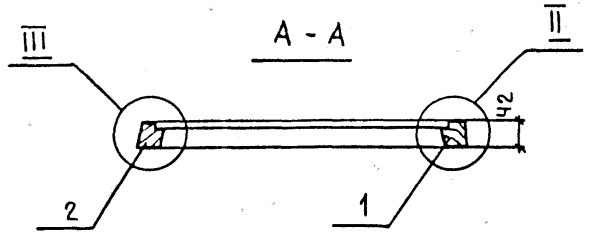

1. Узлы I, II, III, IV и сечения см. черт. 1.136.5 1 0110 200СБ

				1.136.5-23.1-06. 10 200СБ	
				Створка Сборочный чертеж.	Стадия: Р; Масса: ; Масшт.: 1:10
					Лист; Листов 1
Н.контр.	Мокроусов				ЦНИИЭП жилища
ГИП	Степнов				
Ст.инж.	Мокроусов				

Номер строки	Наименование материала и единица измерения	Код материала	Код ед. изм.	Код и марка изделия, количество на марку														
				ОС6-9	ОС9-9	ОС15-9А	ОС18-9А	ОС12-9	ОС15-5	ОС15-6	ОС15-9	ОС18-9	ОС6-12	ОС9-12	ОС9-13,5	ОС9-14	ОС9-15	ОС12-12
1	Пиломатериалы ГОСТ 24454-80Е, $м^3$	533100	113	0,055	0,076	0,096	0,128	0,107	0,095	0,101	0,121	0,157	0,089	0,117	0,121	0,125	0,129	0,147
2	Стекло оконное ГОСТ 111-78, $м^2$	591120	055	0,75	1,12	2,08	2,46	1,88	0,91	1,22	1,94	2,80	0,79	1,90	1,53	1,61	1,88	1,93
3	Замазка, кг.	577540	166	0,405	0,501	0,729	0,850	0,853	0,695	0,745	0,961	1,040	0,623	0,889	0,831	0,918	0,947	1,017
4	Прокладка ГОСТ 10174-72, кг.	225430	166	0,0146	0,0221	0,0373	0,0498	0,0326	0,0215	0,0238	0,0373	0,0498	0,0193	0,0292	0,0305	0,0354	0,0370	0,0350
5	Нагель ГОСТ 10585-78, шт.	498614	796	8	8	8	8	16	16	16	16	18	16	16	16	16	16	24
6	Петля ГОСТ 5088-78, шт.	498300	796	4	4	4	5	8	8	8	8	8	8	8	8	8	8	12
7	Завертка ГОСТ 5090-79, шт.	498430	796	1	2	2	2	2	3	3	3	3	2	4	4	4	4	4
8	Стяжка ГОСТ 5090-79, шт.	498440	796	3	4	4	4	6	4	4	7	7	4	6	6	6	6	8
9	Угольник 5091-78*, шт.	498612	796	6	4	4	8	12	—	—	12	12	4	4	8	8	8	4
10	Гвозди ГОСТ 4028-63*, кг.	127100	166	0,0058	0,0059	0,0086	0,0094	0,0114	0,0084	0,0102	0,0119	0,0160	0,0102	0,0110	0,0118	0,0118	0,0125	0,0166
			166	0,0324	0,0216	0,0216	0,0561	0,0540	—	—	0,0324	0,0540	0,0216	0,0259	0,0475	0,0475	0,0475	0,0475
15	Шурупы ГОСТ 1145-80, 3×25, кг		166	0,0453	0,0378	0,0378	0,0378	0,0454	0,0529	0,0529	0,0529	0,0529	0,0189	0,0218	0,0605	0,0605	0,0605	0,0605
16	4×25, кг																	

1. Марка изделий по ГОСТ 11214-86
2. Расход древесины дан в необрезных пиломатериалах
3. Вид замазки не регламентируется

Н. контр.	Мокроусов		1.136.5-23.1-00 00 000 РМ
Гип	Степанов		Ведомость расхода материалов
Ст. инж.	Мокроусов		Стадия: Р; Лист: 1; Листов: 2
			ЦНИИЭП жилища

Номер строки	Наименование материала и единица измерения	Код материала	Код ед. изм.	Код и марка изделия, количество на марку															
				ДС12-13,5	ДС12-14	ДС12-15	ДС15-12	ДС15-13,5	ДС15-14	ДС15-15	ДС18-13,5	ДС18-14	ДС18-15	ДС15-18	ДС15-21	БС22-7,5	БС22-9	БС24-7,5	БС24-9
1	Пиломатериалы ГОСТ24454-80Е, м³	533100	113	0,157	0,160	0,163	0,173	0,181	0,184	0,187	0,227	0,232	0,235	0,249	0,261	0,163	0,176	0,179	0,188
2	Стекло оконное ГОСТ 111-78, м²	591120	055	2,30	2,56	2,58	2,24	2,30	3,02	3,42	3,38	3,70	3,91	3,98	4,84	1,56	1,99	1,93	2,46
3	Замазка кг	577540	166	1,184	1,208	1,240	1,345	1,399	1,427	1,453	1,638	1,674	1,692	1,901	2,124	0,668	0,722	0,780	0,832
4	Прокладка ГОСТ10174-72, кг	225430	166	0,0419	0,0482	0,0562	0,0504	0,0577	0,0599	0,0630	0,0688	0,0705	0,0735	0,0760	0,0888	0,0460	0,0555	0,05027	0,0607
5	Нагель ГОСТ10585-78, шт.	498614	796	24	24	24	24	24	24	24	24	24	24	32	32	8	8	8	8
6	Петля ГОСТ5088-78, шт.	498300	796	12	12	12	12	12	12	12	13	13	13	16	16	6	6	6	6
7	Завертка ГОСТ5090-79, шт.	498430	796	4	4	4	5	5	5	5	5	5	5	7	7	3	3	3	3
8	Стяжка ГОСТ 5090-79, шт.	498440	796	8	8	8	8	8	8	8	8	8	8	10	12	6	6	6	6
9	Угольник ГОСТ5091-79, шт.	498612	796	8	8	8	4	8	8	8	8	8	8	8	8	2	2	2	2
10	Гвозди ГОСТ4028-63*, шт.	127100	166	0,0172	0,0180	0,0189	0,0189	0,0189	0,0196	0,0198	0,0196	0,0198	0,0204	0,0284	0,0284	0,0240	0,0283	0,0240	0,0283
11	Плита волокн.тверд. ГОСТ4598-74, м²	533622	055	—	—	—	—	—	—	—	—	—	—	—	—	0,45	0,57	0,38	0,50
12	Плита волокн. мягкая ГОСТ4598-74, м²	533610	055	—	—	—	—	—	—	—	—	—	—	—	—	0,45	0,57	0,38	0,50
13	Плита стружечная ГОСТ10632-77, м³	533403	113	—	—	—	—	—	—	—	—	—	—	—	—	0,0072	0,0091	0,0061	0,0080
14	Ручка ГОСТ5087-72, шт.	498200	796	—	—	—	—	—	—	—	—	—	—	—	—	1	1	1	1
15	Шурупы ГОСТ1145-80 3×25, кг		166	0,0432	0,0432	0,0432	0,0216	0,0432	0,0432	0,0432	0,0432	0,0432	0,0432	0,0432	0,0216	0,0195	0,0195	0,0195	0,0195
	4×25, кг		166	0,0794	0,0794	0,0794	0,0794	0,0794	0,0794	0,0794	0,0869	0,0869	0,0869	0,1058	0,1058	0,0529	0,0529	0,0529	0,0529
	4×30, кг		166	—	—	—	—	—	—	—	—	—	—	—	—	0,0091	0,0091	0,0091	0,0091

gost.e-ecolog.ru