ТИПОВЫЕ КОНСТРУКЦИИ, ИЗДЕЛИЯ И УЗЛЫ ЗДАНИЙ И СООРУЖЕНИЙ

СЕРИЯ 1.136.5-21

ОКНА И БАЛКОННЫЕ ДВЕРИ ДЕРЕВЯННЫЕ СО СТЕКЛОПАКЕТАМИ ДЛЯ ЖИЛЫХ ЗДАНИЙ

(К СЕРИЯМ 1.136.5-18 и 1.136.5-20)
МАТЕРИАЛЫ ДЛЯ ПРОЕКТИРОВАНИЯ

18581
ЦЕНА 0-91

gost.e-ecolog.ru

ЦЕНТРАЛЬНЫЙ ИНСТИТУТ ТИПОВОГО ПРОЕКТИРОВАНИЯ
ГОССТРОЯ СССР

Москва, А-445, Смольная ул., 22

Сдано в печать III 1983 года

Заказ № 2524 Тираж 3140 экз.

ТИПОВЫЕ КОНСТРУКЦИИ, ИЗДЕЛИЯ И УЗЛЫ ЗДАНИЙ И СООРУЖЕНИЙ

СЕРИЯ 1.136.5-21

ОКНА И БАЛКОННЫЕ ДВЕРИ ДЕРЕВЯННЫЕ СО СТЕКЛОПАКЕТАМИ ДЛЯ ЖИЛЫХ ЗДАНИЙ

(К СЕРИЯМ 1.136.5-18 и 1.136.5-20)

МАТЕРИАЛЫ ДЛЯ ПРОЕКТИРОВАНИЯ

Разработаны ЦНИИЭП жилища

Руководитель отделения проектных работ — А. Криппа

Гл. инженер отделения проектных работ — Н. Дыховичная

Начальник отдела №24 — Н. Росинский

Гл. инженер проекта отдела №24 — Ю. Степнов

Утверждены и введены в действие Госкомитетом по гражданскому строительству и архитектуре при Госстрое СССР

с 01.02.1983г.

Приказ № 10 от 06.01.1983г.

Обозначение	Наименование	Стр.
1.136.5-21.00 ПЗ	Пояснительная записка	2
1.136.5-21.01	Таблица сопоставления по ГОСТам и сериям	3
1.136.5-21.10	Схема заполнения оконных проемов стеклопакетами в панельных стенах.	4-7
1.136.5-21.20	Схема заполнения оконных проемов стеклопакетами со стеклами в панельных стенах.	8-11
1.136.5-21.30	Схема заполнения оконных проемов стеклопакетами в кирпичных стенах.	12-15
1.136.5-21.40	Схема заполнения оконных проемов стеклопакетами со стеклами в кирпичных стенах.	16-19
1.136.5-21.50	Пример выполнения спецификаций на столярные изделия в типовых проектах	20
1.136.5-21.02	Слив	21
1.136.5-21.03	Слив	22

В настоящий выпуск включены чертежи вариантов заполнения проемов окнами и балконными дверями со стеклопакетами для жилых зданий.

Содержащиеся в выпуске чертежи предназначены для применения при проектировании новых и привязке ранее выпущенных типовых проектов жилых зданий.

Эти чертежи разработаны, как дополнительный материал к рабочим чертежам типовых конструкций серии 1.136.5-18 „Окна и балконные двери деревянные со стеклопакетами и стеклами для жилых зданий" разработанные в соответствии с ГОСТ 24699-81 и серии 1.136.5-20 „Окна и балконные двери деревянные со стеклопакетами для жилых зданий", разработанные в соответствии с ГОСТ 24700-81.

Институтом также разработаны „Рекомендации по применению новых типов окон и балконных дверей в жилых и общественных зданиях, возводимых в районах с различными климатическими условиями" утвержденные протоколом НТС N39 от 23 ноября 1981г. и распространяются в ЦНИИЭП жилища. Эти материлы необходимы для решения варианта конструкций окон и балконных дверей со стеклопакетами.

В данном выпуске имеются следующие материалы.

1. Таблица сопоставления по ГОСТам и сериям (см. 1.136.5-21.000)
2. Примеры заполнения проемов окнами и балконными дверями к сериям.
   1.136.5-18 (см. 1.136.5-21.200 и 1.136.5-21.400)
   1.136.5-20 (см. 1.136.5-21.100 и 1.136.5-21.300)
3. Пример корректировки раннее выпущенных проектов (см. 1.136.5-21.000 дп).

При установке окон и балконных дверей рекомендуется пользоваться также СН и П III-3-79 „Нормы проектирования Строительная теплотехника".

Материалы, используемые при установке изделий, должны быть разрешены к применению министерством здравоохранения СССР.

Инв. № подл. | Подпись и дата | Взам. инв. №

Пров.	Степнов		16.8.82
Разраб.	Мокроусов		16.8.82

1.136.5-21.00 ПЗ

Пояснительная записка

Стадия	Лист	Листов
Р		1

ЦНИИЭП жилища

№ п/п	Типоразмеры	Габаритные размеры Н х В в мм		Условные обозначения (марки по ГОСТ)											
				Двойное остекление						Тройное остекление					
		Проема	Изделия	ГОСТ 11214-78 (спаренные)	Рабочие чертежи: Серия	Рабочие чертежи: Обозначение документа	ГОСТ 24700-81 (со стеклопакетом)	Рабочие чертежи: Серия	Рабочие чертежи: Обозначение документа	ГОСТ 16289-80 (раздельно-спаренные)	Рабочие чертежи: Серия	Рабочие чертежи: Обозначение документа	ГОСТ 24699-81 (со стеклопакетом и стеклом)	Рабочие чертежи: Серия	Рабочие чертежи: Обозначение документа
1	9-9	910×910	860×870	ОС 9-9	1.136.5-16 / спаренные	1.136.5-16.42.04.00.000-01	ОСП 9-9	1.136.5-20/со стеклопакетом	1.136.5-20.01.00.000	ОРС 9-9	1.136.5-17 / раздельно-спаренные	1.136.5-17.01.00.000-01	ОРСП 9-9	1.136.5-18/со стеклопакетами и стеклами	1.136.5-18.01.00.000
2	9-12	910×1210	860×1170	ОС 9-12		1.136.5-16.42.03.00.000-01	ОСП 9-12		1.136.5-20.02.00.000	ОРС 9-12		1.136.5-17.03.00.000-01	ОРСП 9-12		1.136.5-18.02.00.000
3	9-13,5	910×1360	860×1320	ОС 9-13,5		1.136.5-16.42.03.00.000-02	ОСП 9-13,5		1.136.5-20.02.00.000-01	ОРС 9-13,5		-02	ОРСП 9-13,5		-01
4	9-15	910×1510	860×1470	ОС 9-15		1.136.5-16.42.03.00.000-03	ОСП 9-15		-02	ОРС 9-15		1.136.5-17.03.00.000-04	ОРСП 9-15		-02
5	15-6	1510×610	1460×570	ОС 15-6		1.136.5-16.42.02.03.000-02	ОСП 15-6		1.136.5-20.03.00.000	ОРС 15-6		1.136.5-17.02.00.000-03	ОРСП 15-6		1.136.5-18.03.00.000
6	15-7,5	1510×760	1460×760	ОС 15-7,5		-03	ОСП 15-7,5		1.136.5-20.03.00.000-01	ОРС 15-7,5А		1.136.5-17.01.00.000-04	ОРСП 15-7,5		-01
7	15-9	1510×910	1460×860	ОС 15-9		-04	ОСП 15-9		-02	ОРС 15-9А		-05	ОРСП 15-9		-02
8	15-12	1510×1210	1460×1170	ОС 15-12		1.136.5-16.42.04.00.000-03	ОСП 15-12		1.136.5-20.04.00.000	ОРС 15-12		1.136.5-17.04.00.000-04	ОРСП 15-12		1.136.5-18.04.00.000
9	15-13,5	1510×1360	1460×1320	ОС 15-13,5		-04	ОСП 15-13,5		1.136.5-20.04.00.000-01	ОРС 15-13,5		-05	ОРСП 15-13,5		-01
10	15-15	1510×1510	1460×1470	ОС 15-15		-05	ОСП 15-15		-02	ОРС 15-15		-07	ОРСП 15-15		-02
11	15-18	1510×1810	1460×1770	ОС 15-18		1.136.5-16.42.05.00.000	ОСП 15-18		1.136.5-20.05.00.000	ОРС 15-18		1.136.5-17.05.00.000	ОРСП 15-18		1.136.5-18.05.00.000
12	15-21	1510×2110	1460×2070	ОС 15-21		-01	ОСП 15-21		1.136.5-20.05.00.000-01	ОРС 15-21		-01	ОРСП 15-21		-01
13	15-7,5А	1510×760	1460×720	ОС 15-7,5А		1.136.5-16.42.01.00.000-04	ОСП 15-7,5А		1.136.5-20.01.00.000-01	ОРС 15-7,5А		1.136.5-17.01.00.000-04	ОРСП 15-7,5А		1.136.5-18.01.00.000-01
14	15-9А	1510×910	1460×870	ОС 15-9А		-05	ОСП 15-9А		1.136.5-20.01.00.000-02	ОРС 15-9А		-05	ОРСП 15-9А		-02
15	22-7,5	2210×760	2175×720	БС 22-7,5		1.136.5-16.42.06.00.000	БСП 22-7,5		1.136.5-20.06.00.000	БРС 22-7,5		1.136.5-17.06.00.000	БРСП 22-7,5		1.136.5-18.06.00.000
16	22-9	2210×910	2175×820	БС 22-9		-01	БСП 22-9		-01	БРС 22-9		-01	БРСП 22-9		-01

Пров.	Степнов		17.8.82
Разраб.	Мокроусов		16.8.82

1.136.5-21.01

Таблица сопоставления по ГОСТам и сериям

Стадия	Лист	Листов
Р		1

ЦНИИЭП жилища

Рис.1

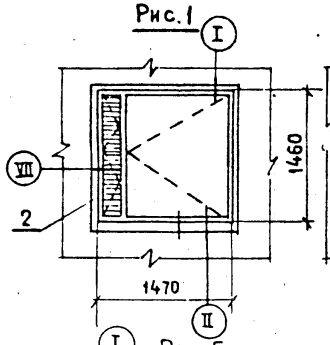

Рис.2
Остальное-см. рис.1

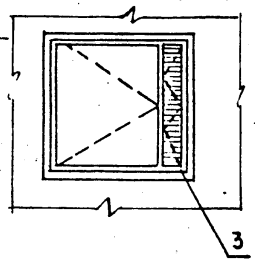

Рис.3
Остальное-см. рис.1

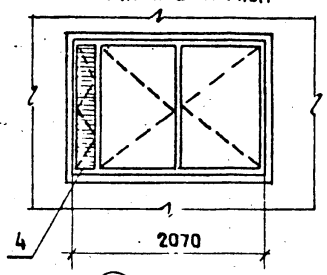

Рис.4
Остальное-см. рис.1

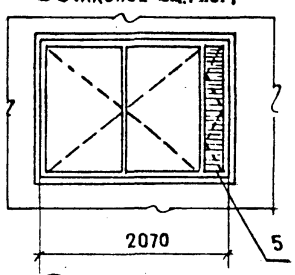

Рис.9
Остальное-см. рис.1

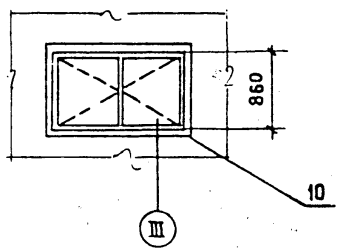

Рис.5

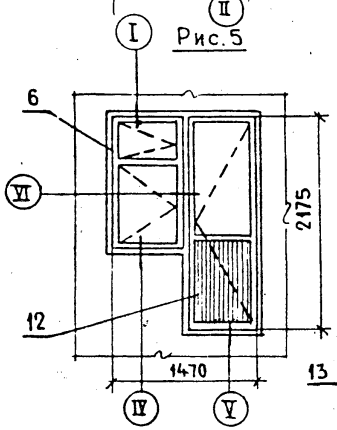

Рис.6

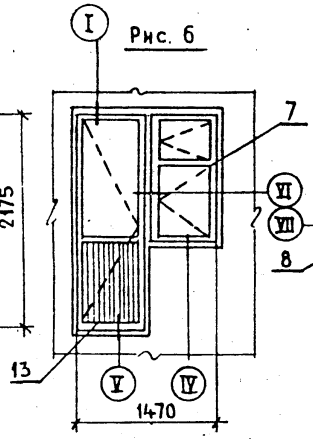

Рис.7

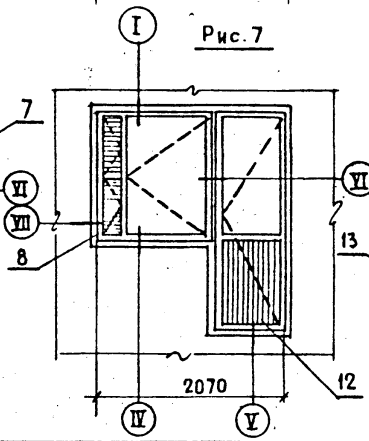

Рис.8

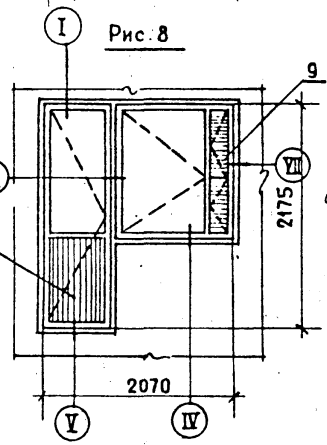

Рис.10

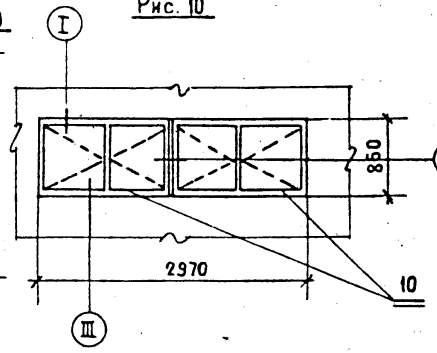

Обозначение	Рис.	Марка	Серия
1.136.5-21.00	1	ОСП 15-15	1.136.5-20
-01	2	ОСП 15-15н	
-02	3	ОСП 15-21	
-03	4	ОСП 15-21н	
-04	5	ОСП 15-7.5; БСП 22-7.5	
-05	6	ОСП 15-7.5л; БСП 22-7.5л	
-06	7	ОСП 15-13.5; БСП 22-7.5	
-07	8	ОСП 15-13.5н; БСП 22-7.5л	
-08	9	ОСП 9-15	
-09	10	ОСП 9-15; ОСП 9-15	

1. Узлы см. лист 2

Пров.	Степнов		17.8.82
Разраб.	Мокроусов		17.8.82

1.136.5-21.10

Схема заполнения оконных проемов стеклопакетами в панельных стенах

Стадия	Лист	Листов
Р	1	4

ЦНИИЭП жилища

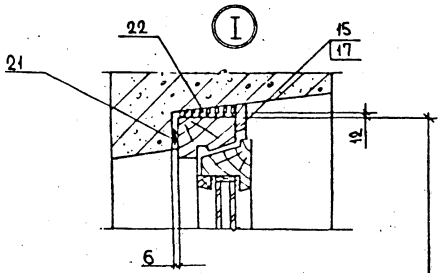

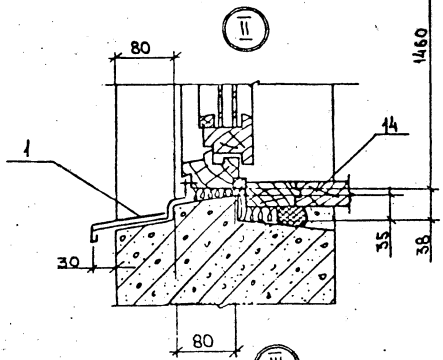

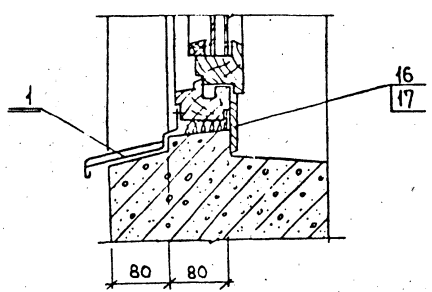

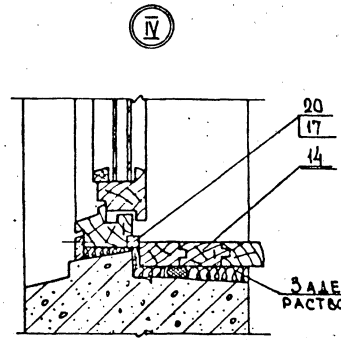

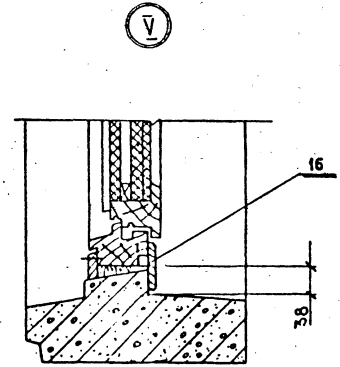

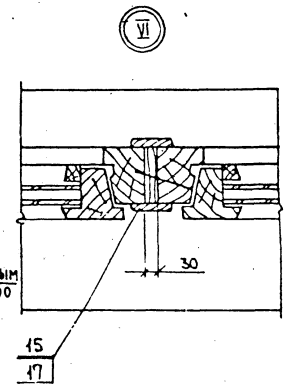

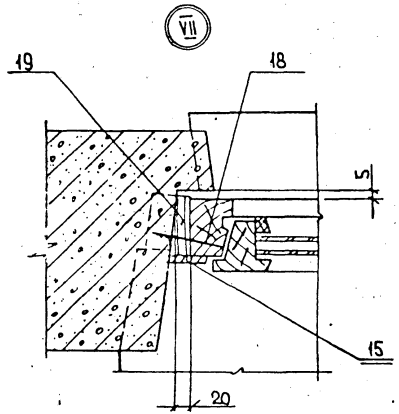

Инв. № подл. | Подпись и дата | Взам. инв. №

1.136.5-21.10

Лист 2

Марка поз.	Обозначение	Наименование	По схеме 1.136.5-21.10 –										Масса в кг	Примечание
			–	01	02	03	04	05	06	07	08	09		
		Документация												
		Пояснительная записка	X	X	X	X	X	X	X	X	X	X		
	1.136.5-21.10	Схема заполнения проемов	X	X	X	X	X	X	X	X	X	X		
		Детали												
1.	1.136.5-21.02	Слив	1	1							1		1.8	
	-01	Слив			1	1							2.6	
	-02	Слив										1	3.5	
		Стандартные изделия												
		ГОСТ 24700-81												
2	1.136.5-20.04.00.000-02	Блок оконный ОСП 15-15	1											
3		ОСП 15-15н		1										
4	1.136.5-20.05.00.000-01	ОСП 15-21			1									
5		ОСП 15-21н				1								
6	1.136.5-20.03.00.000-01	ОСП 15-7.5					1							
7		ОСП 15-7.5л						1						
8	1.136.5-20.04.00.000-01	ОСП 15-13.5							1					
9		ОСП 15-13.5л								1				
10	1.136.5-20.02.00.000-02	ОСП 9-15									1	2		
12	1.136.5-20.06.00.000	Дверь балконная БСП 22-7.5					1		1					
13		БСП 22-7.5л						1		1				
14		Доска подоконная ГОСТ 17280-79												
		ПД 16-20	1	1										
		ПД 22-20			1	1								
		ПД 8-20					1	1						
		ПД 14-20							1	1				
15		Наличник 54×13 ГОСТ 8242-75	X	X									4.34	м.пог.

Инв.№подл. | Подп. и дата | Взам.инв.№

Марка поз.	Обозначение	Наименование	По схеме 1.136.5-21.10 –										Масса в кг	Примечание
			–	01	02	03	04	05	06	07	08	09		
15		Наличник ГОСТ8242-75 54×13			×	×							4.94	м. пог.
		54×13					×	×					10.15	м. пог.
		54×13							×	×			11.35	м. пог.
		54×13									×		3.14	м. пог.
		54×13										×	6.28	м. пог.
16		Наличник ГОСТ8242-75 74×13	×	×									1.51	м. пог.
		74×13			×	×							2.11	м. пог.
		74×13					×	×	×	×			0.76	м. пог.
		74×13									×		1.51	м. пог.
		74×13										×	3.02	м. пог.
		Гвозди ГОСТ 4028-63												
17		2×40	35	35	44	44	56	56	64	64	24	48		шт.
18		4×100	4	4	4	4	6	6	6	6	4	6		шт.
		Материалы												
19		Древесина хвойная ГОСТ24454-80												
		Бобышка 70×70×30	8	8	8	8	10	10	10	10	8	10		шт.
21		Мастика герметезирующая	×	×									1.32	
		нетвердеющая строительная			×	×							1.59	
		ГОСТ 14791-79					×	×					1.63	
									×	×			1.9	
											×		1.05	
22		Жгут синтетический										×	1.7	
		ТУ 63.178.20-80	×	×									0.015	м³
					×	×							0.018	м³
							×	×					0.026	м³
									×	×			0.03	м³
											×		0.012	м³
												×	0.024	м³

Рис.1

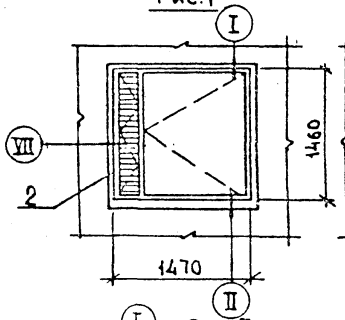

Рис.2
ОСТАЛЬНОЕ - СМ. РИС.1

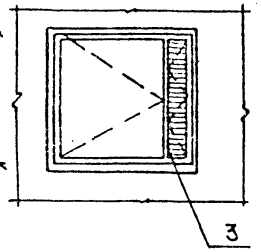

Рис.3
ОСТАЛЬНОЕ - СМ. РИС.1

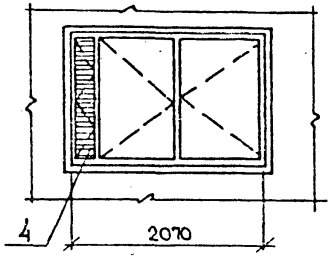

Рис.4
ОСТАЛЬНОЕ - СМ. РИС.1

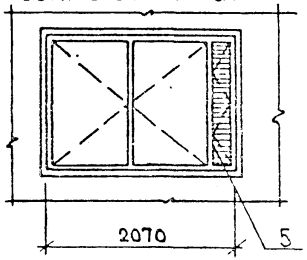

Рис.9
ОСТАЛЬНОЕ - СМ. РИС.1

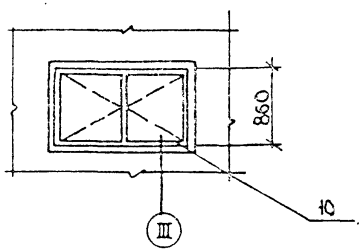

Рис.5

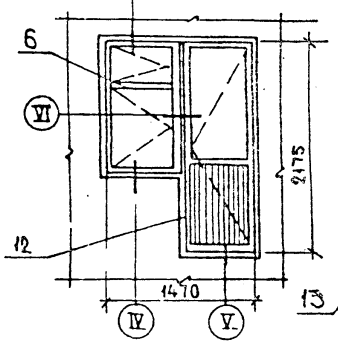

Рис.6

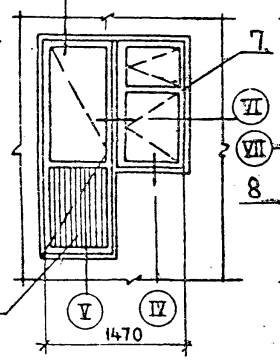

Рис.7

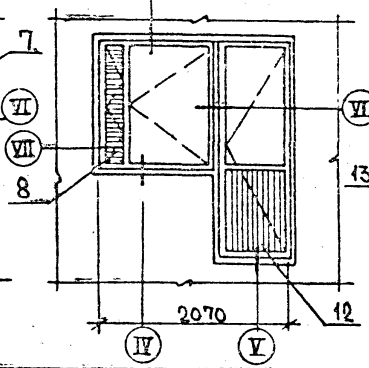

Рис.8

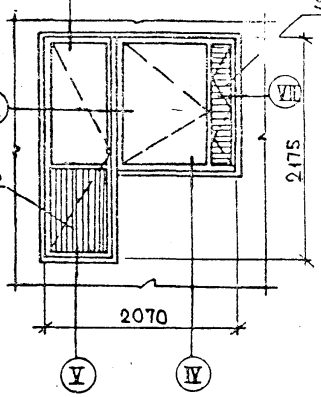

Рис.10

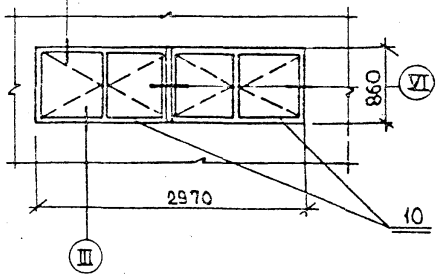

Обозначение	Рис.	Марка	Серия
1.136.5-21.20	1	ОРСП 15-15	1.136.5-18
-01	2	ОРСП 15-15н	
-02	3	ОРСП 15-21	
-03	4	ОРСП 15-21н	
-04	5	ОРСП 15-7.5; БРСП 22-7.5	
-05	6	ОРСП 15-7.5л; БРСП 22-7.5л	
-06	7	ОРСП 15-13.5; БРСП 22-7.5	
-07	8	ОРСП 15-13.5н; БРСП 22-7.5л	
-08	9	ОРСП 9-15	
-09	10	ОРСП 9-15; ОРСП 9-15	

1 Узлы см. схему 1.136.5-21.10, лист 2

Пров.	Степнов		12.88
Разраб.	Мокроусов		1.88

1.136.5-21.20

Схема заполнения оконных проемов стеклопакетами со стеклами в панельных стенах

Стадия	Лист	Листов
Р	1	4

ЦНИИЭП жилища

Копировал 18581 9 Формат 12

I

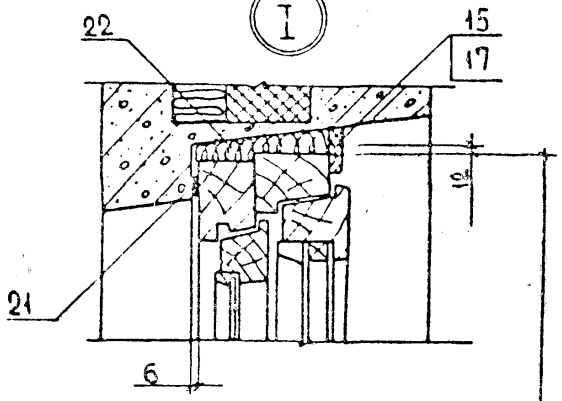

II

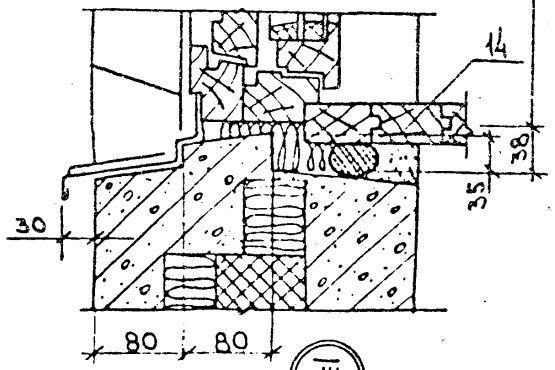

III

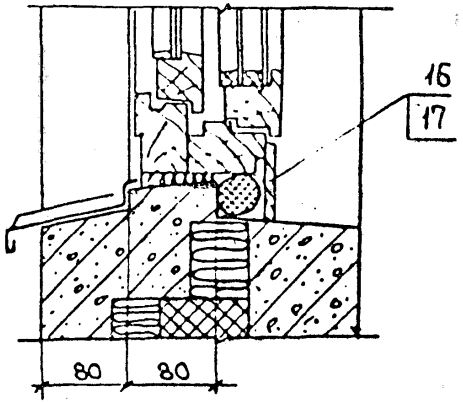

IV

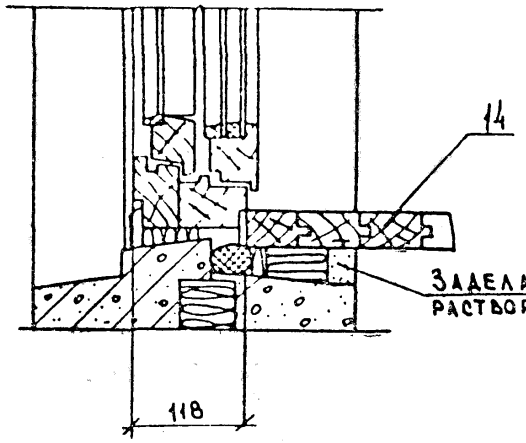

V

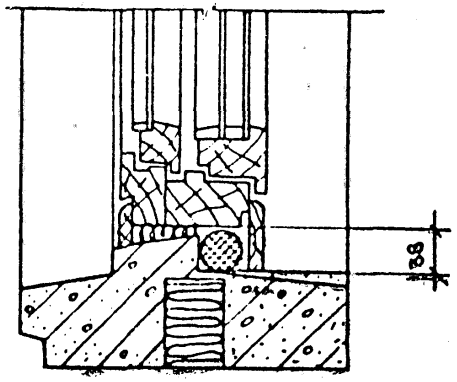

VI

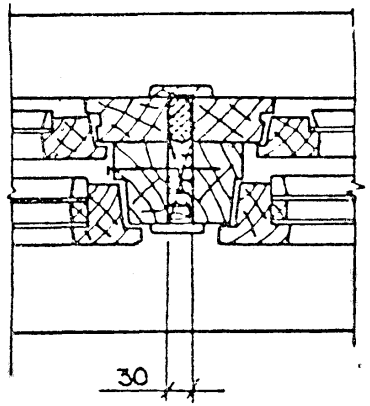

VII

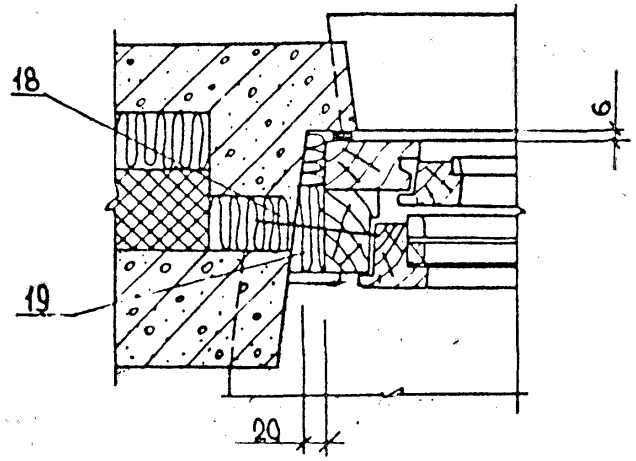

Марка поз.	Обозначение	Наименование	По схеме 1.136.5 – 21.20 –										Масса в кг	Примечание
			–	01	02	03	04	05	06	07	08	09		
		Документация												
		Пояснительная записка	X	X	X	X	X	X	X	X	X	X		
	1.136.5 – 21.20	Схема заполнения проемов	X	X	X	X	X	X	X	X	X	X		
		Детали												
1	1.136.5 – 21.02	Слив	1	1							1		1.8	
	– 01	Слив			1	1							2.6	
	– 02	Слив										1	3.5	
		Стандартные изделия												
		ГОСТ 24699 – 81												
2	1.136.5 – 18.04.00.000 – 02	Блок оконный ОРСП 15 – 15	1											
3		ОРСП 15 – 15н		1										
4	1.136.5 – 18.05.00.000 – 01	ОРСП 15 – 21			1									
5		ОРСП 15 – 21н				1								
6	1.136.5 – 18.03.00.000 – 01	ОРСП 15 – 7.5					1							
7		ОРСП 15 – 7.5н						1		1				
8	1.136.5 – 18.04.00.000 – 01	ОРСП 15 – 13.5							1					
9		ОРСП 15 – 13.5н								1				
10	1.136.5 – 18.02.00.000 – 02	ОРСП 9 – 15									1	2		
12	1.136.5 – 18.06.00.000	Дверь балконная БРСП 22 – 7.5					1		1					
13		БРСП 22 – 7.5л						1		1				
14		Доска подоконная ГОСТ 17280-79												
		ПД 16 – 20	1	1										
		ПД 22 – 20			1	1								
		ПД 8 – 20					1	1						
		ПД 14 – 20							1	1				
15		Наличник 54х13 ГОСТ 8242 – 75	X	X									4.34	м. пог.

Марка поз.	Обозначение	Наименование	По схеме 1.136.5-21.20 —																	Масса в кг	Примечание
			—	01	02	03	04	05	06	07	08	09									
15		Наличник 54×13			×	×														4.94	м.пог.
		54×13					×	×												10.15	м.пог.
		54×13							×	×										11.35	м.пог.
		54×13									×									3.14	м.пог.
		54×13										×								6.28	м.пог.
16		Наличник ГОСТ 8242-75 74×13	×	×																1.51	м.пог.
		74×13			×	×														2.11	м.пог.
		74×13					×	×	×	×										0.76	м.пог.
		74×13									×									1.51	м.пог.
		74×13										×								3.02	м.пог.
		Гвозди ГОСТ 4028-63*																			
17		2×40	35	35	44	44	56	56	64	64	24	48									шт.
18		4×100	4	4	4	4	6	6	6	6	4	6									шт.
		Материалы																			
19		Древесина хвойная ГОСТ 24454-80																			
		Бобышка 70×70×30	8	8	8	8	10	10	10	10	8	10									шт.
21		Мастика герметезирующая	×	×																1.32	
		нетвердеющая строительная			×	×														1.59	
		ГОСТ 14791-79					×	×												1.63	
									×	×										1.9	
											×									1.05	
22		Жгут синтетический										×								1.7	
		ТУ 63.178.20-80	×	×																0.015	м³
					×	×														0.018	м³
							×	×												0.026	м³
									×	×										0.03	м³
											×									0.012	м³
												×								0.024	м³

Рис.1

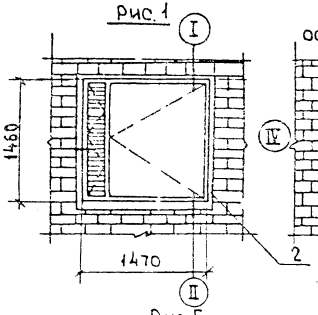

Рис.2
ОСТАЛЬНОЕ - СМ. РИС.1

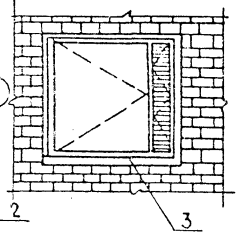

Рис.3
ОСТАЛЬНОЕ - СМ. РИС.1

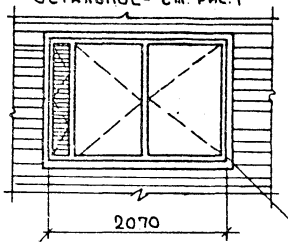

Рис.4
ОСТАЛЬНОЕ - СМ. РИС.1

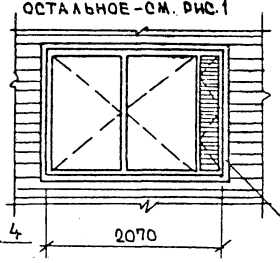

Рис.9
ОСТАЛЬНОЕ - СМ. РИС.1

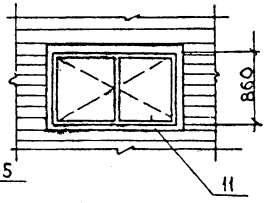

Рис.5

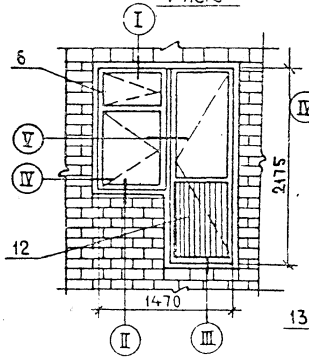

Рис.6

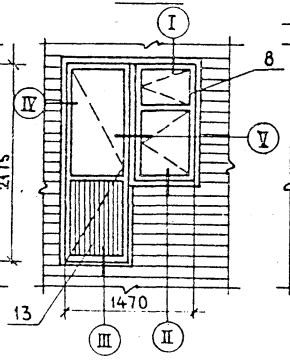

Рис.7

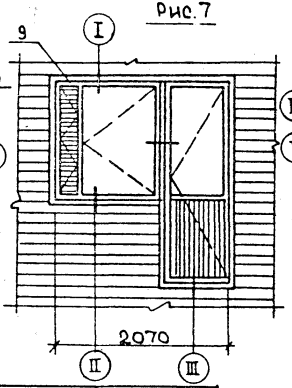

Рис.8

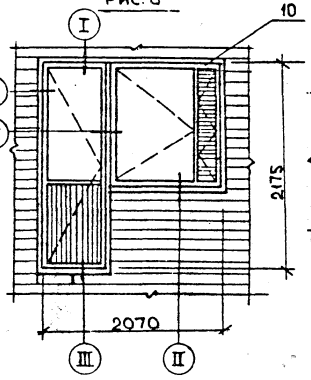

Рис.10

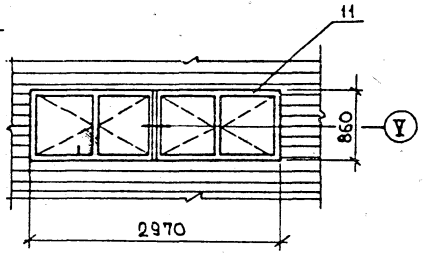

Обозначение	Рис.	Марка	Серия
1.136.5-21.30	1	ОСП 15-15	1.136.5-20
-01	2	ОСП 15-15Н	
-02	3	ОСП 15-21	
-03	4	ОСП 15-21Н	
-04	5	ОСП 15-7.5; БСП 22-7.5	
-05	6	ОСП 15-7.5Л; БСП 22-7.5Л	
-06	7	ОСП 15-13.5; БСП 22-7.5	
-07	8	ОСП 15-13.5Н; БСП 22-7.5Л	
-08	9	ОСП 9-15	
-09	10	ОСП 9-15; ОСП 9-15	

1. Узлы см. лист 2.

				1.136.5-21.30	
Пров.	Степков		17.11.87	Схема заполнения оконных проемов стеклопакетами в кирпичных стенах	Стадия: Р; Лист: 1; Листов: 4
					ЦНИИЭП жилища

Инв.№ подл. | Подпись и дата | Взам. инв.№

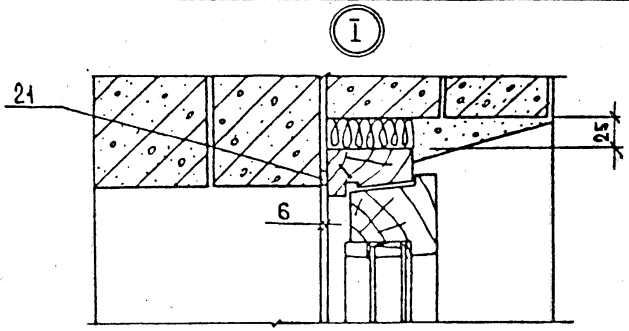

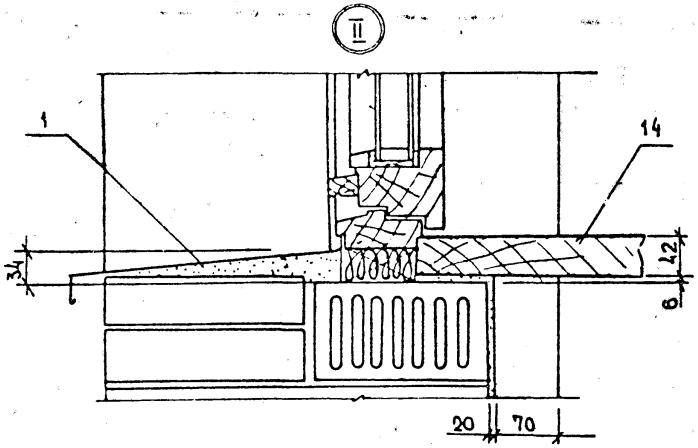

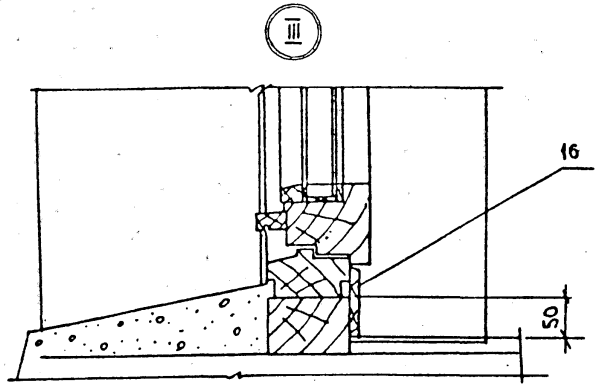

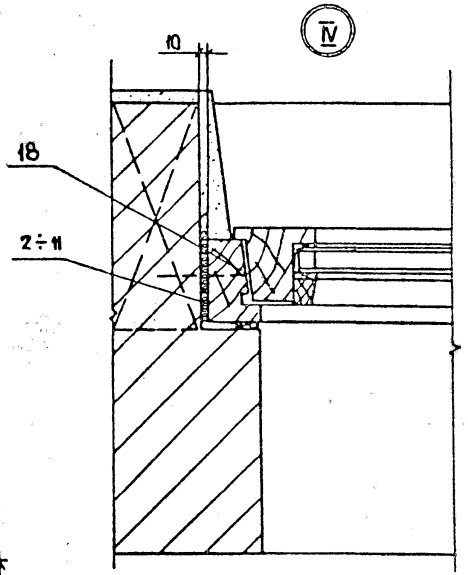

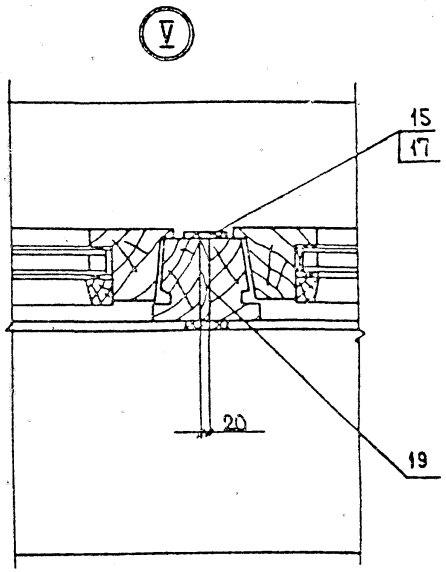

1. Деревянные пробки для крепления коробок закладывать в процессе кладки по 3 штуки с каждой стороны.
2. Коробки до установки в проемы обить толем ГОСТ 10999-76
3. Слив заводить в четверть коробок и импостов на герметик НГМС ТУ 21-29-92-81.

Марка поз.	Обозначения	Наименование	По схеме 1.136.5 – 21.30										Масса в кг	Примечание
			–	01	02	03	04	05	06	07	08	09		
		Документация												
		Пояснительная записка	X	X	X	X	X	X	X	X	X	X		
	1.136.5 – 21.30	Схема заполнения проемов	X	X	X	X	X	X	X	X	X	X		
		Детали												
1	1.136.5 – 21.02	Слив											1.8	
	– 01	Слив											2.6	
	– 02	Слив											3.5	
		Стандартные изделия												
2	1.136.5 – 20.04.00.000 – 02	Блок оконный ОСП 15-15	1											
3		ОСП 15-15н		1										
4	1.136.5 – 20.05.00.000 – 01	ОСП 15-21			1									
5		ОСП 15-21н				1								
6	1.136.5 – 20.03.00.000 – 01	ОСП 15-7.5					1							
8		– ОСП 15-7.5н						1						
9	1.136.5 – 20.04.00.000 – 01	ОСП 15-13.5							1					
10		ОСП 15-13.5н								1				
11	1.136.5 – 20.02.00.000 – 02	ОСП 9-15									1	2		
12	1.136.5 – 20.06.00.000	Дверь балконная БСП 22-7.5					1		1					
		БСП 22-7.5л						1		1				
14		Доска подоконная ГОСТ 17280-79												
		ПД 16-20	1	1										
		ПД 22-20			1	1								
		ПД 8-20					1	1						
		ПД 14-20							1	1				
15		Наличник 54×13 ГОСТ 8242-75					X	X	X	X			2.8	М. пог.
		Наличник 54×13 ГОСТ 8242-75										X	1.8	М. пог.

Инв. № подл. | Подпись и дата | Взам. инв. №

18581 15

Марка поз.	Обозначение	Наименование	По схеме 1.136.5-21.30 –																		Масса в кг	Примечание
			–	01	02	03	04	05	06	07	08	09										
16		Наличник ГОСТ8242-75 74×13					×	×	×	×											0.76	м. пог.
		Гвозди ГОСТ 4028-63*																				
17		2×40					15	15	15	15		8										шт.
		4×100	4	4	4	4	7	7	7	7	4	7										шт.
18																						
19		Древесина хвойная ГОСТ24454-80																				
		Брусок 1460×94×20					1	1	1	1												
		Брусок 860×94×2										1										
		Бобышка 70×70×30	8	8	8	8	10	10	10	10	8	10										
		Материалы																				
21		Мастика герметезирующая	×	×																	1.32	
		нетвердеющая строительная			×	×															1.59	
		ГОСТ 14791-79					×	×													1.63	
									×	×											1.9	
											×										1.05	
22		Жгут синтетический										×									1.7	
		ТУ 63178.20-80	×	×																	0.015	м³
					×	×															0,018	м³
							×	×													0,026	м³
									×	×											0,3	м³
											×										0,012	м³
												×									0,024	м³

Рис.1

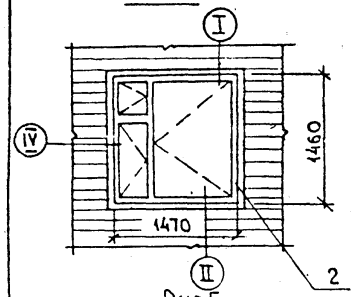

Рис.2

Остальное - см. рис.1

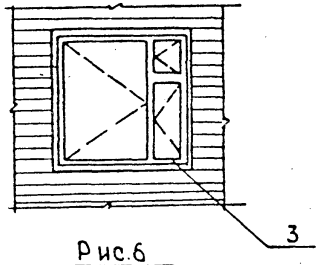

Рис.3

Остальное - см. рис.1

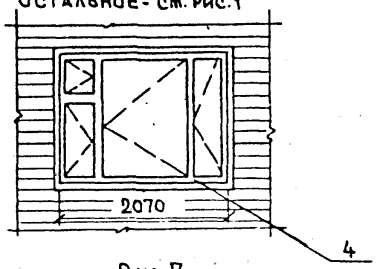

Рис.4

Остальное - см. рис.1

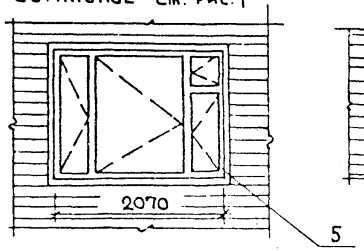

Рис.9

Остальное - см. рис.1

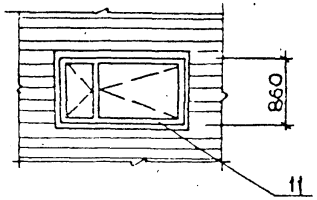

Рис.5

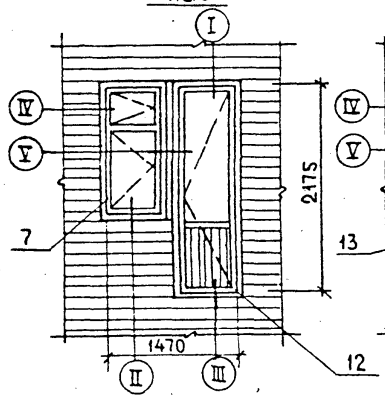

Рис.6

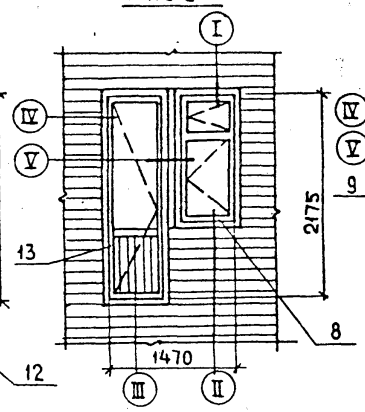

Рис.7

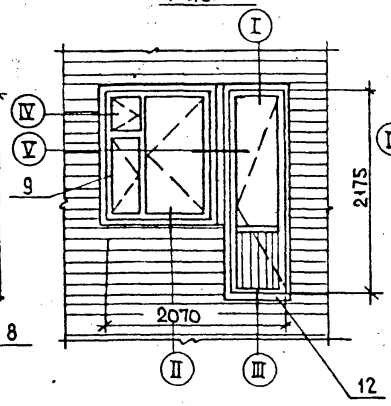

Рис.8

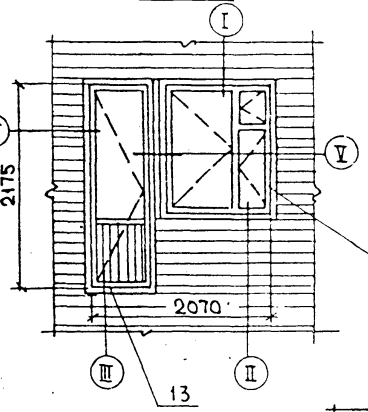

Рис.10

Остальное см рис.1

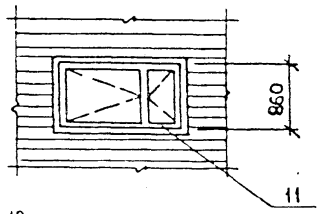

Рис.11

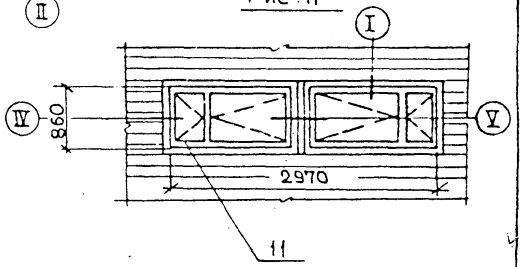

Обозначение	Рис.	Марка	Серия
1.136.5-21.40	1	ОРСП 15-15	1.136.5-18
-01	2	ОРСП 15-15Н	
-02	3	ОРСП 15-21	
-03	4	ОРСП 15-21Н	
-04	5	ОРСП 15-7.5; БРСП 22-7.5	
-05	6	ОРСП 15-7.5Л; БРСП 22-7.5Л	
-06	7	ОРСП 15-13.5; БРСП 22-7.5	
-07	8	ОРСП 15-13.5Н; БРСП 22-7.5Л	
-08	9	ОРСП 9-15	
-09	10	ОРСП 9-15Н	
-10	11	ОРСП 9-15; ОРСП 9-15Н	

1. Узлы см. лист 2

ГИП	Степнов		11.87
Пров.	Мокроусов		11.87
Разраб.	Рутто		11.87

1.136.5-21.40

Схема заполнения оконных проемов стеклопакетами со стеклами в кирпичных стенах

Стадия	Лист	Листов
Р	1	4

ЦНИИЭП жилища

Инв. № подл. | Подпись и дата | Взам. инв. №

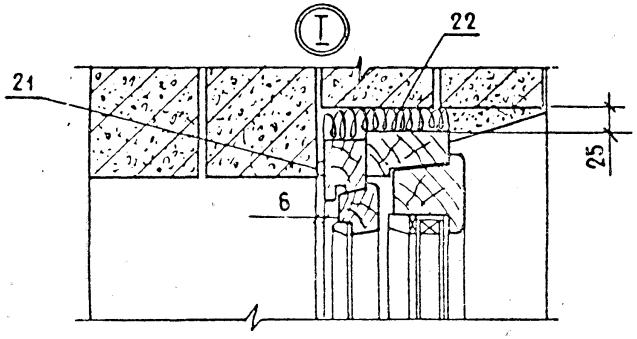

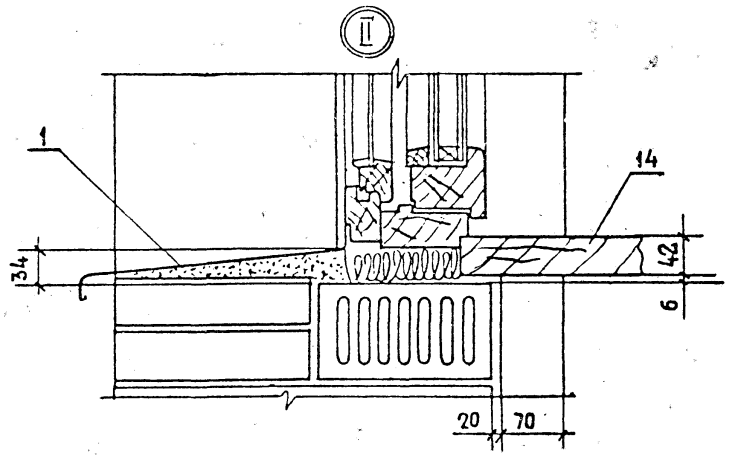

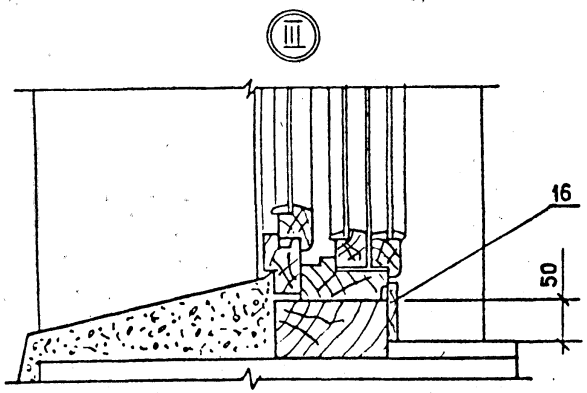

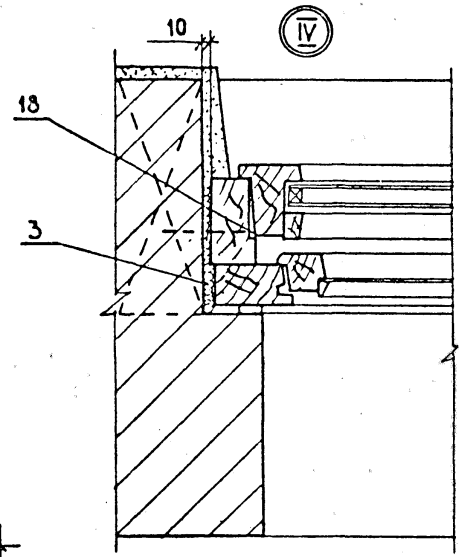

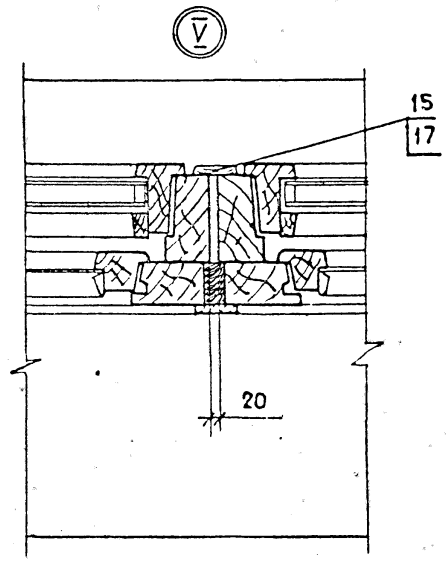

1. Деревянные пробки для крепления коробок закладывать в процессе кладки по 3 штуки с каждой стороны.
2. Коробки до установки в проемы обить толем ГОСТ 10999-76.
3. Слив заводить в четверть коробок и импостов на герметик НГМС ТУ 21-29-92-81.

Марка поз.	Обозначение	Наименование	По схеме 1.136.5-21.40 -																		Масса в кг.	Примечание
			–	01	02	03	04	05	06	07	08	09	10									
		Документация																				
		Пояснительная записка	X	X	X	X	X	X	X	X	X	X	X									
	1.136.5-21.40	Схема заполнения проемов	X	X	X	X	X	X	X	X	X	X	X									
		Детали																				
1	1.136.5-21.02	Слив	1	1																	1.8	
	-01	Слив			1	1															2.6	
	-02	Слив																			3.5	
		Стандартные изделия																				
2	1.136.5-18.04.00.000-02	Блок оконный ОРСП 15-15	1																			
3		ОРСП 15-15н		1																		
4	1.136.5-18.05.00.000-01	ОРСП 15-21			1																	
5		ОРСП 15-21н				1																
6	1.136.5-18.03.00.000-01	ОРСП 15-7.5					1															
7		ОРСП 15-7.5л						1														
8	1.136.5-18.04.00.000-01	ОРСП 15-13.5							1													
9		ОРСП 15-13.5л								1												
10	1.136.5-18.02.00.000-02	ОРСП 9-15									1		1									
11		ОРСП 9-15н										1	1									
12	1.136.5-18.06.00.000	Дверь балконная БРСП 22-7.5					1		1													
13		БРСП 22-7.5л						1		1												
14		Доска подоконная ГОСТ 17280-79																				
		ПД 16-20	1	1																		
		ПД 22-20			1	1																
		ПД 8-20					1	1														
		ПД 14-20							1	1												
15		Наличник 54×13 ГОСТ 8242-75				·	X	X	X	X											2.8	м.пог.

Марка поз.	Обозначение	Наименование	По схеме 1.136.5-21.40 –											Масса в кг	Примечание
			–	01	02	03	04	05	06	07	08	09	10		
15		Наличник ГОСТ8242-75 54×13											×	1.8	м. пог.
16		54×13					×	×	×	×				0.76	м. пог.
		Гвозди ГОСТ 4028 – 63*													
17		2×40					15	15	15	15			8		шт.
		4×100	4	4	4	4	7	7	7	7	4	4	7		шт.
18															
19		Древесина хвойная ГОСТ24454-80													
		Брусок 1460×94×20					1	1	1	1					
		Брусок 860×94×20													
		Бобышка 70×70×35	3	3	4	4	4	4	5	5	3	3	6		
		Бобышка 70×70×25	3	3	4	4	2	2	3	3	3	3	6		
		Материалы													
21		Мастика герметезирующая	×	×										1.32	
		нетвердеющая строительная			×	×								1.59	
		ГОСТ 14791-79					×	×						1.63	
									×	×				1.9	
											×	×		1.05	
22		Жгут синтетический											×	1.7	
		ТУ 63.178.20-80	×	×										0.015	м³
					×	×								0.018	м³
							×	×						0.026	м³
									×	×				0.3	м³
											×	×		0.012	м³
													×	0.024	м³

Назначение изделия		Марка изделия	Габариты, мм: высота	ширина	толщина	Количество штук: основная схема всего	на этаж 1	на этаж 2-9	со сквозным проходом всего	на этаж 1	на этаж 2-9	с колясочной или электроц. всего	на этаж 1	на этаж 2-9	ГОСТ	Альбом рабочих чертежей: серия	раздел	№ стр.	Марка изделия	ГОСТ	Альбом рабочих чертежей: серия	раздел	№ стр.
Окна и балконные двери (в т.ч. погонажные изделия окон и балконных дверей)																			Вариант со стеклопакетами				
Переплеты	спаренные	окна	ОС15-21	1460	2070	94	27	3	24	27	3	24	27	3	24	11214-78			8	ОСП 15-21	24700-81	1.136.5-20	—	49-52
			ОС15-13.5	1460	1320	94	72	8	64	71	7	64	72	8	64				7	ОСП 15-13.5				38-48
			ОС15-13.5Н	1460	1320	94	9	1	8	9	1	8	9	1	8					ОСП 15-13.5Н				
			ОС9-15	860	1470	94	16		16	16		16	16		16				7	ОСП 9-15				18-26
			ОС6-9	560	870	94	2			2			2						6					
			ОС15-6Л	1460	570	94	9	1	8	9	1	8	9	1	8				6	ОСП 15-6Л				27-37
		двери	БС22-7.5	2175	720	94	18	2	16	18	2	16	18	2	16				9	БСП 22-7.5				53-62
			БС22-7.5Л	2175	720	94	18	2	16	18	2	16	18	2	16					БСП 22-7.5Л				
	двойные	окна	ОР15-21	1460	2070	138	27	3	24	27	3	24	27	3	24	11214-78			21					
			ОР15-13.5	1460	1320	138	72	8	64	71	7	64	72	8	64				20					
			ОР15-13.5Н	1460	1320	138	9	1	8	9	1	8	9	1	8									
			ОР9-15	860	1470	138	16		16	16		16	16		16				20					
			ОР6-9	560	870	138	2			2			2						19					
			ОР15-6Л	1460	570	138	9	1	8	9	1	8	9	1	8				19					
		двери	БР22-7.5	2175	720	138	18	2	16	18	2	16	18	2	16				22					
			БР22-7.5Л	2175	720	138	18	2	16	18	2	16	18	2	16									
	тройные	окна	ОСР15-21	1460	2070	138	27	3	24	27	3	24	27	3	24	16289-80				ОРСП 15-21	24699-81	1.136.5-18		74-82
			ОСР15-13.5	1460	1320	138	72	8	64	71	7	64	72	8	64					ОРСП 15-13.5				59-73
			ОСР15-13.5Н	1460	1320	138	9	1	8	9	1	8	9	1	8					ОРСП 15-13.5Н				
			ОСР9-15	860	1470	138	16		16	16		16	16		16					ОРСП 9-15				
			ОСР6-9	560	870	138	2			2			2											
			ОСР15-6Л	1460	570	138	9	1	8	9	1	8	9	1	8					ОРСП 15-6Л				44-58
		двери	БСР22-7.5	2175	720	138	18	2	16	18	2	16	18	2	16					БРСП 22-7.5				83-90
			БСР22-7.5Л	2175	720	138	18	2	16	18	2	16	18	2	16					БРСП 22-7.5Л				
Погонажные изделия		Наличник тип 2	п.м.	34	13	720	80	640	720	80	640	720	80	640										
Двери наружные и тамбурные (в т.ч. погонажные изделия)																							
ДВ9		ДН20-9	2088	986	94	4	4		8	8		4	4		8242-75	121	Альбом 1	11-20					
ДВ9-8г		ДН20-9-16г	2088	986	94	1	1		2	2		1	1					24-26					
ДВМ4-8		ДН20-4-8-5н	2088	1276	94	1	1		1	1		1	1					4					
Погонажные изделия		Наличник тип 2	п.м.	54	13	40	40		60	60		40	40										

Пров.	Степнов	
Разраб.	Мокроусов	

1.136.5 – 21.50

Пример выполнения спецификаций на столярные изделия в типовых проектах.

Стадия	Лист	Листов
Р		1

ЦНИИЭПжилища

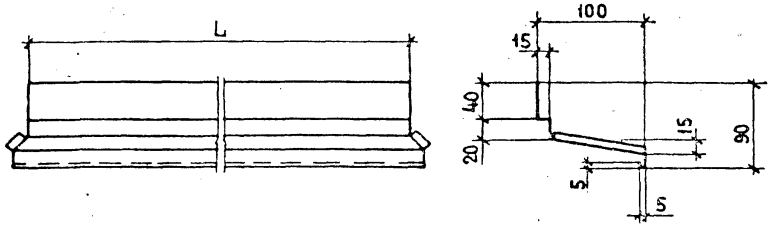

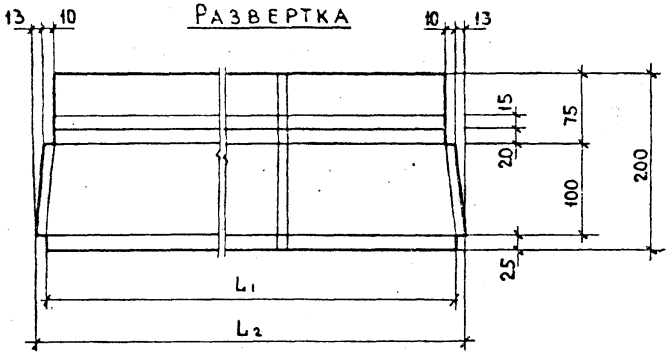

1. РАСКРОЙ МАТЕРИАЛА НА СЛИВЫ СМ. ЛИСТ 2

ОБОЗНАЧЕНИЕ	МАРКА	L	L_1	L_2	МАССА КГ
1.136.5-21.02	СЛ1	1442	1468	1488	1.8
-01	СЛ2	2042	2068	2088	2.6
-02	СЛ3	2884	2910	2960	3.5

				1.136.5-21.02	
				Слив	Стадия: Р; Масса: см. табл.; Масштаб: 1:5
					Лист 1; Листов 2
Пров	Степнов		17.8.82	Сталь тонколистовая оцинкованная δ=0.8мм ГОСТ 7118-78	ЦНИИЭП жилища
Разраб	Рутто		17.8.82		

Инв. № подл. | Подпись и дата | Взам. инв. №

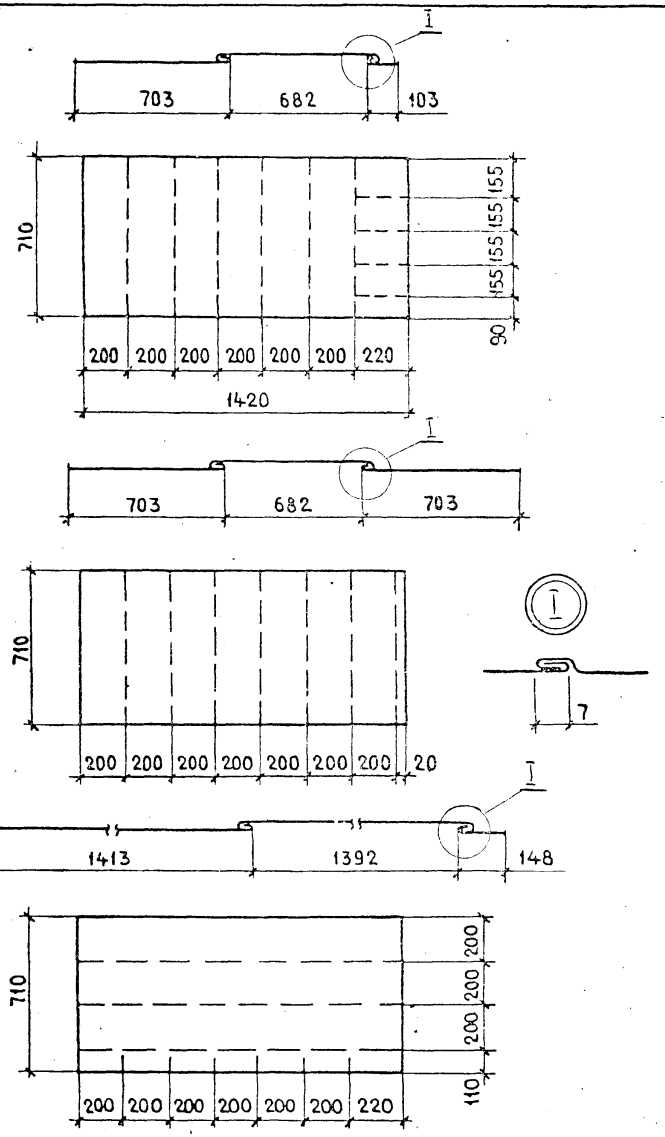

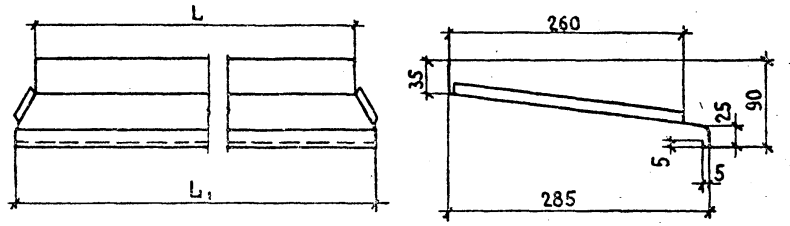

Развертка

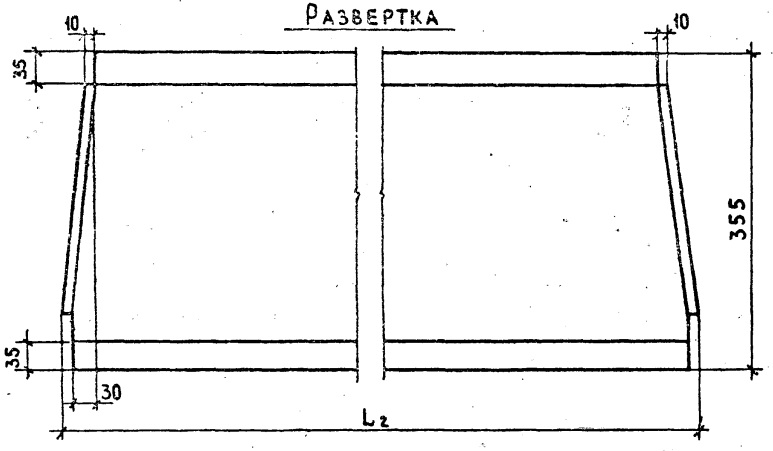

Обозначение	Марка	L	L1	L2	Масса кг.
1.136.5-21.03	СА4	1442	1502	1522	3.37
-01	СА5	2042	2102	2122	4.7
-02	СА6	2884	2944	2964	6.57

1.136.5-21.03

Слив

Стадия	Масса	Масштаб
Р	см. табл.	1:5

Лист 1 Листов 2

Пров.	Степнов		17.8.91
Разраб.	Мокроусов		16.8.91

Сталь тонколистовая оцинкованная δ=0.8мм ГОСТ 7118-78

ЦНИИЭП жилища

Копировал

Формат А2

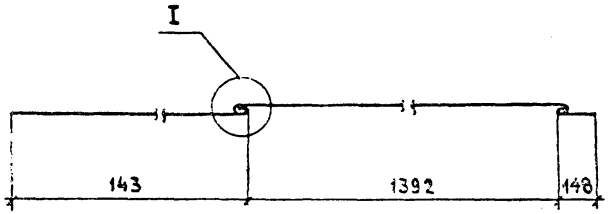

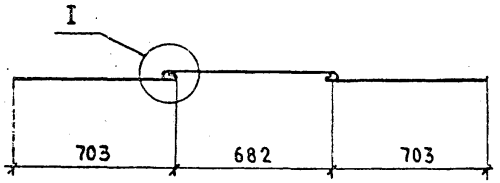

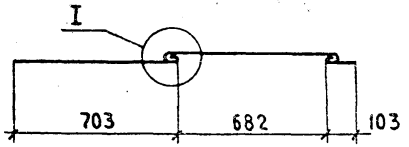

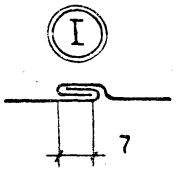

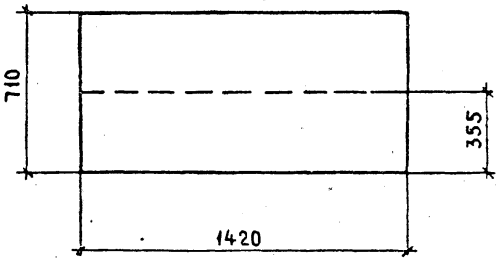

1.136.5-21.03

Лист 2

gost.e-ecolog.ru