ТИПОВАЯ ДОКУМЕНТАЦИЯ НА КОНСТРУКЦИИ, ИЗДЕЛИЯ И УЗЛЫ ЗДАНИЙ И СООРУЖЕНИЙ

# СЕРИЯ 1.136.5-20

## ОКНА И БАЛКОННЫЕ ДВЕРИ ДЕРЕВЯННЫЕ СО СТЕКЛОПАКЕТАМИ ДЛЯ ЖИЛЫХ ЗДАНИЙ

17957
ЦЕНА 2-43

gost.e-ecolog.ru

ЦЕНТРАЛЬНЫЙ ИНСТИТУТ ТИПОВОГО ПРОЕКТИРОВАНИЯ
ГОССТРОЯ СССР

Москва, А-445, Смольная ул., 22

Сдано в печать X 1982 года

Заказ № 10542 Тираж 1500 экз.

ТИПОВАЯ ДОКУМЕНТАЦИЯ НА КОНСТРУКЦИИ, ИЗДЕЛИЯ И УЗЛЫ ЗДАНИЙ И СООРУЖЕНИЙ

# СЕРИЯ 1.136.5-20

## ОКНА И БАЛКОННЫЕ ДВЕРИ ДЕРЕВЯННЫЕ СО СТЕКЛОПАКЕТАМИ ДЛЯ ЖИЛЫХ ЗДАНИЙ

Разработаны ЦНИИЭП жилища


Руководитель отделения проектных работ А. Криппа

Гл. инженер отделения проектных работ Н. Дыховичная

Начальник отдела №24 Л. Балановский

Гл. инженер проекта отдела №24 Ю. Степнов



Утверждены и введены в действие Госкомитетом по гражданскому строительству и архитектуре при Госстрое СССР с 1 апреля 1982 г.

Приказ №83 от 22.03.82 г.



17957 2

| Обозначение | Наименование | Стр. |
|---|---|---|
| | | |
| | | |
| 1.136.5-20.00.00.000ПЗ | Пояснительная записка | 2-5 |
| | | |
| 1.136.5-20.01.00.000 | Блок оконный | 6 |
| 1.136.5-20.01.00.000СБ | ——»—— Сборочный чертеж | 7-8 |
| 1.136.5-20.01.01.000 | Коробка | 9 |
| 1.136.5-20.01.01.000СБ | ——»—— Сборочный чертеж | 10-11 |
| 1.136.5-20.01.02.000 | Створка | 12-14 |
| 1.136.5-20.01.02.000СБ | ——»—— Сборочный чертеж | 15-16 |
| 1.136.5-20.01.02.000 | Схема расположения прокладок | |
| | в стеклопакетах | 17 |
| 1.136.5-20.02.00.000 | Блок оконный | 18 |
| 1.136.5-20.02.00.000СБ | ——»—— Сборочный чертеж | 19-20 |
| 1.136.5-20.02.01.000 | Коробка | 21 |
| 1.136.5-20.02.01.000СБ | ——»—— Сборочный чертеж | 22 |
| 1.136.5-20.02.02.000 | Створка | 23-25 |
| 1.136.5-20.02.02.000СБ | ——»—— Сборочный чертеж | 26 |
| | | |
| 1.136.5-20.03.00.000 | Блок оконный | 27 |
| 1.136.5-20.03.00.000СБ | ——»—— Сборочный чертеж | 28-29 |
| 1.136.5-20.03.01.000 | Коробка | 30 |
| 1.136.5-20.03.01.000СБ | ——»—— Сборочный чертеж | 31 |
| 1.136.5-20.03.02.000 | Створка | 32-33 |
| 1.136.5-20.03.02.000СБ | ——»—— Сборочный чертеж | 34 |
| 1.136.5-20.03.03.000 | Створка | 35-36 |
| 1.136.5-20.03.03.000СБ | ——»—— Сборочный чертеж | 37 |
| | | |
| 1.136.5-20.04.00.000 | Блок оконный | 38 |
| 1.136.5-20.04.00.000СБ | ——»—— Сборочный чертеж | 40-41 |
| 1.136.5-20.04.01.000 | Коробка | 42 |
| 1.136.5-20.04.01.000СБ | Коробка. Сборочный чертеж | 43 |
| 1.136.5-20.04.01.007 | Решетка жалюзийная | 44 |
| 1.136.5-20.04.02.000 | Клапан | 45 |
| 1.136.5-20.04.02.000СБ | ——»—— Сборочный чертеж | 46 |
| 1.136.5-20.04.03.000 | Клапан | 47 |
| 1.136.5-20.04.03.000СБ | ——»—— Сборочный чертеж | 48 |
| | | |
| 1.136.5-20.05.00.000 | Блок оконный | 49 |
| 1.136.5-20.05.00.000СБ | ——»—— Сборочный чертеж | 50 |
| 1.136.5-20.05.01.000 | Коробка | 51 |
| 1.136.5-20.05.01.000СБ | ——»—— Сборочный чертеж | 52 |
| | | |
| 1.136.5-20.06.00.000 | Дверь балконная | 53 |
| 1.136.5-20.06.00.000СБ | ——»—— Сборочный чертеж | 54-55 |
| 1.136.5-20.06.01.000 | Коробка | 56 |
| 1.136.5-20.06.01.000СБ | ——»—— Сборочный чертеж | 57 |
| 1.136.5-20.06.02.000 | Полотно. | 58-60 |
| 1.136.5-20.06.02.000СБ | ——»—— Сборочный чертеж | 61-62 |

В настоящий выпуск включены рабочие чертежи окон и балконных дверей деревянных, разработанные в соответствии с новым государственным стандартом ГОСТ 24700-81.
„Окна и балконные двери деревянные со стеклопакетами для жилых и общественных зданий", утвержденные постановлением Государственного Комитета СССР по делам строительства от 3 февраля 1981 г. за № 11.

Содержащиеся в выпуске рабочие чертежи окон и балконных дверей деревянных со стеклопакетами предназначены для применения при проектировании жилых зданий и производства этих изделий деревообрабатывающими предприятиями.

В выпуске принята следующая структура обозначения (маркировка) окон и балконных дверей. В основной надписи – наименование изделия – пишется обозначение изделия по ГОСТ 24700-81, а обозначение документа:

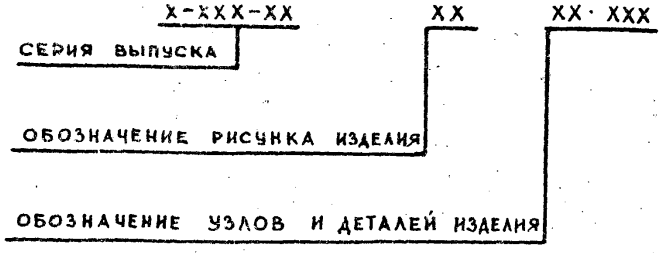


По требованию потребителей одностворные окна и балконные двери, в том числе с форточными створками, должны изготовляться также и левыми, а окна многостворные с несимметричным рисунком — в негативном (зеркальном) изображении.

Конструкция, форма и основные размеры окон и балконных дверей должны соответствовать ГОСТу 24700-81.

В окнах марки ОСП 15-12, ОСП 15-13.5, ОСП 15-15, ОСП 15-18 и ОСП 15-21 применяются клапаны для проветривания помещений.

Створки окон высотой более 1350 мм и шириной более 600 мм; высотой более 1000 мм и шириной более 850 мм, а также полотна балконных дверей должны быть навешаны на 3 петли.

Расположение и установка приборов в окнах и балконных дверях показаны в рабочих чертежах данного выпуска.

Для уплотнения притворов должны применяться пенополиуретановые уплотняющие прокладки по ГОСТ 10174-72 или другие прокладки, указанные в нормативных документах.

Установку прокладок следует производить после законченной отделки и просушки изделий.

Для остекления окон и балконных дверей жилых зданий следует применять клеевые однокамерные стеклопакеты по ГОСТ 24866-81.

| | | | | | | |
|---|---|---|---|---|---|---|
| | | | | 1.136.5-20.00.00.000ПЗ | | |
| ГИП | Степнов | | 3.02.82 | Пояснительная записка | Стадия | Лист | Листов |
| Пров. | Рутто | | 2.02.82 | | Р | 1 | 5 |
| Разраб. | Степнов | | 3.02.82 | | ЦНИИЭП жилища | | |

Инв.№ подл. | Подпись и дата | Взам. инв.№

1.136.5-20.00.00.000ПЗ


17957 4

Монтаж стеклопакетов и выбор для прокладок следует выполнять в соответствии с руководством по применению стеклопакетов в гражданском строительстве СН-481-75.

Отклонения от номинальных размеров деталей, шиповых соединений и сборочных единиц устанавливаются в соответствии с требованиями ГОСТ 6449-76 и приведены в приложении общих технических условий ГОСТ 23166-78.

Шероховатость древесины лицевых поверхностей окон и балконных дверей должна быть по ГОСТ 7016-75.

В отделке окон и балконных дверей должны быть использованы атмосферостойкие лакокрасочные материалы по ГОСТ 9825-73*, а качество покрытия ими по ГОСТ 15140-78.

Изделия, их сборочные единицы и детали должны иметь правильную геометрическую форму.

Окна и балконные двери должны поставляться потребителям в полной заводской готовности: законченное отделочное покрытие, не требующее дополнительных работ на строительной площадке, установленные приборы, стеклопакеты и уплотняющие прокладки.

Приборы и части приборов, выступающие за





габариты изделий, должны быть упакованы в отдельную тару и поставляться в комплекте с изделием.

Металлические изделия и крепежные детали должны применяться с антикоррозийным покрытием.

Все размеры на чертежах настоящего выпуска указаны для неокрашенных изделий и деталей.

Клеи и мастики, используемые при изготовлении изделий, должны быть разрешены к применению Министерством Здравоохранения СССР.

Последовательность выполнения операций при монтаже стеклопакетов и расположения опорных, распорных и ветровых фиксирующих прокладок приведены в выпуске на листе 1.136.5-20.01.02.000

Установка и крепление окон и балконных дверей в проемах должна производиться согласно СН и П III-19-76.

Инв.№подл. | Подпись и дата | Взам.инв.№



17957 5

| Марка | Эскиз | Обозначение | Габаритные размеры в мм (H × L) | Объем древесины в чистоте, м3 | Стр. |
|---|---|---|---|---|---|
| ОСП 9 -9 | 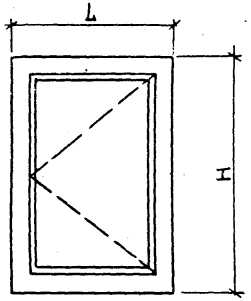 | 1.136.5-20.01.00.000 | 860× 870 | 0.0296 | 6-17 |
| ОСП15-7.5А | | -01 | 1460 × 720 | 0.0379 | |
| ОСП15 -9А | | -02 | 1460 × 870 | 0.0406 | |
| ОСП9 -12 | 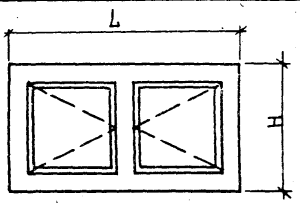 | 1.136.5-20.02.00.000 | 860 ×1170 | 0.0472 | 18-26 |
| ОСП9 -13.5 | | -01 | 860×1320 | 0.05 | |
| ОСП9 -15 | | -02 | 860×1470 | 0.0526 | |
| ОСП15-6 | 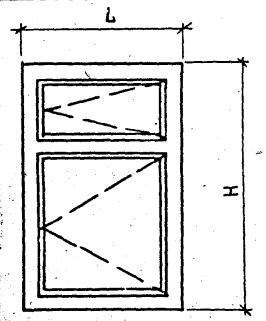 | 1.136.5- 20. 03.00.000 | 1460 × 570 | 0.01384 | 27-37 |
| ОСП15-7.5 | | -01 | 1460 × 720 | 0.01534 | |
| ОСП15-9 | | -02 | 1460 × 870 | 0.01688 | |
| ОСП15 -12 | 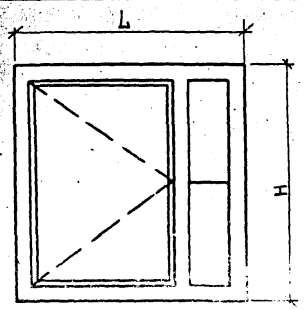 | 1.136.5-20.04.00.000 | 1460 ×1170 | 0.0602 | 38-48 |
| ОСП15 - 13.5 | | -01 | 1460×1320 | 0.063 | |
| ОСП15 - 15 | | -02 | 1460×1470 | 0.066 | |

| Марка | Эскиз | Обозначение | Габаритные размеры в мм (H × L) | Объем древесины в чистоте м3 | Стр. |
|---|---|---|---|---|---|
| ОСП15 - 18 | 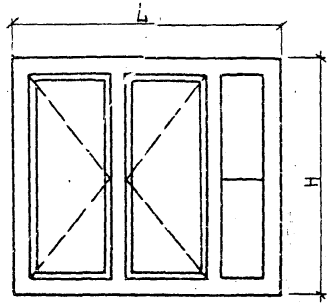 | 1136.5 - 20.05.00.000 | 1460×1770 | 0.0938 | 49-52 |
| ОСП15- 21 | | -01 | 1460 × 2070 | 0.094 | |
| БСП22-7.5 | 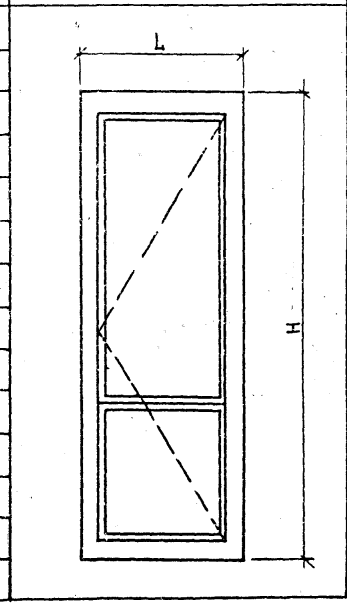 | 1.136.5- 20.06.00.000 | 2175 × 720 | 0.0623 | 53-62 |
| БСП22-9 | | -01 | 2175 × 870 | 0.0672 | |

1. Схемы изделий изображены со стороны квартиры.
2. Цифры в марке изделий обозначают размеры проемов в модулях.

Инв. № подл. | Подпись и дата | Взам. инв. №



17257 6

| Формат | Зона | Поз. | Обозначение | Наименование | Кол. на исполн. 1.136.5-20.01.00.000 - | | | Примечание |
|---|---|---|---|---|---|---|---|---|
| | | | | | - | 01 | 02 | |
| | | | | **Документация** | | | | |
| * | | | 1.136.5-20.01.00.000 Рис.1 | Сборочный чертеж | X | | | * 12.12 |
| | | | Рис.2 | | | X | X | |
| | | | 1.136.5-20.00.00.000 ПЗ | Пояснительная записка | X | X | X | |
| | | | | **Сборочные единицы** | | | | |
| 11 | | 1 | 1.136.5-20.01.01.000 | Коробка | 1 | | | |
| | | | -01 | Коробка | | 1 | | |
| | | | -02 | Коробка | | | 1 | |
| 11 | | 2 | 1.136.5-20.01.02.000 | Створка | 1 | | | |
| | | | | Марка | ОСП9-9 | ОСП15-7.5А | ОСП15-9А | |

| | | | |
|---|---|---|---|
| | | | 1.136.5-20.01.00.000 |
| | | | Блок оконный |
| Гип | Степнов | 3.02.92 | Стадия: Р; Лист: 1; Листов: 2 |
| Пров. | Мокроусов | 3.02.92 | ЦНИИЭП жилища |
| Разраб. | Шумилова | 3.02.92 | |

Инв. № подл. | Подпись и дата | Взам. инв. №

| Формат | Зона | Поз. | Обозначение | Наименование | Кол. на исполн. 1.136.5-20.01.00.000- | | | Примечание |
|---|---|---|---|---|---|---|---|---|
| | | | | | - | 01 | 02 | |
| 11 | | | 1.136.5-20.01.02.000 - 04 | Створка | | 1 | | |
| | | | -05 | Створка | | | 1 | |
| | | | | **Стандартные изделия** | | | | |
| | | 11 | | Петли ГОСТ 5088-78 | | | | |
| | | | | ПВ4-75-1 | 2 | | | |
| | | | | ПВ2-100-1 | | 3 | 3 | |
| | | 12 | | Завертка ГОСТ 5090-79 | | | | |
| | | | | ЗР2-1 | 2 | 2 | 2 | |
| | | 13 | | Шуруп А4х25 ГОСТ 1145-80 | 12 | 12 | 12 | |

Рис.1

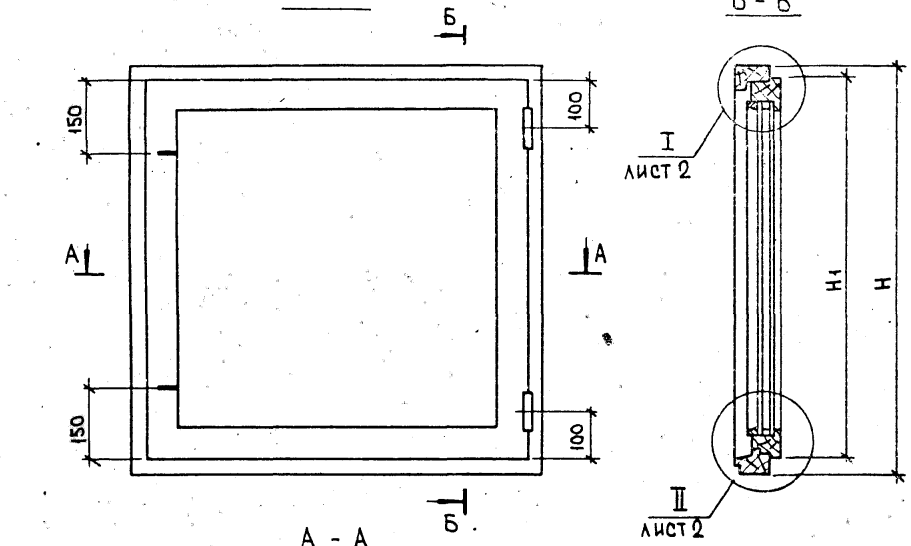


Рис.2

ОСТАЛЬНОЕ см. - рис.1

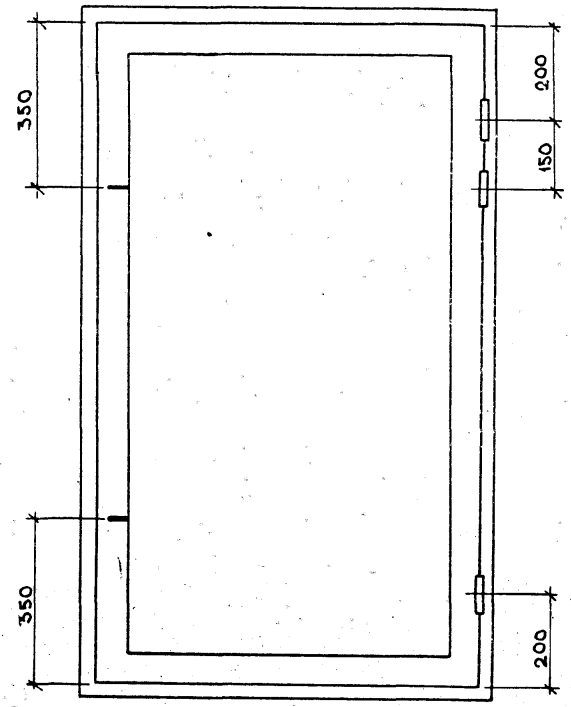


| Обозначение | Марка | Рис | H | $H_1$ | L | $L_1$ | Объем, $м^3$ в чистоте |
|---|---|---|---|---|---|---|---|
| 1.136.5-20.01.00.000 | ОСП 9-9 | 1 | 860 | 794 | 870 | 810 | 0.0296 |
| -01 | ОСП 15-7.5А | 2 | 1460 | 1394 | 720 | 660 | 0.0379 |
| -02 | ОСП 15-9А | 2 | 1460 | 1394 | 870 | 810 | 0.0406 |

| | | | |
|---|---|---|---|
| ГИП | Степнов | | 3.02.89 |
| Пров. | Мокроусов | | 2.02.89 |
| Разраб. | Шумилова | | 1.02.89 |

1.136.5 - 20.01.00.000 СБ

Блок оконный
Сборочный чертеж

| Стадия | Масса | Масштаб |
|---|---|---|
| Р | | 1:10 |
| Лист 1 | Листов 2 | |

ЦНИИЭП жилища

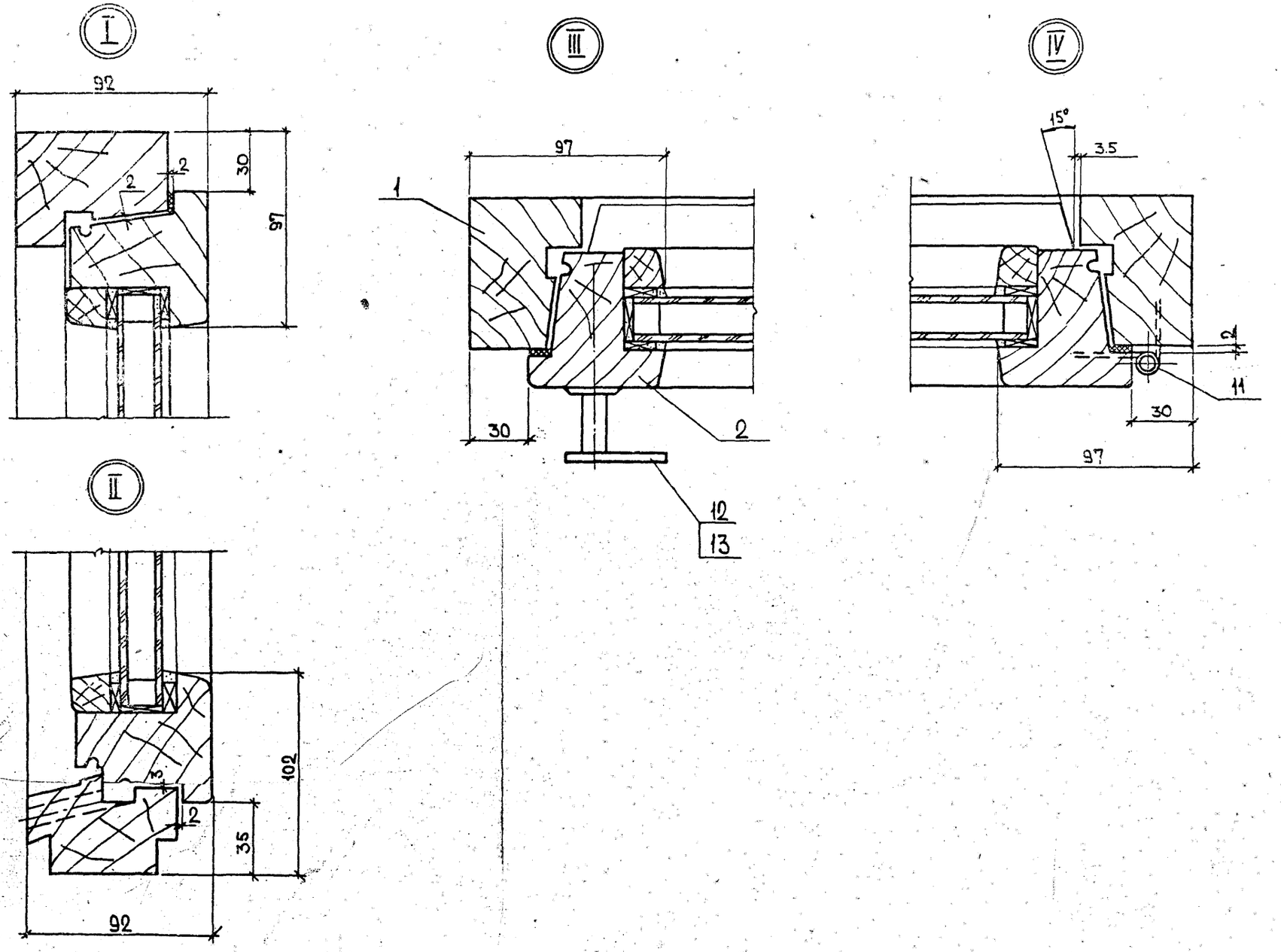
I
92
2
2
30
97
II
3
2
35
102
92
III
97
1
30
2
12
13
IV
15°
3.5
2
11
30
97

| Инв. № подл. | Подпись и дата | Взам. инв. № |
|---|---|---|
| | | |

| Формат | Зона | Поз. | Обозначение | Наименование | Кол. на испол. 1.136.5-20.01.01.000- | | | Примечание |
|---|---|---|---|---|---|---|---|---|
| | | | | | - | 01 | 02 | |
| | | | | **Документация** | | | | |
| 12 | | | 1.136.5-20.01.01.000СБ рис.1 | Сборочный чертеж | X | | | |
| | | | рис.2 | | | X | X | |
| | | | | **Детали** | | | | |
| | | | | Древесина хвойная | | | | |
| | | | | ГОСТ 24454-80 | | | | |
| БЧ | | 1 | 1.136.5-20.01.01.000 | Брусок 860×74×55 | 1 | | | |
| | | | -01 | Брусок 1460×74×55 | | 1 | 1 | |

| Марка | ОСПВ-9 | ОСП15-7.5А | ОСП15-9А |
|---|---|---|---|

| | | | |
|---|---|---|---|
| ГИП | Степнов | | 30.12.82 |
| Пров. | Макроусов | | 30.12.82 |
| Разраб. | Шумилова | | 1.02.83 |

1.136.5-20.01.01.000

Коробка

| Стадия | Лист | Листов |
|---|---|---|
| Р | 1 | 2 |

ЦНИИЭП жилища

| Инв. № подл. | Подпись и дата | Взам. инв. № |
|---|---|---|
| | | |

| Формат | Зона | Поз. | Обозначение | Наименование | Кол. на испол. 1.136.5-20.01.01.000- | | | Примечание |
|---|---|---|---|---|---|---|---|---|
| | | | | | - | 01 | 02 | |
| БЧ | | 2 | 1.136.5-20.01.01.002 | Брусок 860×74×55 | 1 | | | |
| | | | -01 | 1460×74×55 | | 1 | 1 | |
| БЧ | | 3 | 1.136.5-20.01.01.003 | Брусок 870×74×55 | 1 | | 1 | |
| | | | -01 | 720×74×55 | | 1 | | |
| БЧ | | 4 | 1.136.5-20.01.01.004 | Брусок 870×74×52 | 1 | | 1 | |
| | | | -01 | 720×74×52 | | 1 | | |

1.136.5-20.01.01.000

Лист 2



17957-10

Рис. 1

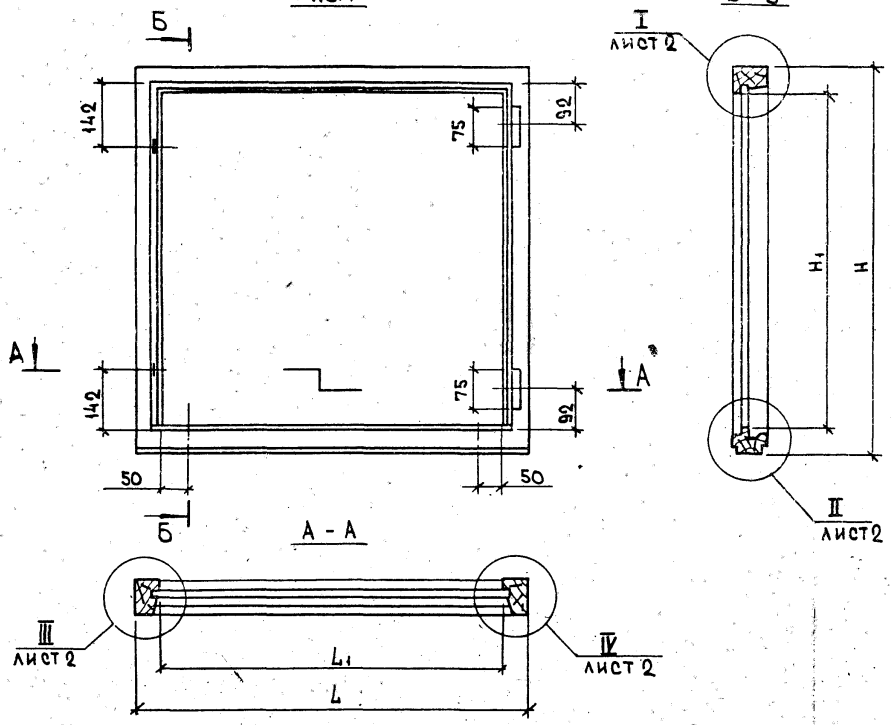


Рис. 2

ОСТАЛЬНОЕ СМ. - РИС. 1

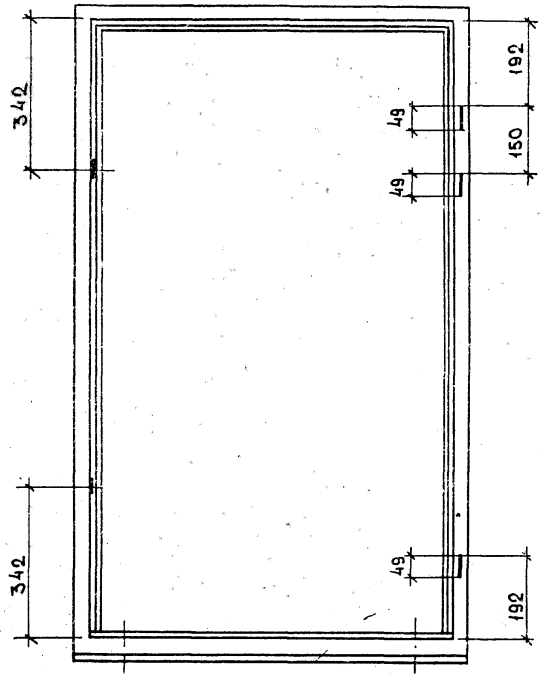


| Обозначение | Марка | Рис. | H | $H_1$ | L | $L_1$ | ℓ | Объем, $м^3$ в чистоте |
|---|---|---|---|---|---|---|---|---|
| 1.136.5-20.01.01.000 | ОСП9-9 | 1 | 860 | 752 | 870 | 760 | 25 | 0.014 |
| -01 | ОСП15-7.5А | 2 | 1460 | 1352 | 720 | 610 | 28 | 0.0176 |
| -02 | ОСП15-9А | 2 | 1460 | 1352 | 870 | 760 | 28 | 0.0188 |

| | | | |
|---|---|---|---|
| ГИП | Степнов | | 3.02.82 |
| Пров. | Мокроусов | | 3.02.82 |
| Разраб. | Шумилова | | 3.02.82 |

1.136.5 - 20.01.01.000 СБ

КОРОБКА
Сборочный чертеж

| Стадия | Масса | Масштаб |
|---|---|---|
| Р | | 1:10 |
| Лист 1 | Листов 2 | |

ЦНИИЭП жилища

17957-11

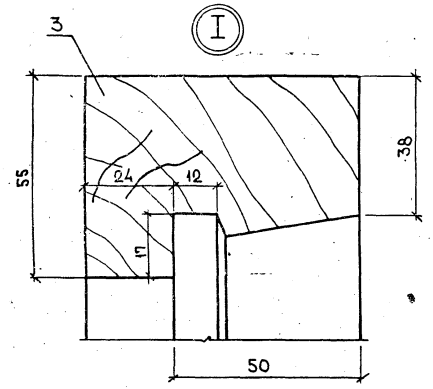


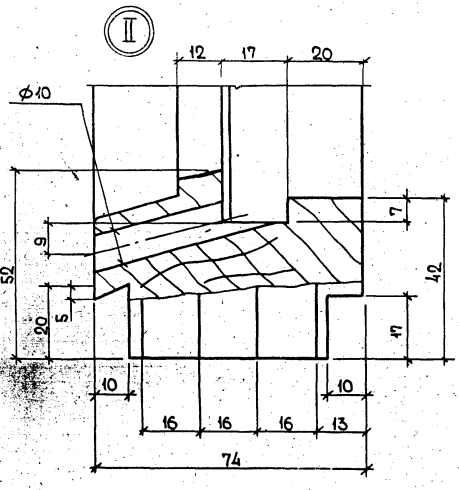


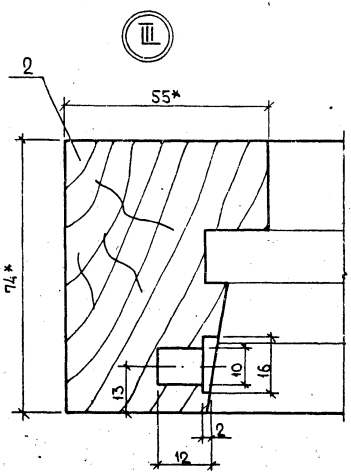


В

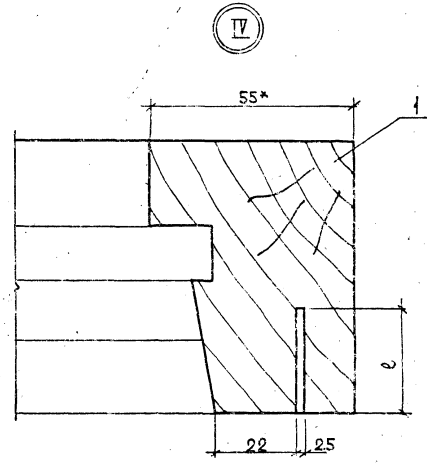


Вид „В"

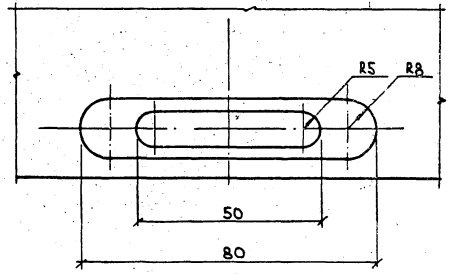


*Размеры для справок.

Инв.№подл. | Подпись и дата | Взам.инв.№

| Формат | Зона | Поз. | Обозначение | Наименование | Кол. на исполнение 1.136.5-20.01.02.000 – | | | | | | | | Примечан. |
|---|---|---|---|---|---|---|---|---|---|---|---|---|---|
| | | | | | – | 01 | 02 | 03 | 04 | 05 | 06 | 07 | |
| | | | | Документация | | | | | | | | | |
| * | | | 1.136.5-20.01.02.000 рис.1 | Сборочный чертеж | X | X | X | X | | | | | |
| | | | рис.2 | | | | | | X | X | X | X | * 12.12 |
| | | | | Сборочные единицы | | | | | | | | | |
| БЧ | | | 1.136.5-20.01.02.100 | Рамка | 1 | 1 | 1 | 1 | 1 | 1 | 1 | 1 | |
| | | | | Детали | | | | | | | | | |
| БЧ | | 1 | 1.136.5-20.01.02.101 | Брусок 794×67×67 | 1 | 1 | 1 | 1 | | | | | |
| | | | -01 | Брусок 1394×67×67 | | | | | 1 | 1 | 1 | 1 | |
| БЧ | | 2 | 1.136.5-20.01.02.102 | Брусок 794×67×67 | 1 | 1 | 1 | 1 | | | | | |
| | | | -01 | Брусок 1394×67×67 | | | | | 1 | 1 | 1 | 1 | |
| БЧ | | 3 | 1.136.5-20.01.02.103 | Брусок 810×67×67 | 1 | | | | | 1 | | | |
| | | | -01 | Брусок 545×67×67 | | 1 | | | | | | | |
| | | | -02 | Брусок 620×67×67 | | | 1 | | | | | | |
| | | | -03 | Брусок 695×67×67 | | | | 1 | | | | | |
| | | | -04 | Брусок 660×67×67 | | | | | 1 | | | | |
| | | | -05 | Брусок 735×67×67 | | | | | | | 1 | | |

| Марка | ОСП9-9 | ОСП9-12 | ОСП9-13,5 | ОСП9-15 | ОСП15-7,5А | ОСП15-9А | ОСП15-18 | ОСП15-21 |
|---|---|---|---|---|---|---|---|---|

| | | | |
|---|---|---|---|
| ГИП | Степнов | | 3.02.83 |
| Пров. | Мокроусов | | 1.02.83 |
| Разраб. | Шумилова | | 1.02.83 |

1.136.5-20.01.02.000

Створка

| Стадия | Лист | Листов |
|---|---|---|
| Р | 1 | 3 |

ЦНИИЭП жилища

| Формат | Зона | Поз. | Обозначение | Наименование | Кол. на исполнение 1.136.5-20.01.02.000- | | | | | | | | Примечан. |
|---|---|---|---|---|---|---|---|---|---|---|---|---|---|
| | | | | | - | 01 | 02 | 03 | 04 | 05 | 06 | 07 | |
| Б4 | | 3 | 1.136.5-20.01.02.103-06 | Брусок 890×67×67 | | | | | | | | 1 | |
| Б4 | | 4 | 1.136.5-20.01.02.104 | Брусок 810×67×67 | 1 | | | | | 1 | | | |
| | | | -01 | Брусок 545×67×67 | | 1 | | | | | | | |
| | | | -02 | Брусок 620×67×67 | | | 1 | | | | | | |
| | | | -03 | Брусок 695×67×67 | | | | 1 | | | | | |
| | | | -04 | Брусок 660×67×67 | | | | | 1 | | | | |
| | | | -06 | Брусок 735×67×67 | | | | | | | 1 | | |
| | | | -07 | Брусок 890×67×67 | | | | | | | | 1 | |
| Б4 | | 5 | 1.136.5-20.00.00.001 | Штапик 700×20×20 | 2 | 2 | 2 | 2 | | | | | |
| | | | -01 | Штапик 1300×20×20 | | | | | 2 | 2 | 2 | 2 | |
| | | | -02 | Штапик 716×20×20 | 2 | | | | | 2 | | | |
| | | | -03 | Штапик 451×20×20 | | 2 | | | | | | | |
| | | | -04 | Штапик 526×20×20 | | | 2 | | | | | | |
| | | | -05 | Штапик 601×20×20 | | | | 2 | | | | | |
| | | | -06 | Штапик 566×20×20 | | | | | 2 | | | | |
| | | | -07 | Штапик 641×20×20 | | | | | | | 2 | | |
| | | | -08 | Штапик 796×20×20 | | | | | | | | 2 | |
| | | 7 | 1.136.5-20.00.00.003 | Прокладка распорная | | | | | | | | | |
| | | | | 50×20×5 | 2 | 2 | 2 | 2 | 2 | 2 | 2 | 2 | |

Инв. № подл. | Подпись и дата | Взам. инв. №

| Формат | Зона | Поз. | Обозначение | Наименование | Кол. на исполнение 1.136.5-20.01.02.000- | | | | | | | | Примечание |
|---|---|---|---|---|---|---|---|---|---|---|---|---|---|
| | | | | | — | 01 | 02 | 03 | 04 | 05 | 06 | 07 | |
| | | 7 | 1.136.5-20.00.00.003 -01 | Прокладка опорная | | | | | | | | | |
| | | | | 100 x 20 x 5 | 2 | 2 | 2 | 2 | 2 | 2 | 2 | 2 | |
| Б4 | | 8 | 1.136.5-20.00.00.004 | Прокладка ветровая | | | | | | | | | |
| | | | | фиксирующая 50x15x4 | 12 | 12 | 12 | 12 | 12 | 12 | 12 | 12 | |
| | | 9 | 1.136.5-20.00.00.005 | Прокладка полиурета- | 3,17 | 2,64 | 2,73 | 2,84 | 4,07 | 4,37 | 4,32 | 4,53 | |
| | | | | новая ГОСТ 10174-72 | | | | | | | | | |
| | | | | Стандартные изделия | | | | | | | | | |
| | | 10 | | Стеклопакет СПК1 $\frac{5-5}{15}$ | | | | | | | | | |
| | | | | стекло оконное | | | | | | | | | |
| | | | | ГОСТ 24866-81 | | | | | | | | | |
| | | | | 690 x 700 | 1 | | | | | | | | |
| | | | | 690 x 440 | | 1 | | | | | | | |
| | | | | 690x 510 | | | 1 | | | | | | |
| | | | | 690x 590 | | | | 1 | | | | | |
| | | | | 1290 x 550 | | | | | 1 | | | | |
| | | | | 1290 x 700 | | | | | | 1 | | | |
| | | | | 1290x 630 | | | | | | | 1 | | |
| | | | | 1290x 780 | | | | | | | | 1 | |
| | | 11 | | Гвозди 1,0x15 ГОСТ 4028-63* | 16 | 16 | 16 | 16 | 16 | 16 | 16 | 16 | |
| | | 12 | | Гвозди 1,4x40 ГОСТ 4028-63* | 12 | 12 | 12 | 12 | 20 | 20 | 20 | 20 | |
| | | 14 | | Нагель Н60 ГОСТ 17585-72 | 4 | 4 | 4 | 4 | 4 | 4 | 4 | 4 | |
| | | 15 | | Угольник УГ-75-2 ГОСТ 5091-78 | 4 | | 2 | 2 | 2 | 2 | 2 | 4 | |
| | | 16 | | Шуруп А3x25 ГОСТ 1145-80 | 20 | | 10 | 10 | 10 | 20 | 10 | 20 | |

Инв.№ подл. | Подпись и дата | Инв.№



17057 4/6

Рис 1

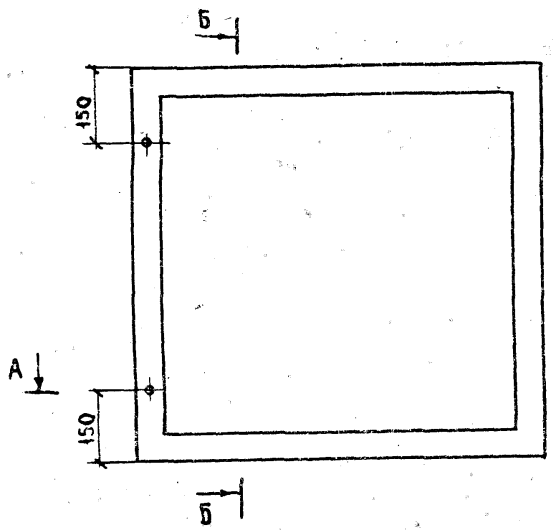


Б-Б

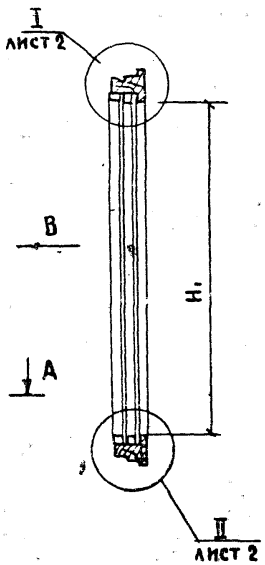


Вид В

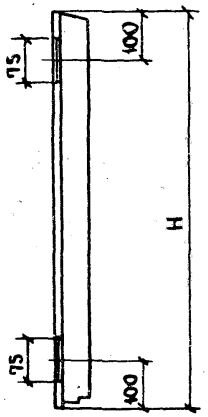


А-А

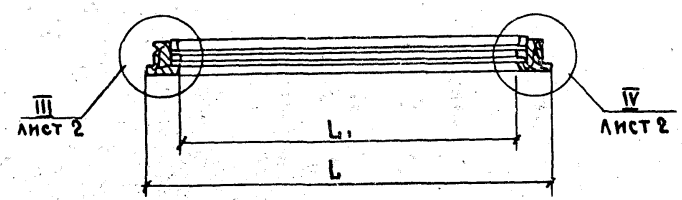


Рис. 2

остальное, см. рис. 1

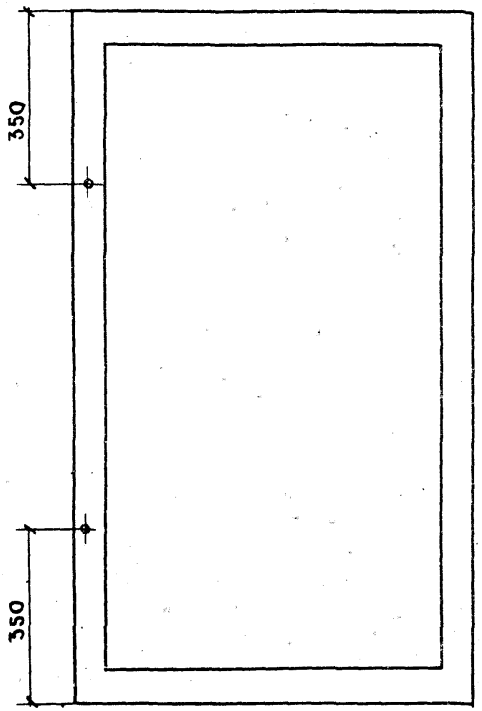


Г

Вид Г

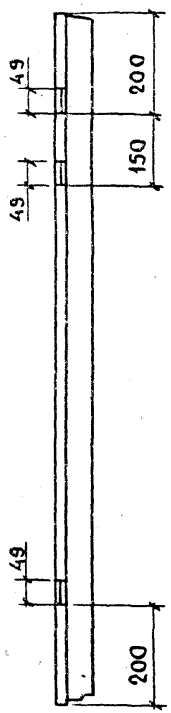


1. Завертки условно сняты.

| | | | | | | |
|---|---|---|---|---|---|---|
| | | | | 1.136.5-20.01.02.000 СБ | | |
| | | | | Створка Сборочный чертеж | Стадия | Масса | Масштаб |
| | | | | | Р | | 1:10 |
| | | | | | Лист 1 | Листов 2 | |
| ГИП | Степнов | | 3.02.89 | ЦНИИЭП жилища | | |
| Провер. | Мокроусов | | 3.02.89 | | | |

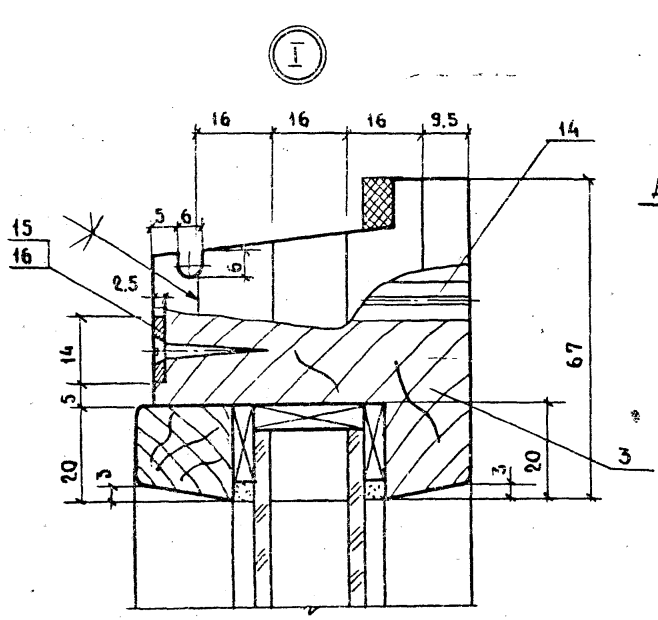


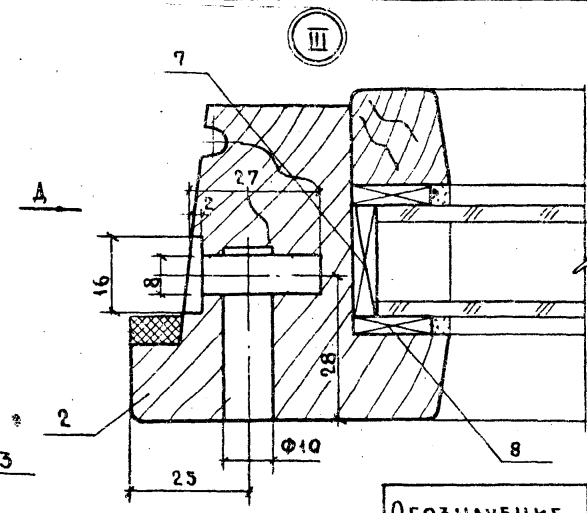


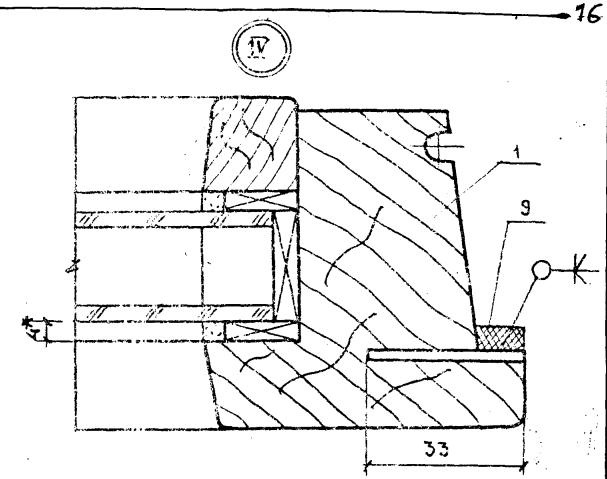


Вид Д

М 1:1

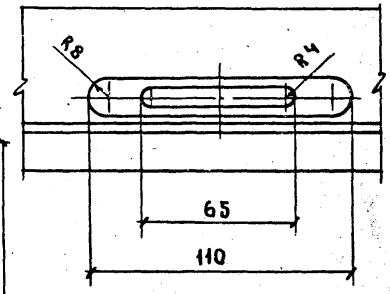


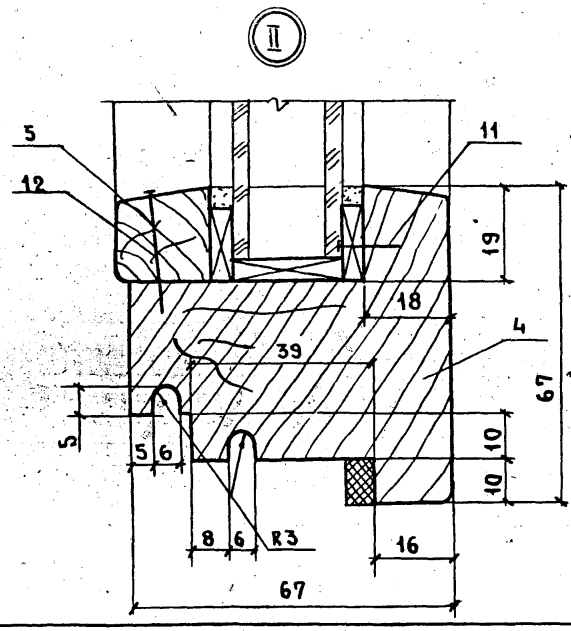


| Обозначение | Марка | Рис. | H | $H_1$ | L | $L_1$ | Объем, $м^3$, в чистоте |
|---|---|---|---|---|---|---|---|
| 1.136.5-2001.02.000 | ОСП9-9 | 1 | 794 | 660 | 810 | 676 | 0.0156 |
| -01 | ОСП9-12 | 1 | 794 | 660 | 545 | 411 | 0.0132 |
| -02 | ОСП9-13.5 | 1 | 794 | 660 | 620 | 486 | 0.014 |
| -03 | ОСП9-15 | 1 | 794 | 660 | 695 | 561 | 0.0147 |
| -04 | ОСП15-75А | 2 | 1394 | 1260 | 660 | 526 | 0.0203 |
| -05 | ОСП15-9А | 2 | 1394 | 1260 | 810 | 676 | 0.0218 |
| -06 | ОСП15-18 | 2 | 1394 | 1260 | 735 | 601 | 0.021 |
| -07 | ОСП15-21 | 2 | 1394 | 1260 | 890 | 756 | 0.0226 |

1. Прокладки поз. 7-8 ставить по схеме 1.136.5-20.01.02.000.

Инв. № подл. | Подпись и дата | Взам. инв. №

## Схема расположения опорных и распорных прокладок

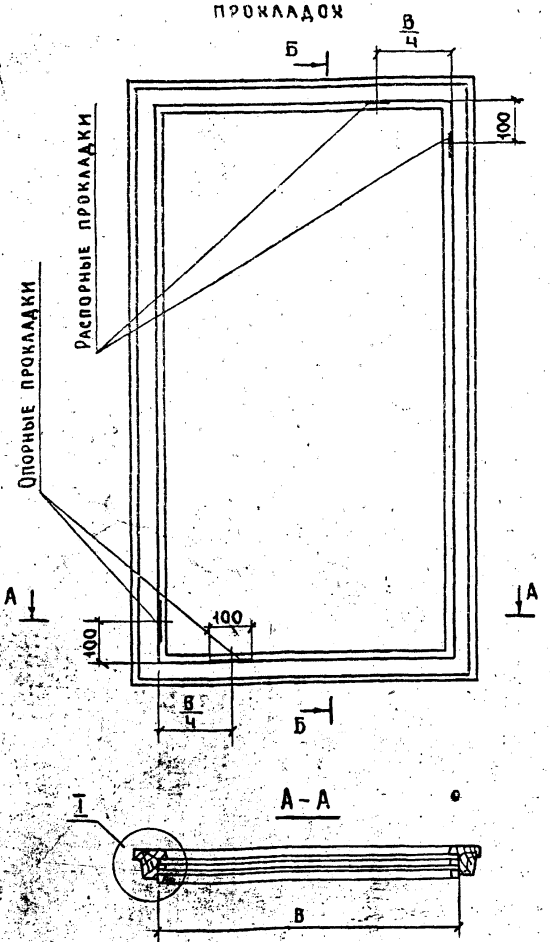


## Схема расположения ветровых фиксирующих прокладок

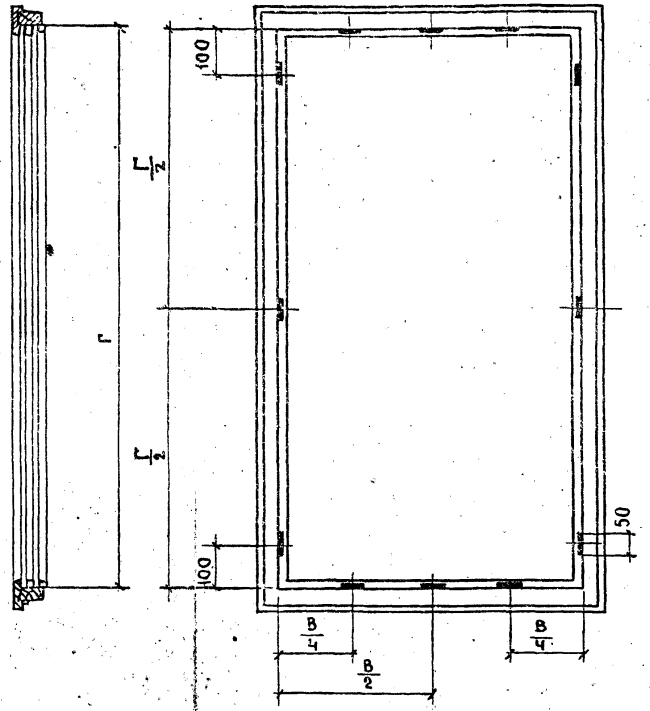


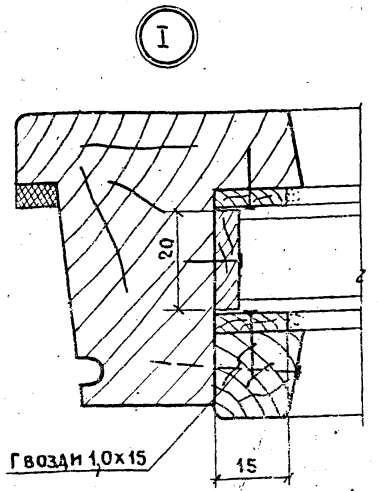


1. „В" - размер проема для стеклопакета по ширине.
2. „Г" - размер проема для стеклопакета по высоте.

| | | | |
|---|---|---|---|
| | | 1.136.5-20.01.02.000 | |
| | | Схема расположения прокладок в стеклопакетах | Стадия: Р; Масса: ; Масштаб: 1:10; Лист 3; Листов 3 |
| Гип | Степнов | | 3.02.82 |
| Пров. | Мокроусов | | 1.02.82 |
| Разраб. | Шумилова | | 1.02.82 |
| | | | ЦНИИЭП жилища |

| Инв.№ подл. | Подпись и дата | Взам.инв.№ |
|---|---|---|
| | | |

| Формат | Зона | Поз. | Обозначение | Наименование | Кол. на испол. 1.136.5-20.02.00.000 — | 01 | 02 | Примечание |
|---|---|---|---|---|---|---|---|---|
| | | | | Документация | | | | |
| * | | | 1.136.5-20.02.00.000 СБ | Сборочный чертеж | × | × | × | |
| | | | 1.136.5-20.00.00.000 ПЗ | Пояснительная записка | × | × | × | |
| | | | | Сборочные единицы | | | | |
| 11 | | 1 | 1.136.5-20.02.01.000 | Коробка | 1 | | | |
| | | | -01 | Коробка | | 1 | | |
| | | | -02 | Коробка | | | 1 | |
| 11 | | 2 | 1.136.5-20.01.02.000 -01 | Створка | 1 | | | |
| | | | -02 | Створка | | 1 | | |
| | | | -03 | Створка | | | 1 | |
| | | | | Марка | ОСП9-12 | ОСП9-135 | ОСП9-15 | |

| | | | | 1.136.5-20.02.00.000 | | |
|---|---|---|---|---|---|---|
| | | | | Блок оконный | Стадия | Лист | Листов |
| | | | | | Р | 1 | 2 |
| Гип | Степнов | | 3.02.92 | | ЦНИИЭП жилища | | |
| Пров. | Мокроусов | | 4.02.92 | | | | |
| Разраб. | Шумилова | | 1.02.92 | | | | |

| Инв.№ подл. | Подпись и дата | Взам.инв.№ |
|---|---|---|
| | | |

| Формат | Зона | Поз. | Обозначение | Наименование | Кол. на испол. 1.136.5-20.02.00.000- — | 01 | 02 | Примечание |
|---|---|---|---|---|---|---|---|---|
| 11 | | 3 | 1.136.5-20.02.02.000 | Створка | 1 | | | |
| | | | -01 | Створка | | 1 | | |
| | | | -02 | Створка | | | 1 | |
| | | | | Стандартные изделия | | | | |
| | | 11 | | Петли ГОСТ 5088-78 | | | | |
| | | | | ПВ4-75-1 | 4 | 4 | 4 | |
| | | 12 | | Завертка ГОСТ 5090-79 | | | | |
| | | | | ЗР2-1 | 4 | 4 | 4 | |
| | | 13 | | Шуруп А4×25 | | | | |
| | | | | ГОСТ 1145-80 | 24 | 24 | 24 | |

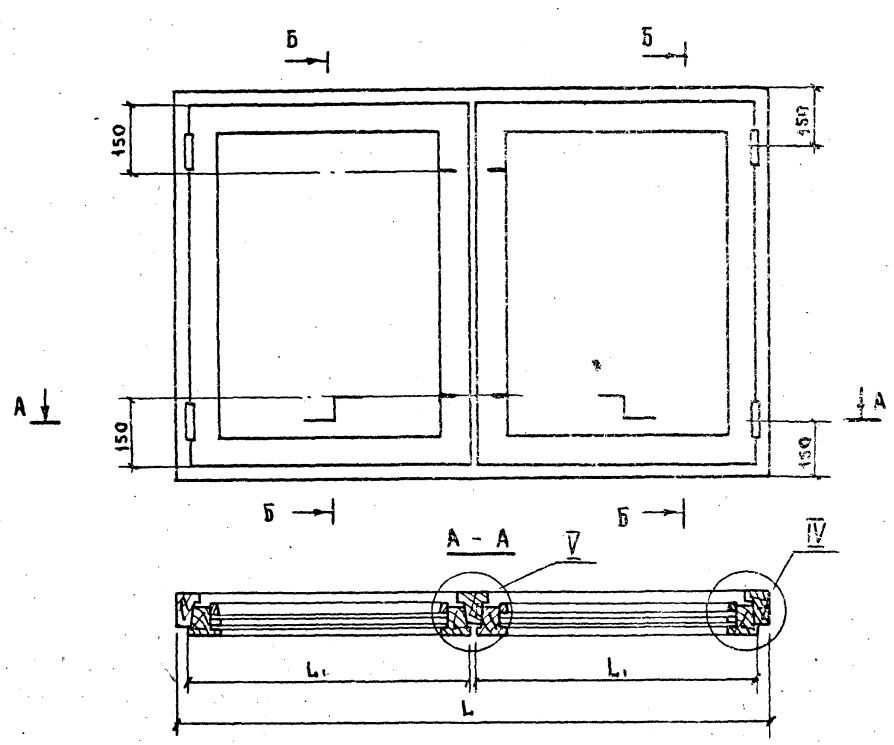


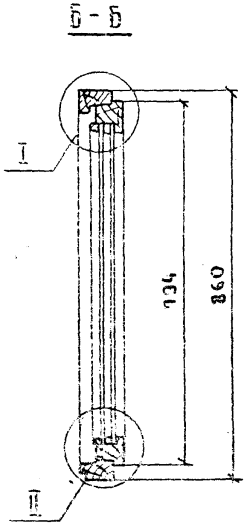


1. Узлы I, II, IV см. черт. 1.136.5-20.01.00.000 СБ, лист 2

| | | | | | | | |
|---|---|---|---|---|---|---|---|
| | | | | 1.136.5-20.02.00.000 СБ | | | |
| | | | | Блок оконный<br>Сборочный чертеж | Стадия | Масса | Масштаб |
| | | | | | Р | | 1:10 |
| | | | | | Лист 1 | Листов 2 | |
| Гип | Степнов | | 3.02.82 | | ЦНИИЭП жилища | | |
| Пров. | Мокроусов | | 2.02.82 | | | | |
| Разраб. | Шумилова | | 1.02.82 | | | | |

17957 20

Ⅴ

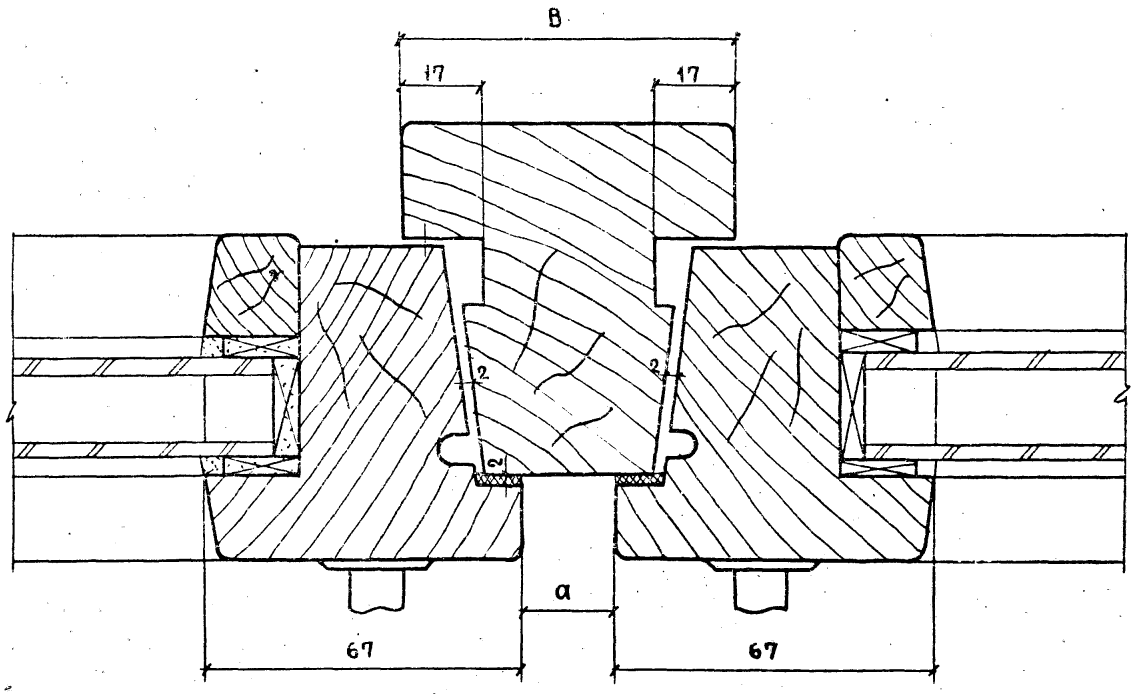


| Обозначение | Марка | L | $L_1$ | a | B | Объем, м³ в чистоте |
|---|---|---|---|---|---|---|
| 1.136.5-20.02.00.000 | ОСП9-12 | 1170 | 545 | 20 | 70 | 0.0472 |
| -01 | ОСП9-13.5 | 1320 | 620 | 20 | 70 | 0.05 |
| -02 | ОСП9-15 | 1470 | 695 | 20 | 70 | 0.0526 |

Инв.№ подл. | Подпись и дата | Взам.инв.№

| Формат | Зона | Поз. | Обозначение | Наименование | Кол. на испол. 1.136.5-20.02.01.000 – | | | Примечание |
|---|---|---|---|---|---|---|---|---|
| | | | | | – | 01 | 02 | |
| | | | | **Документация** | | | | |
| 12 | | | 1.136.5-20.02.01.000 СБ | Сборочный чертеж | X | X | X | |
| | | | | **Детали** | | | | |
| | | | | Древесина хвойная ГОСТ 24454-80 | | | | |
| Б4 | | 1 | 1.136.5-20.02.01.001 | Брусок 860×74×55 | 1 | 1 | 1 | |
| Б4 | | 2 | 1.136.5-20.02.01.002 | Брусок 860×74×55 | 1 | 1 | 1 | |
| | | | | Марка | ОСП9-12 | ОСП9-135 | ОСП9-15 | |

| | | | | |
|---|---|---|---|---|
| | | | | 1.136.5-20.02.01.000 |
| Гип | Степнов | | 3.01.89 | Коробка |
| Пров. | Мокроусов | | 1.2.91 | |
| Разраб. | Шумилова | | 1.01.89 | |

| Стадия | Лист | Листов |
|---|---|---|
| Р | 1 | 2 |

ЦНИИЭП жилища

Инв.№ подл. | Подпись и дата | Взам.инв.№

| Формат | Зона | Поз. | Обозначение | Наименование | Кол. на испол. 1.136.5-20.02.01.000 | | | Примечание |
|---|---|---|---|---|---|---|---|---|
| | | | | | – | 01 | 02 | |
| Б4 | | 3 | 1.136.5-20.02.01.003 | Брусок 1170×74×55 | 1 | | | |
| | | | –01 | Брусок 1320×74×55 | | 1 | | |
| | | | –02 | Брусок 1470×74×55 | | | 1 | |
| Б4 | | 4 | 1.136.5-20.02.01.004 | Брусок 1170×74×52 | 1 | | | |
| | | | –01 | Брусок 1320×74×52 | | 1 | | |
| | | | –02 | Брусок 1470×74×52 | | | 1 | |
| | | 5 | 1.136.5-20.02.01.005 | Брусок 860×74×70 | 1 | 1 | 1 | |

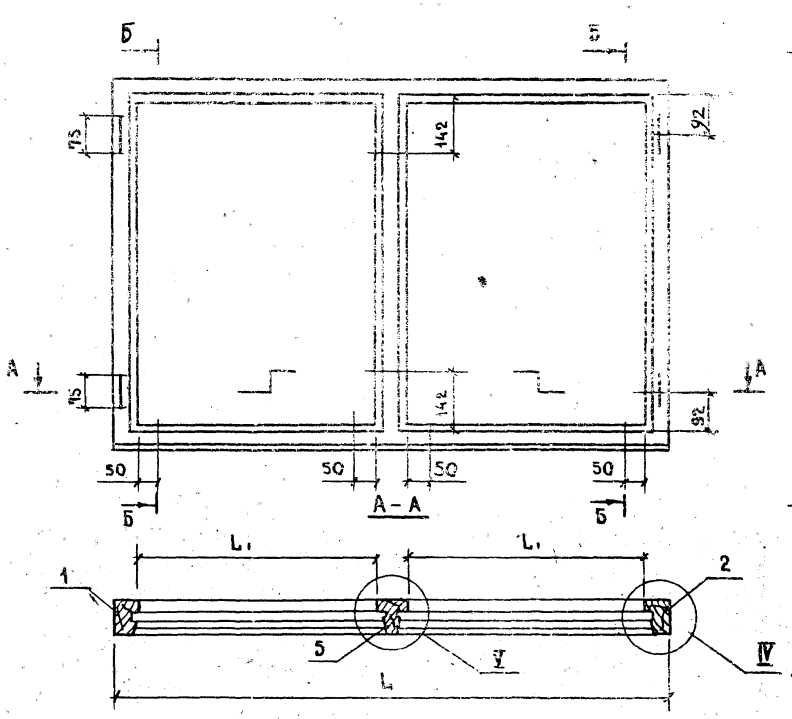


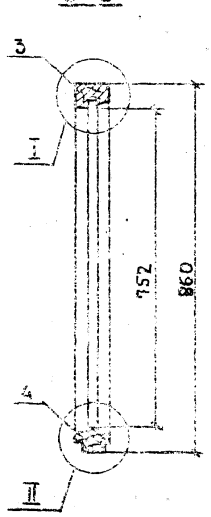


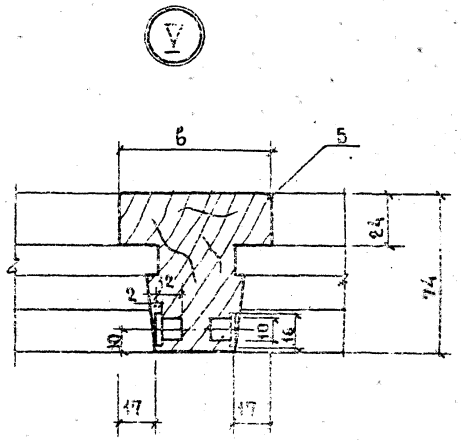


Узлы I, II, IV см. черт. 1.136.5-20.01.01.000 СБ, лист 2.

| Обозначение | Марка | L | L₁ | B | Объем, м³ в чистоте |
|---|---|---|---|---|---|
| 1.136.5—20.02.01.000 | ОСП9-12 | 1170 | 495 | 70 | 0,0208 |
| —01 | ОСП9-13,5 | 1320 | 570 | 70 | 0,022 |
| —02 | ОСП9-15 | 1470 | 645 | 70 | 0,0232 |

| | | | |
|---|---|---|---|
| | | 1.136.5-20.02.01.000 СБ | |
| | | Коробка. Сборочный чертеж. | Стадия: Р; Масса: ; Масштаб: 1:10 |
| | | | Лист; Листов 1 |
| Гип | Степнов | | ЦНИИЭП жилища |
| Пров. | Мокрусов | | |
| Разраб. | Шумилова | | |

Инв. № подл. | Подпись и дата | Взам. инв. №

| Зона | Поз. | Обозначение | Наименование | Кол. на исполн. 1.136.5-20.02.02.000- — | 01 | 02 | 03 | 04 | 05 | 06 | | | | Примечание |
|---|---|---|---|---|---|---|---|---|---|---|---|---|---|---|
| | | | Документация | | | | | | | | | | | |
| | 12 | 1.136.5-20.02.02.000СБ, РИС.1 | Сборочный чертеж | × | × | × | | | | | | | | |
| | | РИС.2 | | | | | × | × | × | × | | | | |
| | | | Детали | | | | | | | | | | | |
| Б4 | 1 | 1.136.5-20.02.02.001 | Брусок 794×67×67 | 1 | 1 | 1 | | | | | | | | |
| | | -01 | Брусок 1394×67×67 | | | | 1 | 1 | 1 | 1 | | | | |
| Б4 | 2 | 1.136.5-20.02.02.002 | Брусок 794×67×67 | 1 | 1 | 1 | | | | | | | | |
| | | -01 | Брусок 1394×67×67 | | | | 1 | 1 | 1 | 1 | | | | |
| | | | Марка | ОСП9-12 | ОСП9-13,5 | ОСП9-15 | ОСП15-12 | ОСП15-13,5 | ОСП15-15 | ОСП15-18 | | | | |

| | | | | | |
|---|---|---|---|---|---|
| | | | | 1.136.5-20.02.02.000 | |
| | | | | Створка. | Стадия: Р; Лист: 1; Листов: 6 |
| Гип | Степнов | | 3.02.84 | | ЦНИИЭП жилища |
| Пров. | Мокроусов | | 3.02.84 | | |
| Разраб. | Шумилова | | 3.02.84 | | |

Инв.№ подл. | Подпись и дата | Взам.инв.№

| Формат | Зона | Поз. | Обозначение | Наименование | Кол. на исполн. 1.136.5-20.02.02.000- — | 01 | 02 | 03 | 04 | 05 | 06 | | | | Примечание |
|---|---|---|---|---|---|---|---|---|---|---|---|---|---|---|---|
| Б4 | | 3 | 1.136.5-20.02.02.003 | Брусок 545×67×67 | 1 | | | | | | | | | | |
| | | | -01 | Брусок 620×67×67 | | 1 | | | | | | | | | |
| | | | -02 | Брусок 695×67×67 | | | 1 | | | | | | | | |
| | | | -03 | Брусок 890×67×67 | | | | 1 | | | | | | | |
| | | | -04 | Брусок 1040×67×67 | | | | | 1 | | | | | | |
| | | | -05 | Брусок 1190×67×67 | | | | | | 1 | | | | | |
| | | | -06 | Брусок 735×67×67 | | | | | | | 1 | | | | |
| Б4 | | 4 | 1.136.5-20.02.02.004 | Брусок 545×67×67 | 1 | | | | | | | | | | |
| | | | -01 | Брусок 620×67×67 | | 1 | | | | | | | | | |
| | | | -02 | Брусок 695×67×67 | | | 1 | | | | | | | | |
| | | | -03 | Брусок 890×67×67 | | | | 1 | | | | | | | |
| | | | -04 | Брусок 1040×67×67 | | | | | 1 | | | | | | |
| | | | -05 | Брусок 1190×67×67 | | | | | | 1 | | | | | |
| | | | -06 | Брусок 735×67×67 | | | | | | | 1 | | | | |
| Б4 | | 5 | 1.136.5-20.00.00.001 | Штапик 700×20×20 | 2 | 2 | 2 | | | | | | | | |
| | | | -01 | Штапик 1300×20×20 | | | | 2 | 2 | 2 | 2 | | | | |
| | | | -03 | Штапик 451×20×20 | 2 | | | | | | | | | | |
| | | | -04 | Штапик 526×20×20 | | 2 | | | | | | | | | |

| Инв. № подл. | Подпись и дата | Взам. инв. № |
|---|---|---|
| | | |

| Формат | Зона | Поз. | Обозначение | Наименование | Кол. на исполн. 1.136.5 –20.02.02.000 – | | | | | | | | | | Примечание |
|---|---|---|---|---|---|---|---|---|---|---|---|---|---|---|---|
| | | | | | – | 01 | 02 | 03 | 04 | 05 | 06 | | | | |
| БЧ | | 5 | 1.136.5-20.00.00.001 –05 | ШТАПИК 601 х 20х20 | | | 2 | | | | | | | | |
| | | | –08 | ШТАПИК 796 х 20х20 | | | | 2 | | | | | | | |
| | | | –09 | ШТАПИК 946 х 20х20 | | | | | 2 | | | | | | |
| | | | –10 | ШТАПИК 1096 х 20х20 | | | | | | 2 | | | | | |
| | | | –07 | ШТАПИК 641 х 20х20 | | | | | | | 2 | | | | |
| БЧ | | 7 | 1.136.5-20.00.00.003 | Прокладка распорная | | | | | | | | | | | |
| | | | | 50 х 20х5 | 2 | 2 | 2 | 2 | 2 | 2 | 2 | | | | |
| | | | –01 | Прокладка опорная | | | | | | | | | | | |
| | | | | 100 х 20х5 | 2 | 2 | 2 | 2 | 2 | 2 | 2 | | | | |

1.136.5-20.02.02.000 Лист 3

| Инв. № подл. | Подпись и дата | Взам. инв. № |
|---|---|---|
| | | |

| Формат | Зона | Поз. | Обозначение | Наименование | Кол. на исполн. 1.136.5 –20.02.02.000 – | | | | | | | | | | Примечание |
|---|---|---|---|---|---|---|---|---|---|---|---|---|---|---|---|
| | | | | | – | 01 | 02 | 03 | 04 | 05 | 06 | | | | |
| БЧ | | 8 | 1.136.5-20.00.00.004 | Прокладка ветровая | | | | | | | | | | | |
| | | | | фиксирующая | | | | | | | | | | | |
| | | | | 50 х 15х4 | 12 | 12 | 12 | 12 | 12 | 12 | 12 | | | | |
| БЧ | | 9 | 1.136.5-20.00.00.005 | Прокладка полиуре- | | | | | | | | | | | |
| | | | | тановая ГОСТ 10174-72 | 2.6 | 2.8 | 3.0 | 4.6 | 4.8 | 5.? | 4.2 | | | | М. пог. |
| | | | | Стандартные | | | | | | | | | | | |
| | | | | изделия | | | | | | | | | | | |
| | | 10 | | стеклопакет 5-5/15 | | | | | | | | | | | |
| | | | | однокамерный СПК-1 | | | | | | | | | | | |
| | | | | стекло оконное | | | | | | | | | | | |
| | | | | ГОСТ 24866-81 | | | | | | | | | | | 24 |

1.136.5-20.02.02.000 Лист 4

17357 23

| Формат | Зона | Поз. | Обозначение | Наименование | Кол. на исполн. 1.136.5-20.02.02.000 — | | | | | | | | | | Примечание |
|---|---|---|---|---|---|---|---|---|---|---|---|---|---|---|---|
| | | | | | — | 01 | 02 | 03 | 04 | 05 | 06 | | | | |
| | | | | 690 x 440 | 1 | | | | | | | | | | |
| | | | | 690 x 510 | | 1 | | | | | | | | | |
| | | | | 690 x 590 | | | 1 | | | | | | | | |
| | | | | 1290 x 780 | | | | 1 | | | | | | | |
| | | | | 1290 x 930 | | | | | 1 | | | | | | |
| | | | | 1290 x 1080 | | | | | | 1 | | | | | |
| | | | | 1290 x 630 | | | | | | | 1 | | | | |
| | | | | ГВОЗДИ ГОСТ 4028-63* | | | | | | | | | | | |
| | | 11 | | 1.0 x 15 | 16 | 16 | 16 | 16 | 16 | 16 | 16 | | | | |
| | | 12 | | 1.4 x 40 | 12 | 12 | 12 | 16 | 18 | 20 | 16 | | | | |



| Инв. № подл. | Подпись и дата | Взам. инв. № |
|---|---|---|
| | | |

| Формат | Зона | Поз. | Обозначение | Наименование | Кол. на исполн. 1.136.5-20.02.02.000 — | | | | | | | | | | Примечание |
|---|---|---|---|---|---|---|---|---|---|---|---|---|---|---|---|
| | | | | | — | 01 | 02 | 03 | 04 | 05 | 06 | | | | |
| | | 14 | | НАГЕЛЬ Н60 | | | | | | | | | | | |
| | | | | ГОСТ 17585-72 | 4 | 4 | 4 | 4 | 4 | 4 | 4 | | | | |
| | | 15 | | УГОЛЬНИК УГ-75-2 | | | | | | | | | | | |
| | | | | ГОСТ 5091-78 | 2 | 2 | 2 | 4 | 4 | 4 | 4 | | | | |
| | | 16 | | ШУРУП А3 x 25 | | | | | | | | | | | |
| | | | | ГОСТ 1145-80 | 10 | 10 | 10 | 20 | 20 | 20 | 20 | | | | |

Рис.1

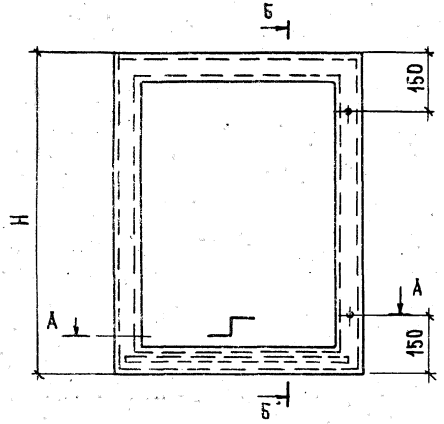


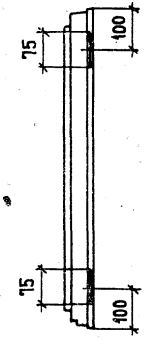


Б-Б

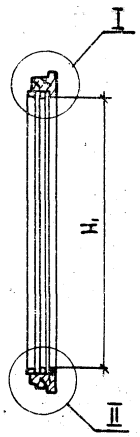


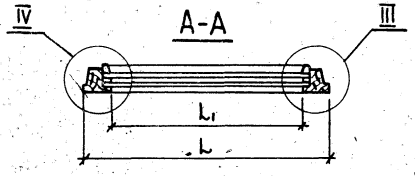


Рис.2

ОСТАЛЬНОЕ СМ. РИС.1

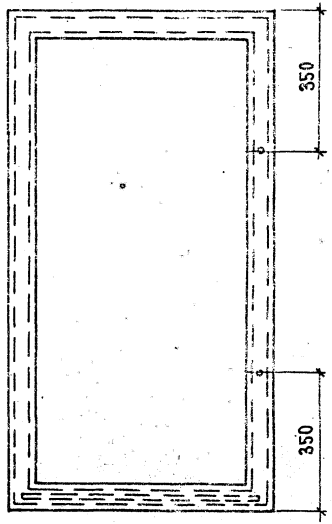


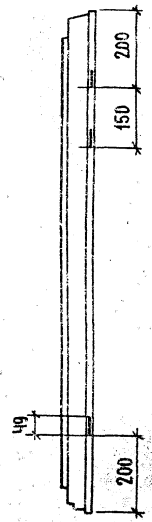


| Обозначение | Марка | Рис. | H | H1 | L | L1 | Объем, м³ в чистоте |
|---|---|---|---|---|---|---|---|
| 1.136.5-20.02.02.000 | ОСП9-12 | 1 | 794 | 660 | 545 | 411 | 0.0132 |
| -01 | ОСП9-13,5 | 1 | 794 | 660 | 620 | 486 | 0.0139.6 |
| -02 | ОСП9-15 | 1 | 794 | 660 | 695 | 561 | 0.0147 |
| -03 | ОСП15-12 | 2 | 1394 | 1260 | 890 | 756 | 0.0226 |
| -04 | ОСП15-13,5 | 2 | 1394 | 1260 | 1040 | 906 | 0.0241 |
| -05 | ОСП15-15 | 2 | 1394 | 1260 | 1190 | 1056 | 0.0257 |
| -06 | ОСП15-18 | 2 | 1394 | 1260 | 735 | 601 | 0.021 |

1. Узлы см. черт. 1.136.5-20.02.02.000 СБ, лист 2
2. Узлы III, IV — в зеркальном отражении

| | | | | | | |
|---|---|---|---|---|---|---|
| | | | | 1.136.5- 20.02.02.000 СБ | | |
| | | | | Створка Сборочный чертеж | Стадия | Масса | Масштаб |
| | | | | | Р | | 1:10 |
| | | | | | Лист | Листов 1 | |
| ГИП | Степнов | | 3.02.89 | | ЦНИИЭП жилища | | |
| Пров. | Мокроусов | | 3.02.89 | | | | |
| Разраб. | Шумилова | | 3.02.89 | | | | |

Инв. № подл. | Подпись и дата | Взам. инв. №

| Формат | Зона | Поз. | Обозначение | Наименование | Кол. на испол. 1.136.5-20.03.00.000 — | | | Примечание |
|---|---|---|---|---|---|---|---|---|
| | | | | | — | 01 | 02 | |
| | | | | Документация | | | | |
| * | | | 1.136.5-20.03.00.000 СБ | Сборочный чертеж | X | X | X | * 12.12 |
| | | | | Сборочные единицы | | | | |
| 11 | | 1 | 1.136.5-20.03.01.000 | Коробка | 1 | | | |
| | | | -01 | Коробка | | 1 | | |
| | | | -02 | Коробка | | | 1 | |
| 11 | | 2 | 1.136.5-20.03.02.000 | Створка | 1 | | | |
| | | | -01 | Створка | | 1 | | |

| Марка | ОСП 15-6 | ОСП 15-1,5 | ОСП 15-9 |
|---|---|---|---|

| | | | | |
|---|---|---|---|---|
| | | | | 1.136.5-20.03.00.000 |
| ГИП | Степнов | | | Блок оконный |
| Пров | Мокроусов | | | |
| Разраб | Шумилова | | | |

| Стадия | Лист | Листов |
|---|---|---|
| Р | 1 | 2 |

ЦНИИЭП жилища

| Инв. № подл. | Подпись и дата | Взам. инв. № |
|---|---|---|
| | | |

| Формат | Зона | Поз. | Обозначение | Наименование | Кол. на испол. 1.136.5-20.03.00.000 — | | | Примечание |
|---|---|---|---|---|---|---|---|---|
| | | | | | — | 01 | 02 | |
| | | 2 | 1.136.5-20.03.00.000-02 | Створка | | | 1 | |
| 11 | | 3 | 1.136.5-20.03.03.000 | Створка | 1 | | | |
| | | | -01 | Створка | | 1 | | |
| | | | -02 | Створка | | | 1 | |
| | | | | Стандартные изделия | | | | |
| | | 11 | | Петли ГОСТ 5088-78 | | | | |
| | | | | ПВ4-75-1 | 4 | 4 | 4 | |
| | | 12 | | Завертка ГОСТ 5090-79 | | | | |
| | - | | | 3Р2-1 | 3 | 3 | 3 | |
| | | 13 | | Шуруп А4х25 | | | | |
| | | | | ГОСТ 1145-80 | 18 | 18 | 18 | |



17957-28

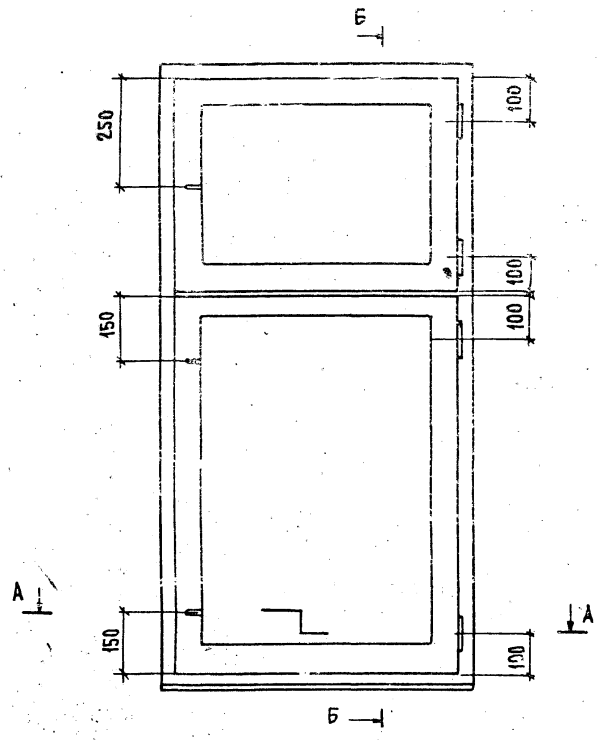


| | | | |
|---|---|---|---|
| | | | 1.136.5-20.03.00.000 СБ |
| | | | Блок оконный<br>Сборочный чертеж |
| ГИП | Степнов | | 3.09.88 |
| Пров. | Мокроусов | | 1.09.88 |
| Разраб. | Шумилова | | 1.09.88 |

| Стадия | Масса | Масштаб |
|---|---|---|
| Р | | 1:10 |
| Лист 1 | Листов 2 | |

ЦНИИЭП жилища

17057 20

Инв.№ подл. | Подпись и дата | Взам.инв.№

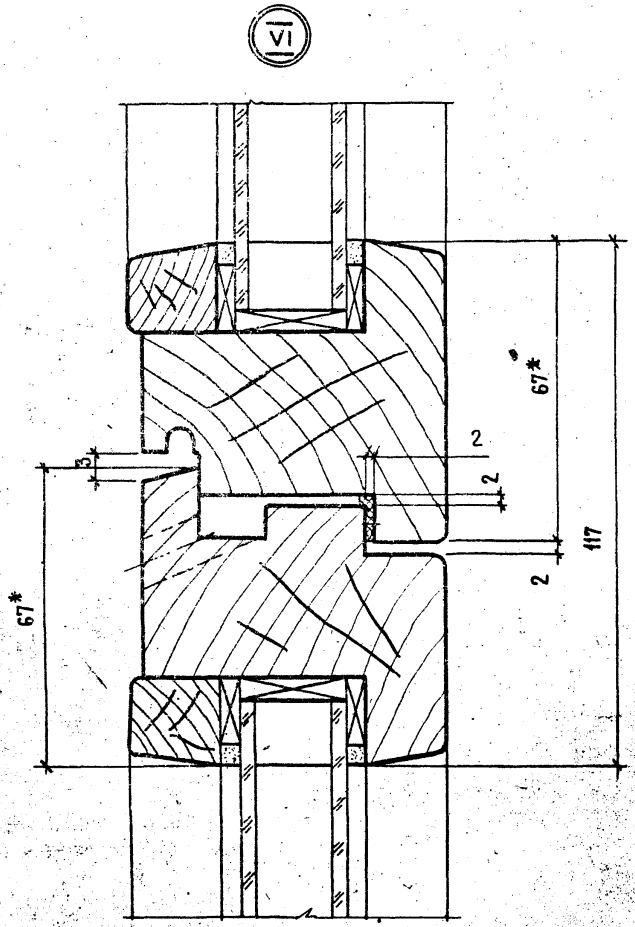


| Обозначение | Марка | L | $L_1$ | Объем, $м^3$ в чистоте |
|---|---|---|---|---|
| 1.136.5-20.03.00.000 | ОСП 15-6 | 570 | 510 | 0.0402 |
| -01 | ОСП15-7.5 | 720 | 660 | 0.0425 |
| -02 | ОСП15-9 | 870 | 810 | 0.0481 |

1. *Размеры для справок.
2. Узлы I, II, III, IV см. черт. 1.136.5-20.01.00.000СБ, лист 2.

| Инв. № подл. | Подпись и дата | Взам. инв. № |
|---|---|---|
| | | |

| Формат | Зона | Поз. | Обозначение | Наименование | Кол. на исполн. 1.136.5-20.03.01.000 — | | | Примечание |
|---|---|---|---|---|---|---|---|---|
| | | | | | — | 01 | 02 | |
| | | | | **Документация** | | | | |
| А2 | | | 1.136.5-20. 03.01.000 | Сборочный чертеж | X | X | X | |
| | | | | **Детали** | | | | |
| | | | | Древесина хвойная | | | | |
| | | | | ГОСТ 24454-80 | | | | |
| БЧ | | 1 | 1.136.5-20 .03.01. 001 | Брусок 1460×74×55 | 1 | 1 | 1 | |
| БЧ | | 2 | 1.136.5-20 .03.01. 002 | Брусок 1460×74×55 | 1 | 1 | 1 | |
| БЧ | | 3 | 1.136.5-20 .03.01. 003 | Брусок 570×74×55 | 1 | | | |
| | | | - 01 | Брусок 720×74×55 | | 1 | | |
| | | | | Марка | ОСП 15-6 | ОСП 15-7,5 | ОСП 15-9 | |

| | | | |
|---|---|---|---|
| ГИП | Степнов | | 30.12.87 |
| Пров. | Мокроусов | | 21.12.87 |
| Разраб. | Шумилова | | 16.12.87 |

1.136.5 - 20.03.01.000

Коробка

| Стадия | Лист | Листов |
|---|---|---|
| Р | 1 | 2 |

ЦНИИЭП жилища

| Инв. № подл. | Подпись и дата | Взам. инв. № |
|---|---|---|
| | | |

| Формат | Зона | Поз. | Обозначение | Наименование | Кол. на исполн. 1.136.5-20.03.01.000 — | | | Примечание |
|---|---|---|---|---|---|---|---|---|
| | | | | | — | 01 | 02 | |
| | | 3 | - 02 | Брусок 870 × 74 × 55 | | | 1 | |
| | | 4 | 1.136.5-20.03. 01. 004 | Брусок 570 × 74 × 52 | 1 | | | |
| | | | - 01 | 720 × 74 × 52 | | 1 | | |
| | | | - 02 | 870 × 74 × 52 | | | 1 | |

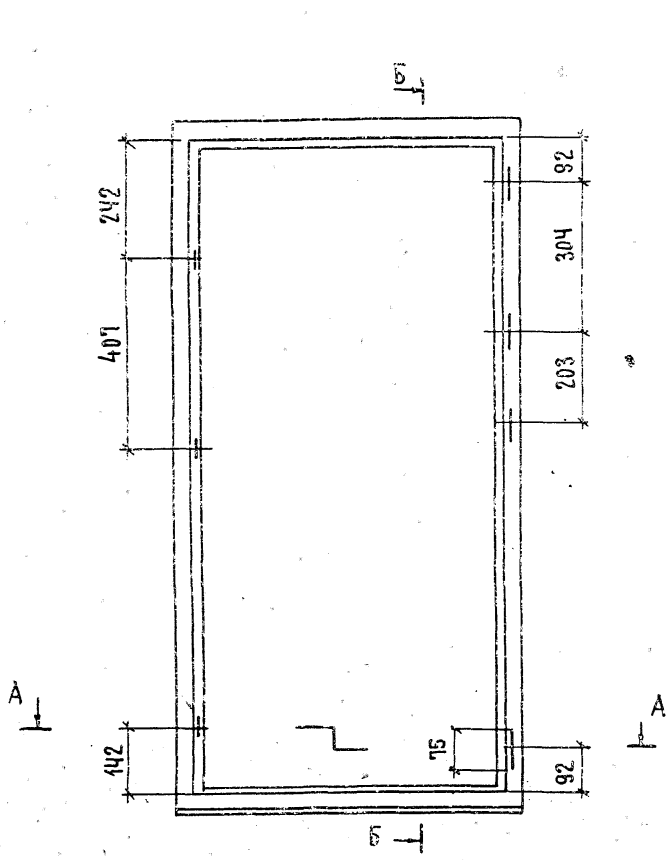


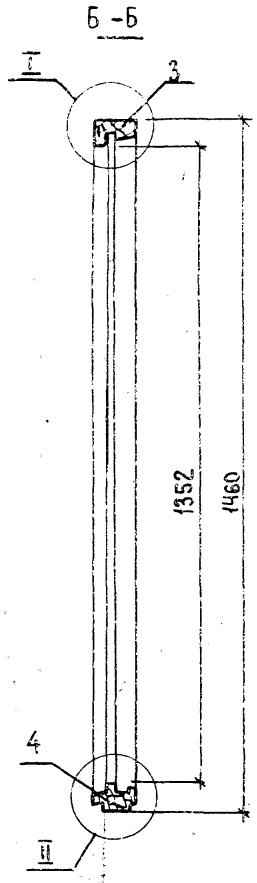


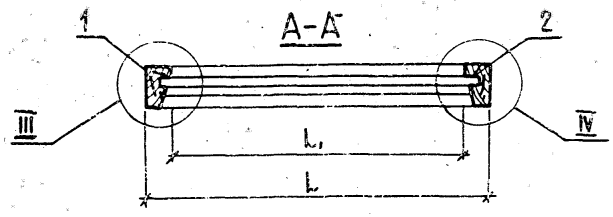


| Обозначение | Марка | L | L1 | Объем м³ в чистоте |
|---|---|---|---|---|
| 1.136.5-20.03.01. 000 | ОСП 15-6 | 570 | 460 | 0.0164 |
| -01 | ОСП 15-7,5 | 720 | 610 | 0.0178 |
| -02 | ОСП 15-9 | 870 | 760 | 0.0191 |

1 Узлы см. черт. 1.136.5-20.01 01 000СБ, лист 2

| | | | | | | |
|---|---|---|---|---|---|---|
| | | | | 1.136.5-20 .03.01 000СБ | | |
| | | | | Коробка Сборочный чертеж | Стадия: Р | Масса: | Масштаб: 1:10 |
| | | | | | Лист | Листов 1 |
| ГИП | Степков | | 13.02.92 | | ЦНИИЭП жилища | |
| Пров. | Мокроусов | | 13.02.92 | | | |
| Разраб | Шумилова | | 13.02.92 | | | |

| Инв. № подл. | Подпись и дата | Взам. инв. № |
|---|---|---|
| | | |

| Формат | Зона | Поз. | Обозначение | Наименование | Кол. на исполн. 1.136.5-20.03.02.000 — | | | Примечание |
|---|---|---|---|---|---|---|---|---|
| | | | | | — | 01 | 02 | |
| | | | | ДОКУМЕНТАЦИЯ | | | | |
| 12 | | | 1.136.5-20.03.02.000 СБ | Сборочный чертеж | X | X | X | |
| | | | | ДЕТАЛИ | | | | |
| | | | | Древесина хвойная | | | | |
| | | | | ГОСТ 24454-80 | | | | |
| БЧ | | 1 | 1.136.5-20.03.02.001 | Брусок 907×67×67 | 1 | 1 | 1 | |
| БЧ | | 2 | 1.136.5-20.03.02.002 | Брусок 907×67×67 | 1 | 1 | 1 | |
| БЧ | | 3 | 1.136.5-20.03.02.003 | Брусок 510×67×67 | 1 | | | |
| | | | -01 | Брусок 660×67×67 | | 1 | | |
| | | | | Марка | ОСП 15-6 | ОСП 15-7,5 | ОСП 15-9 | |

| | | | |
|---|---|---|---|
| ГИП | Степнов | [signature] | 3.02.82 |
| Пров. | Мокроусов | [signature] | 2.02.82 |
| Разраб. | Шумилова | [signature] | 1.02.82 |

1.136.5-20.03.02.000

Створка

| Стадия | Лист | Листов |
|---|---|---|
| Р | 1 | 4 |

ЦНИИЭП
Жилища

| Инв. № подл. | Подпись и дата | Взам. инв. № |
|---|---|---|
| | | |

| Формат | Зона | Поз. | Обозначение | Наименование | Кол. на исполн. 1.136.5.20.03.02.000 — | | | Примечание |
|---|---|---|---|---|---|---|---|---|
| | | | | | — | 01 | 02 | |
| БЧ | | 3 | 1.136.5-20.03.02.003 -02 | Брусок 810×67×67 | | | 1 | |
| БЧ | | 4 | 1.136.5-20.03.02.004 | Брусок 510×67×67 | 1 | | | |
| | | | -01 | Брусок 660×67×67 | | 1 | | |
| | | | -02 | Брусок 810×67×67 | | | 1 | |
| БЧ | | 5 | 1.136.5-20.00.00.001 -11 | Штапик 813×20×20 | 2 | 2 | 2 | |
| | | | -12 | Штапик 416×20×20 | 2 | | | |
| | | | -13 | Штапик 568×20×20 | | 2 | | |
| | | | 02 | Штапик 716×20×20 | | | 2 | |
| БЧ | | 7 | 1.136.5-20.00.00.003 | Прокладка распорная | | | | |
| | | | | 50×20×5 | 2 | 2 | 2 | |
| | | | -01 | Прокладка опорная | | | | |
| | | | | 100×20×5 | 2 | 2 | 2 | |

1.136.5-20.03.02.000 Лист 2



17957 33

| Формат | Зона | Поз. | Обозначение | Наименование | Кол. на исполн. 1.136.5-20.03.02.000 — | | | Примечание |
|---|---|---|---|---|---|---|---|---|
| | | | | | — | 01 | 02 | |
| БЧ | | 8 | 1.136.5-20.00.00.004 | Прокладка ветровая фиксирующая | | | | |
| | | | | 50х15х4 | 12 | 12 | 12 | |
| БЧ | | 9 | 1.136.5-20.00.00.005 | Прокладка полиуретановая | | | | |
| | | | | ГОСТ 10174-72 | 2.78 | 3.07 | 2.88 | м.п. |
| | | | | Стандартные изделия | | | | |
| | | 10 | | Стеклопакет СПК $\frac{5-5}{15}$ стекло оконное ГОСТ 24866-81 | | | | |
| | | | | 800 х 400 | 1 | | | |
| | | | | 800 х 550 | | 1 | | |
| | | | | 800 х 700 | | | 1 | |
| | | 11 | | Гвозди 1.0х15 ГОСТ 4028-63* | 16 | 16 | 16 | |

1.136.5-20.03.02.000 Лист 3

Инв. № подл. | Подпись и дата | Взам. инв. №

| Формат | Зона | Поз. | Обозначение | Наименование | Кол. на исполн. 1.136.5-20.03.02.000 — | | | Примечание |
|---|---|---|---|---|---|---|---|---|
| | | | | | — | 01 | 02 | |
| | | 12 | | Гвозди 1.4х40 ГОСТ 4028-63* | 14 | 14 | 16 | |
| | | 14 | | Нагель Н60 ГОСТ 17585-72 | 4 | 4 | 4 | |

1.136.5-20.03.02.000 Лист 4

17957 34

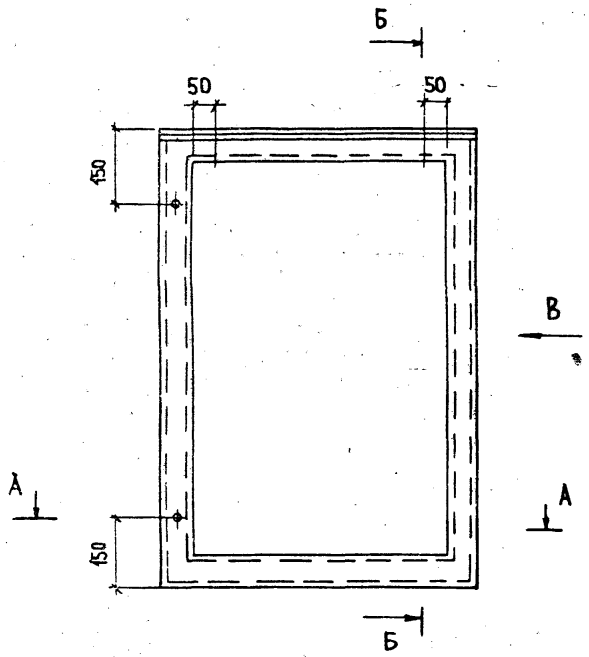


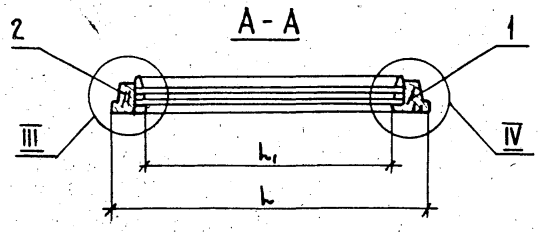


| Обозначение | Марка | $l$ | $l_1$ | Объем, $м^3$ в чистоте |
|---|---|---|---|---|
| 1.136.5-20 03.02.000 | ОСП 15-6 | 510 | 376 | 0.0138Ч |
| - 01 | ОСП 15 7.5 | 660 | 526 | 0.0153Ч |
| - 02 | ОСП 15-9 | 810 | 676 | 0.0168Ч |

1. Узлы II, III и IV см. черт. 1.136.5-20. 01.02.000 сб, лист 2.
2. Прокладки поз. 7-8 устанавливать по схеме 1.136.5-20.00.02.000.

| | | | |
|---|---|---|---|
| ГИП | Степнов | | 3.09.82 |
| Пров. | Мокроусов | | |
| Разраб. | Шумилова | | 1.02.91 |

1.136.5-20.03.02.000 СБ

Створка
Сборочный чертеж

| Стадия | Масса | Масштаб |
|---|---|---|
| Р | | 1:10 |
| Лист | Листов 1 | |

ЦНИИЭП жилища

Инв. № подл. | Подп. и дата | Взам. инв. №

17957 35

| Формат | Зона | Поз. | Обозначение | Наименование | Кол. на исполн. 1.136.5-20.03.03.000- — | 01 | 02 | Примечание |
|---|---|---|---|---|---|---|---|---|
| | | | | **Документация** | | | | |
| 12 | | | 1.136.5-20.03.03.000СБ | Сборочный чертеж | X | X | X | |
| | | | | **Детали** | | | | |
| | | | | Древесина хвойная | | | | |
| | | | | ГОСТ 24454-80 | | | | |
| БЧ | | 1 | 1.136.5-20.03.03.001 | Брусок 504х67х67 | 1 | 1 | 1 | |
| БЧ | | 2 | 1.136.5-20.03.03.002 | Брусок 504х67х67 | 1 | 1 | 1 | |
| БЧ | | 3 | 1.136.5-20.03.03.003 | Брусок 510х67х67 | 1 | | | |
| | | | -01 | Брусок 660х67х67 | | 1 | | |
| | | | | Марка | ОСП 15-6 | ОСП 15-75 | ОСП 15-9 | |

| | | | | 1.136.5-20.03.03.000 | | |
|---|---|---|---|---|---|---|
| | | | | Створка | Стадия | Лист | Листов |
| | | | | | Р | 1 | 4 |
| ГИП | Степнов | | 3.02.82 | | ЦНИИЭП жилища | | |
| Пров. | Мокроусов | | 3.02.82 | | | | |
| Разраб. | Шумилова | | 3.02.82 | | | | |

| Инв. № подл. | Подпись и дата | Взам. инв. № |
|---|---|---|
| | | |

| Формат | Зона | Поз. | Обозначение | Наименование | Кол. на исполн. 1.136.5-20.03.03.000- — | 01 | 02 | Примечание |
|---|---|---|---|---|---|---|---|---|
| БЧ | | 3 | 1.136.5-20.03.03.003-02 | Брусок 810х67х67 | | | 1 | |
| БЧ | | 4 | 1.136.5-20.03.03.004 | Брусок 510х67х67 | 1 | | | |
| | | | -01 | Брусок 660х67х67 | | 1 | | |
| | | | -02 | Брусок 810х67х67 | | | 1 | |
| БЧ | | 5 | 1.136.5-20.00.00.001-14 | Штапик 410х20х20 | 2 | 2 | 2 | |
| | | | -12 | Штапик 416х20х20 | 2 | | | |
| | | | -13 | Штапик 566х20х20 | | 2 | | |
| | | | -02 | Штапик 716х20х20 | | | 2 | |
| БЧ | | 7 | 1.136.5-20.00.00.003 | Прокладка распорная 50х20х5 | 2 | 2 | 2 | |
| | | | -01 | Прокладка опорная 100х20х5 | 2 | 2 | 2 | |

| 1.136.5-20.03.03.000 | Лист 2 |
|---|---|

17957 35

| Инв.№ подл. | Подпись и дата | Взам. инв.№ |
|---|---|---|
| | | |

| Формат | Зона | Поз. | Обозначение | Наименование | Кол. на исполн. 1.136.5-20.03.03.000- — | 01 | 02 | Примечание |
|---|---|---|---|---|---|---|---|---|
| А4 | | 8 | 1.136.5-20.00.00.004 | Прокладка ветровая фиксирующая | | | | |
| | | | | 50х15х4 | 12 | 12 | 12 | |
| А4 | | 9 | 1.136.5-20.00.00.005 | Прокладка полиуретановая | | | | |
| | | | | ГОСТ 10174-72 | 2.0 | 2.3 | 2.6 | м.п. |
| | | | | Стандартные изделия | | | | |
| | | 10 | | Стеклопакет СПК $\frac{5-5}{15}$ стекло оконное ГОСТ 24866-81 | | | | |
| | | | | 400х400 | 1 | | | |
| | | | | 400х550 | | 1 | | |
| | | | | 400х700 | | | 1 | |
| | | 11 | | Гвозди 1.0х15 ГОСТ 4028-63** | 16 | 16 | 16 | |



| Инв.№ подл. | Подпись и дата | Взам. инв.№ |
|---|---|---|
| | | |

| Формат | Зона | Поз. | Обозначение | Наименование | Кол. на исполн. 1.136.5-20.03.03.000- — | 01 | 02 | Примечание |
|---|---|---|---|---|---|---|---|---|
| | | 12 | | Гвозди 1.4х40 ГОСТ 4028-63* | 8 | 10 | 12 | |
| | | 14 | | Нагель Н60 ГОСТ 1585-72 | 4 | 4 | 4 | |
| | | 15 | | Уголь ник УГ-15-2 ГОСТ 5091-78 | | 2 | 2 | |
| | | 16 | | Шуруп А3х25 ГОСТ 1145-80 | | 10 | 10 | |

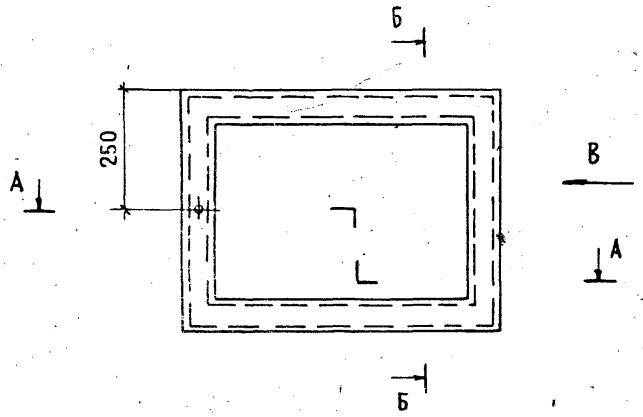


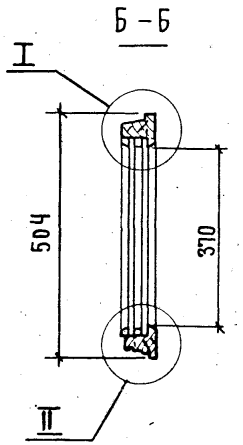


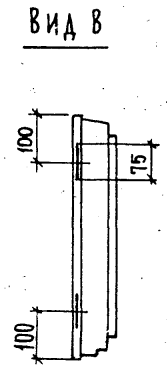


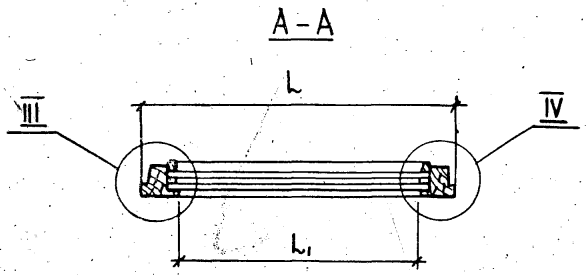


| Обозначение | Марка | L | L1 | Объем, м3, в чистоте |
|---|---|---|---|---|
| 1.136.5-20.03.03.000 | ОСП 15-6 | 510 | 376 | 0.01 |
| -01 | ОСП 15-7.5 | 660 | 526 | 0.0095Ч |
| -02 | ОСП 15-9 | 810 | 676 | 0.0131 |

Узлы I, II, III, IV см. черт. 1.136.5-20.01.02.000сб, лист 2.

| | | | |
|---|---|---|---|
| | | 1.136.5-20.03.03.000 СБ | |
| | | Створка Сборочный чертеж | Стадия: Р; Масса: ; Масштаб: 1:10 |
| | | | Лист; Листов 1 |
| ГИП | Степнов | 3.02.89 | ЦНИИЭП жилища |
| Пров | Мокроусов | 3.02.89 | |
| Разраб | Шумилова | 1.02.89 | |

| Инв. № подл. | Подпись и дата | Взам. инв. № |
|---|---|---|
| | | |

| Формат | Зона | Поз. | Обозначение | Наименование | Кол. на исполн. 1.136.5-20.ОЧ.00.000 — | | | | | | | | | | Примечание |
|---|---|---|---|---|---|---|---|---|---|---|---|---|---|---|---|
| | | | | | — | 01 | 02 | | | | | | | | |
| | | | | **Документация** | | | | | | | | | | | |
| * | | | 1.136.5-20.ОЧ.00.000СБ | Сборочный чертеж | X | X | X | | | | | | | | * 12.12 |
| | | | 1.136.5-20.00.00 000 ПЗ | Пояснительная записка | X | X | X | | | | | | | | |
| | | | | **Сборочные единицы** | | | | | | | | | | | |
| 11 | | 1 | 1.136.5-20.ОЧ.01.000 | Коробка | 1 | | | | | | | | | | |
| | | | -01 | Коробка | | 1 | | | | | | | | | |
| | | | -02 | Коробка | | | 1 | | | | | | | | |
| 11 | | 2 | 1.136.5-20.02.02.000 -03 | Створка | 1 | | | | | | | | | | |
| | | | -04 | Створка | | 1 | | | | | | | | | |
| | | | -05 | Створка | | | 1 | | | | | | | | |
| | | | | Марка | ОСП 15-12 | ОСП 15-135 | ОСП 15-15 | | | | | | | | |

| | | | | 1.136.5-20 .ОЧ.00.000 | | | |
|---|---|---|---|---|---|---|---|
| | | | | Блок оконный | Стадия | Лист | Листов |
| | | | | | Р | 1 | 2 |
| ГИП | Степнов | | 3.01.89 | | ЦНИИЭП жилища | | |
| Пров | Мокроусов | | 1.02.89 | | | | |
| Разраб | Шумилова | | 1.01.89 | | | | |

| Инв. № подл. | Подпись и дата | Взам. инв. № |
|---|---|---|
| | | |

| Формат | Зона | Поз. | Обозначение | Наименование | Кол. на исполн. 1.136.5-20.ОЧ.00.000- | | | | | | | | | | Примечание |
|---|---|---|---|---|---|---|---|---|---|---|---|---|---|---|---|
| | | | | | — | 01 | 02 | | | | | | | | |
| 11 | | 3 | 1.136.5-20.ОЧ.02.000 | Клапан | 1 | 1 | 1 | | | | | | | | |
| 11 | | 4 | 1.136.5-20.ОЧ.03.000 | Клапан | 1 | 1 | 1 | | | | | | | | |
| | | | | **Стандартные изделия** | | | | | | | | | | | |
| | | | | Петли ГОСТ 5088-78 | | | | | | | | | | | |
| | | 14 | | ПВ4-60-1 | 4 | 4 | 4 | | | | | | | | |
| | | 11 | | ПВ2-100-1 | 3 | 3 | 3 | | | | | | | | |
| | | 12 | | Завертка ГОСТ 5090-79 | | | | | | | | | | | |
| | | | | ЗР2-1 | 4 | 4 | 4 | | | | | | | | |
| | | 13 | | Шуруп А4х25 ГОСТ 1145-80 | 24 | 24 | 24 | | | | | | | | |
| | | | | **Переменные данные для исполнения II** | | | | | | | | | | | |
| | | 3 | 1.136.5-20.04.02.000 - 01 | Клапан | 1 | 1 | 1 | | | | | | | | |
| | | 4 | 1.136.5-20.04.03.000 - 01 | Клапан | 1 | 1 | 1 | | | | | | | | |

| 1.136.5-20 .ОЧ.00.000 | Лист 2 |
|---|---|

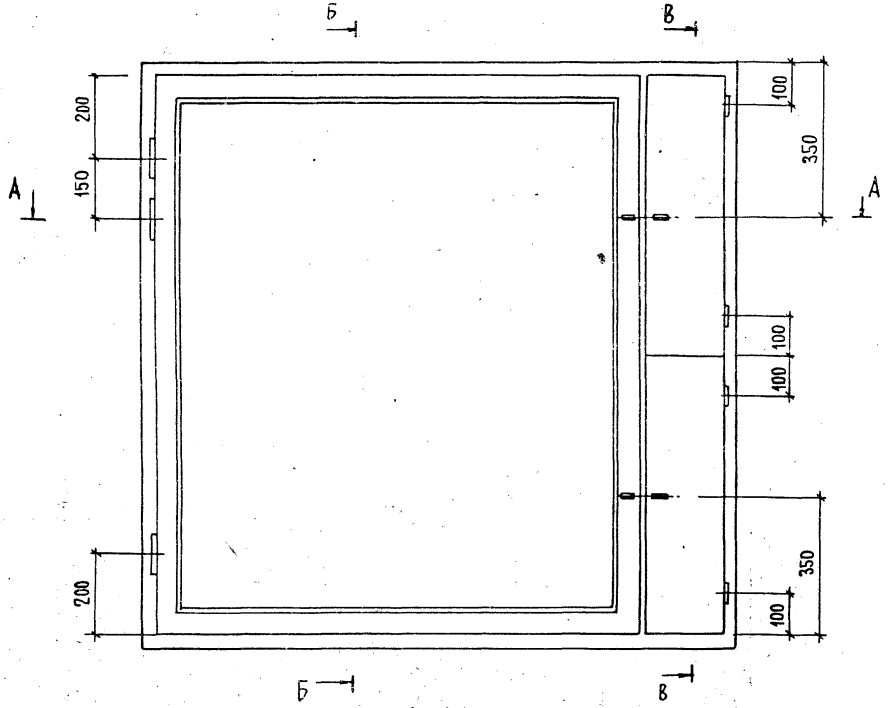


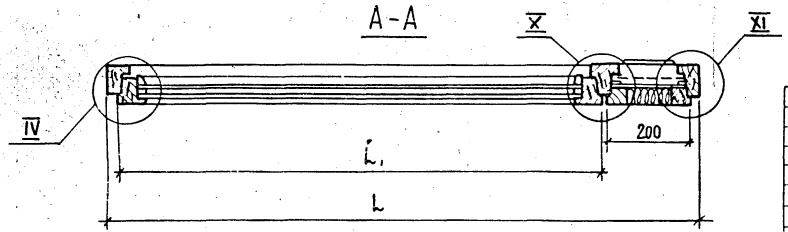


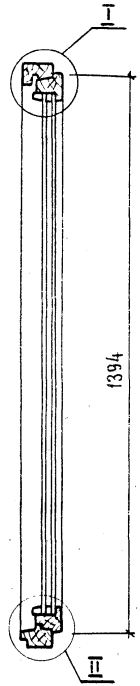


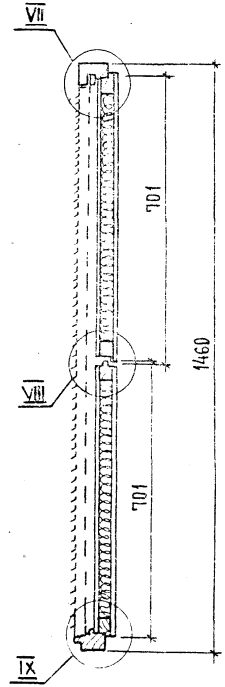


Узлы I, II, и IV см. 1.136.5-20.01.02.000 СБ. Лист 2

| | | | | | | |
|---|---|---|---|---|---|---|
| | | | | 1.136.5-20 . 04 00.000СБ | | |
| | | | | Блок оконный Сборочный чертеж | Стадия | Масса | Масштаб |
| | | | | | Р | | 1:10 |
| | | | | | Лист 1 | Листов 3 | |
| ГИП | Степнов | | 3.09.87 | | ЦНИИЭП жилища | | |
| Пров. | Мокроусов | | 4.09.87 | | | | |
| Разраб. | Шумилова | | 1.09.87 | | | | |

VII

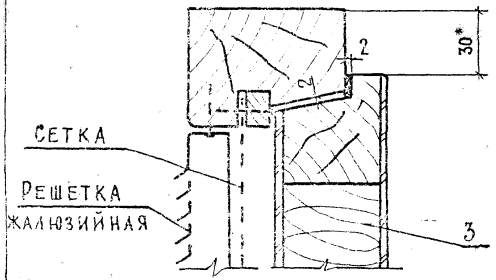


VIII

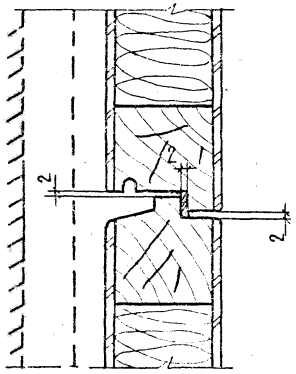


XI

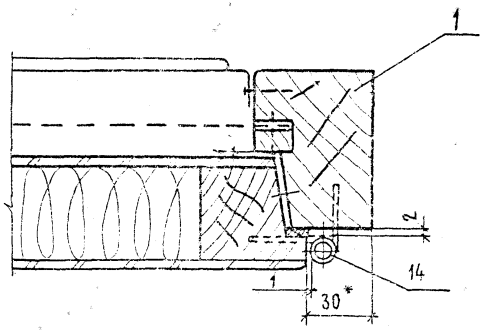


IX

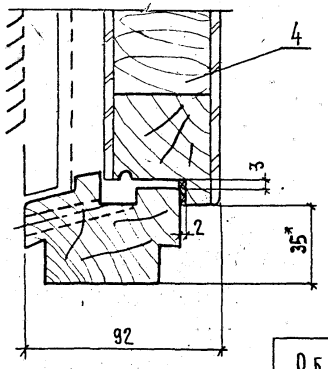


X

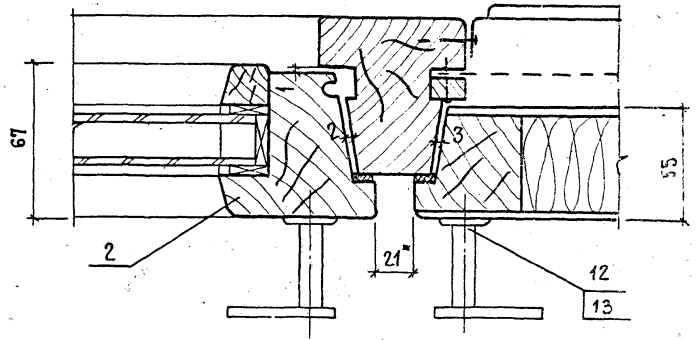


1* Размеры для справок

| Обозначение | Марка | L | L, | Об'ем, м3 в чистоте |
|---|---|---|---|---|
| 1.136.5-20.04.00.000 | ОСП 15-12 | 1170 | 890 | 0.0602 |
| -01 | ОСП 15-13,5 | 1320 | 1040 | 0.063 |
| -02 | ОСП 15-15 | 1470 | 1190 | 0.066 |

1.136.5-20.04.00.000 СБ

Инст 2

17957 47

Инв. № подл. | Подпись и дата | Взам. инв. №

## I исполнение II

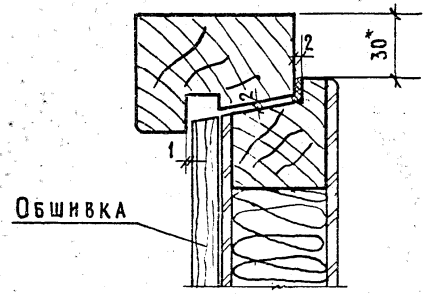


## II исполнение II

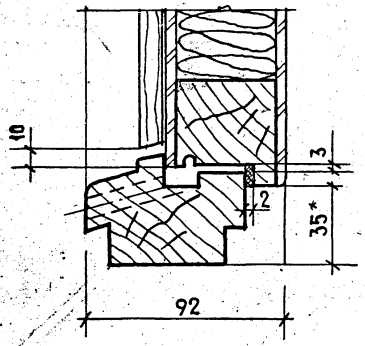


## XI исполнение II

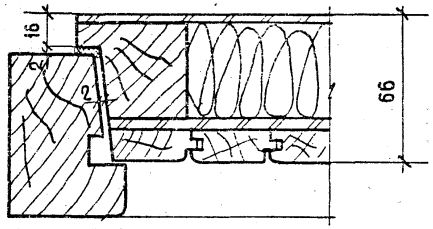


## VIII исполнение II

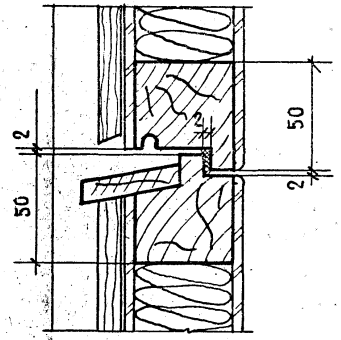


1.* Размеры для справок

| Инв.№ подл. | Подпись и дата | Взам. инв.№ |
|---|---|---|
| | | |

| Формат | Зона | Поз. | Обозначение | Наименование | Кол. на исполн. 1.136.5-20.04.01.000- | | | | | | | | | Примечание |
|---|---|---|---|---|---|---|---|---|---|---|---|---|---|---|
| | | | | | – | 01 | 02 | | | | | | | |
| | | | | Документация | | | | | | | | | | |
| 12 | | | 1.136.5-20.04.01.000СБ | Сборочный чертеж | X | X | X | | | | | | | |
| | | | | Детали | | | | | | | | | | |
| | | | | Древесина хвойная ГОСТ 24454-80 | | | | | | | | | | |
| БЧ | | 1 | 1.136.5-20.04.01.001 | Брусок 1460×74×55 | 1 | 1 | 1 | | | | | | | |
| БЧ | | 2 | 1.136.5-20.04.01.002 | Брусок 1460×74×55 | 1 | 1 | 1 | | | | | | | |
| БЧ | | 3 | 1.136.5-20.04.01.003 | Брусок 1170×74×55 | 1 | | | | | | | | | |
| БЧ | | | -01 | Брусок 1320×74×55 | | 1 | | | | | | | | |
| | | | | Марка | ОСП15-12 | ОСП15-13,5 | ОСП15-15 | | | | | | | |

| | | | | |
|---|---|---|---|---|
| | | | | 1.136.5-20.04.01.000 |
| ГИП | Степнов | | 3.02.89 | Коробка |
| Пров. | Мокроусов | | 2.02.89 | |
| Разраб. | Шумилова | | 1.02.89 | ЦНИИЭП жилища |

| Стадия | Лист | Листов |
|---|---|---|
| Р | 1 | 2 |

| Инв.№ подл. | Подпись и дата | Взам. инв.№ |
|---|---|---|
| | | |

| Формат | Зона | Поз. | Обозначение | Наименование | Кол. на исполн. 1.136.5-20.04.01.000- | | | | | | | | | Примечание |
|---|---|---|---|---|---|---|---|---|---|---|---|---|---|---|
| | | | | | – | 01 | 02 | | | | | | | |
| БЧ | | 3 | 1.136.5-20.04.01.003-02 | Брусок 1470×74×55 | | | 1 | | | | | | | |
| БЧ | | 4 | 1.136.5-20.04.01.004 | Брусок 1170×74×52 | 1 | | | | | | | | | |
| | | | -01 | Брусок 1320×74×52 | | 1 | | | | | | | | |
| | | | -02 | Брусок 1470×74×52 | | | 1 | | | | | | | |
| БЧ | | 5 | 1.136.5-20.04.01.005 | Брусок 1460×74×70 | 1 | 1 | 1 | | | | | | | |
| БЧ | | 6 | 1.136.5-20.04.01.006 | Брусок 1385×17×13 | 2 | 2 | 2 | | | | | | | |
| | | | -01 | Брусок 150×17×13 | 2 | 2 | 2 | | | | | | | |
| 12 | | 7 | 1.136.5-20.04.01.007 | Решетка жалюзийная | 1 | 1 | 1 | | | | | | | |
| БЧ | | 8 | 1.136.5-20.04.01.008 | Сетка 1345×185 | 1 | 1 | 1 | | | | | | | |
| | | | | Стандартные изделия | | | | | | | | | | |
| | | 9 | | Гвозди 1.2×25 ГОСТ 4028-63* | 24 | 24 | 24 | | | | | | | |
| | | | | Переменные данные для исполнения | | | | | | | | | | |
| | | | | Детали поз. 5,6,7,8,9 отсутствуют | | | | | | | | | | |

| | |
|---|---|
| 1.136.5-20.04.01.000 | Лист 2 |

17957 43

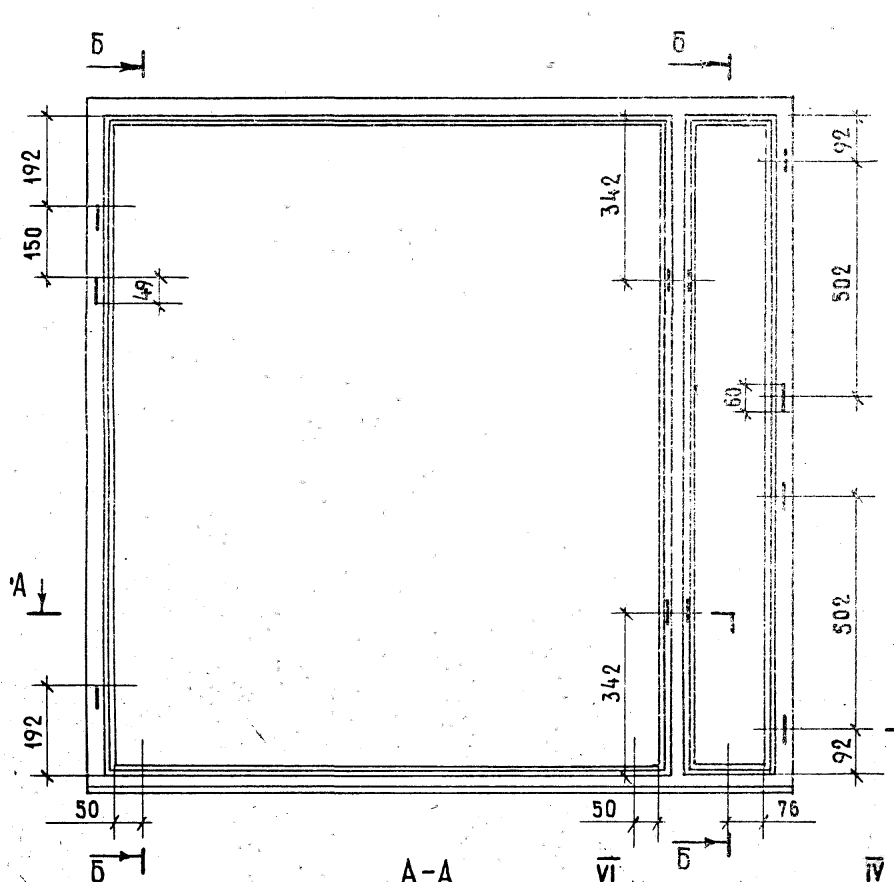


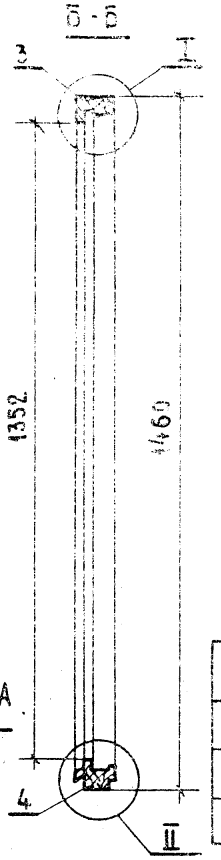


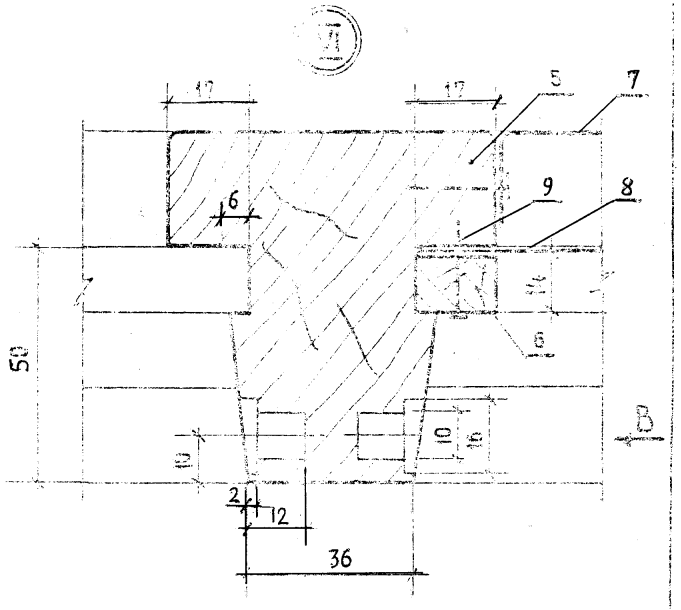


| Обозначение | Марка | L | $L_1$ | Объем, м³ в чистоте |
|---|---|---|---|---|
| 1.136.5-20.04.01.000 | ОСП 15-12 | 1170 | 820 | 0.0295 |
| -01 | ОСП 15-13.5 | 1320 | 970 | 0.0307 |
| -02 | ОСП 15-15 | 1470 | 1120 | 0.032 |

1. Узлы I, II, IV и вид В см. 1.136.5-20.01.01.000сб, лист 2.

| | | | | | |
|---|---|---|---|---|---|
| | | | | 1.136.5-20.04.01.000 сб | |
| | | | | Коробка. Сборочный чертеж | Стадия: Р; Масса: ; Масштаб: 1:10 |
| | | | | | Лист; Листов 1 |
| ГИП | Степнов | | 5.02.84 | | ЦНИИЭП жилища |
| Пров. | Мокроусов | | | | |
| Разраб. | Шумилова | | | | |

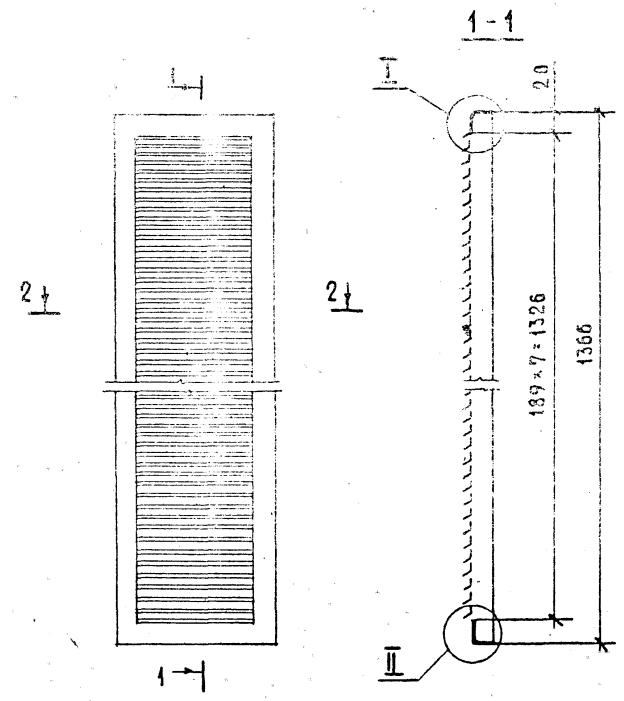


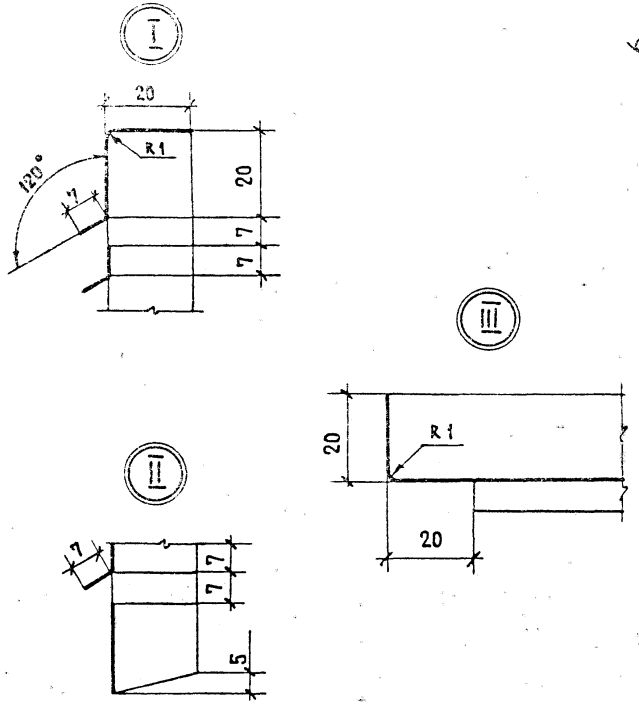


1. Длина развернутой детали – 1386 , ширина – 190.
2. Покрытие Ц18 ГОСТ 9.073-77

| | | | | | | |
|---|---|---|---|---|---|---|
| | | | | 1.136.5-20.04.01.007 | | |
| | | | | Решетка жалюзийная | Стадия: Р | Масса: | Масштаб: 1:4 |
| | | | | | Лист | Листов 1 |
| ГИП | Степнов | | | Лист 80.5 ГОСТ 19903-74 / Ст.3 ГОСТ 16523-70 | ЦНИИЭП жилища | |
| Пров. | Мокроусов | | | | | |
| Разраб. | Шумилова | | | | | |

Инв.№ подл. | Подпись и дата | Взам. инв.№

| Формат | Зона | Поз. | Обозначение | Наименование | Кол. | Примечание |
|---|---|---|---|---|---|---|
| | | | | Документация | | |
| | | | | | | |
| 12 | | | 1.136.5-20. 04.02.000СБ | Сборочный чертеж | | |
| | | | | | | |
| | | | | Детали | | |
| | | | | | | |
| | | | | Древесина хвойная | | |
| | | | | ГОСТ 24454-80 | | |
| БЧ | | 1 | 1.136.5-20. 04.02.001 | Брусок 701×50×47 | 2 | |
| БЧ | | 2 | 1.136.5-20. 04.02.002 | Брусок 200×50×47 | 2 | |
| | | | | | | |
| | | | | | | |
| БЧ | | 3 | 1.136.5-20. 04.02.003 | Облицовка | | |
| | | | | Плита древесноволокнистая твердая Т-400 | | |
| | | | | 701×200×4 | 2 | |
| | | | | | | |
| | | | | | | |
| БЧ | | 4 | 1.136.5-20. 04.02.004 | Наполнение | | |
| | | | | Полужесткая минераловатная плита на синтетическом связующем ГОСТ 9573-72 | | |
| | | | | 601×100×47 | | |
| | | | | | | |
| | | | | | | |

| | | | |
|---|---|---|---|
| | | 1.136.5-20. 04.02.000 | |
| ГИП | Степнов | | 3.02.82 |
| Пров. | Мокроусов | | 3.02.82 |
| Разраб. | Шумилова | | 3.02.82 |
| Клапан | | Стадия: Р; Лист: 1; Листов: 2 | |
| | | ЦНИИЭП жилища | |

| Формат | Зона | Поз. | Обозначение | Наименование | Кол. | Примечание |
|---|---|---|---|---|---|---|
| | | | | | | |
| БЧ | | 5 | 1.136.5-20. 04.02.005 | Прокладка полиуретановая ГОСТ 10174×72 | 1.76 | пм |
| | | | | | | |
| | | | | Переменные данные для 04.02.000-01 | | |
| | | | | | | |
| 12 | | | 1.136.5-20. 04.02.000 | Клапан | 1 | |
| | | | | | | |
| БЧ | | 7 | 1.136.5-20. 04.02.006 | Обшивка тип 2 | | |
| | | | | ГОСТ 8242-75 | | |
| | | | | 672×45×13 | 4 | |
| | | | | | | |
| | | | | | | |
| БЧ | | 8 | 1.136.5-20. 04.02.007 | Пергамин | | |
| | | | | ГОСТ 2697-75 | | |
| | | | | 670×170 | 1 | |
| | | | | | | |
| | | | | Стандартные изделия | | |
| | | | | | | |
| | | 10 | | Гвозди 1.4×30 | | |
| | | | | ГОСТ 4028-63* | 8 | |

Инв.№ подл. | Подпись и дата | Взам. инв.№

Вид В

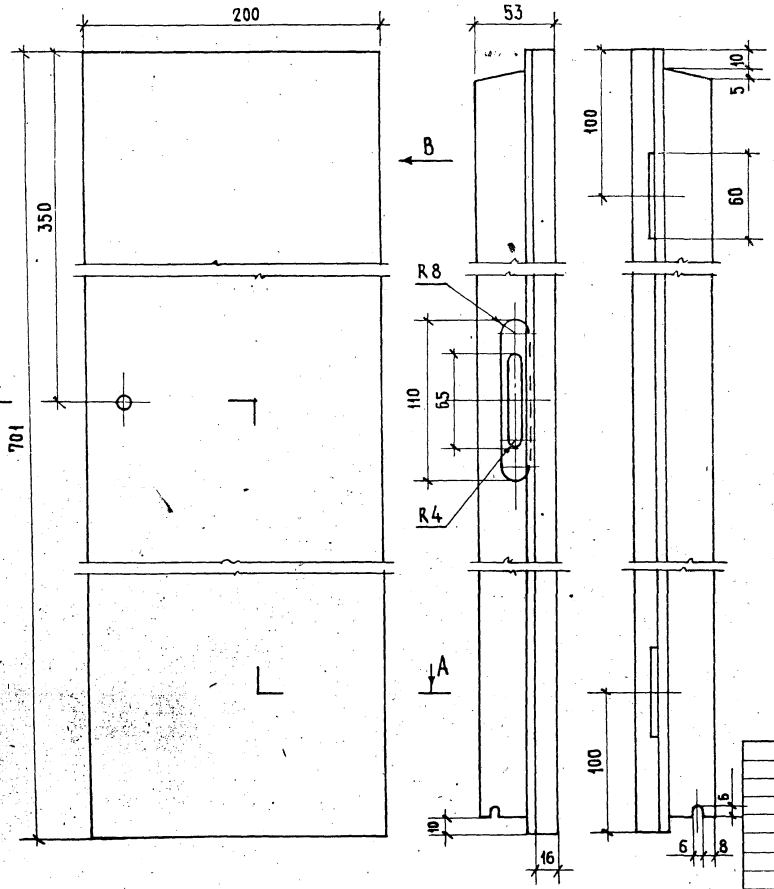


А-А

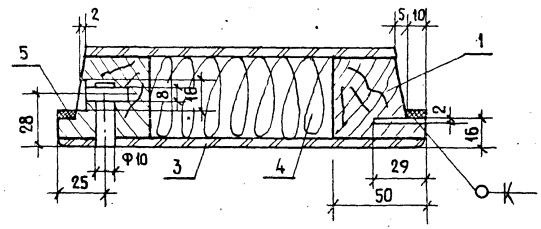


А-А для 1.136.5-20 04.02.000-01

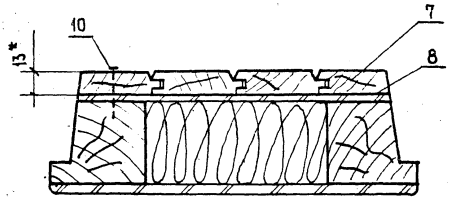


1* Размеры для справок

| | | | | | | |
|---|---|---|---|---|---|---|
| | | | | 1.136.5-20.04.02.000СБ | | |
| | | | | Клапан Сборочный чертеж | Стадия: Р | Масса: 0.004м³ |
| | | | | | Масштаб: 1:2.5 | |
| | | | | | Лист | Листов 1 |
| ГИП | Степнов | | 3.02.88 | ЦНИИЭП жилища | | |
| Пров. | Мокроусов | | 3.02.88 | | | |
| Разраб. | Шумилова | | 1.02.88 | | | |

Инв. № подл. | Подпись и дата | Взам. инв. №

| Формат | Зона | Поз. | Обозначение | Наименование | Кол. | Примечание |
|---|---|---|---|---|---|---|
| | | | | Документация | | |
| 12 | | | 1.136.5-20 04.03.000 | Сборочный чертеж | | |
| | | | | Детали | | |
| | | | | Древесина хвойная | | |
| | | | | ГОСТ 24454-80 | * | |
| БЧ | | 1 | 1.136.5-20. 04.02.001 | Брусок 701×50×45 | 2 | |
| БЧ | | 2 | 1.136.5-20. 04.02.002 | Брусок 200×50×45 | 2 | |
| БЧ | | 4 | 1.136.5-20. 04.02.003 | Облицовка | | |
| | | | | Плита древесноволокнистая твердая Т-400 | | |
| | | | | 701×200×4 | 2 | |
| БЧ | | 5 | 1.136.5-20. 04.02.004 | Наполнение | | |
| | | | | Полужесткая минераловатная плита Т-400 | | |
| | | | | 601×100×45 | 1 | |
| БЧ | | 6 | 1.136.5-20. 00.00.004 | Прокладка полиуретановая ГОСТ 10174-72 | 1.76 | м.пог. |

| | | | | | |
|---|---|---|---|---|---|
| | | | 1.136.5-20. 04.03.000 | | |
| ГИП | Степнов | | Клапан | Стадия: Р | Лист: 1 / Листов: 2 |
| Пров. | Мокроусов | | | ЦНИИЭП жилища | |
| Разраб. | Шумилова | | | | |

| Формат | Зона | Поз. | Обозначение | Наименование | Кол. | Примечание |
|---|---|---|---|---|---|---|
| | | | | Переменные данные для 04.03.000-01 | | |
| 12 | | | 1.136.5-20. 04.03.000 | Клапан | 1 | |
| БЧ | | 7 | 1.136.5-20. 04.03.005 | Обшивка тип 2 | | |
| | | | | ГОСТ 8242-75 | | |
| | | | | 632×45×13 | 4 | |
| БЧ | | 8 | 1.136.5-20. 04.03.006 | Брусок | | |
| | | | | Древесина хвойная | | |
| | | | | ГОСТ 24454-80 | | |
| | | | | 150×47×10 | 1 | |
| БЧ | | 9 | 1.136.5-20. 04.03.007 | Пергамин | | |
| | | | | ГОСТ 2697-72 | | |
| | | | | 640×170 | 1 | |
| | | | | Стандартные изделия | | |
| | | 10 | | Гвозди 1.4×30 | | |
| | | | | ГОСТ 4028-63* | 11 | |

Инв. № подл. | Подпись и дата | Взам. инв. №

| 1.136.5-20. 04.03.000 | Лист 2 |
|---|---|

Рис. 2

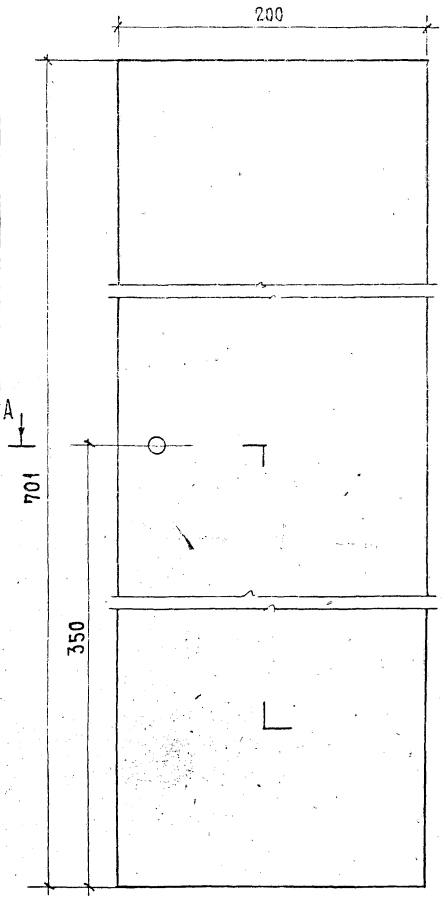


Вид В

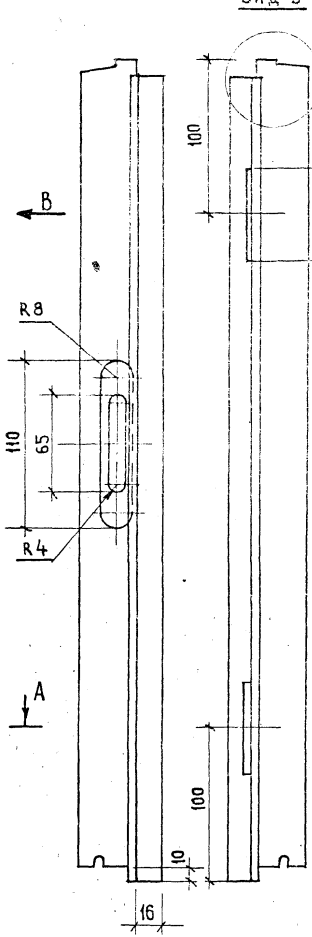


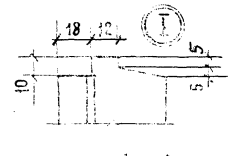


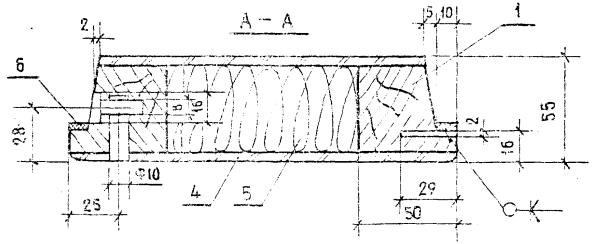


I для 1.136.5-20.04.03.000-01 А-А для 1.136.5-20.04.03.000-01

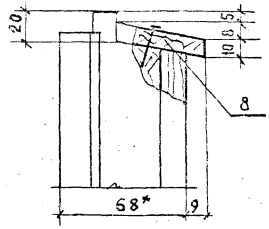


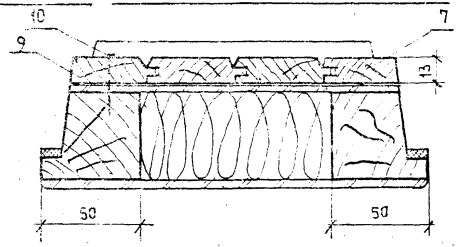


1* Размеры для справок

| | | | | | | |
|---|---|---|---|---|---|---|
| | | | | 1.136.5-20.04.03.000 сб | | |
| | | | | Клапан Сборочный чертеж | Стадия: Р | Масса: 0.004 т | Масштаб: 1:2.5 |
| | | | | | Лист | Листов 1 |
| ГИП | Степнов | | | | ЦНИИЭП жилища | |
| Пров. | Макроусов | | | | | |
| Разраб | Шумилова | | | | | |

Инв. № подл. | Подпись и дата | Взам. инв. №

| Инв.№ подл. | Подпись и дата | Взам.инв.№ |
|---|---|---|
| | | |

| Формат | Зона | Поз. | Обозначение | Наименование | Кол. на испол. 1.136.5-20.05.00.000- – | 01 | Примечание |
|---|---|---|---|---|---|---|---|
| | | | | Документация | | | |
| 12 | | | 1.136.5-20.05.00.000сб | Сборочный чертеж | × | × | |
| | | | 1.136.5-20.00.00.000 ПЗ | Пояснительная записка | × | × | |
| | | | | Сборочные единицы | | | |
| 11 | | 1 | 1.136.5-20.05.01.000 | Коробка | 1 | | |
| | | | -01 | Коробка | | 1 | |
| 11 | | 2 | 1.136.5-20.01.02.000-06 | Створка | 1 | | |
| | | | -07 | Створка | | 1 | |
| 11 | | 3 | 1.136.5-20.02.02.000-03 | Створка | 1 | | |
| | | | -06 | Створка | | 1 | |
| | | | | Марка | ОСП15-18 | ОСП15-21 | |

| | | | | 1.136.5-20.05.00.000 | | | |
|---|---|---|---|---|---|---|---|
| | | | | Блок оконный | Стадия | Лист | Листов |
| | | | | | Р | | |
| ГИП | Степнов | | 3.02.87 | | ЦНИИЭП жилища | | |
| Пров. | Мокроусов | | 3.02.87 | | | | |
| Разраб. | Шумилова | | 1.02.87 | | | | |

| Инв.№ подл. | Подпись и дата | Взам.инв.№ |
|---|---|---|
| | | |

| Формат | Зона | Поз. | Обозначение | Наименование | Кол. на испол. 1.136.5-20.05.00.000- – | 01 | Примечание |
|---|---|---|---|---|---|---|---|
| 11 | | 4 | 1.136.5-20.04.02.000 | Клапан | 1 | 1 | |
| 11 | | 5 | 1.136.5-20.04.03.000 | Клапан | 1 | 1 | |
| | | | | Стандартные изделия | | | |
| | | | | Петли ГОСТ5088-78 | | | |
| | | 14 | | ПВ4-60-1 | 4 | 4 | |
| | | 11 | | ПВ2-100-1 | 6 | 6 | |
| | | 12 | | Завертка ГОСТ5090-79 | | | |
| | | | | ЗР2-1 | 6 | 6 | |
| | | 13 | | Шуруп А4×25 | | | |
| | | | | ГОСТ 1145-80 | | | |
| | | | | Переменные данные для варианта | | | |
| 11 | | 4 | 1.136.5-20.04.02.000-01 | Клапан | 1 | 1 | |
| 11 | | 5 | 1.136.5-20.04.03.000-01 | Клапан | 1 | 1 | |

| 1.136.5-20.05.00.000 | Лист 2 |
|---|---|

Альбом 150

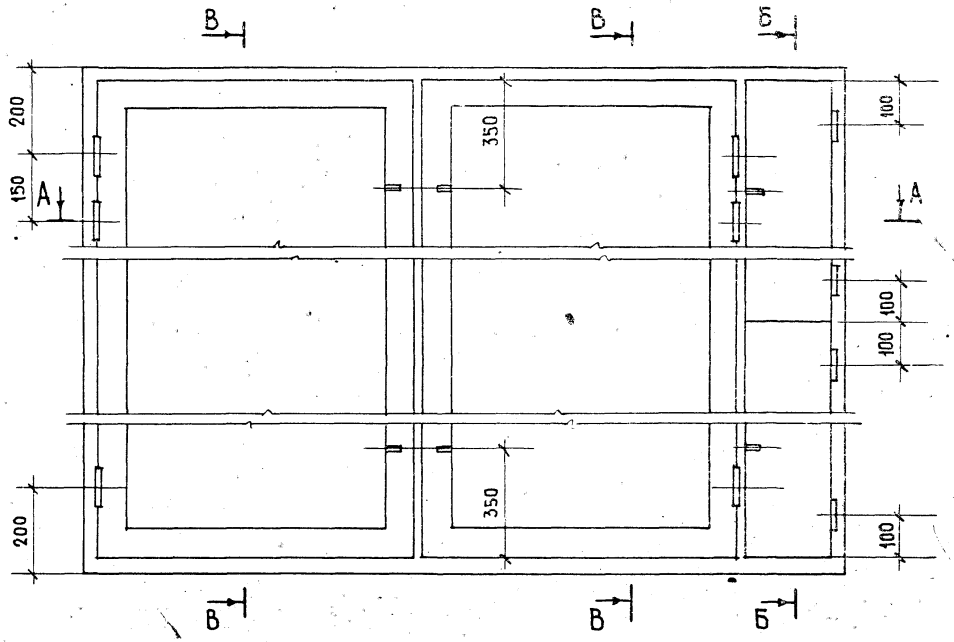


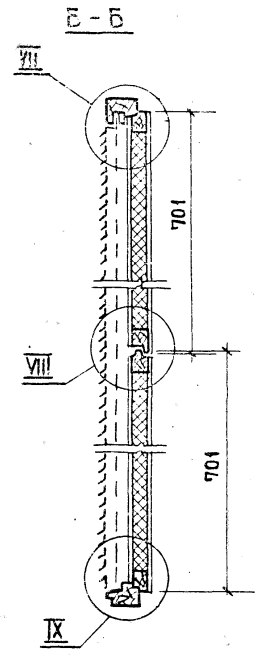


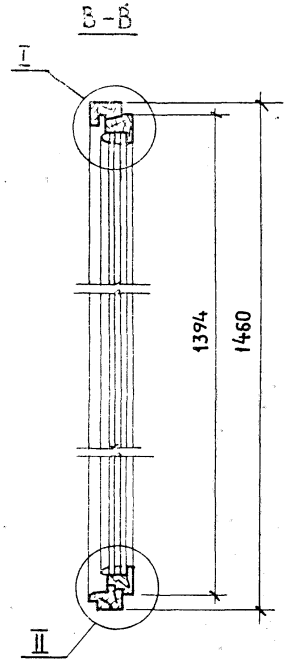


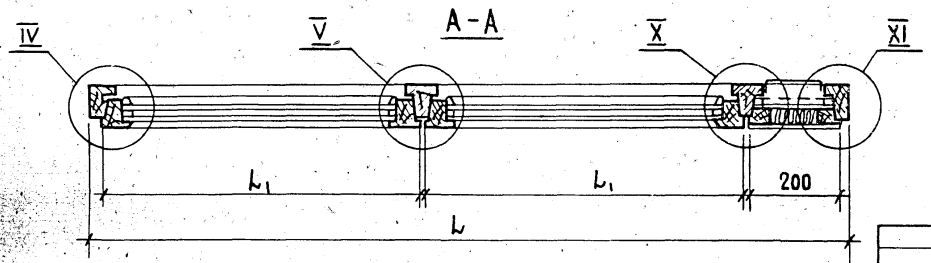


| Обозначение | Марка | L | $L_1$ | Объем, $м^3$ в чистоте |
|---|---|---|---|---|
| 1.136.5-20.05.00.000 | ОСП 15-18 | 1770 | 735 | 0,0938 |
| -01 | ОСП 15-21 | 2070 | 890 | 0,094 |

Узлы I, II, IV, см. черт. 1.136.5-20.01.00.000 сб, лист 2.
Узел V — черт. 1.136.5-20.02.00.000 сб, лист 2.
Узлы VII - XI см. черт. 1.136.5-20.04.00.000 лист 2.

| | | | |
|---|---|---|---|
| ГИП | Степнов | | 3.02.82 |
| Пров. | Мокроусов | | 2.02.82 |
| Разраб. | Шумилова | | 1.02.82 |

1.136.5-20. 05.00.000 сб

Блок оконный
Сборочный чертеж

| Стадия | Масса | Масштаб |
|---|---|---|
| Р | | 1:10 |
| Лист | Листов | |

ЦНИИЭП жилища

Инв.№ подл. | Подпись и дата | Взамен инв.№

| Формат | Зона | Поз. | Обозначение | Наименование | Кол. на испол. 1.136.5-20.05.01.000- — | Кол. на испол. 1.136.5-20.05.01.000- 01 | Примечание |
|---|---|---|---|---|---|---|---|
| | | | | Документация | | | |
| 12 | | | 1.136.5-20.05.01.000сб | Сборочный чертеж | X | X | |
| | | | | Детали | | | |
| | | | | Древесина хвойная ГОСТ 24454-80 | | | |
| БЧ | | 1 | 1.136.5-20.04.01.001 | Брусок 1460×74×55 | | | |
| БЧ | | 2 | 1.136.5-20.04.01.002 | Брусок 1460×74×55 | | | |
| БЧ | | 3 | 1.136.5-20.05.01.001 | Брусок 1770×74×55 | | | |
| | | | -01 | Брусок 2070×74×55 | | | |
| | | | | Марка | ОСП15-18 | ОСП15-21 | |

1.136.5-20 05.01.000

Коробка

| Стадия | Лист | Листов |
|---|---|---|
| Р | 1 | 2 |

| | | | |
|---|---|---|---|
| Гип | Степнов | | 3.08.88 |
| Пров. | Мокроусов | | 2.08.88 |
| Разраб. | Шумилина | | 1.08.88 |

ЦНИИЭП жилища

Инв.№ подл. | Подпись и дата | Взам.инв.№

| Формат | Зона | Поз. | Обозначение | Наименование | Кол. на испол. 1.136.5-20.05.01.000- — | Кол. на испол. 1.136.5-20.05.01.000- 01 | Примечание |
|---|---|---|---|---|---|---|---|
| БЧ | | 4 | 1.136.5-20.05.01.002 | Брусок 1770×74×52 | 1 | | |
| | | | -01 | Брусок 2070×74×52 | | 1 | |
| БЧ | | 5 | 1.136.5-20.05.01.004 | Брусок 1460×74×70 | 1 | | |
| | | | -01 | Брусок 1460×74×60 | | 1 | |
| БЧ | | 6 | 1.136.5-20.04.01.005 | Брусок 1460×74×70 | 1 | 1 | |
| БЧ | | 7 | 1.136.5-20.04.01.006 | Брусок 1385×17×13 | 2 | 2 | |
| | | | -01 | Брусок 150×17×13 | 2 | 2 | |
| 12 | | 8 | 1.136.5-20.04.01.007 | Решетка жалюзийная | 1 | 1 | |
| БЧ | | 9 | 1.136.5-20.04.01.008 | Сетка 1384×182 | 1 | 1 | |
| | | | | Стандартные изделия | | | |
| | | 10 | | Гвозди 1.2×25 ГОСТ 4028-63* | 24 | 24 | |
| | | | | Переменные данные для варианта | | | |
| | | | | Детали поз. 7,8,9,10 отсутствуют | | | |

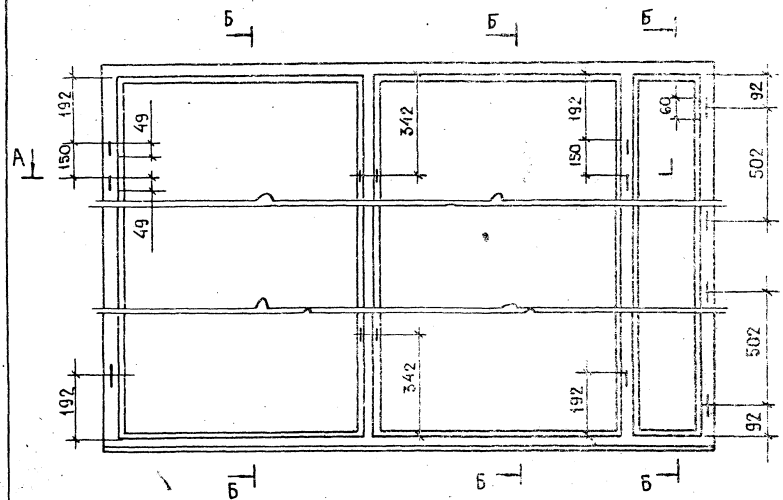


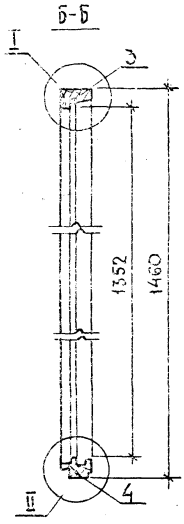


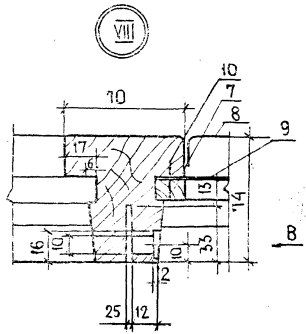


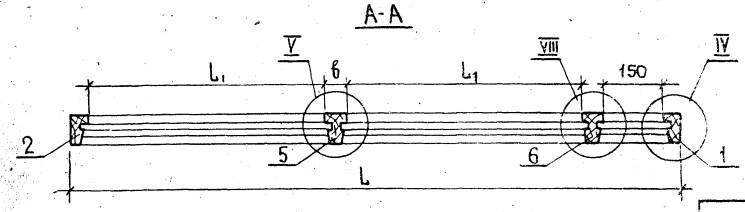


1. Узлы I, II, IV и вид „В" см. черт. 1.136.5-20.01.01.000 СБ, лист 2; узел V см. черт. 1.136.5-20.02.01.000 СБ

| Обозначение | Марка | L | L₁ | В | Объем, м³ в чистоте |
|---|---|---|---|---|---|
| 1.136.5-20.05.01.000 | ОСП 15-18 | 1770 | 685 | 70 | 0,0421 |
| -01 | ОСП 15-21 | 2070 | 840 | 60 | 0,0424 |

| | | | | | | | |
|---|---|---|---|---|---|---|---|
| | | | | 1.136.5-20 .05.01.000 СБ | | | |
| | | | | Коробка Сборочный чертеж | Стадия | Масса | Масштаб |
| | | | | | Р | | 1:10 |
| | | | | | Лист | Листов 1 | |
| Гип | Степнов | | 1.02.92 | | ЦНИИЭП жилища | | |
| Пров | Мирошников | | 1.02.92 | | | | |
| Разраб | Шумилова | | 1.02.92 | | | | |

Инв № подл. | Подпись и дата | Взам. инв. №

| Инв. № подл. | Подпись и дата | Взам. инв. № |
|---|---|---|
| | | |

| Формат | Зона | Поз. | Обозначение | Наименование | Кол. на испол. 1.136.5-20.06.00.000- | | Примечание |
|---|---|---|---|---|---|---|---|
| | | | | | – | 01 | |
| | | | | Документация | | | |
| | | | 1.136.5-20.06.00.000 СБ | Сборочный чертеж | X | X | |
| | | | 1.136.5-20.00.00.000 ПЗ | Пояснительная записка | X | X | |
| | | | | Сборочные единицы | | | |
| 11 | 1 | | 1.136.5-20.06.01.000 | Коробка | 1 | | |
| | | | -01 | | | 1 | |
| 11 | 2 | | 1.136.5-20.06.02.000 | Полотно | 1 | | |
| | | | | Марка | БСП 22-15 | БСП 22-9 | |

| | | | | 1.136.5-20.06.00.000 | | | |
|---|---|---|---|---|---|---|---|
| | | | | Дверь балконная | Стадия | Лист | Листов |
| Гип | Степнов | | 3.02.87 | | Р | 1 | 2 |
| Пров. | Мокроусов | | 3.02.87 | | ЦНИИЭП жилища | | |
| Разраб. | Шумилова | | 1.02.87 | | | | |

| Инв. № подл. | Подпись и дата | Взам. инв. № |
|---|---|---|
| | | |

| Формат | Зона | Поз. | Обозначение | Наименование | Кол. на испол. 1.136.5-20.06.00.000- | | Примечание |
|---|---|---|---|---|---|---|---|
| | | | | | – | 01 | |
| 11 | | 2 | 1.136.5-20.06.02.000-01 | Полотно | | 1 | |
| | | | | Стандартные изделия | | | |
| | | 4 | | Петли П62-100-1 ГОСТ 5088-78 | 3 | 3 | |
| | | 5 | | Завертка ЗР2-1 ГОСТ 5090-79 | 3 | 3 | |
| | | 6 | | Шуруп А4×25 ГОСТ 1145-80 | 18 | 18 | |
| | | | | Ручка РС80 ГОСТ 5087-80 | 1 | 1 | |

| | | |
|---|---|---|
| 1.136.5-20.06.00.000 | Лист | |
| | 2 | |



17957-54

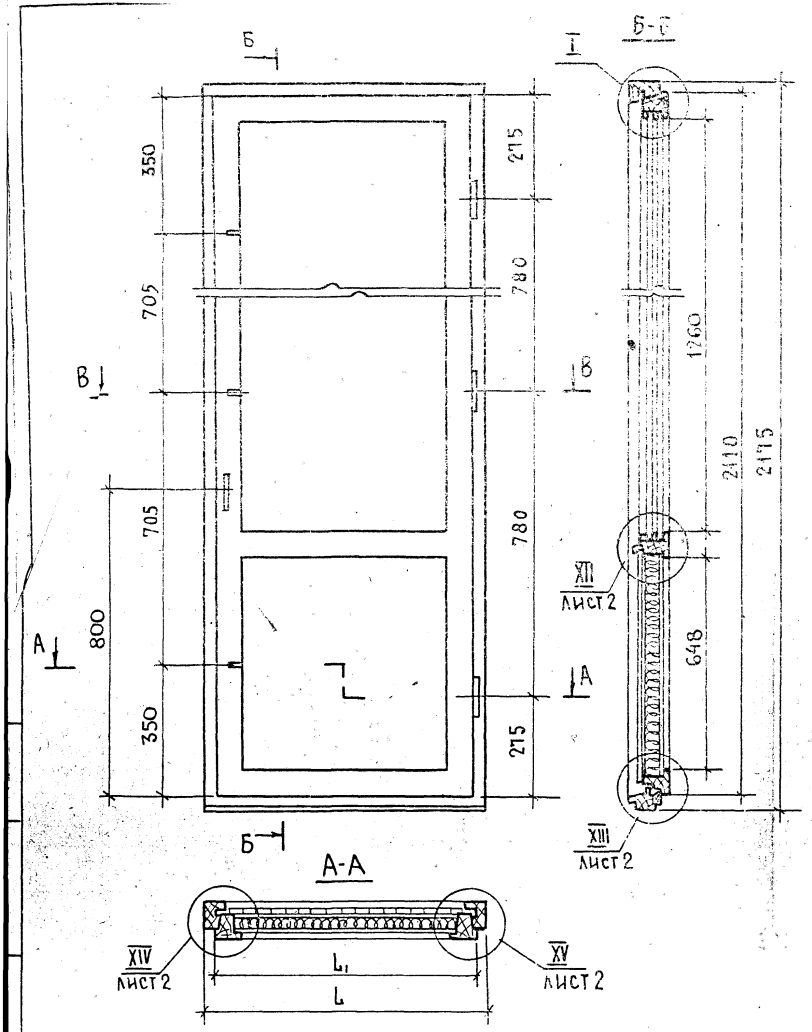


| Обозначение | Марка | L | $L_1$ | Объем, м³ в чистоте |
|---|---|---|---|---|
| 1.136.5-20.06.00.000 | БСП 22-7,5 | 720 | 660 | 0,0623 |
| -01 | БСП 22-9 | 870 | 810 | 0,0672 |

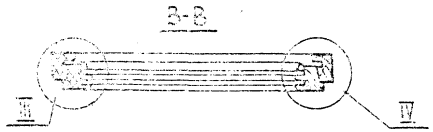


Узел I, III, IV см. черт. 1.136.5-20.01.00.000 СБ, лист 2

| | | | | | |
|---|---|---|---|---|---|
| | | | | 1.136.5-20.06.00.000 СБ | |
| | | | | Дверь балконная Сборочный чертеж | Стадия: Р; Масса: ; Масштаб: 1:10; Лист 1; Листов 2 |
| ГИП | Степное | | 3.01.86 | | |
| Провер. | Макроусов | | 3.01.86 | | ЦНИИЭП жилища |
| Разраб. | Шумилова | | 3.01.86 | | |

XII

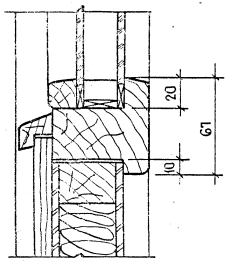


XIV

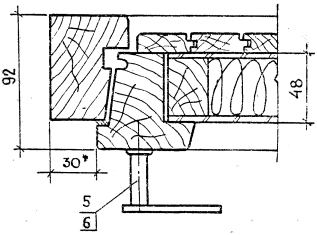


XV

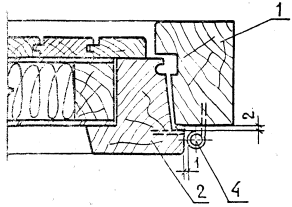


XIII

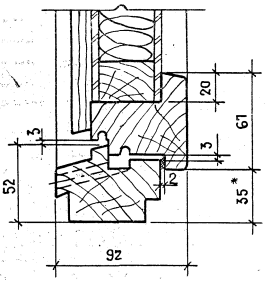


1* Размеры для справок

| Инв N° подл. | Подпись и дата | Взам. инв N° |
|---|---|---|
| | | |

| Формат | Зона | Поз. | Обозначение | Наименование | Кол. на испол. 1.136.5-20.06.01.000- | | Примечание |
|---|---|---|---|---|---|---|---|
| | | | | | - | 01 | |
| | | | | Документация | | | |
| | | | 1.136.5-20.06.01.000 СБ | Сборочный чертеж | X | X | |
| | | | | Детали | | | |
| | | | | Древесина хвойная ГОСТ 24454-80 | | | |
| | | 1 | 1.136.5-20.06.01.001 | Брусок 2175×74×55 | 1 | 1 | |
| | | | | | | | |
| | | | | | | | |
| | | | | Марка | БСП22-7,5 | БСП22-9 | |

| | | | | | |
|---|---|---|---|---|---|
| | | | | 1.136.5-20.06.01.000 | |
| | | | | Коробка | Стадия: Р; Лист: 1; Листов: 2 |
| ГИП | Степнов | | | | ЦНИИЭП жилища |
| Пров. | Мокроусов | | | | |
| Разраб. | Шумилова | | | | |

| Инв N° подл. | Подпись и дата | Взам. инв N° |
|---|---|---|
| | | |

| Формат | Зона | Поз. | Обозначение | Наименование | Кол. на испол. 1.136.5-20.06.01.000- | | Примечание |
|---|---|---|---|---|---|---|---|
| | | | | | - | 01 | |
| Б4 | | 2 | 1.136.5-20.06.01.001-01 | Брусок 2175×74×55 | 1 | 1 | |
| | | | | | | | |
| | | | | | | | |
| Б4 | | 3 | 1.136.5-20.06.01.002 | Брусок 720×74×55 | 1 | | |
| | | | -01 | 870×74×55 | | 1 | |
| | | | | | | | |
| | | | | | | | |
| Б4 | | 4 | 1.136.5-20.06.01.003 | Брусок 720×74×52 | 1 | | |
| | | | -01 | 870×74×52 | | 1 | |
| | | | | | | | |
| | | | | | | | |
| | | | | | |

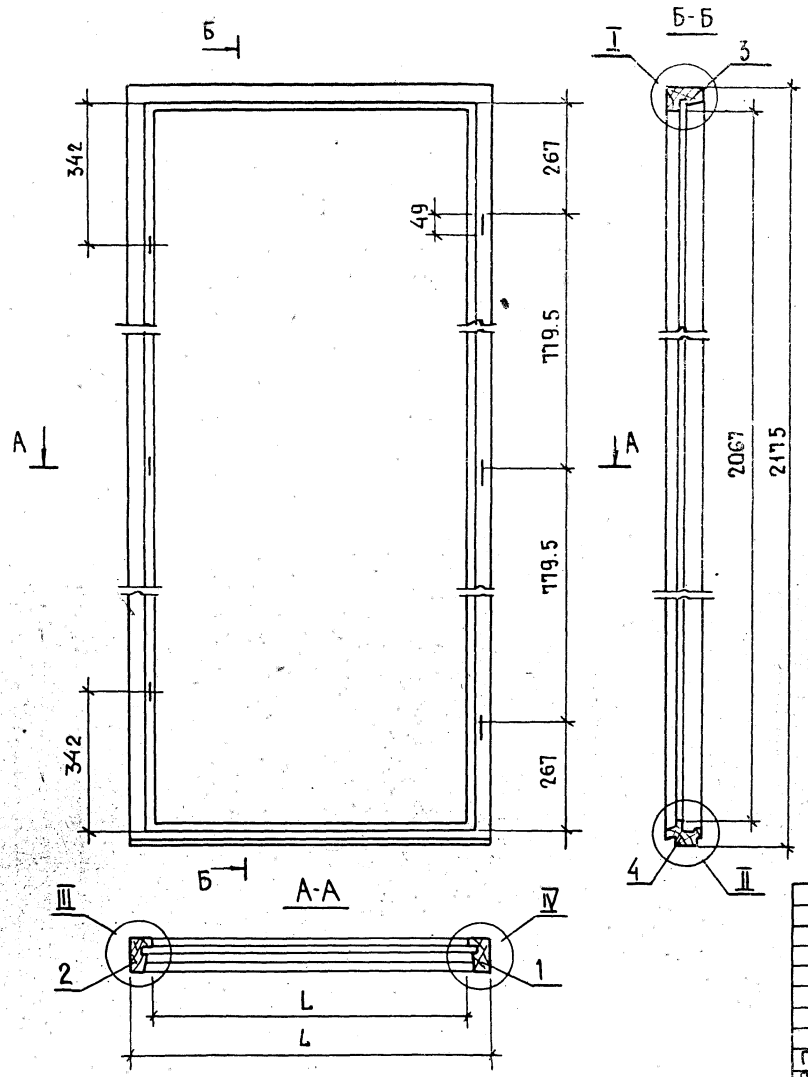


| Обозначение | Марка | L | L1 | объем, м³, в чистоте |
|---|---|---|---|---|
| 1.136.5-20.06.01.000 | БСП 22-7.5 | 720 | 610 | 0,0235 |
| -01 | БСП 22-9 | 870 | 760 | 0.0246 |

Узлы I, II, III, IV- см. черт 1.136.5-20.01.000 СБ, лист 2.

| | | | |
|---|---|---|---|
| | | 1.136.5-20.06.01.000 СБ | |
| | | Коробка Сборочный чертеж | Стадия: Р; Масса: ; Масштаб: 1:10 |
| | | | Лист 1 Листов 1 |
| ГИП | Степнов | 13.02.80 | ЦНИИЭП жилища |
| Пров. | Макроусов | 13.02.80 | |
| Разраб. | Шумилова | 11.02.80 | |

Инв. № подл. | Подпись и дата | Взам. инв. №

| Формат | Зона | Поз. | Обозначение | Наименование | Кол. на испол. 1.136.5-20.06.02.000- | | | | | | | | | Примечания |
|---|---|---|---|---|---|---|---|---|---|---|---|---|---|---|
| | | | | | - | 01 | | | | | | | | |
| | | | | Документация | | | | | | | | | | |
| | | * | 1.136.5-20.06.02.000СБ | Сборочный чертеж | х | х | | | | | | | | 12;12 |
| | | | | Сборочные единицы | | | | | | | | | | |
| Б4 | | 1 | 1.136.5-20.06.02.100 | Рамка | 1 | | | | | | | | | |
| | | | -01 | Рамка | | 1 | | | | | | | | |
| Б4 | | 2 | 1.136.5-20.06.02.200 | Заглушка | 1 | | | | | | | | | |
| | | | -01 | Заглушка | | 1 | | | | | | | | |
| | | | | Детали | | | | | | | | | | |
| | | | | Марка | БСП 22-1.5 | БСП 22-9 | | | | | | | | |

| | | | | 1.136.5-20.06.02.000 | | | |
|---|---|---|---|---|---|---|---|
| | | | | Полотно | Стадия | Лист | Листов |
| | | | | | Р | 1 | 6 |
| ГИП | Степнов | | 3.02.82 | | ЦНИИЭП жилища | | |
| Пров. | Макроусов | | 2.12.81 | | | | |
| Разраб. | Шумилова | | 1.02.82 | | | | |

Инв.№ подл. | Подпись и дата | Взам. инв.№

| Формат | Зона | Поз. | Обозначение | Наименование | Кол. на испол. 1.136.5-20.06.02.000- | | | | | | | | | Примечание |
|---|---|---|---|---|---|---|---|---|---|---|---|---|---|---|
| | | | | | - | 01 | | | | | | | | |
| | | | | Древесина хвойная ГОСТ 24454-80 | | | | | | | | | | |
| Б4 | | 3 | 1.136.5-20.06.02.101 | Брусок 2109×67×67 | 1 | 1 | | | | | | | | |
| Б4 | | 4 | 1.136.5-20.06.02.102 | Брусок 2109×67×67 | 1 | 1 | | | | | | | | |
| Б4 | | 5 | 1.136.5-20.06.02.103 | Брусок 660×67×67 | 1 | | | | | | | | | |
| | | | -01 | 810×67×67 | | 1 | | | | | | | | |
| Б4 | | 6 | 1.136.5-20.06.02.104 | Брусок 660×67×67 | 1 | | | | | | | | | |
| | | | -01 | 810×67×67 | | 1 | | | | | | | | |
| Б4 | | 7 | 1.136.5-20.06.02.105 | Брусок 660×67×67 | 1 | | | | | | | | | |
| | | | -01 | 810×67×67 | | 1 | | | | | | | | |
| Б4 | | 8 | 1.136.5-20.06.02.201 | Брусок 618×40×28 | 2 | 2 | | | | | | | | |
| | | | -01 | 565×40×28 | 2 | | | | | | | | | |
| | | | -02 | 715×40×28 | | 2 | | | | | | | | |

| Инв N° подл. | Подпись и дата | Взам. инв N |
|---|---|---|
| | | |

| Формат | Зона | Поз. | Обозначение | Наименование | Кол. на испол. 1.136.5-20.06.02.000- | | Примечан. |
|---|---|---|---|---|---|---|---|
| | | | | | - | 01 | |
| Б4 | | 9 | 1.136.5-20.00.00.001 | Штапик 1300×20×20 | 2 | 2 | |
| | | | -01 | Штапик 566×20×20 | 2 | | |
| | | | -02 | Штапик 716×20×20 | | 2 | |
| Б4 | | 10 | 1.136.5-20.00.00.002 | Брусок 513×24×23 | 1 | | |
| | | | -01 | Брусок 723×24×23 | | 1 | |
| Б4 | | 11 | | Обшивка тип 2 ГОСТ 8242-75 | | | |
| | | | 1.136.5-20.06.02.204 | 720×45×13 | 15 | 18 | |
| Б4 | | 12 | 1.136.5-20.00.00.003 | Прокладка распорная 50×20×5 | 2 | 2 | |
| Б4 | | 13 | -01 | Прокладка опорная 100×20×5 | 2 | 2 | |



| Инв N° подл. | Подпись и дата | Взам. инв N |
|---|---|---|
| | | |

| Формат | Зона | Поз. | Обозначение | Наименование | Кол. на испол. 1.136.5-20.06.02.000- | | Примечан. |
|---|---|---|---|---|---|---|---|
| | | | | | - | 01 | |
| Б4 | | 14 | 1.136.5-20.00.00.004 | Прокладка ветровая фиксирующая 50×15×4 | 24 | 24 | |
| Б4 | | 15 | 1.136.5-20.00.00.005 | Прокладка полиуретановая ГОСТ 10174-72 | 6.4 | 6.7 | м. пог. |
| Б4 | | 16 | 1.136.5-20.06.02.203 | Облицовка | | | |
| | | | | Плита древесноволокнистая Т-400 ГОСТ 4598-74 | | | |
| | | | | 686×564×4 | 2 | | |
| | | | | 686×714×4 | | 2 | |
| | | | | Пергамин ГОСТ 2697-72 | | | |
| Б4 | | 17 | 1.136.5-20.06.02.205 | 715×600 | 1 | | |
| | | | -01 | 715×720 | | 1 | |



17357 60

| Формат | Зона | Поз. | Обозначение | Наименование | Кол. на исполн. 1.136.5-20.06.02.000- | | | | | | | | | | Примечание |
|---|---|---|---|---|---|---|---|---|---|---|---|---|---|---|---|
| | | | | | – | 01 | | | | | | | | | |
| 64 | | 18 | 1.136.5-20.06.02.202 | Наполнение | | | | | | | | | | | |
| | | | | Полужесткая минера- | | | | | | | | | | | |
| | | | | ловатная плита | | | | | | | | | | | |
| | | | | на синтетическом | | | | | | | | | | | |
| | | | | связующем | | | | | | | | | | | |
| | | | | ГОСТ 9573-72 | | | | | | | | | | | |
| | | | | 630 × 508 × 40 | 1 | | | | | | | | | | |
| | | | | 630 × 658 × 40 | | 1 | | | | | | | | | |
| | | | | | | | | | | | | | | | |
| | | | | Стандартные | | | | | | | | | | | |
| | | | | изделия | | | | | | | | | | | |
| | | | | | | | | | | | | | | | |
| | | 19 | | Стеклопакет | | | | | | | | | | | |
| | | | | Однокамерный СПК-1 | | | | | | | | | | | |
| | | | | $\frac{5-5}{15}$ стекло оконное | | | | | | | | | | | |
| | | | | ГОСТ 24866-81 | | | | | | | | | | | |
| | | | | 1290 × 550 × 5 | 1 | | | | | | | | | | |
| | | | | 1290 × 700 × 5 | | 1 | | | | | | | | | |



| Инв № подл | Подпись и дата | Взам. инв № |
|---|---|---|
| | | |

| Формат | Зона | Поз. | Обозначение | Наименование | Кол. на исполн. 1.136.5-20.06.02.000- | | | | | | | | | | Примечан. |
|---|---|---|---|---|---|---|---|---|---|---|---|---|---|---|---|
| | | | | | – | 01 | | | | | | | | | |
| | | | | | | | | | | | | | | | |
| | | | | | | | | | | | | | | | |
| | | | | | | | | | | | | | | | |
| | | 20 | | Нагель Н60 | | | | | | | | | | | |
| | | | | ГОСТ 17585-72 | 6 | 6 | | | | | | | | | |
| | | | | | | | | | | | | | | | |
| | | 21 | | Угольник УГ-75-2 | | | | | | | | | | | |
| | | | | ГОСТ 5090-78 | 4 | 4 | | | | | | | | | |
| | | | | | | | | | | | | | | | |
| | | 22 | | Шуруп А3×25 | | | | | | | | | | | |
| | | | | ГОСТ 1145-80 | 20 | 20 | | | | | | | | | |
| | | | | | | | | | | | | | | | |
| | | | | Гвозди ГОСТ 4028-63* | | | | | | | | | | | |
| | | 23 | | 1.4 × 40 | 20 | 22 | | | | | | | | | |
| | | 24 | | 1.4 × 30 | 28 | 34 | | | | | | | | | |
| | | 25 | | 1.0 × 15 | 16 | 16 | | | | | | | | | |
| | | | | | | | | | | | | | | | |
| | | | | | | | | | | | | | | | |
| | | | | | | | | | | | | | | | |



17957 61

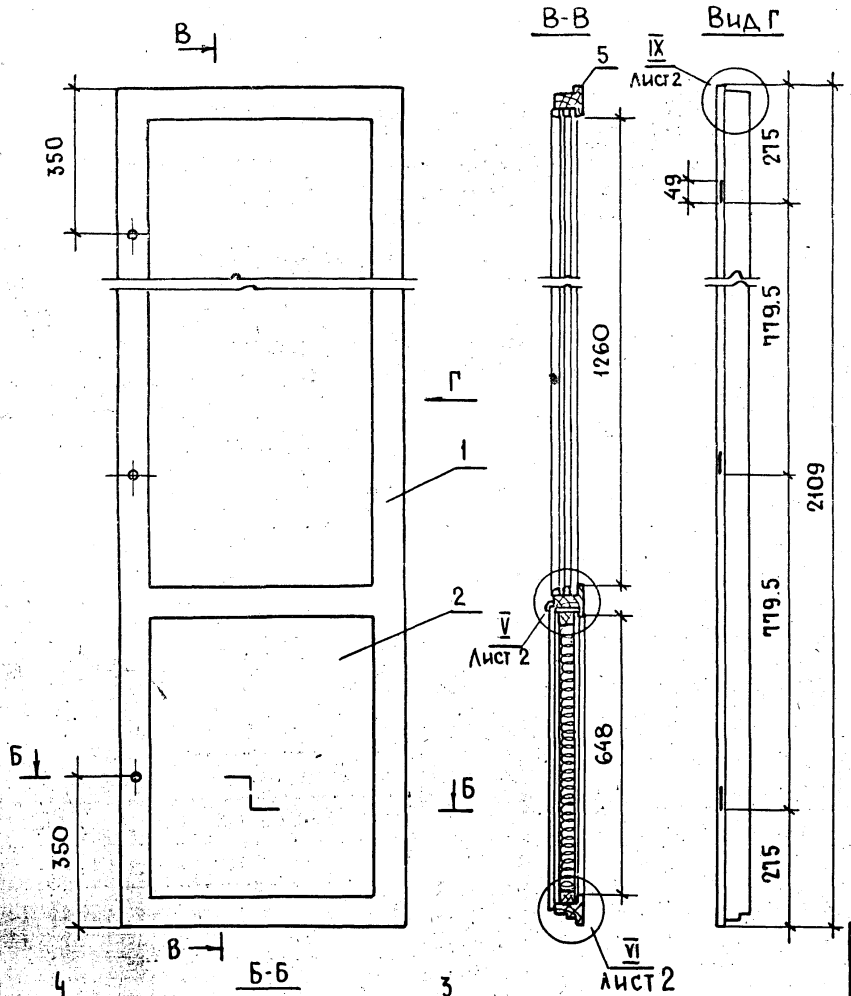


| Обозначение | Марка | L | $L_1$ | Объем, $м^3$, в чистоте |
|---|---|---|---|---|
| 1.136.5-20.06.02.000 | БСП 22-7.5 | 660 | 526 | 0,0388 |
| - 01 | БСП 22-9 | 810 | 676 | 0,0426 |

| | | | |
|---|---|---|---|
| ГИП | Степнов | | 3.02.92 |
| Пров. | Мокроусов | | 2.02.92 |
| Разраб | Шумилова | | 1.02.92 |

1.136.5 - 20 . 06.02.000 СБ

Полотно
Сборочный чертеж

| Стадия | Масса | Масштаб |
|---|---|---|
| Р | | 1:10 |
| Лист 1 | Листов 2 | |

ЦНИИЭП жилища

Инв. N подл. | Подпись и дата | Взам. инв. N

17957 62

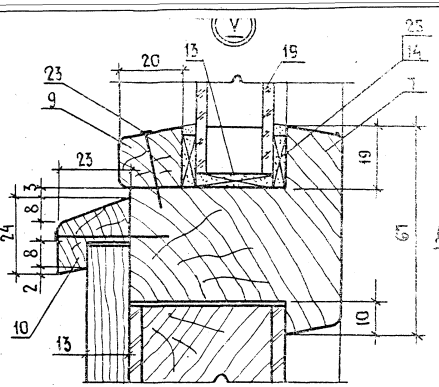


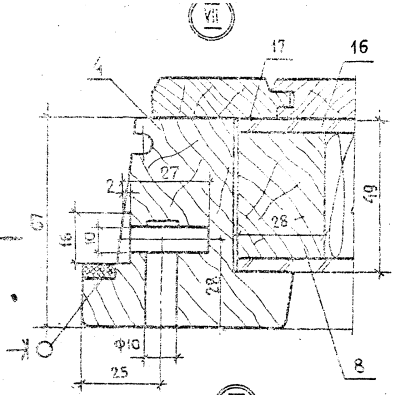


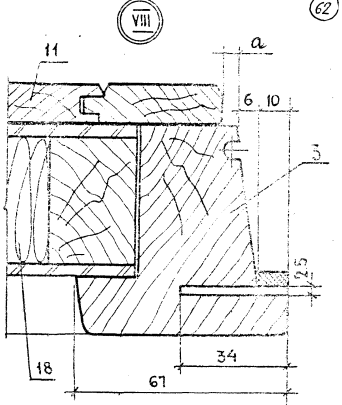


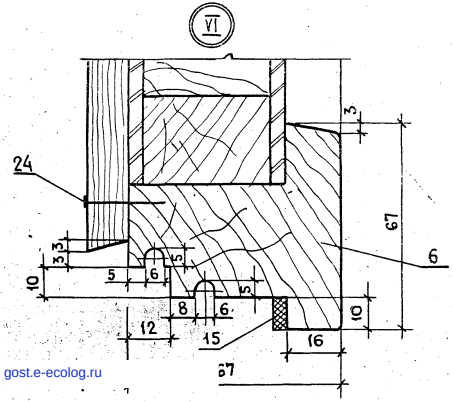


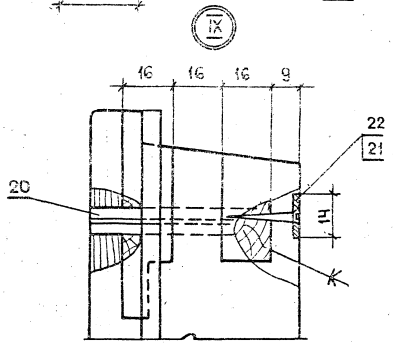


| Обозначение | Марка | a |
|---|---|---|
| 1.136.5-20.06.02.000 | БСП 22-7.5 | 14 |
| -01 | БСП 22-9 | 29 |

Вид „Д" см. черт 1.136.5-20.01.02.000 СБ, лист 2

| 1.136.5-20.06.02.000 СБ | Лист 2 |
|---|---|

gost.e-ecolog.ru