ТИПОВАЯ ДОКУМЕНТАЦИЯ НА СТРОИТЕЛЬНЫЕ СИСТЕМЫ И ИЗДЕЛИЯ ЗДАНИЙ И СООРУЖЕНИЙ

СЕРИЯ 1.136.5-18

ОКНА И БАЛКОННЫЕ ДВЕРИ ДЕРЕВЯННЫЕ СО СТЕКЛОПАКЕТАМИ И СТЕКЛАМИ ДЛЯ ЖИЛЫХ ЗДАНИЙ

17663
ЦЕНА 3-84

gost.e-ecolog.ru

ЦЕНТРАЛЬНЫЙ ИНСТИТУТ ТИПОВОГО ПРОЕКТИРОВАНИЯ
ГОССТРОЯ СССР

Москва, А-445, Смольная ул., 22

Сдано в печать 11 1982 года

Заказ № 1756 Тираж 2550 экз.

ТИПОВАЯ ДОКУМЕНТАЦИЯ НА СТРОИТЕЛЬНЫЕ СИСТЕМЫ И ИЗДЕЛИЯ ЗДАНИЙ И СООРУЖЕНИЙ

СЕРИЯ 1.136.5-18

ОКНА И БАЛКОННЫЕ ДВЕРИ ДЕРЕВЯННЫЕ СО СТЕКЛОПАКЕТАМИ И СТЕКЛАМИ ДЛЯ ЖИЛЫХ ЗДАНИЙ

Разработаны ЦНИИЭП жилища

Руководитель отделения проектных работ А. Криппа

Гл. инженер отделения проектных работ Н. Дыховичная

Начальник отдела № 24 Л. Балановский

Гл. инженер проекта отдела № 24 Ю. Степнов

Утверждены и введены в действие Госкомитетом по гражданскому строительству и архитектуре при Госстрое СССР с 01.01.82 г.

Приказ № 348 от 16.12.81 г.

Обозначение	Наименование	Стр.
	Содержание	2 - 3
1.136.5 - 18. 00. 00.000 ПЗ	Пояснительная записка	4 - 6
1.136.5 - 18. 01. 00 000	Блок оконный.	7
1.136.5 - 18. 01. 00 000СБ	—"— Сборочный чертеж	8 - 9
1.136.5 - 18. 01. 01. 000	Коробка.	10
1.136.5 - 18. 01. 01. 000СБ	—"— Сборочный чертеж	11
1.136.5 - 18. 01. 01 100	Рамка.	12
1.136.5 - 18. 01. 01. 100СБ	—"— Сборочный чертеж	13 - 14
1.136.5 - 18. 01. 01. 200	Рамка.	15
1.136.5 - 18. 01. 01. 200СБ	—"— Сборочный чертеж	16 - 17
1.136.5 - 18. 01. 02 000	Створка.	18 - 20
1.136.5 - 18. 01. 02. 000СБ	—"— Сборочный чертеж	21 - 22
1.136.5 - 18. 01 02 000	Схема расположения прокладок	
	в стеклопакетах.	23
1.136.5 - 18. 01 03. 000	Створка.	24 - 26
1.136.5 - 18. 01. 03. 000СБ	Сборочный чертеж.	27 - 28
1.136.5 - 18. 02. 00. 000	Блок оконный	29
1.136.5 - 18. 02. 00. 000СБ	—"— Сборочный чертеж	30 - 31
1.136.5 - 18. 02. 01 000	Коробка.	32
1.136.5 - 18. 02. 01 000СБ	—"— Сборочный чертеж	33
1.136.5 - 18. 02. 01. 100	Рамка.	34
1.136.5 - 18. 02. 01. 100СБ	—"— Сборочный чертеж	35
1.136.5 - 18. 02. 01. 200	Рамка	36
1.136.5 - 18. 02. 01. 200СБ	—"— Сборочный чертеж	37
1.136.5 - 18. 02. 02. 000.	Створка.	38 - 39
1.136.5 - 18. 02. 02. 000СБ	—"— Сборочный чертеж	40
1.136.5 - 18. 02. 03. 000	Створка.	41 - 42
1.136.5 - 18. 02. 03. 000СБ	—"— Сборочный чертеж	43
1.136.5 - 18. 03. 00. 000	Блок оконный.	44
1.136.5 - 18. 03. 00. 000СБ	—"— Сборочный чертеж	45 - 46
1.136.5 - 18. 03. 01. 000	Коробка.	47
1.136.5 - 18. 03. 01. 000СБ	—"— Сборочный чертеж	48
1.136.5 - 18. 03. 01. 100	Рамка.	49
1.136.5 - 18. 03. 01 100СБ	—"— Сборочный чертеж	50
1.136.5 - 18. 03. 01. 200	Рамка.	51
1.136.5 - 18. 03. 01. 200СБ	—"— Сборочный чертеж	52
1.136.5 - 18. 03. 02. 000	Створка.	53 - 54
1.136.5 - 18. 03. 02. 000СБ	—"— Сборочный чертеж	55
1.136.5 - 18. 03. 03. 000	Створка.	56 - 57
1.136.5 - 18. 03. 03. 000СБ	—"— Сборочный чертеж	58
1.136.5 - 18. 04. 00. 000	Блок оконный.	59
1.136.5 - 18. 04. 00. 000СБ	—"— Сборочный чертеж	60 - 61
1.136.5 - 18. 04. 01. 000	Коробка.	62
1.136.5 - 18. 04. 01. 000СБ	—"— Сборочный чертеж	63
1.136.5 - 18. 04. 01. 100	Рамка.	64 - 65
1.136.5 - 18. 04. 01. 100СБ	—"— Сборочный чертеж	66
1.136.5 - 18. 04. 01. 200.	Рамка.	67
1.136.5 - 18. 04. 01. 200СБ	—"— Сборочный чертеж	68
1.136.5 - 18. 04. 02. 000	Клапан.	69

Инв № подл. | Подпись и дата | Взам. инв. №

Обозначение	Наименование	Стр.
1.136.5-18. 04.02.000СБ	Клапан. Сборочный чертеж	70
1.136.5-18. 04.02.002	Ручка.	71
1.136.5-18. 04.03.000	Клапан.	72
1.136.5-18. 04.03.000СБ	—"— Сборочный чертеж.	73
1.136.5-18. 05.00.000	Блок оконный.	74
1.136.5-18. 05.00.000СБ	—"— Сборочный чертеж	75
1.136.5-18. 05.01.000	Коробка.	76
1.136.5-18. 05.01.000СБ	—"— Сборочный чертеж	77
1.136.5-18. 05.01.100	Рамка.	78-79
1.136.5-18. 05.01.100СБ	—"— Сборочный чертеж	80
1.136.5-18. 05.01.200	Рамка.	81
1.136.5-18. 05.01.200СБ	—"— Сборочный чертеж	82
1.136.5-18. 06.00.000	Дверь балконная.	83
1.136.5-18. 06.00.000СБ	—"— Сборочный чертеж	84-85
1.136.5-18. 06.01.000	Коробка.	86
1.136.5-18. 06.01.000СБ	—"— Сборочный чертеж	87
1.136.5-18. 06.01.100	Рамка.	88
1.136.5-18. 06.01.100СБ	—"— Сборочный чертеж	89
1.136.5-18. 06.01.200	Рамка.	90
1.136.5-18. 06.01.200СБ	—"— Сборочный чертеж	91
1.136.5-18. 06.02.000	Полотно.	92-94
1.136.5-18. 06.02.000СБ	—"— Сборочный чертеж	95-96
1.136.5-18. 06.03.000	Полотно.	97-98
1.136.5-18. 06.03.000СБ	—"— Сборочный чертеж	99

В настоящий выпуск включены рабочие чертежи окон и балконных дверей деревянных, разработанные в соответствии с новым государственным стандартом ГОСТ 24699 - 81. „Окна и балконные двери деревянные со стеклопакетами и стеклами для жилых и общественных зданий", утвержденные постановлением Государственного Комитета СССР по делам строительства от 3 февраля 1981 г. за № 10.

Содержащиеся в выпуске рабочие чертежи окон и балконных дверей деревянных со стеклопакетами и стеклами предназначены для применения при проектировании жилых зданий и производства этих изделий деревообрабатывающими предприятиями.

В выпуске принята следующая структура обозначения (маркировка) окон и балконных дверей. В основной надписи наименование изделия пишется обозначение изделия по ГОСТ 16289-80, а в обозначение документа:

X XXX - XX XX. XX. XXX

- серия выпуска
- обозначение рисунка изделия
- обозначение узлов и деталей изделия

В состав выпуска не вошли окна и балконные двери левого исполнения (одностворные окна и балконные двери) и негативного изображения (окна многостворные с несимметричным рисунком)

				1.136.5-18.00.00.000ПЗ		
ГИП	Степнов		9.04.81	Пояснительная записка	Стадия: Р	Лист: 1	Листов: 5
Пров	Мокроусов		8.04.81		ЦНИИЭПжилища	
Разраб.	Степнов		8.04.81			

Инв. № подл. | Подпись и дата | Взам. инв. №

Конструкция, форма и основные размеры окон и балконных дверей должны соответствовать новому ГОСТу 24699-81.

В окнах марки ОРСП 15-12, ОРСП 15-13,5, ОРСП 15-15, ОРСП 15-18 и ОРСП 15-21 применяются наружные и внутренние клапаны для проветривания помещений.

Наружные створки и полотна окон и балконных дверей, для обеспечения снятия с петель, должны быть навешены на врезные петли с вынимающимися стержнями по ГОСТ 5089-78 и 17585-72.

Внутренние створки окон высотой более 1350 мм и шириной более 600 мм; высотой более 1000 мм и шириной более 850 мм, а также полотна балконных дверей должны быть навешаны на 3 петли.

Расположение и установка приборов в окнах и балконных дверях показаны в рабочих чертежах данного выпуска.

Концевые угловые соединения створок следует дополнительно крепить металлическими уголками по ГОСТ 5091-78.

Для уплотнения притворов должны применяться пенополиуретановые уплотняющие прокладки по ГОСТ 10174-72 или другие прокладки, указанные в нормативных документах.

Установку прокладок следует производить после законченной отделки и просушки изделий.

Остекление внешних створок изделий производится на замазке, наносимой с обоих сторон стекла, или на эластичных прокладках, обеспечивающих водо- и воздухонепроницаемость по периметру остекления с дополнительным креплением стекла раскладками. Применяемая замазка по ТУ21-29-91-80.

Стекло, применяемое для остекления внешних створок окон и балконных дверей, должно соответствовать ГОСТ 111-78.

Инв. № подл. | Подпись и дата | Взам. инв. №

Толщина стекла уточняется расчетом с учетом ветровых нагрузок в районе строительства в соответствии с инструкцией Госстроя СССР СН 481-75.

Для остекления внутренних створок окон и балконных дверей жилых зданий следует применять клееные однокамерные стеклопакеты по ГОСТ 24866-81. Толщина воздушной прослойки в стеклопакете должна быть в пределах 12±18 мм. Последовательность выполнения операций при монтаже стеклопакетов и расположения опорных, распорных и ветровых фиксирующих прокладок приведены на листе 23. Монтаж стеклопакетов и выбор материалов для прокладок следует выполнять в соответствии с руководством по применению стеклопакетов в гражданском строительстве.

Отклонения от номинальных размеров деталей шиповых соединений и сборочных единиц устанавливаются в соответствии с требованиями ГОСТ 6449-76 и приведены в приложении общих технических условий ГОСТ 23166-78.

Шероховатость древесины лицевых поверхностей окон и балконных дверей должна быть по ГОСТ 7016-75.

В отделке окон и балконных дверей должны быть использованы атмосферостойкие лакокрасочные материалы по ГОСТ 9825-73, а качество покрытия ими по ГОСТ 15140-78.

Окна и балконные двери должны поставляться потребителями в полной заводской готовности: законченное отделочное покрытие, не требующее дополнительных работ на строительной площадке,

установленные приборы, стекла и уплотняющие прокладки.

Приборы и части приборов, выступающие за габариты изделий, должны быть упакованы в отдельную тару и поставляться в комплекте с изделием.

Металлические изделия и крепежные детали должны применяться с антикоррозийным покрытием.

Все размеры на чертежах настоящего выпуска указаны в миллиметрах для неокрашенных изделий и деталей.

Установка и крепление окон и балконных дверей в проемах должны производиться согласно СН и П III-19-76.

Инв. № подл. | Подпись и дата | Взам. инв. №

Марка	Эскиз	Обозначение	Габаритные размеры в мм (H × L)	Объем древесины м³ в чистоте	Стр.
ОРСП 9 - 9	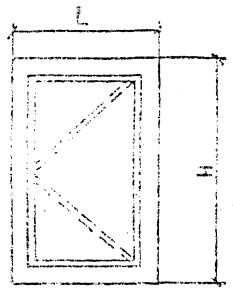	1.136.5-18.01.00.000	860×870	0,048	7-28
ОРСП 15-7,5А		-01	1460×720	0,063	
ОРСП 15-9А		-02	1460×870	0,067	
ОРСП 9 - 12	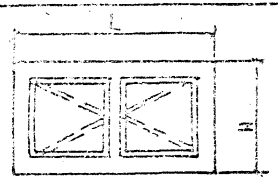	1.136.5-18.09.00.000	860×1170	0.0772	29-45
ОРСП 9-13,5		-01	860×1320	0.0818	
ОРСП 9 - 15		-02	860×1470	0.086	
ОРСП 15 - 6	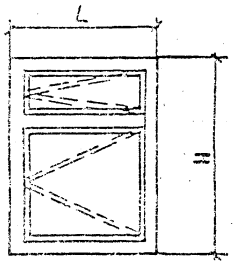	1.136.5-18.03.00.000	1460×570	0.0668	44-58
ОРСП 15-7,5		-01	1460×720	0.0764	
ОРСП 15-9		-02	1460×870	0. 084	
ОРСП 15 - 12	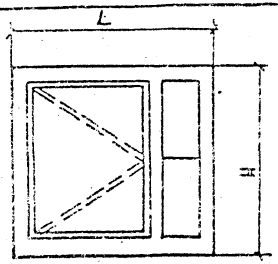	1.136.5.18.04.00.000	1460×1170	0.1042	59-73
ОРСП 15-13,5		-01	1460×1320	0.1093	
ОРСП 15 - 15		-02	1460×1470	0.1136	

Марка	Эскиз	Обозначение	Габаритные размеры в мм (H × L)	Объем древесины м³ в чистоте	Стр.
ОРСП 15 - 18	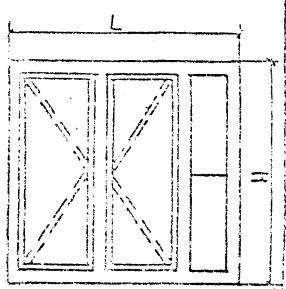	1.136.5-18.05.00.000	1460×1770	0,158	74-82
ОРСП 15 - 21		-01	1460×2070	0,165	
БРОП 22-7,5	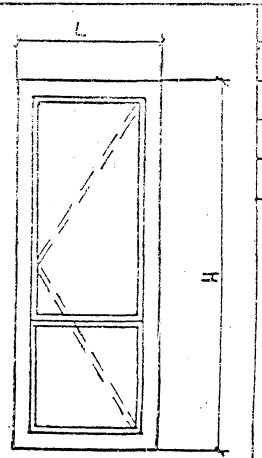	1.136.5-18.06.00.000	2175×720	0,096	83-90
БРОП 22-9		-01	2175×870	0,113	

1. Схемы изделий изображены со стороны квартиры.
2. Цифры в марке изделий обозначают размеры проемов в модулях.

Взам. инв. №

Подпись и дата

Инв. № подл.

Формат	Зона	Поз.	Обозначение	Наименование	Кол-во на испол. 1.136.5-18. 01.00.000- —	01	02	Примечание
				Документация				
								* 12, 12
*			1.136.5-18.01.00.000.СБ.рис.1	Сборочный чертеж	X			
			рис.2			X	X	
				Сборочные единицы				
11		1	1.136.5-18.01.01.000	Коробка	1			
			-02	Коробка		1		
			-03	Коробка			1	
11		2	1.136.5-18.01.02.000	Створка	1			
				Марка	ОРСП9-9	ОРСП15-7,5А	ОРСП15-9А	

				1.136.5-18.01.00.000	
ГИП	Степнов		10.08	Блок оконный	Стадия: Р; Лист: 1; Листов: 2
Пров	Рутто		9.01.86		ЦНИИЭП жилища
Разраб.	Мокроусов		9.01.86		

Инв.№ подл. | Подпись и дата | Взам. инв.№

Формат	Зона	Поз.	Обозначение	Наименование	Кол-во на испол. 01.00.000- —	01	02	Примечание
11			1.136.5-18.01.02.000 -09	Створка		1		
			-10	Створка			1	
11		3	1.136.5-18.01.03.000	Створка	1			
			-09	Створка		1		
			-10	Створка			1	
				Стандартные изделия				
		11		Петли ГОСТ 5088-78				
				ПВ4-90-1	4			
				ПВ2-100-1		5	5	
		12		Завертка ГОСТ 5090-79				
				ЗР2-1	2	2	2	
				ЗР2-2	2	2	2	
		13		Шуруп А4х25 ГОСТ 1145-80	24	24	24	

Рис.1

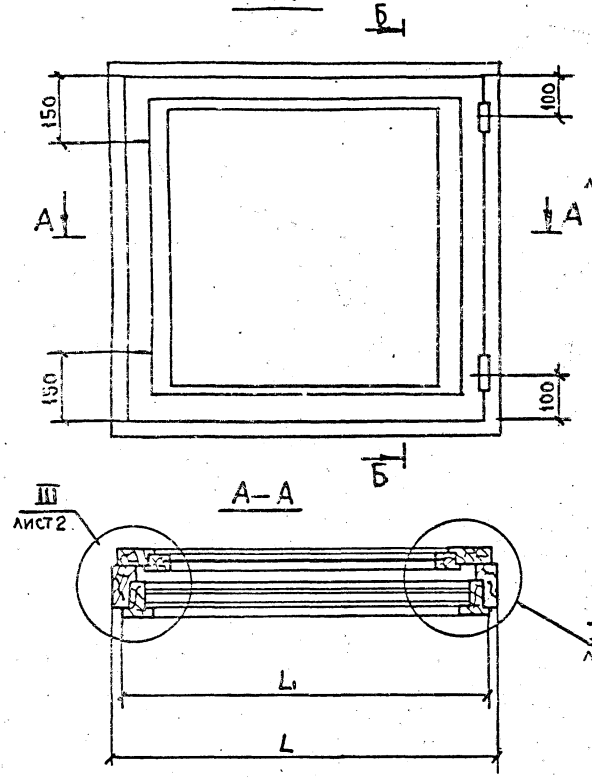

Рис. 2

ОСТАЛЬНОЕ СМ. РИС. 1

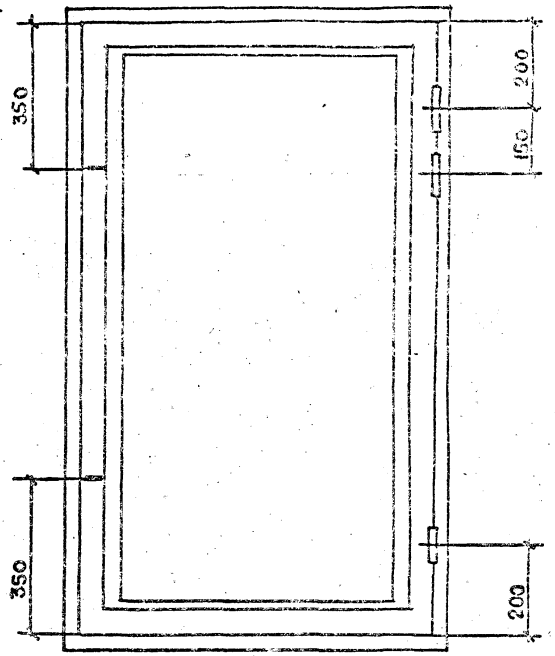

Обозначение	Марка	Рис.	H	H₁	L	L₁	Объем, м³ в чистоте
1.136.5-18.01.00.000	ОРСП 9-9	1	860	795	870	810	0.048
-01	ОРСП 15-7,5А	2	1460	1395	720	660	0.063
-02	ОРСП 15-9А	2	1460	1395	870	810	0.067

		1.136.5-18.01.00.000СБ	
		Блок оконный Сборочный чертеж	Стадия: Р; Масса: ; Масштаб: 1:10; Лист 1; Листов 2
ГИП	Степнов		19.04.81
Пров.	Рутто		9.07.81
Разраб	Мокроусов		8.07.81
			ЦНИИЭП жилища

Инв. № подл. | Подпись и дата | Взам. инв. №

I

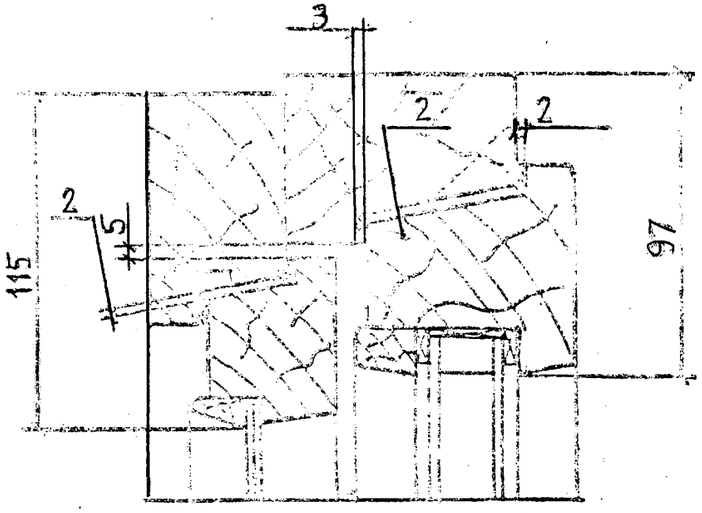
3
2
2
2
5
115
97

II

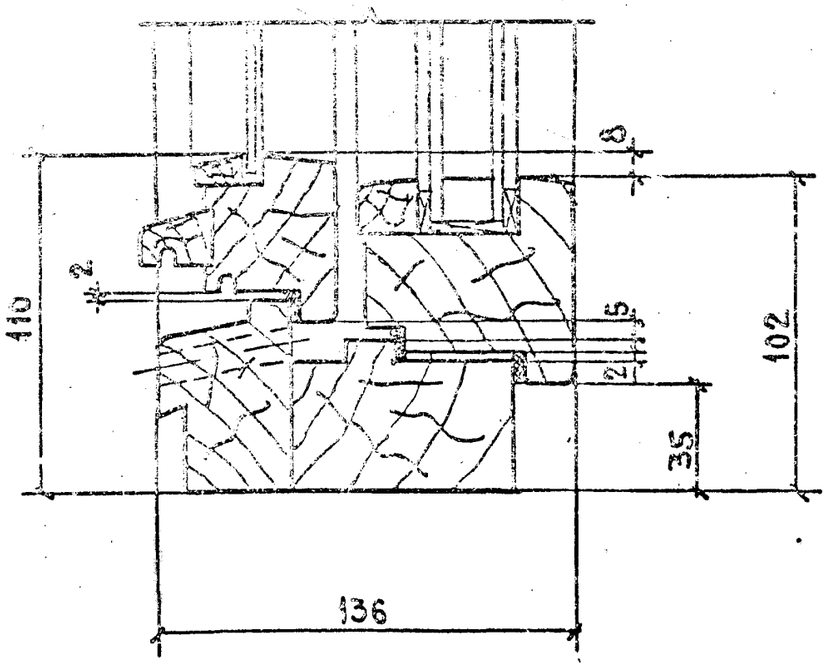
3
2
5
2
110
102
35
136

III

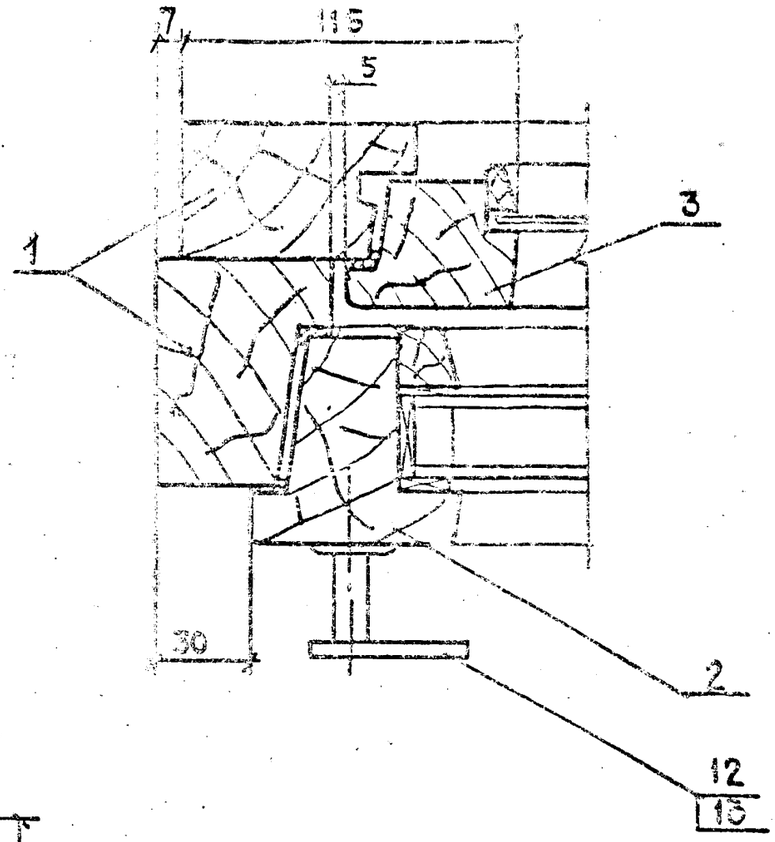
7
115
5
1
3
30
2
12
15

IV

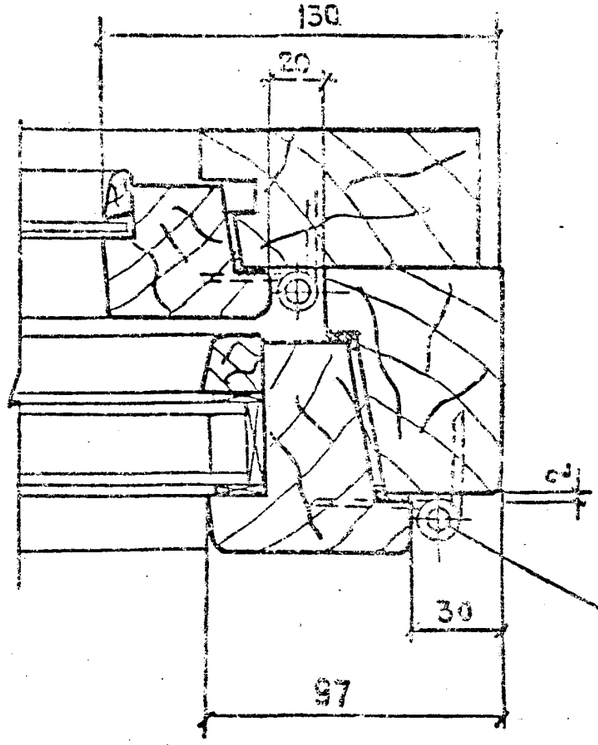
130
20
11
30
97

Инв.№ подл.	Подпись и дата	Взам. инв.№

Формат	Зона	Поз.	Обозначение	Наименование	Кол-во на испол. 1.136.5-18.01.01.000–										Примечание
					–	01	02								
				Документация											
А2			1.136.5-18.01.01.000СБ	Сборочный чертеж	Х	Х	Х								
				Сборочные единицы											
А1		1	1.136.5-18.01.01.100	Рамка	1										
			-01	Рамка		1									
			-02	Рамка			1								
				Марка	ОРСП9-9	ОРСП15-15А	ОРСП15-9А								

				1.136.5-18.01.01.000	
Гип	Степнов		10.04.91	Коробка	Стадия: Р; Лист: 1; Листов: 2
Пров.	Рутто		9.01.91		ЦНИИЭП жилища
Разраб.	Мокроусов		8.01.91		

Инв.№ подл.	Подпись и дата	Взам. инв.№

Формат	Зона	Поз.	Обозначение	Наименование	Кол-во на испол. 01.01.000–										Примечание
					–	01	02								
		2	1.136.5-18.01.01.200	Рамка	1										
			-01	Рамка		1									
			-02	Рамка			1								
		3	1.136.5-18.00.00.005.	Прокладка полиуре-											
				тановая ГОСТ 10174-72	303	393	423								п. м.
				Стандартные изделия											
		5		Гвозди К3.0х80											
				ГОСТ 4028-63*	10	10	10								

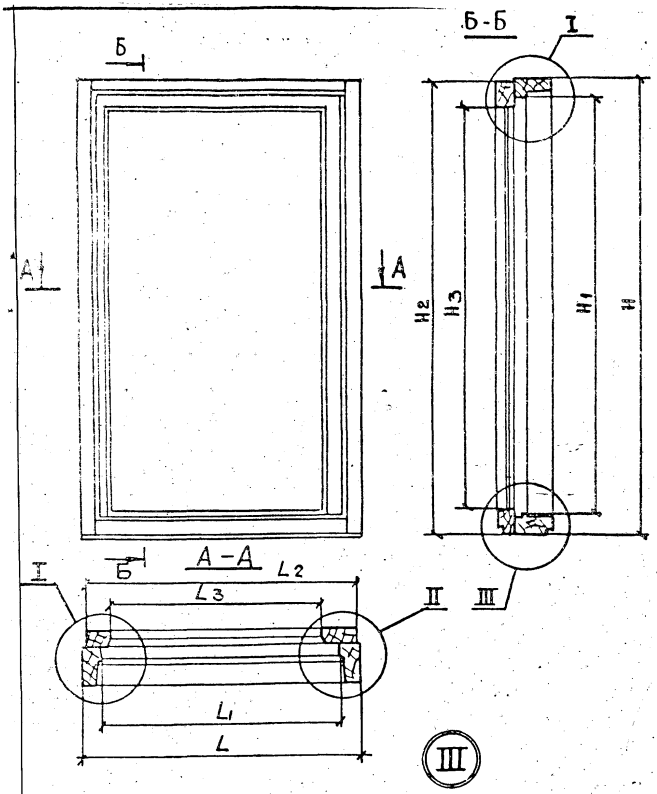

Обозначение	Марка	H	H_1	H_2	H_3	L	L_1	L_2	L_3	Объем, м³ в чистоте
1.136.5-18.01.01.000	ОРОП9-9	860	755	853	713	870	760	857	693	0,0251
-01	ОРОП15-7.5А	1460	1355	1453	1313	720	610	707	543	0,0322
-02	ОРОП15-9А	1460	1355	1453	1313	870	760	857	693	0,0342

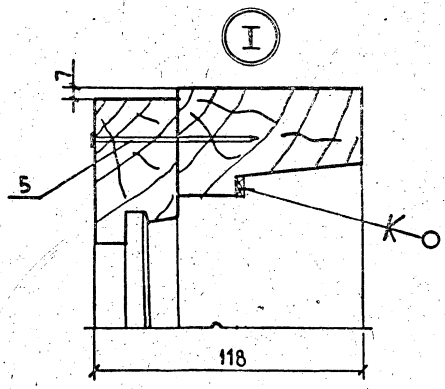

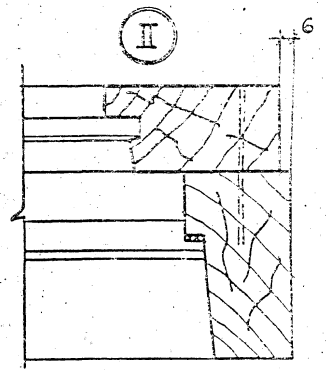

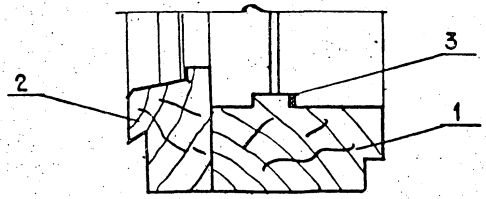

			1.136.5-18.01.01.000СБ
			Коробка. Сборочный чертеж
			Стадия: Р; Масса: ; Масштаб: 1:10
			Лист; Листов 1
ГИП	Степнов	10.04.81	ЦНИИЭПжилища
Пров	Рутто	9.04.81	
Разраб.	Мокроусов	8.04.81	

Инв. № подл.	Подпись и дата	Взам. инв. №

Формат	Зона	Поз.	Обозначение	Наименование	Кол. на испол. 1.136.5-18.01.01.100-			Примечание
					-	01	02	
				Документация				
А2			1.136.5-18.01.01.100СБ рис1	Сборочный чертеж	×			
			рис2			×	×	
				Детали				
				Древесина хвойная ГОСТ 24454-80				
Б4		1	1.136.5-18.01.01.101	Брусок 860×74×55	1			
				Марка	ОРСП 9-9	ОРСП 15-15К	ОРСП 15-9К	

				1.136.5-18.01.01.100			
				Рамка	Стадия	Лист	Листов
					Р	1	2
Гип	Степнов		10.04		ЦНИИЭП жилища		
Пров.	Рутго		9.04 31				
Разраб	Мокроусов		8.04 81				

Инв. № подл.	Подпись и дата	Взам. инв. №

Формат	Зона	Поз.	Обозначение	Наименование	Кол. на испол. 1.136.5-18.01.01.100-			Примечание
					-	01	02	
Б4		1	1.136.5-18.01.01.101-01	Брусок 1460×74×55		1	1	
Б4		2	1.136.5-18.01.01.102	860×74×55	1			
			-01	1460×74×55		1	1	
Б4		3	1.136.5-18.01.01.103	Брусок 810×74×55	1		1	
			-01	720×74×55		1		
Б4		4	1.136.5-18.01.01.104	Брусок 810×74×50	1		1	
			-01	720×74×50		1		
				Переменные данные для варианта				
Б4		4	1.136.5-18.01.01.104-02	Брусок 810×74×42	1		1	
			-03	Брусок 720×74×42		1		
Б4		8	1.136.5-18.01.01.106	Брусок 784×16×11	1		1	
				Брусок 634×16×11		1		
				Стандартные изделия				
		9		Гвозди 1,2×25 ГОСТ 4028-63	5	5	5	

Инв. № подл.	Взам. инв. №	Подпись и дата

1.136.5-18.01.01.100	Лист 2

Копировал А3

Рис.1

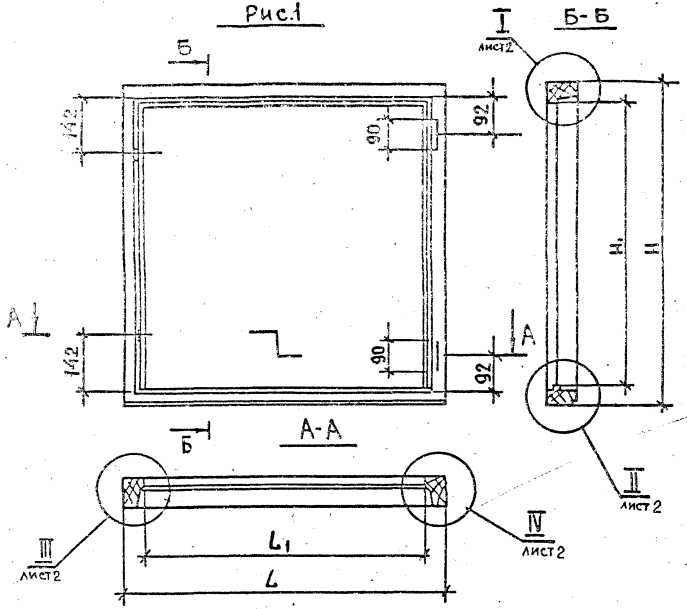

Рис.2
Остальное, см-Рис.1

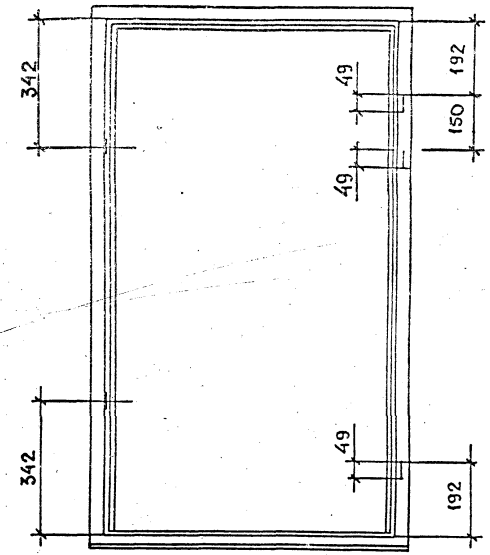

Обозначение	Марка	Рис.	H	H₁	L	L₁	e	Объем, м³ в чистоте
1.136.5-18.01.01.100	ОРСП9-9	1	860	755	870	760	25	0.0138
-01	ОРСП15-7,5А	2	1460	1355	720	610	28	0.0175
-02	ОРСП15-9А	2	1460	1355	870	760	28	0.0186

				1.136.5-18.01.01.100 СБ	
				Рамка	Стадия: Р; Масса: ; Масштаб: 1:10
				Сборочный чертеж	Лист 1; Листов 2
ГИП	Степнов		10.04.91		ЦНИИЭП жилища
Пров.	Рутго		9.04.91		
Разраб.	Мокроусов		8.04.91		

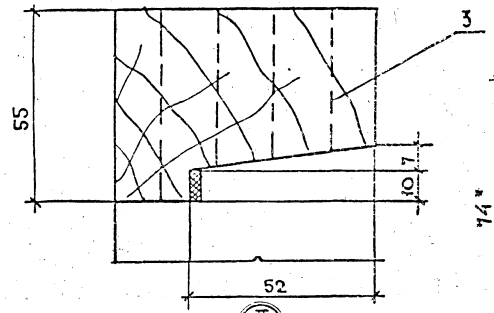

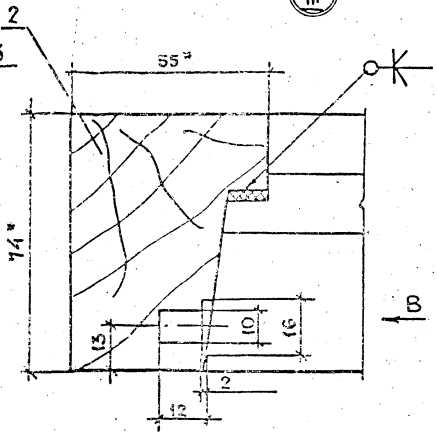

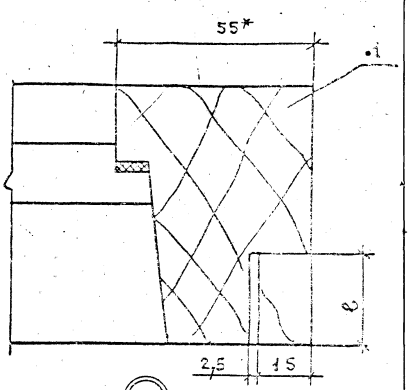

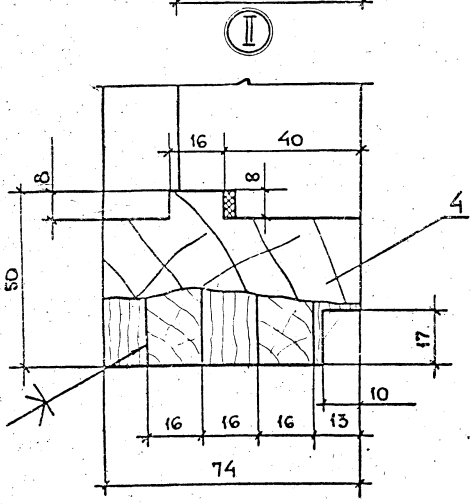

Вид В
М 1:1

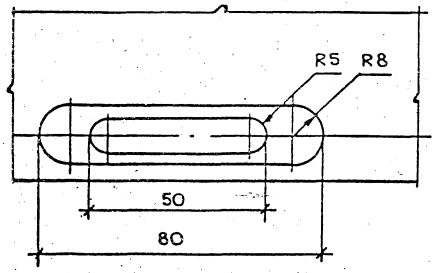

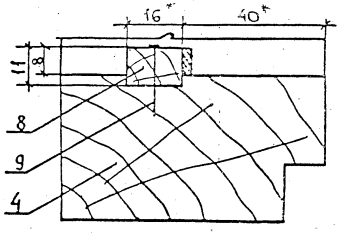

II Исполнение 2
М 1:1

1.* Размеры для справок

Инв. № подл. | Подпись и дата | Взам. инв. №

17863 15

Инв.№ подл.	Подпись и дата	Взам. инв.№

Формат	Зона	Поз.	Обозначение	Наименование	Кол. на исполн. 1.136.5-18.01.01.200- —	01	02	Примечание
				Документация				
А2			1.136.5-18.01.01.200СБ, рис1	Сборочный чертеж	×			
			рис2			×	×	
				Детали				
				Древесина хвойная				
				Гост 24454-80				
Б4		1	1.136.5-18.01.01.201	Брусок 853×90×44	1			
				Марка	ОРСП 9-9	ОРСП 157А	ОРСП 159А	

				1.136.5-18.01.01.200			
				Рамка	Стадия	Лист	Листов
					Р	1	2
ГИП	Степнов		10.01.88		ЦНИИЭП жилища		
Пров.	Рутто		9.01.88				
Разраб	Мокроусов		8.01.88				

Инв.№ подл.	Подпись и дата	Взам. инв.№

Формат	Зона	Поз.	Обозначение	Наименование	Кол. на исполн. 1.136.5-18.01.01.200- —	01	02	Примечание
Б4		1	1.136.5-18.01.01.201-01	Брусок 1453×90×44		1	1	
Б4		2	1.136.5-18.01.01.202	Брусок 853×74×44	1			
			-01	Брусок 1453×74×44		1	1	
Б4		3	1.136.5-18.01.01.203	Брусок 857×74×44	1		1	
			-01	Брусок 707×74×44		1		
Б4		4	1.136.5-18.01.01.204	Брусок 857×63×44	1		1	
			-01	Брусок 707×63×44		1		

Рис.1

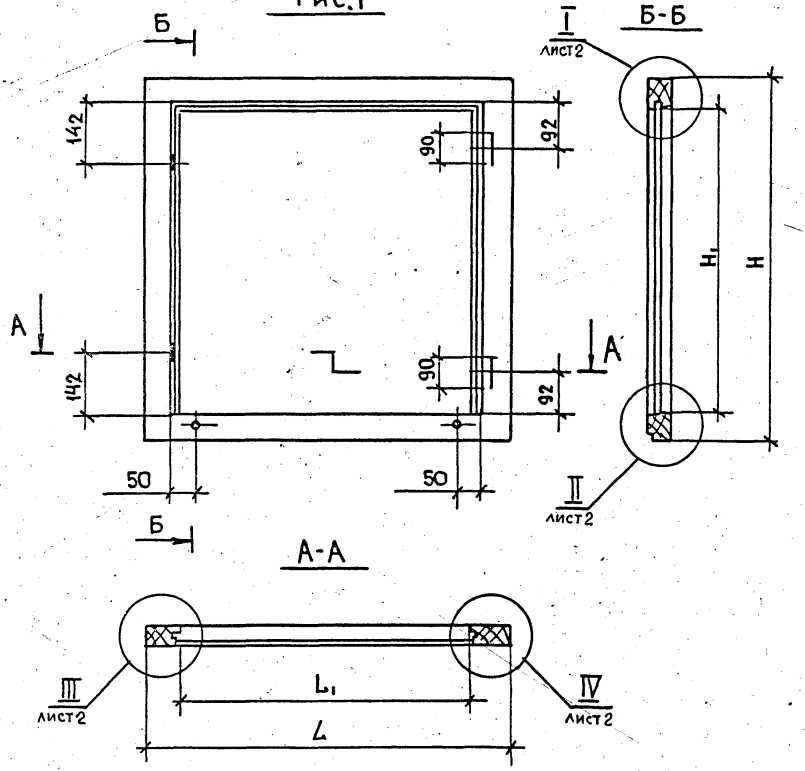

Рис. 2

Остальное, см-рис.1

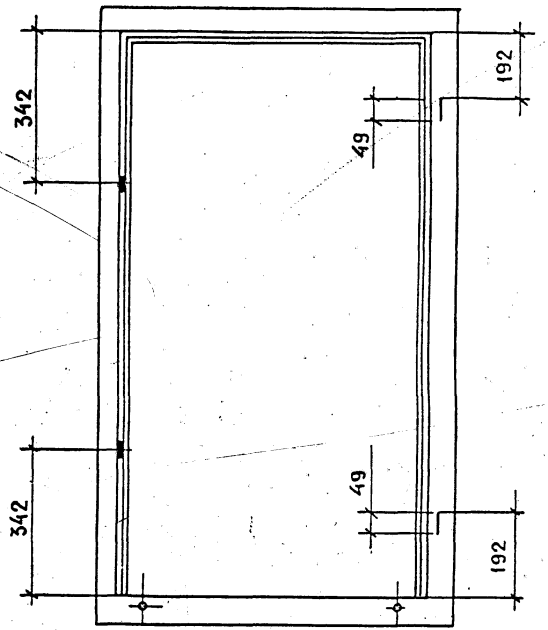

Обозначение	Марка	H	H1	L	L1	ℓ	Объем, м³ в чистоте
1.136.5-18.01.01.200	ОРСП9-9	853	716	857	693	25	0.0113
-01	ОРСП15-7,5А	1453	1316	707	543	28	0.0147
-02	ОРСП15-9А	1453	1316	857	693	28	0.0156

Гип	Степнов		9.04.81
Пров.	Рутго		9.04.81
Разраб.	Мокроусов		8.04.81

1.136.5-18.01.01.200

Рамка

Сборочный чертеж

Стадия	Масса	Масштаб
Р		1:10
Лист 1	Листов	

ЦНИИЭП жилища

Инв.№ подл. | Подпись и дата | Взам. инв.№

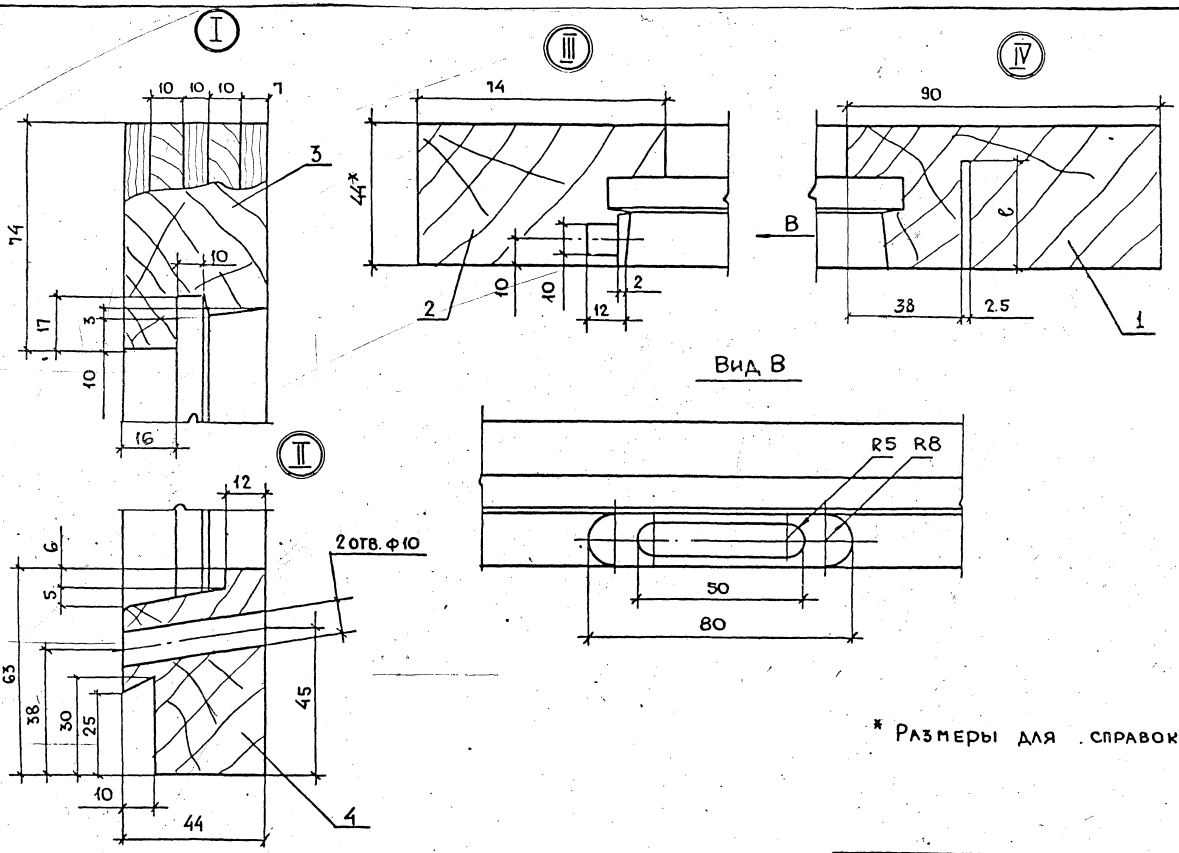

* Размеры для справок.

Инв.№ подл. | Подпись и дата | Взам.инв.№

Формат	Зона	Поз.	Обозначение	Наименование	Кол. на испол. 1.136.5-18.01.02.000- –	01	02	03	04	05	06	07	08	09	10	Примеч.
				Документация												
			1.136.5-18.01.02.000СБ, рис1	Сборочный чертеж	X	X	X	X	X	X	X					
			Рис2									X	X	X	X	
				Сборочные единицы												
64			1.136.5-18.01.02.100 СБ	Рамка	1	1	1	1	1	1	1	1	1	1	1	
				Детали												
				Древесина хвойная												
				ГОСТ 24454-80												
64	1		1.136.5-18.01.02.101	Брусок 795×67×67	1	1	1	1								
			-01	Брусок 894×67×67					1	1	1					
			-02	Брусок 1395×67×67								1	1	1	1	
64	2		1.136.5-18.01.02.102	Брусок 795×67×67	1	1	1	1								
			-01	Брусок 895×67×67					1	1	1					
			-02	Брусок 1395×67×67								1	1	1	1	
64	3		1.136.5-18.01.02.103	Брусок 810×67×67	1										1	
			-01	Брусок 810×51×67							1					
			-02	Брусок 660×51×67						1						
			-03	Брусок 545×67×67		1										

Марка	0РСП19-9	0РСП19-12	0РСП19-35	0РСП19-15	0РСП15-6	0РСП15-15	0РСП15-9	0РСП15-18	0РСП15-21	0РСП15-15А	0РСП15-9А

Инв. № подл. | Подпись и дата | Взам. инв. №

ГИП	Степнов		10.04.81
Пров.	Рутго		9.04.81
Разраб.	Мокроусов		8.04.81

1.136.5-18.01.02.000

Створка

Стадия	Лист	Листов
Р	1	3

ЦНИИЭП жилища

Формат	Зона	Поз.	Обозначение	Наименование	Кол. на испол. 1.136.5-18. 01.02.000- —	01	02	03	04	05	06	07	08	09	10	Примечание
А4		3	1.136.5-18. 01.02.103-04	Брусок 620×67×67			1									
			-05	Брусок 695×67×67				1								
			-06	Брусок 510×57×67					1							
			-07	Брусок 735×67×67								1				
			-08	Брусок 890×67×67									1			
			-09	Брусок 660×67×67										1		
А4		4	1.136.5-18. 01.02.104	Брусок 810×67×67	1						1				1	
			-01	Брусок 545×67×67		1										
			-02	Брусок 620×67×67			1									
			-03	Брусок 695×67×67				1								
			-04	Брусок 510×67×67					1							
			-05	Брусок 735×67×67								1				
			-06	Брусок 890×67×67									1			
			-07	Брусок 660×67×67						1				1		
А4		5	1.136.5-18. 00.00.001	Штапик 699×20×20	2	2	2	2								
			-01	Штапик 809×20×20					2	2	2					
			-02	Штапик 1299×20×20								2	2	2	2	
			-03	Штапик 714×20×20	2						2				2	
			-04	Штапик 449×20×20		2										
			-05	Штапик 524×20×20			2			2				2		
			-06	Штапик 564×20×20				2								
			-07	Штапик 409×20×20					2							
			-08	Штапик 639×20×20								2				
			-09	Штапик 794×20×20									2			
А4			1.136.5-18. 00.00.002	Прокладка распор-												
				ная 50×20×5	2	2	2	2	2	2	2	2	2	2	2	

Форма	Зона	Поз	Обозначение	Наименование	Кол. на испол. 1.136.5-18.01.02.000-											Примеч.
					-	01	02	03	04	05	06	07	08	09	10	
Б4		6	1.136.5-18.00.00.002-01	Прокладка опорная												
				100×20×5	2	2	2	2	2	2	2	2	2	2	2	
Б4		7	1.136.5-18.00.00.003	Прокладка ветровая												
				фиксирующая 50×15×4	12	12	12	12	12	12	12	12	12	12	12	
Б4		8		Стеклопакет по												
				ТУ 21-23-87-78												
			1.136.5-18.00.00.004	690×700	1											
			-01	690×440		1										
			-02	690×510			1									
			-03	690×590				1								
			-04	800×400					1							
			-05	800×550						1						
			-06	800×700							1					
			-07	1290×630								1				
			-08	1290×780									1			
			-09	1290×550										1		
			-10	1290×700											1	
Б4		9	1.136.5-18.00.00.005	Прокладка полиурета-												
				новая ГОСТ 10174-72	3,17	2,64	2,19	2,94	2,18	3,07	2,88	4,32	4,53	4,07	4,37	
				Стандартные изделия												
		11		Гвозди 1,0×15 ГОСТ 4028-63*	16	16	16	16	16	16	16	16	16	16	16	
		12		Гвозди 1,4×40 ГОСТ 4028-63*	12	12	12	12	16	16	16	20	20	20	20	
		13		Нагель Н60 ГОСТ 17585-72	4	4	4	4	4	4	4	4	4	4	4	
		14		Угольник УГ15-2 ГОСТ 5091-78	4		2	2		2	4	2	4	2	4	
		15		Шуруп А3×25 ГОСТ 1145-80	20		10	10		10	20	10	20	10	20	

Инв. № подл. | Подпись и дата | Взам. инв. №

Рис.1

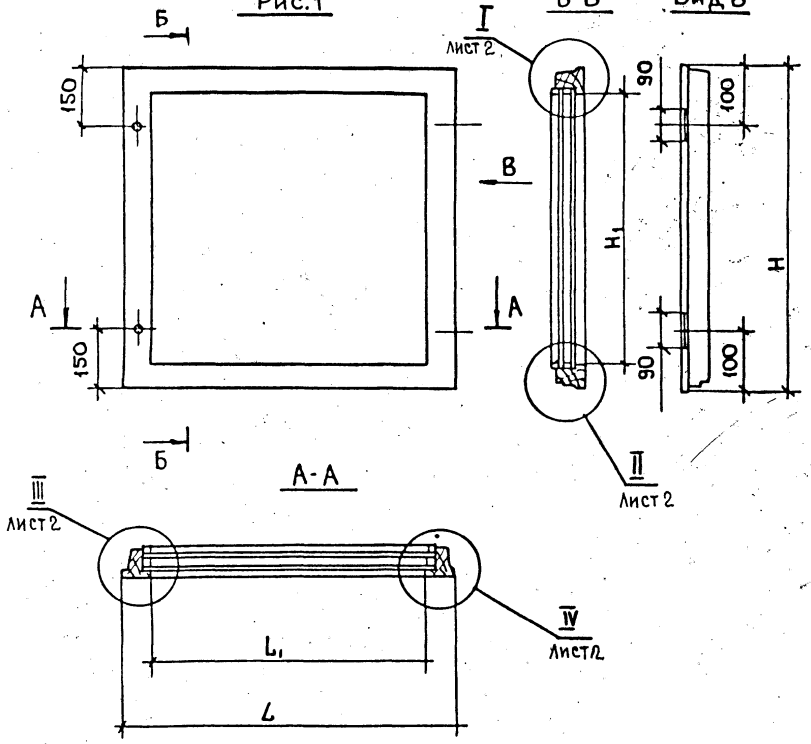

Рис.2

Остальное см. рис.1

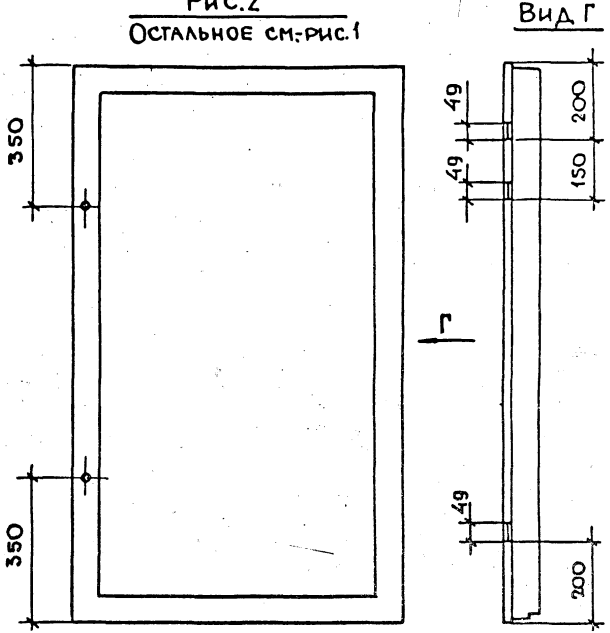

1. Завертки условно сняты.

				1.136.5-18. 01.02.000 СБ	
				Створка Сборочный чертеж	Стадия: Р; Масса: ; Масштаб: 1:10; Лист 1; Листов 2
ГИП	Степнов		12.04.91		
Пров.	Рутго		9.04.91		ЦНИИЭП жилища
Разраб.	Мокроусов		8.04.91		

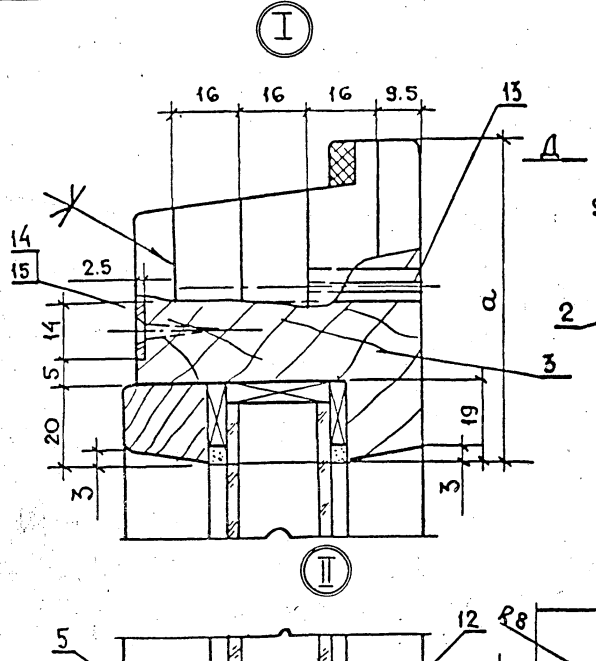

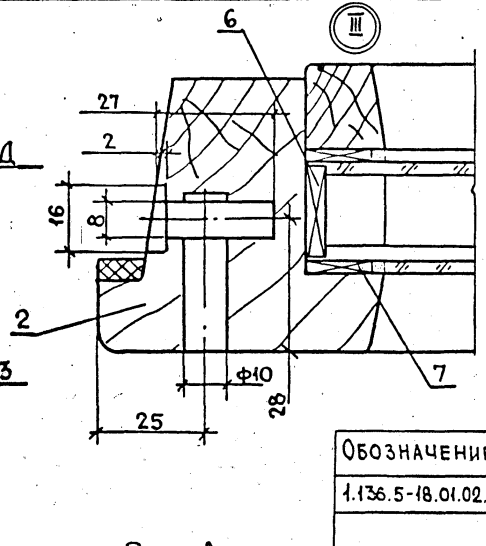

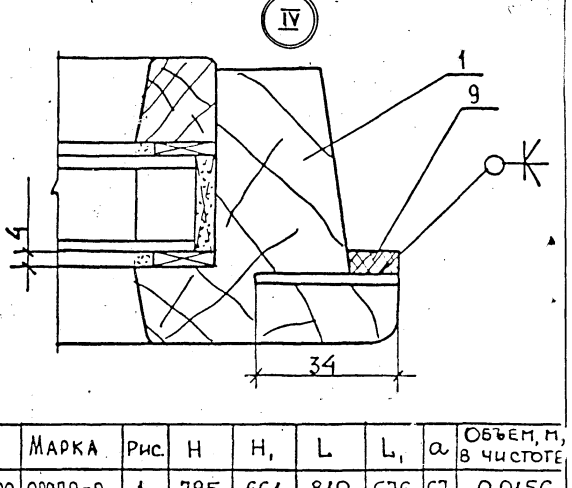

Вид Д
М 1:2

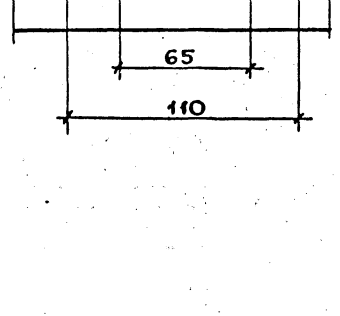

Обозначение	Марка	Рис.	H	H,	L	L,	a	Объем, м, в чистоте
1.136.5-18.01.02.000	ОРСП9-9	1	795	661	810	676	67	0.0156
-01	ОРСП9-12	1	795	661	545	411	67	0.013
-02	ОРСП9-13,5	1	795	661	620	486	67	0.01375
-03	ОРСП9-15	1	795	661	695	561	67	0.0145
-04	ОРСП15-6	1	894	770	510	376	57	0.0133
-05	ОРСП15-7,5	1	894	770	660	526	57	0.01464
-06	ОРСП15-9	1	894	770	810	676	57	0.0161
-07	ОРСП15-18	2	1395	1261	735	601	67	0,0207
-08	ОРСП15-21	2	1395	1261	890	756	67	0.0223
-09	ОРСП15-7,5А	2	1395	1261	660	526	67	0.02
-10	ОРСП15-9А	2	1395	1261	810	676	67	0.0215

Инв N подл | Подпись и дата | Взам. инв N

Схема расположения опорных и распорных прокладок

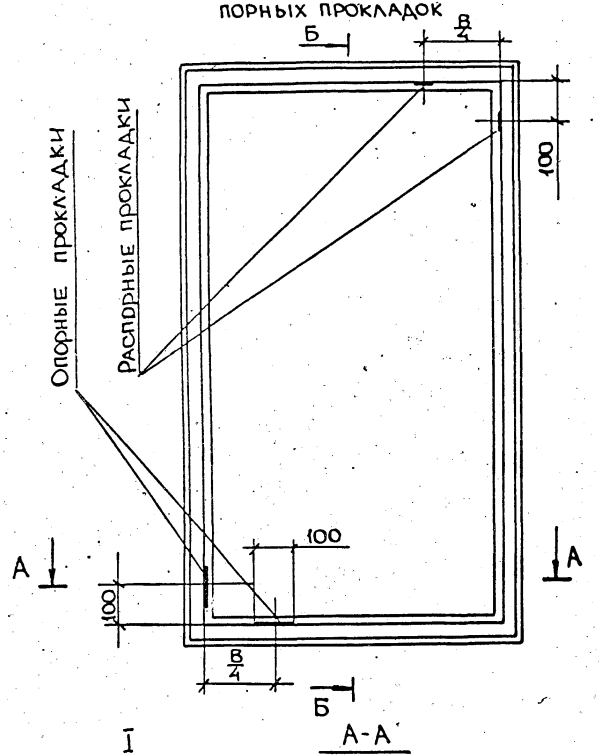

Схема расположения ветровых фиксирующих прокладок

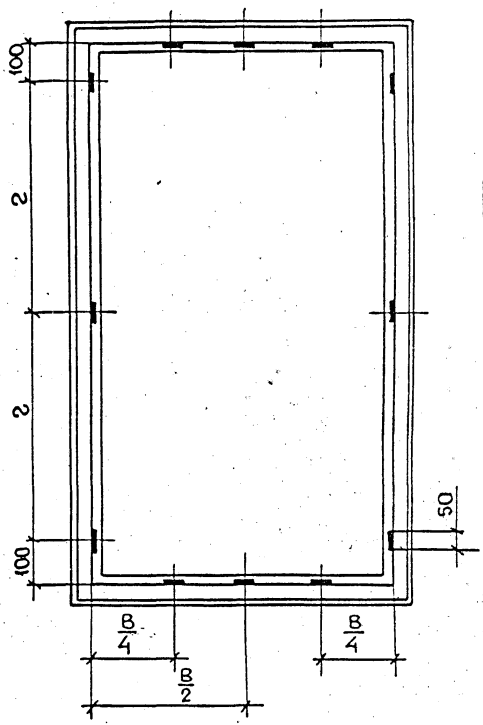

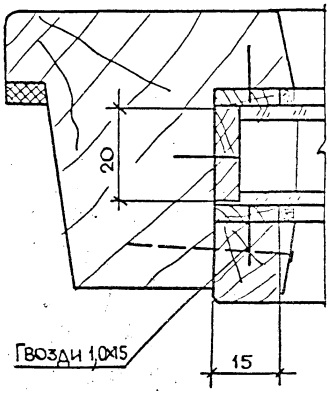

		1.136.5-18.01.02.000 СБ	
		Схема расположения прокладок в стеклопакетах	Стадия: Р; Масса: ; Масштаб: 1:10
			Лист ; Листов 1
ГИП	Степнов		ЦНИИЭП жилища
Пров.	Рутто		
Разраб.	Мокроусов		

Инв. № подл. | Подпись и дата | Взам. инв. №

Формат	Зона	Поз.	Обозначение	Наименование	Кол. на испол. 1.136.5-18.01.03.000- —	01	02	03	04	05	06	07	08	09	10	Примеч.
				Документация												
			1.136.5-18.01.03.000СБ рис1	Сборочный чертеж	X	X	X	X	X	X	X					12.12
			Рис2									X	X	X	X	
				Сборочные единицы												
Б4			1.136.5-18.01.03.100	Рамка	1	1	1	1	1	1	1	1	1	1	1	
				Детали												
				Древесина хвойная												
				ГОСТ 24454-80												
Б4		1	1.136.5-18.01.03.101	Брусок 745×55×42	1	1	1	1								
			-01	Брусок 844×55×42					1	1	1					
			-02	Брусок 1345×55×42								1	1	1	1	
Б4		2	1.136.5-18.01.03.102	Брусок 745×55×42	1	1	1	1								
			-01	Брусок 844×55×42					1	1	1					
			-03	Брусок 1345×55×42								1	1	1	1	
Б4		3	1.136.5-18.01.03.103	Брусок 735×55×42	1						1				1	
			-01	Брусок 470×55×42		1										

Марка	ОРСП 9-9	ОРСП 9-12	ОРСП 9-13,5	ОРСП 9-15	ОРСП 15-6	ОРСП 15-7,5	ОРСП 15-9	ОРСП 15-18	ОРСП 15-21	ОРСП 15-7,5А	ОРСП 15-9А

Инв. № подл. | Подпись и дата | Взам. инв. №

ГИП	Степнов		12.12
Пров.	Рутго		3.04.81
Разраб.	Мокроусов		3.04.81

1.136.5-18.01.03.000

Створка

Стадия	Лист	Листов
Р	1	

ЦНИИЭП жилища

Формат	Зона	Поз.	Обозначение	Наименование	Кол. на испол. 1.136.5-18.01.03.000- —	01	02	03	04	05	06	07	08	09	10	Примечание
Б4		3	1.136.5-18.01.03.103-02	Брусок 545×55×42			1									
			-03	Брусок 620×55×42				1								
			-04	Брусок 435×55×42					1							
			-05	Брусок 585×55×42						1				1		
			-06	Брусок 660×55×42								1				
			-07	Брусок 815×55×42									1			
Б4		4	1.136.5-18.01.03.104	Брусок 735×55×42	1						1				1	
			-01	Брусок 410×55×42		1										
			-02	Брусок 545×55×42			1									
			-03	Брусок 620×55×42				1								
			-04	Брусок 435×55×42					1							
			-05	Брусок 585×55×42						1				1		
			-06	Брусок 660×55×42								1				
			-07	Брусок 815×55×42									1			
Б4		5	1.136.5-18.00.00.006	Штапик 655×16×10	2	2	2	2								
			-01	Штапик 754×16×10					2	2	2					
			-02	Штапик 1255×16×10								2	2	2	2	
			-03	Штапик 645×16×10	2						2				2	
			-04	Штапик 380×16×10		2										
			-05	Штапик 455×16×10			2									
			-06	Штапик 530×16×10				2								
			-07	Штапик 495×16×10						2				2		
			-08	Штапик 570×16×10								2				
			-09	Штапик 725×16×10									2			
Б4		7	1.136.5-18.00.00.007	Слив 680×22×19	1						1				1	
			-01	Слив 415×22×19		1										
			-02	Слив 490×22×19			1									
			-03	Слив 565×22×19				1								

Инв. № подл. | Подпись и дата | Взам. инв. №

Формат	Зона	Поз	Обозначение	Наименование	Кол. на исполн. 1.136.5-18.01.03.000-											Прим.
					–	01	02	03	04	05	06	07	08	09	10	
Б4		7	1.136.5-18.00.00.007-04	Слив 380×22×19					1							
			-05	Слив 530×22×19						1				1		
			-06	Слив 605×22×19								1				
			-07	Слив 760×22×19									1			
Б4		8	1.136.5-18.00.00.008	Стекло 650×640	1											
			-01	650×375		1										
			-02	650×450			1									
			-03	650×525				1								
			-04	750×340					1							
			-05	750×490						1						
			-06	750×640							1					
			-07	1250×565								1				
			-08	1250×720									1			
			-09	1250×490										1		
			-10	1250×640											1	
				Стекло ГОСТ 111-78												
				толщ 3 мм												
Б4		9	1.136.5-18.00.00.005	Прокладка полиуре-												
				тановая ГОСТ 10174-72	2,92	2,40	2,54	2,69	2,23	2,60	2,90	3,97	4,22	4,92	4,90	
				Стандартные изделия												
		11		Нагель Н33 ГОСТ 17585-72	4	4	4	4	4	4	4	4	4	4	4	
		12		Гвозди 1,2×20 ГОСТ 4028-63*	12	12	12	12	14	14	14	16	16	16	16	
		13		Гвозди 1,8×40 ГОСТ 4028-63*	4	3	3	3	3	3	3	3	4	3	3	
		14		Уголь ник 75-2												
				ГОСТ 5091-78	2						2	2	2	2	2	
		15		Шуруп А3×25 ГОСТ 1145-80	10						10	10	10	10	10	

Инв.№ подл. | Подпись и дата | Взам.инв.№

1.136.5-18.01.03.000

Рис.1

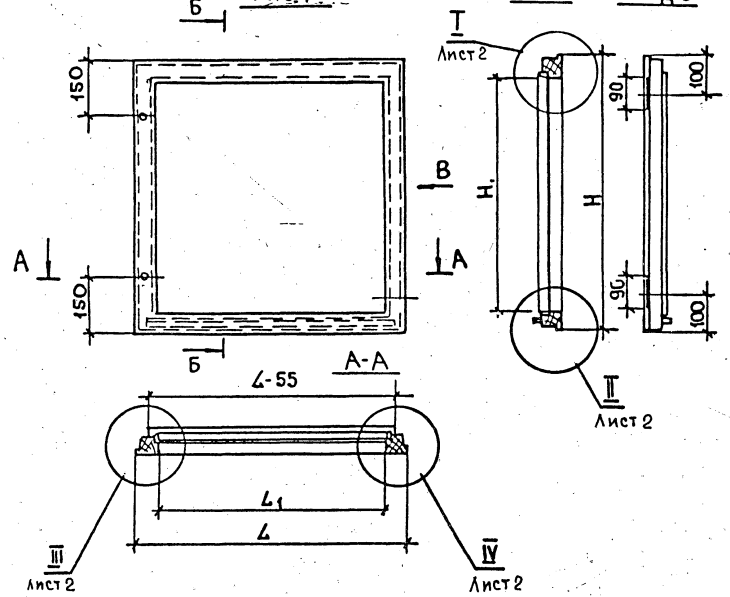

Рис.2

Остальное, см. Рис.1

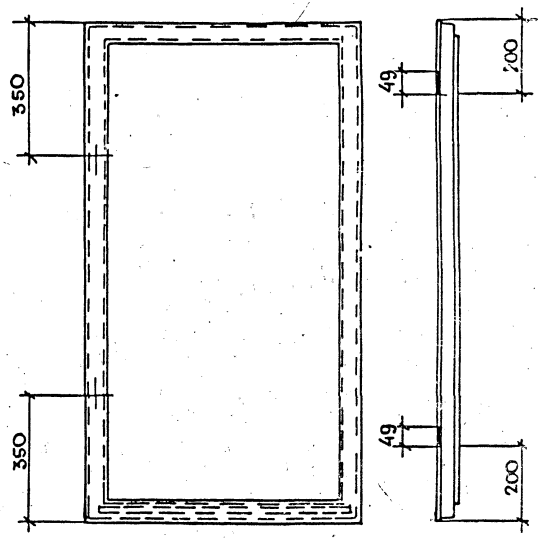

				1.136.5-18.01.03.000 СБ			
				Створка Сборочный чертеж	Стадия	Масса	Масштаб
					Р		1:10
					Лист 1		Листов 2
ГИП	Степнов		10.04.91		ЦНИИЭП жилища		
Пров.	Рутто		9.04.91				
Разраб.	Макроусов		8.04.91				

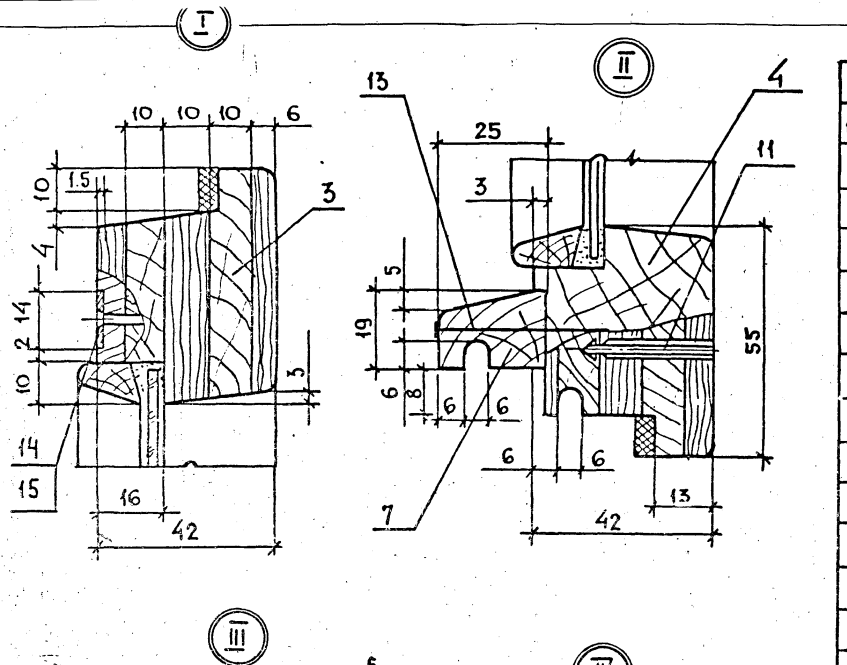

Обозначение	Марка	Рис.	H	H₁	L	L₁	Объем в чистоте м3
1.136.5-18.01.03.000	ОРСП9-9	1	745	635	735	625	0.00754
-01	ОРСП9-12	1	745	635	470	360	0.0061
-02	ОРСП9-13,5	1	745	635	545	435	0.0065
-03	ОРСП9-15	1	745	635	620	510	0.00692
-04	ОРСП15-6	1	844	734	435	325	0.00632
-05	ОРСП15-7,5	1	844	734	585	475	000722
-06	ОРСП15-9	1	844	734	735	625	0.008
-07	ОРСП15-18	2	1345	1235	660	550	0.0107
-08	ОРСП15-21	2	1345	1235	815	705	0.0185
-09	ОРСП15-7,5А	2	1345	1235	585	475	0.0103
-10	ОРСП15-9А	2	1345	1235	735	625	0.0111

1. Вид „Д" см. черт. 1.136.5-18.01.02.000 СБ, лист 2.

Инв. № подл. | Подпись и дата | Взам. инв. №

Формат	Зона	Поз.	Обозначение	Наименование	Кол. на исполн. 1.136.5-18.02.00.000-			Примечание
					–	01	02	
				Документация				
*			1.136.5-18.02.00.000 СБ	Сборочный чертеж	X	X	X	* 12; 12
				Сборочные единицы				
11		1	1.136.5-18.02.01.000	Коробка	1			
			-01	Коробка		1		
			-02	Коробка			1	
11		2	1.136.5-18.01.02.000-01	Створка	1			
			01.02.000-02	Створка		1		
			01.02.000-03	Створка			1	
				Марка	ОРСП9-12	ОРСП9-13,5	ОРСП9-15	

			1.136.5-18.02.00.000
Тип	Степнов	[signature]	10.04.81
Пров.	Мокроусов	[signature]	8.04.81
Разраб.	Рутто	[signature]	9.04.81

Блок оконный

Стадия	Лист	Листов
Р	1	2

ЦНИИЭП жилища

Инв. № подл.	Подпись и дата	Взам. инв. №

Формат	Зона	Поз.	Обозначение	Наименование	Кол. на исполн. 1.136.5-18.02.00.000-			Примечание
					–	01	02	
11		3	1.136.5-18.01.03.000-01	Створка	1			
			01.03.000-02	Створка		1		
			01.03.000-03	Створка			1	
11		4	1.136.5-18.02.02.000	Створка	1			
			-01	Створка		1		
			-02	Створка			1	
11		5	1.136.5-18.02.03.000	Створка	1			
			-01	Створка		1		
			-02	Створка			1	
				Стандартные изделия				
				Петли ГОСТ 5088-78				
				ПВ4-90-1	8	8	8	
				Завертка ГОСТ 5090-79				
				3Р2-1	4	4	4	
				3Р2-2	4	4	4	
				Шуруп А4×25				
				ГОСТ 1145-80	36	36	36	

1.136.5-18.02.00.000 Лист 2

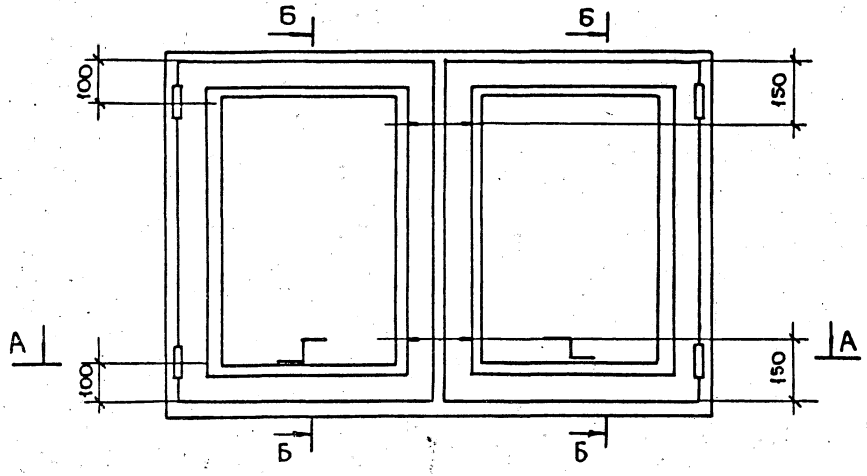

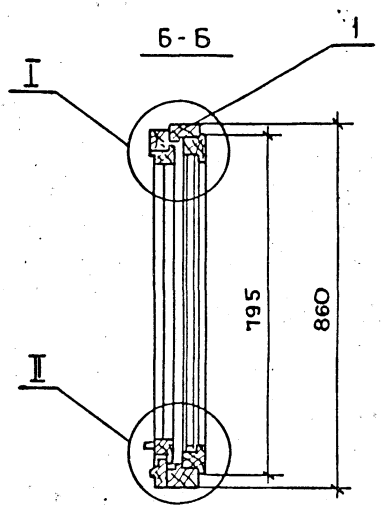

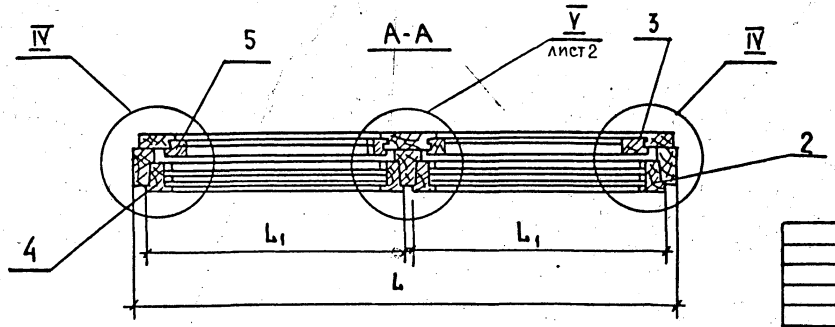

1. Узлы I, II, IV см. черт. 1.136.5-18.01.00.000 СБ, лист 2.

				1.136.5-18.02.00.000 СБ		
				Блок оконный сборочный чертеж	Стадия: Р	Масса:	Масштаб: 1:10
					Лист 1	Листов 2	
ГИП	Степнов		10.04.81		ЦНИИЭП жилища		
Пров.	Мокроусов		9.04.81				
Разраб.	Рутто		9.04.81				

Инв. № подл. | Подпись и дата | Взам. инв. №

V

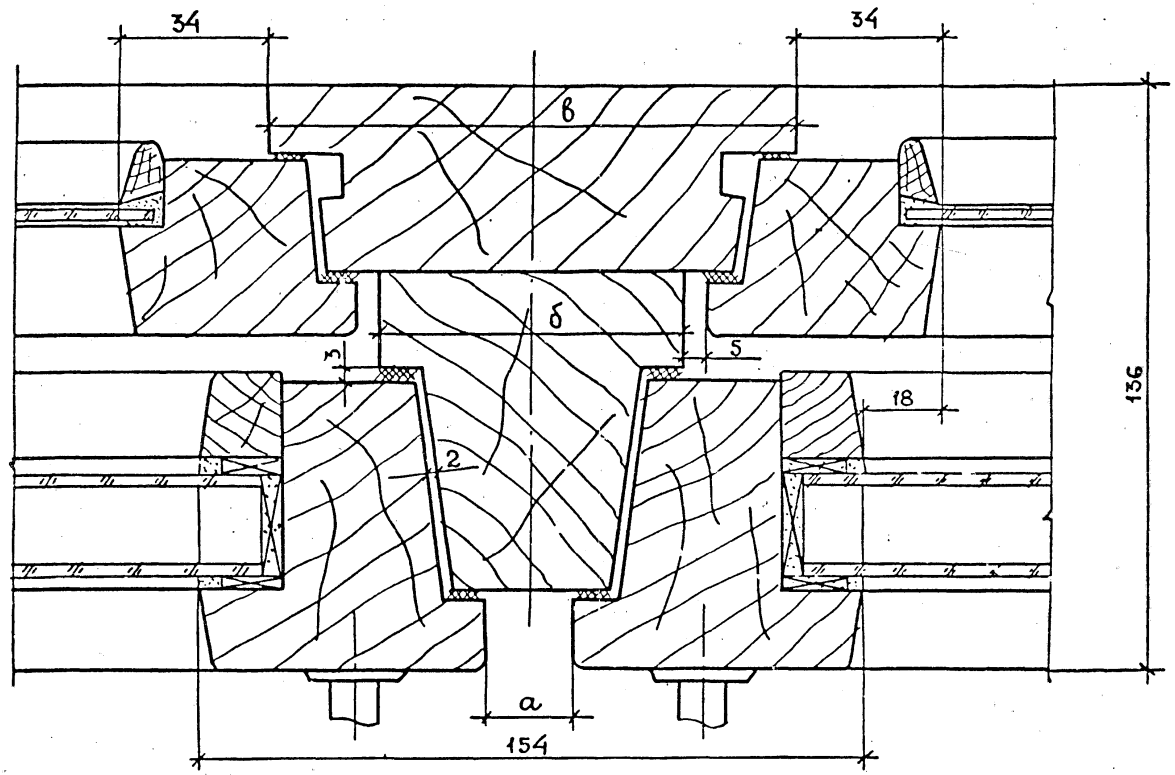

Обозначение	Марка	L	L_1	a	δ	в	Объем, м³ в чистоте
1.136.5-18.02.00.000	ОРСП 9-12	1170	545	20	70	122	0.0772
-01	ОРСП 9-13.5	1320	620	20	70	122	0.0818
-02	ОРСП 9-15	1470	695	20	70	122	0.086

Инв № подл	Подпись и дата	Взам. инв №

Формат	Зона	Поз.	Обозначение	Наименование	Кол. на исполн. 1.136.5-18. 02.01.000 -										Примечание
					—	01	02								
				Документация											
12			1.136.5-18.02.01.000СБ	Сборочный чертеж	X	X	X								
				Сборочные единицы											
11		1	1.136.5-18.02.01.100	Рамка	1										
			- 01	Рамка		1									
			- 02	Рамка			1								
БЧ		2	1.136.5-18.02.01.200	Рамка	1										
			- 01	Рамка		1									
				Марка	ОРСП9-12	ОРСП9-13,5	ОРСП9-15								

				1.136.5-18.02.01.000			
				Коробка	Стадия	Лист	Листов
					Р	1	2
Гип	Степнов	[signature]	10.04.81		ЦНИИЭП жилища		
Пров.	Рутто	[signature]	9.04.81				
Разраб.	Шумилова	[signature]	8.04.81				

Инв. № подл	Подпись и дата	Взам. инв. №

Формат	Зона	Поз.	Обозначение	Наименование	Кол. на исполн. 1.136.5-18. 02.01.000-										Примечание
					—	01	02								
11		2	1.136.5-18.02.01.200-02	Рамка			1								
БЧ		3	1.136.5-18.00.00.005	Прокладка											
				полиуретановая											
				ГОСТ 10174-72	5.0	5.2	5.6								
				Стандартные											
				изделия											
		5													
		5		Гвозди К3×80											
				ГОСТ 4028-63*	14	16	18								

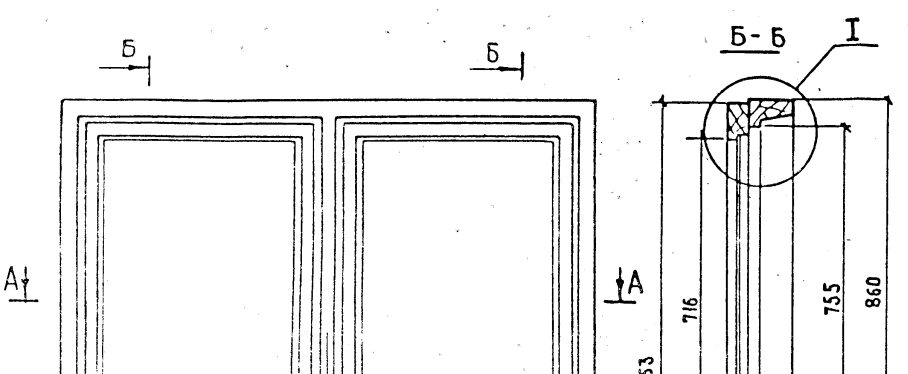

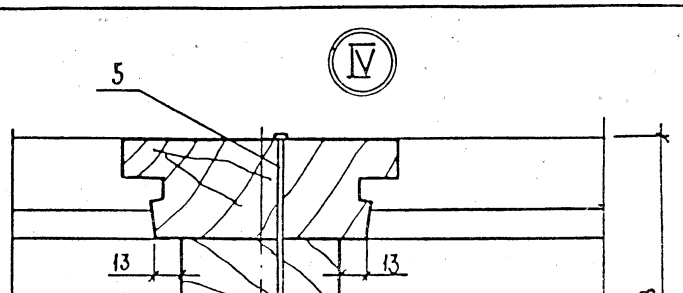

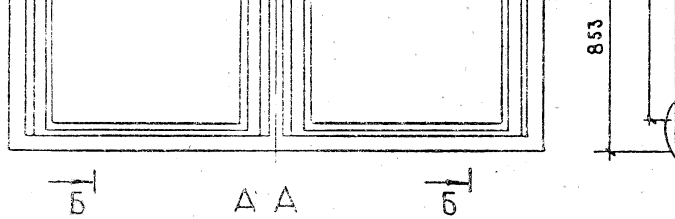

Обозначение	Марка	L	L1	L2	L3	Объем, м3, в чистоте
1.136.5-18.02.01.000СБ	ОРСП9-12	1170	495	1158	444	0.039
-01	ОРСП9-13.5	1320	570	1308	519	0.0413
-02	ОРСП9-15	1470	645	1458	594	0.0432

Узлы I, II, III см. черт. 1.138.5-18.01.01.000 СБ, лист 2.

ГИП	Степнов		10.04.81
Пров.	Мокроусов		8.04.81
Разраб.	Рутто		9.04.81

1.136.5-18.02.01.000 СБ

Коробка

Сборочный чертеж

Стадия	Масса	Масштаб
Р		1:10
Лист	Листов 1	

ЦНИИЭП жилища

Инв. № подл. | Подпись и дата | Взам. инв. №

Инв. № подл.	Подпись и дата	Взам. инв. №

Формат	Зона	Поз.	Обозначение	Наименование	Кол. на испол. 1.136.5-18.02.01.100 -			Примечание
					-	01	02	
				Документация				
12			1.136.5-18.02.01.000 СБ	Сборочный чертеж	X	X	X	
				Детали				
				Древесина хвойная ГОСТ 24454-80				
БЧ		1	1.136.5-18.02.01.101	Брусок 860×74×55	1	1	1	
БЧ		2	1.136.5-18.02.01.102	Брусок 860×74×55	1	1	1	
				Марка	ОРСП9-12	ОРСП9-13,5	ОРСП9-15	

				1.136.5-18.02.01.100			
				Рамка	Стадия	Лист	Листов
					Р	1	2
ГИП	Степнов		10.04.91		ЦНИИЭП жилища		
Пров.	Рутто		9.04.91				
Разраб.	Шумилова		5.04.91				

Инв. № подл.	Подпись и дата	Взам. инв. №

Формат	Зона	Поз.	Обозначение	Наименование	Кол. на испол. 1.136.5-18.02.01.100 -			Примечание
					-	01	02	
БЧ		3	1.136.5-18.02.01.103	Брусок 1170×74×55	1			
			-01	Брусок 1320×74×55		1		
			-02	Брусок 1470×74×55			1	
БЧ		4	1.136.5-18.02.01.104	Брусок 1170×74×50	1			
			-01	Брусок 1320×74×50		1		
			-02	Брусок 1470×74×50			1	
БЧ		5	1.136.5-18.02.01.105	Брусок 860×74×70	1	1	1	

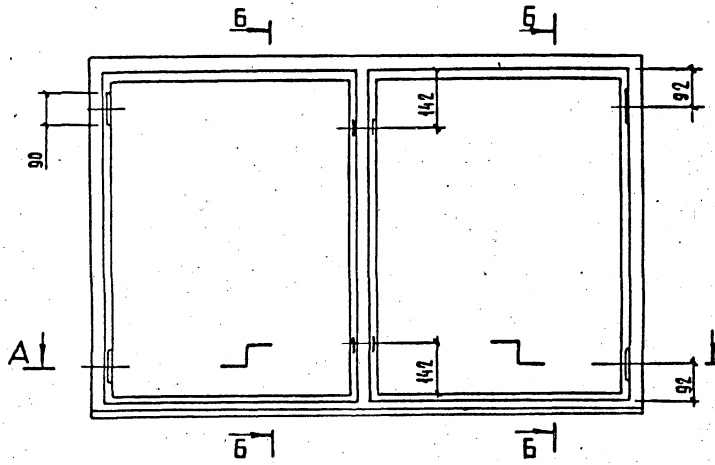

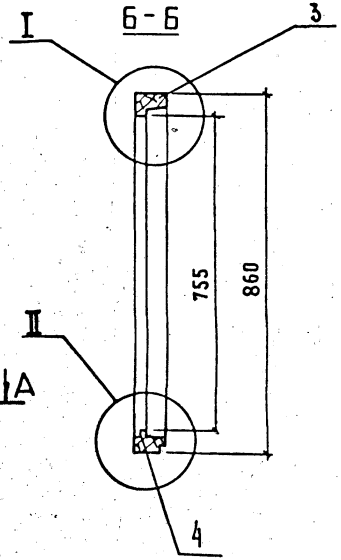

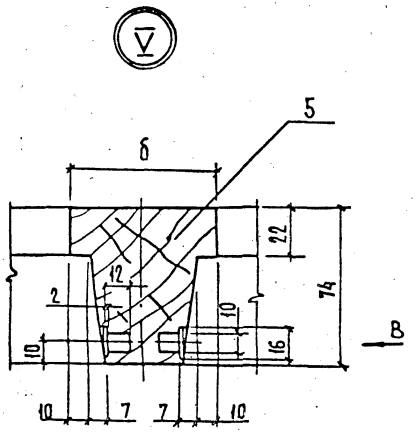

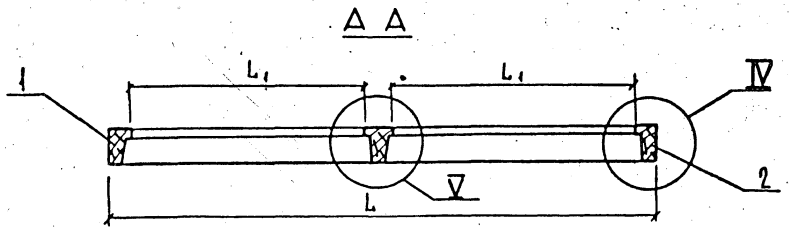

Узлы I, II, IV и вид „В" см. черт. 1.136.5-18.01.01.100 СБ, лист 2.

Обозначение	Марка	L	L_1	б	Объем, м³ в чистоте
1.136.5-18.02.01.100	ОРСП9-12	1170	495	70	0.0206
-01	ОРСП9-13.5	1320	570	70	0.022
-02	ОРСП9-15	1470	645	70	0.023

ГИП	Степнов		10.04.81
Пров.	Макроусов		9.04.81
Разраб.	Рутто		9.04.81

1.136.5-18.02.01.100 СБ

Рамка
Сборочный чертеж

Стадия	Масса	Масштаб
Р		1:10
Лист	Листов 1	

ЦНИИЭП жилища

Инв. № подл.	Подпись и дата	Взам. инв. №

Формат	Зона	Поз.	Обозначение	Наименование	Кол. на исполн. 1.136.5-18.02.01.200-										Примечание
					-	01	02								
				Документация											
12			1.136.5-18.02.01.200 СБ	Сборочный чертеж	X	X	X								
				Детали											
				Древесина хвойная											
				ГОСТ 24454-80											
БЧ		1	1.136.5-18.02.01.201	Брусок 853×90×44	1	1	1								
БЧ		2	1.136.5-18.02.01.202	Брусок 853×90×44	1	1	1								
				Марка	ОРСП9-12	ОРСП9-13,5	ОРСП9-15								

				1.136.5-18.02.01.200			
				Рамка	Стадия	Лист	Листов
Гип	Степнов	[signature]	10.04.81		Р	1	2
Пров.	Рутто	[signature]	9.04.81		ЦНИИЭП жилища		
Разраб.	Шумилова	[signature]	8.04.81				

Инв. № подл.	Подпись и дата	Взам. инв. №

Формат	Зона	Поз.	Обозначение	Наименование	Кол. на исполн. 1.136.5-18.02.01.200-										Примечание
					-	01	02								
БЧ		3	1.136.5-18.02.01.203	Брусок 1158×74×44	1										
			-01	Брусок 1308×74×44		1									
			-02	Брусок 1458×74×44			1								
БЧ		4	1.136.5-18.02.01.204	Брусок 1158×63×44	1										
			-01	Брусок 1308×63×44		1									
			-02	Брусок 1458×63×44			1								
БЧ		5	1.136.5-18.02.01.205	Брусок 1853×122×44	1	1	1								

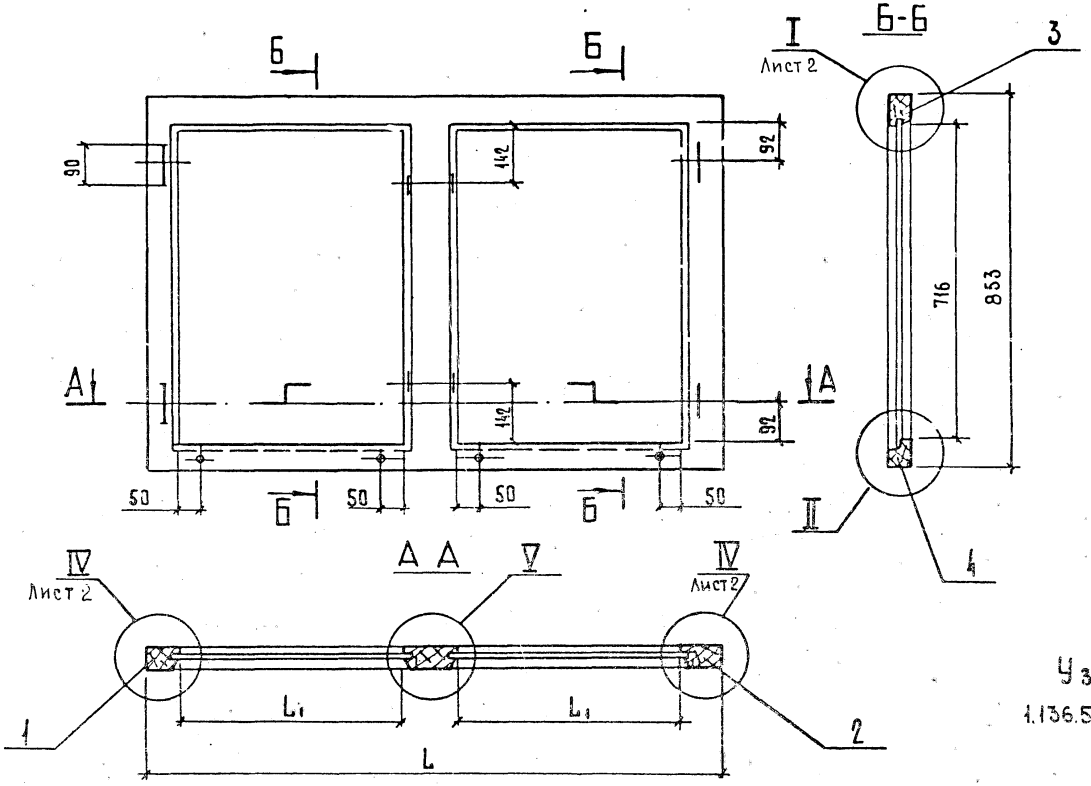

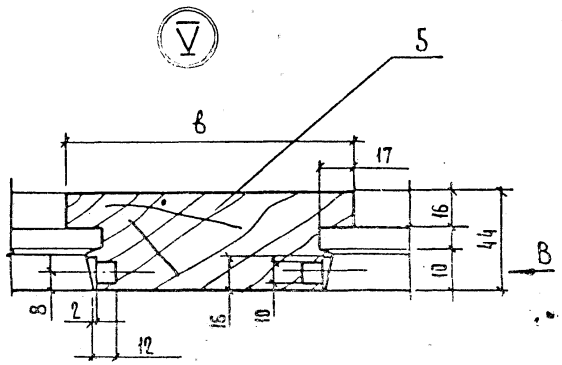

Узлы I, II, III, IV и вид „В" см. черт. 1.136.5-18.01.01.200 СБ, лист 2.

Обозначение	Марка	L	L_1	в	Объем, м³ в чистоте
1.136.5-18.02.01.200	ОРСП9-12	1158	444	122	0.0184
-01	ОРСП9-13.5	1308	519	122	0.0193
-02	ОРСП9-15	1458	594	122	0.0202

ГИП	Степнов		10.04.91
Пров.	Мокроусов		10.04.91
Разраб.	Рутто		9.04.91

1.136.5-18.02.01. 200 СБ

Рамка

Сборочный чертеж

Стадия	Масса	Масштаб
Р		1:10
Лист	Листов 1	

ЦНИИЭП жилища

Инв. № подл. | Подпись и дата | Взам. инв. №

Инв. № подл.	Подпись и дата	Взам. инв. №

Формат	Зона	Поз.	Обозначение	Наименование	Кол. на испол. 1.136.5-18.02.02.000 -										Примечание
					-	01	02	03	04	05	06				
				Документация											
12			1.136.5-18.02.02.000СБ рис.1	Сборочный чертеж	X	X	X								
			рис.2					X	X	X	X				
				Детали											
				Древесина хвойная											
				ГОСТ 24454-80											
БЧ		1	1.136.5-18.02.02.001	Брусок 795×67×67	1	1	1								
			-01	Брусок 1395×67×67				1	1	1	1				
БЧ		2	1.136.5-18.02.02.002	Брусок 795×67×67	1	1	1								
			-01	Брусок 1395×67×67				1	1	1	1				
				Марка	ОРСП9-12	ОРСП9-13,5	ОРСП9-15	ОРСП15-18	ОРСП15-12	ОРСП15-13,5	ОРСП15-15				

			1.136.5-18.02.02.000
ГИП	Степков		1.136.5-18.02.02.000
Пров.	Рутто		Створка
Разраб.	Шумилова	8.04.81	Стадия Р; Лист 1; Листов 4
			ЦНИИЭП жилища

Инв. № подл.	Подпись и дата	Взам. инв. №

Формат	Зона	Поз.	Обозначение	Наименование	Кол. на испол. 1.136.5-18.02.02.000 -										Примечание
					-	01	02	03	04	05	06				
БЧ		3	1.136.5-18.02.02.003	Брусок 545×67×67	1										
			-01	Брусок 620×67×67		1									
			-02	Брусок 695×67×67			1								
			-03	Брусок 735×67×67				1							
			-04	Брусок 890×67×67					1						
			-05	Брусок 1040×67×67						1					
			-06	Брусок 1190×67×67							1				
БЧ		4	1.136.5-18.02.02.004	Брусок 545×67×67	1										
			-01	Брусок 620×67×67		1									
			-02	Брусок 695×67×67			1								
			-03	Брусок 735×67×67				1							
			-04	Брусок 890×67×67					1						
			-05	Брусок 1040×67×67						1					
			-06	Брусок 1190×67×67							1				
БЧ		5	1.136.5-18.00.00.001	Штапик 699×20×20	2	2	2								
			-02	Штапик 1299×20×20				2	2	2	2				
			-04	Штапик 449×20×20	2										
			-05	Штапик 524×20×20		2									

Формат	Зона	Поз.	Обозначение	Наименование	Кол. на исп. лн. 1.136.5-18.02.02.000- —	01	02	03	04	05	06	Примечание
А3		5	1.136.5-18. 00.00.001-06	Штапик 599×20×20			2					
			-08	Штапик 639×20×20				2				
			-09	Штапик 794×20×20					2			
			-10	Штапик 944×20×20						2		
			-11	Штапик 1094×20×20							2	
А4		6	1.136.5-18.00.00.002	Прокладка распорная								
				50×20×5	2	2	2	2	2	2	2	
			-01	Прокладка опорная								
				100×20×5	2	2	2	2	2	2	2	
А4		7	1.136.5-18.00.00.003	Прокладка ветровая								
				фиксирующая								
				50×15×4	12	12	12	12	12	12	12	
А4		8		Стеклопакет по								
				ТУ 21-23-87-78								
			1.136.5-18.00.00.004-01	690×440	1							
			-02	690×510		1						

1.136.5-18.02.02.000 Лист 3

Инв. № подл. | Подпись и дата | Взам. инв. №

Формат	Зона	Поз.	Обозначение	Наименование	Кол. на исполн. 1.136.5-18.02.02.000- —	01	02	03	04	05	06	Примечание
А4		8	1.136.5-18.00.00.004-11	690×630			1					
			-12	1290×590				1				
			-08	1290×780					1			
			-13	1290×930						1		
			-14	1290×1080							1	
А4		9	1.136.5-18.00.00.005	Прокладка поли-								
				уретановая								
				ГОСТ 10174-72	2.6	2.8	3.0	4.2	4.6	4.8	5.2	
				Стандартные изделия								
		11		Нагель Н33								
				ГОСТ 17585-72	4	4	4	4	4	4	4	
		12		Гвозди 1.0×15	16	16	16	16	16	16	16	
		13		1.4×40	8	8	8	14	14	16	18	
				ГОСТ 4028-63*								
		14		Уголь ник 75-2 ГОСТ 8509-93	2	2	2	2	4	4	4	
		15		Шуруп А3×25 ГОСТ 1145-80	10	10	10	10	20	20	20	

1.136.5-18.02.02.000 Лист 4

Рис.1

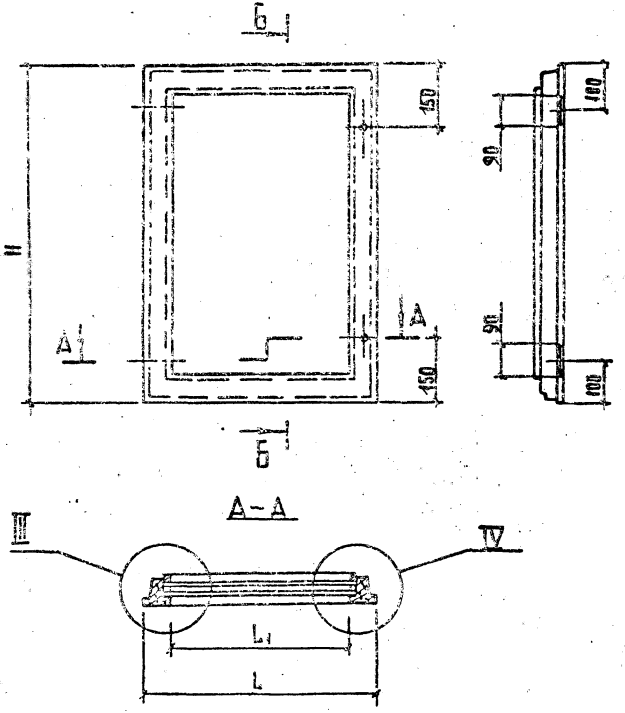

Рис.2

Остальное см. рис.1

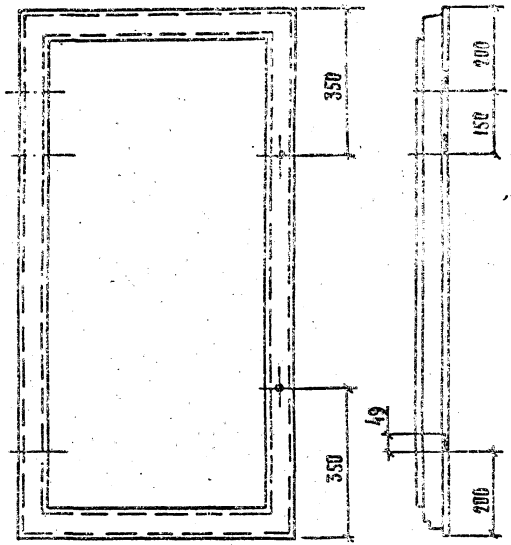

Узлы см. черт. 1.136.5-18.01.02.000 СБ, лист 2;
узлы III и IV в зеркальном отражении.

Обозначение	Марка	Рис.	H	H_1	L	L_1	Объем, м³, в чистоте
1.136.5-18.02.02.000	ОРСП9-12	1	795	661	545	411	0.0113
-01	ОРСП9-13.5	1	795	661	620	486	0.0137
-02	ОРСП9-15	1	795	661	695	561	0.0144
-03	ОРСП10-18	2	1395	1261	735	601	0.0207
-04	ОРСП15-12	2	1395	1261	890	756	0.0216
-05	ОРСП15-13.5	2	1395	1261	1040	906	0.0237
-06	ОРСП15-15	2	1395	1261	1190	1056	0.0252

				1.136.5-18.02.02.000 СБ	
				Створка Сборочный чертеж	Стадия: Р; Масса: ; Масш: 1:10 Лист; Листов 1
ГИП	Степнов		10.04.81		
Пров.	Мокроусов		10.04.81		
Разраб.	Рутто		9.04.81		ЦНИИЭП жилищ

Инв. № подл. | Подпись и дата | Взам. инв. №

Инв. № подл.	Подпись и дата	Взам. инв. №

Формат	Зона	Поз.	Обозначение	Наименование	Кол. на испол. 1.136.5-18.02.03.000-										Примечание
					-	01	02	03	04	05	06				
				Документация											
А2			1.136.5-18.02.03.000СБ. рис1	Сборочный чертеж	X	X	X								
			рис2					X	X	X	X				
				Детали											
				Древесина хвойная											
				ГОСТ 24454-80											
Б2		1	1.136.5-18.02.03.001	Брусок 745×55×42	1	1	1								
			-01	Брусок 1345×55×42				1	1	1	1				
Б2		2	1.136.5-18.02.03.002	Брусок 745×55×42	1	1	1								
			-01	Брусок 1345×55×42				1	1	1	1				
				Марка	ОРСП9-12	ОРСП9-13,5	ОРСП9-15	ОРСП15-18	ОРСП15-12	ОРСП15-13,5	ОРСП15-15				

				1.136.5-18.02.03.000			
				Створка	Стадия	Лист	Листов
					Р	1	4
ГИП	Степков		10.04.89		ЦНИИЭП жилища		
Пров.	Рутто		9.04.89				
Разраб.	Шумилова		9.04.89				

Инв. № подл.	Подпись и дата	Взам. инв. №

Формат	Зона	Поз.	Обозначение	Наименование	Кол. на испол. 1.136.5-18.02.03.000-										Примечание
					-	01	02	03	04	05	06				
Б1		3	1.136.5-18.02.03.003	Брусок 470×55×42	1										
			-01	Брусок 545×55×42		1									
			-02	Брусок 620×55×42			1								
			-03	Брусок 660×55×42				1							
			-04	Брусок 815×55×42					1						
			-05	Брусок 965×55×42						1					
			-06	Брусок 1115×55×42							1				
Б1		4	1.136.5-18.02.03.004	Брусок 470×55×42	1										
			-01	Брусок 545×55×42		1									
			-02	Брусок 620×55×42			1								
			-03	Брусок 660×55×42				1							
			04	Брусок 815×55×42					1						
			-05	Брусок 965×55×42						1					
			-06	Брусок 1115×55×42							1				
Б2		5	1.136.5-18.00.00.006	Штапик 655×16×10	2	2	2								
			-02	Штапик 1255×16×10				2	2	2	2				
			-04	Штапик 380×16×10	2										
			-05	Штапик 455×16×10		2									
			-06	Штапик 530×16×10			2								

1.136.5-18.02.03.000	Лист 2

Инв. № подл. | Подпись и дата | Взам. инв. №

Формат	Зона	Поз.	Обозначение	Наименование	Кол. на исполн. 1.136.5-18.02.03.000 -										Примечания
					-	01	02	03	04	05	06				
БЧ		5	1.136.5-18.00.00.006-08	Штапик 570×16×10				1							
			-09	Штапик 725×16×10					1						
			-10	Штапик 875×16×10						1					
			-11	Штапик 1025×16×10							1				
БЧ		7	1.136.5-18.00.00.007 -01	Слив 415×22×19	1										
			-02	Слив 490×22×19		1									
			-03	Слив 565×22×19			1								
			-06	Слив 605×22×19				1							
			-07	Слив 760×22×19					1						
			-08	Слив 910×22×19						1					
			-09	Слив 1060×22×19							1				
БЧ		8	1.136.5-18.00.00.008 -01	Стекло 650×375	1										
			-02	Стекло 650×450		1									
			-03	Стекло 650×525			1								
			-07	Стекло 1250×565				1							
			-08	Стекло 1250×720					1						
			-11	Стекло 1250×870						1					

1.136.5-18.02.03.000 Лист 3

Инв. № подл. | Подпись и дата | Взам. инв. №

Формат	Зона	Поз.	Обозначение	Наименование	Кол. на исполн. 1.136.5-18.02.03.000 -										Примечан.
					-	01	02	03	04	05	06				
БЧ		8	1.136.5-18.00.00.008-12	Стекло 1250×1020							1				
				Стекло ГОСТ 111-78											
				толщ. 3 мм											
БЧ		9	1.136.5-18.00.00.009	Прокладка поли-											
				уретановая											
				ГОСТ 10174-72	2.4	2.5	2.7	3.8	4.2	4.5	4.8				
				Стандартные											
				изделия											
		11		Нагель Н33											
				ГОСТ 17585-72	4	4	4	4	4	4	4				
		12		Гвозди 1.2×20	8	8	8	12	14	14	16				
		13		18×40	3	3	3	3	4	4	5				
				ГОСТ 4028-63*											
		14		Угольник 75-2											
				ГОСТ 5091-78	2	2	2	4	4	4	4				
		15		Шуруп А3×25											
					10	10	10	20	20	20	20				

1.136.5.18.02.03.000 Лист 4

Рис. 1

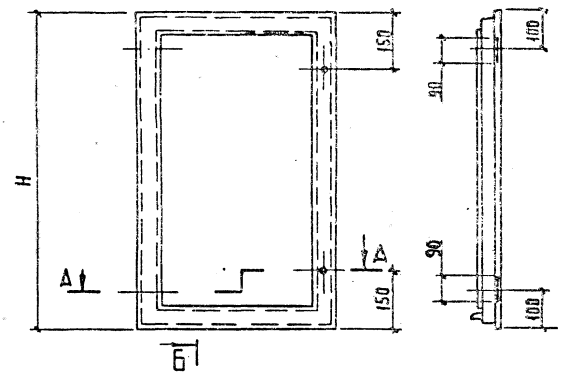

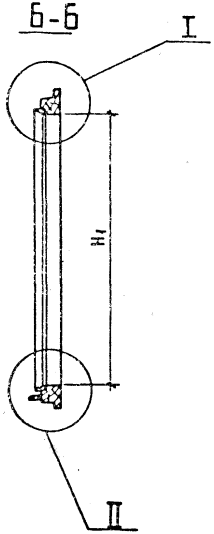

Рис. 2
Остальное см. рис. 1

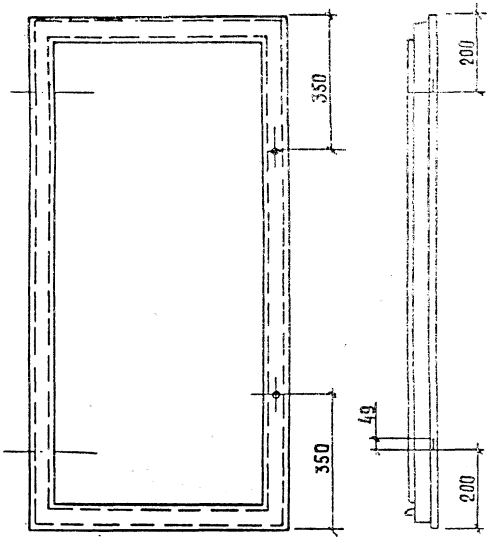

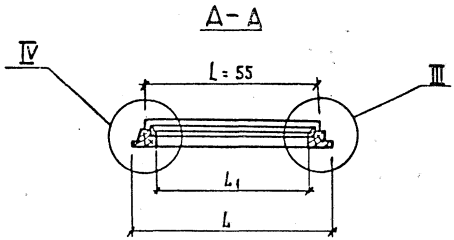

Узлы см. черт. 1.136.5-18.01.03.000 СБ, лист 2.

Обозначение	Марка	Рис.	H	H_1	L	L_1	Объем, м3 в чистоте
1.136.5-18.02.03.000	ОРСП9-12	1	745	635	470	360	0,00612
-01	ОРСП9-13,5	1	745	635	545	435	0,00652
-02	ОРСП9-15	1	745	635	620	510	0,00692
-03	ОРСП15-18	2	1345	1235	660	550	0,00950
-04	ОРСП15-12	2	1345	1235	815	705	0,01093
-05	ОРСП15-13,5	2	1345	1235	965	855	0,01174
-06	ОРСП15-15	2	1345	1235	1115	1005	0,01255

				1.366.5-18.02.03.000 СБ
				Створка Сборочный чертеж
				Стадия: Р; Масса: ; Масштаб: 1:10
				Лист; Листов 1
ГИП	Степнов		10.04.81	ЦНИИЭП жилища
Пров.	Макрусов		10.04.81	
Разраб.	Рутто		9.04.81	

Инв. № подл.	Подпись и дата	Взам. инв. №

Формат	Зона	Поз.	Обозначение	Наименование	Кол. на исполн. 1.136.5-18.03.00.000-			Примечание
					-	01	02	
				Документация				
*			1.136.5-18.03.00.000СБ	Сборочный чертеж	X	X	X	* 12, 12
				Сборочные единицы				
11		1	1.136.5-18.03.01.000	Коробка	1			
			-01	Коробка		1		
			-02	Коробка			1	
11		2	1.136.5-18.01.02.000-04	Створка	1			
			-05	Створка		1		
				Марка	ОРСП15-6	ОРСП15-7.5	ОРСП15-9	

				1.136.5-18.03.00.000			
				Блок оконный	Стадия	Лист	Листов
					Р	1	2
ГИП	Степнов	[signature]	10.04.81		ЦНИИЭП жилища		
Пров.	Мокроусов	[signature]	10.04.81				
Разраб.	Рутто	[signature]	9.07.81				

Инв. № подл.	Подпись и дата	Взам. инв. №

Формат	Зона	Поз.	Обозначение	Наименование	Кол. на исполн. 1.136.5-18.03.00.000			Примечание
					-	01	02	
11		2	1.136.5-18.01.02.000-06	Створка			1	
11		3	1.136.5-18.01.03.000-04	Створка	1			
			-05	Створка		1		
			-06	Створка			1	
11		4	1.136.5-18.03.02.000	Створка	1			
			-01	Створка		1		
			-02	Створка			1	
11		5	1.136.5-18.03.03.000	Створка	1			
			-01	Створка		1		
			-02	Створка			1	
				Стандартные изделия				
		11		Петли ГОСТ 5088-78				
				ПВ4-90-1	8	8	8	
				Завертка ГОСТ 5090-79				
				ЗР2-1	3	3	3	
				ЗР2-2	3	3	3	
				Шуруп А4х25				
				ГОСТ 1145-80	36	36	36	

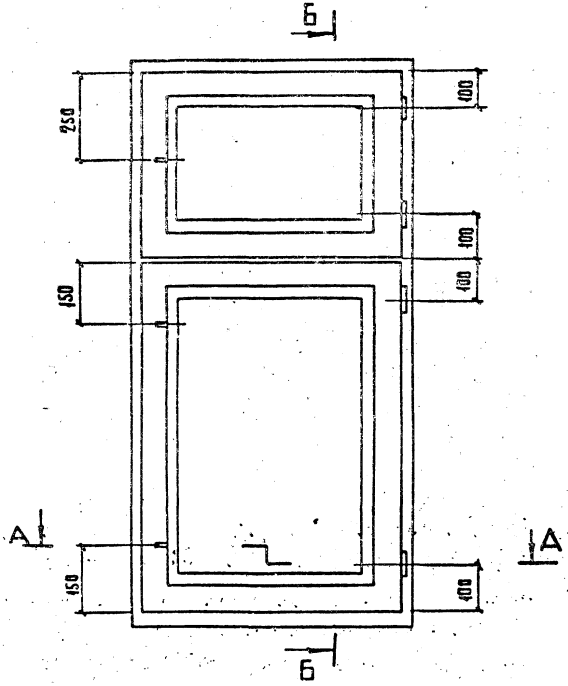

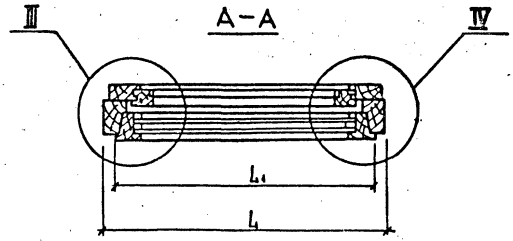

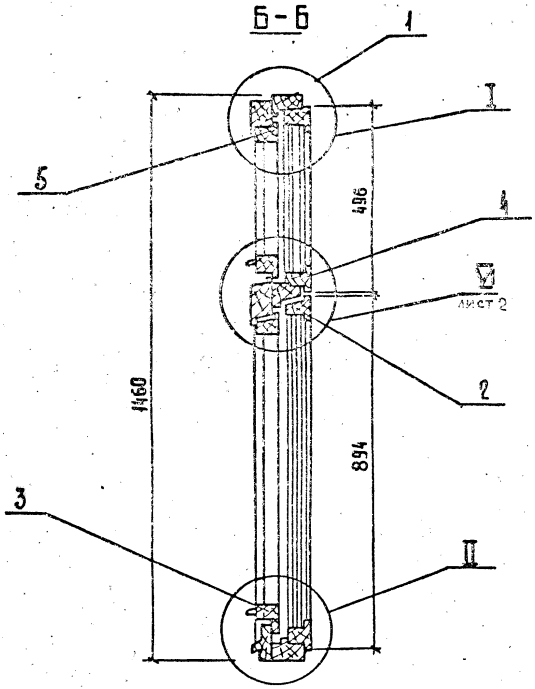

1. Узлы I, II, III, IV см. черт. 1.136.5-18.01.00.000 СБ, лист 2.

				1.136.5-18. 03.00.000 СБ		
				Блок оконный Сборочный чертеж	Стадия: Р	Марка:	Масштаб: 1:10
					Лист	Листов 2	
ГИП	Степнов		10.04.81		ЦНИИЭП жилища		
Пров.	Макроусов		10.04.81				
Разраб.	Рутто		9.04.81				

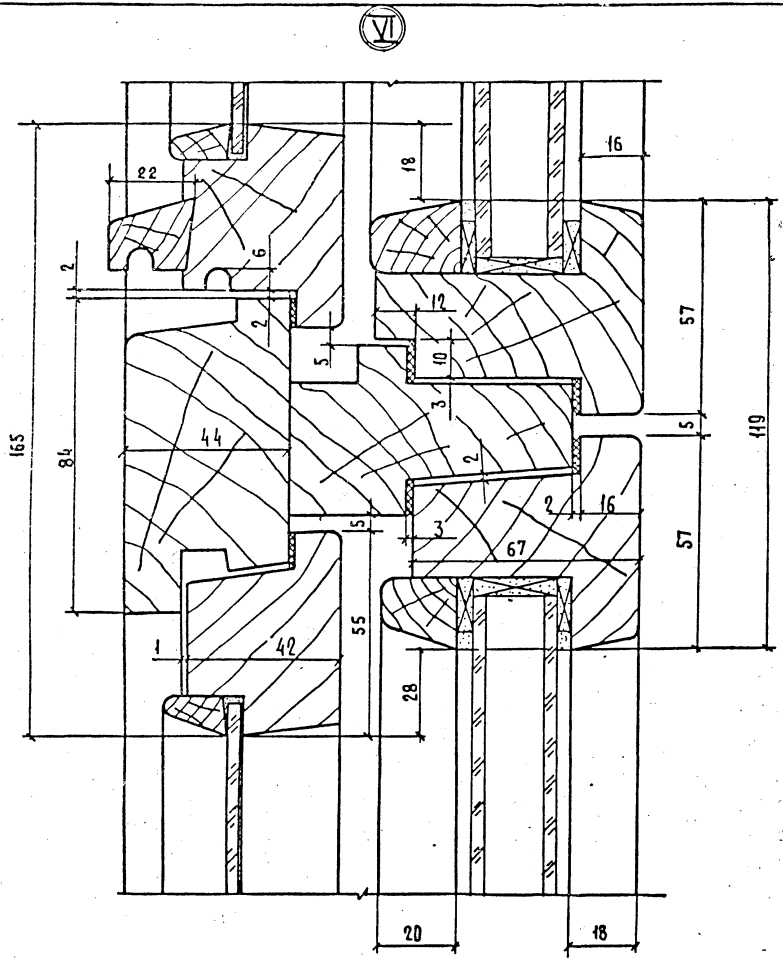

Обозначение	Марка	L	L_1	Объем, м3 в чистоте
1.136.5-18.03.00.000	ОРСП15-6	570	510	0.0688
-01	ОРСП15-7,5	720	660	0.0764
-02	ОРСП15-9	870	810	0.084

Инв. № подл. | Подпись и дата | Взам. инв. №

Инв. № подл.	Подпись и дата	Взам. инв. №

Формат	Зона	Поз.	Обозначение	Наименование	Кол. на испол. -	01	02	Примечание
				Документация				
А2			1.136.5-18.03.01.000 СБ	Сборочный чертеж				
				Сборочные единицы				
А1		1	1.136.5-18.03.01.100	Рамка	1			
			-01	Рамка		1		
			-02	Рамка			1	
А1		2	1.136.5-18.03.01.200	Рамка	1			
			-01	Рамка		1		
			-02	Рамка			1	
				Марка	ОРСП15-6	ОРСП15-7,5	ОРСП15-9	

ГИП	Стелков		10.04.84
Пров.	Рутто		9.04.84
Разраб.	Шумилова		8.01.84

1.136.5-18.03.01.000

Коробка

Стадия	Лист	Листов
Р	1	2

ЦНИИЭП жилища

Инв. № подл.	Подпись и дата	Взам. инв. №

Формат	Зона	Поз.	Обозначение	Наименование	Кол. на испол. -	01	02	Примечание
Б4		3	1.136.5-18.00.00 005	Прокладка полиуретановая ГОСТ 10174-72	5,2	5,8	6,4	
				Стандартные изделия				
		5		Гвозди К3×80 ГОСТ 4028-63*	10	10	10	

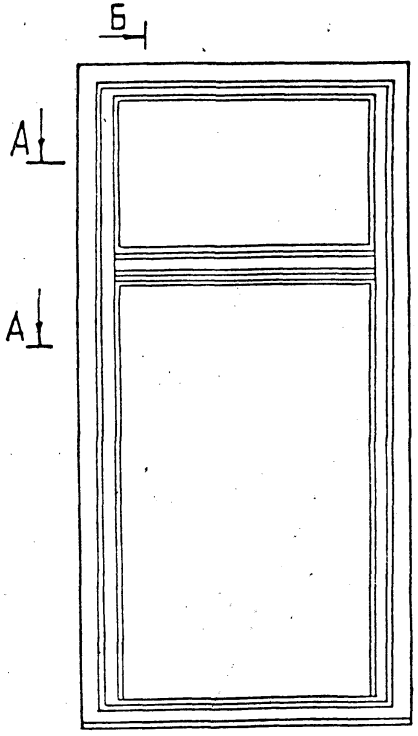

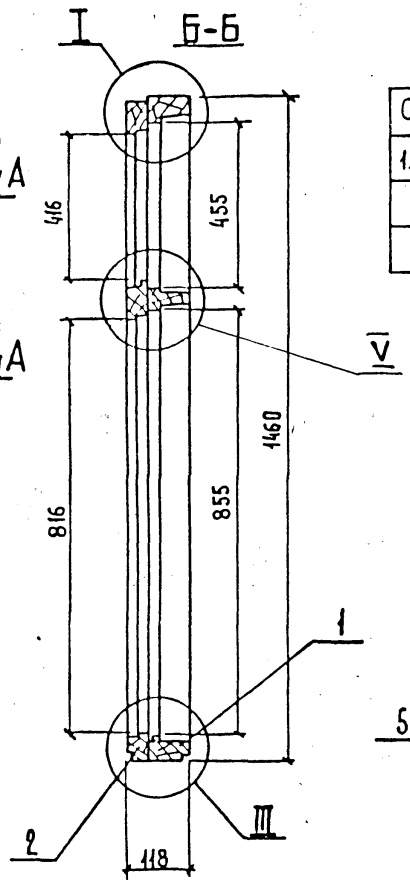

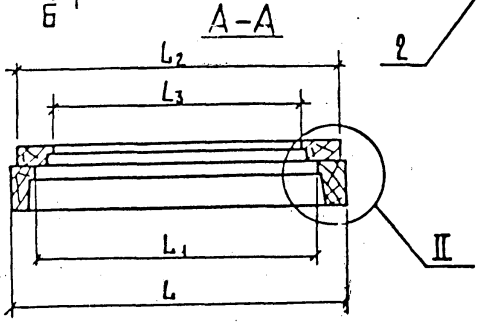

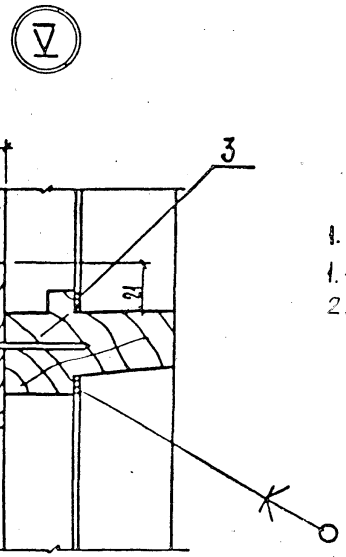

Обозначение	Марка	L	L_1	L_2	L_3	Объем, м³ в чистоте
1.136.5-18.03.01.000	ОРСП15-6	570	460	557	389	0.0352
-01	ОРСП15-7.5	720	610	707	539	0.0384
-02	ОРСП15-9	870	760	857	689	0.0415

1. Узлы I, II, III, см. черт. 1.136.5-18.01.01.000 СБ, лист 2.

ГИП	Степнов		10.04.91
Пров.	Макроусов		10.04.91
Разраб.	Рутто		10.04.91

1.136.5-18.03.01.000 СБ

Коробка

Сборочный чертеж

Стадия	Масса	Масштаб
Р		1:10
Лист	Листов	

ЦНИИЭП жил.

Инв. № подл. | Подпись и дата | Взам. инв. №

Инв. № подл.	Подпись и дата	Взам. инв. №

Формат	Зона	Поз.	Обозначение	Наименование	Кол. на исполн. 1.136.5-18.03.01.100 -			Примечание
					-	01	02	
				Документация				
12			1.136.5-18.03.01.100 СБ	Сборочный чертеж	X	X	X	
				Детали				
				Древесина хвойная				
				ГОСТ 24454-80				
БЧ		1	1.136.5-18.03.01.101	Брусок 1460×74×55	1	1	1	
БЧ		2	1.136.5-18.03.01.102	Брусок 1460×74×55	1	1	1	
БЧ		3	1.136.5-18.03.01.103	Брусок 570×74×55	1			
			-01	720×74×55		1		
				Марка	ОРСП15-6	ОРСП15-7,5	ОРСП15-9	

Гип	Степнов	[signature]	10.04.81
Пров.	Мокроусов	[signature]	9.04.81
Разраб.	Шумилова	[signature]	8.04.81

1.136.5-18.03.01.100

Рамка

Стадия	Лист	Листов
Р	1	2

ЦНИИЭП
жилища

Инв. № подл.	Подпись и дата	Взам. инв. №

Формат	Зона	Поз.	Обозначение	Наименование	Кол. на исполн. 1.136.5-18.03.01.100 -			Примечание
					-	01	02	
БЧ		3	1.136.5-18.03.01.103-02	Брусок 870×74×55			1	
БЧ		4	1.136.5-18.03.01.104	Брусок 570×74×50	1			
			-01	Брусок 720×74×50		1		
			-02	Брусок 870×74×50			1	
БЧ		5	1.136.5-18.03.01.105	Брусок 570×74×45	1			
			-01	Брусок 720×74×45		1		
			-02	Брусок 870×74×45			1	

1.136.5-18.03.01.100

Лист 2

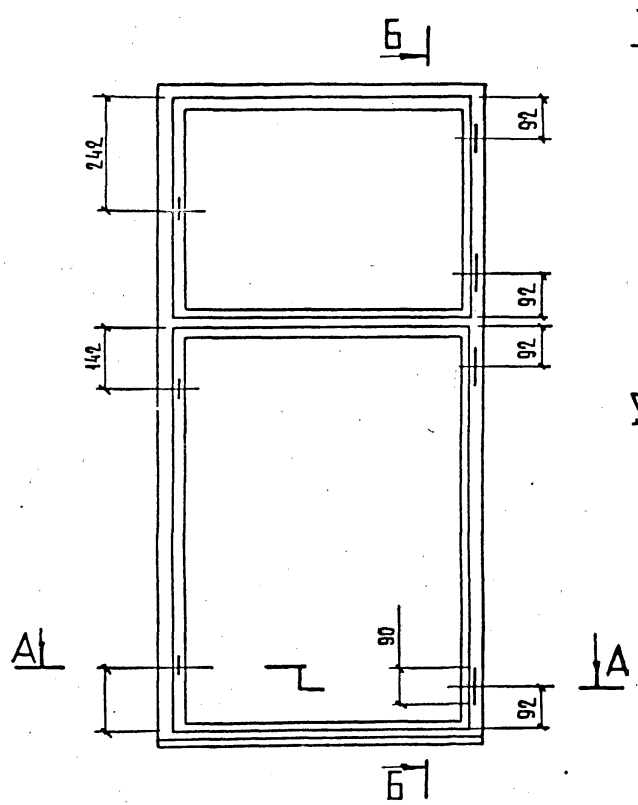

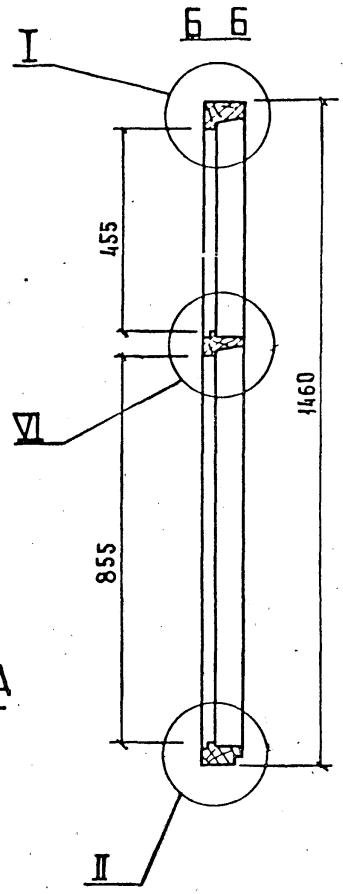

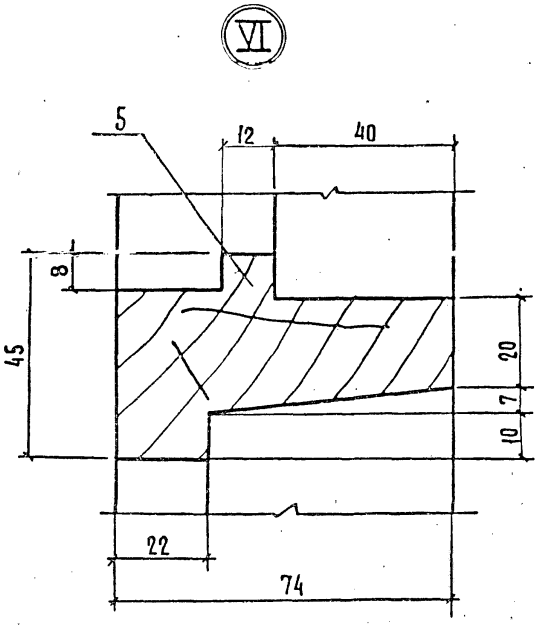

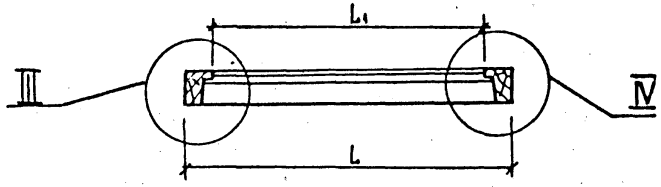

Обозначение	Марка	L	L_1	Объем, м³ в чистоте
1.136.5-18.03.01.100	ОРСП15-6	570	460	0.0182
-01	ОРСП15-7.5	720	610	0.026
-02	ОРСП15-9	870	760	0.021

1. Узлы I, II, III, IV см. черт. 1.136.5-18.01.01.100 СБ, лист 2.

				1.136.5-18.03.01.100 СГ		
				Рамка Сборочный чертеж	Стадия: Р	Масса:	Масш: 1:10
					Лист	Листов
ГИП	Степнов		10.04.81	ЦНИИЭП жилищ		
Пров.	Мокроусов		10.04.81			
Разраб.	Рутто		9.04.81			

Инв. № подл. | Подпись и дата | Взам. инв. №

Формат	Зона	Поз.	Обозначение	Наименование	Кол. на испол. 1.136.5-18.03.01.200 -										Примечание
					–	01	02								
				Документация											
А2			03.01.200 СБ	Сборочный чертеж	X	X	X								
				Детали											
				Древесина хвойная ГОСТ 24454-80											
БЧ		1	1.136.5-18.03.01.201	Брусок 1453×90×44	1	1	1								
БЧ		2	1.136.5-18.03.01.202	Брусок 1453×90×44	1	1	1								
БЧ		3	1.136.5-18.03.01.203	Брусок 557×74×44	1										
			-01	Брусок 707×74×44		1									
				Марка	ОРСП15-6	ОРСП15-7,5	ОРСП15-9								

				1.136.5-18.03.01.200	
				Рамка	Стадия: Р; Лист: 1; Листов: 2
ГИП	Степнов		10.04.81		
Пров.	Макрусов		9.04.81		
Разраб.	Шумилова		6.04.81		
					ЦНИИЭП жилища

Инв. № подл. | Подпись и дата | Взам. инв. №

Формат	Зона	Поз.	Обозначение	Наименование	Кол. на испол. 1.136.5-18.03.01.200 -										Примечание
					–	01	02								
БЧ		3	1.136.5-18.03.01.203 -02	Брусок 857×74×44			1								
БЧ		4	1.136.5-18.03.01.204	Брусок 557×63×44	1										
			-01	Брусок 707×63×44		1									
			-02	Брусок 857×63×44			1								
БЧ		5	1.136.5-18.03.01.205	Брусок 557×84×44	1										
			-01	Брусок 707×84×44		1									
			-02	Брусок 857×84×44			1								

1.136.5-18.03.01.200	Лист 2

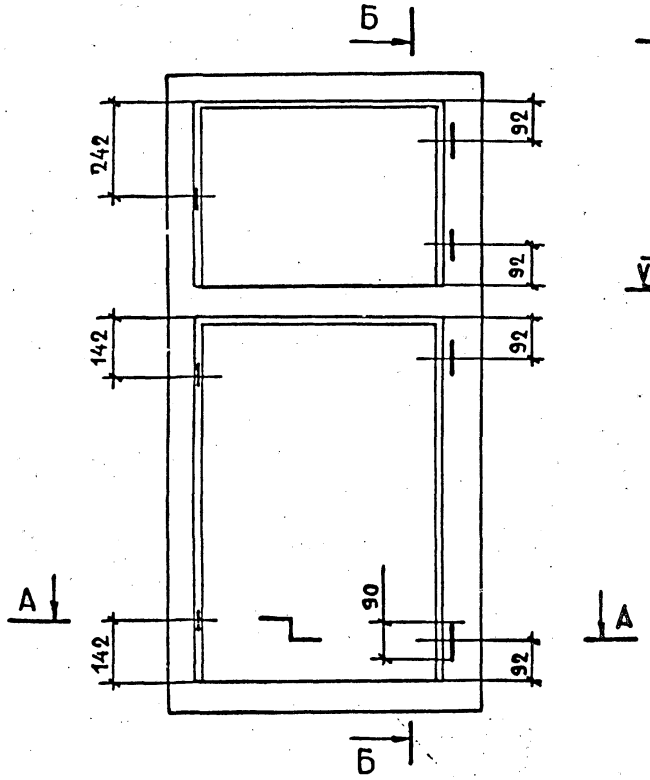

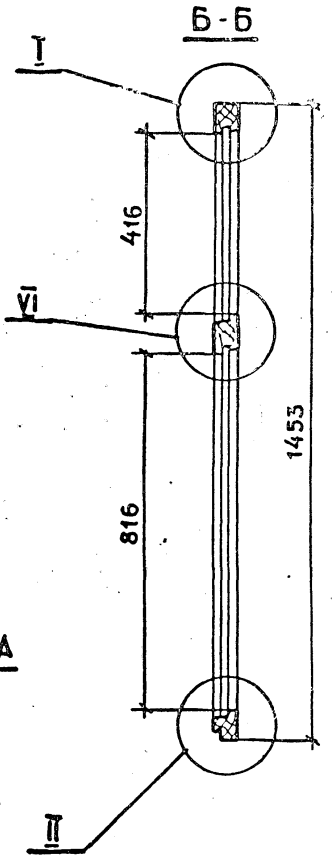

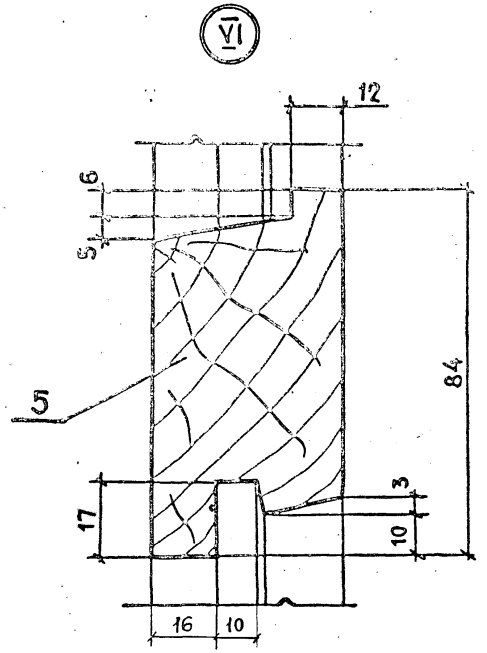

Обозначение	Марка	L	L_1	Объем, м³ в чистоте
1.136.5-18.03.01.200	ОРСП15-6	557	389	0.017
-01	ОРСП15-7,5	707	539	0.0184
-02	ОРСП15-9	857	689	0.02

1. Узлы I, II, III, IV см. черт. 1.136.5-18 01.01.200 сб, лист 2.

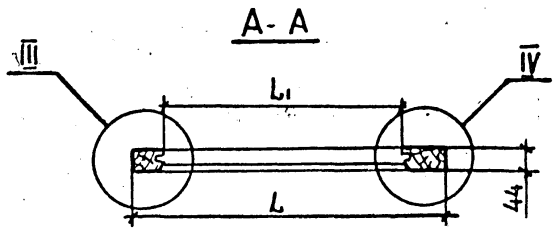

				1.136.5-18.03.01.200 сб	
				Рамка. Сборочный чертеж.	Стадия: Р; Масса: ; Масш.: 1:10
					Лист; Листов 1
ГИП	Степнов		10.04.81		ЦНИИЭП жилища
Пров.	Макроусов		10.04.81		
Разраб.	Рутто		10.04.81		

1966-3 53

Инв. № подл. | Подпись и дата | Взам. инв. №

Формат	Зона	Поз.	Обозначение	Наименование	Кол. на исполн. 1.136.5-18.03.02.000- —	01	02	Примечание
				Документация				
12			1.136.5-18.03.02.000СБ	Сборочный чертеж	X	X	X	
				Детали				
				Древесина хвойная				
				ГОСТ 24454-80				
БЧ		1	1.136.5-18.03.02.001	Брусок 496х67х67	1	1	1	
БЧ		2	1.136.5-18.03.02.002	Брусок 496х67х67	1	1	1	
БЧ		3	1.136.5-18.03.02.003	Брусок 510х67х67	1			
			-01	Брусок 660х67х67		1		
				Марка	ОРСП15-6	ОРСП15-7,5	ОРСП15-9	

				1.136.5-18.03.02.000			
				Створка.	Стадия	Лист	Листов
					Р	1	4
Гип	Степнов		10.04.91		ЦНИИЭП жилища		
Пров.	Макроусов		10.04.91				
Разраб.	Шумилова		10.04.91				

Инв. № подл. | Подпись и дата | Взам. инв. №

Формат	Зона	Поз.	Обозначение	Наименование	Кол. на исполн. 1.136.5-18.03.02.000- —	01	02	Примечание
БЧ		3	1.136.5-18.03.02.003-02	Брусок 810х67х67			1	
БЧ		4	1.136.5-18.03.02.004	Брусок 510х67х57	1			
			-01	Брусок 660х67х57		1		
			-02	Брусок 810х67х57			1	
БЧ		5	1.136.5-18.00.00.001-12	Штапик 410х20х20	2	2	2	
			00.00.001-13	Штапик 414х20х20	2			
			-14	Штапик 564х20х20		2		
			-03	Штапик 714х20х20			2	
БЧ		6	1.136.5-18.00.00.002	Прокладка распорная				
				50х20х5	2	2	2	
			-01	Прокладка опорная				
				100х20х5	2	2	2	
БЧ		7	1.136.5-18.00.00.003	Прокладка ветровая				
				фиксирующая				
				50х15х4	12	12	12	

1.136.5-18.03.02.000	Лист 2

Инв. № подл.	Подпись и дата	Взам. инв. №

Формат	Зона	Поз.	Обозначение	Наименование	Кол. на испол. 1.136.5-18 03.02.000-			Примечан.
					-	01	02	
				Стеклопакет				
		8		по ТУ 21-23-87-78				
			1.136.5-18.00.00.004-15	400×400	1			
			-16	400×550		1		
			-17	400×700			1	
				Прокладка				
		9	1.136.5-18.00.00.005	полиуретановая				
				ГОСТ 10174-72	2.0	2.3	2.6	
				Стандартные изделия				
		11		Нагель Н60				
				ГОСТ 17585-72	4	4	4	

Инв. № подл.	Подпись и дата	Взам. инв. №

Формат	Зона	Поз.	Обозначение	Наименование	Кол. на испол. 1.136.5-18 03.02.000-			Примечан.
					-	01	02	
		12		Гвозди 1.0×15	16	16	16	
		13		1.4×4.0	8	10	12	
				ГОСТ 4028-63*				
		14		Угольник 75-2				
				ГОСТ 5091-78		2	2	
		15		Шуруп А3×25				
				ГОСТ 1145-80		10	10	

11993-3 55

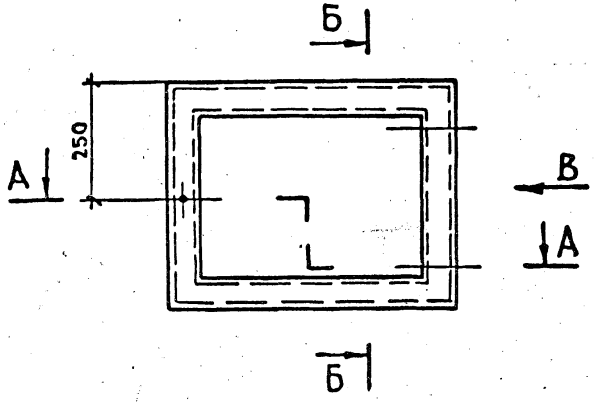

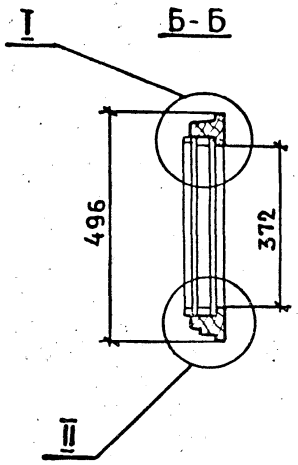

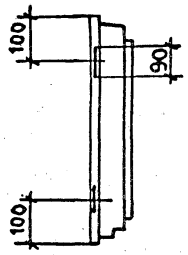

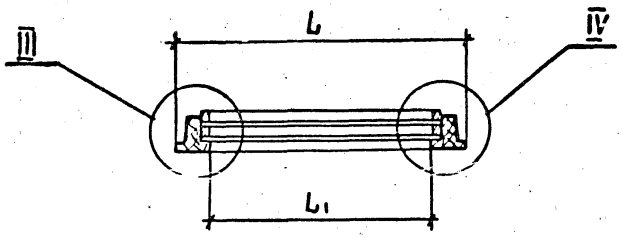

Обозначение	Марка	L	L_1	Объем, м3 в чистоте
1.136.5-18.03.02.000	ОРСП15-6	510	376	0.00944
-01	ОРСП15-7,5	660	526	0.01083
-02	ОРСП15-9	810	676	0.01217

1. Узлы см. черт. 1.136.5-18.01.02.000СБ, лист 2.

		1.136.5-18.03.02.000СБ	
		Створка. Сборочный чертеж.	Стадия: Р; Масса: ; Масштаб: 1:10
			Лист; Листов 1
ГИП	Степнов		10.04.81
Пров.	Макроусов		10.04.81
Разраб.	Рутто		9.04.81
			ЦНИИЭП жилища

Инв. № подл. | Подпись и дата | Взам. инв. №

Инв.№подл.	Подпись и дата	Взам.инв.№

Формат	Зона	Поз.	Обозначение	Наименование	Кол. на испол. 1.136.5-18.03.03.000-			Примечание
					–	01	02	
				Документация				
12			1.136.5-18.03.03.000СБ	Сборочный чертеж	X	X	X	
				Детали				
				Древесина хвойная				
				ГОСТ 24454-80				
БЧ		1	1.136.5-18.03.03.001	Брусок 446×55×42	1	1	1	
БЧ		2	1.136.5.18.03.03.002	Брусок 446×55×42	1	1	1	
БЧ		3	1.136.5.18.03.03.003	Брусок 435×55×42	1			
			-01	Брусок 585×55×42		1		
				Марка	ОРЕПБ-6	ОРЕПБ-6	ОРЕПБ-6	

ГИП	Степнов		10.04.91
Пров.	Мокроусов		2.04.91
Разраб.	Шумилова		2.04.91

1.136.5-18.03.03.000

Створка.

Стадия	Лист	Листов
Р	1	4

ЦНИИЭП жилища

Инв.№подл.	Подпись и дата	Взам.инв.№

Формат	Зона	Поз.	Обозначение	Наименование	Кол. на испол. 1.136.5-18.03.03.000-			Примечание
					–	01	02	
А2		3	1.136.5-18.03.03.003-02	Брусок 735×55×42			1	
БЧ		4	1.136.5-18.03.03.004	Брусок 435×55×42	1			
			-01	Брусок 585×55×42		1		
			-02	Брусок 735×55×42			1	
БЧ		5	1.136.5-18.00.00.006-12	Штапик 356×16×10	2	2	2	
			-13	Штапик 345×16×10	2			
			-07	Штапик 495×16×10		2		
			-03	Штапик 645×16×10			2	
БЧ		7	1.136.5-18.00.00.007-04	Слив 380×25×19	1			
			-05	Слив 530×25×19		1		
			1.136.5-18.00.00.007	Слив 680×25×19			1	
БЧ		8	1.136.5-18.00.00.008-13	Стекло 350×340	1			
			-14	350×490		1		
			-15	350×640			1	
				Стекло ГОСТ 111-78				
				Толщ. 3мм.				

Инв.№ подл.	Подпись и дата	Взам. инв.№

Формат	Зона	Поз.	Обозначение	Наименование	Кол. на исполн. 1.136.5-18.03.03.000-			Примечание
					-	01	02	
А4		9	1.136.5-18.00.00.009	Прокладка				
				полиуретановая				
				гост 10174-72	1.8	2.0	2.4	
				Стандартные				
				изделия				
		11		Нагель Н33				
				гост 17585-72	4	4	4	

1.136.5-18.03.03.000 Лист 3

Инв.№ подл.	Подпись и дата	Взам. инв.№

Формат	Зона	Поз.	Обозначение	Наименование	Кол. на исполн. 1.136.5-18.03.03.000-			Примечание
					-	01	02	
		12		Гвозди 1.2×20	8	8	10	
		13		1.8×40	3	3	4	
				гост 4028-63*				
		14		Угольник 75-2				
				гост 5091-78			2	
		15		Шуруп А3×25				
				гост 1145-80			10	

1.136.5-18.03.03.000 Лист 4

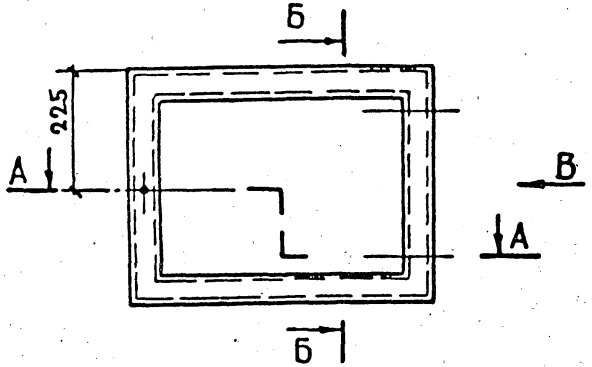

Б-Б

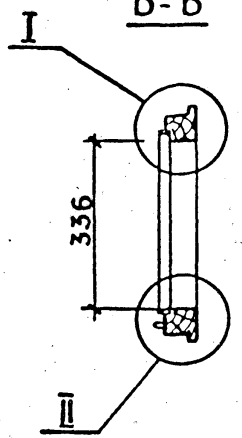

Вид В

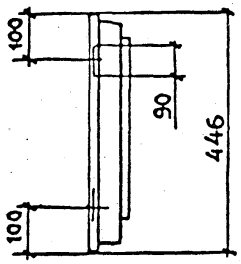

А-А

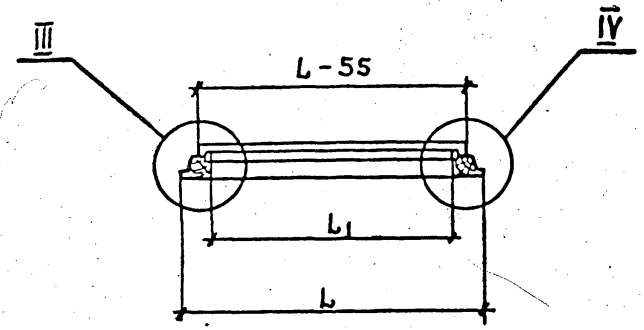

Обозначение	Марка	L	L1	Объем, м³ в чистоте
1.136.5-18.03.03.000	ОРСП15-6	435	325	0,0045
-01	ОРСП15-7,5	585	475	0,0053
-02	ОРСП15-9	735	625	0,0061

1. Узлы см. чертеж 1.136.5-18.01.03.000СБ, лист 2

Гип	Степнов		03.04.81
Пров.	Мокроусов		10.04.81
Разраб.	Рутто		2.04.81

1.136.5-18.03.03.000СБ

Створка.
Сборочный чертеж.

Стадия	Масса	М.
Р		1:10
Лист	Лист	

ЦНИИЭП жи

Инв. № подл. | Подпись и дата | Взам. инв. №

Формат	Зона	Поз.	Обозначение	Наименование	Кол. на исполн. 1.136.5-18.04.00.000-			Примечание
					-	01	02	
				Документация				
*			1.136.5-18.04.00.000СБ	Сборочный чертеж	X	X	X	* 12,12
				Сборочные единицы				
11		1	1.136.5-18.04.01.000	Коробка	1			
			-01	Коробка		1		
			-02	Коробка			1	
11		2	1.136.5-18.02.02.000-04	Створка	1			
			-05	Створка		1		
				Марка	ОРСП15-12	ОРСП15-13,5	ОРСП15-15	

				1.136.5-18.04.00.000
				Блок оконный
Гип	Степнов		10.04.81	
Пров.	Мокроусов		9.04.81	
Разраб.	Шумилова		8.04.81	

Стадия	Лист	Листов
Р	1	2

ЦНИИЭП жилища

Инв.№ подл. | Подпись и дата | Взам. инв.№

Формат	Зона	Поз.	Обозначение	Наименование	Кол. на исполн. 1.136.5-18.04.00.000-			Примечание
					-	01	02	
11		2	1.136.5-18.02.02.000-06	Створка			1	
11		3	1.136.5-18.02.03.000-04	Створка	1			
			-05	Створка		1		
			-06	Створка			1	
11		4	1.136.5-18.04.02.000	Клапан	1	1	1	
			-01	Клапан	1	1	1	
11		5	1.136.5-18.04.03.000	Клапан	1	1	1	
			-01	Клапан	1	1	1	
				Стандартные изделия				
				Петли ГОСТ 5088-78				
		8		ПВ4-60-1	8	8	8	
		9		ПВ2-100-1	5	5	5	
		10		Завертка ГОСТ5090-79				
				ЗР2-1	4	4	4	К поз.2
				ЗР2-2	4	4	4	К поз.3
		11		Шуруп А4×25 ГОСТ1145-80	48	48	48	

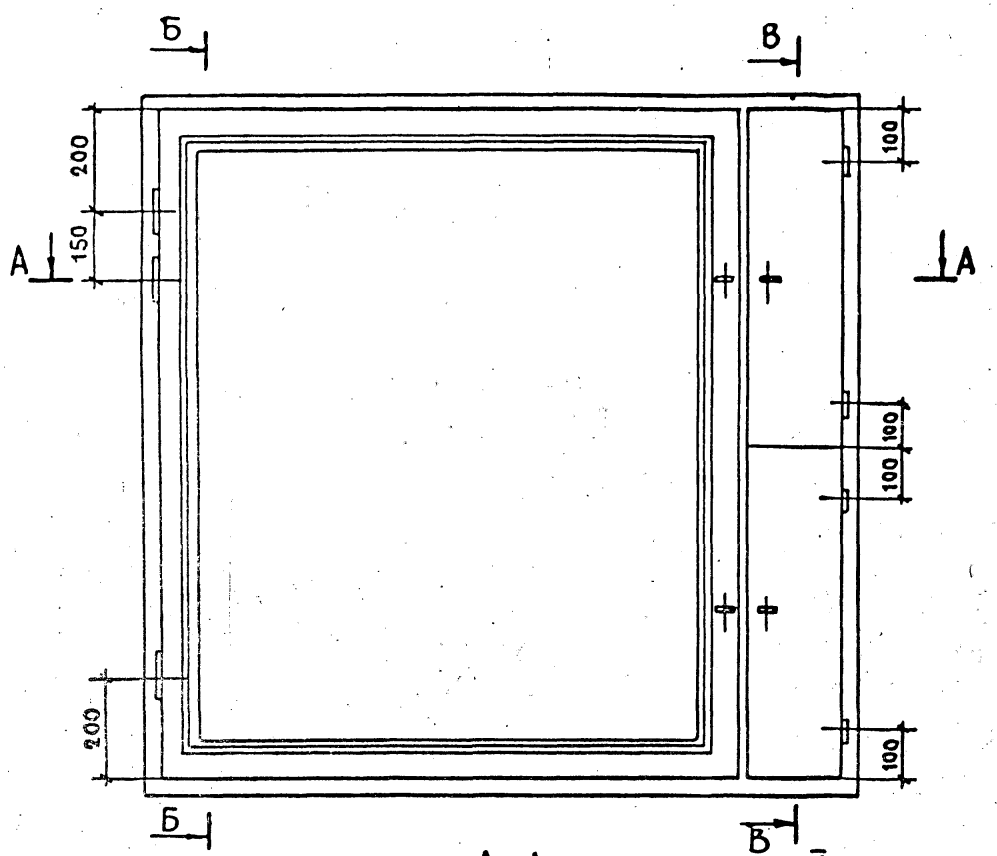

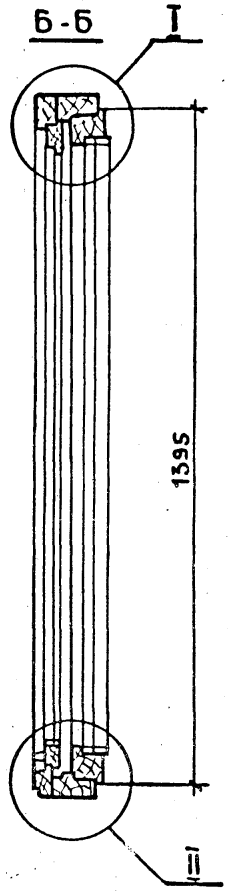

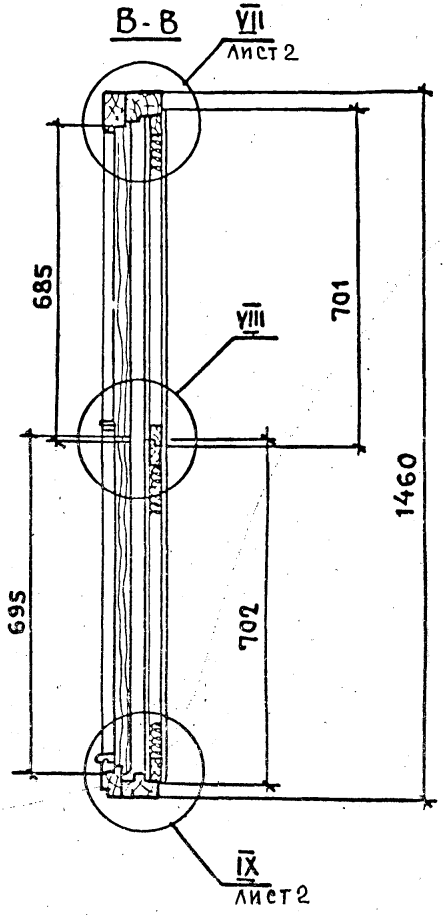

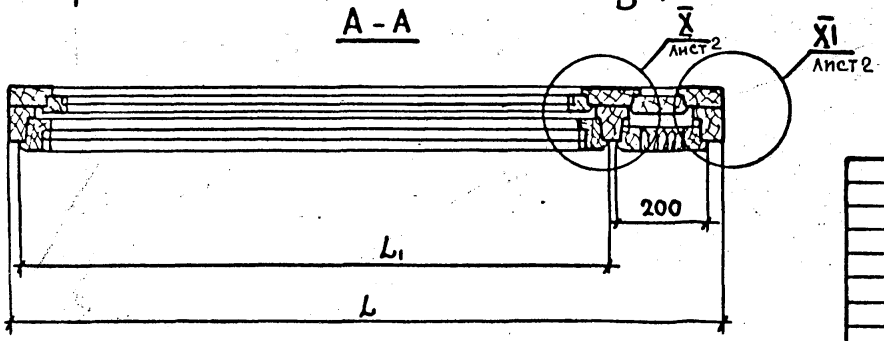

Узлы: I и II см. 1.136.5-18.01.00.000СБ, лист 2.

				1.136.5-18.04.00.000СБ	
				Блок оконный Сборочный чертеж	Стадия: Р; Масса: ; Масш.: 1:10
					Лист 1; Листов 2
ГИП	Степнов		10.04.91		ЦНИИЭП жилищ
Пров.	Рутто		9.04.91		
Разраб.	Мокроусов		9.04.91		

Инв.№ подл. | Подпись и дата | Взам. инв.№

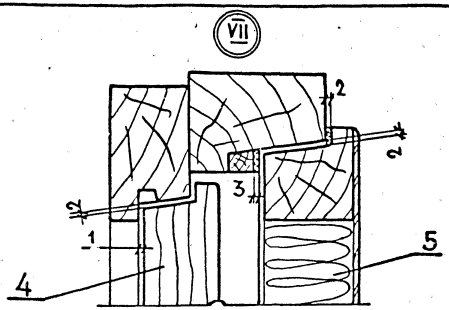

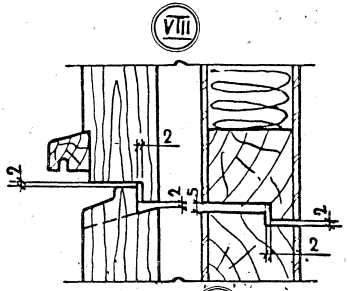

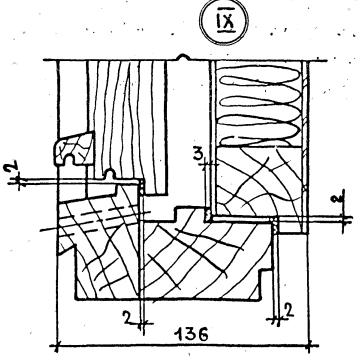

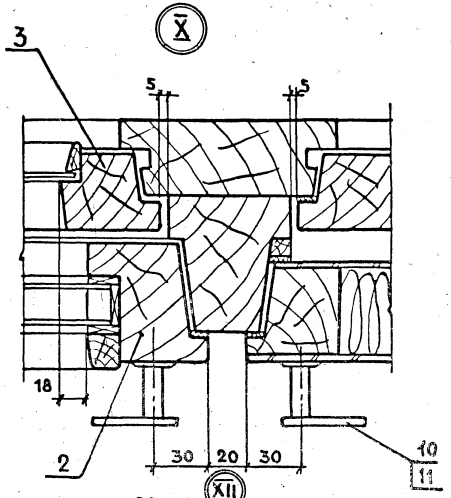

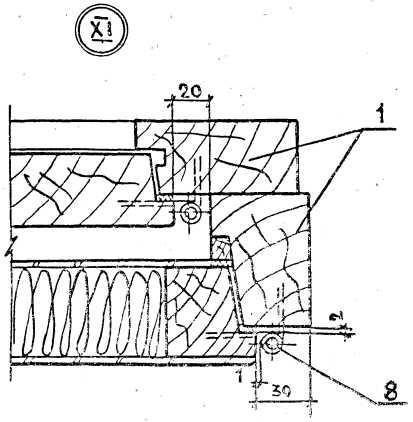

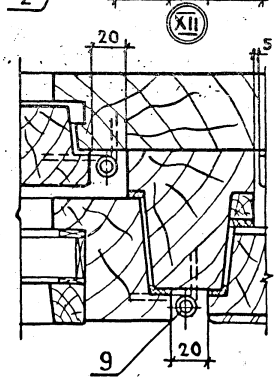

Обозначение	Марка	L	L_1	Объем, м³, в чистоте
1.136.5-18.04.00.000	ОРСП 15-12	1170	890	0,1042
-01	ОРСП 15-13,5	1320	1040	0,1033
-02	ОРСП 15-15	1470	1190	0,1136

Инв.№ подл.	Подпись и дата	Взам. инв.№

Формат	Зона	Поз.	Обозначение	Наименование	Кол. на исполн. 1.136.5-18.04.01.000- —	01	02	Примечание
				Документация				
		12	1.136.5-18.04.01.000СБ	Сборочный чертеж	X	X	X	
				Сборочные единицы				
11		1	1.136.5-18.04.01.100	Рамка	1			
			-01	Рамка		1		
			-02	Рамка			1	
				Марка	ОРСП15-12	ОРСП15-85	ОРСП15-15	

				1.136.5-18.04.01.000			
				Коробка	Стадия	Лист	Листов
					Р	1	2
ГИП	Степнов		10.87		ЦНИИЭП Жилища		
Пров.	Мокроусов		7.04.87				
Разраб	Шумилова		7.04.87				

Инв.№ подл.	Подпись и дата	Взам. инв.№

Формат	Зона	Поз.	Обозначение	Наименование	Кол. на исполн. 1.136.5-18.04.01.000- —	01	02	Примечание
64		2	1.136.5-18.04.01.200	Рамка	1			
			-01	Рамка		1		
			-02	Рамка			1	
64		3	1.136.5-18.00.00.005	Прокладка полиуре-				
				тановая ГОСТ 10174-72	7.55	7.85	8.15	П.М.
				Стандартные				
				изделия				
		5		Гвозди К3.0×80				
				ГОСТ 4028-63*	13	13	13	

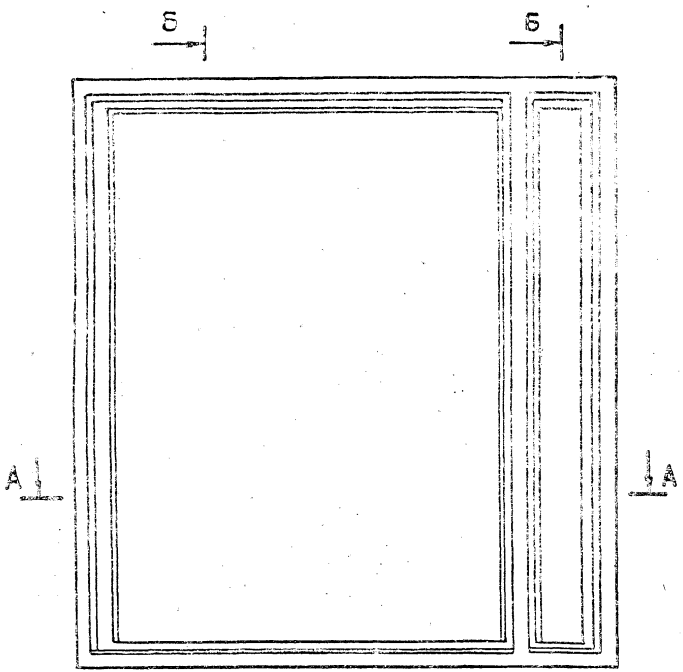

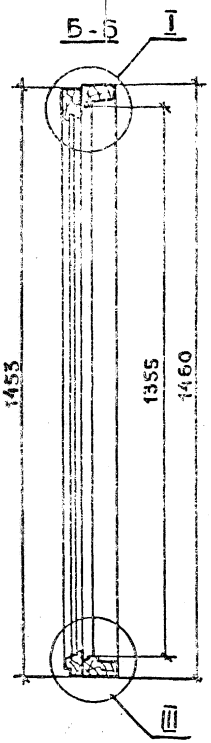

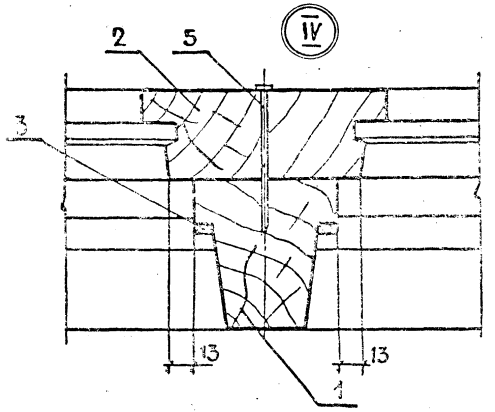

Обозначение	Марка	L	Объем, м³, в чистоте
1.136.5-18.04.01.000	ОРСП15-12	1170	0,055
-01	ОРСП15-13,5	1320	0,0572
-02	ОРСП15-15	1470	0,0592

1. Узлы I, II, III см. черт. 1.136.5-18.01.01.000 СБ

				1.136.5 - 18. 04.01.000СБ	
				Коробка Сборочный чертеж.	Стадия: Р; Масса: ; Масштаб: 1:10
					Лист; Листов 1
ГИП	Степнов		10.04.91		ЦНИИЭП жилища
Пров.	Рутто		9.04.91		
Разраб.	Макроусов		8.04.91		

Инв. № подл.	Подпись и дата	Взам. инв. №

Формат	Зона	Поз.	Обозначение	Наименование	Кол. на исполн. 1.136.5-18.04.01.100- —	01	02	Примечание
				Документация				
12			1.136.5-18.04.01.100СБ	Сборочный чертеж	X	X	X	
				Детали				
				Древесина хвойная ГОСТ 24454-80				
БЧ		1	1.136.5-18.04.01.101	Брусок 1460×74×55	1	1	1	
БЧ		2	1.136.5-18.04.01.102	Брусок 1460×74×55	1	1	1	
				Марка	ОРСП15-12	ОРСП15-13,5	ОРСП15-15	

			1.136.5-18.04.01.100
			Рамка
Гип	Степнов		2.04.81
Пров.	Мокроусов		2.04.81
Разраб.	Шумилова		2.04.81

Стадия	Лист	Листов
Р	1	4

ЦНИИЭП жилища

Инв. № подл.	Подпись и дата	Взам. инв. №

Формат	Зона	Поз.	Обозначение	Наименование	Кол. на исполн. 1.136.5-18.04.01.100- —	01	02	Примечание
БЧ		3	1.136.5-18.04.01.103	Брусок 1170×74×55	1			
			-01	Брусок 1320×74×55		1		
			-02	Брусок 1470×74×55			1	
БЧ		4	1.136.5-18.04.01.104	Брусок 1170×74×50	1			
			-01	Брусок 1320×74×50		1		
			-02	Брусок 1470×74×50			1	
БЧ		5	1.136.5-18.04.01.105	Брусок 1460×74×70	1	1	1	
БЧ		6	1.136.5-18.04.01.106	Брусок 194×12×12	1	1	1	
			-01	1379×12×12	2	2	2	
				Стандартные изделия				
		7		Гвозди 1.2×2,5 ГОСТ 4028-63*	16	16	16	

Формат	Зона	Поз.	Обозначение	Наименование	Кол. на исполн. 1.136.5-18.04.01.100 –			Примечание
					–	01	02	
				Переменные данные для варианта				
БЧ		4	1.136.5-18.04.01.104-03	Брусок 1170×74×42	1			
			-04	Брусок 1320×74×42		1		
			-05	Брусок 1470×74×42			1	
БЧ		8	1.136.5-18.04.01.107	Рейка 194×16×11		1	1	
			-01	Рейка 880×16×11				
			-02	Рейка 1030×16×11		1		
			-03	Рейка 1180×16×11			1	

Инв. № подл. | Подпись и дата | Взам. инв. №

Формат	Зона	Поз.	Обозначение	Наименование	Кол. на исполн. 1.136.5-18.04.01.100 –			Примечание
					–	01	02	
				Стандартные изделия				
		9		Шуруп А3×25				
				ГОСТ 1145-80	7	7	7	

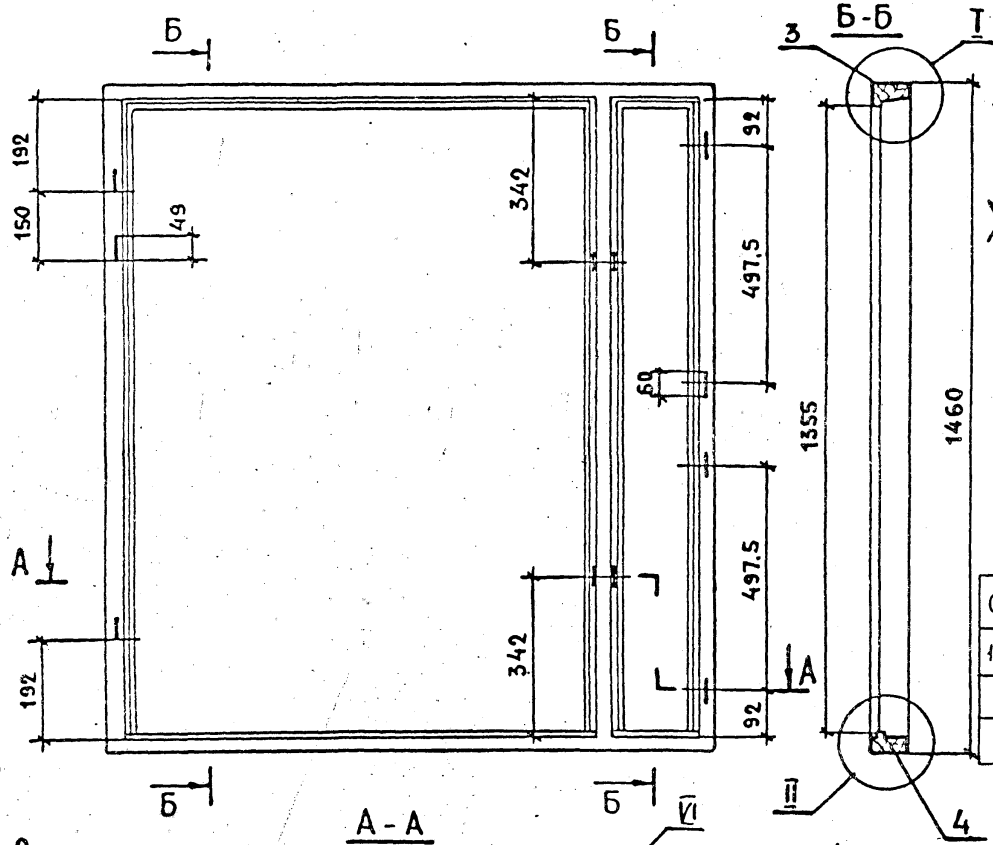

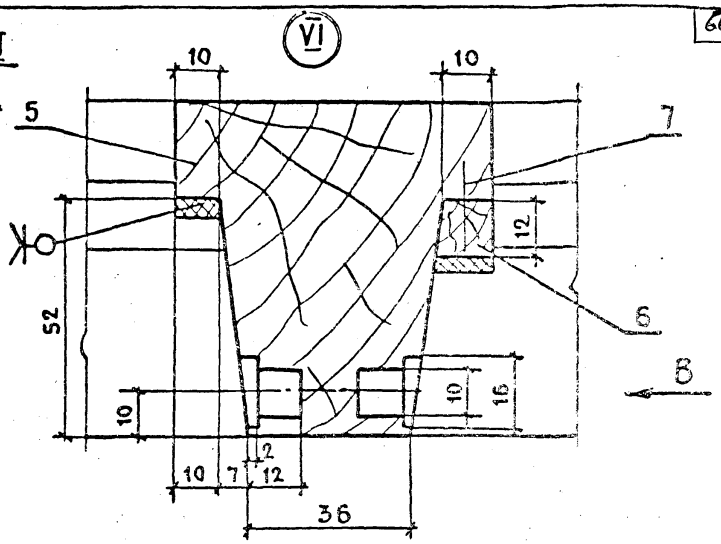

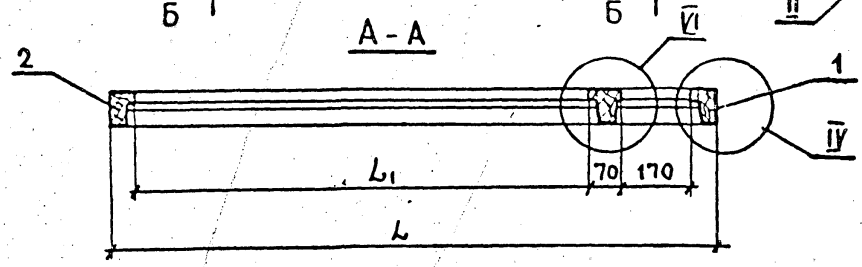

Обозначение	Марка	L	L1	Объем, м³, в чистоте
1.136.5-18.04.01.100	ОРСП15-12	1170	856	0.0288
-01	ОРСП15-13,5	1320	1006	0.03
-02	ОРСП15-15	1470	1156	0.0311

1. Узлы I, II, III и вид „В" см. черт. 1.136.5-18.01.01.100сб, л.

ГИП	Степнов		10.04.91
Пров.	Рутто		9.04.91
Разраб.	Мокроусов		8.04.91

1.136.5-18.04.01.100сб

РАМКА.
Сборочный чертеж.

Стадия	Масса	Масш.
Р		1:10
Лист	Листов	
		1

ЦНИИЭП жилищ-

Инв. № подл. | Подпись и дата | Взам. инв. №

1766.3 67

Инв. № подл.	Подпись и дата	Взам. инв. №

Формат	Зона	Поз.	Обозначение	Наименование	Кол. на исполн. 1.136.5-18.04.01.200- —	01	02								Примечание
				Документация											
12			1.136.5-18.04.01.200СБ	Сборочный чертеж	X	X	X								
				Детали											
				Древесина хвойная											
				ГОСТ 24454-80											
БЧ		1	1.136.5-18.04.01.201	Брусок 1453х90х44	1	1	1								
БЧ		2	1.136.5-18.04.01.202	Брусок 1453х90х44	1	1	1								
БЧ		3	1.136.5-18.04.01.203	Брусок 1158х74х44	1										
				Марка	ОРСП15-12	ОРСП15-13,5	ОРСП15-15								

				1.136.5-18.04.01.200			
ГИП	Степнов	[signature]	10.04.81	Рамка	Стадия	Лист	Листов
Пров.	Макроусов	[signature]	9.04.81		Р	1	2
Разраб.	Шумилова	[signature]	8.04.81		ЦНИИЭП Жилища		

Инв. № подл.	Подпись и дата	Взам. инв. №

Формат	Зона	Поз.	Обозначение	Наименование	Кол. на исполн. 1.136.5-18.04.01.200- —	01	02								Примечание
БЧ		3	1.136.5-18.04.01.203-01	Брусок 1308х74х44		1									
			-02	Брусок 1458х74х44			1								
БЧ		4	1.136.5-18.04.01.204	Брусок 1158х63х44	1										
			-01	Брусок 1308х63х44		1									
			-02	Брусок 1458х63х44			1								
БЧ		5	1.136.5-18.04.01.205	Брусок 1453х122х44	1	1	1								

17663 68

1.136.5-18.04.01.200	Лист 2

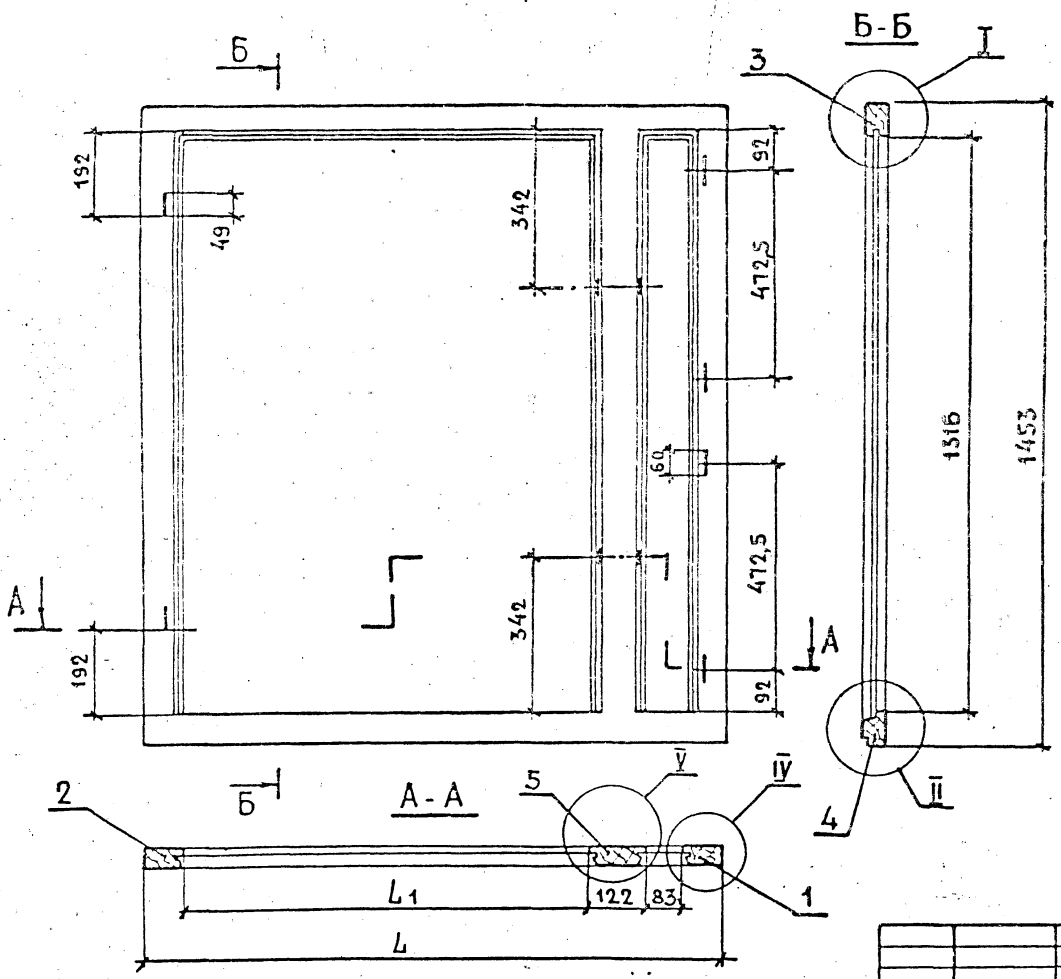

Обозначение	Марка	L	L_1	Объем в чистоте, м³
1.136.5-18.04.01-200	ОРО015-12	1158	773	0,0263
-01	ОРО015-13	1308	923	0,0272
-02	ОРО015-15	1458	1073	0,0284

1. Узлы I, II, IV см. черт. 1.136.5-18.01.01.200СБ, лист 2.
2. Узел V см. черт. 1.136.5-18.02.01.200СБ.

ГИП	Степнов		
Пров.	Рутто		9.04.11
Разраб.	Мокроусов		

1.136.5-18.04.01.200СБ

Рамка.
Сборочный чертеж.

Стадия	Масса	Масштаб
Р		1:10
Лист	Листов	
	1	

ЦНИИЭПжил

Инв.№ подл. | Подпись и дата | Взам. инв.№

Формат	Зона	Поз.	Обозначение	Наименование	Кол.	Примечание
				Документация		
12			1.136.5 - 18.04.02.000СБ, рис.1	Сборочный чертеж		
			Рис.2			
				Детали. Рис.1		
				Древесина хвойная		
				ГОСТ 24454-80		
54		1	1.136.5 - 18.04.02.001	Створка клапана		
				710,5 x 125 x 42	1	
54		2	1.136.5 - 18.04.02.002	Слив 80x22x19	1	
54		3	1.136.5 - 18.00.00.004	Прокладка полиуретановая ГОСТ 10174-72	1.69	п.м.
12		4	1.136.5 - 18.04.02.003	Ручка	1	
				Стандартные изделия		
		5		Шуруп А4x25 ГОСТ 1145-80	2	

Гип	Степнов	[signature]	10.04.81
Пров.	Макроусов	[signature]	09.04.81
Разраб.	Шумилова	[signature]	8.04.81

1.136.5 - 18.04.02.000

Клапан.

Стадия	Лист	Листов
Р	1	2

ЦНИИЭП Жилища

Формат	Зона	Поз.	Обозначение	Наименование	Кол.	Примечание
				Детали. Рис.2		
				Древесина хвойная		
				ГОСТ 24454-80		
54		1	1.136.5 - 18.04.02.001-01	Створка клапана		
				710.5 x 125 x 42	1	
54		2	1.136.5 - 18.04.02.002	Слив 80x22x19	1	
54		3	1.136.5 - 18.00.00.004	Прокладка полиуретановая ГОСТ 10174-72	1.69	п.м.
12		4	1.136.5 - 18.04.02.003	Ручка	1	
				Стандартные изделия		
		5		Шуруп А4x25 ГОСТ 1145-80	2	

Взам. инв. №

Подпись и дата

Инв. № подл.

1.136.5 - 18.04.02.000

Лист 2

17663

Рис.1. 04.02.000

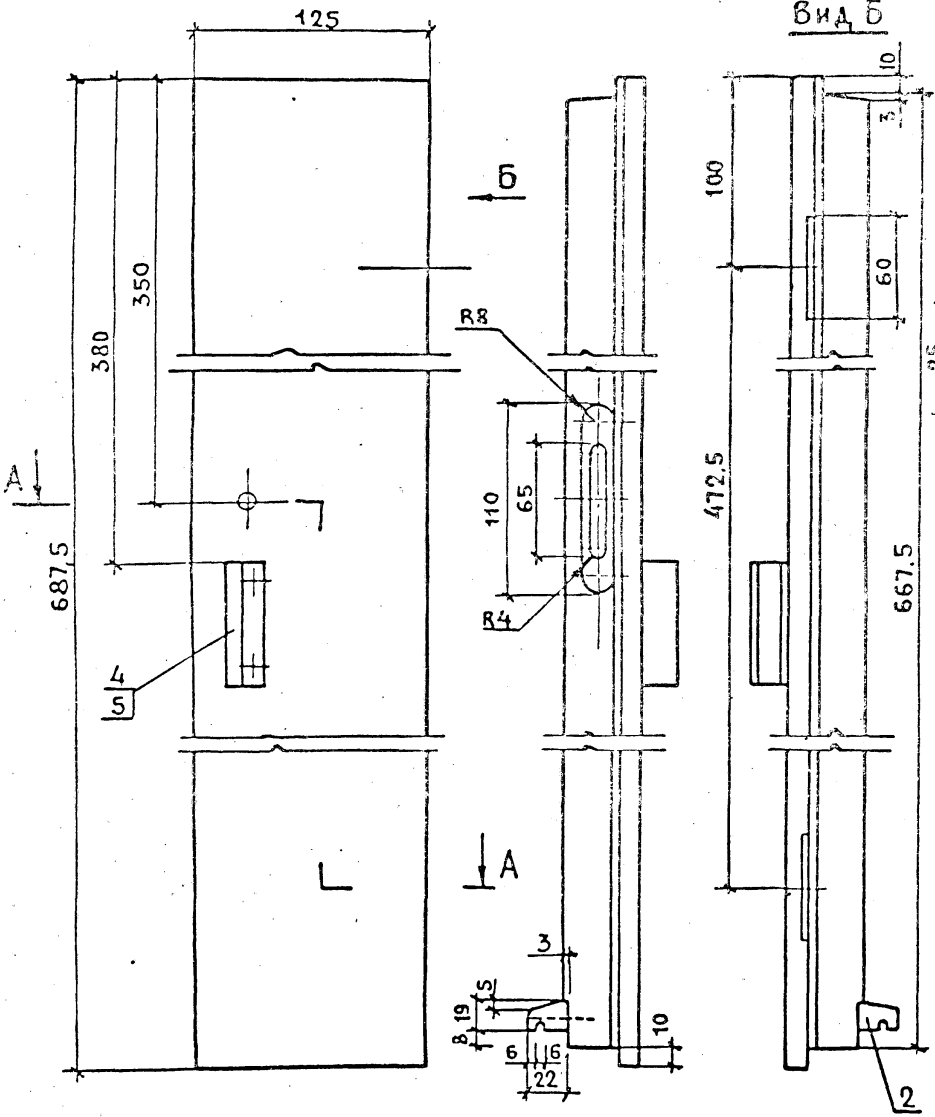

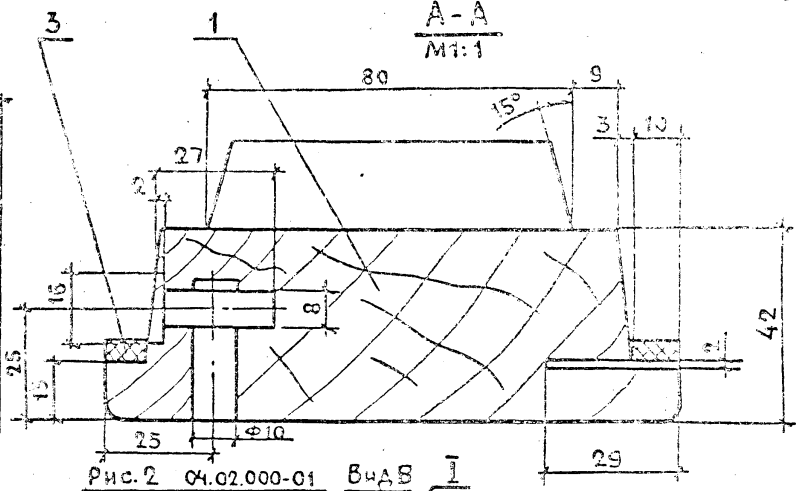

Рис.2 04.02.000-01
М1:4 остальное см. рис.1

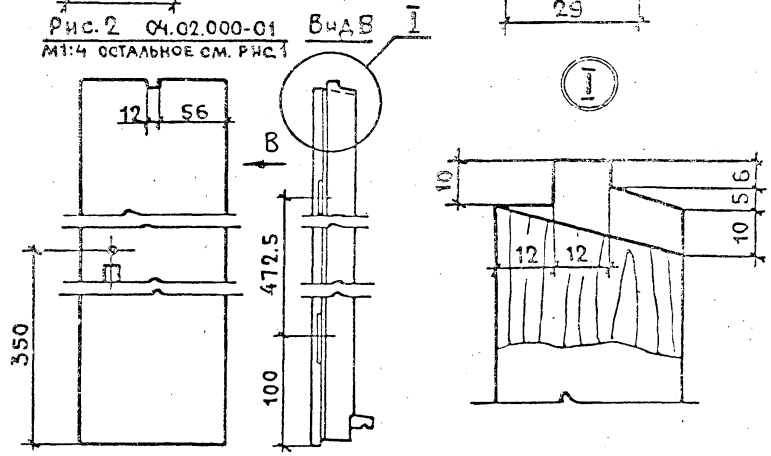

			1.136.5-18.04.02.000СБ
			Клапан. Сборочный чертеж.
			Стадия: Р; Масса: 0,0038 т; Масштаб: 1:10
			Лист; Листов
ГИП	Степнов		ЦНИИЭП жилищ
Пров.	Рутто		
Разраб.	Мокроусов		

Инв.№ подл. | Подпись и дата | Взам. инв.№

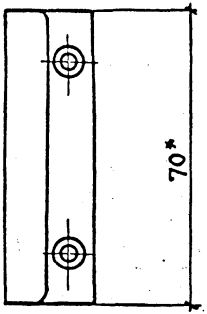

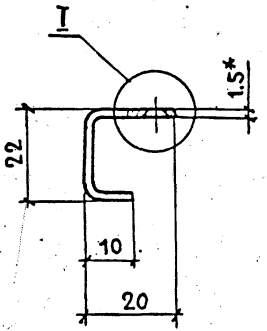

Развертка

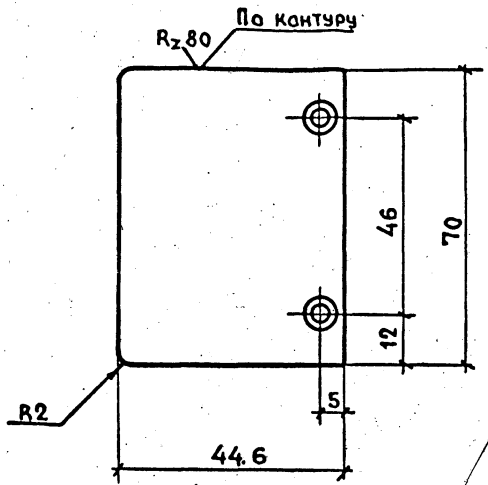

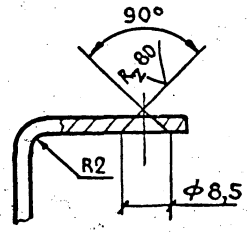

∀(V)

1.* Размеры для справок.
2. Предельные отклонения на все размеры по 7 классу.
3. Покрытие: Н6.18 ГОСТ 9.073-77.

				1.136.5 - 18.04.02.003			
				Ручка	Стадия	Масса	Масшт.
					Р		1:2,5
					Лист	Листов 1	
Гип	Степнов		10.04.91	Лист В1.5 ГОСТ 19904-74 / Ст.3. ГОСТ 16523-70	ЦНИИЭП жилища		
Пров.	Рутто		9.04.91				
Разраб.	Макроусов		8.04.91				

Формат	Зона	Поз.	Обозначение	Наименование	Кол.	Примечание
				Документация		
12			1.136.5 - 18.04.03.000 СБ. Рис. 1	Сборочный чертеж		
			Рис. 2			
				Детали. Рис. 1		
				Древесина хвойная		
				ГОСТ 24454-80		
54		1	1.136.5 - 18.04.03.001	Брусок 710,5×50×48.6	2	
54		2	1.136.5 - 18.04.03.002	Брусок 200×50×48.6	2	
54		3	1.136.5 - 18.04.03.003	Облицовка		
				Плита древесноволок-		
				нистая твердая Т-400		
				710.5×200×3.2	2	
54		4	1.136.5 - 18.04.03.004	Наполнение		
				Полужесткая минерал-		
				ватная плита на син-		
				тетическом связующем		
				ГОСТ 9573-72*		
				610×100×48.6		
54		5	1.136.5 - 18.00.00.004	Прокладка полиурета-		
				новая ГОСТ 10174-72	1.78	п.м.

Н.П.	Степнов	[signature]	10.04.81
Пров.	Мокроусов	[signature]	9.04.81
Разраб.	Шумилова	[signature]	8.04.81

1.136.5 - 18.04.03.000

Клапан

Стадия	Лист	Листов
Р	1	2

ЦНИИЭП жилища

Инв. № подл. | Подпись и дата | Взам. инв. №

Формат 11

Формат	Зона	Поз.	Обозначение	Наименование	Кол.	Примечание
				Детали. Рис. 2		
				Древесина хвойная		
				ГОСТ 24454-80		
54		1	1.136.5 - 18.04.03.001-01	Брусок 689,5×50×48.6	2	
54		2	1.136.5 - 18.04.03.002	Брусок 200×50×48.6	2	
54		3	1.136.5 - 18.04.03.003-01	Облицовка		
				Плита древесноволок-		
				нистая твердая Т-400		
				689,5×200×3.2	2	
54		4	1.136.5 - 18.04.03.004-01	Наполнение		
				Полужесткая минерало-		
				ватная плита на синте-		
				тическом связующем		
				ГОСТ 9573-72*		
				589×100×48.6	1	
54		5	1.136.5 - 18.00.00.004	Прокладка полиурета-		
				новая ГОСТ 10174-72	1.48	п.м.

1.136.5 - 18.04.03.000 | Лист 2

Инв. № подл. | Подпись и дата | Взам. инв. №

Копировал: [signature] Формат 11

Рис.1. 04.03.000

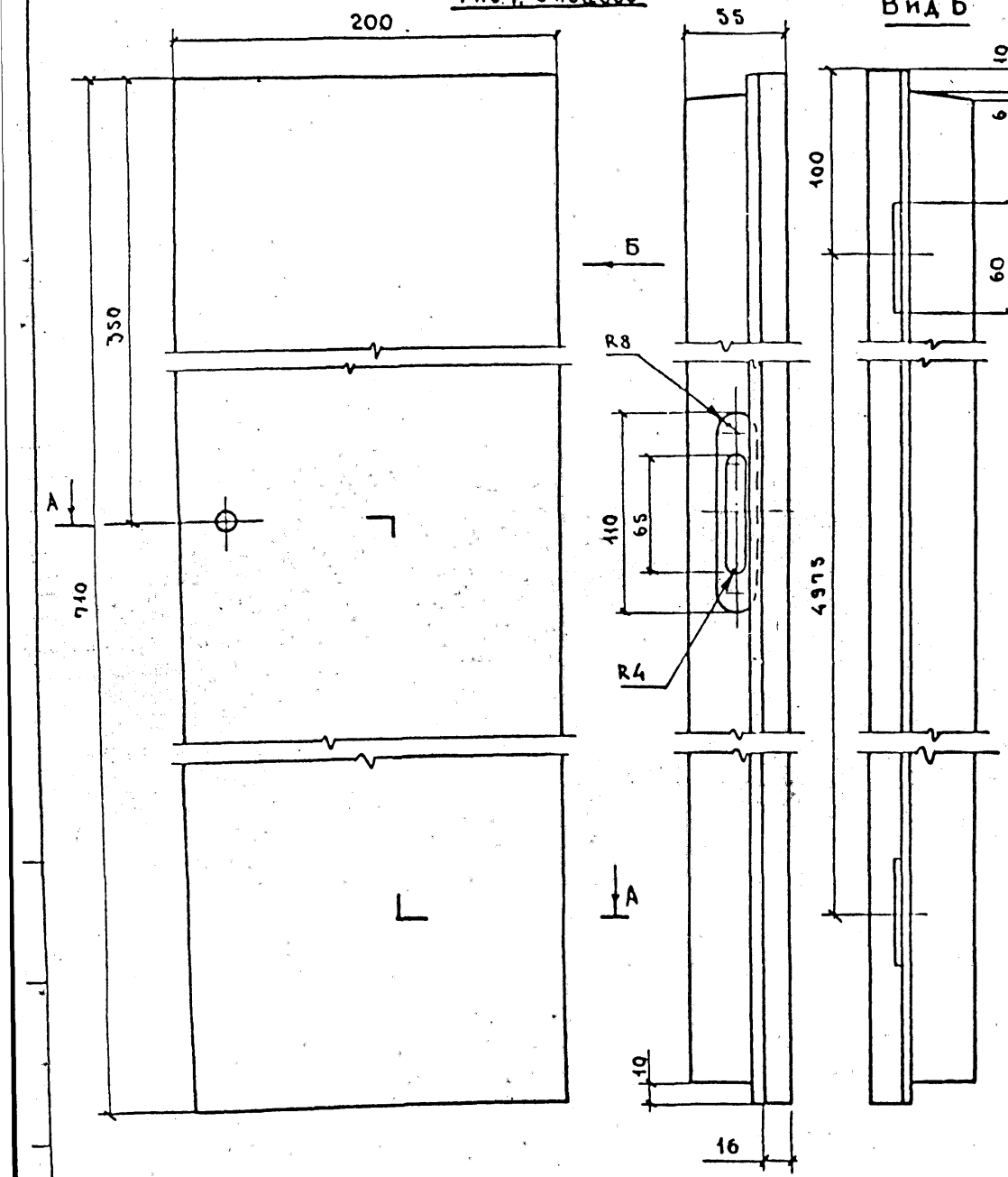

А–А
М 1:2

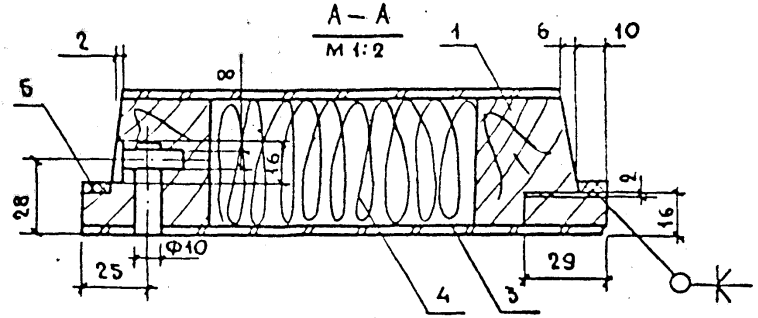

Рис.2. 04.03.000-01
М1:4. Остальное см- Рис.1

Вид В

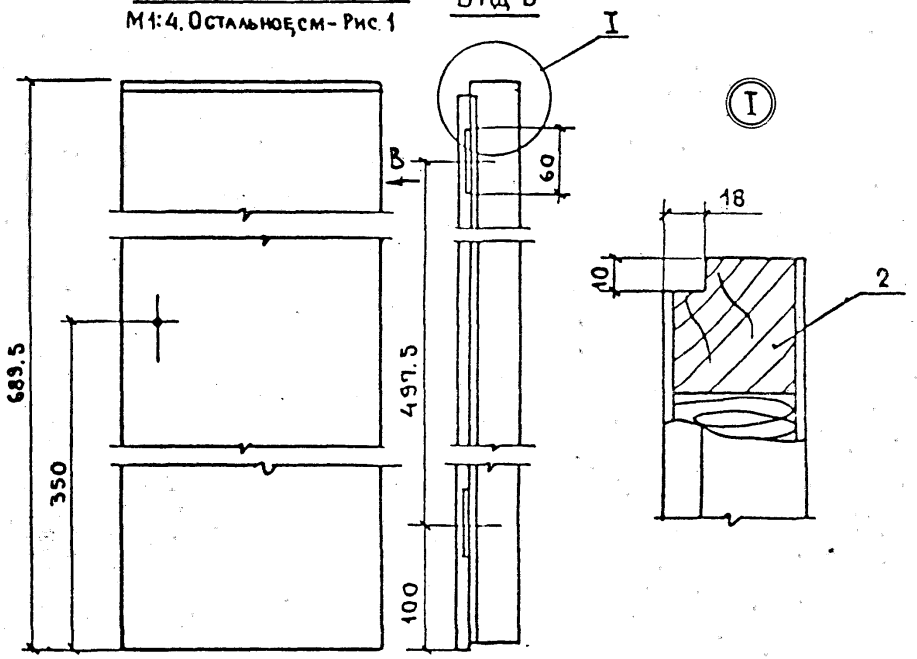

1. Бруски поз.1;2 вязать на прямой сквозной шип.

			1.136.5-18.04.03.000 СБ
			Клапан. Сборочный чертеж.
			Стадия: Р; Масса: 0.0046 кг; Масштаб: 1:2.5
			Лист; Листов 1
ГИП	Степнов		10.04.87
Пров.	Рутто		9.04.87
Разраб.	Мокроусов		5.04.87
			ЦНИИЭП жилища

Инв.№ подл. | Подпись и дата | Взам. инв.№

Формат	Зона	Поз.	Обозначение	Наименование	Кол. на исполн. 1.136.5-18 05.00.000- —	Кол. на исполн. 1.136.5-18 05.00.000- 01	Примечание
				Документация			
А2			1.136.5-18 05.00.000СБ	Сборочный чертеж	X	X	
				Сборочные единицы			
А1		1	1.136.5-18.05.01.000	Коробка	1		
			-01	Коробка		1	
А1		2	1.136.5-18.01.02.000 -07	Створка	1		
			-08	Створка		1	
А1		3	1.136.5-18.01.03.000 -107	Створка	1		
			-08	Створка		1	

Марка	ОРСП15-18	ОРСП15-21

				1.136.5-18. 05.00.000
				Блок оконный.
ГИП	Степнов		10.04.89	
Пров.	Рутто		9.04.89	
Разраб.	Шумилова		5.04.89	

Стадия	Лист	Листов
Р	1	2

ЦНИИЭП жилища

Копировал: Зар- Формат А1

Инв.№ подл. | Подпись и дата | Взам. инв.№

Формат	Зона	Поз.	Обозначение	Наименование	Кол. на исполн. 1.136.5-18 05.00.000- —	Кол. на исполн. 1.136.5-18 05.00.000- 01	Примечание
А1		4	1.136.5-18.02.02.000 - 03	Створка	1		
			- 04	Створка		1	
А1		5	1.136.5-18.02.03.000- 03	Створка	1		
			-04	Створка		1	
А1		6	1.136.5-18.04.02.000	Клапан	1	1	
			- 01	Клапан	1	1	
А1		7	1.136.5-18.04.03.000	Клапан	1	1	
			-01	Клапан	1	1	
				Стандартные изделия			
				Петли ГОСТ 5088-78			
		8		ПВ 4-60-1	8	8	
		9.		ПВ 2-100-1	10	10	
		10		Завертка ГОСТ 5090-79			
				ЗР 2-1	6	6	К поз. 2
				ЗР 2-2	6	6	К поз. 3
		11		Шуруп А4 х 25			
				ГОСТ 1145-80	72	72	

1.136.5-18.05.00.000 Лист 2

74

1166-3 ПЗ

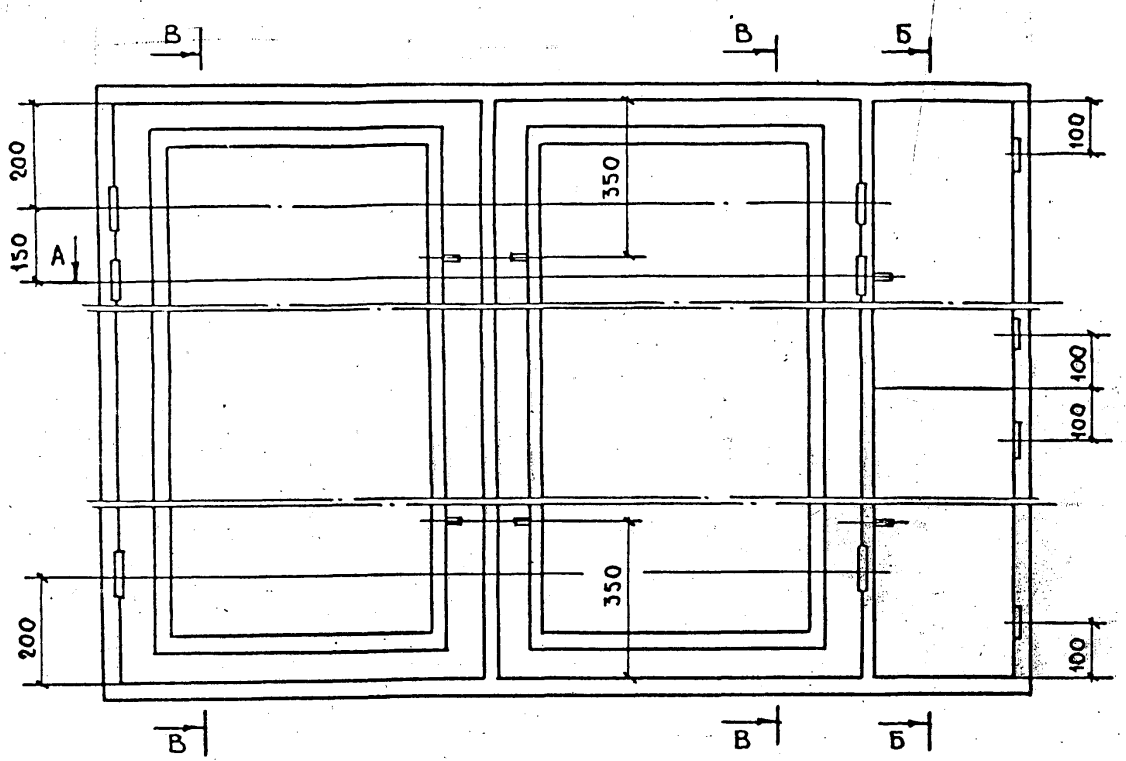

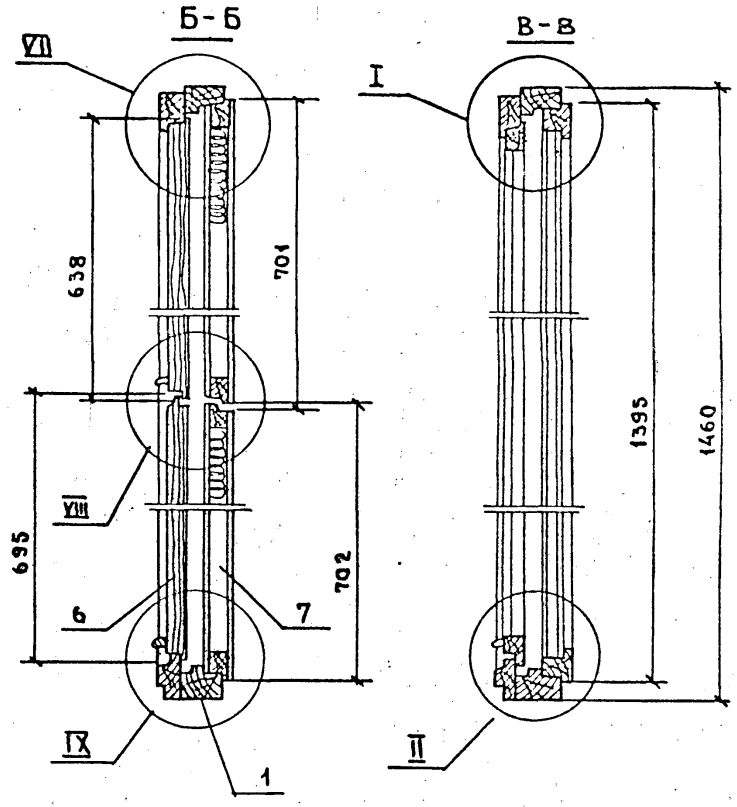

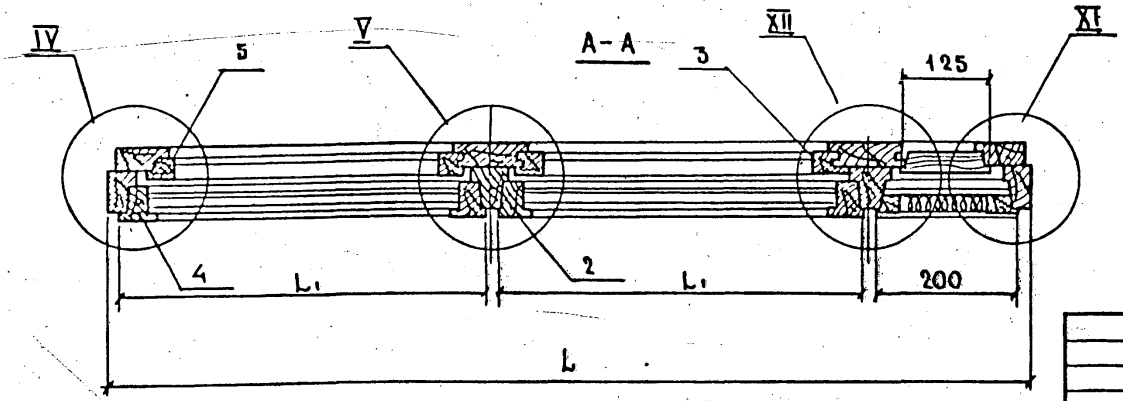

Обозначение	Марка	L	L1	Объем, м³ в чистоте
1.136.5-18.05.00.000	ОРСП 15-18	1770	735	0.158
-01	ОРСП 15-21	2070	890	0.165

1. Узлы I, II, IV см. черт. 1.136.5-18.01.00.000 СБ, лист 2; узел V – черт. 1.136.5-18.02.00.000 лист 2, узлы VI – XII см. черт. 1.136.5-18.04.00.000 СБ, лист 2.

ГИП	Степнов		10.04.81
Пров.	Мокроусов		10.04.81
Разраб.	Рутто		9.04.81

1.136.5-18.05.00.000 СБ

Блок оконный

Сборочный чертеж

Стадия	Масса	Масштаб
Р		1:10
Лист	Листов 1	

ЦНИИЭП жилища

Копировал: Зверь

Формат А1

Инв. № подл. | Подпись и дата | Взам. инв. №

Инв.№ подл.	Подпись и дата	Взам. инв.№

Формат	Зона	Поз.	Обозначение	Наименование	Кол. на исполн. 1.136.5-18.05.01.000- —	Кол. на исполн. 1.136.5-18.05.01.000- 01	Примечание
				Документация			
12			1.136.5-18.05.01.000СБ	Сборочный чертеж	X	X	
				Сборочные единицы			
11		1	1.136.5-18.05.01.100	Рамка	1		
			-01	Рамка		1	
11		2	1.136.5-18.05.01.200	Рамка	1		
			-01	Рамка		1	
				Марка	ОРСП15-18	ОРСП15-21	

			1.136.5-18.05.01.000
Гип	Степнов		10.04.89
Пров.	Рутто		9.04.88
Разраб.	Шумилова		8.04.88

Коробка

Стадия	Лист	Листов
Р	1	2

ЦНИИЭП жилища

Копировал: Формат 11

Инв.№ подл.	Подпись и дата	Взам. инв.№

Формат	Зона	Поз.	Обозначение	Наименование	Кол. на исполн. 1.136.5-18.05.01.000- —	Кол. на исполн. 1.136.5-18.05.01.000- 01	Примечание
64		3	1.136.5-18.00.00.004	Прокладка полиуретановая ГОСТ 10174-72	12.5	13.0	м. пог.
				Стандартные изделия			
		5		Гвозди К3.0х80 ГОСТ 4028-63*	30	34	

7766 3 77

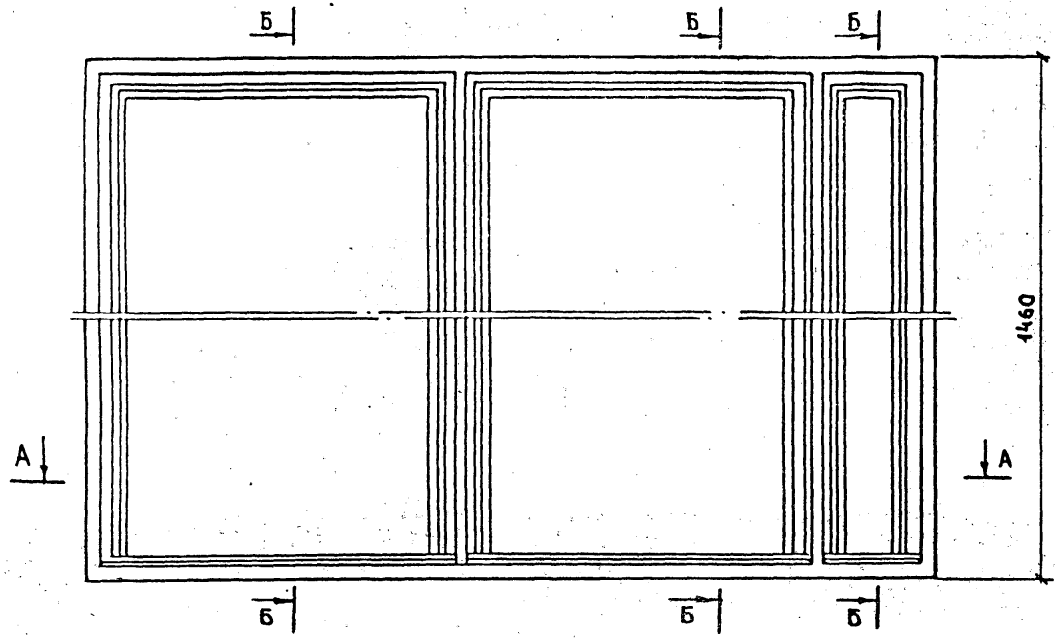

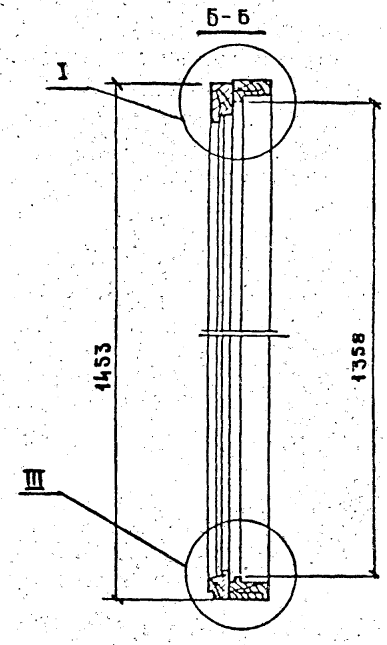

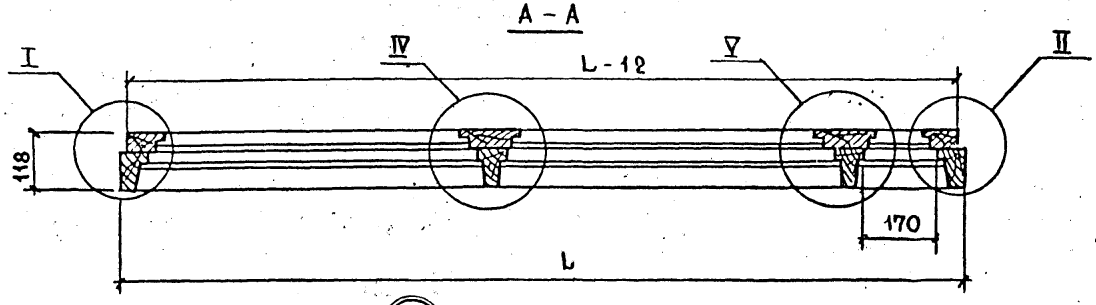

ОБОЗНАЧЕНИЕ	МАРКА	L	ОБЪЕМ, М³ В ЧИСТОТЕ
1.136.5-18.05.01.000	ОРОП15-18	1770	0.08
-01	ОРОП15-21	2070	0.082

1. Узлы I, II, III см. черт. 1.136.5-18.01.01.000 СБ, лист 2; узел IV - черт. 1.136.5-18.02.01.000 СБ, лист 2

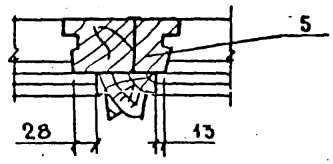

ГИП	Степнов		10.04.81
Пров.	Макроусов		10.04.81
Разраб.	Рутто		9.04.81

1.136.5-18.05.01.000 СБ

КОРОБКА
Сборочный чертеж.

Стадия	Масса	Масштаб
Р		1:10
Лист	Листов 1	

ЦНИИЭПжилища

Копировал

Инв. № подл. | Подпись и дата | Взам. инв. №

Инв.№ подл.	Подпись и дата	Взам. инв.№

Формат	Зона	Поз.	Обозначение	Наименование	Кол. на исполн. 1.136.5-18.05.01.100- —	Кол. на исполн. 1.136.5-18.05.01.100- 01	Примечание
				Документация			
12			1.136.5-18.05.01.100СБ	Сборочный чертеж	X	X	
				Детали			
				Древесина хвойная			
				ГОСТ 24454-80			
БЧ		1	1.136.5-18.05.01.101	Брусок 1460х74х55	1	1	
БЧ		2	1.136.5-18.05.01.102	Брусок 1460х74х55	1	1	
БЧ		3	1.136.5-18.05.01.103	Брусок 1770х74х55	1		
				Марка	ОРСП15-18	ОРСП15-21	

				1.136.5-18.05.01.100		
					Стадия	Лист	Листов
				Рамка	Р	1	4
ГИП	Степнов				ЦНИИЭП жилища		
Пров.	Рутто		9.11.11				
Разраб.	Шумилова						

Копировал: Зотова Формат 11

Инв.№ подл.	Подпись и дата	Взам. инв.№

Формат	Зона	Поз.	Обозначение	Наименование	Кол. на исполн. 1.136.5-18.05.01.100- —	Кол. на исполн. 1.136.5-18.05.01.100- 01	Примечание
БЧ		3	1.136.5-18.05.01.103-01	Брусок 2070х74х55		1	
БЧ		4	1.136.5-18.05.01.104	Брусок 1770х74х50	1		
БЧ			-01	Брусок 2070х74х50		1	
БЧ		5	1.136.5-18.05.01.105	Брусок 1460х74х70	1		
			-01	Брусок 1460х74х60		1	
БЧ		6	1.136.5-18.05.01.106	Брусок 1460х74х70	1		
			-01	Брусок 1460х74х60		1	
БЧ		7	1.136.5-18.05.01.107	Брусок 194х12х12	1	1	
			-01	Брусок 1379х12х12	2	2	
				Стандартные изделия			
		10		Гвозди 1.2х2.5 ГОСТ 4028-63*	16	16	

1966-3 79

78

Формат	Зона	Поз.	Обозначение	Наименование	Кол. на исполн. 1.136.5-18.05.01.100- —	Кол. на исполн. 1.136.5-18.05.01.100- 01	Примечание
				Переменные данные для варианта			
64		4	1.136.5-18.05.01.104-02	Брусок 1770×74×42	1		
			-03	Брусок 2070×74×42		1	
64		8	1.136.5-18.05.01.108	Рейка 194×16×11	1	1	
			-01	Рейка 399×16×11	2		
			-02	Рейка 859×16×11		2	

1.136.5-18.05.01.100 Лист 3

Копировал: Зверь Формат 11

Инв. № подл. | Подпись и дата | Взам. инв. №

Формат	Зона	Поз.	Обозначение	Наименование	Кол. на исполн. 1.136.5-18.05.01.100- —	Кол. на исполн. 1.136.5-18.05.01.100- 01	Примечан.
				Стандартные изделия			
		9		Шуруп А3×25 ГОСТ 1145-80	7	8	

1.136.5-18.05.01.100 Лист 4

Копировал: Зверь Формат 11

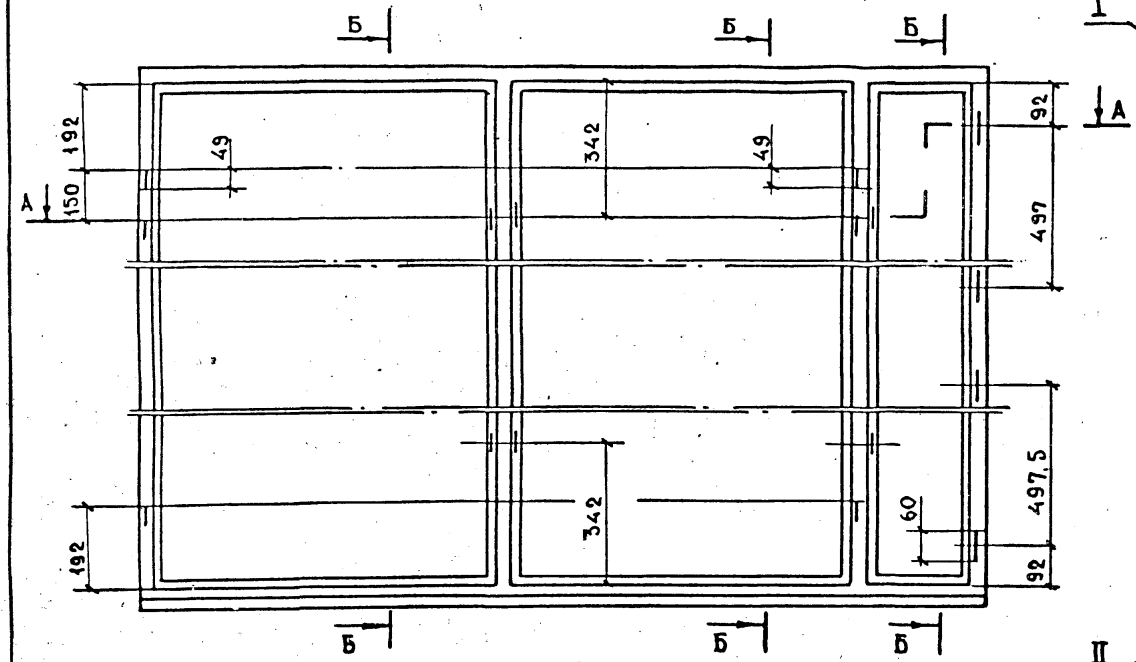

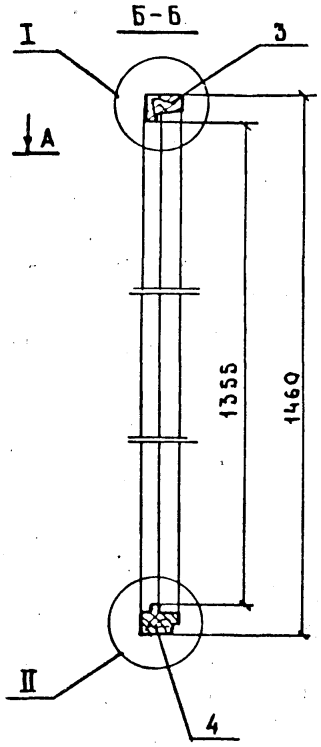

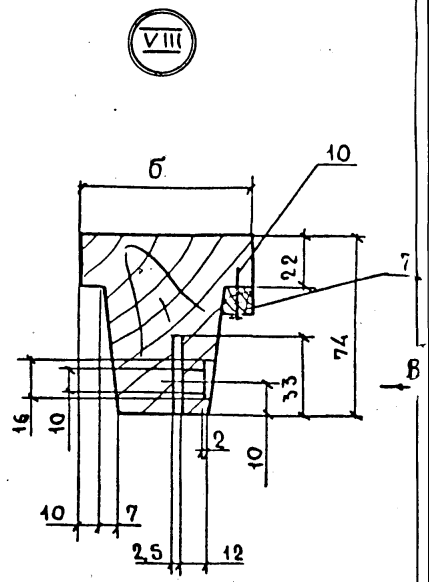

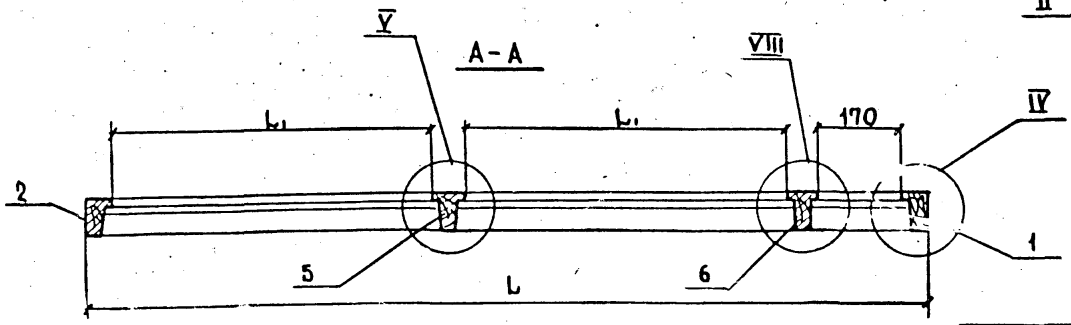

1. Узлы I. II. IV и вид „2" см. черт. 1.136.5-18.01 : 100 СБ, лист 2; узел V см. черт. 1.136.5-18.02.0 СБ.

ОБОЗНАЧЕНИЕ	МАРКА	L	L_1	б	ОБЪЕМ, $м^3$, В ЧИСТОТЕ
1.136.5-18.05.01.100	ОРСП15-18	1770	375	70	0,0412
-01	ОРСП15-21	2070	835	60	0,0414

ГИП	Степнов	[signature]	10.04.81
ПРОВ.	Мокроусов	[signature]	10.04.81
РАЗРАБ.	Рутто	[signature]	9.04.81

1.136.5-18.05.01.100 СБ

Сборочный чертеж.

СТАДИЯ	МАССА	МАСШТ.
Р		1:10

ЛИСТ | ЛИСТОВ 1

ЦНИИЭП жилищ

Инв. № подл. | Подпи. | Дата | Взам. инв. №

Копировал: [signature] 17663 81 Формат 12

Формат	Зона	Поз.	Обозначение	Наименование	Кол. на испол. 1.136.5-18.05.01.200- —	Кол. на испол. 1.136.5-18.05.01.200- 01	Примечание
				Документация			
12			1.136.5-18.05.01.200СБ	Сборочный чертеж	×	×	
				Детали			
				Древесина хвойная			
				ГОСТ 24454-80			
БЧ		1	1.136.5-18.05.01.201	Брусок 1453×50×44	1	1	
БЧ		2	1.136.5-18.05.01.202	Брусок 1453×50×44	1	1	
БЧ		3	1.136.5-18.05.01.203	Брусок 1770×74×44	1		
			-01	Брусок 2070×74×44		1	
				Марка	ОРСП15-18	ОРСП15-21	

Гип	Степнов		10.04.91
Пров.	Рутто		9.04.91
Разраб.	Шумилова		10.04.91

1.136.5-18.05.01.200

Рамка

Стадия	Лист	Листов
Р	1	2

ЦНИИЭП жилища

Копировал: Формат А4

Инв.№ подл.	Подпись и дата	Взам. инв.№

Формат	Зона	Поз.	Обозначение	Наименование	Кол. на испол. 1.136.5-18.05.01.200- —	Кол. на испол. 1.136.5-18.05.01.200- 01	Примечание
БЧ		4	1.136.5-18.05.01.204	Брусок 1770×63×44	1		
			-01	Брусок 2070×63×44		1	
БЧ		5	1.136.5-18.05.01.205	Брусок 1453×122×44	1		
			-01	Брусок 1453×112×44		1	
БЧ		6	1.136.5-18.05.01.206	Брусок 1453×137×44	1	1	

1.136.5-18.05.01.200

Лист 2

Копировал: Формат А4

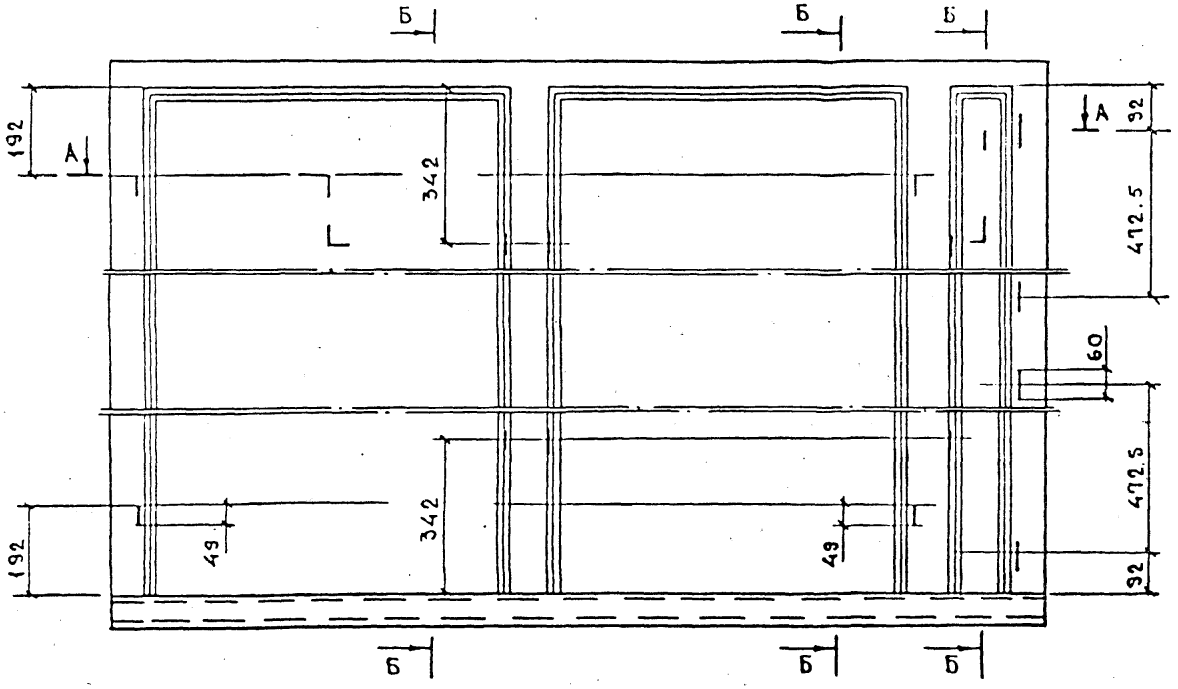

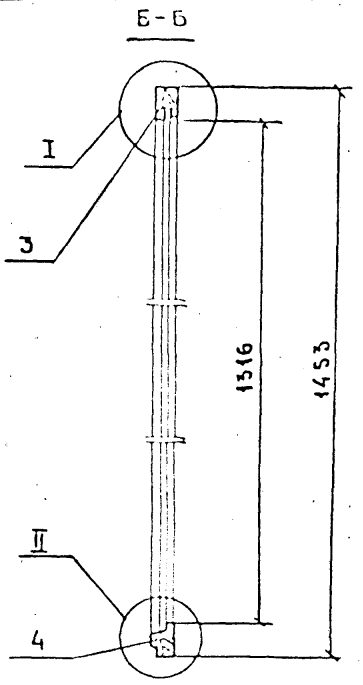

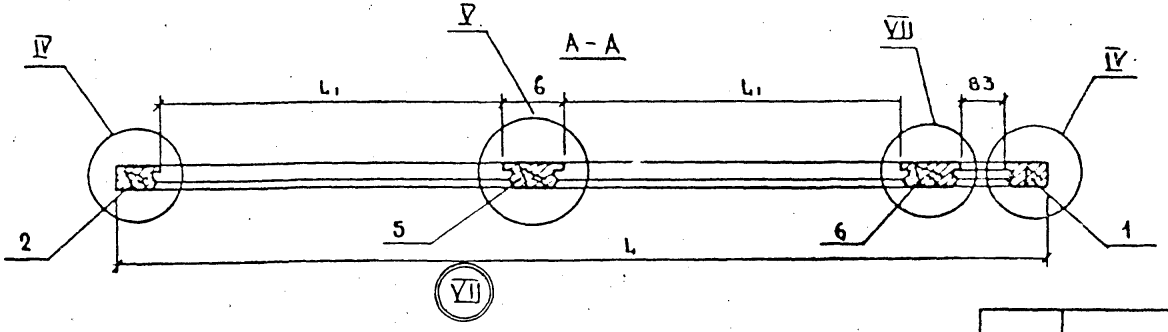

Обозначение	Марка	L	L₁	б	Объем, м³ в чистоте
1.136.5-18.05.01.200	ОРСП15-18	1770	624	122	0.0387
-01	ОРСП15-21	2070	779	112	0.0405

1. Узлы I, II, IV см. черт. 1.136.5-18.01.01.200 СБ, лист 2
узел V 1.136.5-18.02.01.200 СБ.

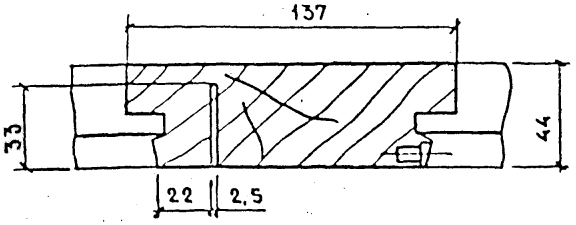

				1.136.5-18.05.01.200 СБ
				Рамка Сборочный чертеж.
Гип	Степнов			
Пров.	Мокроусов			
Разраб.	Рутто		9.04.31	

Стадия	Масса	Масшт.
Р		1:10
Лист	Листов 1	

ЦНИИЭП жилищ

Инв. № подл. | Подпись и дата | Взам. инв. №

Формат	Зона	Поз	Обозначение	Наименование	Кол. на исполн 1.136.5-18.06.01.000-		Примечание
					—	01	
				Документация			
*			1.136.5-18.06.00.000СБ	Сборочный чертеж	X	X	
				Сборочные единицы			
11		1	1.136.5-18.06.01.000	Коробка	1		
			-01	Коробка		1	
11		2	1.136.5-18.06.02.000	Полотно	1		
				Марка	БРСП22-7,5	БРСП22-9	

				1.136.5-18.06.00.000
				Дверь балконная
Гип	Степнов	[signature]	10.98	
Пров.	Рутто	[signature]	9.04.81	
Разраб.	Мокроусов	[signature]	[illegible]	

Стадия	Лист	Листов
Р	1	2

ЦНИИЭП жилища

Копировал: [signature] Формат 11

Инв. № подл.	Подпись и дата	Взам. инв. №

Формат	Зона	Поз.	Обозначение	Наименование	Кол. на исполн 1.136.5-18.06.00.000-		Примечание
					—	01	
11		2	1.136.5-18.0602.000-01	Полотно		1	
11		3	1.136.5-18.06.03.000	Полотно	1		
			-01	Полотно		1	
				Стандартные изделия			
		5		Петли ПВ2-100-1			
				ГОСТ 5088-78	6	6	
		6		Завертка ЗВ-2-1	3	3	
				Завертка ЗВ-2-2	3	3	
				ГОСТ 5090-79			
		8		Шуруп А4х25 ГОСТ 1145-80	38	38	
		9		Ручка РС80 ГОСТ 5087-72	1	1	

17663 84

	Лист
1.136.5-18.06.00.000	2

Копировал: [signature]

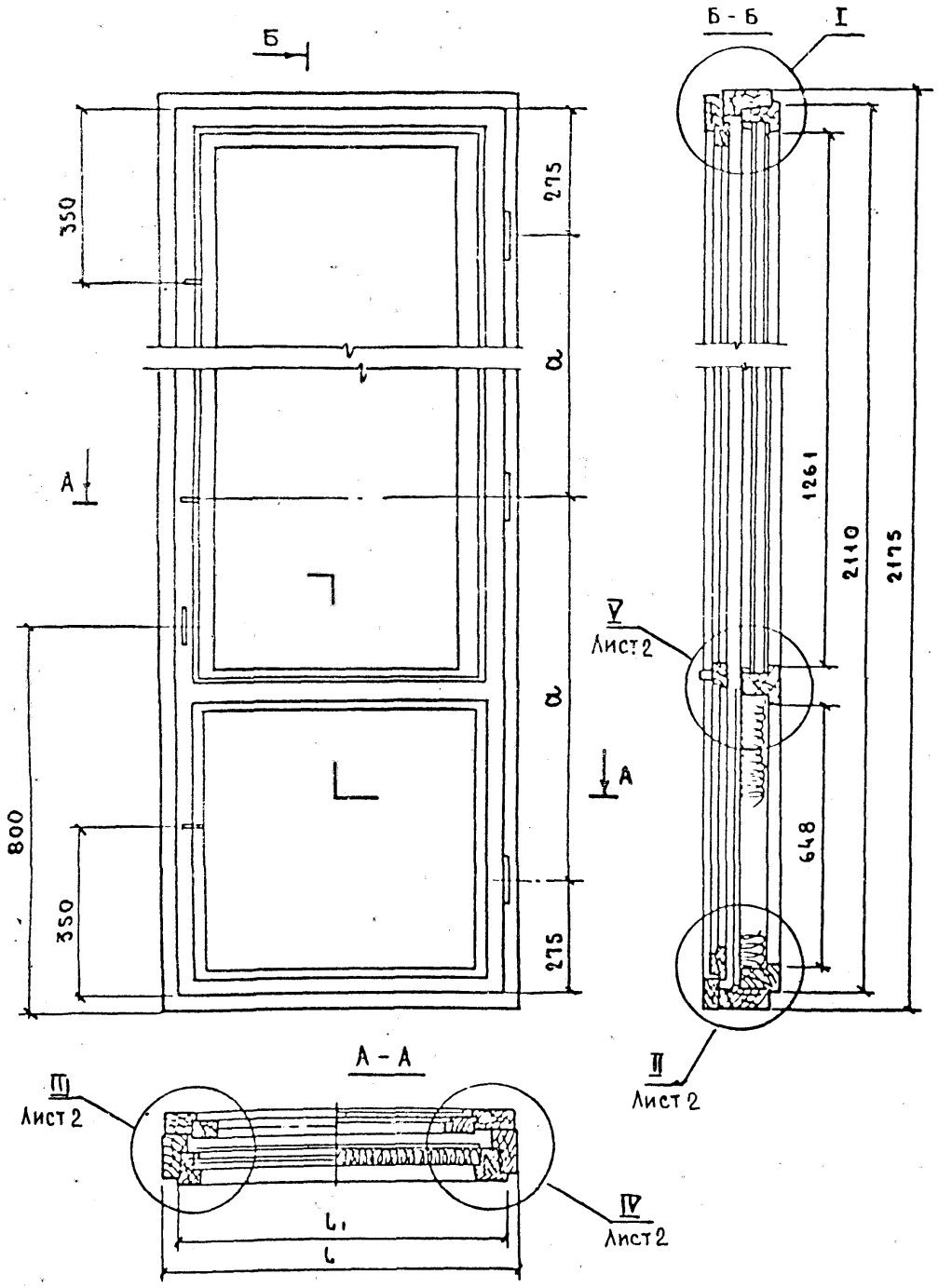

Обозначение	Марка	L	L_1	Объем, $м^3$ в чистоте
1.136.5-18.06.00.000	БРСП 22-7.5	720	660	0,096
-01	БРСП 22-9	870	810	0,103

Узел I см. черт. 1.136.5-18.01.00.000 СБ, лист 2.

				1.136.5-18.06.00.000 СБ		
				Дверь балконная Сборочный чертеж.	Стадия	Масса	Масшт.
					Р		1:10
					Лист	Листов 2
ГИП	Степнов				ЦНИИЭП жилищ	
Пров.	Рутто		9.07.81			
Разраб.	Мокроусов		9.07.81			

Инв. № подл. | Подпись и дата | Взам. инв. №

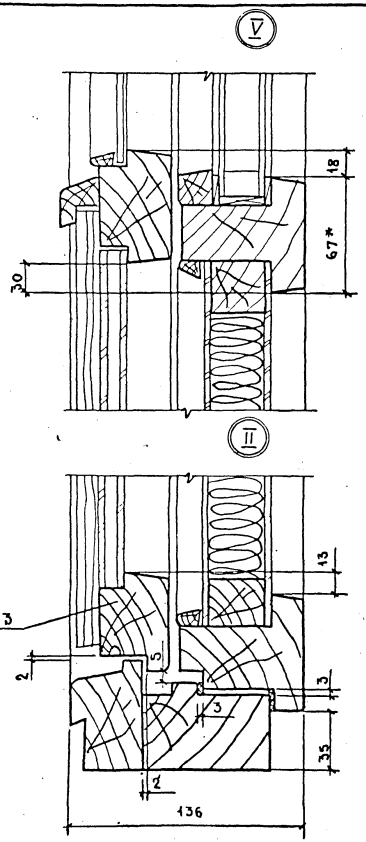

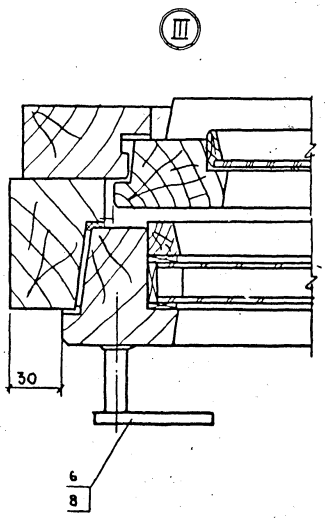

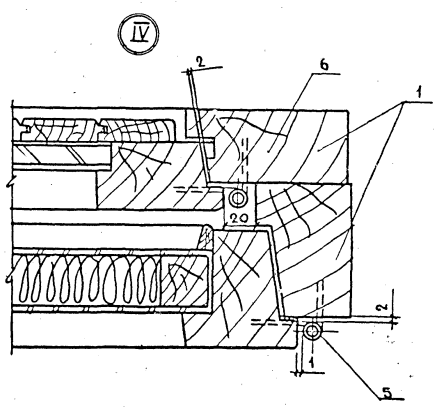

1.* Размеры для справок.

Инв.№подл. | Подпись и дата | Взам.инв.№

Формат	Зона	Поз.	Обозначение	Наименование	Кол. на исполн. 1.136.5-18.06.01.000- —	Кол. на исполн. 1.136.5-18.06.01.000- 01	Примечание
				Документация			
12			1.136.5-18.06.01.000СБ	Сборочный чертеж	×	×	
				Сборочные единицы			
А1		1	1.136.5-18.06.01.100	Рамка	1		
			-01	Рамка		1	
				Марка	БРСП22-7,5	БРСП22-9	

				1.136.5-18.06.01.100		
				Коробка	Стадия: Р	Лист: 1 / Листов: 2
ГИП	Степнов				ЦНИИЭП жилища	
Пров.	Рутто		9.01.81			
Разраб.	Мокроусов					

Копировал: Зай— Формат А1

Инв.№подл. | Подпись и дата | Взам.инв.№

Формат	Зона	Поз.	Обозначение	Наименование	Кол. на исполн. 1.136.5-18.06.01.100- —	Кол. на исполн. 1.136.5-18.06.01.100- 01	Примечание
		2	1.136.5-18.06.01.200	Рамка	1		
			-01	Рамка		1	
		3	1.136.5-18.00.00.004	Прокладка полиуретановая ГОСТ 10174-72	3,00	3,45	
				Стандартные изделия			
		5		Гвозди К80 ГОСТ 4028-63*	14	14	

17663-87

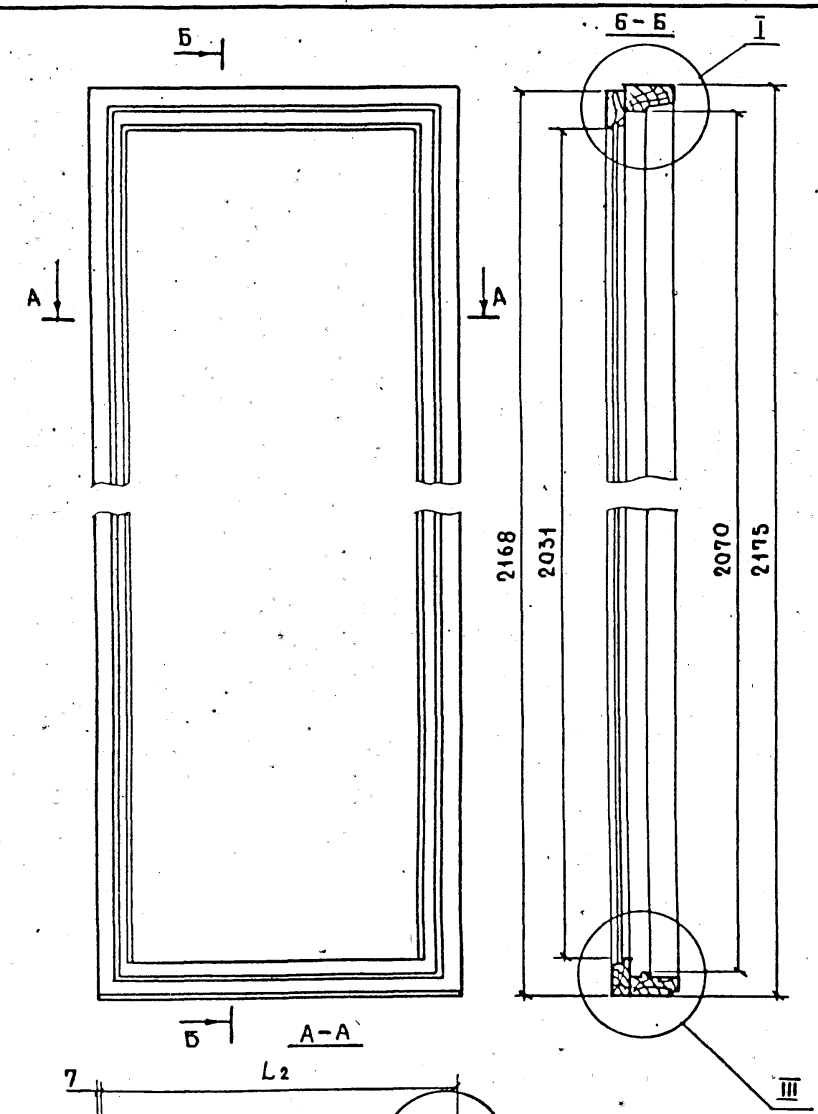

Обозначение	Марка	L	L1	L2	L3	Объем, м³ в чистоте
1.136.5-18.06.01.000	БРСП 22-7.5	720	610	711	543	0.0436
-01	БРСП 22-9	870	760	861	693	0.0457

1. Узлы I, II, III - см. черт. 1.136.5-18.01.01.000 СБ, лист 2.

				1.136.5-18.06.01.000 СБ		
				Коробка Сборочный чертеж	Стадия: Р	Масса:	Масштаб: 1:10
					Лист:	Листов: 1
ГИП	Степнов		10.04.81		ЦНИИЭП жилища	
Пров.	Рутто		9.04.81			
Разраб.	Мокроусов		6.04.81			

Копировал Формат А4

Инв.№ подл.	Подпись и дата	Взам. инв.№

Формат	Зона	Поз.	Обозначение	Наименование	Кол. на испол. 1.136.5-18.06.01.100- —	01	Примечание
				Документация			
12			1.136.5-18.06.01.100СБ	Сборочный чертеж	X	X	
				Детали			
				Древесина хвойная ГОСТ 24454-80			
Б4		1	1.136.5-18.06.01.101	Брусок 2175×74×55	1	1	
				Марка	БРСП22-75	БРСП22-9	

				1.136.5-18.06.01.100			
				Рамка	Стадия	Лист	Листов
					Р	1	2
Гип	Степнов		10.04.81		ЦНИИЭП жилища		
Пров.	Рутто		9.04.81				
Разраб.	Макроусов		10.04.81				

Копировал: Зелл — Формат А1

Инв.№ подл.	Подпись и дата	Взам. инв.№

Формат	Зона	Поз.	Обозначение	Наименование	Кол. на испол. 1.136.5-18.06.01.100- —	01	Примечание
Б4		2	1.136.5-18.06.01.102	Брусок 2175×74×55	1	1	
Б4		3	1.136.5-18.06.01.103	Брусок 720×74×55	1		
			-01	870×74×55		1	
Б4		4	1.136.5-18.06.01.104	Брусок 720×74×50	1		
			-01	870×74×50		1	

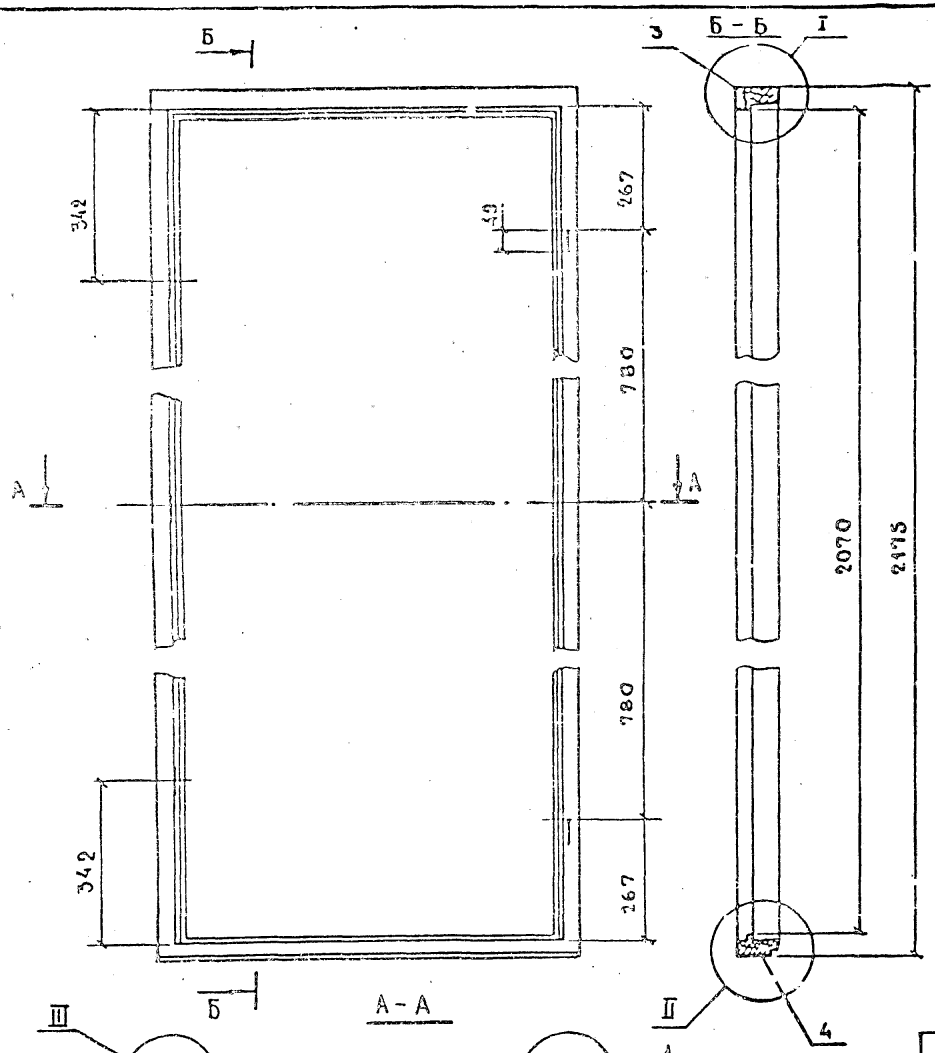

Обозначение	Марка	L	L1	Объем в чистоте, м3
1.136.5-18.06.01.100	БРСП22 - 7.5	720	610	0.0233
-01	БРСП22 - 9	870	760	0.02446

Узлы I, II, III, IV см. черт. 1.136 5-18.01.01.100 СБ, лист 2.

				1.136.5-18.06.01.100 СБ	
				Рамка Сборочный чертеж	Стадия: Р; Масса: ; Масштаб: 1:10 Лист; Листов 1
ГИП	Степнов				ЦНИИЭПжилища
Пров.	Рутто				
Разраб.	Мокроусов				

Инв. № подл. | Подпись и дата | Взам. инв. №

Инв.№ подл.	Подпись и дата	Взам. инв.№

Формат	Зона	Поз.	Обозначение	Наименование	Кол. на испол. 1.136.5-18.06.01.200- —	Кол. на испол. 1.136.5-18.06.01.200- 01	Примечание
				Документация			
А2			1.136.5-18.06.01.200СБ	Сборочный чертеж	Х	Х	
				Детали			
				Древесина хвойная гост 24454-80			
Б4		1	1.136.5-18.06.01.201	Брусок 2168×94×44	1	1	
				Марка	БРСП 22-7,5	БРСП 22-9	

				1.134.5-18.06.01 200
				Рамка
ГИП	Степнов		10.04.91	
Пров.	Рутто		9.04.91	
Разраб.	Мокроусов		8.01.91	

Стадия	Лист	Листов
Р	1	2

ЦНИИЭП жилища

Копировал: [illegible] Формат А1

Инв.№ подл.	Подпись и дата	Взам. инв.№

Формат	Зона	Поз.	Обозначение	Наименование	Кол. на испол. 1.136.5-18.06.01.200- —	Кол. на испол. 1.136.5-18.06.01.200- 01	Примечание
А4		2	1.136.5-18.06.01.202	Брусок 2168×74×44	1	1	
Б4		3	1.136.5-18.06.01.203	Брусок 711×74×44	1		
			-01	861×74×44		1	
Б4		4	1.136.5-18.06.01.204	Брусок 711×63×44	1		
			-01	861×63×44		1	

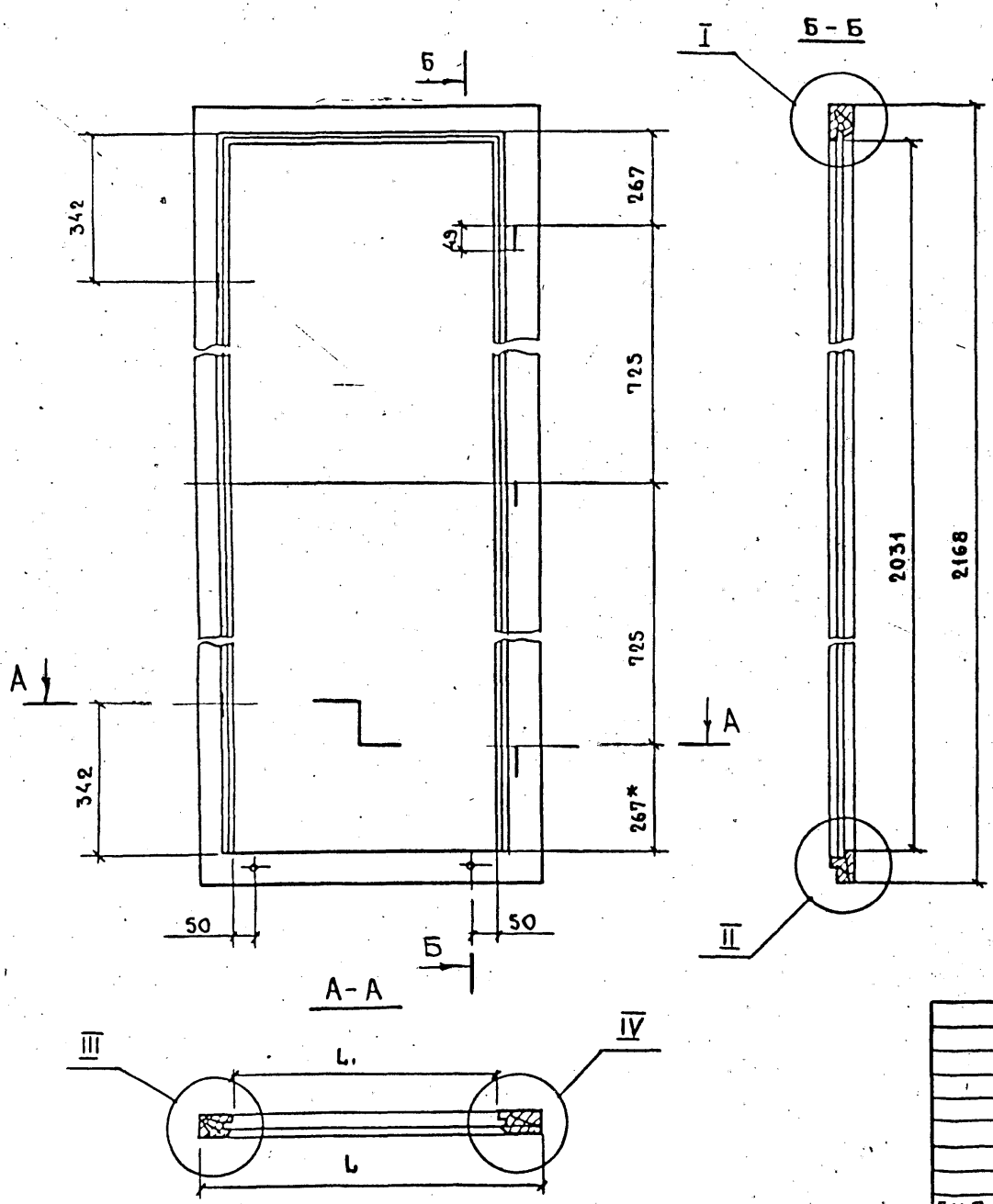

Обозначение	Марка	L	L_1	Объем в чистоте, м3
1.136.5-18.06.01.200	БРСП22-7.5	711	543	0,0203
-01	БРСП22-9	861	693	0,0212

1. Узлы см. черт. 1.136.5-18.01.01.200СБ, лист 2

				1.136.5-18.06.01.200СБ			
				Рамка Сборочный чертеж	Стадия	Масса	Масштаб
					Р		1:10
					Лист	Листов 1	
Гип	Степнов	[signature]	10.04.81		ЦНИИЭП жилища		
Пров.	Мокроусов	[signature]	10.04.81				
Разраб.	Рутто	[signature]	9.04.81				

Копировал: [signature] 17663 92 Формат 12

Инв. № подл.	Подпись и дата	Взам. инв. №

Формат	Зона	Поз.	Обозначение	Наименование	Кол. на исполн. 1.136.5-18.06.02.000- —	01	Примечан.
БЧ		10	1.136.5-18.00.00.006-14	Штапик 677×16×10	2	2	
			-15	Штапик 564×16×10	2		
			-16	Штапик 714×16×10		2	
БЧ		11	1.136.5-18.06.02.202	Наполнение			
				Полужесткая мине-			
				раловатная плита на			
				синтетическом свя-			
				зующем ГОСТ 9573-72			
				617×504×30	1		
				617×654×30		1	
БЧ		12	1.136.5-18.06.02.203	Облицовка			
				Плита древесно-			
				волокнистая твер-			
				дая Т-400			
				ГОСТ 4598-74			
				677×564×3.2	2		
				677×714×3.2		2	

Инв. № подл.	Подпись и дата	Взам. инв. №

Формат	Зона	Поз.	Обозначение	Наименование	Кол. на исполн. 1.136.5-18.06.02.000- —	01	Примечан.
				Древесина хвойная			
				ГОСТ 24454-80			
БЧ		13		Прокладка рас-			
				порная			
				50×20×5	2	2	
БЧ		14		Прокладка			
				опорная			
				100×20×5	2	2	
БЧ		15		Прокладка			
				ветровая фиксиру-			
				ющая			
				50×15×4	24	24	

17663 94

Формат	Зона	Поз.	Обозначение	Наименование	Кол. на испол. 1.136.5-18.06.02.000- —	01	Примечан.
БЧ		10	1.136.5-18.00.00.006-14	Штапик 677×16×10	2	2	
			-15	Штапик 564×16×10	2		
			-16	Штапик 714×16×10		2	
БЧ		11	1.136.5-18.06.02.202	Наполнение			
				Полужесткая минераловатная плита на синтетическом связующем ГОСТ 9573-72			
				617×504×30	1		
				617×654×30		1	
БЧ		12	1.136.5-18.06.02.203	Облицовка			
				Плита древесно-волокнистая твердая Т-400 ГОСТ 4598-74			
				677×564×3.2	2		
				677×714×3.2		2	

1.136.5-18.06.02.000 Лист 3

Инв. № подл. | Подпись и дата | Взам. инв. №

Формат	Зона	Поз.	Обозначение	Наименование	Кол. на испол. 1.136.5-18.06.02.000- —	01	Примечан.
				Древесина хвойная ГОСТ 24454-80			
БЧ		13		Прокладка распорная			
				50×20×5	2	2	
БЧ		14		Прокладка опорная			
				100×20×5	2	2	
БЧ		15		Прокладка ветровая фиксирующая			
				50×15×4	24	24	

1.136.5-18.06.02.000 Лист 4

Инв. № подл.	Подпись и дата	Взам. инв. №

Формат	Зона	Поз.	Обозначение	Наименование	Кол. на исполн. 1.136.5-18.06.02.000-										Примечан.
					—	01									
БЧ		16		Стеклопакет											
				однокамерный											
				ТУ21-23-87-78											
			1.136.5-18.00.00.004-09	1290×550	1										
			-10	1290×700		1									
БЧ		17	1.136.5-18.00.00.005	Прокладка полиуре-											
				тановая											
				ГОСТ 17174-72	6.4	6.7									
				Стандартные											
				изделия											
		18		Нагель Н60											
				ГОСТ 17585-72	6	6									

Инв. № подл.	Подпись и дата	Взам. инв. №

Формат	Зона	Поз.	Обозначение	Наименование	Кол. на исполн. 1.136.5-18.06.02.000-										Примечание
					-	01									
		19		Угольник УГ-75-2											
				ГОСТ 5090-78	4	4									
		20		Шуруп А3×25											
				ГОСТ 1145-80	20	20									
				Гвозди ГОСТ4028-63*											
		18		1,4×40	20	20									
		19		1,2×20	12	12									
		20		1,0×15	28	28									

17663 95

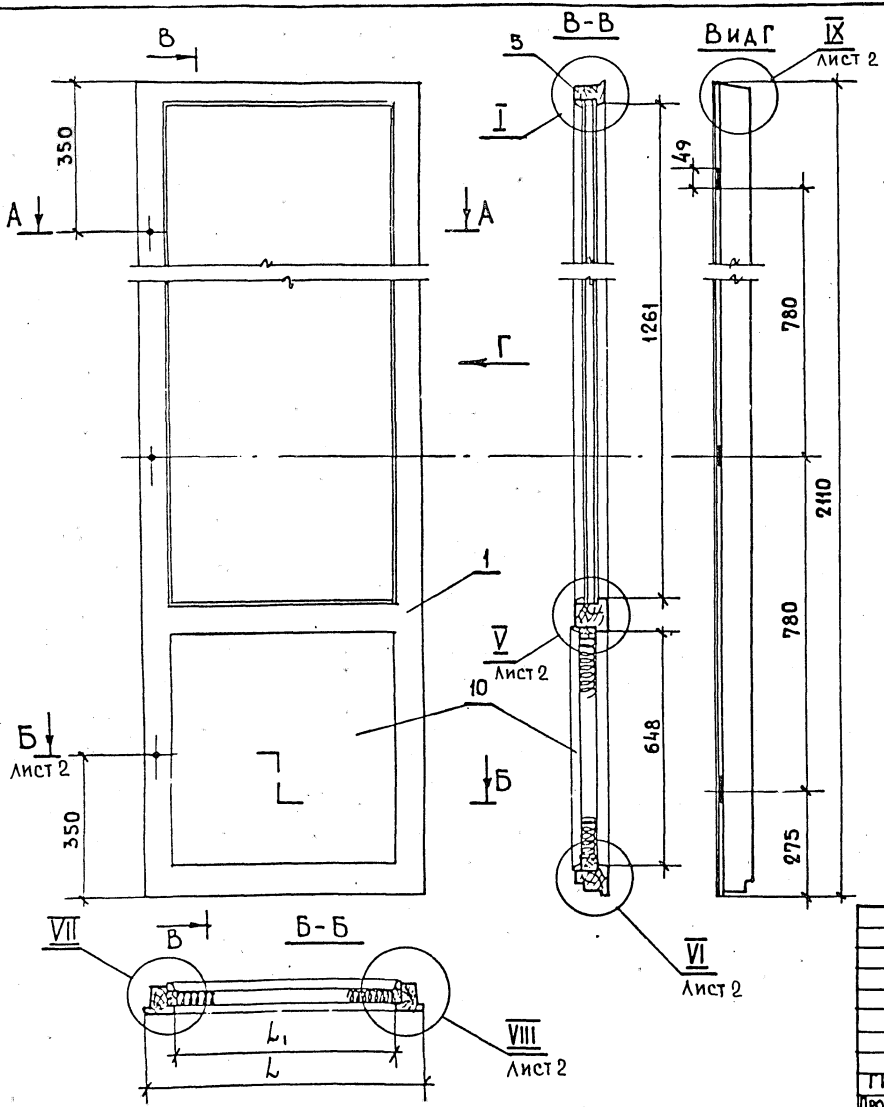

Обозначение	Марка	L	L_1	Объем в чистоте м3
1.136.5-18.06.02.000	БРСП22-7,5	660	526	0,0322
-01	БРСП22-9	810	676	0,0346

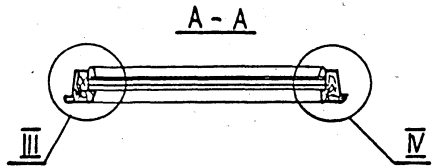

1. Узлы I, III, IV см. черт. 1.136.5-18.01.02.000 СБ, лист 2.

ГИП	Степнов		10.01.81	1.136.5-18.06.02.000 СБ	
Пров.	Рутто		9.04.81	Полотно Сборочный чертеж	Стадия: Р; Масса: ; Масштаб: 1:10; Лист 1; Листов 2
Разраб.	Мокроусов				ЦНИИЭП жилища

Инв. № подл. | Подпись и дата | Взам. инв. №

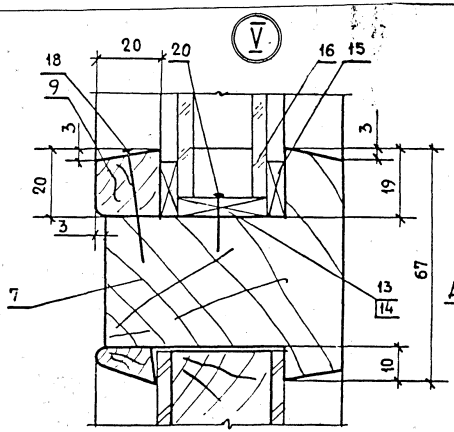

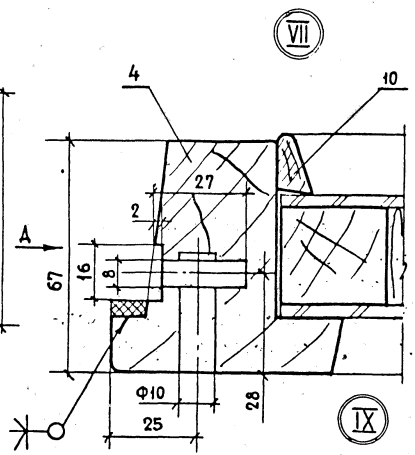

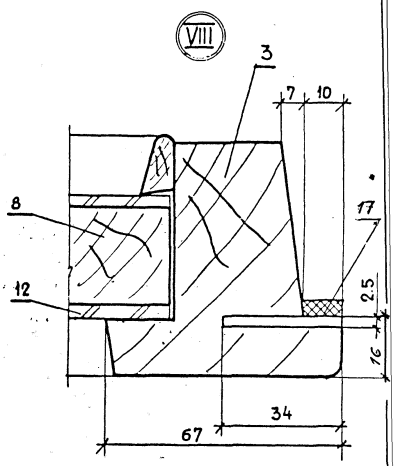

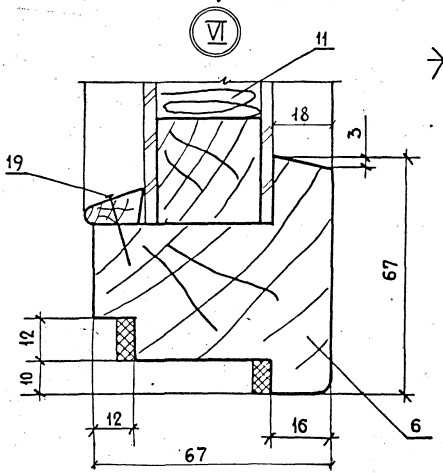

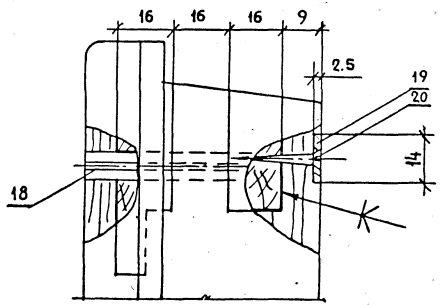

1. Узлы I, II, IV и вид „Д" см. черт. 1.136.5-18.01.02.000 СБ, лист 2.

Инв. № подл. | Подпись и дата | Взам. инв. №

Формат	Зона	Поз.	Обозначение	Наименование	Кол. на исполн. 1.136.5-18.06.03.000- —	01	Примечание
				Документация			
12			1.136.5-18.06.03.000сб	Сборочный чертеж	X	X	
				Сборочные единицы			
БЧ		1	1.136.5-18.06.03.100	Рамка	1		
		1	-01	Рамка		1	
				Детали			
				Марка	БРСП22-7.5	БРСП29-9	

				1.136.5-18.06.03.000			
				Полотно	Стадия	Лист	Листов
ГИП	Степнов	[signature]	10.04.81		Р	1	4
Пров.	Рутто	[signature]	9.04.81		ЦНИИЭП жилища		
Разработ.	Мокроусов	[signature]	8.04.81				

Инв. № подл.	Подпись и дата	Взам. инв. №

Формат	Зона	Поз.	Обозначение	Наименование	Кол. на исполн. 1.136.5-18.06.03.000- —	01	Примечание
				Древесина хвойная			
				ГОСТ 24454-80			
БЧ		2	1.136.5-18.06.03.101	Брусок 2060×55×42	1	1	
БЧ		3	1.136.5-18.06.03.102	Брусок 2060×55×42	1	1	
БЧ		4	1.136.5-18.06.03.103	Брусок 585×55×42	2		
			-01	735×55×42		2	
БЧ		5	1.136.5-18.06.03.104	Брусок 585×55×42	1		
			-01	735×55×42		1	
БЧ		6	1.136.5-18.06.03.001	Брусок 560×29×23	1		
			-01	720×29×23		1	
БЧ		7	1.136.5-18.00.00.006-14	Штапик 1245×16×10	2	2	
			-07	495×16×10	2		
			-03	645×16×10		2	
БЧ		8					

1.136.5-18.06.03.000	Лист 2

17663 98

Инв.№ подл.	Подпись и дата	Взам. инв.№

Формат	Зона	Поз.	Обозначение	Наименование	Кол. на испол. 1.136.5-18.06.03.000- —	01	Примечан
			1.136.5-18.06.03.002	726×45×13	13	17	
				Заглушка			
				Плита волокнистая			
				мягкая ГОСТ4598-74			
БЧ		10	1.136.5-18.06.03.003	680×495×8	1		
			-01	680×645×8		1	
				Заглушка			
				Плита волокнистая			
				твердая ГОСТ4598-74			
БЧ		11	1.136.5-18.06.03.004	680×495×3.2	2		
				680×645×3.2		2	

1.136.5-18.06.03.000 Лист 3

Инв.№ подл.	Подпись и дата	Взам. инв.№

Формат	Зона	Поз.	Обозначение	Наименование	Кол. на испол. 1.136.5-18.06.03.000- —	01	02	03	Примечание
				Гидроизоляция					
				Пергамин ГОСТ2697-75					
БЧ		12	1.136.5-18.06.03.005	725×520	1				
			-01	725×680		1			
БЧ		13	1.136.5-18.00.00.008-16	Стекло 1240×490	1				
			-17	1240×640		1			
				Стекло ГОСТ111-78					
				толщ. 3мм					
БЧ		14	1.136.5-18.00.00.005	Прокладка полиуре-					
				тановая ГОСТ10174-72	5.29	5.37			п.м.
				Стандартные изделия					
				Гвозди по ГОСТ4028-63*					
		16		1.2×20	14	16			к поз. 7
		17		1.4×25	26	34			
		18		16×40	4	4			

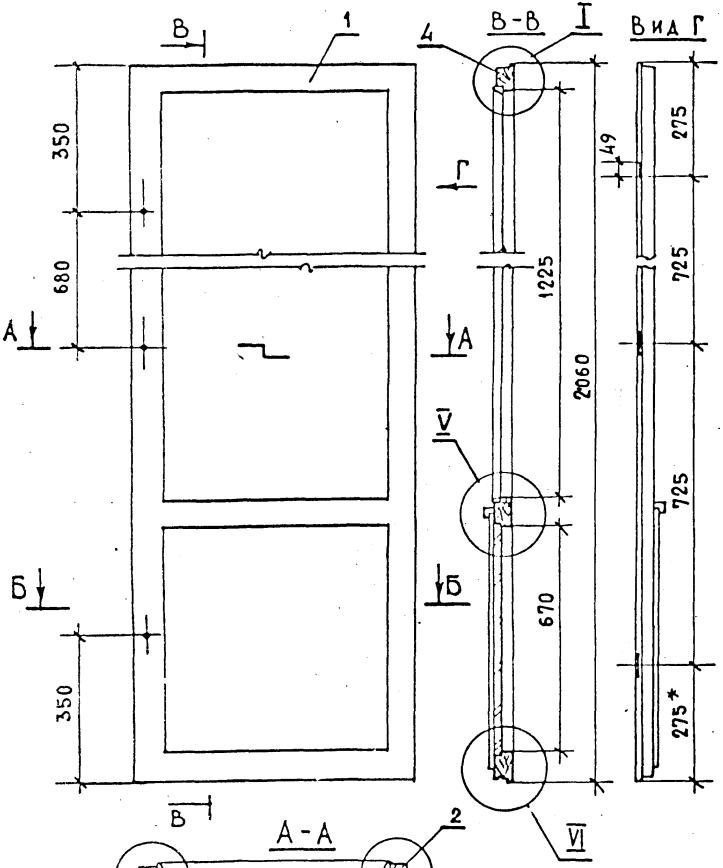

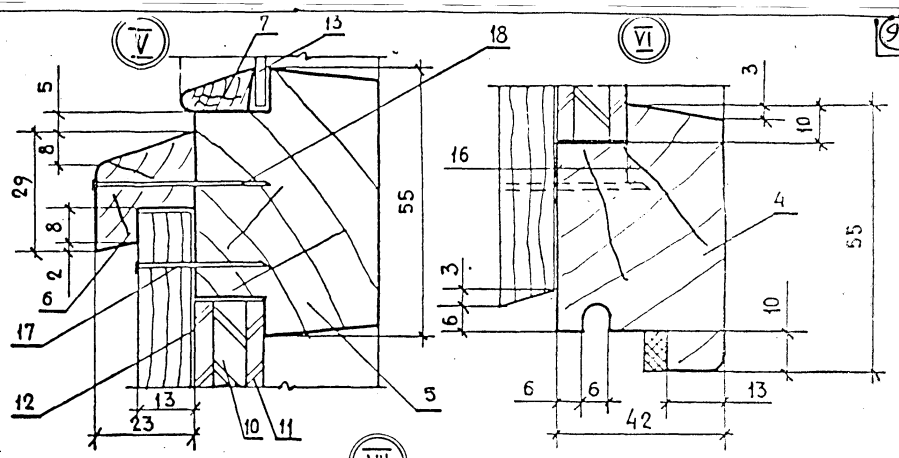

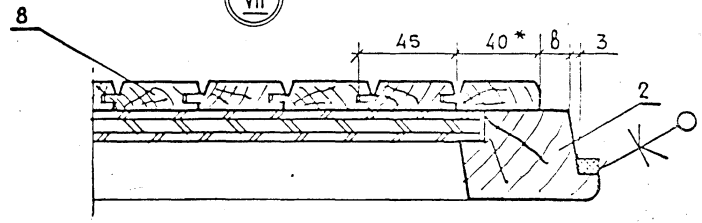

Обозначение	Марка	L	L_1	b	Объем в чистоте, м³
1.136.5-18.06.03.000	БРСП22-7.5	585	475	17	0,02
-01	БРСП22-9	735	625	12	0,023

* 1. Размеры для справок.
2. Узлы I, II, IV - см. черт. 1.136.5-18.01.03.000 СБ, лист 2

ГИП	Степнов		10.04 г.
Пров.	Рутто		9.04 г.
Разраб.	Мокро,сов		10.04 г.

1.136.5-18.06.03.000 СБ

Полотно
Сборочный чертеж

Стадия	Масса	Масшта
Р		1:10
Лист	Листов 1	

ЦНИИЭП жилища

1766-4

gost.e-ecolog.ru