ТИПОВАЯ ДОКУМЕНТАЦИЯ НА СТРОИТЕЛЬНЫЕ СИСТЕМЫ И ИЗДЕЛИЯ ЗДАНИЙ И СООРУЖЕНИЙ

СЕРИЯ 1.438.1-3

БАЛКИ ОБВЯЗОЧНЫЕ ЖЕЛЕЗОБЕТОННЫЕ ДЛЯ ЗДАНИЙ ПРОМЫШЛЕННЫХ ПРЕДПРИЯТИЙ

ВЫПУСК 1

УЗЛЫ И СТАЛЬНЫЕ ИЗДЕЛИЯ ДЛЯ КРЕПЛЕНИЯ БАЛОК
РАБОЧИЕ ЧЕРТЕЖИ

17737
ЦЕНА 2-82
Отпускная цена
на момент реализации
указана в счет-накладной

gost.e-ecolog.ru

ТИПОВАЯ ДОКУМЕНТАЦИЯ НА СТРОИТЕЛЬНЫЕ СИСТЕМЫ И ИЗДЕЛИЯ ЗДАНИЙ И СООРУЖЕНИЙ

СЕРИЯ 1.438.1-3

БАЛКИ ОБВЯЗОЧНЫЕ ЖЕЛЕЗОБЕТОННЫЕ ДЛЯ ЗДАНИЙ ПРОМЫШЛЕННЫХ ПРЕДПРИЯТИЙ

ВЫПУСК I

УЗЛЫ И СТАЛЬНЫЕ ИЗДЕЛИЯ ДЛЯ КРЕПЛЕНИЯ БАЛОК РАБОЧИЕ ЧЕРТЕЖИ

РАЗРАБОТАНЫ
ЦНИИПРОМЗДАНИЙ

Главный инженер института И.А. Петров

Главный инженер проекта К.Ю. Полищук

ОДОБРЕНЫ
для применения при проектировании и в строительстве
протоколом Госстроя СССР № 56 от 16 июля 1981 г.

© ЦИТП Госстроя СССР, 1988

Содержание

Обозначение	Наименование	Стр.
1.438.1-3.1.000 ТО	Техническое описание	3-4
1.438.1-3.1.100	Узел I	5
1.438.1-3.1.200	Узел II (деформационный шов)	6
1.438.1-3.1.300 л 1,2	Узел III (угол здания)	7-8
1.438.1-3.1.400	Узел IV	9
1.438.1-3.1.500	Узел V (деформационный шов со вставкой)	10
1.438.1-3.1.600	Узел VI	11
1.438.1-3.1.700	Узел VII (деформационный шов)	12
1.438.1-3.1.800 л. 1,2	Узел VIII (угол здания)	13-14
1.438.1-3.1.900	Узел IX	15
1.438.1-3.1.1000	Узел X (деформационный шов со вставкой)	15
1.438.1-3.1.1100	Узел XI (для зданий с расчетной сейсмичностью 7-9 баллов)	17
1.438.1-3.1.1200	Узел XII (антисейсмический шов)	18
1.438.1-3.1.1300 л 1,2	Узел XIII (угол здания)	19-20
1.438.1-3.1.1400 л. 1,2	Узел XIV	21-22
1.438.1-3.1.1500	Узел XV (антисейсмический шов со вставкой)	23
1.438.1-3.1.1600	Узел XVI	24
1.438.1-3.1.1700	Узел XVII (антисейсмический шов)	25
1.438.1-3.1.1800 л 1,2	Узел XVIII (угол здания)	26-27
1.438.1-3.1.1900 л 1,2	Узел XIX	28-29
1.438.1-3.1.2000	Узел XX (антисейсмический шов со вставкой)	30
1.438.1-3.1.010	Опорная консоль (ОК1 ÷ ОК3)	31
1.438.1-3.1.020	Опорная консоль ОК4	31
1.438.1-3.1.030	Опорная консоль (ОК5 ÷ ОК7)	32
1.438.1-3.1.040	Опорная консоль сварная ОКС1	32
1.438.1-3.1.050	Опорная консоль сварная ОКС2	33
1.438.1-3.1.060	Опорная консоль сварная (ОКС3 – ОКС5)	33
1.438.1-3.1.060 СБ	Опорная консоль сварная (ОКС3 ÷ ОКС5) Сборочный чертеж	34
1.438.1-3.1.070	Соединительное изделие (МС1 ÷ МС7)	34
1.438.1-3.1.080	Закладное изделие (МД1 ÷ МД4)	35
1.438.1-3.1.080 СБ	Закладное изделие (МД1 – МД4). Сборочный чертеж	35

Инв. № подл. | Подпись и дата | Взам. инв. №

Техническое описание

Состав серии 1 432 1-3„ Балки обвязочные железобетонные для зданий промышленных предприятий"

Выпуск 0. Материалы для проектирования

Выпуск 1. Узлы и стальные изделия для крепления балок. Рабочие чертежи.

1. Настоящий выпуск содержит рабочие чертежи.

- монтажных узлов и крепления обвязочных балок к железобетонным колоннам и стальным стойкам фахверка:

- решения деформационных швов в продольных стенах и в торцевых стенах (со вставкой), а также антисейсмических швов;

- решения углов зданий, в том числе с расчетной сейсмичностью 7-9 баллов;

- стальных консолей, привариваемых к колоннам или к стойкам фахверка, для опирания и крепления обвязочных балок стен с ленточным остеклением (марки ОК), а также глухих, с проемами и при наличии перепадов по высоте (марки ОКС);

- стальных соединительных изделий марки МС для крепления обвязочных балок;

- стальных закладных изделий марки МД.

Последние должны быть предусмотрены в несущих колоннах каркаса здания по периметру стен в местах опирания обвязочных балок.

2. Схемы расположения обвязочных балок в стенах зданий при ленточном остеклении, а также в глухих стенах, с проемами и при наличии перепадов по высоте с маркировкой монтажных узлов, в том числе для зданий с расчетной сейсмичностью 7-9 баллов, даны в выпуске 0.

3. Указания по применению обвязочных балок ст. в выпуске 0.

4 Крепление обвязочных балок к несущим колоннам каркаса здания для стен с ленточным остеклением без учета сейсмических воздействий – ст. узлы I-V. Каждая балка опирается на уголковые опорные консоли типа ОК без выступающих вниз деталей, что позволяет применить любые конструкции светопрозрачного заполнения. Крепление каждой балки в местах установки на опорные консоли осуществляется по верху балок путем приварки стальных соединительных изделий МС1 и МС2 к железобетонным колоннам, МС3 и МС4 – к стальным стойкам фахверка.

Крепление обвязочных балок для глухих стен, с проемами и при наличии перепадов по высоте стены – ст узлы VI-X. Балки опираются на стальные сварные опорные консоли типа ОКС. Крепление балок в местах установки на опорные консоли аналогично указанному на узлах I-V.

5. Крепление обвязочных балок к несущим колоннам каркаса здания с расчетной сейсмичностью 7-9 баллов для стен с ленточным остеклением – ст. узлы XI-XV.

Каждая балка опирается на уголковые опорные консоли типа ОК, аналогично указанным на узлах I-V.

Крепление обвязочных балок к несущим колоннам каркаса здания с расчетной сейсмичностью 7-9 баллов для глухих стен, с проемами, а также при наличии перепадов по высоте – ст. узлы XVI-XX. Балки опираются на стальные сварные консоли типа ОКС.

6. Крепление обвязочных балок к колоннам в зданиях с расчетной сейсмичностью 7-9 баллов должно осуществляться по верху и по низу балок.

				1.438 1-3.1.000 ТО			
Рук ОНОК	Стилянский	[signature]		Техническое описание	Стадия	Лист	Листов
Гл инж пр	Полищук	[signature]	27.X.81		Р	1	2
Инженер	Сергеева	[signature]			ЦНИИПРОМЗДАНИЙ		

Инв № подл | Подпись и дата | Взам инв №

17737 4

По верху – путем приварки соединительных изделий МС1 и МС2 – к железобетонным колоннам, МС3 и МС4 – к стальным стойкам фахверка; по низу – путем приварки закладных изделий, расположенных на нижней поверхности балок, к опорным консолям

7 В железобетонных колоннах каркаса здания, расположенных по периметру стен, с наружной стороны должны быть предусмотрены дополнительные закладные изделия марки МД для приварки к ним стальных опорных консолей для балок.

МД1 – для крепления консолей типа ОК в колоннах с высотой сечения 400 и 500 мм;

МД2 – в колоннах с высотой сечения 600 мм и более.

Для крепления консолей типа ОКС·

МД3 – в колоннах с высотой сечения 400 и 500 мм;

МД4 – в колоннах с высотой сечения 600 мм и более.

8. Стальные стойки фахверка должны быть разработаны в проекте здания с учетом нагрузки от стен, передаваемой в местах примыкания опорных консолей – ст. узлы III, IV, V VIII, IX, X; для зданий с расчетной сейсмичностью 7-9 баллов – ст. узлы XIII, XIV, XV, XVIII, XIX, XX.

9 Классы и марки стали для изготовления опорных консолей, закладных и крепежных изделий назначаются в соответствии с требованиями ГОСТ 24893.0-81 и должны быть указаны в проекте здания

10. Защиту от коррозии необетонируемых стальных закладных и соединительных изделий предусматривать в зависимости от степени агрессивности среды по разделу 4 выпуска 0.

11. Соединение закладных и соединительных изделий выполнять ручной дуговой сваркой швами с применением электродов типа Э46А или Э50А по ГОСТ 9467-75. Размеры швов должны соответствовать указанным на чертежах серии.

Типы и марки электродов в сильноагрессивных средах следует назначать в зависимости от характеристики среды по ГОСТ 9467-75.

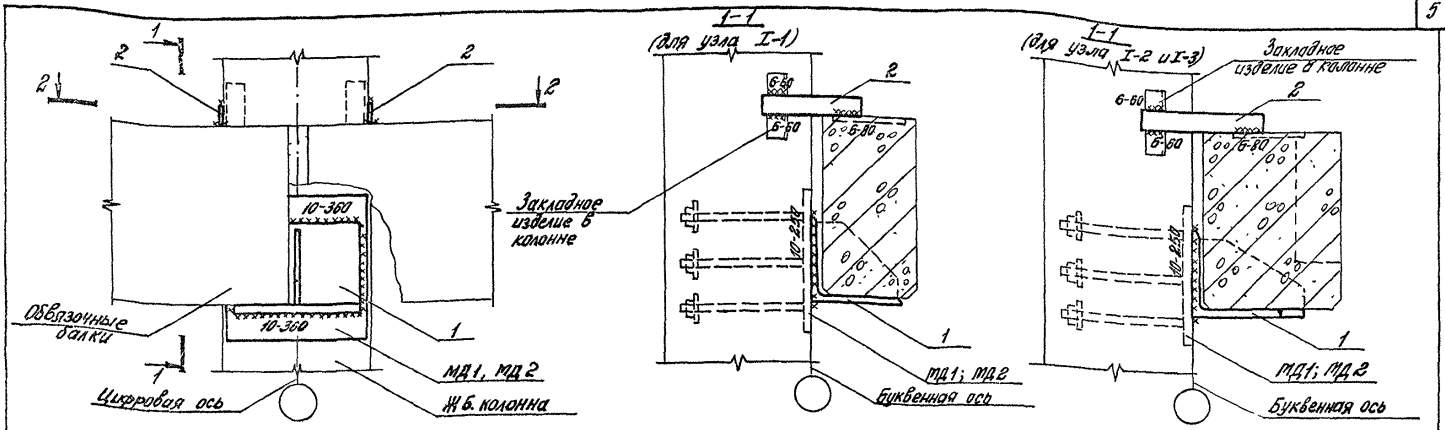

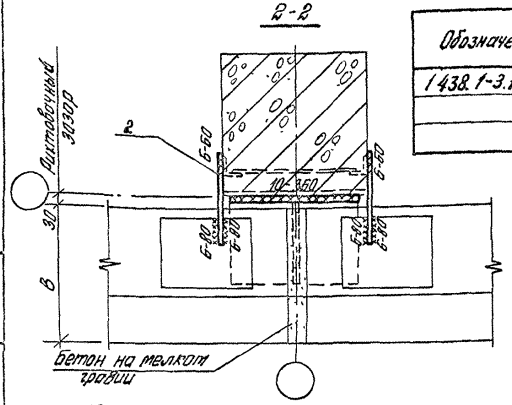

Обозначение	№ узла	Марка балки	Ширина балки в, мм
1.438.1-3.1.100	I-1	БОП25-1	250
-01	I-2	БОП38-1	380
-02	I-3	БОВ-1	380

Формат	Зона	Поз	Обозначение	Наименование	Кол	Примеч.
				1.438.1-3.1.100 (узел I-1)		
11		1	1.438.1-3.1.010	Опорная консоль ОК1	1	38,5 кг
11		2	1.438.1-3.1.070	Соединительное изделие МС1	2	2,2 кг
				1.438.1-3.1.100-01 (узел I-2)		
11		1	1.438.1-3.1.020	Опорная консоль ОК4	1	44,1 кг
11		2	1.438.1-3.1.070-01	Соединительное изделие МС2	2	2,6 кг
				1.438.1-3.1.100-02 (узел I-3)		
11		1	1.438.1-3.1.020	Опорная консоль ОК4	1	44,1 кг
11		2	1.438.1-3.1.070	Соединительное изделие МС1	2	2,2 кг

1. Сварку производить электродами типа Э46А или Э50А по ГОСТ 9467-75
2. Дополнительные закладные изделия МД1 и МД2 в колоннах должны быть указаны в проекте
Для колонн с высотой сечения 400 и 500 мм – МД1;
для колонн с высотой сечения 600 и более – МД2.

Рук. ОНОК	Стилянский		
Гл. инж. пр.	Полищук		27.X.81
Ст. инж.	Пыркина		

1.438.1-3.1.100

Узел I

Стадия	Лист	Листов
Р	1	1

ЦНИИПРОМЗДАНИЙ

Инв. № подл. | Подпись и дата | Взам. инв. №

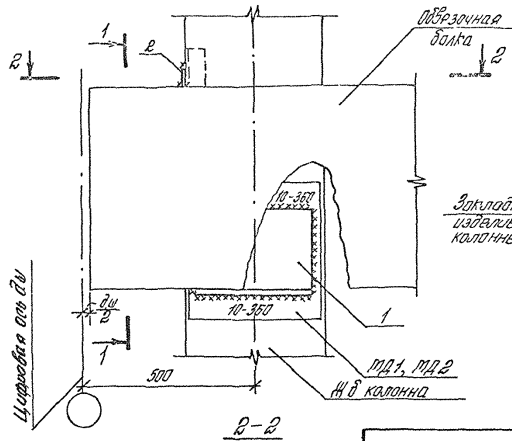

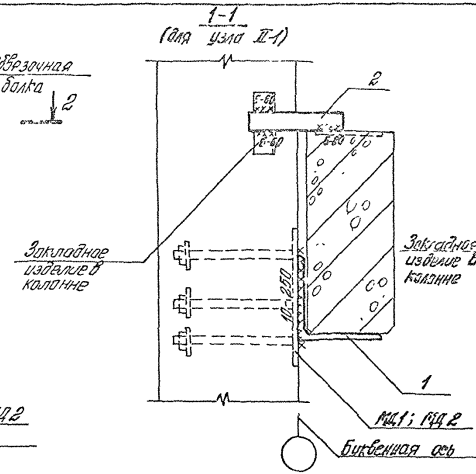

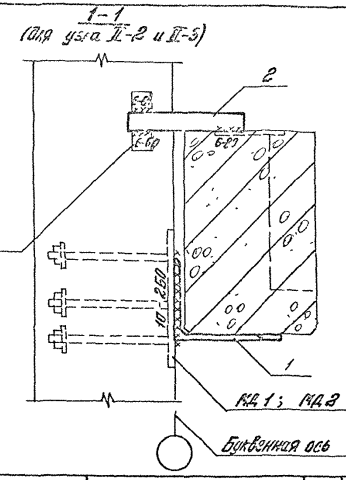

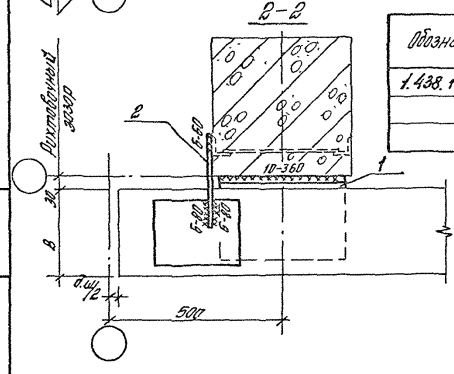

Обозначение	№ узла	Марка балки	Ширина балки в, мм
1.438.1-3.1.200	II-1	БОП25-1	250
-01	II-2	БОГ38-1	380
-02	II-3	БОВ-1	380

Формат	Зона	Поз	Обозначение	Наименование	Кол.	Прим.
				1.438.1-3.1.200 (узел II-1)		
11		1	1.438.1-3.1.010-01	Опорная консоль ОК2	1	38,9 кг
11		2	1.438.1-3.1.070	Соединительное изделие МС1	1	1,1 кг
				1.438.1-3.1.200-01 (узел II-2)		
11		1	1.438.1-3.1.030	Опорная консоль ОК5	1	38,2 кг
11		2	1.438.1-3.1.070-01	Соединительное изделие МС2	1	1,3 кг
				1.438.1-3.1.200-02 (узел II-3)		
11		1	1.438.1-3.1.030	Опорная консоль ОК5	1	38,2 кг
11		2	1.438.1-3.1.070	Соединительное изделие МС1	1	1,1 кг

1. Примечания – см. лист 1.438.1-3.1.100
2. Толщина деформационного шва (δш) – по проекту

Рук. ОПОК	Столярский		
Гл. инж. пр.	Полищук		
Ст. инж.	Лыркина		

1.438.1-3.1.200

Узел II (деформационный шов)

Стадия	Лист	Листов
Р	1	1

ЦНИИПРОМЗДАНИЙ

Инв. № подл. | Подпись и дата | Взам. инв. №

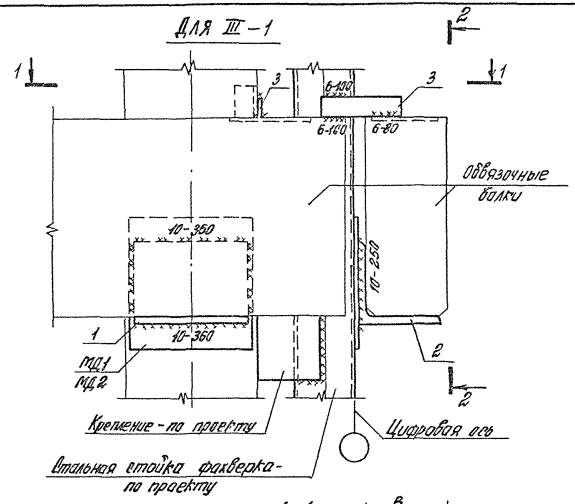

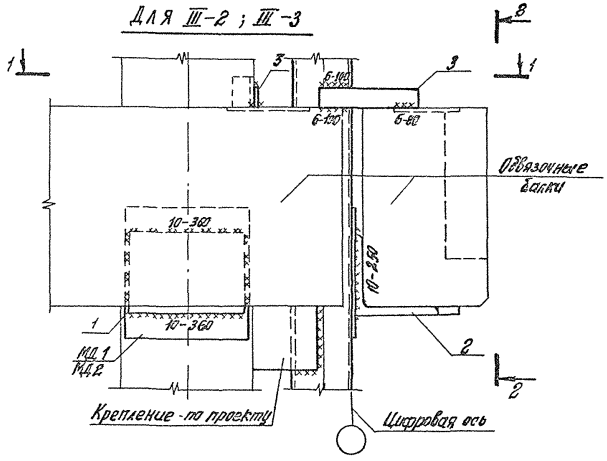

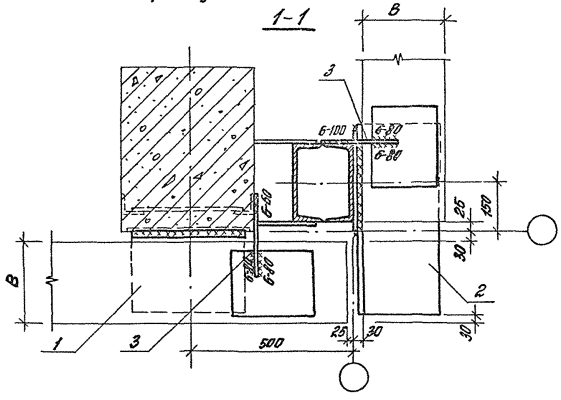

Обозначение	№ узла	Марка балки	Ширина балки В, мм
1.438.1-3.1.300	III-1	БОП25-1	250
-01	III-2	БОП38-1	380
-02	III-3	БОВ-1	380

1. Спецификация марок опорных консолей и соединительных изделий на узел дана на листе 2.
2. Примечания - см черт. 1.438.1-3.1.100.

Рук. отдел	Стилянский		1.438.1-3.1.300	
Гл. инж. пр.	Полищук		Узел III (угол здания)	Стадия: Р; Лист: 1; Листов: 2
Ст. инж.	Кузнецова			ЦНИИПРОМЗДАНИЙ

Инв. № подл. | Подпись и дата | Взам. инв. №

2-2
(для III-1)

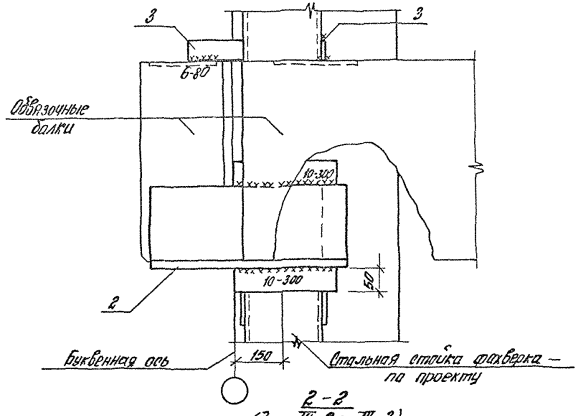

2-2
(для III-2 и III-3)

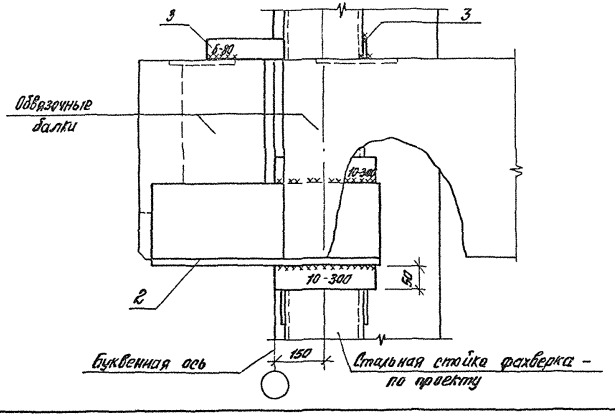

Формат	Зона	Поз.	Обозначение	Наименование	Кол.	Примечание
				1.438.1-3.1.300 (узел III-1)		
11		1	1.438.1-3.1.010-01	Опорная консоль ОК2	1	33,9 кг
11		2	1.438.1-3.1.010-02	То же ОК3	1	56,4 кг
11		3	1.438.1-3.1.070	Соединительное изделие МС1	2	2,2 кг
				1.438.1-3.1.300-01 (узел III-2)		
11		1	1.438.1-3.1.030	Опорная консоль ОК5	1	38,2 кг
11		2	1.438.1-3.1.030-02	То же ОК7	1	74,1 кг
11		3	1.438.1-3.1.070-01	Соединительное изделие МС2	2	2,6 кг
				1.438.1-3.1.300-02 (узел III-3)		
11		1	1.438.1-3.1.030	Опорная консоль ОК5	1	38,2 кг
11		2	1.438.1-3.1.030-02	То же ОК7	1	74,1 кг
11		3	1.438.1-3.1.070	Соединительное изделие МС1	2	2,2 кг

Инв. № подл. | Подпись и дата | Взам. инв. №

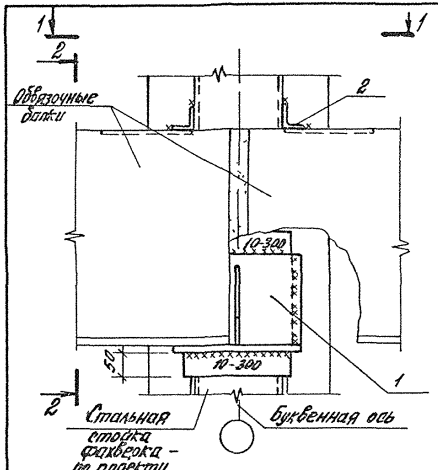

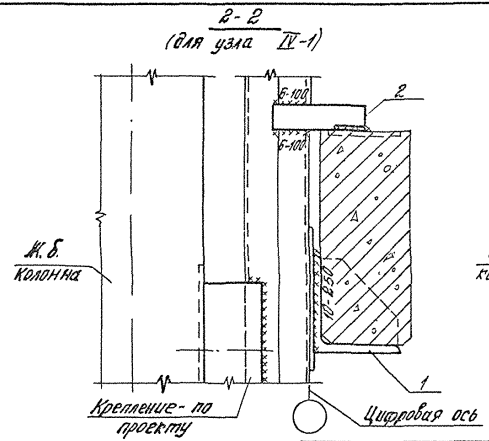

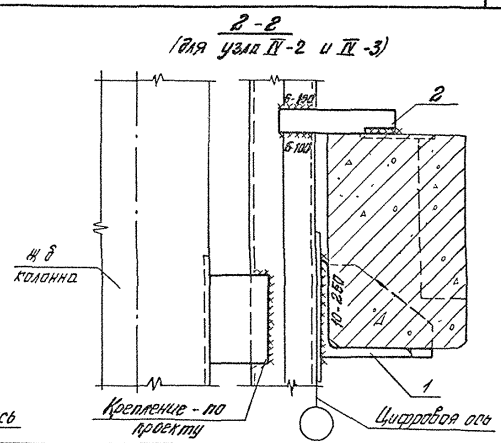

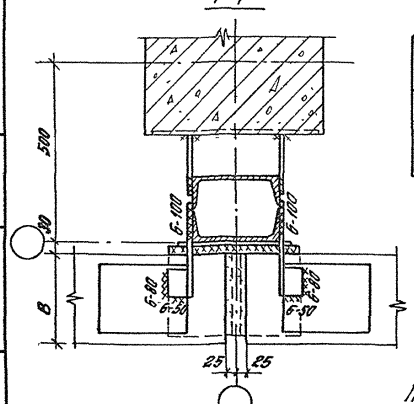

Обозначение	№ узла	Марка балки	Ширина балки В, мм
1.438.1-3.1.400	IV-1	БОП25-1	250
-01	IV-2	БОП38-1	380
-02	IV-3	БОВ-1	380

Примечания - ст. черт. 1.438.1-3.1.100

Формат	Зона	Поз	Обозначение	Наименование	Кол.	Примечание
				1.438.1-3.1.400 (узел IV-1)		
11		1	1.438.1-3.1.010	Опорная консоль ОК1	1	38,5 кг
11		2	1.438.1-3.1.070-02	Соединительное изделие МС3	2	2,8 кг
				1.438.1-3.1.400-01 (узел IV-2)		
11		1	1.438.1-3.1.020	Опорная консоль ОК4	1	44,1 кг
11		2	1.438.1-3.1.070-03	Соединительное изделие МС4	2	3,6 кг
				1.438.1-3.1.400-02 (узел IV-3)		
11		1	1.438.1-3.1.020	Опорная консоль ОК4	1	44,1 кг
11		2	1.438.1-3.1.070-02	Соединительное изделие МС3	2	2,8 кг

1.438.1-3.1.400

Рук. ОНОК	Стилянский		
Гл. инж. пр.	Полищук		
Ст. инж.	Кузнецова		

Узел IV

Стадия	Лист	Листов
Р	1	1

ЦНИИПРОМЗДАНИЙ

Инв. № подл. | Подпись и дата | Взам. инв. №

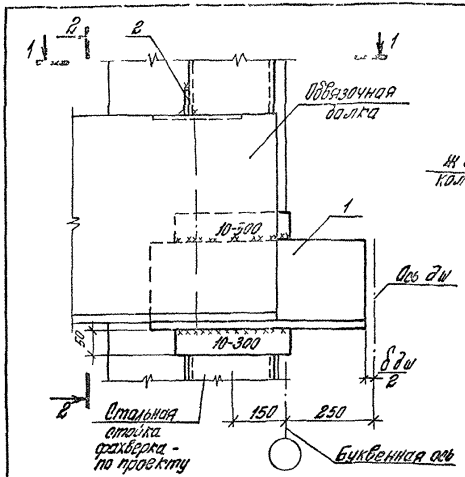

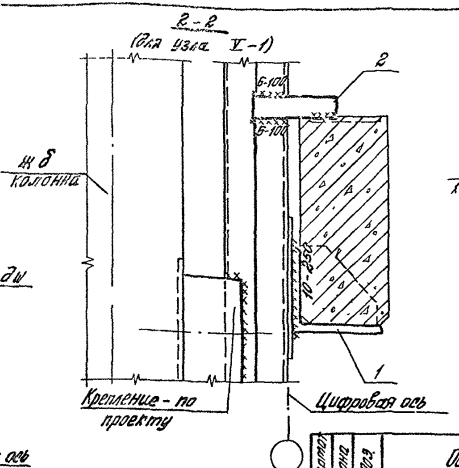

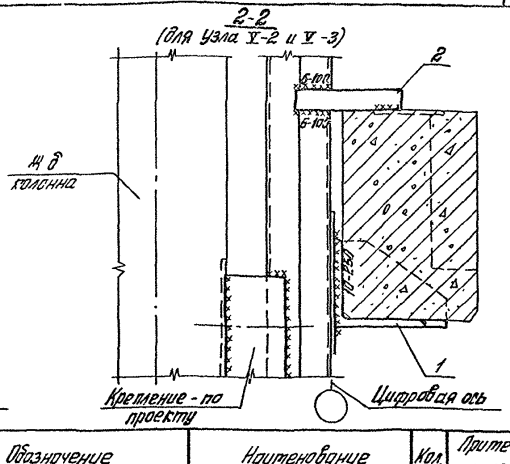

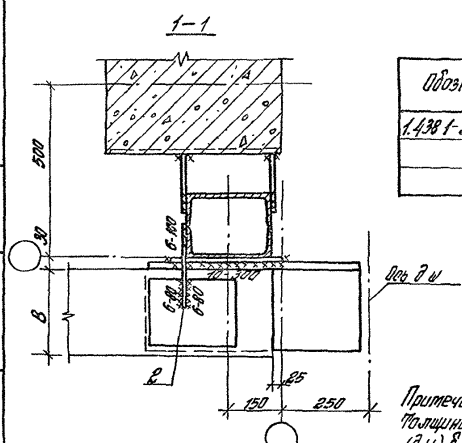

Обозначение	№ узла	Марка балки	Ширина балки В, мм
1.438 1-3 1.500	V-1	БОП25-1	250
-01	V-2	БОП38-1	380
-02	V-3	БОВ-1	380

Примечания - от черт. 1.438.1-3.1.100
Толщина деформационного шва (д ш.) δ - по проекту

Формат	Зона	Поз.	Обозначение	Наименование	Кол.	Примечание
				1.438 1-3 1 500 (узел V-1)		
11		1	1.438.1-3 1.010-02	Опорная консоль ОК3	1	564 кг
11		2	1.438.1-3.1 070	Соединительное изделие МС1	1	1,1 кг
				1.438.1-3 1 500-01 (узел V-2)		
11		1	1.438 1-3 1.030-01	Опорная консоль ОК6	1	63,5 кг
11		2	1.438.1-3.1.070-01	Соединительное изделие МС2	1	1,3 кг
				1.438.1-3 1 500-02 (узел V-3)		
11		1	1438.1-3 1.030-01	Опорная консоль ОК6	1	63,5 кг
11		2	1438.1-3 1.070	Соединительное изделие МС1	1	1,1 кг

1.438 1-3.1.500

Рук. инж.	Стилянский		
Гл. инж. пр.	Полищук		27 X 81
Ст. инж.	Кузнецова		

Узел V.
(деформационный шов со вставкой)

Стадия	Лист	Листов
Р		1

ЦНИИПРОМЗДАНИЙ

Инв. № подл. | Подпись и дата | Взам. инв. №

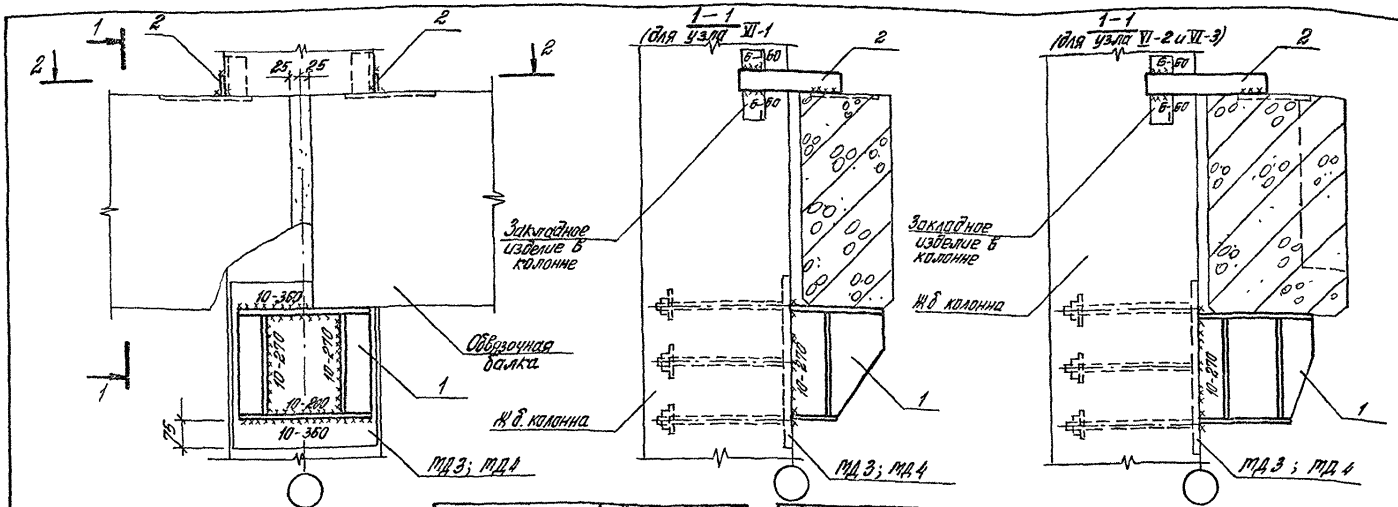

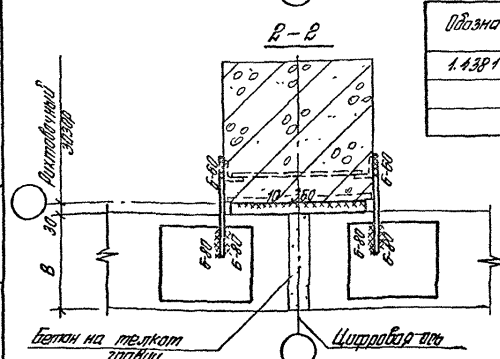

Обозначение	№ узла	Тип балки	Ширина балки b, мм
1.438.1-3.1.600	VI-1	БОП25-2 БОП25-3	250
-01	VI-2	БОП38-2 БОП38-3	380
-02	VI-3	БОВ-2 БОВ-3	380

Формат	Зона	Поз.	Обозначение	Наименование	Кол.	Прим.
				1.438.1-3.1.600 (узел VI-1)		
11		1	1.438.1-3.1.040	Опорная консоль ОКС1	1	31,7 кг
11		2	1.438.1-3.1.070	Соединительное изделие МС1	2	2,2 кг
				1.438.1-3.1.600-01 (узел VI-2)		
11		1	1.438.1-3.1.050	Опорная консоль ОКС2	1	45,4 кг
11		2	1.438.1-3.1.070-01	Соединительное изделие МС2	2	2,6 кг
				1.438.1-3.1.600-02 (узел VI-3)		
11		1	1.438.1-3.1.050	Опорная консоль ОКС2	1	45,4
11		2	1.438.1-3.1.070	Соединительное изделие МС1	2	2,2 кг

1. Сварку стальных элементов производить электродами типа Э46А или Э50А по ГОСТ 9467-75.
2. Дополнительные закладные изделия МД3 или МД4 в колоннах должны быть указаны в проекте.
   Для колонн с высотой сечения 400 и 500 мм — МД3.
   Для колонн с высотой сечения 600 и более — МД4.

Рук. отд.	Стилянский		
Гл. инж. пр.	Полищук		
Ст. инж.	Пыркина		

1.438.1-3.1.600

Узел VI

Стадия	Лист	Листов
Р	1	1

ЦНИИПРОМЗДАНИЙ

Инв. № подл. | Подпись и дата | Взам. инв. №

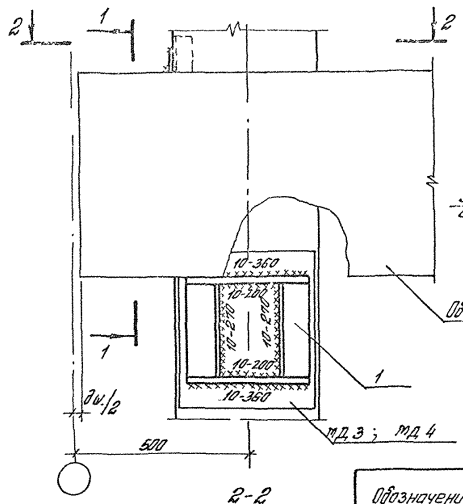

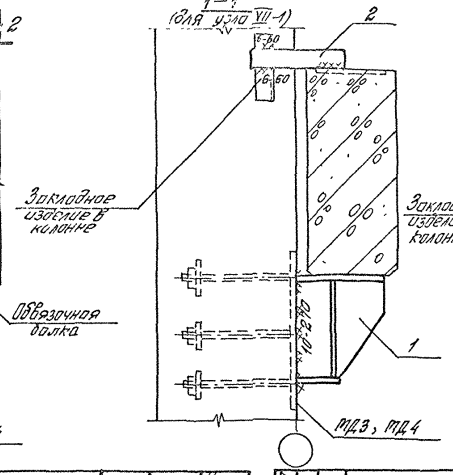

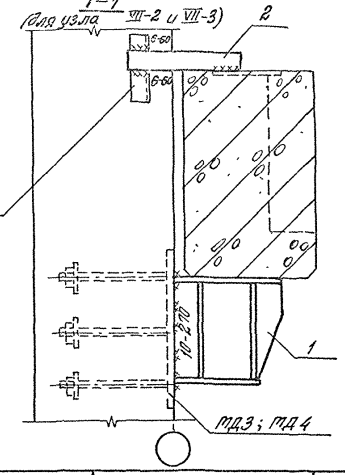

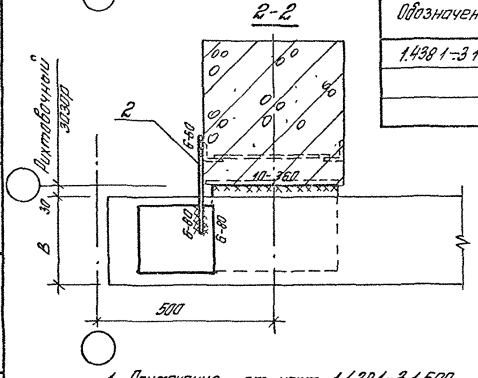

Обозначение	№ узла	Марка балки	Ширина балки В, мм
1.438.1-3.1.700	VII-1	БОП25-2 БОП25-3	250
-01	VII-2	БОП38-2 БОП38-3	380
-02	VII 3	БОВ-2 БОВ-3	380

Формат	Зона	Поз	Обозначение	Наименование	Кол	Примечан.
				1.438.1-3.1.700 (узел VII-1)		
11		1	1.438.1-3.1.040	Опорная консоль ОКС1	1	31,7 кг
11		2	1.438.1-3.1.070	Соединительное изделие МС1	1	1,1 кг
				1.438.1-3.1.700-01 (узел VII-2)		
11		1	1.438.1-3.1.050	Опорная консоль ОКС2	1	45,4 кг
11		2	1.438.1-3.1.070-01	Соединительное изделие МС2	1	1,3 кг
				1.438.1-3.1.700-02 (узел VII-3)		
11		1	1.438.1-3.1.050	Опорная консоль ОКС2	1	45,4 кг
11		2	1.438.1-3.1.070	Соединительное изделие МС1	1	1,1 кг

1. Примечания — ст. черт. 1.438.1-3.1.600
2. Толщина деформационного шва (дш) — по проекту

Рук ОНОК	Стилянский		
Гл инж пр	Полищук		27.10.81
Ст инж.	Пыркина		

1.438.1-3.1.700

Узел VII.
(деформационный шов)

Стадия	Лист	Листов
Р	1	1

ЦНИИПРОМЗДАНИЙ

Инв. № подл. | Подпись и дата | Взам. инв. №

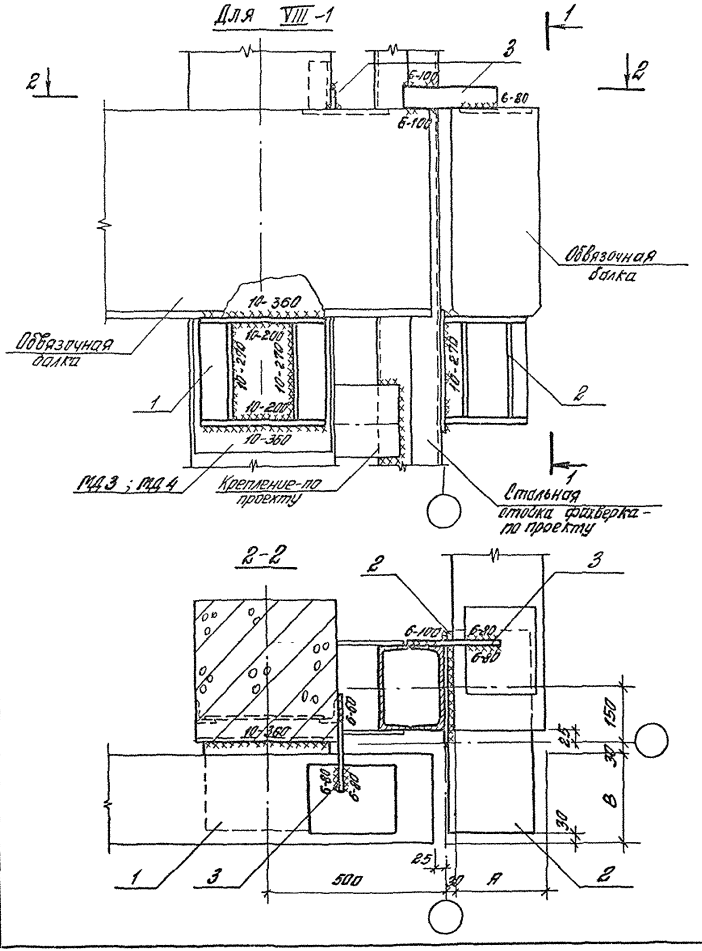

Формат	Зона	Поз	Обозначение	Наименование	Кол	Примеч
				1.438.1-3.1.800 (узел VIII-1)		
11		1	1438.1-3.1.040	Опорная консоль ОКС1	1	31,7 кг
11		2	1438.1-3.1.060	То же ОКС3	1	53,0 кг
11		3	1438.1-3.1.070	Соединительное изделие МС1	2	2,2 кг
				1.438.1-3.1.800-01 (узел VIII-2)		
11		1	1438.1-3.1.050	Опорная консоль ОКС2	1	45,4 кг
11		2	1438.1-3.1.060-01	То же ОКС4	1	69,7 кг
11		3	1438.1-3.1.070-01	Соединительное изделие МС2	2	2,6 кг
				1.438.1-3.1.800-02 (узел VIII-3)		
11		1	1438.1-3.1.050	Опорная консоль ОКС2	1	45,4 кг
11		2	1.438.1-3.1.060-01	То же ОКС4	1	69,7 кг
11		3	1.438.1-3.1.070	Соединительное изделие МС1	2	2,2 кг

Обозначение	№ узла	Марка балки	Ширина балки B, мм
1.438.1-3.1.800	VIII-1	БОП25-2 БОП25-3	250
1.438.1-3.1.800-01	VIII-2	БОП30-2 БОП30-3	300
1.438.1-3.1.800-02	VIII-3	БОВ-2 БОВ-3	300

Примечания - см. черт. 1.438.1-3.1.500.

			1.438.1-3.1.800	
Рук. отдела	Штиарнский			
Гл. инж. пр.	Лилящук		Узел VIII. (угол здания)	Стадия: Р; Лист: 1; Листов: 2
Ст. инж.	Пыркина			ЦНИИПРОМЗДАНИЙ

Инв. № подл. | Подпись и дата | Взам. инв. №

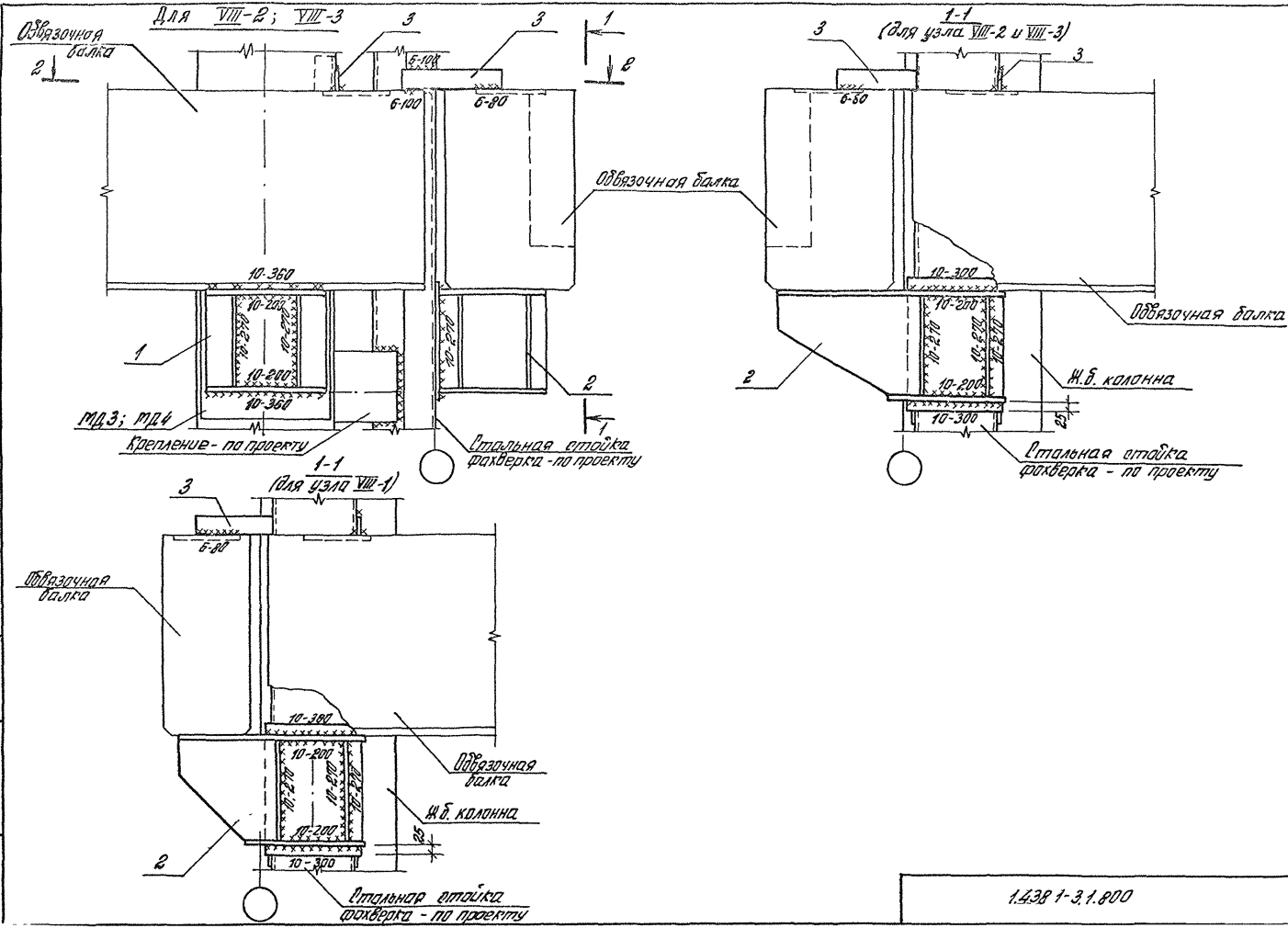

1.238 1-3.1.800

Лист 2

Инв. № подл. | Подпись и дата | Взам. инв. №

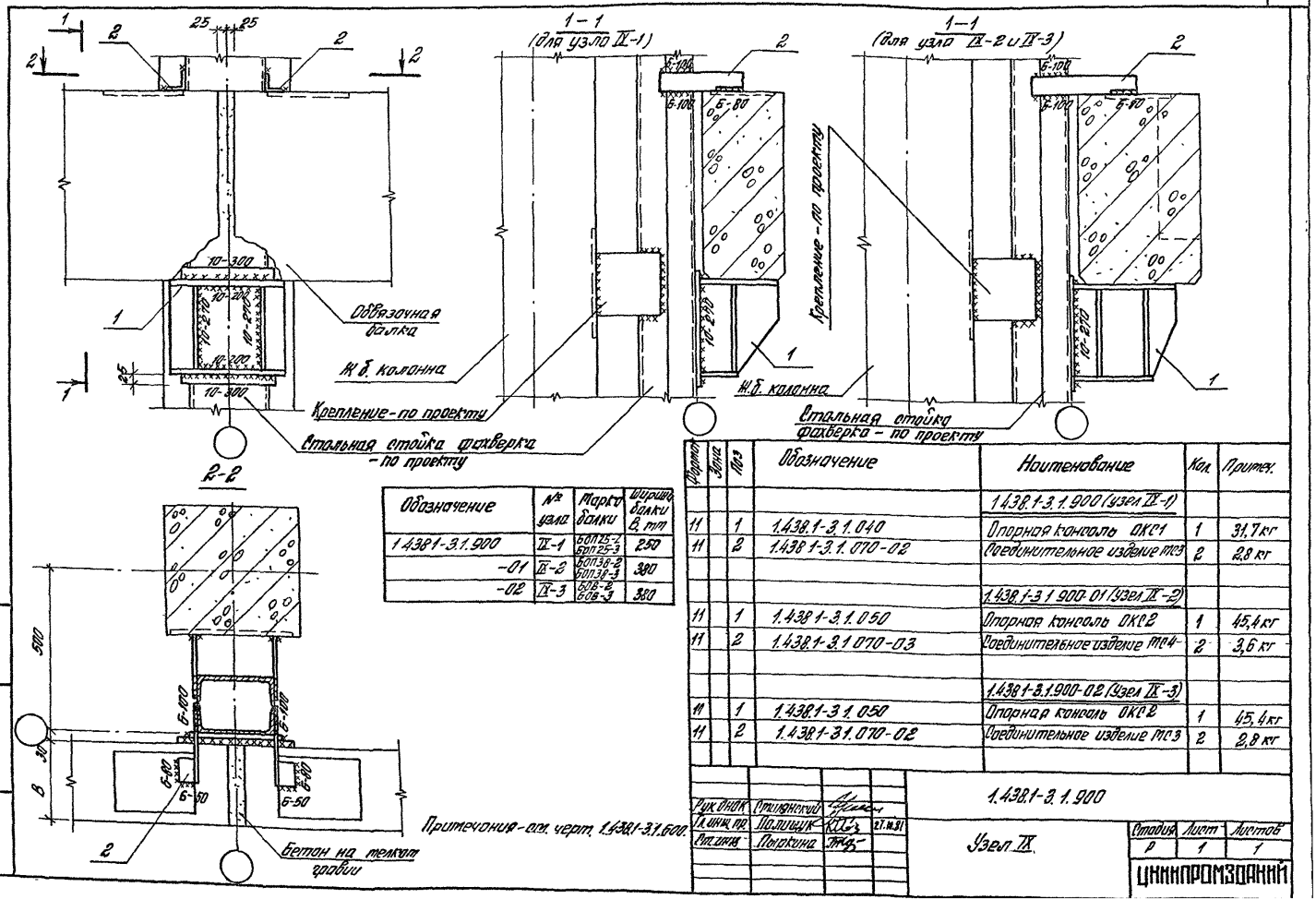

Обозначение	№ узла	Марка балки	Ширина балки В, мм
1.438.1-3.1.900	IX-1	БОП25-2 БОП25-3	250
-01	IX-2	БОП38-2 БОП38-3	380
-02	IX-3	БОВ-2 БОВ-3	380

Формат	Зона	Поз	Обозначение	Наименование	Кол.	Примеч.
				1.438.1-3.1.900 (узел IX-1)		
11		1	1.438.1-3.1.040	Опорная консоль ОКС1	1	31,7 кг
11		2	1.438.1-3.1.070-02	Соединительное изделие МС3	2	2,8 кг
				1.438.1-3.1.900-01 (узел IX-2)		
11		1	1.438.1-3.1.050	Опорная консоль ОКС2	1	45,4 кг
11		2	1.438.1-3.1.070-03	Соединительное изделие МС4	2	3,6 кг
				1.438.1-3.1.900-02 (узел IX-3)		
11		1	1.438.1-3.1.050	Опорная консоль ОКС2	1	45,4 кг
11		2	1.438.1-3.1.070-02	Соединительное изделие МС3	2	2,8 кг

Рук. отдел	Стилянский		1.438.1-3.1.900
Гл. инж. пр.	Полищук	27.10.91	
Ст. инж.	Пыркина		Узел IX

Стадия	Лист	Листов
Р	1	1

ЦНИИПРОМЗДАНИЙ

Инв. № подл. | Подпись и дата | Взам. инв. №

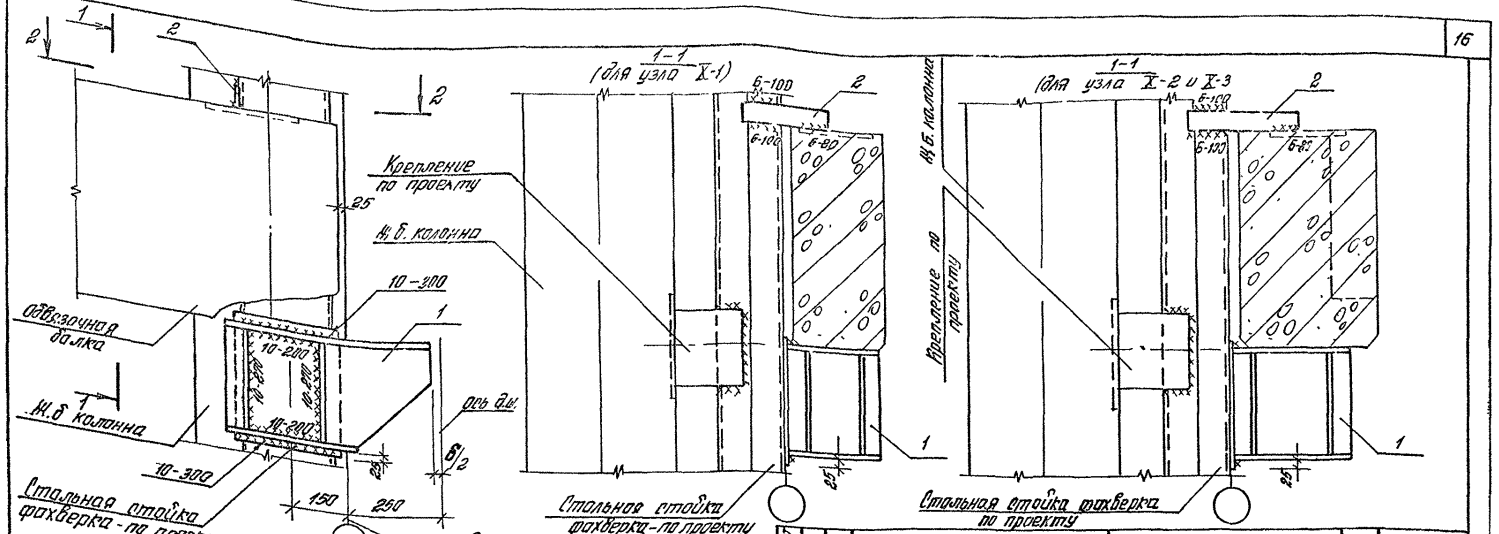

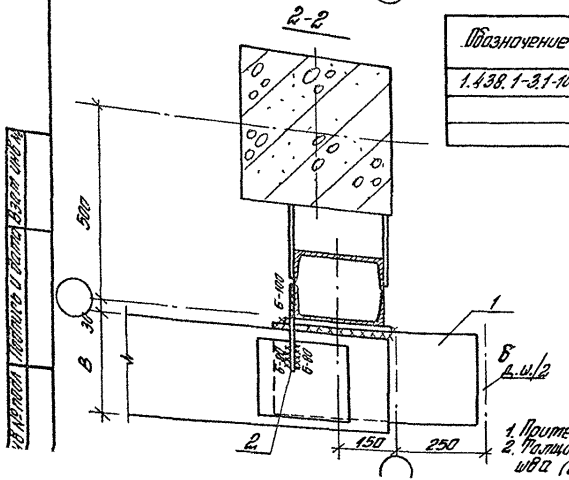

Обозначение	№ узла	Марка балки	Ширина балки В, мм
1.438.1-3.1-1000	X-1	БОП25-2 БОП25-3	250
-01	X-2	БОП38-2 БОП38-3	380
-02	X-3	БОВ 2 БОВ 3	380

1. Примечания - ст. 1.438.1-3.1.600.
2. Толщина деформационного шва (д.ш.) б — по проекту.

Формат	Зона	Поз	Обозначение	Наименование	Кол.	Примечан
				1.438.1-3.1.1000 (узел X-1)		
11		1	1.438.1-3.1.060	Опорная консоль ОКС3	1	53,0 кг
11		2	1.438.1-3.1.070	Соединительное изделие МС1	1	1,1 кг
				1.438.1-3.1.1000-01 (узел X-2)		
11		1	1.438.1-3.1.060-02	Опорная консоль ОКС5	1	62,1 кг
11		2	1.438.1-3.1.070-01	Соединительное изделие МС2	1	1,3 кг
				1.438.1-3.1.1000-02 (узел X-3)		
11		1	1.438.1-3.1.060-05	Опорная консоль ОКС5	1	62,1 кг
11		2	1.438.1-3.1.070	Соединительное изделие МС1	1	1,1 кг

Рук. ОНОК	Стилянский	
Гл. инж. пр.	Полищук	
Ст. инж.	Пыркина	

1.438.1-3.1.1000

Узел X
(деформационный шов со вставкой)

Стадия	Лист	Листов
Р	1	1

ЦНИИПРОМЗДАНИЙ

Взам. инв. №
Подпись и дата
Инв. № подл.

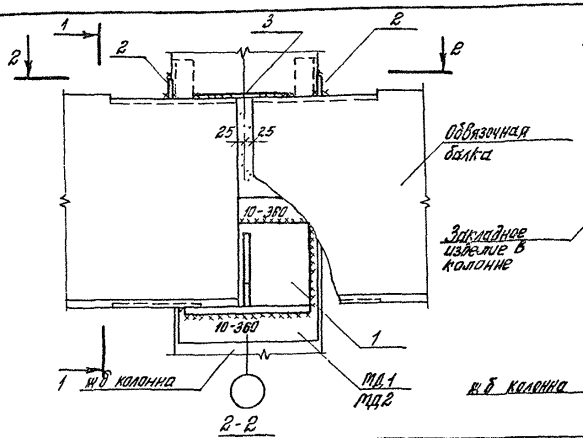

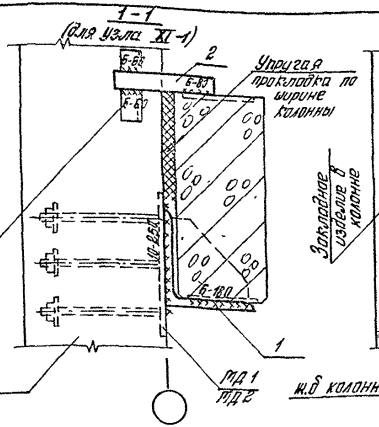

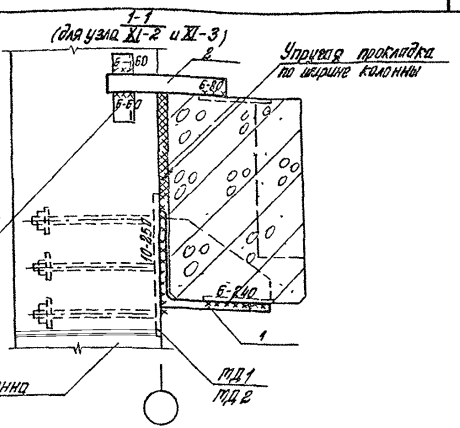

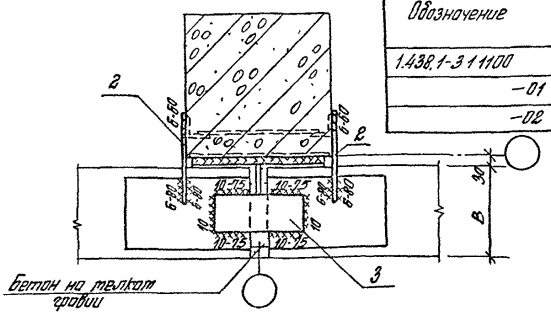

Обозначение	№ узла	Марка балки	Ширина балки B, mm
1.438.1-3 1.1100	XI-1	6БП25-1-С	250
-01	XI-2	6БП30-1-С	300
-02	XI-3	6Б6-1-С	300

Формат	Зона	Поз.	Обозначение	Наименование	Кол	Примеч.
				1.438.1-3 1.1100 (узел XI-1)		
11		1	1.438 1-3 1.010	Опорная консоль ОК1	1	38 5 кг
11		2	1.438 1-3 1.070	Соединительное изделие МС1	2	2,2 кг
11		3	1.438.1-3.1.070-04	То же МС5	1	1,9 кг
				1.438.1-3 1.1100-01 (узел XI-2)		
11		1	1.438 1-3 1.020	Опорная консоль ОК4	1	44,1 кг
11		2	1.438 1-3 1.070 -01	Соединительное изделие МС2	2	2,6 кг
11		3	1.438.1-3.1 070 -05	То же МС6	1	2,8 кг
				1.438 1-3.1 1100-02 (узел XI-3)		
11		1	1.438.1.-3 1 020	Опорная консоль ОК4	1	44,1 кг
11		2	1.438.1-3 1.070	Соединительное изделие МС1	2	2,2 кг
11		3	1.438.1-3.1.070-05	То же МС6	1	2,8 кг

1. Сварку стальных элементов производить электродами типа Э46А или Э50А по ГОСТ 9467-75.
2. Дополнительные закладные изделия МД1 или МД2 в колоннах балконы быть указаны в проекте.
   Для колонн с высотой сечения 400 и 500 mm – МД1;
   для колонн с высотой сечения 600 mm и более – МД2.

Инв. № подл. | Подпись и дата | Взам. инв. №

Рук. ОНОК	Отиланский	
Гл. инж. пр.	Полищук	
Ст. инж.	Пыркина	

1.438.1-3.1.1100

Узел XI
(для зданий с расчетной сейсмичностью 7-9 баллов)

Стадия	Лист	Листов
Р	1	1

ЦНИИПРОМЗДАНИЙ

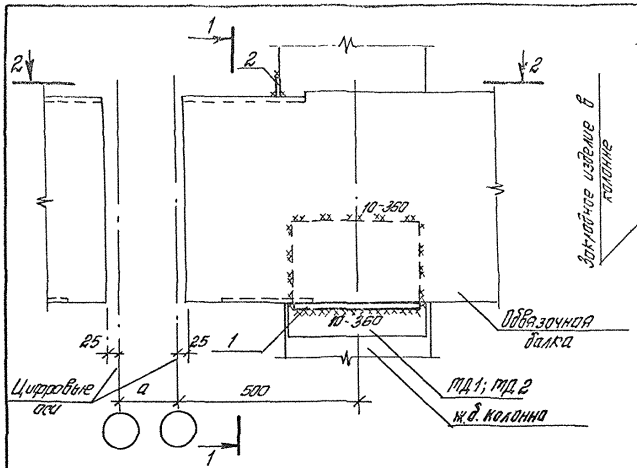

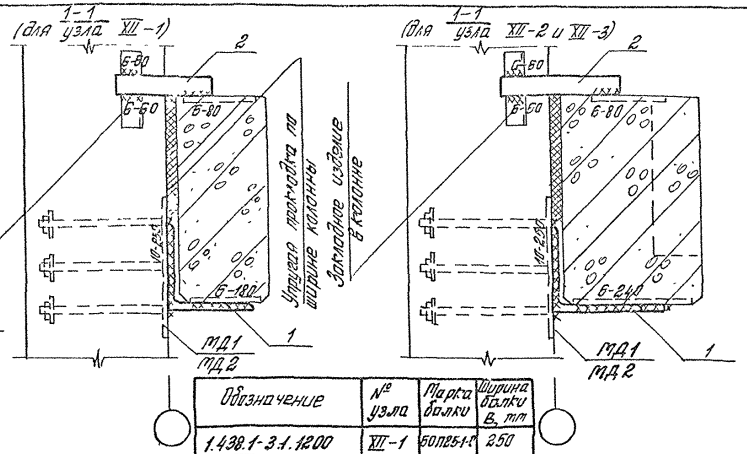

Обозначение	№ узла	Марка балки	Ширина балки B, мм
1.438.1-3.1.1200	XII-1	6ОП25-1-С	250
-01	XII-2	6ОП38-1-С	380
-02	XII-3	6ОВ-1-С	380

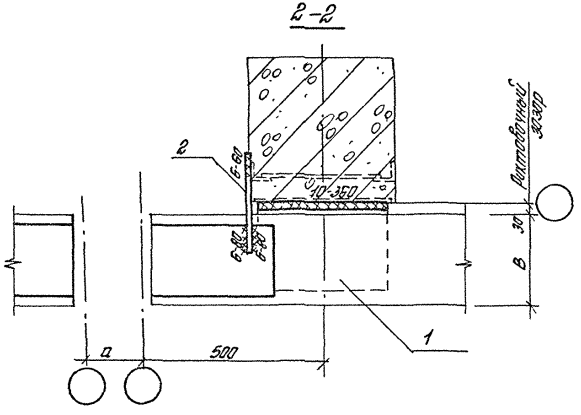

Формат	Зона	Поз.	Обозначение	Наименование	Кол	Приме-чание
				1438.1-3.1.1200 (узел XII-1)		
11		1	1.438.1-3.1.010-01	Опорная консоль ОК2	1	33,9кг
11		2	1.438.1-3.1.070	Соединительное изделие МС1	1	1,1кг
				1438.1-3.1.1200-01 (узел XII-2)		
11		1	1.438.1-3.1.030	Опорная консоль ОК5	1	38,2кг
11		2	1.438.1-3.1.070-01	Соединительное изделие МС2	1	1,3кг
				1438.1-3.1.1200-02 (узел XII-3)		
11		1	1.438.1-3.1.030	Опорная консоль ОК5	1	38,2кг
11		2	1.438.1-3.1.070	Соединительное изделие МС1	1	1,1кг

1. Примечания - см. черт. 1.438.1-3.1.1100.
2. Ширина антисейсмического шва „а" - по проекту.

Рук. ОНОК	Стиляновский	
Гл. инж. пр.	Полищук	
Ст. инж.	Поярина	

1.438.1-3.1.1200

Узел XII.
(антисейсмический шов).

Стадия	Лист	Листов
Р	1	1

ЦНИИПРОМЗДАНИЙ

Инв. № подл. | Подпись и дата | Взам. инв. №

Для XIII-1

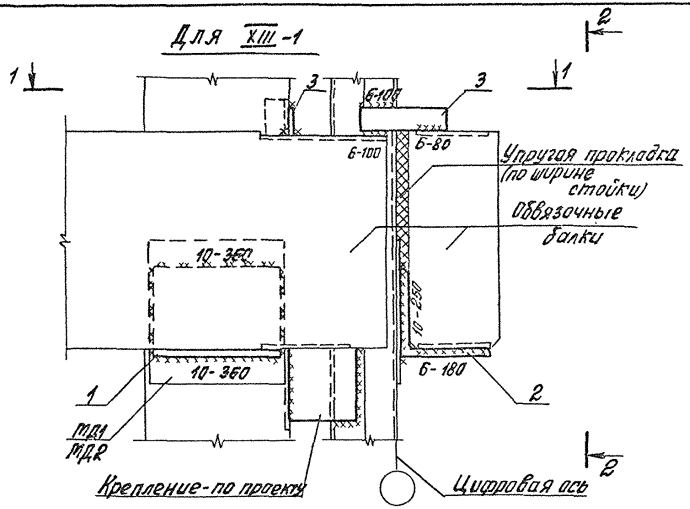

Для XIII-2; XIII-3

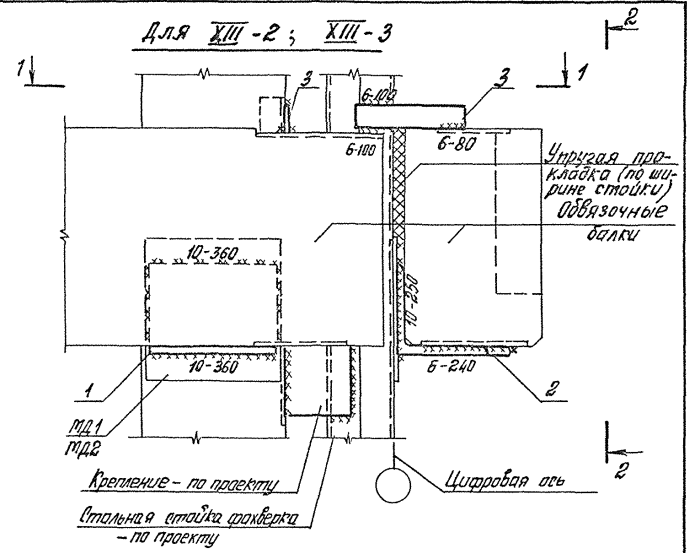

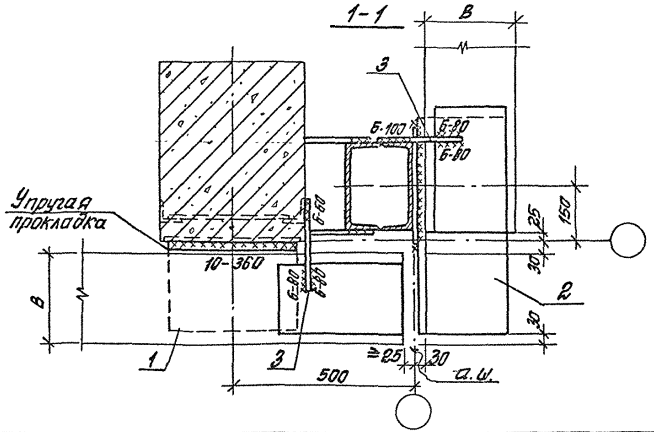

Обозначение	№ узла	Марка балки	Ширина балки В, мм
1.438 1-3.1.1300	XIII-1	БОП25-1-С	250
-01	XIII-2	БОП38-1-С	380
-02	XIII-3	БОВ-1-С	380

1. Спецификация марок опорных консолей и соединительных изделий на узел дана на листе 2.
2. Примечания - ст. черт. 1.438.1-3.1.1100.
3. Ширина антисейсмического шва „а" - по проекту.

Рук. ОНОК	Стилянский		1.438 1-3.1.1300	
Гл. инж. пр.	Полищук		Узел XIII (угол здания)	Стадия: Р; Лист: 1; Листов: 2
Ст. инж.	Кузнецова			ЦНИИПРОМЗДАНИЙ

Инв. № подл. | Подпись и дата | Взам. инв. №

2-2
(для XIII-1)

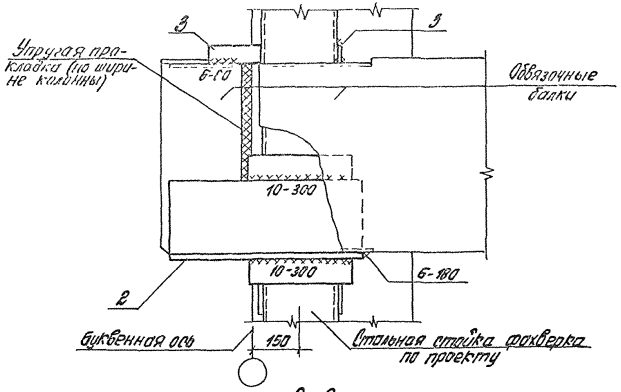

2-2
(для XIII-2 и XIII-3)

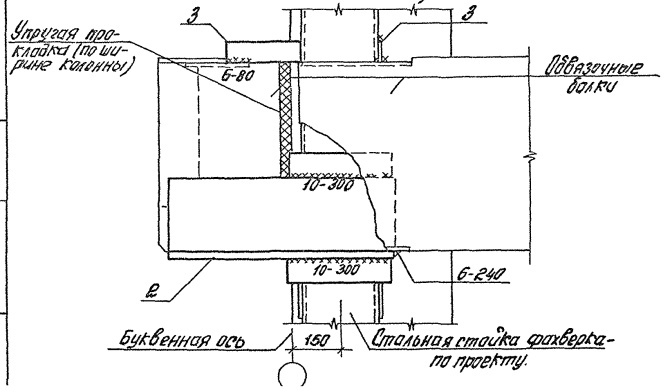

Формат	Зона	Поз.	Обозначение	Наименование	Кол.	Примечание
				1.438.1-3.1.1300 (узел XIII-1)		
11		1	1.438.1-3.1.010-01	Опорная консоль ОК2	1	33,9 кг
11		2	1.438.1-3.1.010-02	То же ОК3	1	56,4 кг
11		3	1.438.1-3.1.070	Соединительное изделие		
				МС1	2	2,2 кг
				1.438.1-3.1.1300-01 (узел XIII-2)		
11		1	1.438.1-3.1.030	Опорная консоль ОК5	1	38,2 кг
11		2	1.438.1-3.1.030-02	То же ОК7	1	74,1 кг
11		3	1.438.1-3.1.070-01	Соединительное изделие		
				МС2	2	2,6 кг
				1.438.1-3.1.1300-02 (узел XIII-3)		
11		1	1.438.1-3.1.030	Опорная консоль ОК5	1	38,2 кг
11		2	1.438.1-3.1.030-02	То же ОК7	1	74,1 кг
11		3	1.438.1-3.1.070	Соединительное изделие		
				МС1	2	2,2 кг

Инв. № подл. | Подпись и дата | Взам. инв. №

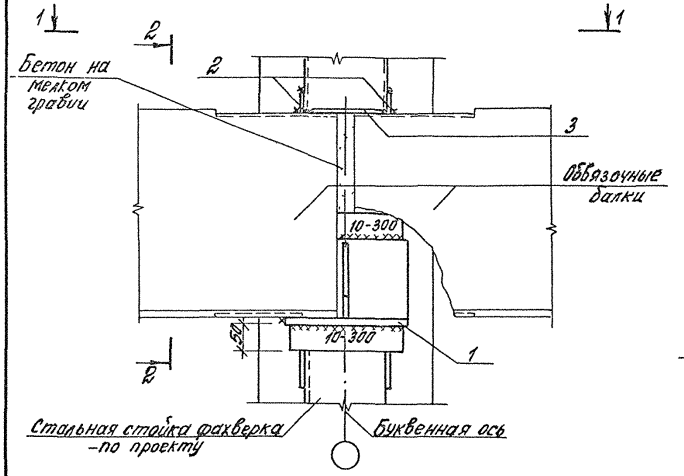

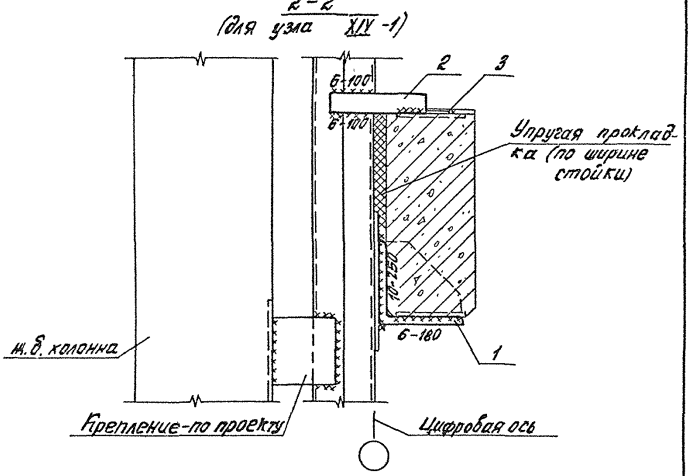

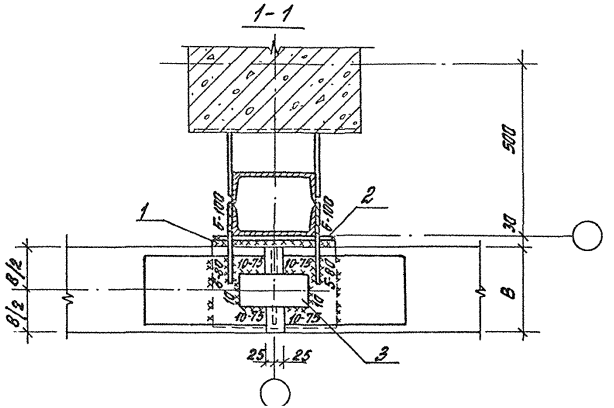
1-1
500
1
2
6-100
6-100
10-75
10-75
10-75

2-2
(для узла XIV-2 и XIV-3)

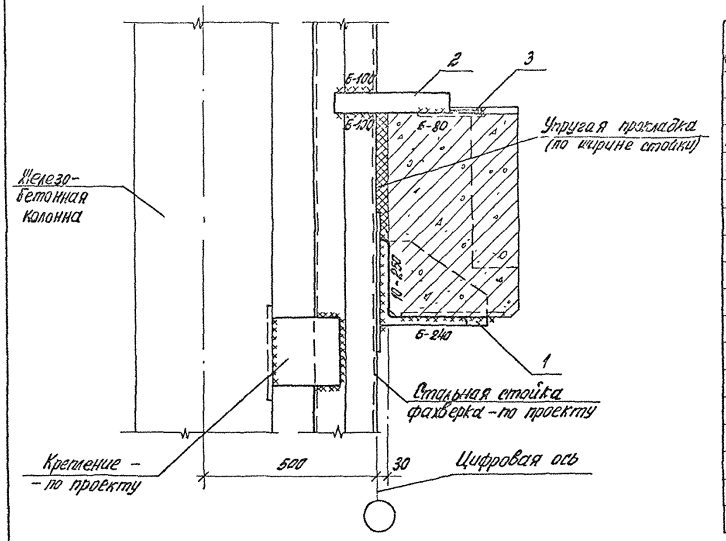

Формат	Зона	Поз	Обозначение	Наименование	Кол.	Примечание
				1.438.1-3.1.1400 (узел XIV-1)		
11		1	1.438.1-3.1.010	Опорная консоль ОК1	1	32,5 кг
11		2	1.438.1-3.1.070	Соединительное изделие МС1	2	2,2 кг
11		3	1438.1-3.1.070-04	То же МС5	1	1,9 кг
				1.438.1-3.1.1400-01 (узел XIV-2)		
11		1	1.438.1-3.1.060-01	Опорная консоль ОК4	1	44,1 кг
11		2	1.438.1-3.1.070-01	Соединительное изделие МС2	2	2,6 кг
11		3	1.438.1-3.1.070-05	То же МС6	1	2,8 кг
				1.438.1-3.1.1400-02 (узел XIV-3)		
11		1	1.438.1-3.1.060-01	Опорная консоль ОК4	1	44,1 кг
11		2	1.438.1-3.1.070	Соединительное изделие МС1	2	2,2 кг
11		3	1.438.1-3.1.070-05	То же МС6	1	2,8 кг

Инв. № подл. | Подпись и дата | Взам. инв. №

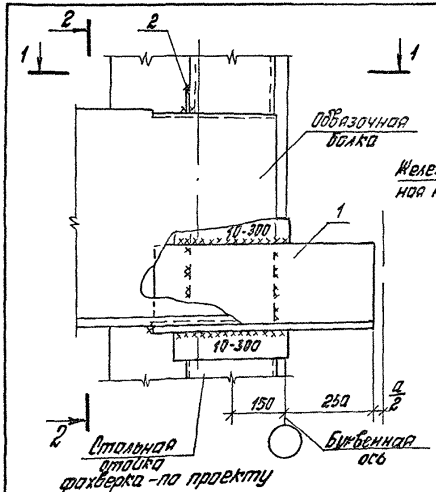

1-1

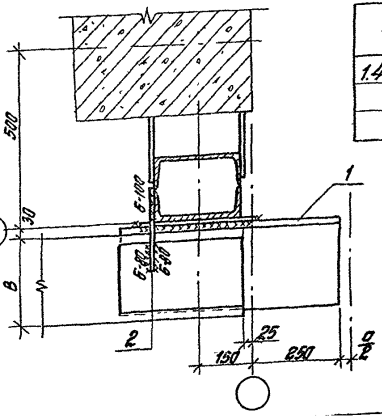

Обозначение	№ узла	Марка балки	Ширина балки B, мм
1.438.1-3.1.1500	XV-1	БОП25-1.1	250
-01	XV-2	БОП38-1.1	380
-02	XV-3	БОВ-1.1	380

1. Ширина антисейсмического шва a - по проекту.
2. Примечания - см. 1.438.1-3.1.1100.

2-2 (для узла XV-1)

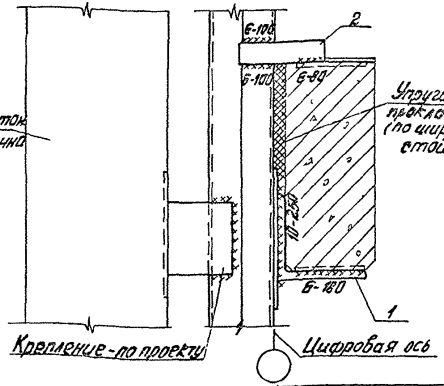

2-2 (для узла XV-2 и XV-3)

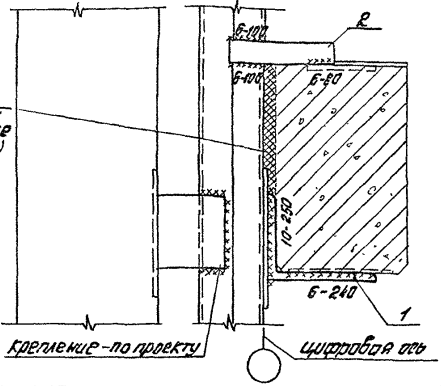

Поз.	Обозначение	Наименование	Кол.	Примечание
		1.438.1-3.1.1500 (узел XV-1)		
11	1	1.438.1-3.1.010-02	Опорная консоль ОК3	1	56,4 кг
11	2	1.438.1-3.1.070	Соединительное изделие МС1	1	1,1 кг
		1.438.1-3.1.1500-01 (узел XV-2)		
11	1	1.438.1-3.1.030-01	Опорная консоль ОК6	1	63,5 кг
11	2	1.438.1-3.1.070-01	Соединительное изделие МС2	1	1,3 кг
		1.438.1-3.1.1500-02 (узел XV-3)		
11	1	1.438.1-3.1.030-01	Опорная консоль ОК6	1	63,5 кг
11	2	1.438.1-3.1.070	Соединительное изделие МС1	1	1,1 кг

1.438.1-3.1.1500

Рук. отд.	Стуланский	
Гл. инж. пр.	Полищук	
Ст. инж.	Кузнецова	

Узел XV. (антисейсмический шов со вставкой)

Стадия	Лист	Листов
Р	1	1

ЦНИИПРОМЗДАНИЙ

Инв. № подл. | Подпись и дата | Взам. инв. №

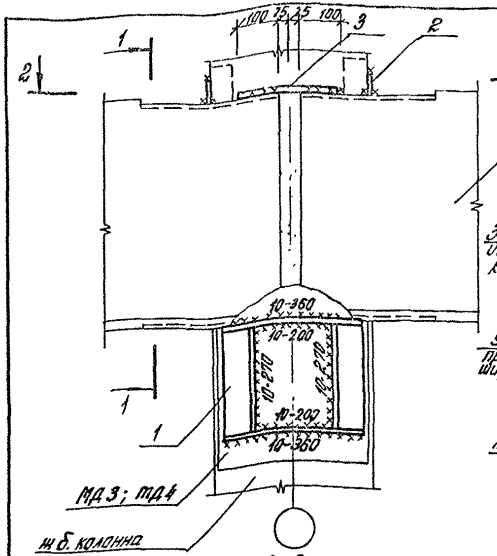

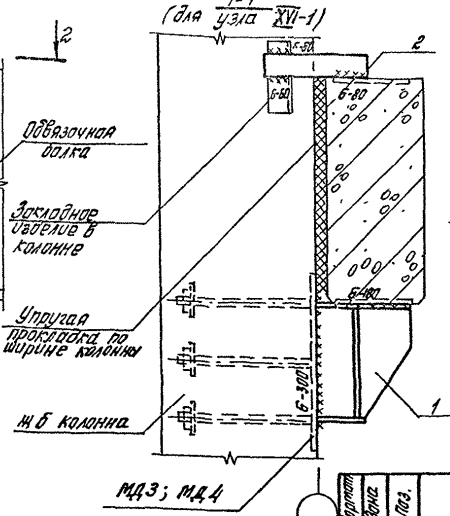

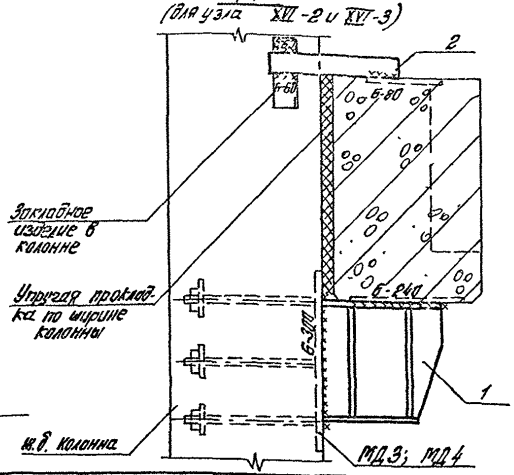

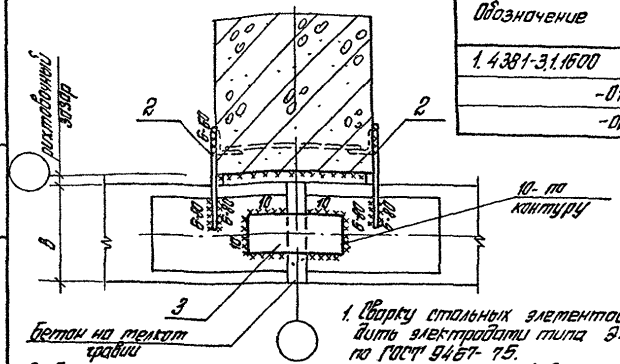

Обозначение	№ узла	Марка балки	Ширина балки в мм
1.438.1-3.1.1600	XVI-1	БОП25-2-1 БОП25-3-1	250
-01	XVI-2	БОП38-2-1 БОП38-3-1	380
-02	XVI-3	БОБ-2-1 БОВ-3-1	380

1. Сварку стальных элементов производить электродами типа Э46А или Э50А по ГОСТ 9467-75.
2. Дополнительные закладные изделия МД3 или МД4 в колоннах должны быть указаны в проекте.
Для колонн с высотой сечения 400 и 500 мм - МД3;
для колонн с высотой сечения 600 и более - МД4.

Формат	Зона	Поз.	Обозначение	Наименование	Кол.	Примеч.
				1.438.1-3.1.1600 (узел XVI-1)		
11		1	1.438.1-3.1.040	Опорная консоль ОКС1	1	31,7 кг
11		2	1.438.1-3.1.070	Соединительное изделие МС1	2	2,2 кг
11		3	1.438.1-3.1.070-04	То же МС5	1	1,9 кг
				1.438.1-3.1.1600-01 (узел XVI-2)		
11		1	1.438.1-3.1.050	Опорная консоль ОКС2	1	45,4 кг
11		2	1.438.1-3.1.070-01	Соединительное изделие МС2	2	2,6 кг
11		3	1.438.1-3.1.070-05	То же МС6	1	2,8 кг
				1.438.1-3.1.1600-02 (узел XVI-3)		
11		1	1.438.1-3.1.050	Опорная консоль ОКС2	1	45,4 кг
11		2	1.438.1-3.1.070	Соединительное изделие МС1	2	1,1 кг
11		3	1.438.1-3.1.070-05	То же МС6	1	2,8 кг

Инв. № подл. | Подпись и дата | Взам. инв. №

Рук. отдела	Стиляновский	
Гл. инж. пр.	Полищук	
Нач. отд.	Пыркина	

1.438.1-3.1.1600

Узел XVI

Стадия	Лист	Листов
Р	1	1

ЦНИИПРОМЗДАНИЙ

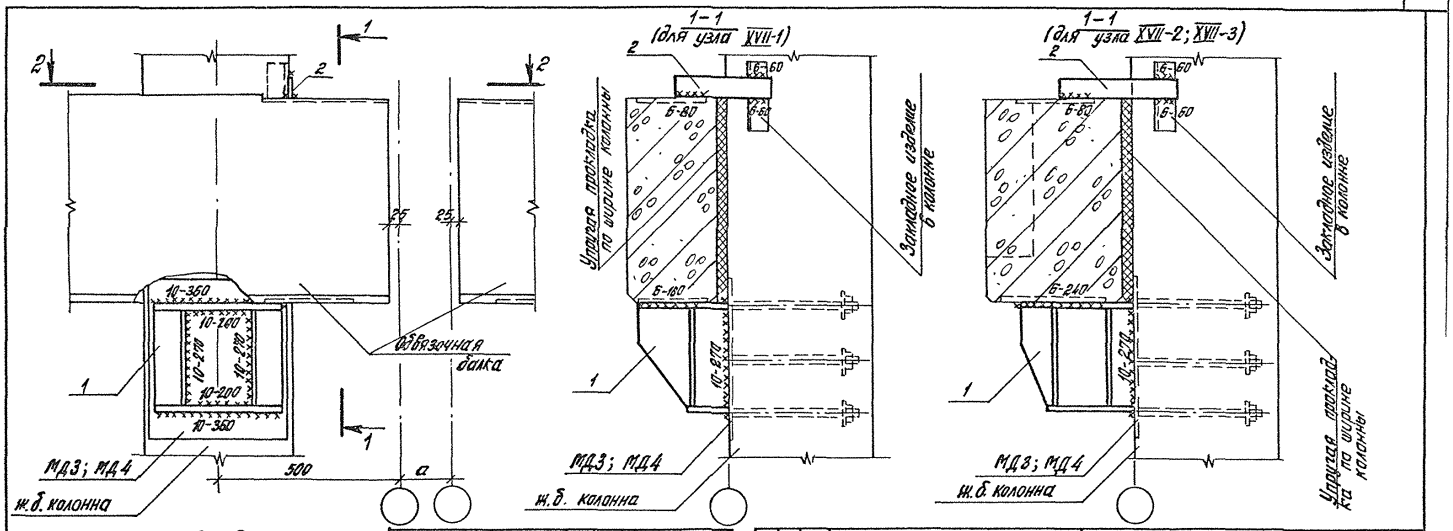

Обозначение	№ узла	Марка балки	Ширина балки в, мм
1.438.1-3.1.1700	XVII-1	БОП25-2-С БОП25-3-С	250
-01	XVII-2	БОП38-2-С БОП38-3-С	380
-02	XVII-3	БОВ-2-С БОВ-3-С	380

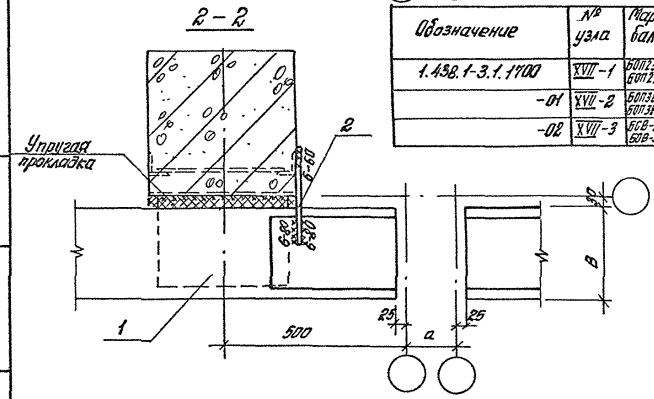

1. Примечания - см. черт. 1.438.1-3.1.1600.
2. Ширина антисейсмического шва „а" - по проекту

Формат	Зона	Поз	Обозначение	Наименование	Кол.	Прим.
				1.438.1-3.1.1700 (узел XVII-1)		
11		1	1.438.1-3.1.040	Опорная консоль ОКС1	1	31,7 кг
11		2	1.438.1-3.1.070	Соединительное изделие МС1	1	1,1 кг
				1.438.1-3.1.1700-01 (узел XVII-2)		
11		1	1.438.1-3.1.050	Опорная консоль ОКС2	1	45,4 кг
11		2	1.438.1-3.1.070-01	Соединительное изделие МС2	1	2,6 кг
				1.438.1-3.1.1700-02 (узел XVII-3)		
11		1	1.438.1-3.1.050	Опорная консоль ОКС2	1	45,4 кг
11		2	1.438.1-3.1.070	Соединительное изделие МС1	1	1,1 кг

Рук. онок	Стилянский		1.438.1-3.1.1700
Гл. инж. пр.	Полищук		Узел XVII (антисейсмический шов)
Ст. инж.	Пыркина		

Стадия	Лист	Листов
Р	1	1

ЦНИИПРОМЗДАНИЙ

Инв. № подл. | Подпись и дата | Взам. инв. №

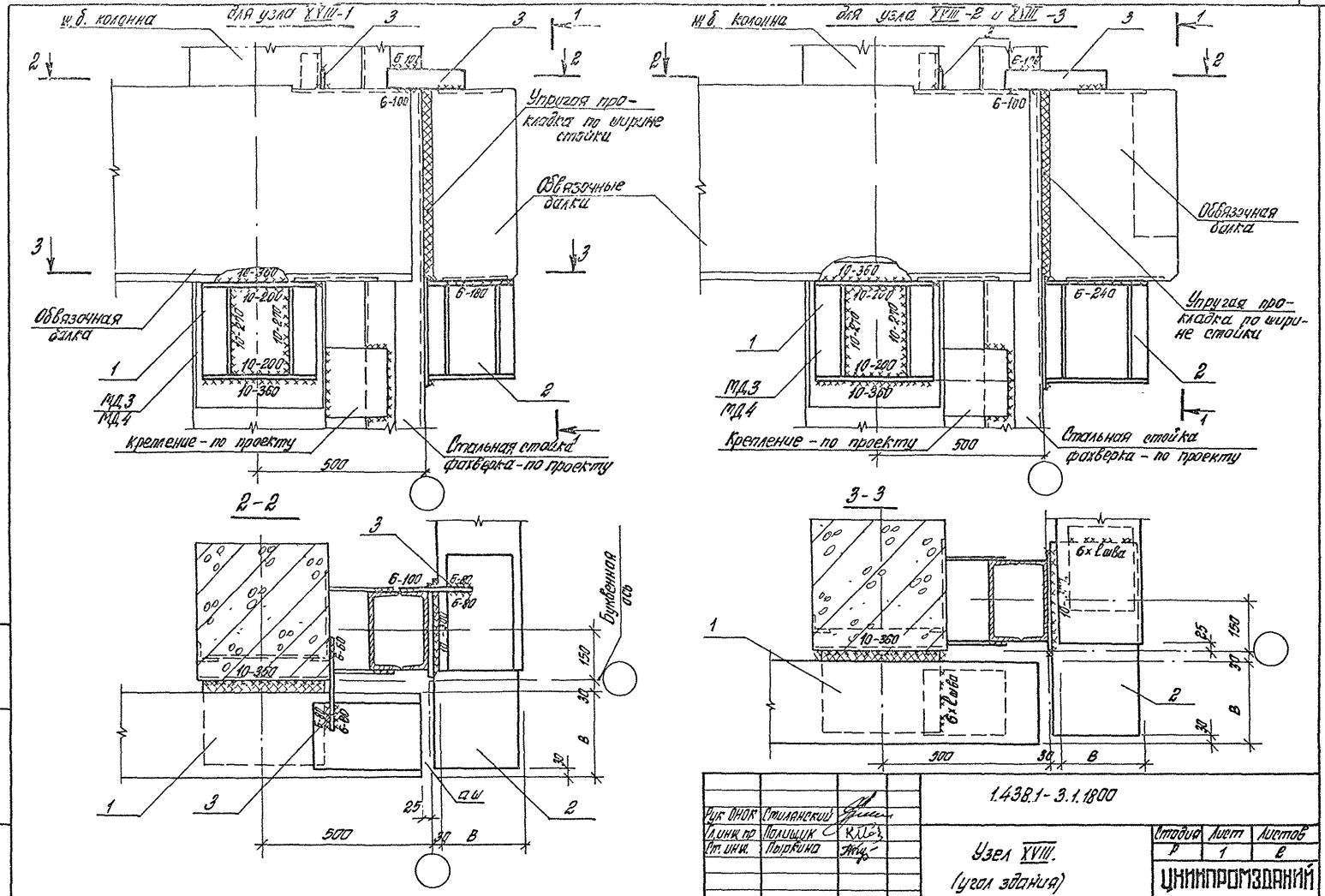

Рук. ОПОК	Стиланский		1.438.1-3.1.1800
Гл. инж. пр.	Полищук		
Гл. инж.	Пыркина		
			Узел XVIII. (угол здания)
			Стадия: Р; Лист: 1; Листов: 6
			ЦНИИПРОМЗДАНИЙ

Инв. № подл. | Подпись и дата | Взам. инв. №

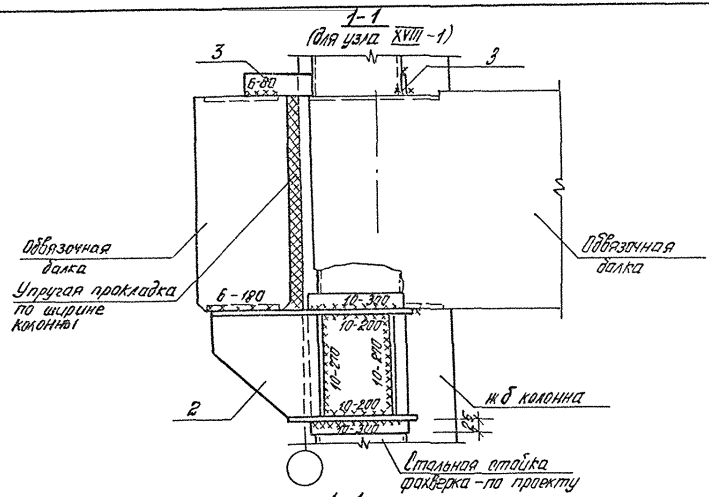

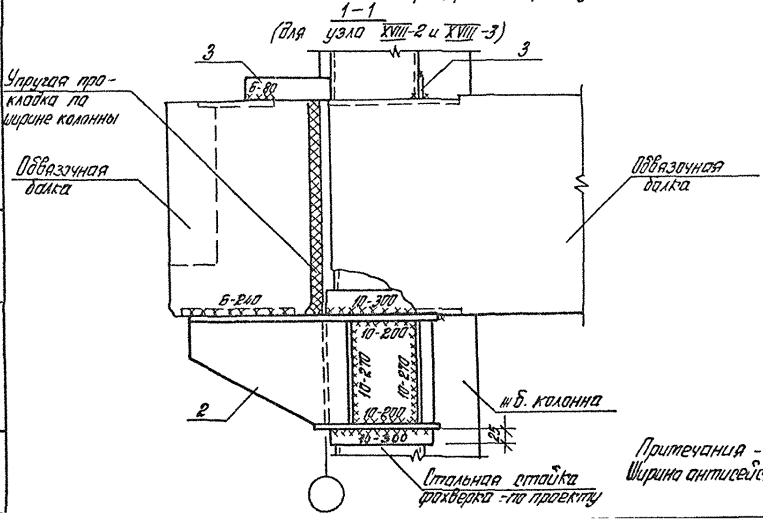

Формат	Зона	Поз.	Обозначение	Наименование	Кол	Приме-чания
				1.438.1-3.1.1800 (узел XVIII-1)		
11		1	1.438.1-3.1.040	Опорная консоль ОКС1	1	31,7 кг
11		2	1.438.1-3.1.060	То же ОКС3	1	53,0 кг
11		3	1.438.1-3.1.070	Соединительное изделие МС1	2	2,2 кг
				1.438.1-3.1.1800-01 (узел XVIII-2)		
11		1	1.438.1-3.1.050	Опорная консоль ОКС2	1	45,4 кг
11		2	1.438.1-3.1.060-01	То же ОКС4	1	69,7 кг
11		3	1.438.1-3.1.070-01	Соединительное изделие МС2	2	2,6 кг
				1.438.1-3.1.1800-02 (узел XVIII-3)		
11		1	1.438.1-3.1.050	Опорная консоль ОКС2	1	45,4 кг
11		2	1.438.1-3.1.060-01	То же ОКС4	1	69,7 кг
11		3	1.438.1-3.1.070	Соединительное изделие МС1	2	2,2 кг

Обозначение	№ узла	Марка балки	Ширина балки B, мм	Длина сварки l, мм
1.438.1-3.1.1800	XVIII-1	БОП25-2-С БОП15-3-С	250	180
-01	XVIII-2	БОП36-2-С БОП36-3-С	380	240
-02	XVIII-3	БОБ-2-С БОБ-3-С	380	240

Примечания - см. черт. 1.438.1-3.1.1600.
Ширина антисейсмического шва „а" - по проекту.

1.438.1-3.1.1800

Лист 2

Инв. № подл. | Подпись и дата | Взам. инв. №

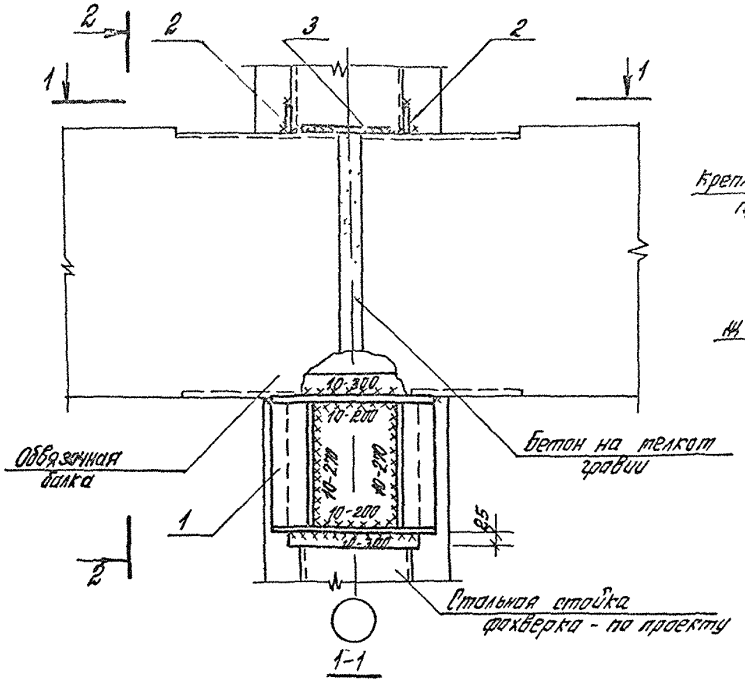

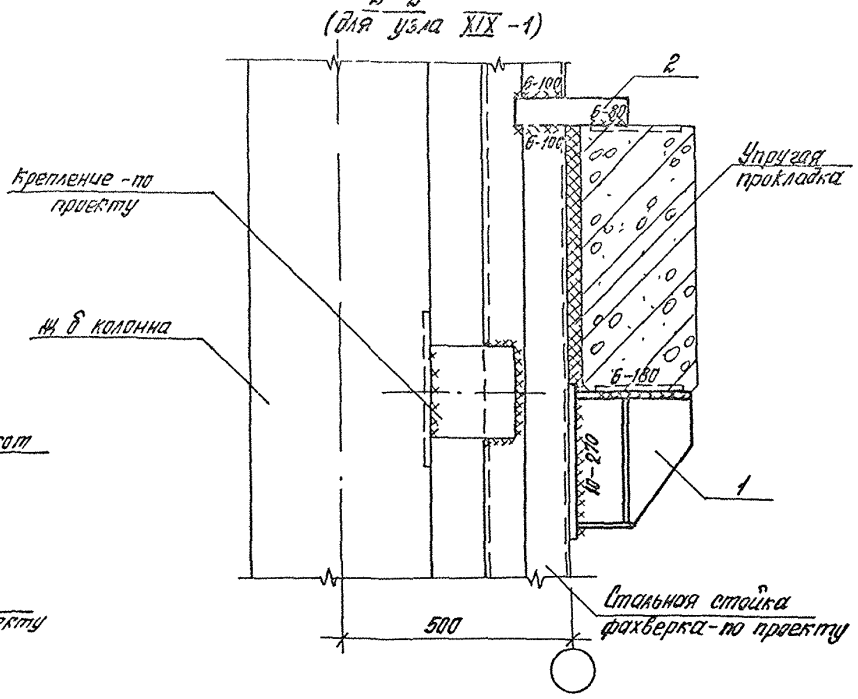

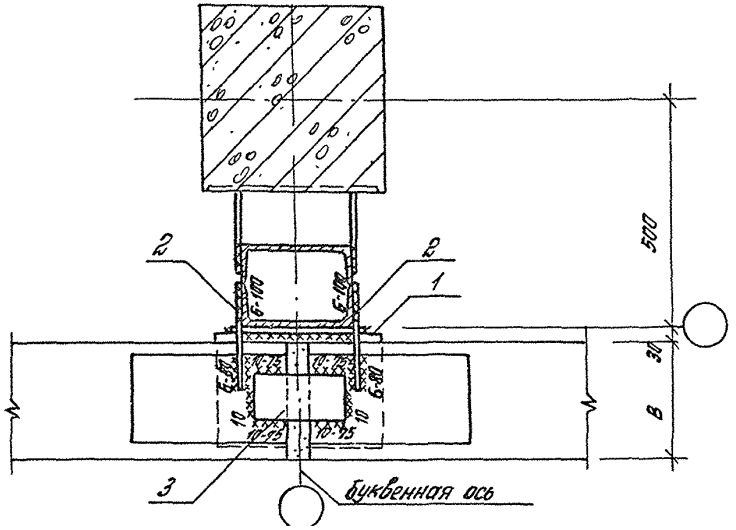

Обозначение	№ узла	Марка балки	Ширина балки B, мм
1.438.1-3.1.1900	XIX-1	БОП25-2-С БОП25-3-С	250
-01	XIX-2	БОП38-2-С БОП38-3-С	380
-02	XIX-3	БОБ-2-С БОВ-3-С	380

Примечания - см. черт. 1.438.1-3.1.1600.

Рук. ОНОК	Столяренский		
Гл. инж. пр.	Полищук		
Ст. инж.	Лыркина		

1.438.1-3.1.1900

Узел XIX.

Стадия	Лист	Листов
Р	1	2

ЦНИИПРОМЗДАНИЙ

Инв. № подл. | Подпись и дата | Взам. инв. №

2 – 2
(для узла XIX-2 и XIX-3

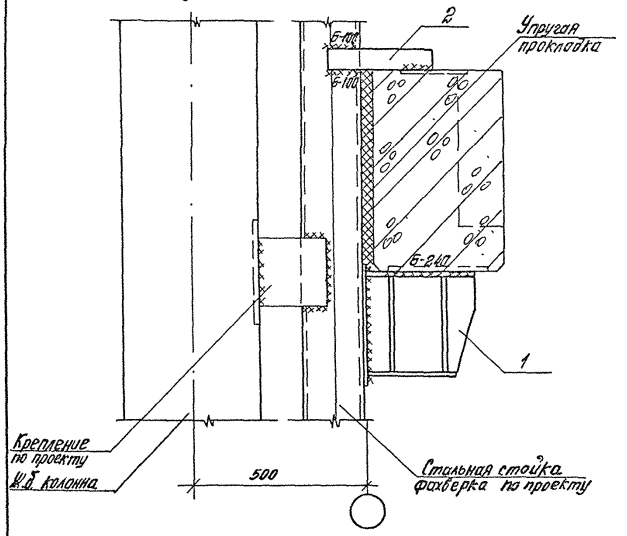

Формат	Зона	Поз.	Обозначение	Наименование	Кол.	Прим.
				1.438.1-3.1.1900 (узел XIX-1)		
11		1	1.438.1-3.1.040	Опорная консоль ОКС1	1	31,7 кг
11		2	1.438.1-3.1.070	Соединительное изделие МС1	2	2,2 кг
11		3	1.438.1-3.1.070-04	То же МС5	1	1,9 кг
				1.438.1-3.1.1900-01 (узел XIX-2)		
11		1	1.438.1-3.1.050	Опорная консоль ОКС2	1	45,4 кг
11		2	1.438.1-3.1.070-01	Соединительное изделие МС2	2	2,6 кг
11		3	1.438.1-3.1.070-05	То же МС6	1	2,8 кг
				1.438.1-3.1.1900-02 (узел XIX-3)		
11		1	1.438.1-3.1.050	Опорная консоль ОКС2	1	45,4 кг
11		2	1.438.1-3.1.070	Соединительное изделие МС1	2	2,2 кг
11		3	1.438.1-3.1.070-05	То же МС6	1	2,8 кг

Инв.№ подл. | Подпись и дата | Взам. инв.№

1.438.1-3.1.1900
Лист

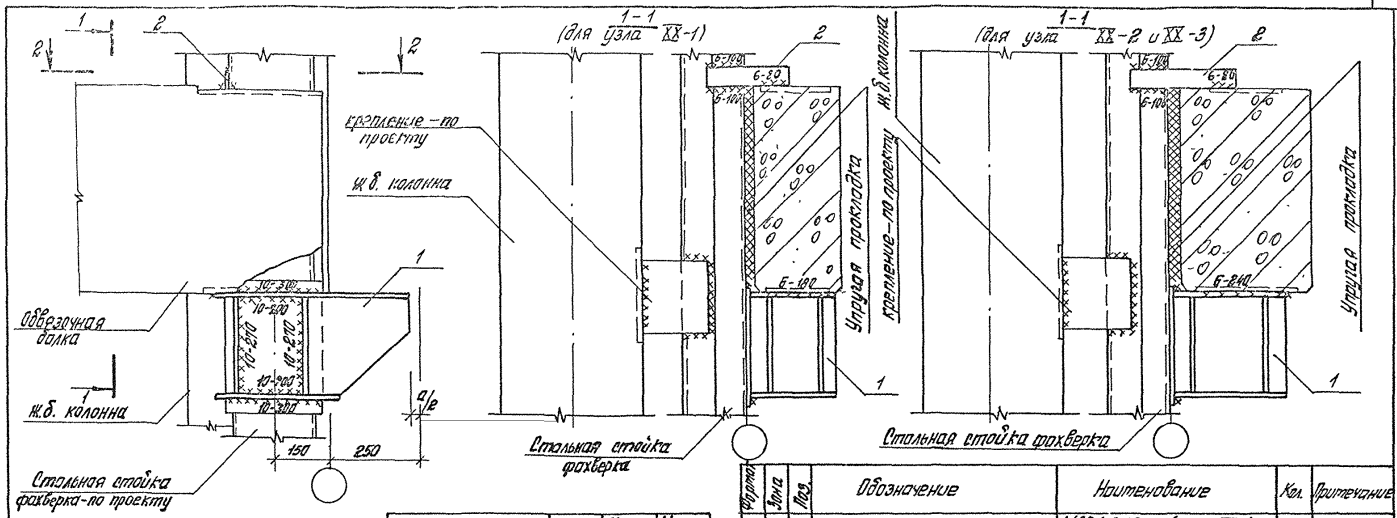

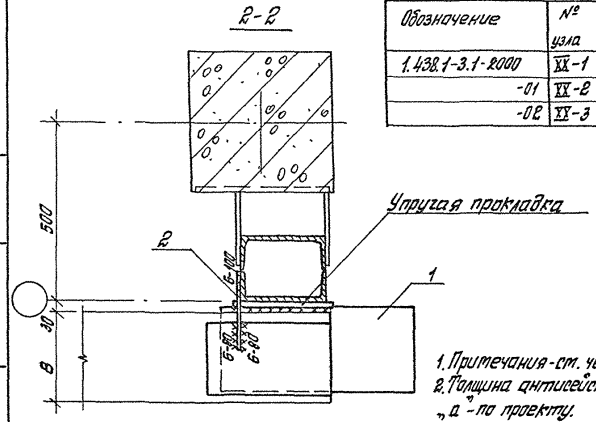

Обозначение	№ узла	Марка балки	Ширина балки B, мм
1.438.1-3.1-2000	XX-1	6ОП25-2-С 6ОП25-3-С	250
-01	XX-2	6ОП36-2-С 6ОП36-3-С	380
-02	XX-3	6ОВ-2-С 6ОВ-3-С	380

1. Примечания - см. черт. 1.438.1-3.1.1600.
2. Толщина антисейсмического шва „a" - по проекту.

Формат	Зона	Поз.	Обозначение	Наименование	Кол.	Примечание
				1.438.1-3.1.2000 (узел XX-1)		
11		1	1.438.1-3.1.060	Опорная консоль ОКС3	1	53,0 кг
11		2	1.438.1-3.1.070	Соединительное изделие МС1	1	1,1 кг
				1.438.1-3.1.2000-01 (узел XX-2)		
11		1	1.438.1-3.1.060-02	Опорная консоль ОКС5	1	62,1 кг
11		2	1.438.1-3.1.070-01	Соединительное изделие МС2	1	1,3 кг
				1.438.1-3.1.2000-02 (узел XX-3)		
11		1	1.438.1-3.1.060-02	Опорная консоль ОКС5	1	62,1 кг
11		2	1.438.1-3.1.070	Соединительное изделие МС1	1	1,1 кг

Рук. ОНОК	Стилянский		
Гл. инж. пр.	Полищук		
Ст. инж.	Пыркина		

1.438.1-3.1.2000

Узел XX.
(антисейсмический шов со вставкой)

Стадия	Лист	Листов
Р	1	1

ЦНИИПРОМЗДАНИЙ

Инв. № подл. | Подпись и дата | Взам. инв. №

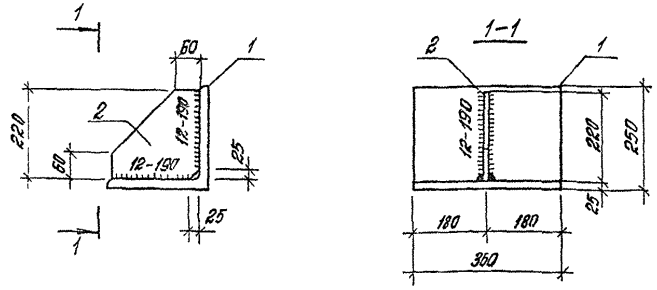

1. Сварку производить электродами типа Э46А и Э50А по ГОСТ 9467-75.
2. Особое внимание необходимо обратить на высокое качество сварных соединений за счет строгого соблюдения технологии и параметров сварки.

Формат	Зона	Поз	Обозначение	Наименование	Кол	Примечание
				1.438.1-3.010 (ОК1)		
Б.У		1	1.438.1-3.1.011	L250×25, ГОСТ 8509-72*, ℓ=360	1	33,9 кг
БУ		2	1.438.1-3.1.012	-220×12, ГОСТ 103-76, ℓ=220	1	4,6 кг
				1.438.1-3.1.010-01 (ОК2)		Без чертежа
БУ		1	1.438.1-3.1.011	L250×25, ГОСТ 8509-72*, ℓ=360	1	33,9 кг
				1.438.1-3.1.010-02 (ОК3)		Без чертежа
БУ		1	1.438.1-3.1.011-01	L250×25, ГОСТ 8509-72*, ℓ=600	1	56,4

Взам. инв. №

Подпись и дата

Инв. № подл.

Рук. отдел	Стилянский		
Гл. инж. пр.	Полищук		27.X.81
Ст. инж.	Кузнецова		

1.438.1-3.1.010

Опорная консоль (ОК1 ÷ ОК3)

Стадия	Масса	Масштаб
Р	ст. табл.	1:10
Лист	Листов 1	

ЦНИИПРОМЗДАНИЙ

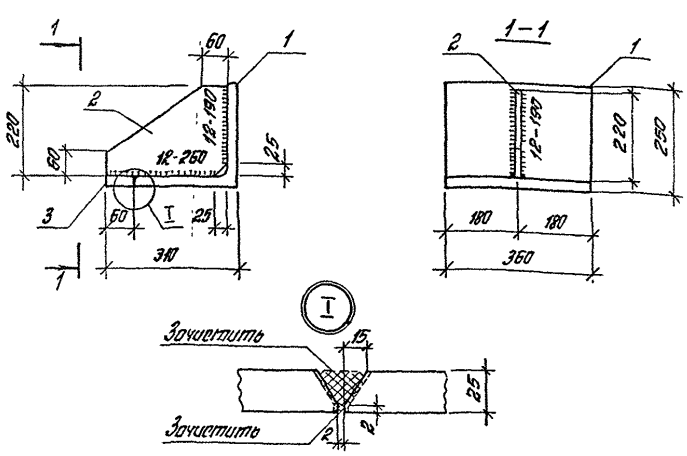

1. Сварку производить электродами типа Э46А и Э50А по ГОСТ 9467-75
2. Особое внимание необходимо обратить на высокое качество сварных соединений за счет строгого соблюдения технологии и параметров сварки.

Формат	Зона	Поз	Обозначение	Наименование	Кол.	Примечание
				1.438.1-3.1.020 (ОК4)		
БУ		1	1.438.1-3.1.021	L250×25, ГОСТ 8509-72*, ℓ=360	1	33,9 кг
БУ		2	1.438.1-3.1.022	-220×12, ГОСТ 103-76, ℓ=285	1	5,9 кг
БУ		3	1.438.1-3.1.023	-60×25, ГОСТ 103-76, ℓ=360	1	4,3 кг

Взам. инв. №

Подпись и дата

Инв. № подл.

Рук. отдел	Стилянский		
Гл. инж. пр.	Полищук		27.X.81
Ст. инж.	Кузнецова		

1.438.1-3.1.020

Опорная консоль ОК4

Стадия	Масса	Масштаб
Р	ст. табл.	1:10
Лист	Листов 1	

ЦНИИПРОМЗДАНИЙ

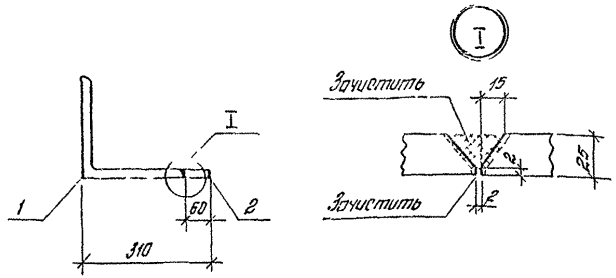

1 Сварку производить электродами типа Э46А и Э50А по ГОСТ 9467-75.
2 Особое внимание необходимо обратить на высокое качество сварных соединений за счет строгого соблюдения технологии и параметров сварки.

Формат	Зона	Поз	Обозначение	Наименование	Кол.	Примечание
				1438 1-3 1 030 (ОК5)		
БЧ		1	1.438 1-3 1 031	∠250×25, ГОСТ 8509-72, *ℓ=360	1	33,9 кг
БЧ		2	1438.1-3 1. 032	-60×25, ГОСТ 103-76, ℓ= 360	1	4,3 кг
				1438 1-3.1 030-01 (ОК6)		
БЧ		1	1.438 1-3 1. 033	∠250×25, ГОСТ 8509-72, *ℓ=600	1	56,4 кг
БЧ		2	1438 1-3.1. 034	-60×25, ГОСТ 103-76, ℓ = 600	1	7,1 кг
				1.438 1-3.1 030-02 (ОК7)		
БЧ		1	1438 1-3 1 035	∠250×25, ГОСТ 8509-72, *ℓ= 700	1	65,8 кг
БЧ		2	14381-3 1 036	-60×25, ГОСТ 103-76, ℓ = 700	1	8,3 кг

Инв. № подл. | Подпись и дата | Взам. инв. №

Рук. ОНОК	Стилянский		
Гл. инж. пр.	Полищук		
Ст. инж.	Кузнецова		

1.438.1-3.1. 030

Опорная консоль ОК5÷ОК7

Стадия	Масса	Масштаб
Р	см. табл.	1.10
Лист	Листов 1	

ЦНИИПРОМЗДАНИЙ

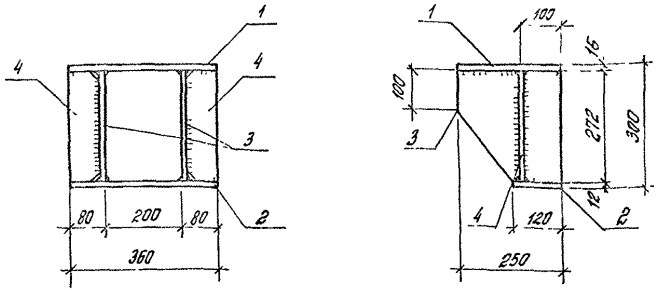

1 Сварку производить электродами типа Э46А и Э50А по ГОСТ 9467-75. Все швы толщиной 12 мм.
2 Особое внимание необходимо обратить на высокое качество сварных соединений за счет строгого соблюдения технологии и параметров сварки

Формат	Зона	Поз.	Обозначение	Наименование	Кол	Примечание
				1438 1-3 1.040 (ОКС1)		
Б.Ч		1	1438 1-3 1 041	-250×16, ГОСТ 103-76, ℓ=360	1	11,3 кг
БЧ		2	1.438 1- 31.042	-120×12, ГОСТ 103-76, ℓ=360	1	4,1 кг
Б.Ч		3	1.438 1-3.1.043	-250×12, ГОСТ 103-76, ℓ=272	2	12,8 кг
БЧ		4	1438 1-31.044	-68×12, ГОСТ 103-76, ℓ=272	2	3,5 кг
						31,7 кг

Инв. № подл. | Подпись и дата | Взам. инв. №

Рук. ОНОК	Стилянский		
Гл. инж. пр.	Полищук		
Ст. инж.	Кузнецова		

1.438 1-3 1 040

Опорная консоль сварная ОКС1

Стадия	Масса	Масштаб
Р	см. табл	1. 10
Лист	Листов 1	

ЦНИИПРОМЗДАНИЙ

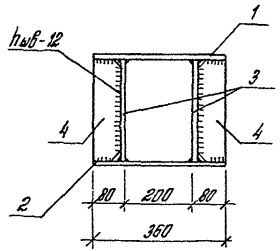

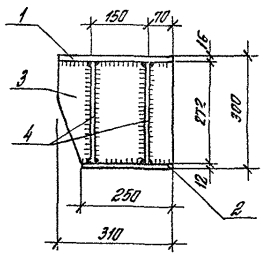

1 Сварку производить электродати типа Э46А и Э50А по ГОСТ 9467-75 Все швы толщиной 12 мм.

2 Особое внимание необходимо обратить на высокое качество сварных соединений за счет строгого соблюдения технологии и параметров сварки

Формат	Зона	Поз	Обозначение	Наименование	Кол	Примечание
				1.438.1-3.1.050 (ОКС2)		
Б.Ч		1	1.438.1-3.1.051	-310×16, ГОСТ 103-76, ℓ=360	1	14,0 кг
Б.Ч		2	1.438.1-3.1.052	-250×12, ГОСТ 103-76, ℓ=360	1	8,5 кг
Б.Ч		3	1.438.1-3.1.053	-310×12, ГОСТ 103-76, ℓ=272	2	15,9 кг
Б.Ч		4	1.438.1-3.1.054	-68×12, ГОСТ 103-76, ℓ=272	4	7,0 кг
						45,4 кг

1.438.1-3.1.050

Рук. ОНОК	Стилянский		
Гл. инж. пр.	Полищук		
Ст. инж.	Кузнецова		

Опорная консоль сварная ОКС2

Стадия	Масса	Масштаб
Р	ст. табл.	1:10
Лист	Листов 1	

ЦНИИПРОМЗДАНИЙ

Взат. инв. №

Подпись и дата

Инв. № подл.

Формат	Зона	Поз	Обозначение	Наименование	Кол.	Примечание
				1.438.1-3.1.060 (ОКС3)		
Б.Ч		1	1.438.1-3.1.061	-250×16, ГОСТ 103-76, ℓ=550	1	17,3 кг
Б.Ч		2	1.438.1-3.1.062	-250×12, ГОСТ 103-76, ℓ=350	1	8,3 кг
Б.Ч		3	1.438.1-3.1.063	-250×12, ГОСТ 103-76, ℓ=272	2	12,8 кг
Б.Ч		4	1.438.1-3.1.064	-294×12, ГОСТ 103-76, ℓ=272	2	14,6 кг
						53,0 кг
				1.438.1-3.1.060-01 (ОКС4)		
Б.Ч		1	1.438.1-3.1.065	-310×16, ГОСТ 103-76, ℓ=650	1	25,3 кг
Б.Ч.		2	1.438.1-3.1.066	-310×12, ГОСТ 103-76, ℓ=350	1	10,2 кг
Б.Ч		3	1.438.1-3.1.067	-310×12, ГОСТ 103-76, ℓ=272	2	15,9 кг
Б.Ч		4	1.438.1-3.1.068	-394×12 ГОСТ 103-76, ℓ=272	2	18,3 кг
						69,7 кг
				1.438.1-3.1.060-02 (ОКС5)		
Б.Ч.		1	1.438.1-3.1.065-01	-310×16, ГОСТ 103-76, ℓ=550	1	21,4 кг
Б.Ч.		2	1.438.1-3.1.066	-310×12, ГОСТ 103-76, ℓ=350	1	10,2 кг
Б.Ч		3	1.438.1-3.1.067	-310×12, ГОСТ 103-76, ℓ=272	2	15,9 кг
Б.Ч		4	1.438.1-3.1.064	-294×12, ГОСТ 103-76, ℓ=272	2	14,6 кг
						62,1 кг

1.438.1-3.1.060

Рук. ОНОК	Стилянский		
Гл. инж. пр.	Полищук		
Ст. инж.	Кузнецова		

Опорные консоли сварные ОКС3÷ОКС5.

Стадия	Лист	Листов
Р		1

ЦНИИПРОМЗДАНИЙ

Взат. инв. №

Подпись и дата

Инв. № подл.

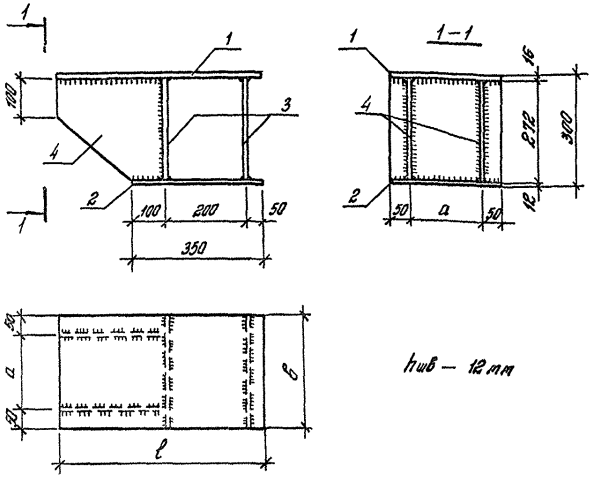

hшв — 12 мм

1. Сварку производить электродами типа Э46А и Э50А по ГОСТ 9467-75. Все швы толщиной 12 мм
2. Особое внимание необходимо обратить на высокое качество сварных соединений за счет строгого соблюдения технологии и параметров сварки.

Обозначение	Марка консоли	Размеры, мм ℓ	б	а	Масса кг
1.438.1-3 1.060	ОКС3	550	250	150	53,0
-01	ОКС4	650	310	210	69,1
-02	ОКС5	550	310	210	62,1

Взам. инв. № | Подпись и дата | Инв. № подл.

Рук. ОНОК	Стиланский		
Гл. инж. пр.	Полищук		
Ст. инж.	Кузнецова		

1.438.1-3.1.060 СБ

Опорная консоль сварная (ОКС3 ÷ ОКС5) Сварочный чертеж

Стадия	Масса	Масштаб
Р	см. табл.	1:10
Лист	Листов 1	

ЦНИИПРОМЗДАНИЙ

МС3; МС4

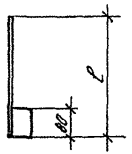

Формат	Зона	Поз.	Обозначение	Наименование	Кол.	Примечание
				1.438.1-3.1.070 (МС4)		Б.Ч.
Б.Ч		1	1.438.1-3.1.070	-60×8, ГОСТ 103-76, ℓ=230	1	1,1 кг
				1.438.1-3.1.070-01 (МС2)		Б.Ч
Б.Ч		1	1.438.1-3.1.070-01	-60×8, ГОСТ 103-76, ℓ=340	1	1,3 кг
				1.438.1-3.1.070-02 (МС3)		
Б.Ч		1	1.438.1-3.1.070-02	L63×6, ГОСТ 8509-72,* ℓ=250	1	1,4 кг
				1.438.1-3.1.070-03 (МС4)		
Б.Ч		1	1.438.1-3.1.070-03	L63×6, ГОСТ 8509-72,* ℓ=320	1	1,8 кг
				1.438.1-3.1.070-04 (МС5)		Б.Ч.
Б.Ч		1	1.438.1-3.1.070-04	-100×12, ГОСТ 103-76, ℓ=200	1	1,9 кг
				1.438.1-3.1.070-05 (МС6)		Б.Ч
Б.Ч		1	1.438.1-3.1.070-05	-150×12, ГОСТ 103-76, ℓ=200	1	2,8 кг

Взам. инв. № | Подпись и дата | Инв. № подл.

Рук. ОНОК	Стиланский		
Гл. инж. пр.	Полищук		
Ст. инж.	Кузнецова		

1.438.1-3 1.070

Соединительное изделие (МС1 ÷ МС7)

Стадия	Масса	Масштаб
Р	см. табл.	1:10
Лист	Листов 1	

ЦНИИПРОМЗДАНИЙ

Формат	Зона	Поз	Обозначение	Наименование	Кол	Примечание
				1.438.1-3.1.080 (МД1)		
БУ		1	1.438.1-3.1.081	-400×20, ГОСТ 103-76, ℓ=390	1	24,5 кг
БУ		2	1.438.1-3.1.082	ф25 AIII, ГОСТ 5781-75, ℓ=350	6	8,1 кг
БУ		3	1.438.1-3.1.083	ф10 AI, ГОСТ 5781-75, ℓ=150	2	0,2 кг
БУ		4	1.438.1-3.1.084	-100×20, ГОСТ 103-76, ℓ=100	6	2,4 кг
БУ		5	1.438.1-3.1.085	Гайка М24, ГОСТ 5915-70*	6	0,6 кг
				1.438.1-3.1.080-01 (МД2)		
БУ		1	1.438.1-3.1.081	-400×20, ГОСТ 103-76, ℓ=390	1	24,5 кг
БУ		2	1.438.1-3.1.082-01	ф25 AIII, ГОСТ 5781-75, ℓ=550	6	12,7 кг
БУ		3	1.438.1-3.1.083	ф10 AI, ГОСТ 5781-75, ℓ=150	2	0,2 кг
БУ		4	1.438.1-3.1.084	-100×20, ГОСТ 103-76, ℓ=100	6	2,4 кг
БУ		5	1.438.1-3.1.085	Гайка М24, ГОСТ 5915-70*	6	0,6 кг
				1.438.1-3.1.080-02 (МД3)		
БУ		1	1.438.1-3.1.086	-450×20, ГОСТ 103-76, ℓ=390	1	27,6 кг
БУ		2	1.438.1-3.1.082	ф25 AIII, ГОСТ 5781-75, ℓ=350	6	8,1 кг
БУ		3	1.438.1-3.1.083	ф10 AI, ГОСТ 5781-75, ℓ=150	2	0,2 кг
БУ		4	1.438.1-3.1.084	-100×20, ГОСТ 103-76, ℓ=100	6	2,4 кг
БУ		5	1.438.1-3.1.085	Гайка М24, ГОСТ 5915-70*	6	0,6 кг
				1.438.1-3.1.080-03 (МД4)		
БУ		1	1.438.1-3.1.086	-450×20, ГОСТ 103-76, ℓ=390	1	27,6 кг
БУ		2	1.438.1-3.1.082-01	ф25 AIII, ГОСТ 5781-75, ℓ=550	6	12,7 кг
БУ		3	1.438.1-3.1.083	ф10 AI, ГОСТ 5781-75, ℓ=150	2	0,2 кг
БУ		4	1.438.1-3.1.084	-100×20, ГОСТ 103-76, ℓ=100	6	2,4 кг
БУ		5	1.438.1-3.1.085	Гайка М24, ГОСТ 5915-70*	6	0,6 кг

Инв. № подл. | Подпись и дата | Взам. инв. №

Рук. отд.	Стиланский		
Гл. инж. пр.	Полищук		27 X 84
Ст. инж.	Кузнецова		

1.438.1-3.1.080

Закладное изделие (МД1 ÷ МД4)

Стадия	Лист	Листов
Р		1

ЦНИИПРОМЗДАНИЙ

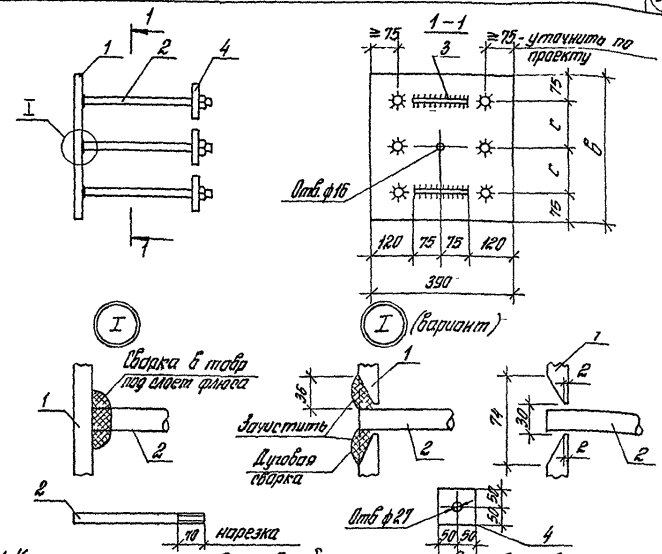

1. Классы и марки стали для изделий назначаются в соответствии с требованиями ГОСТ 24839.0-81 и должны быть указаны в проекте.
2. Сварку производить электродами типа Э46А и Э50А по ГОСТ 9467-75.

Обозначение	Марка	Размеры, мм b	Размеры, мм c	Масса кг
1.438.1-3.1.080	МД1	400	125	42,8
1.438.1-3.1.080-01	МД2			47,4
1.438.1-3.1.080-02	МД3	450	150	45,9
1.438.1-3.1.080-03	МД4			50,5

Инв. № подл. | Подпись и дата | Взам. инв. №

Рук. отд.	Стиланский		
Гл. инж. пр.	Полищук		27 X 84
Ст. инж.	Кузнецова		

1.438.1-3.1.080 СБ

Закладное изделие (МД1 ÷ МД4) Сборочный чертеж

Стадия	Масса	Масштаб
Р	сm. табл.	1:10
Лист	Листов 1	

ЦНИИПРОМЗДАНИЙ

gost.e-ecolog.ru