ТИПОВЫЕ КОНСТРУКЦИИ, ИЗДЕЛИЯ И УЗЛЫ ЗДАНИЙ И СООРУЖЕНИЙ

СЕРИЯ 1.234.8-1

БЛОКИ ВЕНТИЛЯЦИОННЫЕ ИЗ ГИПСОБЕТОНА ДЛЯ ОБЩЕСТВЕННЫХ ЗДАНИЙ

ВЫПУСК 2

ИЗДЕЛИЯ АРМАТУРНЫЕ

РАБОЧИЕ ЧЕРТЕЖИ

23489-03
ЦЕНА 1-08

gost.e-ecolog.ru

ЦЕНТРАЛЬНЫЙ ИНСТИТУТ ТИПОВОГО ПРОЕКТИРОВАНИЯ
ГОССТРОЯ СССР

Москва, А-445, Смольная ул., 22

Сдано в печать VI 1989 года

Заказ № 5796 Тираж 3940 экз.

ТИПОВЫЕ КОНСТРУКЦИИ, ИЗДЕЛИЯ И УЗЛЫ ЗДАНИЙ И СООРУЖЕНИЙ

СЕРИЯ 1.234.8-1

БЛОКИ ВЕНТИЛЯЦИОННЫЕ ИЗ ГИПСОБЕТОНА ДЛЯ ОБЩЕСТВЕННЫХ ЗДАНИЙ

ВЫПУСК 2

ИЗДЕЛИЯ АРМАТУРНЫЕ

РАБОЧИЕ ЧЕРТЕЖИ

Разработаны:
ЦНИИП РЕКОНСТРУКЦИИ ГОРОДОВ

Главный инженер института — В.И.Носков
Начальник отдела — А.Н.Юдицкий

Утверждены Госкомархитектуры, письмо № 7-22 от 20.01.88.
Введены в действие ЦНИИП реконструкции городов с 01.04.1989 г, приказ № 101 от 16.09.1988 г.

© ЦИТП Госстроя СССР, 1989

Обозначение документа	Наименование	Стр.
I.234.8-I.2-ТО	Техническое описание	2
I.234.8-I.2-I	Каркас пространственный КПI...КПI5	3
I.234.8-I.2-I СБ	Каркас пространственный КПI...КПI5. Сборочный чертеж	5
I.234.8-I.2-2	Каркас пространственный КПI6...КПI8	6
I.234.8-I.2-2 СБ	Каркас пространственный КПI6...КПI8. Сборочный чертеж	
I.234.8-I.2-3	Каркас плоский КРI...КРI3	7
I.234.8-I.2-3 СБ	Каркас плоский КРI...КРI3. Сборочный чертеж	8
I.234.8-I.2-4	Сетка СI...СI5	9
I.234.8-I.2-4 СБ	Сетка СI...СI5. Сборочный чертеж	I0
I.234.8-I.2-5	Изделие закладное МНI, МН2	II
I.234.8-I.2-5 СБ	Изделие закладное МНI, МН2. Сборочный чертеж	
I.234.8-I.2-6	Петля монтажная ПI...П3	I2
I.234.8-I.2-6 СБ	Петля монтажная ПI...П3. Сборочный чертеж	

Инв.№ подл. | Подпись и дата | Взам. инв.№

I.234.8-I.2-0

Нач.отд	Юдицкий	Содержание	Стадия Р; Лист; Листов 1
Н.контр.	Пельтихина		ЦНИИП реконструкции городов
ГИП	Лыков		
РГИ	Лихачева		

Формат А4

Выпуск 2 содержит рабочие чертежи арматурных изделий для вентиляционных блоков из гипсобетона. Рабочие чертежи вентиляционных блоков приведены в выпуске I.

Вентиляционные блоки армируются сварными сетками и каркасами, собираемыми в пространственный каркас контактной сваркой или вязальной проволокой.

Сетки и каркасы должны соответствовать требованиям ГОСТ I0922-75, ГОСТ 8478-8I и изготавливаться из холоднотянутой гладкой арматурной проволоки класса Вр-I по ГОСТ 6727-80*.

Монтажные петли изготавливаются из горячекатаной стали класса А-I по ГОСТ 578I-82* марки В Ст3 пс2.

В случае, если возможен монтаж конструкций при расчетной зимней температуре ниже минус 40°С, для монтажных петель применять сталь марки В Ст3 сп2.

Арматурные и закладные изделия необходимо защищать от коррозии в соответствии с СН 277-80.

Инв.№ подл. | Подпись и дата | Взам. инв.№

I.234.8-I.2-ТО

Нач.отд.	Юдицкий	Техническое описание	Стадия Р; Лист; Листов 1
Н.контр.	Пельтихина		ЦНИИП реконструкции городов
ГИП	Лыков		
РГИ	Лихачева		

Формат А4

Формат	Зона	Поз.	Обозначение	Наименование	Кол. на исполн. 1.234.8-1.2-1-														Примечание
					–	01	02	03	04	05	06	07	08	09	10	11	12	13	14	
				Документация																
А3			1.234.8-1.2-1 СБ	Сборочный чертеж																
А4			1.234.8-1.2-ТО	Техническое описание																
				Сборочные единицы																
А3		1	1.234.8-1.2-4	Сетка С1	2															
			-01	С2		2														
			-02	С3			2													
			-03	С4				2												
			-04	С5						2										
			-05	С6							2									
			-06	С7								2								
			-07	С8									2							
			-08	С9											2					
			-09	С10												2				
			-10	С11													2			
			-11	С12														2		
			-12	С13					2											
			-13	С14										2						
			-14	С15															2	
А3		2	1.234.8-1.2-3	Каркас плоский КР1	2															
			-01	КР2		2														
			-02	КР3			2													

Инв. № подл. | Подпись и дата | Взам. инв. №

Нач. отд	Юдицкий	
Н. контр.	Пелтихина	
ГИП	Лыков	
РГИ	Лихачева	
Ст инж.	Потапович	

1.234.8-1.2-1

Каркас пространственный КП1 ... КП15

Стадия	Лист	Листов
Р	1	2

ЦНИИП реконструкции городов

Формат	Зона	Поз.	Обозначение	Наименование	Кол. на испол. 1.234.8-1.2-1-																			Примечание
					–	01	02	03	04	05	06	07	08	09	10	11	12	13	14						
А3		2	1.234.8-1.2-3-03	КР4				2																
			-04	КР5					2															
			-05	КР6						2					2									
			-06	КР7							2					2								
			-07	КР8								2					2							
			-08	КР9									2					2						
			-09	КР10										2					2					
				Детали																				
		3		Стержень отдельный																				Масса ед., кг
				ГОСТ 6727-80*																				
				Ø4 Вр-I L=240											7	11	11	13	4					0,022

Инв. № подл. | Подпись и дата | Взам. инв. №

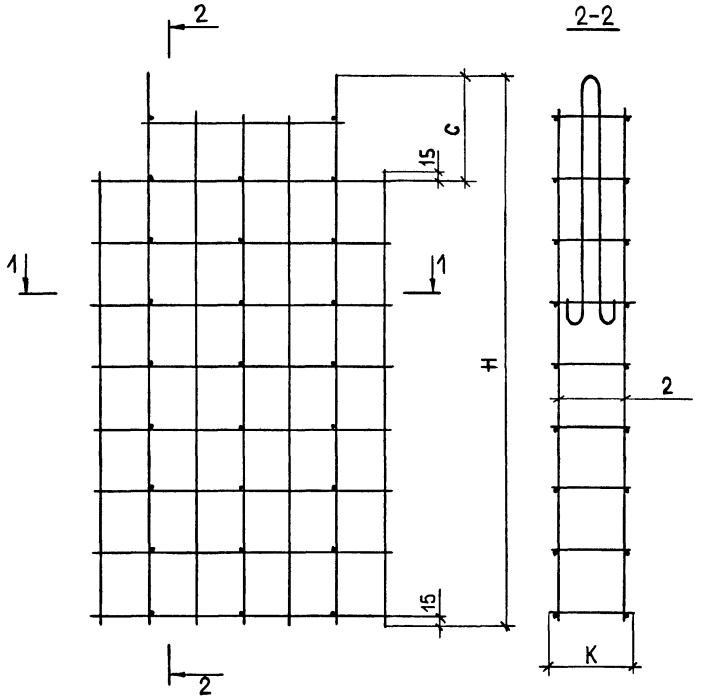

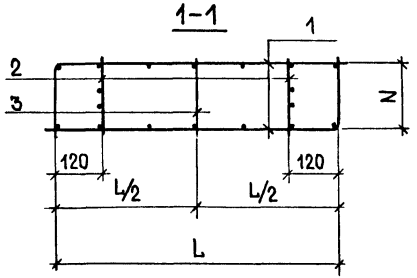

Обозначение	Марка	Размеры, мм					Масса ед., кг
		L	H	C	N	K	
1.234.8-1.2-1	КП 1	1040	2045	350	260	280	7,82
-01	КП 2	1040	2845	350	260	280	9,82
-02	КП 3	1040	3045	350	260	280	12,24
-03	КП 4	1040	3345	350	260	280	13,14
-04	КП 5	1040	1020	120	260	280	4,58
-05	КП 6	1040	2045	350	220	240	7,78
-06	КП 7	1040	2845	350	220	240	9,74
-07	КП 8	1040	3045	350	220	240	11,96
-08	КП 9	1040	3345	350	220	240	13,06
-09	КП10	1040	1020	120	220	240	4,54
-10	КП11	1440	2045	350	220	240	9,13
-11	КП12	1440	2845	350	220	240	11,50
-12	КП13	1440	3045	350	220	240	13,80
-13	КП14	1440	3345	350	220	240	15,15
-14	КП15	1440	1020	120	220	240	5,19

Нач.отд.	Юдицкий	
Н.контр.	Пельтихина	
ГИП	Лыков	
РГИ	Лихачева	
Ст.инж.	Потапович	

1.234.8-1.2-1 СБ

Каркас пространственный КП1 ... КП15
Сборочный чертеж

Стадия	Масса	Масштаб
Р	см.табл.	1:20
Лист	Листов 1	

ЦНИИП реконструкции городов

Инв.№ подл. | Подпись и дата | Взам.инв.№

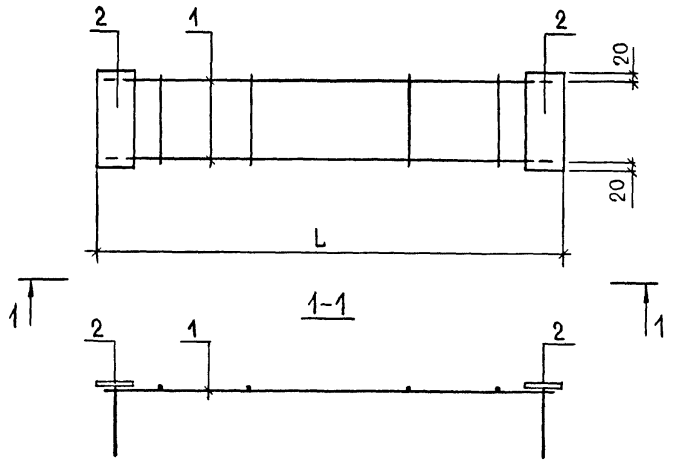

Обозначение	Марка	L, мм	Масса, кг
1.234.8-1.2-2	КП16	1060	5,66
-01	КП17	1060	5,17
-02	КП18	1460	5,71

Инв.№ подл. | Подпись и дата | Взам.инв.№

Нач.отд.	Юдицкий	
Н.контр.	Пельтихина	
ГИП	Лыков	
РГИ	Лихачева	
Ст.инж.	Потапович	

1.234.8-1.2-2 СБ

Каркас пространственный КП16... КП18
Сборочный чертеж

Стадия	Масса	Масштаб
Р	см.табл.	1:10
Лист	Листов 1	

ЦНИИП реконструкции городов

23489-03 7

Формат А4

Формат | Зона | Поз. | Обозначение | Наименование | Кол.на испол. 1.234.8-1.2-2 – | 01 | 02 | Примечание

				Документация				
А4			1.234.8-1.2-2 СБ	Сборочный чертеж				
А4			1.234.8-1.2-ТО	Техническое описание				
				Сборочные единицы				
А3		1		Каркас плоский				
			1.234.8-1.2-3-10	КР11	1			
			-11	КР12		1		
			-12	КР13			1	
А4		2		Изделие закладное				
			1.234.8-1.2-5	МН1	2			
			-01	МН2		2	2	

1.234.8-1.2-2

Нач.отд.	Юдицкий	
Н.контр.	Пельтихина	
ГИП	Лыков	
РГИ	Лихачева	
Ст.инж.	Потапович	

Каркас пространственный КП16... КП18

Стадия	Лист	Листов
Р		1

ЦНИИП реконструкции городов

Инв.№ подл. | Подпись и дата | Взам.инв.№

Формат А4

Формат	Зона	Поз	Обозначение	Наименование	Кол. на испол. 1.234.8-1.2-3 —	01	02	03	04	05	06	07	08	09	10	11	12	Примечание
				Документация														
А3			1.234.8-1.2-3 СБ	Сборочный чертеж														
А4			1.234.8-1.2-ТО	Техническое описание														
				Сборочные единицы														
А4		3	1.234.8-1.2-6	Монтажная петля П1	1	1				1	1							
			-01	Монтажная петля П2					1					1				
			-02	Монтажная петля П3			1	1				1	1					
				Детали														
		1		Стержень отдельный														Масса ед., кг
				ГОСТ 6727-80*														
				ф4 Вр-I L=1950	2					2								0,18
				ф4 Вр-I L=2750		2					2							0,25
				ф4 Вр-I L=2950			2					2						0,27
				ф4 Вр-I L=3250				2					2					0,29
				ф4 Вр-I L=930					2					2				0,08
				ГОСТ 5781-82*														
				ф10А-III L=1040											2	2		0,64
				ф10А-III L=1440													2	0,89
				ГОСТ 6727-80*														
		2		ф4 Вр-I L=280	8	12	12	14	5						4			0,025
				ф4 Вр-I L=240						8	12	12	14	5		5	7	0,022

Нач отд.	Юдицкий	
Н.контр	Пельтихина	
ГИП	Лыков	
РГИ	Анкачева	
Ст. инж.	Потапович	

1.234.8-1.2-3

Каркас плоский КР1 ... КР13

Стадия	Лист	Листов
Р		1

ЦНИИП реконструкции городов

Инв.№ подл. | Подпись и дата | Взам. инв.№

Рис. 1

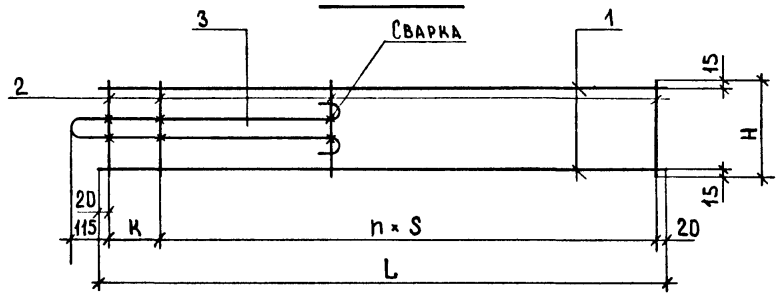

Рис. 2

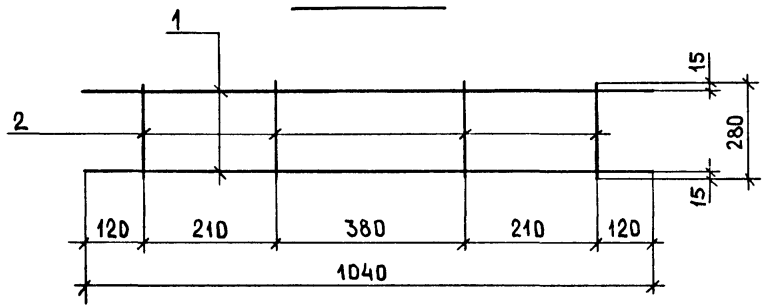

Рис. 3

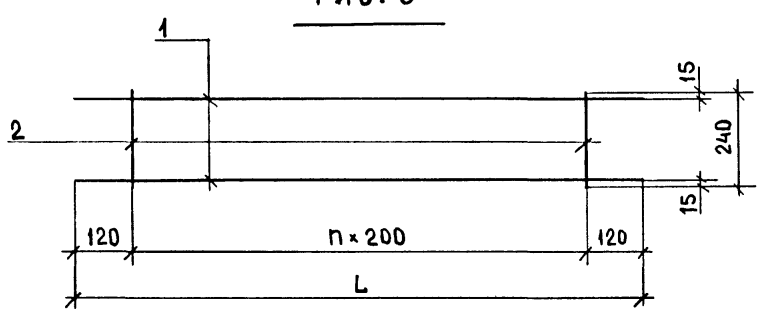

Обозначение	Марка	Рис	Размеры, мм				Кол	Масса
			L	H	K	S	n	ед., кг
1.234.8-1.2-3	КР1	1	1950	280	290	270	6	2,07
-01	КР2		2750	280	210	250	10	2,31
-02	КР3		2950	280	210	270	10	3,44
-03	КР4		3250	280	210	250	12	3,53
-04	КР5		930	280	140	250	3	1,41
-05	КР6		1950	240	290	270	6	2,05
-06	КР7		2750	240	210	250	10	2,27
-07	КР8		2950	240	210	270	10	3,30
-08	КР9		3250	240	210	250	12	3,49
-09	КР10		930	240	140	250	3	1,39
-10	КР11	2	—	—	—	—	—	1,38
-11	КР12	3	1040	—	—	—	4	1,39
-12	КР13		1440	—	—	—	6	1,93

Нач.отд	Юдицкий	
Н.контр.	Пельтихина	
ГИП	Лыков	
РГИ	Лихачева	
Ст.инж.	Потапович	

1.234.8-1.2-3 СБ

Каркас плоский КР1 ...КР13. Сборочный чертеж.

Стадия	Масса	Масштаб
Р	см.табл	1:10
Лист		Листов 1

ЦНИИП реконструкции городов

Инв.№ подл. | Подпись и дата | Взам.инв.№

Формат А3

Формат	Зона	Поз.	Обозначение	Наименование	Кол. на исполн. 1.234.8-1.2-4															Примечание
					–	01	02	03	04	05	06	07	08	09	10	11	12	13	14	
				Документация																
А3			1.234.8-1.2-4 СБ	Сборочный чертеж																
А4			1.234.8-1.2-ТО	Техническое описание																
				Детали																
		1		Стержень отдельный																Масса ед., кг
				ГОСТ 6727-80*																
				Ø4 Вр-I L=1950	3				3				5							0,18
				Ø4 Вр-I L=2750		3				3				5						0,25
				Ø4 Вр-I L=2950			3				3				5					0,27
				Ø4 Вр-I L=3250				3				3				5				0,29
				Ø4 Вр-I L=930													3	3	5	0,08
		2		Ø4 Вр-I L=1320	8	11	11	13									4			0,12
				Ø4 Вр-I L=1280					8	11	11	13						4		0,12
				Ø4 Вр-I L=1680									8	11	11	13			4	0,15
		3		Ø4 Вр-I L=1920	2				2				2							0,17
				Ø4 Вр-I L=2520		2				2				2						0,23
				Ø4 Вр-I L=2720			2				2				2					0,24
				Ø4 Вр-I L=3020				2				2				2				0,27
				Ø4 Вр-I L=930													2	2	2	0,08
		4		Ø4 Вр-I L=830		1	1	1		1	1	1								0,07

Инв.№ подл. | Подпись и дата | Взам. инв.№

Нач.отд	Юдицкий	
Н.контр.	Пельтихина	
ГИП	Лыков	
РГИ	Лихачева	
Ст.инж.	Потапович	

1.234.8-1.2-4

Сетка С1 ... С15

Стадия	Лист	Листов
Р		1

ЦНИИП реконструкции городов

Рис. 1

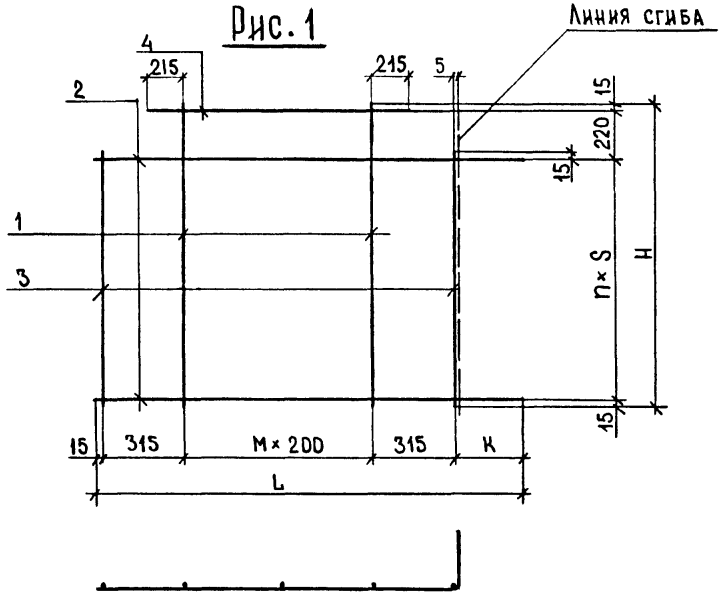

Рис. 2

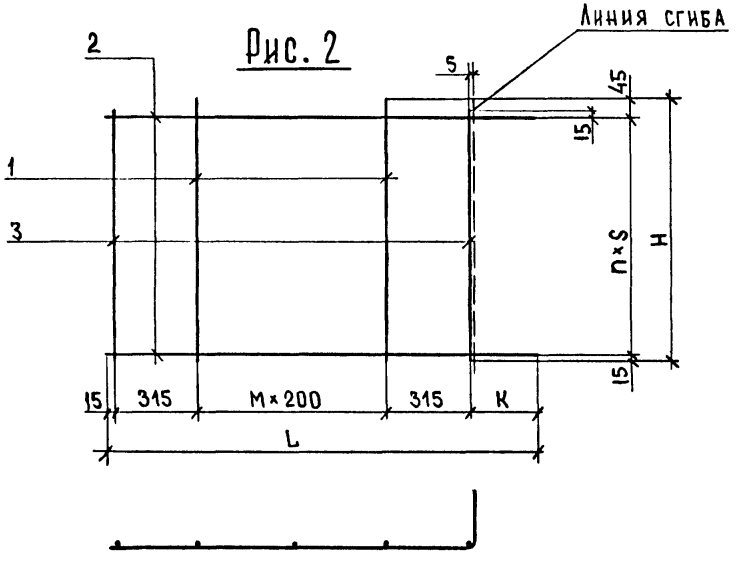

Обозначение	Марка	Рис	Размеры, мм				Кол.		Масса ед., кг
			L	H	S	K	M	П	
1.234.8-1.2-4	С1	2	1320	1950	270	275	2	7	1,84
-01	С2	1	1320	2750	250	275	2	10	2,60
-02	С3		1320	2950	270	275	2	10	2,68
-03	С4		1320	3250	250	275	2	12	3,04
-04	С5	2	1280	1950	270	235	2	7	1,84
-05	С6	1	1280	2750	250	235	2	10	2,60
-06	С7		1280	2950	270	235	2	10	2,68
-07	С8		1280	3250	250	235	2	12	3,04
-08	С9	2	1680	1950	270	235	4	7	2,44
-09	С10	1	1680	2750	250	235	4	10	3,36
-10	С11		1680	2950	270	235	4	10	3,48
-11	С12		1680	3250	250	235	4	12	3,94
-12	С13	2	1320	930	290	275	2	3	0,88
-13	С14		1280	930	290	235	2	3	0,88
-14	С15		1680	930	290	235	4	3	1,16

Нач. отд.	Юдицкий	
Н. контр.	Пельтихина	
ГИП	Лыков	
Рги	Лихачева	
Ст. инж.	Потапович	

1.234.8-1.2-4 СБ

Сетка С1...С15
Сборочный чертеж

Стадия	Масса	Масштаб
Р	см. табл.	1:20
Лист	Листов 1	

ЦНИИП реконструкции городов

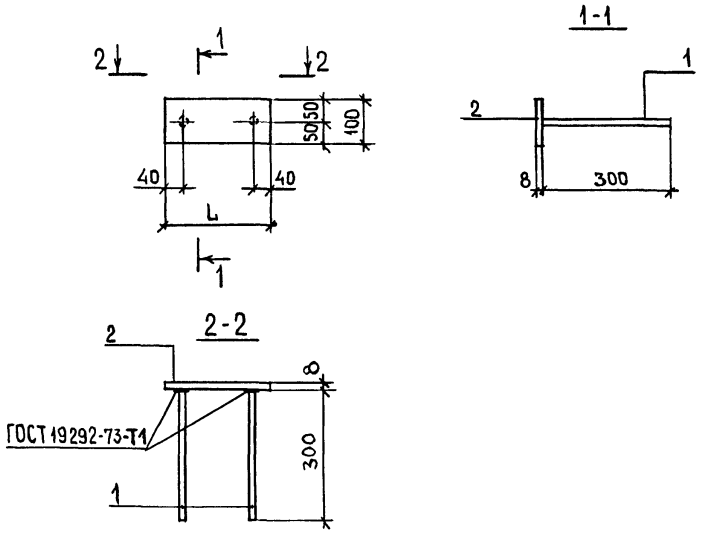

Обозначение	Марка	L, мм	Масса, кг
1.234.8-1.2-5	МН1	260	2,14
-01	МН2	240	1,89

Нач.отд.	Юдицкий		
Н.контр.	Пельтихина		
ГИП	Лыков		
РГИ	Лихачева		
Ст.инж.	Потапович		

1.234.8-1.2-5 СБ

Изделие закладное
МН1, МН2
Сборочный чертеж

Стадия	Масса	Масштаб
Р	См.табл	1:10
Лист		Листов 1

ЦНИИП реконструкции городов

Инв.№ подл. | Подпись и дата | Взам.инв.№

Обозначение	Наименование	Кол. на испол. 1.234.8-1.2-5		Примечание
		-	01	
	Документация			
1.234.8-1.2-5 СБ	Сборочный чертеж			
1.234.8-1.2-ТО	Техническое описание			
	Детали.			Масса ед. кг
1	Стержень отдельный			
	ГОСТ 5781-82*			
	ф10 AII L=300	2	2	0,19
2	Полоса			
	ГОСТ 103-76*			
	-100×8 L=280	1		1,76
	-100×8 L=240		1	1,51

1.234.8-1.2-5

Нач.отд.	Юдицкий		
Н.контр.	Пельтихина		
ГИП	Лыков		
РГИ	Лихачева		
Ст.инж.	Потапович		

Изделие закладное
МН1, МН2

Стадия	Лист	Листов
Р		1

ЦНИИП реконструкции городов

Формат А4

Инв.№ подл. | Подпись и дата | Взам.инв.№

Формат | Зона | Поз.

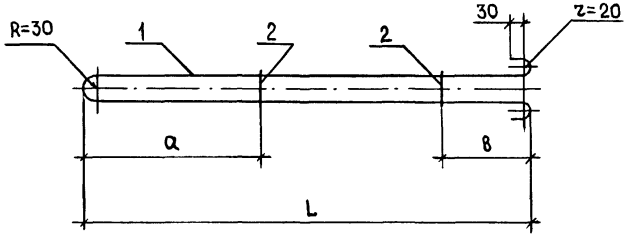

Обозначение	Марка	Размеры, мм			Масса, кг
		L	a	в	
1.234.8-1.2-6	П1	1100	500	200	1,51
-01	П2	800	—	150	1,12
-02	П3	1350	500	200	2,60

Инв.№ подл. | Подпись и дата | Взам.инв.№

Нач.отд	Юдицкий	
Н.контр	Пельтихина	
ГИП	Лыков	
РГИ	Лихачева	
Ст.инж.	Потапович	

1.234.8-1.2-6 СБ

Петля монтажная П1...П3 Сборочный чертеж

Стадия	Масса	Масштаб
Р	См.табл.	1:10
Лист	Листов 1	

ЦНИИП реконструкции городов

Инв.№ подл. | Подпись и дата | Взам.инв.№

Обозначение	Наименование	Кол.на испол. 1.234.8-1.2-6			Примечание
		-	01	02	
	Документация				
34.8-1.2-6 СБ	Сборочный чертеж				
1.234.8-1.2-ТО	Техническое описание				
	Детали				
					Масса ед. кг
1	Стержень отдельный				
	ГОСТ 5781-82*				
	⌀10 А-I L=2380	1			1,47
	⌀10 А-I L=1780		1		1,10
	⌀12 А-I L=2880			1	2,56
	⌀6 А-I L=100	2	1	2	0,022
2					

1.234.8-1.2-6

Нач.отд	Юдицкий	
Н.контр	Пельтихина	
ГИП	Лыков	
РГИ	Лихачева	
Ст.инж.	Потапович	

Петля монтажная П1...П3

Стадия	Лист	Листов
Р		1

ЦНИИП реконструкции городов

Инв.№ подл. | Подпись и дата | Взам.инв.№

gost.e-ecolog.ru