ТИПОВЫЕ КОНСТРУКЦИИ, ИЗДЕЛИЯ И УЗЛЫ ЗДАНИЙ И СООРУЖЕНИЙ

СЕРИЯ 1.234.8-1

БЛОКИ ВЕНТИЛЯЦИОННЫЕ ИЗ ГИПСОБЕТОНА ДЛЯ ОБЩЕСТВЕННЫХ ЗДАНИЙ

ВЫПУСК 1

БЛОКИ ВЕНТИЛЯЦИОННЫЕ

РАБОЧИЕ ЧЕРТЕЖИ

23489-02
ЦЕНА 2-43

gost.e-ecolog.ru

ЦЕНТРАЛЬНЫЙ ИНСТИТУТ ТИПОВОГО ПРОЕКТИРОВАНИЯ
ГОССТРОЯ СССР

Мос ва А 445 Смо у 22

Сдано а VI 1989 ода

3 № 5860 Т раж 3940 экз

ТИПОВЫЕ КОНСТРУКЦИИ, ИЗДЕЛИЯ И УЗЛЫ ЗДАНИЙ И СООРУЖЕНИЙ

СЕРИЯ 1.234.8-1

БЛОКИ ВЕНТИЛЯЦИОННЫЕ ИЗ ГИПСОБЕТОНА ДЛЯ ОБЩЕСТВЕННЫХ ЗДАНИЙ

ВЫПУСК 1

БЛОКИ ВЕНТИЛЯЦИОННЫЕ

РАБОЧИЕ ЧЕРТЕЖИ

Разработаны
ЦНИИП реконструкции городов

Гл. инженер института — В.И. Носков
Нач. отдела — А.Н. Юдицкий

С участием МИСИ им. В.В. Куйбышева Минвуза СССР
Профессор, д.т.н. — А.В. Ферронская
Доцент, к.т.н. — В.И. Стамбулко

ЦНИИСК им. Кучеренко Госстроя СССР
Зам директора института — В.М. Горпинченко
Зав отделом — П.Г. Лабозин
Ст научный сотрудник — А.В. Грановский

Утверждены
Госкомархитектуры, письмо
№ 7-22 от 20.01.88
Введены в действие ЦНИИП
реконструкции городов с
01.04.89 г, приказ № 101
от 16.09.88 г

© ЦИТП Госстроя СССР, 1989

Обозначение документа	Наименование	Стр.
I.234.8-I.I-ТТ	Технические требования	3
I.234.8-I.I- I	Вентблок ВС II.20...ВС I5.33	4
I.234.8-I.I- IФЧ	Вентблок ВС II.20...ВС I5.33. Опалубочный чертеж	5
I.234.8-I.I- IСБ	Вентблок ВС II.20...ВС I5.33. Сборочный чертеж	6
I.234.8-I.I- 2	Вентблок В II.28...В II.33	
I.234.8-I.I- 2ФЧ	Вентблок В II.28...В II.33. Опалубочный чертеж	7
I.234.8-I.I- 2СБ	Вентблок В II.28...В II.33. Сборочный чертеж	8
I.234.8-I.I- 3	Вентблок крышный ВК II.I0; ВК I5.I0	
I.234.8-I.I- 3ФЧ	Вентблок крышный ВК II.I0; ВК I5.I0. Опалубочный чертеж	9
I.234.8-I.I- 3СБ	Вентблок крышный ВК II.I0; ВК I5.I0. Сборочный чертеж	I0
I.234.8-I.I- 4	Вентблок ВП II.28...ВП II.33	
I.234.8-I.I- 4ФЧ	Вентблок ВП II.28...ВП II.33. Опалубочный чертеж	II
I.234.8-I.I- 4СБ	Вентблок ВП II.28...ВП II.33. Сборочный чертеж	I2
I.234.8-I.I- 5	Вентблок ВПС II.20...ВПС II.33	
I.234.8-I.I- 5ФЧ	Вентблок ВПС II.20...ВПС II.33. Опалубочный чертеж	I3
I.234.8-I.I- 5СБ	Вентблок ВПС II.20...ВПС II.33. Сборочный чертеж	I4
I.234.8-I.I- 6	Вентблок ВПК II.28...ВПК II.33	
I.234.8-I.I- 6ФЧ	Вентблок ВПК II.28...ВПК II.33. Опалубочный чертеж	I5
I.234.8-I.I- 6СБ	Вентблок ВПК II.28...ВПК II.33. Сборочный чертеж	I6
I.234.8-I.I- 7	Вентблок ВПСК II.28...ВПСК II.33	
I.234.8-I.I- 7ФЧ	Вентблок ВПСК II.28...ВПСК II.33. Опалубочный чертеж	I7
I.234.8-I.I- 7СБ	Вентблок ВПСК II.28...ВПСК II.33. Сборочный чертеж	I8
I.234.8-I.I- 8	Вентблок ВВС II.20...ВВС II.33	
I.234.8-I.I- 8ФЧ	Вентблок ВВС II.20...ВВС II.33. Опалубочный чертеж	I9
I.234.8-I.I- 8СБ	Вентблок ВВС II.20...ВВС II.33. Сборочный чертеж	20
I.234.8-I.I- 9	Вентблок ВВ II.28...ВВ II.33	
I.234.8-I.I- 9ФЧ	Вентблок ВВ II.28...ВВ II.33. Опалубочный чертеж	2I
I.234.8-I.I- 9СБ	Вентблок ВВ II.28...ВВ II.33. Сборочный чертеж	22
I.234.8-I.I-I0	Вентблок крышный ВВК II.I0	
I.234.8-I.I-I0СБ	Вентблок крышный ВВК II.I0. Сборочный чертеж	23
I.234.8-I.I-11	Узлы I, II	24
I.234.8-I.I-12	Узлы III...У	25
I.234.8-I.I-13	Узел УI	26
I.234.8-I.I-14	Узел УII	27
I.234.8-I.I-15	Узлы УIII...X	28
I.234.8-I.I-РС	Ведомость расхода стали	29

Нач.отд.	Юдицкий	
Н.контр.	Пельтихина	
ГИП	Лыков	
РГИ	Лихачева	

1.234.8-1.1 – 0

Содержание

Стадия	Лист	Листов
Р		1

ЦНИИП реконструкции городов

Инв.№ подл. | Подпись и дата | Взам инв №

Формат А3

I. ОБЩАЯ ЧАСТЬ

Выпуск I содержит рабочие чертежи вентиляционных блоков из бетона на гипсовых вяжущих повышенной водостойкости, предназначенных для применения при проектировании и строительстве общественных зданий.

Указания по применению изделий, монтажные схемы и узлы, порядок монтажа приведены в выпуске 0, арматурные изделия приведены в выпуске 2.

2. КОНСТРУКТИВНЫЕ РЕШЕНИЯ БЛОКОВ

В выпуске разработаны рабочие чертежи вентиляционных блоков поэтажной разрезки с круглыми и прямоугольными каналами.

Материалы, применяемые для изготовления вентиляционных блоков должны обеспечивать получение бетона заданных свойств и удовлетворять требованиям стандартов на эти материалы.

В качестве гипсовых вяжущих повышенной водостойкости применяются гипоцементнопуццолановые вяжущие (ГЦПВ) по ОСТ 2I-29-77:

гипсовое вяжущее не ниже Г5, ГОСТ I25-79*,** - 75...80%;

портландцемент, ГОСТ I0I78-85, - I2...I5%;

активная минеральная добавка осадочного происхождения из горных пород (трепел, деатомит и др.) по ОСТ 2I-9-8I - 8...I0%.

Вместо портландцемента и активных минеральных добавок можно применять готовый пуццолановый портландцемент.

Точное соотношение между портландцементом и активной минеральной добавкой или возможность применения заводского портландцемента устанавливается по методике ОСТ 2I-9-8I.

Вентблоки должны изготавливаться из бетона на ГЦПВ проектной марки на сжатие М I00. Нормируемая отпускная прочность бетона должна быть не ниже 70% от проектной прочности. Плотность бетона без заполнителей не более I300 кг/м^3, с заполнителями (керамзитовый или кварцевый песок) не более I500 кг/м^3. Отпускная влажность бетона не более I2%.

Вентиляционные блоки армируются сварными сетками и каркасами, собираемыми в пространственный каркас контактной сваркой или вязальной проволокой.

Толщина защитного слоя бетона для арматурных изделий должна соответствовать указанной в чертежах и быть не менее 20 мм. Арматуру и закладные детали необходимо защищать от коррозии в соответствии с СН 277-80.

Вентиляционные каналы в блоках выполняются вертикальными. Толщина стенок между каналами должна соответствовать 50...60 мм. Для открывания каналов приточной или вытяжной вентиляции предусмотрены "ниши" размером I50 х 200 мм. Открывание каналов в блоках производится в пределах "ниш" двумя способами:

при формовании изделий, по дополнительным опалубочным чертежам, в которых указаны количество и сторона открывания каналов;

непосредственно на стройке, где по чертежам разверток стен пробиваются отверстия по месту.

Отверстия закрываются вентиляционными решетками по ГОСТ I3448-82.

Вентиляционные блоки поставляются с лицевыми поверхностями, подготовленными под отделку.

Качество наружных поверхностей и внешний вид вентблоков должны соответствовать требованиям ГОСТ I30I5.0-83*.

3. УКАЗАНИЯ ПО ИЗГОТОВЛЕНИЮ

До начала производства вентиляционных блоков завод-изготовитель должен разработать технические условия и технические правила способов производства и контроля качества изготовления изделий в соответствии с требованиями ГОСТ I30I5.0-83 и ГОСТ I30I5.3-8I.

Вентиляционные блоки рекомендуется изготавливать в вертикальных формах.

Поперечные ниши для открывания каналов образуются на свежеуложенной бетонной смеси путем установки и фиксации нишеобразователей на формах, в местах, оговоренных в рабочих чертежах.

Инв. № подл. | Подпись и дата | Взам. инв. №

Нач.отд.	Юдицкий		I.234.8-I.I-00.0 ТТ
Н.контр.	Пелтихина		Технические требования
ГИП	Лыков		Стадия: Р; Лист: ; Листов: 1
РГИ	Лихачева		ЦНИИП реконструкции городов

Формат А3

Формат	Зона	Поз	Обозначение	Наименование	Кол на испол 1 234.8-1.1-1 –	01	02	03	04	05	06	07	Примечание
				Документация									
А3			1 234 8-1 1-1ФЧ	Опалубочный чертеж									
А3			1234 8-1 1-1СБ	Сборочный чертеж									
А3			1.234.8-1.1-РС	Ведомость расхода стали									
А3			1234 8-1 1-ТТ	Технические требования									
А3			1.234 8-1.1-11	Узлы I, II									
А3			1 234 8-1.1-12	Узлы III ... V									
				Сборочные единицы									
				Каркас пространственный									
А3		1	1.234.8-1.2-1-05	КП 6	1								
			-06	КП 7			1						
			-07	КП 8					1				
			-08	КП 9							1		
			-10	КП 11		1							
			-11	КП 12				1					
			-12	КП 13						1			
			-13	КП 14								1	
А4		2	1.234.8-1.2-2-01	КП 17	1		1		1		1		
			-02	КП 18		1		1		1		1	
				Материал									
				Бетон марки 100	0,398	0,526	0,559	0,738	0,600	0,791	0,660	0,871	м³

Взам инв №

Подпись и дата

Инв №подл

Нач отд	Юдицкий	
Н.контр	Пельтихина	
ГИП	Лыков	
РГИ	Лихачева	
Ст.инж	Лотаповичь	

1234.8-1.1-1

ВЕНТБЛОК ВС 11 20 .. ВС 15.33

Стадия	Лист	Листов
Р		1

ЦНИИП реконструкции городов

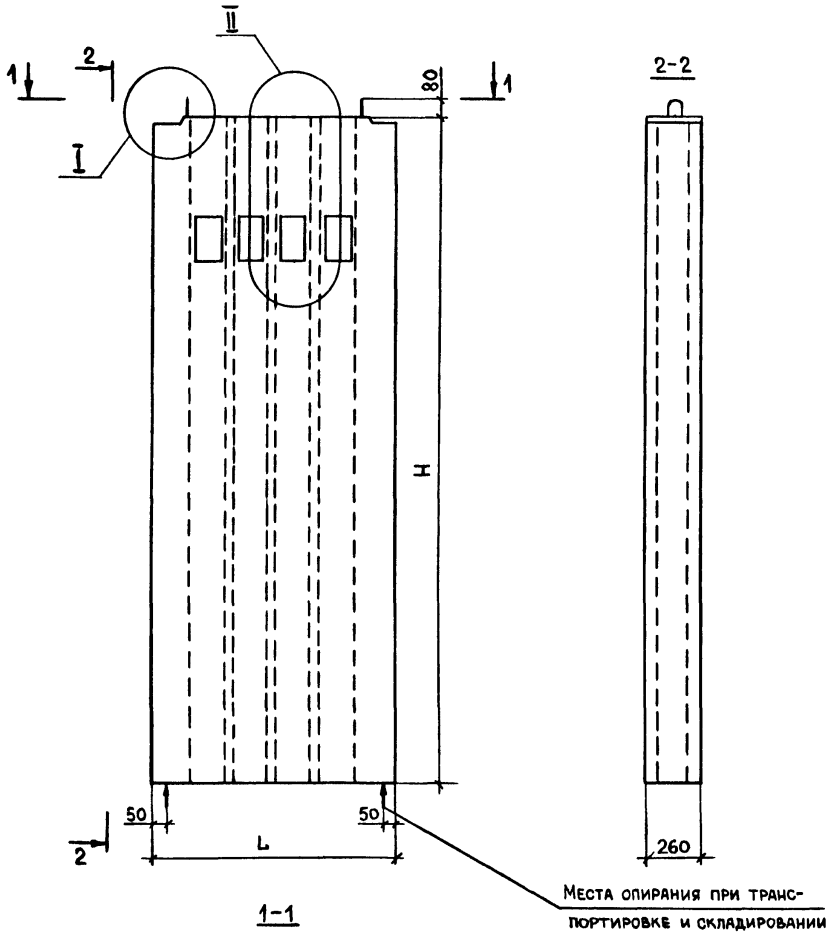

Обозначение	Марка	Размеры, мм			Кол	Масса блока, т
		L	a	H	n	
1234 8-1.1-1	ВС 11 20	1080	240	1980	3	0,530
-01	ВС 15 20	1480	240		5	0,699
-02	ВС 11 28	1080	240	2780	3	0,742
-03	ВС 15 28	1480	240		5	0,977
-04	ВС 11 30	1080	240	2980	3	0,797
-05	ВС 15 30	1480	240		5	1,046
-06	ВС 11.33	1080	240	3280	3	0,876
-07	ВС 15.33	1480	240		5	1,153

1. Сборочный чертеж см.докум. 1 СБ
2. Узлы I, II см.докум. 11

Нач отд	Юдицкий	
Н контр	Пельтихина	
ГИП	Лыков	
РГИ	Лихачева	
Ст инж	Потапович	

1234 8-1.1-1ФЧ

ВЕНТБЛОК ВС 11.20 .. ВС 15.33
Опалубочный чертеж

Стадия	Масса	Масштаб
Р	см.табл	1:20
Лист	Листов 1	

ЦНИИП реконструкции городов

Инв № подл. | Подпись и дата | Взам инв №

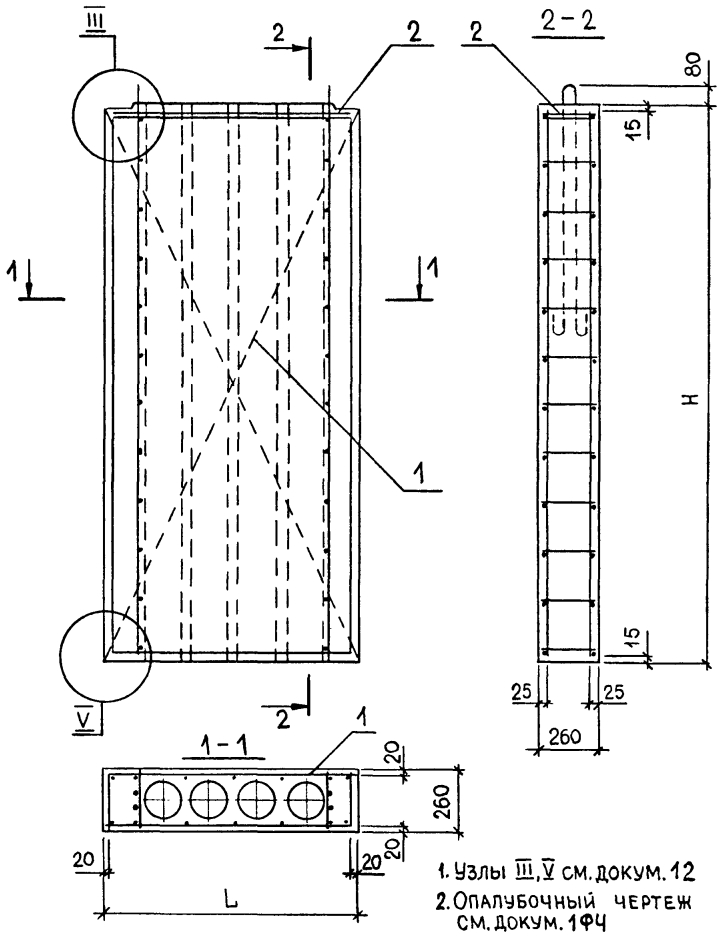

1. Узлы III, V см. докум. 12
2. Опалубочный чертеж см. докум. 1ФЧ

Инв. № подл.	Подпись и дата	Взам. инв. №			
Нач. отд.	Юдицкий		1.234.8-1.1-1СБ		
Н. контр.	Пельтихина		Вентблок В11.20...ВС15.33 Сборочный чертеж	Стадия: Р	Масса: –	Масштаб: 1:20
ГИП	Лыков			Лист	Листов 1
РГИ	Лихачева			ЦНИИП реконструкции городов	
Ст. инж.	Потапович				

Формат А4

Формат	Зона	Поз.	Обозначение	Наименование	Кол. на исполн. 1.234.8-1.1-2 –	01	02	Примечание
				Документация				
А3			1.234.8-1.1-2ФЧ	Опалубочный чертеж				
А4			1.234.8-1.1-2СБ	Сборочный чертеж				
А3			1.234.8-1.1-РС	Ведомость расхода стали				
А3			1.234.8-1.1-ТТ	Технические требования				
А3			1.234.8-1.1-11	Узлы I, II				
А3			1.234.8-1.1-12	Узлы III...V				
				Сборочные единицы				
				Каркас пространственный				
А3		1	1.234.8-1.2-1-06	КП 7	1			
			-07	КП 8		1		
			-08	КП 9			1	
				Материал				
				Бетон марки 100	0,546	0,587	0,647	$м^3$

Нач. отд.	Юдицкий		1.234.8-1.1-2	
Н. контр.	Пельтихина		Вентблок В11.28...В11.33	Стадия: Р; Лист: 1; Листов: 1
ГИП	Лыков			ЦНИИП реконструкции городов
РГИ	Лихачева			
Ст. инж.	Потапович			

23489 02 7

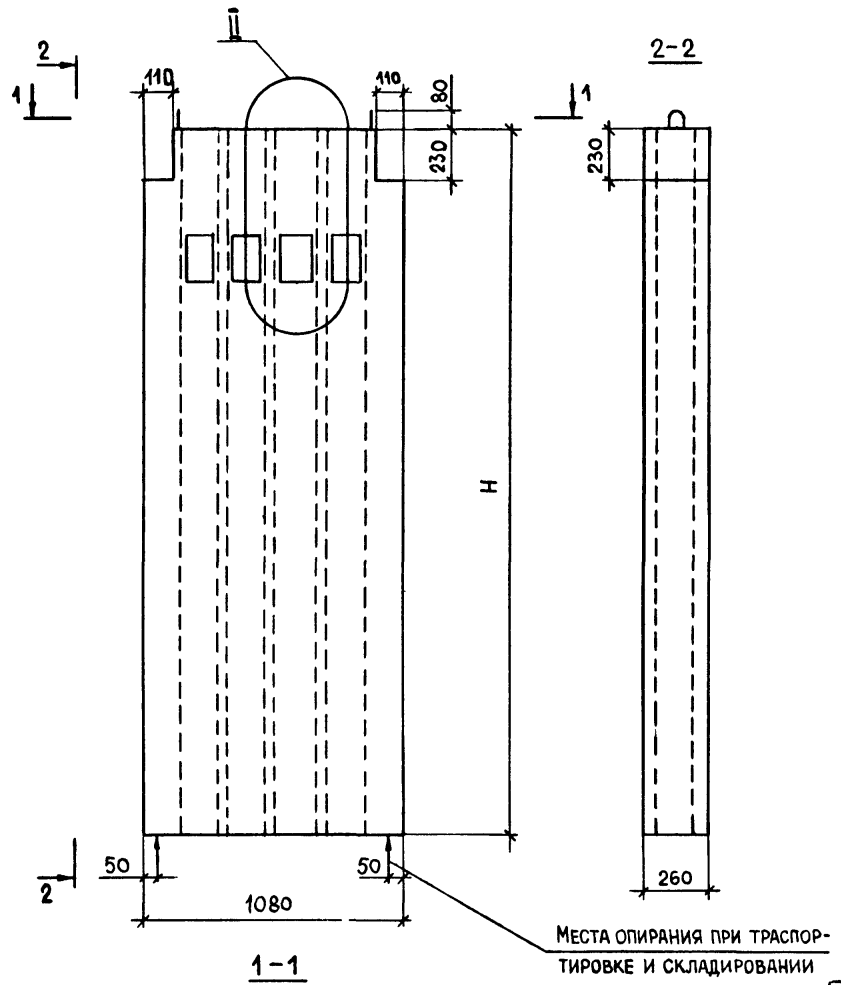

Обозначение	Марка	H, мм	Масса блока, т
1 234.8-1.1- 2	В 11 28	2780	0,719
-01	В 11.30	2980	0,775
-02	В 11.33	3280	0,854

1. Сборочный чертеж см.докум. 2 СБ
2. Узел II см.докум. 11

Нач.отд	Юдицкий	
Н.контр	Пельтихина	
ГИП	Лыков	
РГИ	Лихачева	
Ст.инж.	Потапович	

1 234 8-1 1- 2 ФЧ

Вентблок В 11 28 . В 11.33 Опалубочный чертеж

Стадия	Масса	Масштаб
Р	см.табл	1 20
Лист	Листов 1	

ЦНИИП реконструкции городов

Инв.№ подл. | Подпись и дата | Взам.инв.№

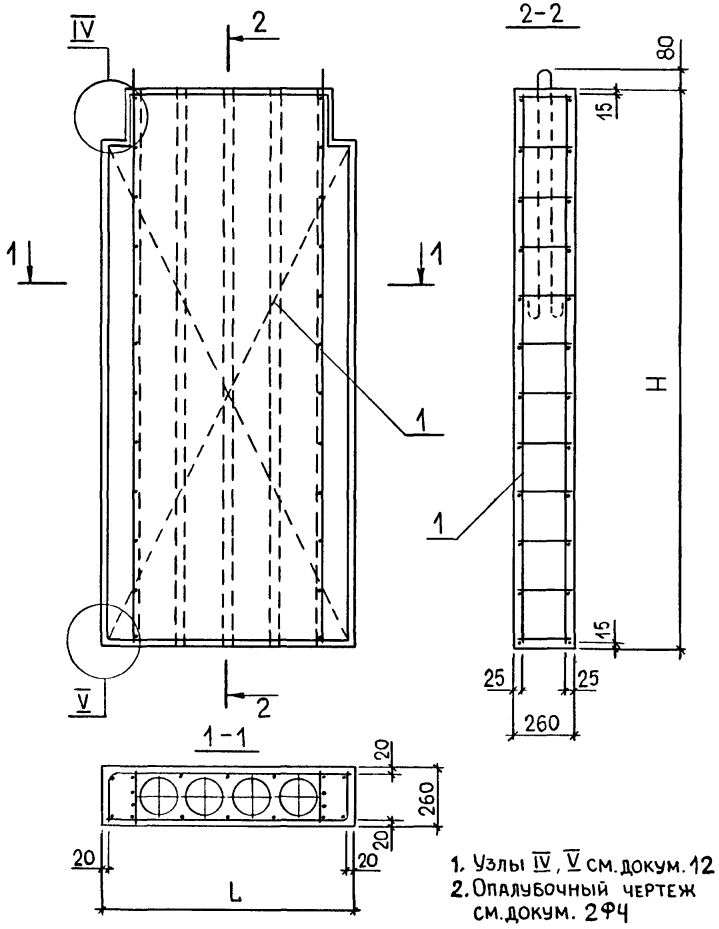

1. Узлы IV, V см. докум. 12
2. Опалубочный чертеж см. докум. 2ФЧ

Инв.№ подл.	Подпись и дата	Взам.инв.№

Нач.отд.	Юдицкий	
Н.контр.	Пелътихина	
ГИП	Лыков	
РГИ	Лихачева	
Ст.инж.	Потаповичъ	

1.234.8-1.1-2СБ

Вентблок В11.28... В11.33 Сборочный чертеж

Стадия	Масса	Масштаб
Р	–	1:20
Лист	Листов 1	

ЦНИИП реконструкции городов

Формат А4

Инв.№ подл.	Подпись и дата	Взам.инв.№

Формат	Зона	Поз.	Обозначение	Наименование	Кол. на испол. 1.234.8-1.1-3	Примечание
				Документация		
А3			1.234.8-1.1-3ФЧ	Опалубочный чертеж		
А4			1.234.8-1.1-3СБ	Сборочный чертеж		
А3			1.234.8-1.1-РС	Ведомость расхода стали		
А3			1.234.8-1.1-ТТ	Технические требования		
А3			1.234.8-1.1-12	Узлы III...V		
				Сборочные единицы		
				Каркас пространственный		
А3		1	1.234.8-1.2-1-09	КП 10	1	
			-14	КП 15	1	
				Материал		
				Бетон марки 100	0,191 0,252	м³

1.234.8-1.1-3

Вентблок крышный ВК 11.10; ВК 15.10

Нач.отд.	Юдицкий	
Н.контр.	Пелътихина	
ГИП	Лыков	
РГИ	Лихачева	
Ст.инж.	Потаповичъ	

Стадия	Лист	Листов
Р		1

ЦНИИП реконструкции городов

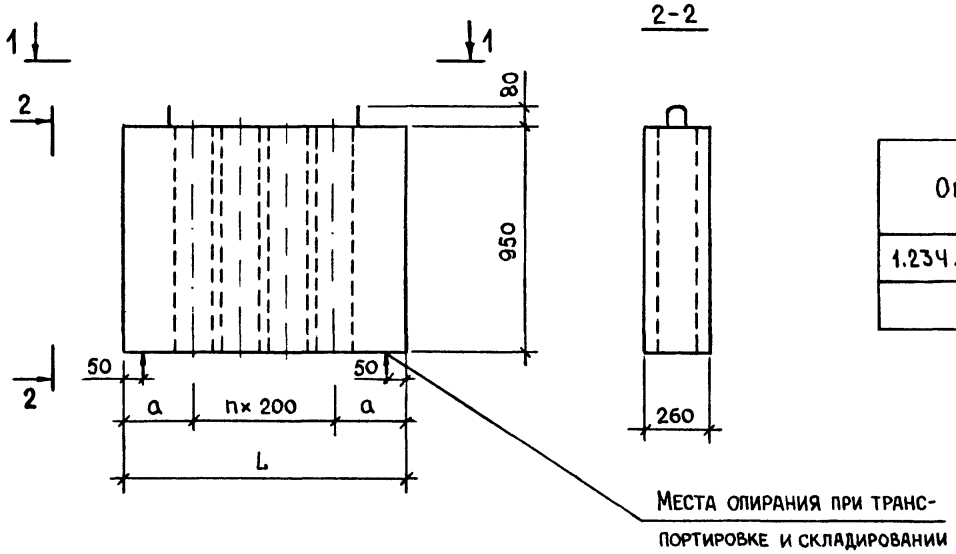

1-1

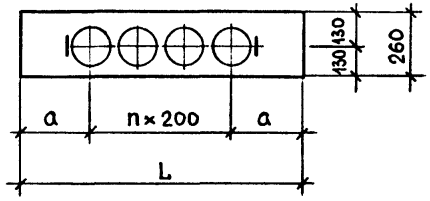

Обозначение	Марка	Размеры мм		Кол.	Масса блока, т
		L	a	n	
1.234.8-1.1- 3	ВК 11.10	1080	240	3	0,253
-01	ВК 15.10	1480	240	5	0,333

Сборочный чертеж см. докум. 3 СБ

Нач.отд.	Юдицкий	
Н.контр.	Пельтихина	
ГИП	Лыков	
РГИ	Лихачева	
Ст.инж.	Потапович	

1.234.8-1.1- 3 ФЧ

Вентблок крышный ВК 11.10, ВК 15.10
Опалубочный чертеж

Стадия	Масса	Масштаб
Р	см.табл	1:20
Лист	Листов 1	

ЦНИИП реконструкции городов

Взам.инв.№ | Подпись и дата | Инв.№подл.

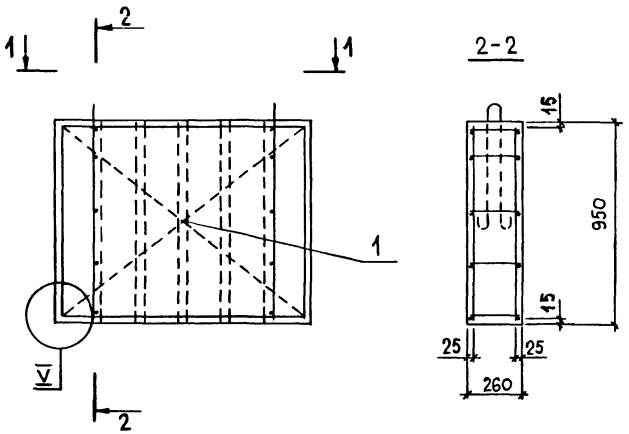

1. Узел V см. докум 12
2. Опалубочный чертеж см. докум. 3 ФЧ

1.234.8-1.1- 3 СБ

Вентблок крышной ВК 11.10; ВК15.10. Сборочный чертеж

Стадия	Масса	Масштаб
Р	–	1:20
Лист	Листов 1	

ЦНИИП РЕКОНСТРУКЦИИ ГОРОДОВ

Нач.отд.	Юдицкий	
Н.контр.	Пельтихина	
ГИП	Лыков	
РГИ	Лихачева	
Ст.инж.	Потапович	

Инв.№ подл. | Подпись и дата | Взам.инв.№

Формат А4

Формат	Зона	Поз.	Обозначение	Наименование	Кол. на испол. 1.234.8-1.1 4			Примечание
					–	01	02	
				Документация				
А3			1.234.8-1.1- 4 ФЧ	Опалубочный чертеж				
А4			1.234.8-1.1- 4 СБ	Сборочный чертеж				
А3			1.234.8-1.1-РС	Ведомость расхода стали				
А3			1.234.8-1.1-ТТ	Технические требования				
А3			1.234.8-1.1- 14	Узел V/II				
А3			1.234.8-1.1- 15	Узел VIII ... X				
				Сборочные единицы				
				Каркас пространственный				
А3		1	1.234.8-1.2-1-01	КП 2	1			
			-02	КП 3		1		
			-03	КП 4			1	
				Материал				
				Бетон марки 100	0,558	0,597	0,657	м³

Инв.№ подл. | Подпись и дата | Взам.инв.№

1.234.8-1.1- 4

Вентблок ВП 11.28 ... ВП 11.33

Нач.отд.	Юдицкий	Стадия	Лист	Листов
Н.контр.	Пельтихина	Р		1
ГИП	Лыков	ЦНИИП РЕКОНСТРУКЦИИ ГОРОДОВ		
РГИ	Лихачева			
Ст. инж.	Потапович			

Формат А4

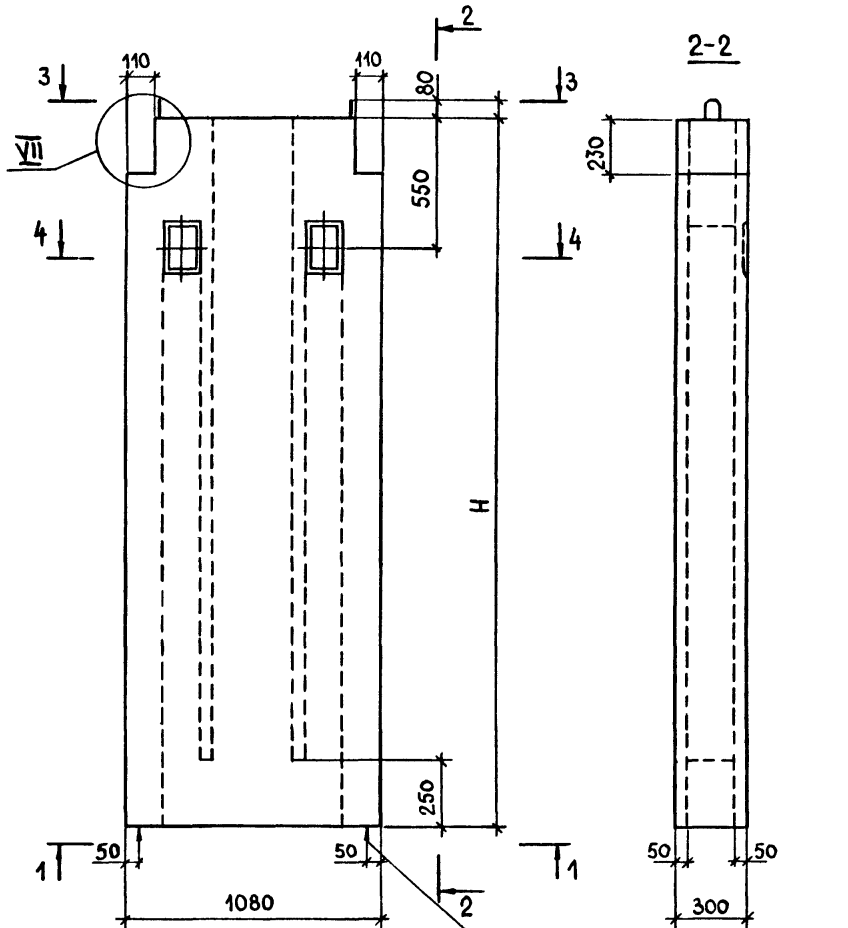

Обозначение	Марка	H, мм	Масса блока, т
1.234.8-1.1- Ч	ВП 11.28	2780	0,735
-01	ВП 11.30	2980	0,788
-02	ВП 11.33	3280	0,867

1. Сборочный чертеж см. докум. 4 СБ
2. Узел VII см. докум. 14

Нач. отд.	Юдицкий	
Н. контр.	Пельтихина	
ГИП	Лыков	
РГИ	Лихачёва	
Ст. инж.	Потапович	

1.234.8-1.1- Ч ФЧ

ВЕНТБЛОК
ВП 11.28...ВП 11.33
ОПАЛУБОЧНЫЙ ЧЕРТЕЖ

Стадия	Масса	Масштаб
Р	см. табл	1:20
Лист	Листов 1	

ЦНИИП РЕКОНСТРУКЦИИ ГОРОДОВ

Инв. № подл. | Подпись и дата | Взам. инв. №

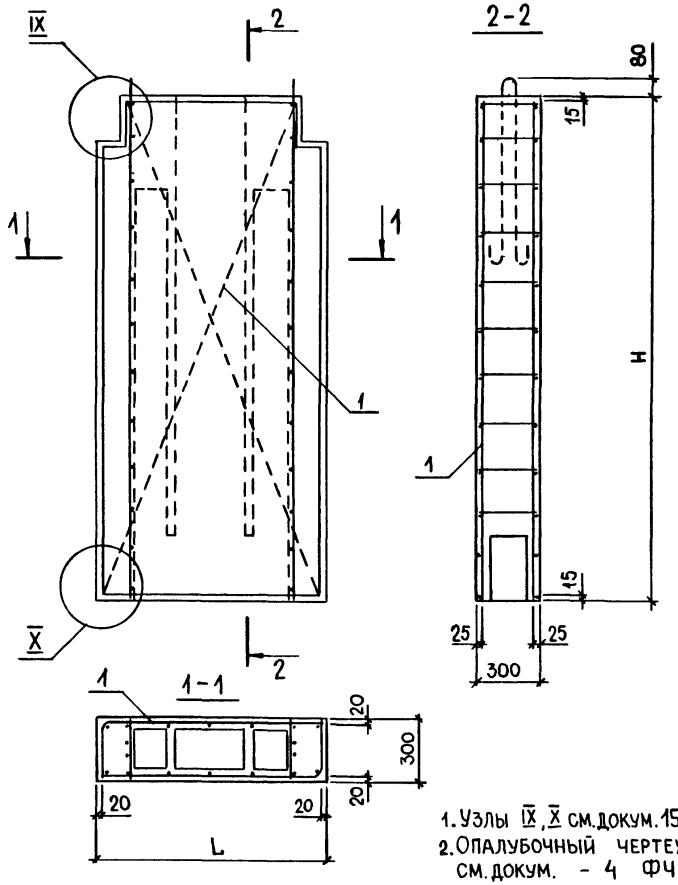

1. Узлы IX, X см. докум. 15
2. Опалубочный чертеж см. докум. - 4 ФЧ

1.234.8-1.1- 4 СБ

Вентблок ВП 11.28 ... ВП 11.33
Сборочный чертеж

Стадия	Масса	Масштаб
Р	–	1:20
Лист	Листов 1	

ЦНИИП реконструкции городов

Нач.отд.	Юдицкий	
Н.контр.	Пельтихина	
ГИП	Лыков	
РГИ	Лихачева	
Ст.инж.	Потапович	

Инв.№ подл. | Подпись и дата | Взам.инв.№

Формат А4

Формат	Зона	Поз.	Обозначение	Наименование	Кол на испол. 1.234.8-1.1-5			Примечание
					01	02	03	
				Документация				
А3			1.234.8-1.1- 5 ФЧ	Опалубочный чертеж				
А4			1.234.8-1.1- 5 СБ	Сборочный чертеж				
А3			1.234.8-1.1-РС	Ведомость расхода стали				
А3			1.234.8-1.1-ТТ	Технические требования				
А3			1.234.8-1.1-13	Узел VI				
А3			1.234.8-1.1-15	Узлы VIII ... X				
				Сборочные единицы				
				Каркас пространственный				
А3		1	1.234.8-1.2-1	КП1	1			
			-01	КП2		1		
			-02	КП3			1	
			-03	КП4			1	
А4		2	1.234.8-1.2-2	КП16	1	1	1	
				Материал				
				Бетон марки 100	0,416	0,575	0,614	0,674 м³

1.234.8-1.1- 5

Вентблок ВПС 11.20 ... ВПС 11.33

Стадия	Лист	Листов
Р		1

ЦНИИП реконструкции городов

Нач.отд.	Юдицкий	
Н.контр.	Пельтихина	
ГИП	Лыков	
РГИ	Лихачева	
Ст.инж.	Потапович	

Инв.№ подл. | Подпись и дата | Взам.инв.№

Формат А4

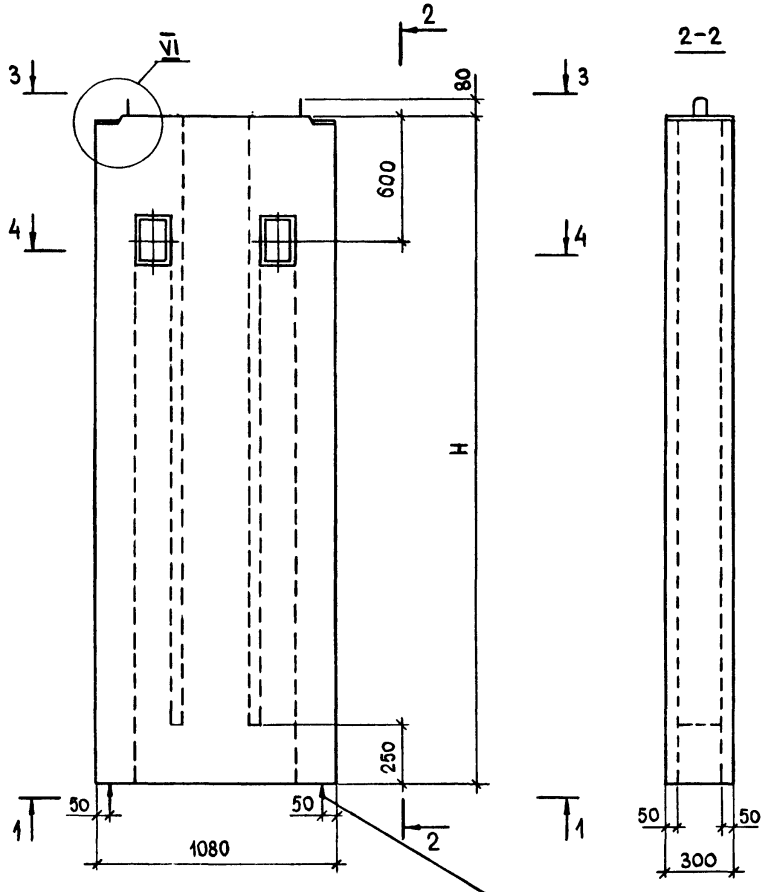

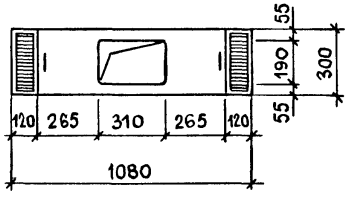

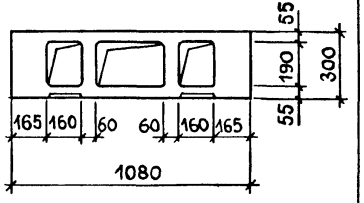

Обозначение	Марка	H, мм	Масса блока, т
1.234.8-1.1- 5	ВПС 11.20	1970	0,554
-01	ВПС 11.28	2770	0,763
-02	ВПС 11.30	2970	0,816
-03	ВПС 11.33	3270	0,895

1. Сборочный чертеж см. докум. 5 СБ
2. Узел VI см. докум. 13

Нач.отд	Юдицкий		
Н.контр.	Пельтихина		
ГИП	Лыков		
РГИ	Лихачева		
Ст.инж.	Потапович		

1.234.8-1.1- 5 ФЧ

ВЕНТБЛОК ВПС 11.20...ВПС 11.33
Опалубочный чертеж

Стадия	Масса	Масштаб
Р	см.табл	1:20
Лист	Листов 1	

ЦНИИП РЕКОНСТРУКЦИИ ГОРОДОВ

Инв.№ подл. | Подпись и дата | Взам.инв.№

Инв.№подл	Подпись и дата	Взам.инв.№

Нач.отд.	Юдицкий	
Н.контр	Пельтихина	
ГИП	Лыков	
РГИ	Лихачева	
Ст.инж	Потаповичь	

1.234.8-1.1- 5 СБ

Вентблок ВПС 11.20... ВПС 11.33. Сборочный чертеж

Стадия	Лист	Листов
Р		1
Масса	Масштаб	
-	1:20	

ЦНИИП реконструкции городов

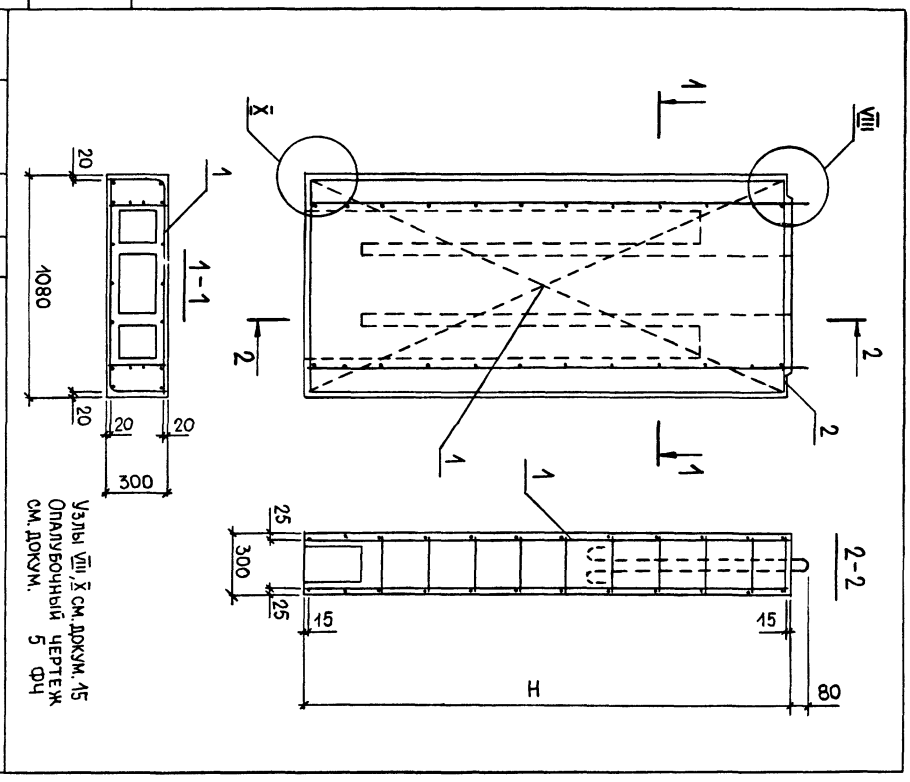

Формат А4

Инв.№подл	Подпись и дата	Взам.инв.№

Формат	Поз.	Обозначение	Наименование	Кол.на исполн 1.234.8-1.1- 6								Примечание
					01	02						
			Документация									
А3		1.234.8-1.1- 6 ФЧ	Опалубочный чертеж									
А4		1.234.8-1.1- 6 СБ	Сборочный чертеж									
А3		1.234.8-1.1-РС	Ведомость расхода стали									
А3		1.234.8-1.1-ТТ	Технические требования									
А3		1.234.8-1.1-14	Узел VIII									
А3		1.234.8-1.1-15	Узлы VIII...X									
			Сборочные единицы									
			Каркас пространственный									
А3	1	1.234.8-1.2-1-01	КП2	1								
		-02	КП3		1							
		-03	КП4			1						
			Материал									
			Бетон марки 100	0,568	0,607	0,667						м³

Нач.отд.	Юдицкий	
Н.контр	Пельтихина	
ГИП	Лыков	
РГИ	Лихачева	
Ст.инж	Потаповичь	

1.234.8-1.1- 6

Вентблок ВПК 11.28 ... ВПК 11.33

Стадия	Лист	Листов
Р		1

ЦНИИП реконструкции городов

23489-02 15

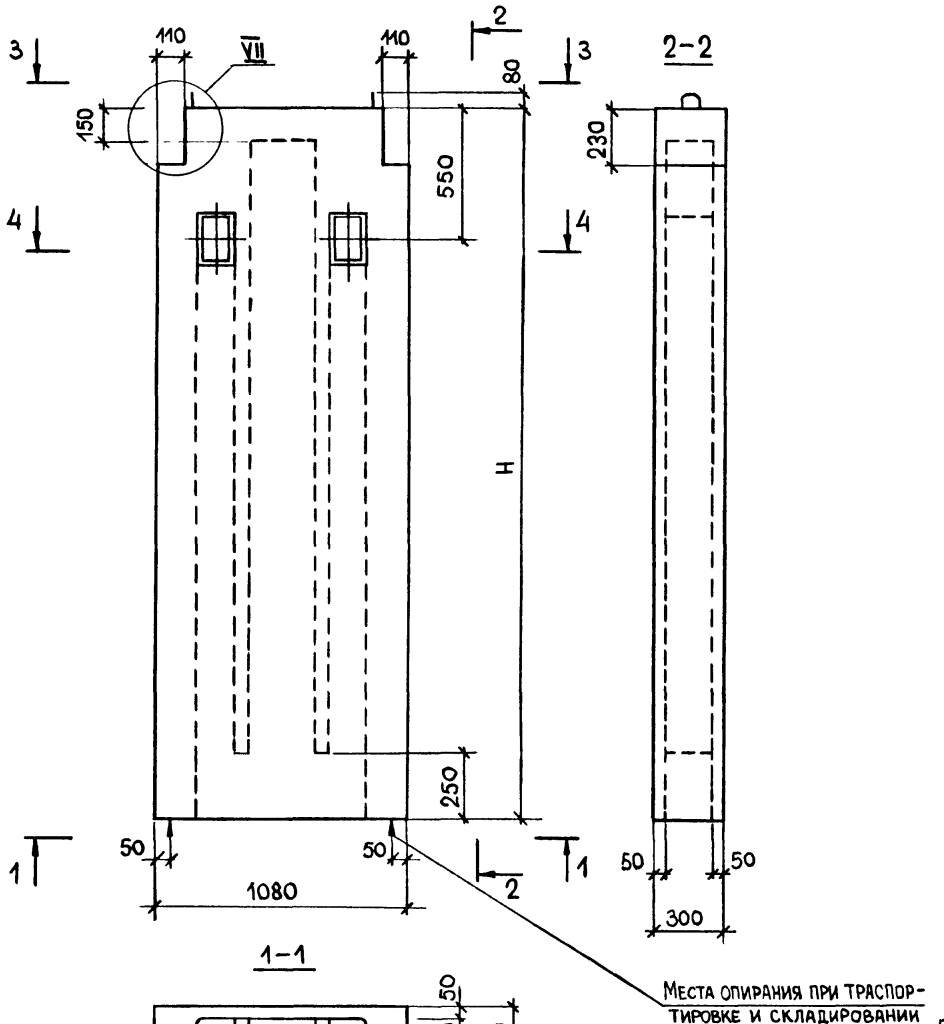

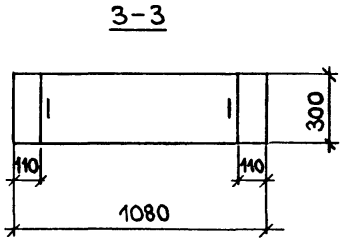

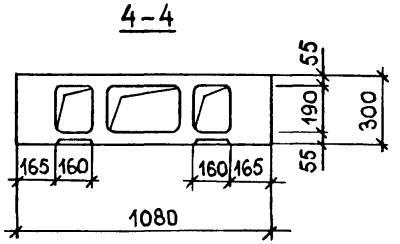

Обозначение	Марка	H, мм	Масса блока, т
1.234.8-1.1- 6	ВПК 11 28	2780	0,748
-01	ВПК 11.30	2980	0,801
-02	ВПК 11.33	3280	0,880

1. Сборочный чертеж см докум. 6 СБ
2. Узел VII см докум. 14

Нач отд	Юдицкий		
Н контр	Пельтихина		
ГИП	Лыков		
РГИ	Лихачева		
Ст инж	Потапович		

1234 8-1.1- 6 ФЧ

ВЕНТБЛОК
ВПК 11 28. .ВПК 1133
Опалубочный чертеж

Стадия	Масса	Масштаб
Р	Сил.табл	1:20
Лист	Листов 1	

ЦНИИП РЕКОНСТРУКЦИИ ГОРОДОВ

Инв № подл. | Подпись и дата | Взам инв. №

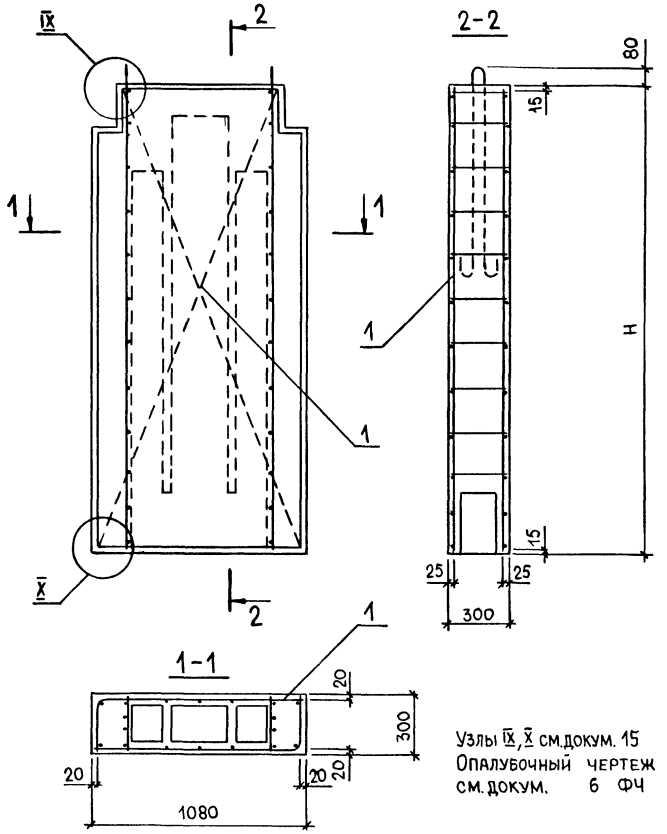

Узлы IX, X см.докум. 15
Опалубочный чертеж
см.докум. 6 ФЧ

Инв.№подл. | Подпись и дата | Взам.инв.№

1.234.8-1.1- 6 СБ

Вентблок
ВПК 11.28 . . . ВПК 11.33
Сборочный чертеж

Стадия	Масса	Масштаб
Р	-	1:20
Лист	Листов 1	

Нач.отд.	Юдицкий	
Н.контр.	Пельтихина	
ГИП	Лыков	
РГИ	Лихачева	
Ст.инж.	Потапович	

ЦНИИП
РЕКОНСТРУКЦИИ ГОРОДОВ

Формат А4

Инв.№подл. | Подпись и дата | Взам.инв.№

Формат	Зона	Поз.	Обозначение		Наименование	Кол.на исполн. 1.234.8-1.1- 7		Примечание
						01	02	
					Документация			
А3			1.234.8-1.1- 7 ФЧ		Опалубочный чертеж			
А4			1.234.8-1.1- 7 СБ		Сборочный чертеж			
А3			1.234.8-1.1-РС		Ведомость расхода стали			
А3			1.234.8-1.1-ТТ		Технические требования			
А3			1.234.8-1.1-13		Узел VI			
А3			1.234.8-1.1-15		Узел VIII . . . X			
					Сборочные единицы			
					Каркас пространственный			
А3		1	1.234.8-1.2-1	-01	КП2	1		
				-02	КП3		1	
				-03	КП4	1		
Д4		2	1.234.8-1.2-2		КП16	1	1	
					Материал			
					Бетон марки 100	0583	0622	0682
								м³

1.234.8-1.1- 7

Вентблок
ВПСК 11.28 . . . ВПСК 11.33

Нач.отд.	Юдицкий		
Н.контр.	Пельтихина		
ГИП	Лыков		
РГИ	Лихачева		
Ст.инж.	Потапович		

Стадия	Лист	Листов
Р		1

ЦНИИП
РЕКОНСТРУКЦИИ ГОРОДОВ

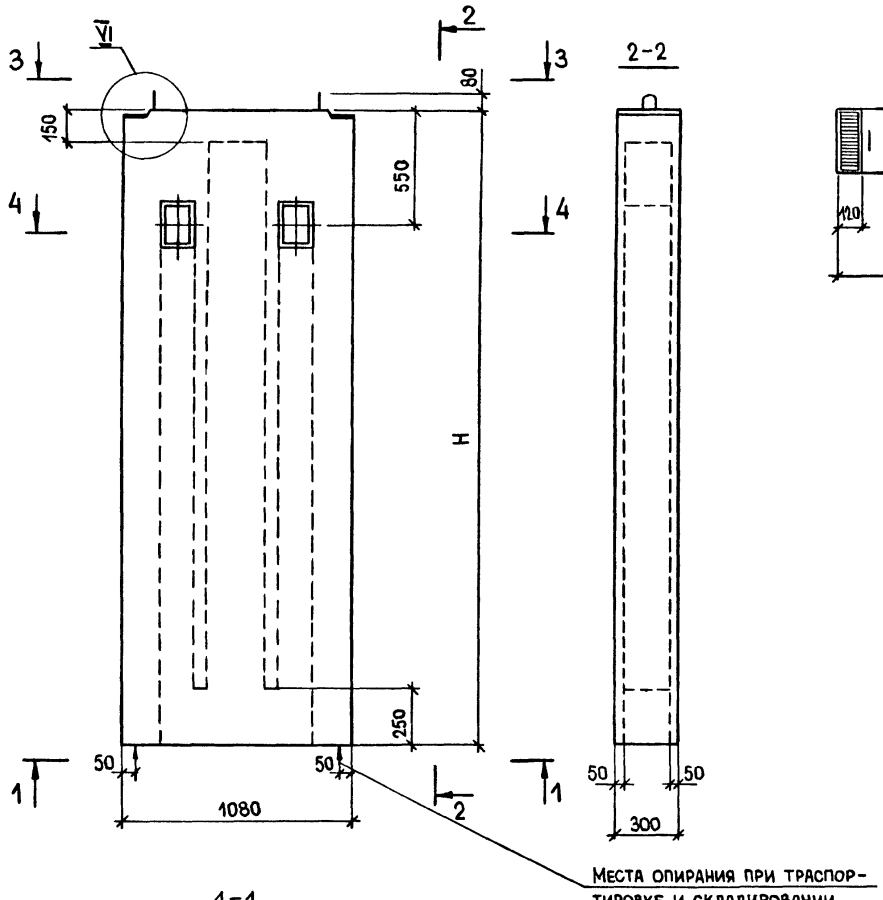

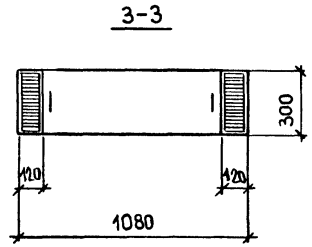

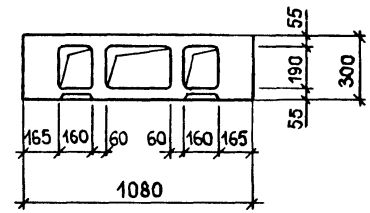

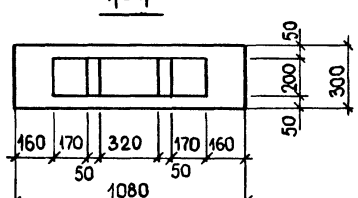

Обозначение	Марка	H, мм	Масса блока, т
1.234.8-1.1- 7	ВПСК 11.28	2780	0,771
-01	ВПСК 11.30	2980	0,824
-02	ВПСК 11.30	3280	0,905

1. Сборочный чертеж см.докум. 7 СБ
2. Узел VI см. докум. 13

Нач.отд.	Юдицкий	
Н.контр.	Пельтихина	
ГИП	Лыков	
РГИ	Лихачёва	
Ст.инж.	Потапович	

1.234.8-1.1- 7 ФЧ

ВЕНТБЛОК ВПСК 11.28...ВПСК 11.33 Опалубочный чертеж

Стадия	Масса	Масштаб
Р	см.табл	1:20
Лист	Листов 1	

ЦНИИП РЕКОНСТРУКЦИИ ГОРОДОВ

Инв.№подл. | Подпись и дата | Взам.инв.№

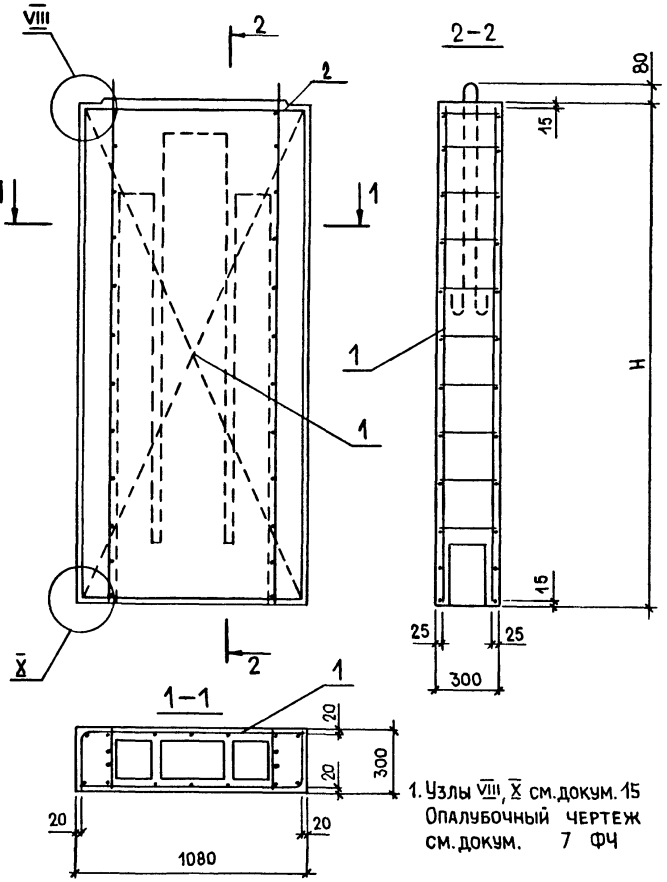

1. Узлы VIII, X см.докум. 15
Опалубочный чертеж
см.докум. 7 ФЧ

1.234.8-1.1- 7 СБ

Вентблок
ВПСК 11.28... ВПСК 11.33
Сборочный чертеж

Стадия	Масса	Масштаб
Р	–	1:20
Лист	Листов 1	

ЦНИИП
реконструкции городов

Нач.отд.	Юдицкий	
Н.контр.	Пельтихина	
ГИП	Лыков	
РГИ	Лихачева	
Ст.инж.	Потапович	

Инв.№подл. | Подпись и дата | Взам.инв.№

Формат А4

Формат	Зона	Поз.	Обозначение	Наименование	Кол.на испол. 1.234.8-1.1- 8				Примечание
					01	02	03		
				Документация					
А3			1.234.8-1.1- 8 ФЧ	Опалубочный чертеж					
А4			1.234.8-1.1- 8 СБ	Сборочный чертеж					
А3			1.234.8-1.1-РС	Ведомость расхода стали					
А3			1.234.8-1.1-ТТ	Технические требования					
А3			1.234.8-1.1-13	Узел VI					
А3			1.234.8-1.1-15	Узел VIII ... X					
				Сборочные единицы					
				Каркас пространственный					
А3	1		1.234.8-1.2-1	КП1	1				
		-01		КП2		1			
		-02		КП3			1		
		-03		КП4				1	
А4	2		1.234.8-1.2-2	КП16	1	1	1	1	
				Материал					
				Бетон марки 100	0,400	0,558	0,598	0,657	м³

1.234.8-1.1- 8

Вентблок
ВВС 11.20 ... ВВС 11.33

Стадия	Лист	Листов
Р		1

ЦНИИП
реконструкции городов

Нач.отд.	Юдицкий	
Н.контр.	Пельтихина	
ГИП	Лыков	
РГИ	Лихачева	
Ст.инж.	Потапович	

Инв.№подл. | Подпись и дата | Взам.инв.№

Формат А4

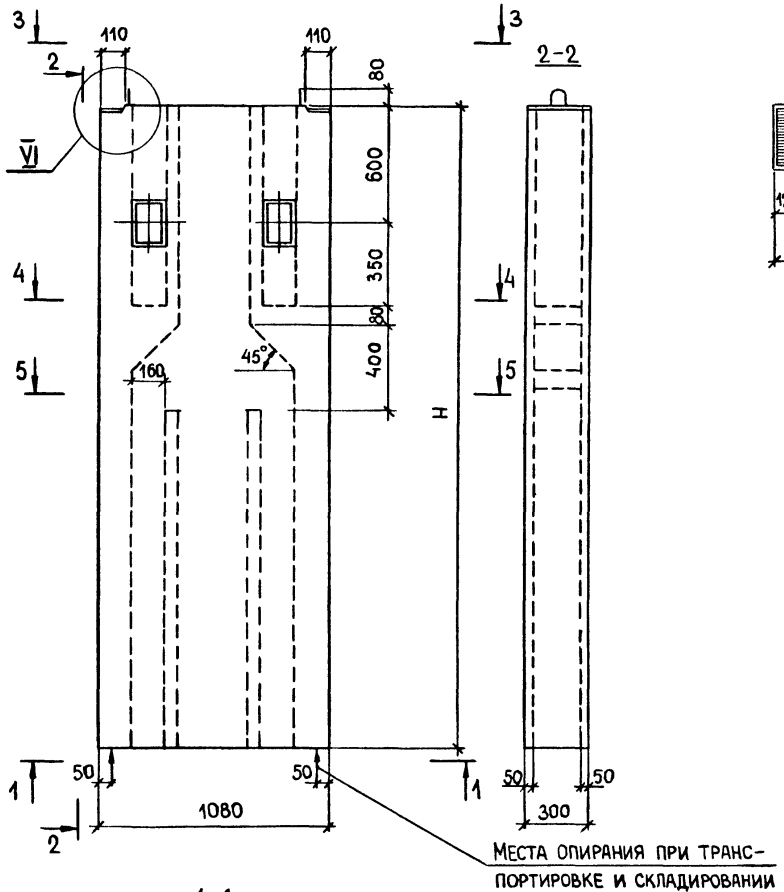

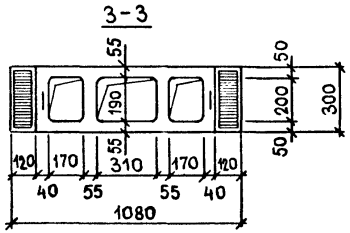

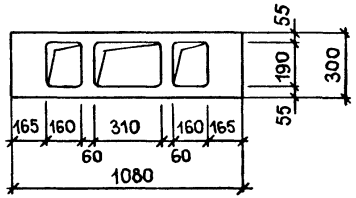

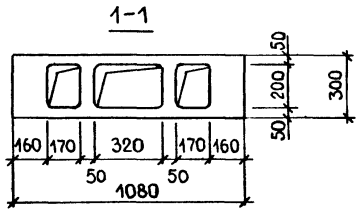

Обозначение	Марка	H, мм	Масса блока, т
1.234.8-1.1- 8	ВВС 11.20	1970	0,533
- 01	ВВС 11.28	2770	0,741
- 02	ВВС 11.30	2970	0,795
- 03	ВВС 11.33	3270	0,873

Сборочный чертеж см. докум. 8 СБ
Узел VI см. докум. 13

Нач.отд.	Юдицкий		
Н.контр.	Пельтихина		
ГИП	Лыков		
РГИ	Лихачёва		
Ст.инж.	Потапович		

1.234.8-1.1- 8 ФЧ

Вентблок ВВС 11.20 ... ВВС 11.33
Опалубочный чертеж

Стадия	Масса	Масштаб
Р	см.табл	1:20
Лист	Листов 1	

ЦНИИП реконструкции городов

Инв.№ подл. | Подпись и дата | Взам.инв.№

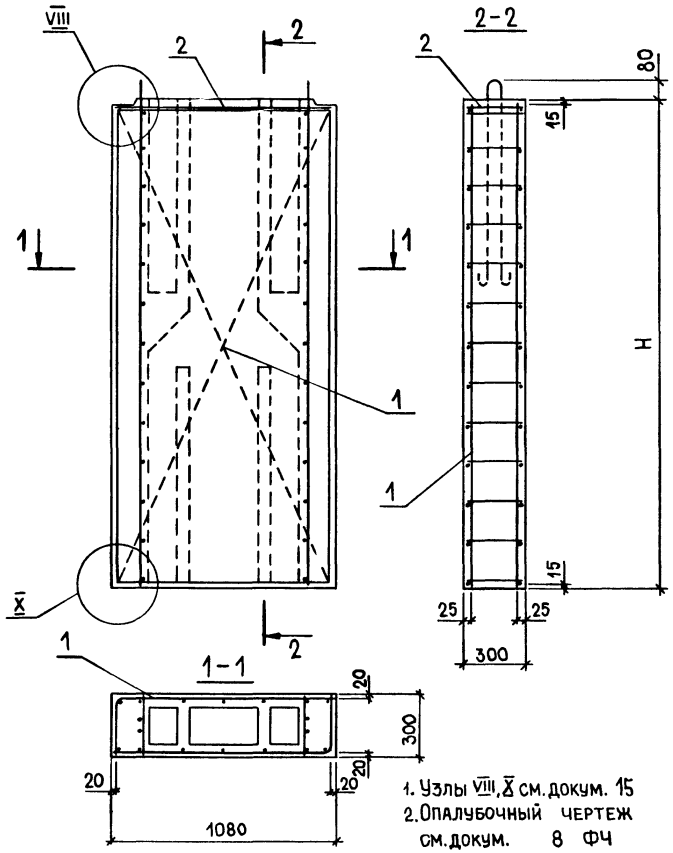

1. Узлы VIII, X см. докум. 15
2. Опалубочный чертеж см. докум. 8 ФЧ

1.234.8-1.1- 8 СБ

Вентблок ВВС 11.20 ... ВВС 11.33
Сборочный чертеж

Стадия	Масса	Масштаб
Р.	—	1:20
Лист	Листов 1	

ЦНИИП реконструкции городов

Нач.отд.	Юдицкий	
Н.контр.	Пельтихина	
ГИП	Лыков	
РГИ	Лихачева	
Ст.инж.	Потапович	

Инв.№подл. | Подпись и дата | Взам.инв.№

Формат А4

Формат	Зона	Поз.	Обозначение	Наименование	Кол. на исполн. 1.234.8-1.1- 9			Примечание
						01	02	
				Документация				
А3			1.234.8-1.1- 9 ФЧ	Опалубочный чертеж				
А4			1.234.8-1.1- 9 СБ	Сборочный чертеж				
А3			1.234.8-1.1-РС	Ведомость расхода стали				
А3			1.234.8-1.1-ТТ	Технические требования				
А3			1.234.8-1.1-14	Узел VII				
А3			1.234.8-1.1-15	Узлы VIII ... X				
				Сборочные единицы				
				Каркас пространственный				
А3		1	1.234.8-1.2-1-01	КП 2	1			
А3			-02	КП 3		1		
А3			-03	КП4			1	
				Материал				
				Бетон марки 100	0,546	0,585	0,645	м³

Инв.№подл. | Подпись и дата | Взам.инв.№

1.234.8-1.1- 9

Вентблок ВВ 11.28 ... ВВ 11.33

Нач.отд.	Юдицкий	
Н.контр.	Пельтихина	
ГИП	Лыков	
РГИ	Лихачева	
Ст.инж.	Потапович	

Стадия	Лист	Листов
Р		1

ЦНИИП реконструкции городов

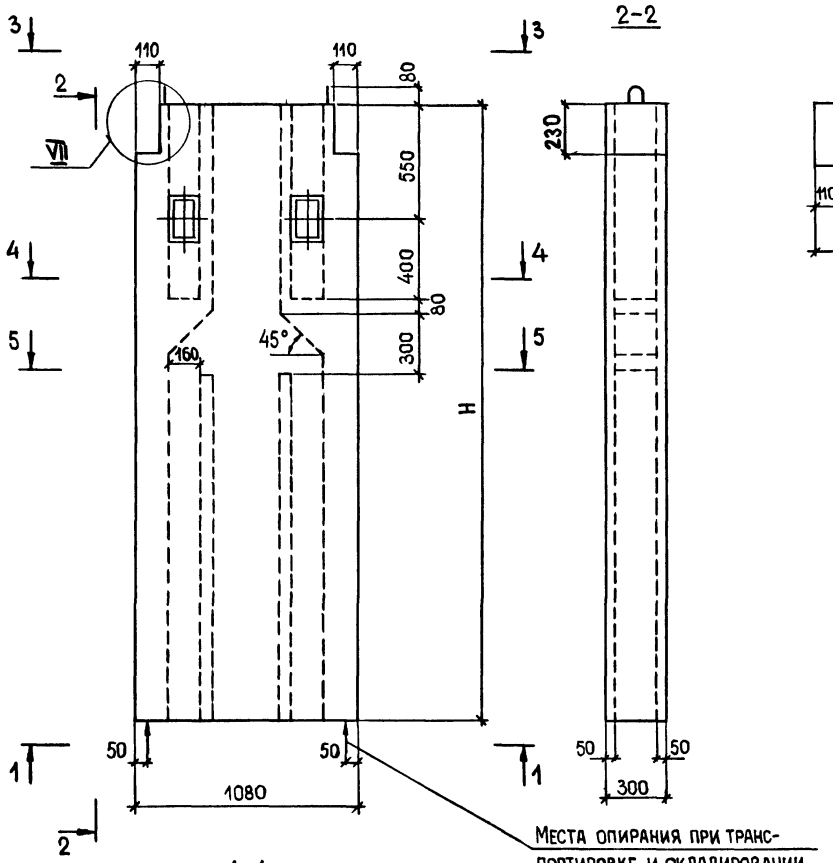

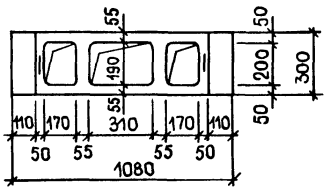

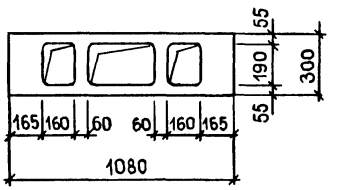

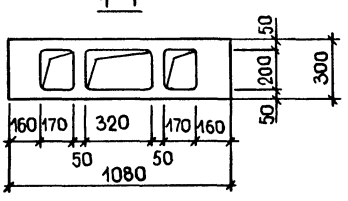

Обозначение	Марка	H, мм	Масса блока, т
1.234.8-1.1- 9	ВВ 11.28	2770	0,720
-01	ВВ 11.30	2970	0,773
-02	ВВ 11.33	3270	0,852

1. Сборочный чертеж см. докум. 9 СБ
2. Узел VII см. докум. 14

Нач.отд.	Юдицкий	
Н.контр.	Пельтихина	
ГИП	Лыков	
РГИ	Лихачёва	
Ст. инж.	Потапович	

1.234.8-1.1- 9 ФЧ

Вентблок ВВ 11.28 ... ВВ 11.33 Опалубочный чертеж

Стадия	Масса	Масштаб
Р	см. табл	1:20
Лист	Листов 1	

ЦНИИП реконструкции городов

Инв. № подл. | Подпись и дата | Взам. инв. №

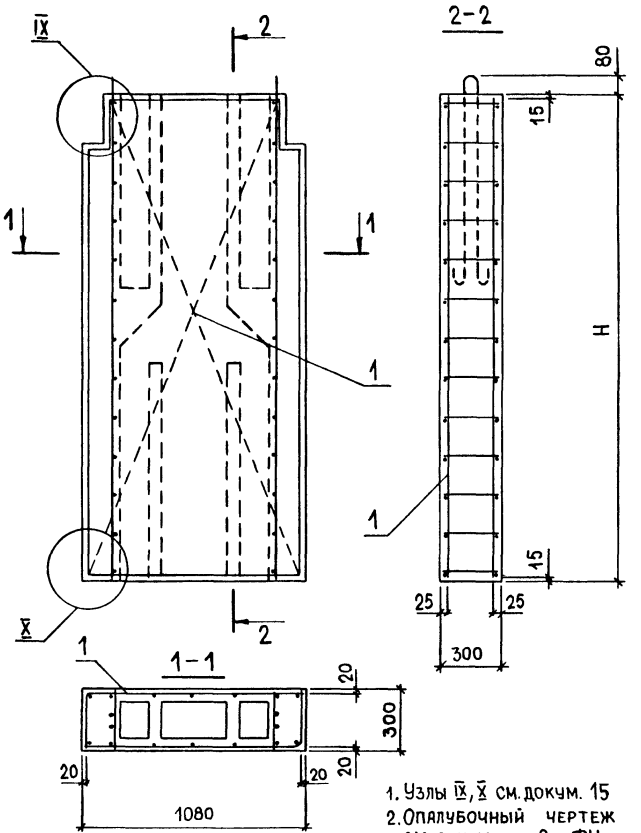

1. Узлы IX, X см. докум. 15
2. Опалубочный чертеж см. докум. 9 ФЧ

1.234.8-1.1- 9 СБ

Вентблок ВВ11.28 ... ВВ11.33 Сборочный чертеж

Стадия	Масса	Масштаб
Р	—	1:20
Лист	Листов 1	

ЦНИИП реконструкции городов

Нач.отд.	Юдицкий	
Н.контр.	Пельтихина	
ГИП	Лыков	
РГИ	Лихачева	
Ст.инж.	Потапович	

Инв.№ подл. | Подпись и дата | Взам.инв.№

Формат	Зона	Поз.	Обозначение	Наименование	Кол. на испол. 1.234.8-1.1-10	Примечание
				Документация		
А4			1.234.8-1.1-10 СБ	Сборочный чертеж		
А3			1.234.8-1.1-РС	Ведомость расхода стали		
А3			1.234.8-1.1-ТТ	Технические требования		
А3			1.234.8-1.1-15	Узлы VIII ... X		
				Сборочные единицы		
				Каркас пространственный		
А3		1	1.234.8-1.2-1-04	КП5	1	
				Материал		
				Бетон марки 100	0,188	м³

1.234.8-1.1-10

Вентблок крышный ВВК 11.10

Стадия	Лист	Листов
Р		1

ЦНИИП реконструкции городов

Нач.отд.	Юдицкий	
Н.контр.	Пельтихина	
ГИП	Лыков	
РГИ	Лихачева	
Ст.инж.	Потапович	

Инв.№ подл. | Подпись и дата | Взам.инв.№

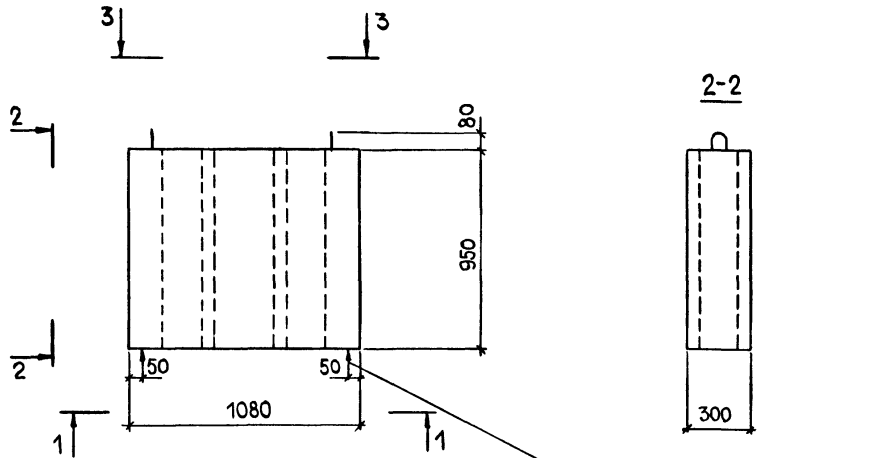

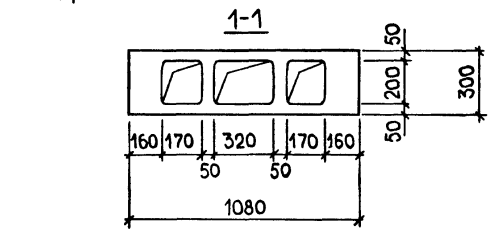

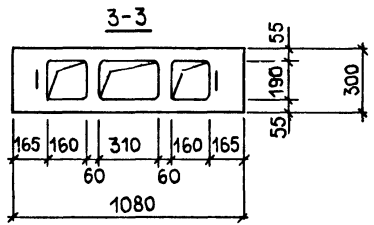

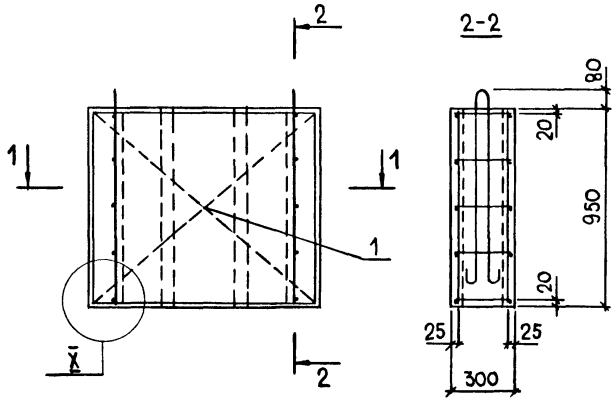

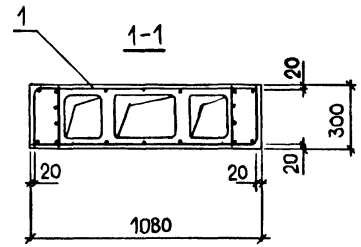

Узел X см. докум. 15

				1.234.8-1.1-10 СБ		
				Вентблок крышный ВВК 11.10 Сборочный чертеж	Стадия: Р	Масса: 0,249т	Масштаб: 1:20
					Лист	Листов 1
Нач.отд.	Юдицкий				ЦНИИП реконструкции городов	
Н.контр.	Пельтихина					
ГИП	Лыков					
РГИ	Лихачева					
Ст. инж.	Потапович					

Инв. № подл. | Подпись и дата | Взам. инв. №

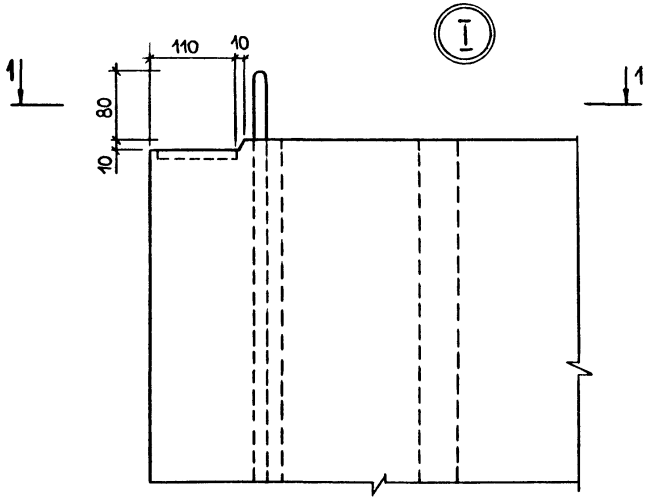

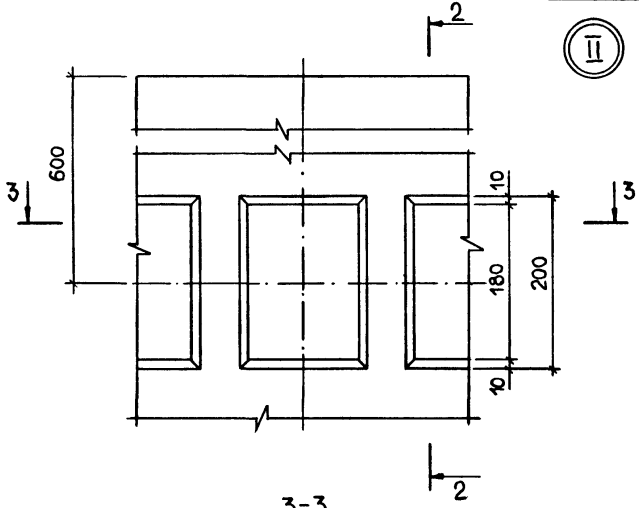

2-2

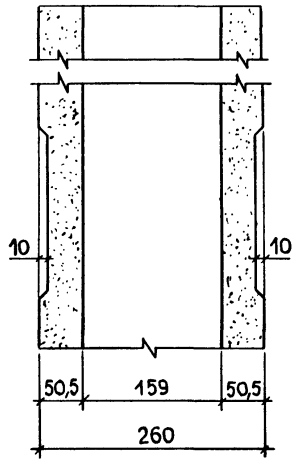

3-3

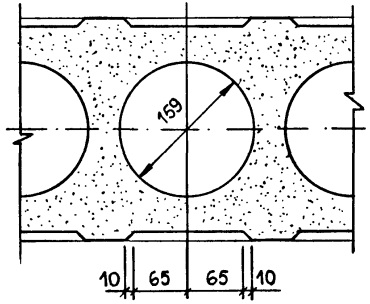

1-1

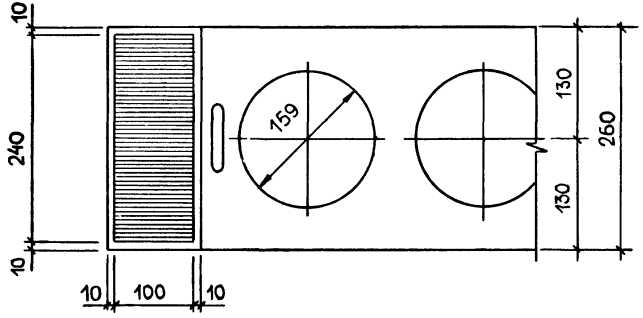

			1.234.8-1.11
Нач.отд.	Юдицкий		
Н.контр.	Пельтихина		Узлы I, II
ГИП	Лыков		
РГИ	Лихачева		
Ст.инж.	Потапович		

Стадия	Лист	Листов
Р		1

ЦНИИП РЕКОНСТРУКЦИИ ГОРОДОВ

Инв.№подл. | Подпись и дата | Взам.инв.№

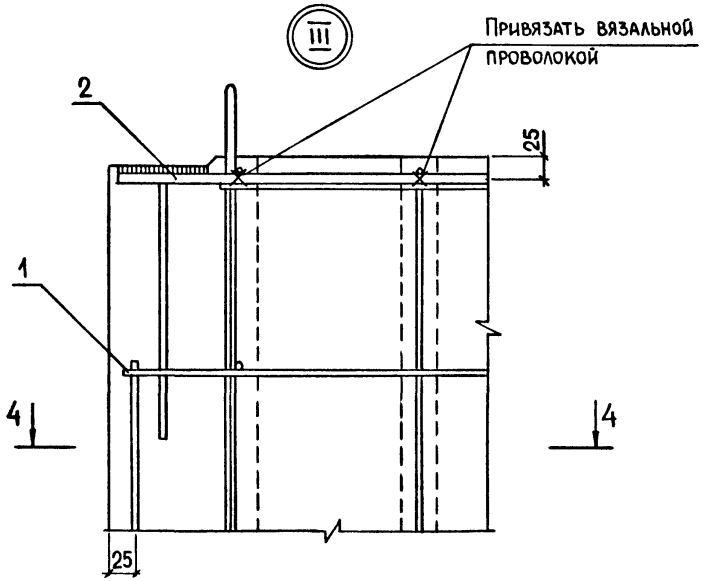

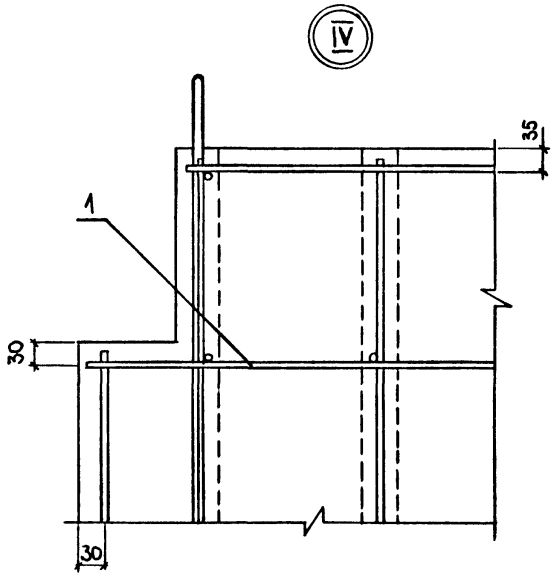

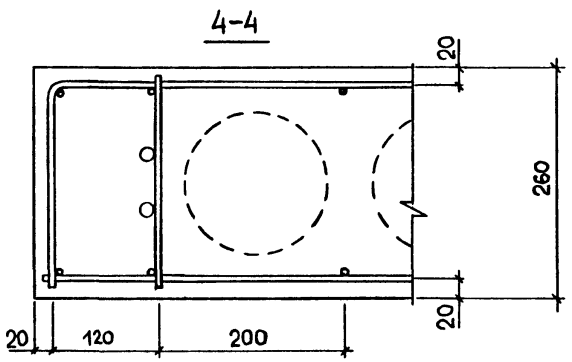

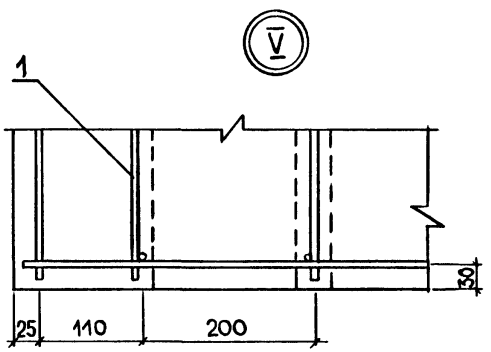

Нач отд.	Юдицкий		
Н контр	Пельтихина		
ГИП	Лыков		
РГИ	Лихачева		
Ст. инж	Потапович		

1.234.8-1.1-12

Узлы III ... V

Стадия	Лист	Листов
Р		1

ЦНИИП реконструкции городов

Инв. № подл. | Подпись и дата | Взам. инв. №

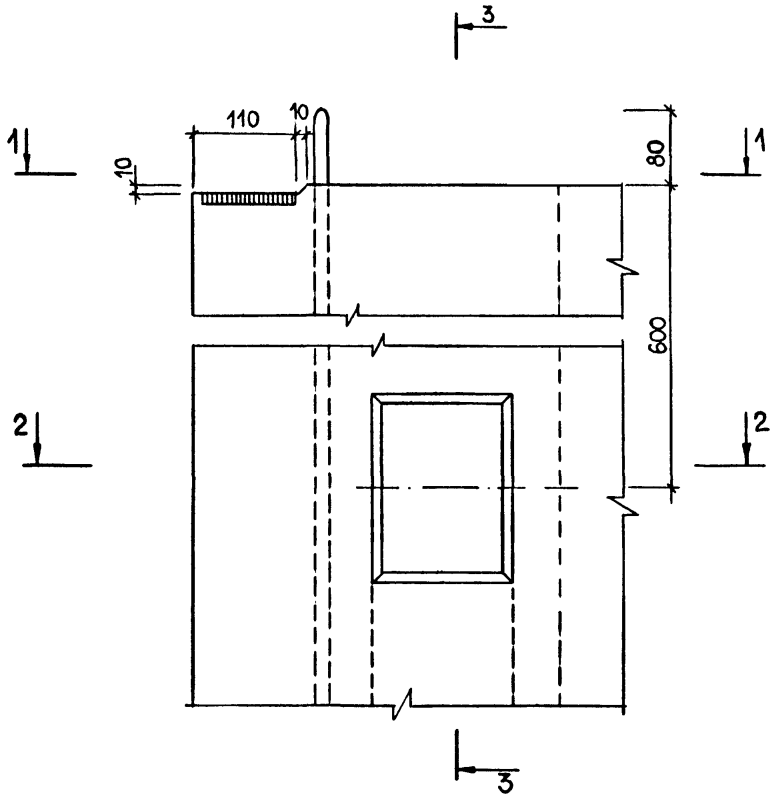

1-1

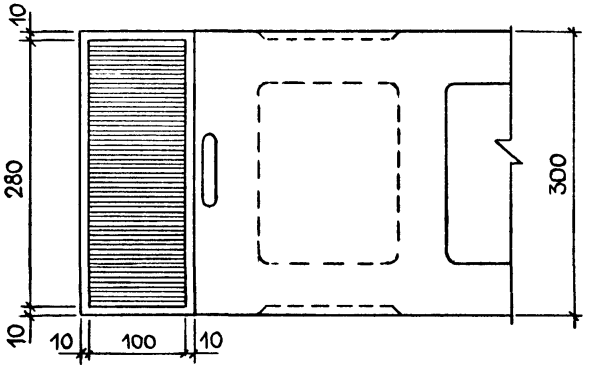

2-2

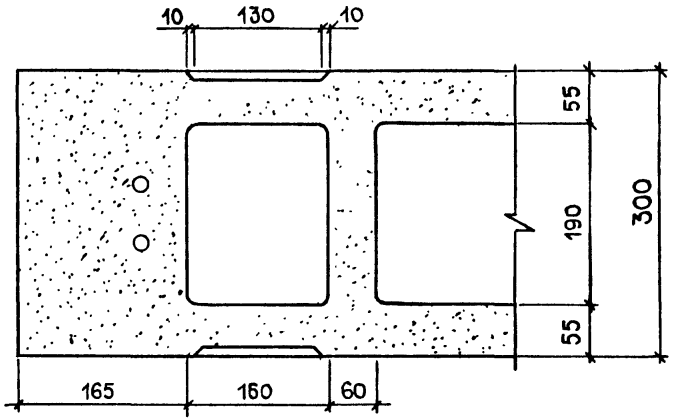

3-3

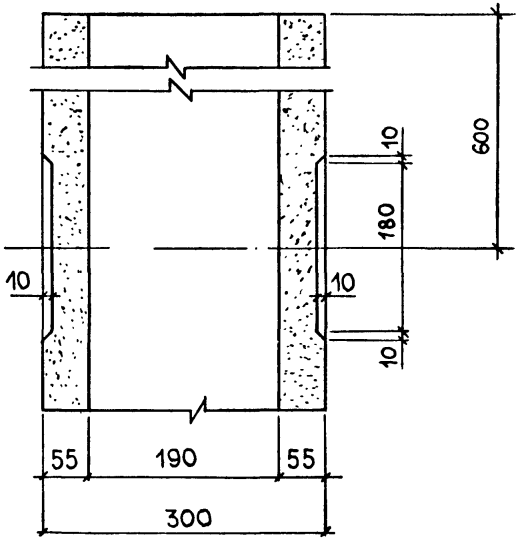

Нач.отд.	Юдицкий		
Н.контр.	Пельтихина		
ГИП	Лыков		
РГИ	Лихачева		
Ст.инж.	Потапович		

1.234.8-1.1-13

Узел VI

Стадия	Лист	Листов
Р		1

ЦНИИП РЕКОНСТРУКЦИИ ГОРОДОВ

Взам. инв. № | Подпись и дата | Инв. № подл.

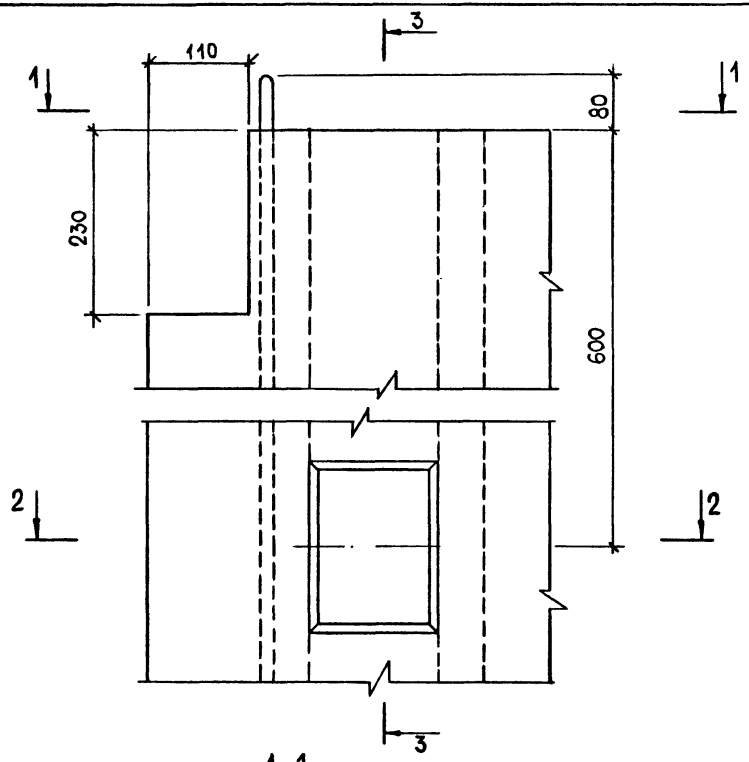

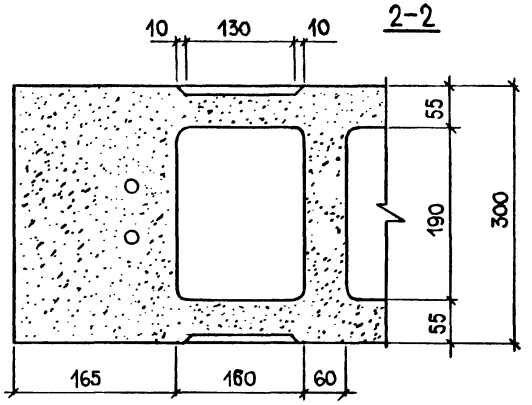

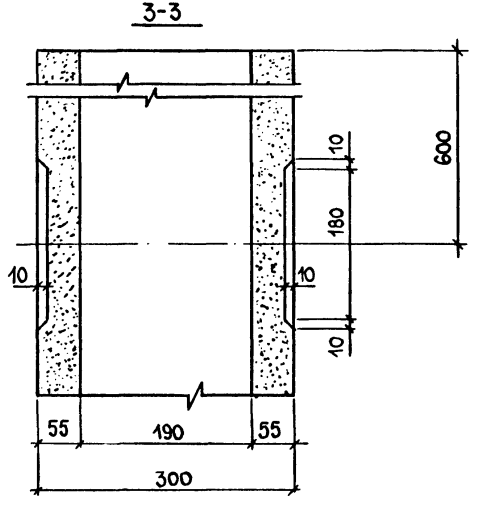

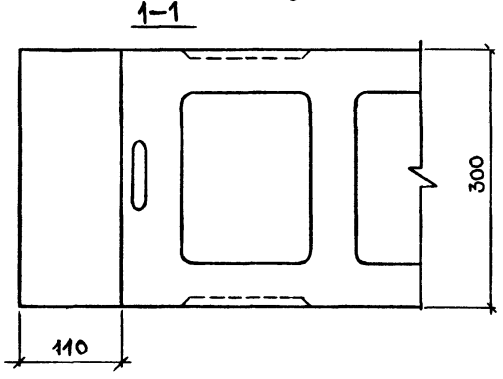

Нач.отд.	Юдицкий		
Н.контр.	Пельтихина		
ГИП	Лыков		
РГИ	Лихачёва		
Ст. инж.	Потапович		

1.234.8-1.1-14

Узел VII

Стадия	Лист	Листов
Р		1

ЦНИИП реконструкции городов

Инв. № подл. | Подпись и дата | Взам. инв. №

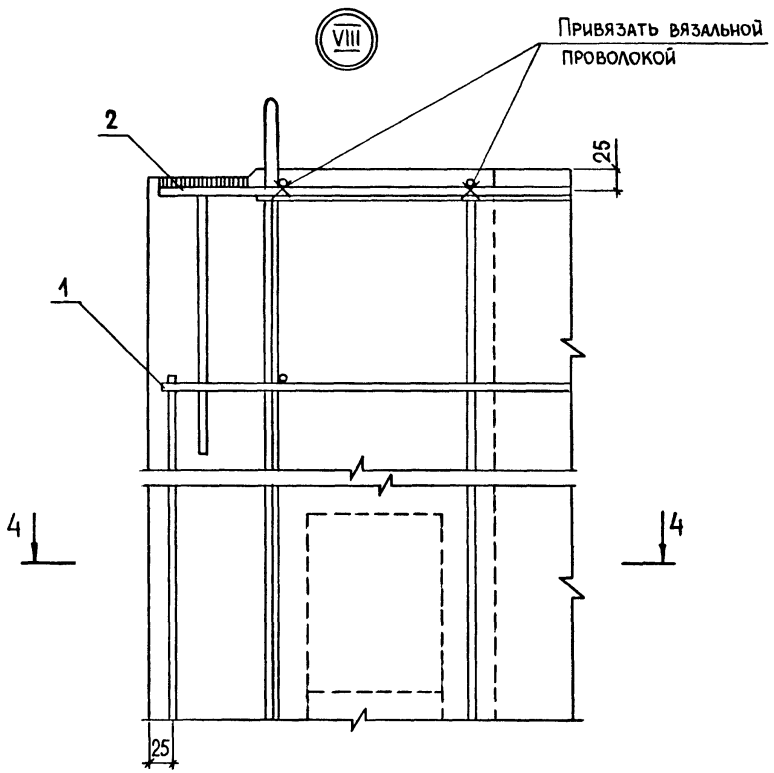

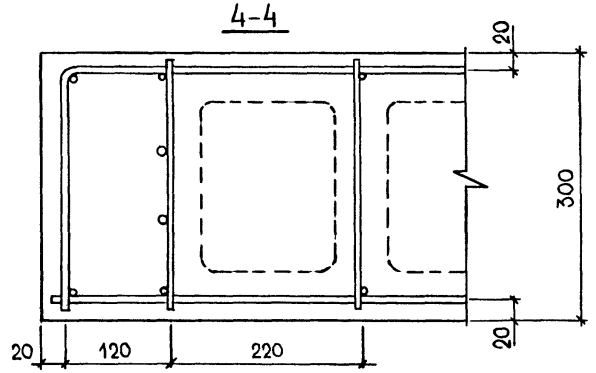

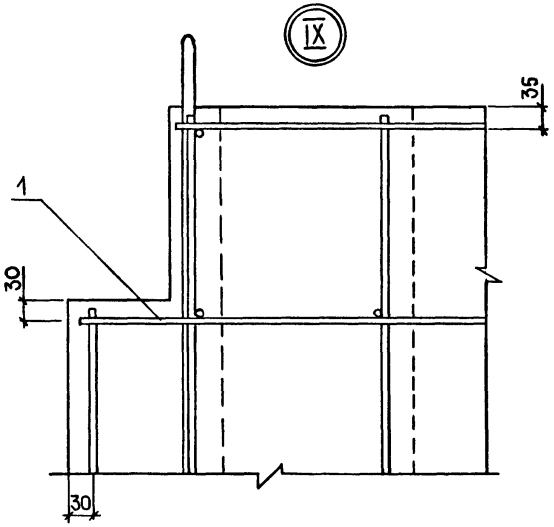

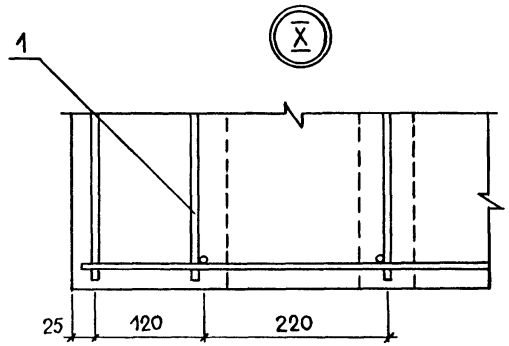

Нач.отд.	Юдицкий		
Н.контр.	Пельтихина		
ГИП	Лыков		
РГИ	Лихачёва		
Ст.инж.	Поталович		

1.234.8-1.1-15

Узлы VIII...X

Стадия	Лист	Листов
Р		1

ЦНИИП РЕКОНСТРУКЦИИ ГОРОДОВ

Инв.№подл. | Подпись и дата | Взам.инв.№

Марка элемента	Изделия арматурные						Изделия закладные					Изделия монтажные						Общий расход
	Арматура класса						Прокат марки					Арматура класса						
	А-III			Вр-I		Всего	А III		ВСт3кп2		Всего	А-I					Всего	
	ГОСТ 5781-82*			ГОСТ 6727-80			ГОСТ 5781-82*		ГОСТ 103-76*			ГОСТ 5781-82*						
	⌀10		Итого	⌀4	Итого		⌀10	Итого	100×8	Итого		⌀12	⌀10	⌀6		Итого		
ВС 11 2D	1,28		1,28	4,87	4,87	6,15	0,76	0,76	3,02	3,02	3,78	–	2,94	0,088		3,03	3,03	12,96
ВС 15 2D	1,78		1,78	6,26	6,26	8,04	0,76	0,76	3,02	3,02	3,78	–	2,94	0,088		3,03	3,03	14,85
ВС 11.28	1,28		1,28	6,83	6,83	8,11	0,76	0,76	3,02	3,02	3,78	–	2,94	0,088		3,03	3,03	14,92
ВС 15.28	1,78		1,78	8,63	8,63	10,41	0,76	0,76	3,02	3,02	3,78	–	2,94	0,088		3,03	3,03	17,22
ВС 11 3D	1,28		1,28	6,87	6,87	8,15	0,76	0,76	3,02	3,02	3,78	5,12	–	0,088		5,21	5,21	17,14
ВС 15.3D	1,78		1,78	8,75	8,75	10,53	0,76	0,76	3,02	3,02	3,78	5,12	–	0,088		5,21	5,21	19,52
ВС 11.33	1,28		1,28	7,96	7,96	9,24	0,76	0,76	3,02	3,02	3,78	5,12	–	0,088		5,21	5,21	18,23
ВС 15.33	1,78		1,78	10,10	10,10	11,88	0,76	0,76	3,02	3,02	3,78	5,12	–	0,088		5,21	5,21	20,87
В 11.28	–		–	6,71	6,71	6,71	–	–	–	–	–	–	2,94	0,088		3,03	3,03	9,74
В 11 30	–		–	6,75	6,75	6,75	–	–	–	–	–	5,12	–	0,088		5,21	5,21	11,96
В 11.33	–		–	7,85	7,85	7,85	–	–	–	–	–	5,12	–	0,088		5,21	5,21	13,06
ВК11.11	–		–	2,30	2,30	2,30	–	–	–	–	–	–	2,20	0,044		2,24	2,24	4,54
ВК15 11	–		–	2,95	2,95	2,95	–	–	–	–	–	–	2,20	0,044		2,24	2,24	5,19
ВП 11.28	–		–	6,80	6,80	6,80	–	–	–	–	–	–	2,94	0,088		3,03	3,03	9,83
ВП 11.30	–		–	7,04	7,04	7,04	–	–	–	–	–	5,12	–	0,088		5,21	5,21	12,25
ВП 11.33	–		–	7,94	7,94	7,94	–	–	–	–	–	5,12	–	0,088		5,21	5,21	13,15
ВПС11.2D	1,28		1,28	4,90	4,90	6,18	0,76	0,76	3,52	3,52	4,28	–	2,94	0,088		3,03	3,03	13,49
ВПС11.28	1,28		1,28	6,90	6,90	8,18	0,76	0,76	3,52	3,52	4,28	–	2,94	0,088		3,03	3,03	15,49
ВПС11.30	1,28		1,28	7,14	7,14	8,42	0,76	0,76	3,52	3,52	4,28	5,12	–	0,088		5,21	5,21	17,91
ВПС11.33	1,28		1,28	8,04	8,04	9,32	0,76	0,76	3,52	3,52	4,28	5,12	–	0,088		5,21	5,21	18,81
ВПК11.28	–		–	6,80	6,80	6,80	–	–	–	–	–	–	2,94	0,088		3,03	3,03	9,83
ВПК11.30	–		–	7,04	7,04	7,04	–	–	–	–	–	5,12	–	0,088		5,21	5,21	12,25
ВПК11 33	–		–	7,94	7,94	7,94	–	–	–	–	–	5,12	–	0,088		5,21	5,21	13 15

Нач.отд	Юдицкий	
Н.контр	Пельтихина	
ГИП	Лыков	
РГИ	Лихачева	
Ст.инж	Потапович	

1234.8-1.1-РС

Ведомость расхода стали

Стадия	Лист	Листов
Р	1	2

ЦНИИП реконструкции городов

Взам инв № | Подпись и дата | Инв № подл

Марка элемента	Изделия арматурные						Изделия закладные					Изделия монтажные						Общий расход
	Арматура класса						Прокат марки					Арматура класса						
	А-III			Вр-I		Всего	А-III		ВСт3кп2		Всего	А-I					Всего	
	ГОСТ 5781-82*			ГОСТ 6727-80			ГОСТ 5781-82*		ГОСТ 103-76*			ГОСТ 5781-82*						
	⌀10		Итого	⌀4	Итого		⌀10	Итого	-100×8	Итого		⌀12	⌀10	⌀6		Итого		
ВПСК 11.28	1,28		1,28	6,90	6,90	8,18	0,76	0,76	3,52	3,52	4,28	–	2,94	0,088		3,03	3,03	15,49
ВПСК 11.30	1,28		1,28	7,14	7,14	8,42	0,76	0,76	3,52	3,52	4,28	5,12	–	0,088		5,21	5,21	17,91
ВПСК 11.33	1,28		1,28	8,04	8,04	9,32	0,76	0,76	3,52	3,52	4,28	5,12	–	0,088		5,21	5,21	18,81
ВВС 11.20	1,28		1,28	4,90	4,90	6,18	0,76	0,76	3,52	3,52	4,28	–	2,94	0,088		3,03	3,03	13,49
ВВС 11.28	1,28		1,28	6,90	6,90	8,18	0,76	0,76	3,52	3,52	4,28	–	2,94	0,088		3,03	3,03	15,49
ВВС 11.30	1,28		1,28	7,14	7,14	8,42	0,76	0,76	3,52	3,52	4,28	5,12	–	0,088		5,21	5,21	17,91
ВВС 11.33	1,28		1,28	8,04	8,04	9,32	0,76	0,76	3,52	3,52	4,28	5,12	–	0,088		5,21	5,21	18,81
ВВ 11.28	–		–	6,80	6,80	6,80	–	–	–	–	–	–	2,94	0,088		3,03	3,03	9,83
ВВ 11.30	–		–	7,04	7,04	7,04	–	–	–	–	–	5,12	–	0,088		5,21	5,21	12,25
ВВ 11.33	–		–	7,94	7,94	7,94	–	–	–	–	–	5,12	–	0,088		5,21	5,21	13,15
ВВК 11.10	–		–	2,34	2,34	2,34	–	–	–	–	–	–	2,20	0,044		2,24	2,24	4,58

Инв. № подл. | Подпись и дата | Взам. инв. №

gost.e-ecolog.ru