ТИПОВЫЕ КОНСТРУКЦИИ, ИЗДЕЛИЯ И УЗЛЫ ЗДАНИЙ И СООРУЖЕНИЙ

СЕРИЯ 1.134.1-12

БЛОКИ ВЕНТИЛЯЦИОННЫЕ ЖЕЛЕЗОБЕТОННЫЕ

ДЛЯ ЖИЛЫХ ЗДАНИЙ С ВЫСОТОЙ ЭТАЖА 2,8 и 3,0 м

ВЫПУСК 1

Блоки для жилых зданий до 9 этажей

Рабочие чертежи

gost.e-ecolog.ru

ЦЕНТРАЛЬНЫЙ ИНСТИТУТ ТИПОВОГО ПРОЕКТИРОВАНИЯ
ГОССТРОЯ СССР

Москва А-445 Смольная ул 22

Сдано в печать 11 1984 года

Заказ № 9711 Тираж 2950 экз

ТИПОВЫЕ КОНСТРУКЦИИ, ИЗДЕЛИЯ И УЗЛЫ ЗДАНИЙ И СООРУЖЕНИЙ

СЕРИЯ 1.134.1-12

БЛОКИ ВЕНТИЛЯЦИОННЫЕ ЖЕЛЕЗОБЕТОННЫЕ

ДЛЯ ЖИЛЫХ ЗДАНИЙ С ВЫСОТОЙ ЭТАЖА 2,8 и 3,0 м

ВЫПУСК 1

Блоки для жилых зданий до 9 этажей

Рабочие чертежи

Разработаны ЦНИИЭП жилища
Рук. отделения проектных работ — А.И. Криппа
Гл. инж. отделения проектных работ — Н.А. Дыховичная
Начальник отдела N 24 — Н.Б. Росинский
Гл. инж. отдела N 24 — М.И. Первушин
Гл. конструктор отдела N 24 — Д.Е Пальман
Гл. инж. проекта — Д.Е Пальман

Утверждены и введены в действие Госгражданстроем
с 30.07.1984 г
приказ N 150 от 04 06 1984 г

Обозначение	Наименование	Стр.
1.134.1-12.1-00.000ТО	Техническое описание	3
1.134.1-12.1-01.000	Блок вентиляционный (ВБП9.28.3-Т;	
	ВБП9.28.3-П; ВБП9.30.3-Т; ВБП9.30.3-П)	9
1.134.1-12.1-02.000	Блок вентиляционный (ВБП14.28.2-Т;	
	ВБП14.28.2-П; ВБП14.30.2-Т; ВБП14.30.2-П)	10
1.134.1-12.1-03.000	Блок вентиляционный (ВБП16.28.2-Т;	
	ВБП16.28.2-П; ВБП16.30.2-Т; ВБП16.30.2-П)	11
1.134.1-12.1-04.000	Блок вентиляционный (ВБТ9.6.5-Т;	
	ВБТ9.6.5-П; ВБТ14.6.4-Т; ВБТ14.6.4-П)	12
1.134.1-12.1-05.000	Блок вентиляционный (ВБХ11.14.5-П;	
	ВБХ11.5.5-П)	13
1.134.1-12.1-06.000	Блок вентиляционный (ВБХ16.14.5-П;	
	ВБХ16.5.5-П)	14
1.134.1-12.1-07.000	Блок вентиляционный ВБК12.14.6-П	15
1.134.1-12.1-08.000	Блок вентиляционный ВБК16.14.6-П	16
1.134.1-12.1-09.000	Крышка (КВБ 20.9.1; КВБ 15.10.1).	17
1.134.1-12.1-00.000Д1	Узел I	18
1.134.1-12.1 00.000Д2	Узел II	19
1.134.1-12.1 00.000Д3	Узел III...VI	20
1.134.1-12.1-00.100	Заглушка бетонная Б1	21
1.134.1-12.1-00.200	Заглушка бетонная Б2	21
1.134.1-12.1-00.300	Каркас пространственный (КП1...КП6)	22
1.134.1-12.1-00.400	Каркас пространственный (КП7;..КП8)	23
1.134.1-12.1-00.500	Каркас пространственный (КП9...КП14)	24
1.134.1-12.1-00.010	Каркас (КР1...КР6)	25
1.134.1-12.1-00.020	Каркас (КР7...КР12)	26
1.134.1-12.1-00.030	Каркас (КР13...КР20)	27
1.134.1-12.1-00.040	Каркас (КР21...КР28)	28
1.134.1-12.1-00.050	Сетка (С1...С6)	29
1.134.1-12.1-00.060	Сетка (С7...С14)	30
1.134.1-12.1-00.070	Изделие закладное (МН1;МН2)	31
1.134.1-12.1-00.080	Изделие закладное МН3	32
1.134.1-12.1-00.001	Петля строповочная (П1...П4)	32
1.134.1-12.1-00.000	Ведомость расхода стали	33

Инв.№ подл. | Подпись и дата | Взам. инв.№

Н.контр.	Гиберман		1.134.1-12.1-00.000
Нач.отд.№24	Росинский		
Гл.инж.отд	Первушин		Содержание
Гл.конс.отд	Пальман		Стадия: Р; Лист: 1; Листов:
ГИП	Пальман		ЦНИИЭПжилища
Рук.гр	Волкова		

1. Общие данные

Рабочие чертежи железобетонных вентиляционных блоков разработаны в составе Общесоюзного строительного каталога типовых конструкций и изделий для всех видов строительства для жилых зданий до 9 этажей с высотой этажа 2,8 и 3.0 метра строящихся в районах с обычными инженерно-геологическими условиями. Разработанные вентиляционные блоки могут быть использованы и для зданий большей этажности при соответствующем обосновании расчетом.

Вентиляционные блоки являются самонесущими и не могут быть использованы как элементы стен, воспринимающие дополнительные (кроме собственного веса) нагрузки. Предел огнестойкости блоков - не менее 0,5часа.

Конструктивное решение поэтажных вентиляционных блоков предусматривает подсоединение местных каналов к сборным на каждом этаже. На наружной поверхности поэтажных блоков предусмотрены углубления (вафли) по контуру отверстий пробиваемых в местах установки вентиляционных решеток.

В зависимости от расположения в здании блоки разделены на внутренние - поэтажные, теплого чердака и наружные - холодного чердака и крышные. В состав рабочих чертежей включены также крышки над крышными вентиляционными блоками.

Блоки маркируются в соответствии с ГОСТ 23009-78. Марка блока состоит буквенно-цифровых групп, разделенных точками и дефисами. В первую группу включаются заглавные буквы, обозначающие наименование типа конструкции ВБ (вентиляционный блок) и буквы П,Т,Х,К соответственно обозначающие тип блока (поэтажный, теплого этажа, холодного чердака, крышный), затем номинальные габаритные размеры блока-длина, высота и ширина. Габаритные размеры в обозначении марки блока приводятся округленно в дециметрах. Во второй группе указывают вид бетона, обозначенный буквами: Т-тяжелый бетон, П-бетон на пористых заполнителях.

Например, марка блока ВБП 9.28.3-Т расшифровывается:

ВБ-наименование изделия-вентиляционный блок
П - Тип блока - поэтажный
9 - Номинальная ширина-88 см (размеры с округлением вдк
28- Номинальная высота - 279 см.
3 - Номинальная толщина - 30 см.
Т - Вид бетона - тяжелый бетон.

2. Технические требования.

Панели должны изготовляться в соответствии с техническими требованиями ГОСТ 17079-71.

Поэтажные вентиляционные блоки изготовляются из тяжелого цементного бетона с объемной массой γ=2400 кг/м³ или из плотного бетона на пористых заполнителях (керамзитобетона) на кварцевом песке с объемной массой γ=1800 кг/м³ (в высушенном до постоянной массы состоянии).

Блоки для холодного чердака и крышные изготавливаются только из бетона на пористых заполнителях γ=1200 кг/м³. Марка бетона по прочности на сжатие м150. Указанная в чертежах масса блоков из тяжелого бетона определена при γ=2500 кг/м³; из керамзитобетона - с учетом отпускной влажности изделия 12% Технология изготовления вентиляционных блоков основана на применении малоподвижных бетонных смесей при предельной крупности заполнителя - 10 мм.

Блоки армируются пространственными каркасами, которые собираются из плоских каркасов и сеток с применением точечной сварки при соблюдении требований ГОСТ 10922-75, ГОСТ 14098-68.

Каркасы и сетки изготавливаются из арматурной проволоки класса Вр-I ГОСТ6727-80.

Монтажные петли изготавливаются из горячекатанной арматурной стали класса А-I марок Вст3сп2 и

Инв.№подл. | Подпись и дата | Взам. инв.№

Н. контр.	Гиберман		1.134.1-12.1-00.000ТО
Нач.отд.№24	Росинский		
Гл.инж.отд.	Первушин		Техническое описание
Гл.конст.отд.	Пальман		Стадия: Р; Лист: 1; Листов: 5
ГИП	Пальман		ЦНИИЭП
Рук. гр.	Волкова		

Вст 3 пс 2 ГОСТ 380-71* и крепятся к плоским каркасам в 4* точках. Сталь марки Вст 3пс 2 не допускается применять для изготовления монтажных петель, предназначенных для подъема и монтажа изделий при температуре минус 40°С и ниже.

Для закладных изделий применяется углеродистая прокатная сталь марки Вст 3кп 2 при температуре до минус 30°С, а при температуре от минус 30°С до 40°С марки Вст 3 пс 6 ГОСТ 103-76 и ГОСТ 380-71* и арматурная сталь класса А-III по ГОСТ 5781-82. Закладные изделия изготавливаются с применением рельефно-точечной сварки по ГОСТ 19292-73.

Сборку пространственных каркасов следует производить в кондукторах.

Поставку блоков потребителю следует производить после достижения бетоном требуемой прочности, которая назначается и согласовывается в соответствии с ГОСТ 13015.1-81

При этом отпускная прочность бетона по прочности на сжатие в процентах от проектной марки должна быть не менее 70 для тяжелого бетона и 80 для легкого бетона и завод – изготовитель обязан гарантировать достижение бетоном в возрасте 28 дней проектной прочности.

3. Указания по изготовлению.

Формование производится в вертикальных стальных установках и формах с подвижными пуансонами, изготавливаемых в соответствии с требованиями ГОСТ 25781-83.

Точность изготовления блоков, качество поверхностей и внешний вид блоков по ГОСТ 17079-71.

4. Правила приемки и методы испытании.

Правила приемки и оценки качества блоков по ГОСТ 13015.1-81.

Учитывая, что величина бетонных сечений блоков принята конструктивно по ГОСТ 17079-71 и напряжения в них при применении в жилых зданиях до 9 этажей, ниже 50% расчетных сопротивлений по СНиП II-21-75, контроль прочности изделий производится по данным систематического контроля материалов, применяемых при изготовлении блоков ГОСТ 10922-75, ГОСТ 127300-78, ГОСТ 18105.1-80.

5. Маркировка, хранение и транспортирование

Маркировку, хранение и транспортирование блоков производить по ГОСТ 17079-71.

Блоки должны храниться в вертикальном положении, рассортированными по маркам и установленными на деревянные подкладки толщиной не менее 25мм, обеспечивающие сохранность блоков. Блоки следует устанавливать на площадках с твердым и ровным основанием. Блоки следует устанавливать на складе так, чтобы были видны их маркировочные знаки. Блоки следует перевозить в вертикальном положении на панелевозах, железодорожных платформах и других транспортных средствах, снабженных специальными крепежными и опорными устройствами, обеспечивающими неподвижность блоков и их сохранность.

6. Указания по монтажу.

При монтаже должна быть обеспечена соосность блоков Блоки должны монтироваться на цементном растворе марки не ниже М100. Толщина шва 10мм. Заполнение швов раствором должно быть тщательным и обеспечивать герметичность каналов. Засорение каналов раствором не допускается.

Искривление монтажных петель, используемых в качестве фиксаторов и соединительных элементов при монтаже не допускается.

Места соединения закладных изделий вентблоков после сварки необходимо заделать цементным раствором марки М100. До заделки раствором поверхности закладных изделий должны быть очищены от ржавчины, а сварные швы от шлака.

Инв. № подл. | Подпись и дата | Взам. инв. №

Схемы установки вентблоков и схемы вентиляции

При теплом чердаке в домах 5-9 этажей

Смежное расположение кухни и санузла

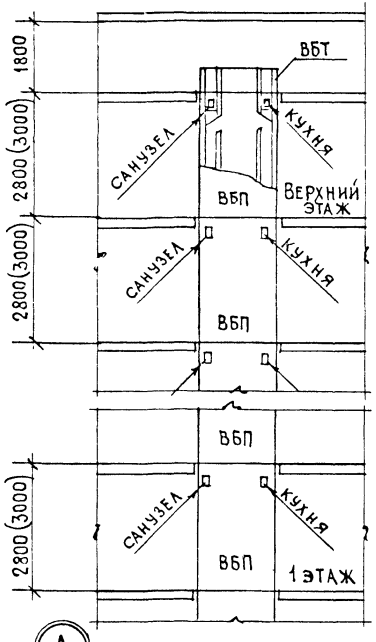

Раздельное расположение кухни и санузла

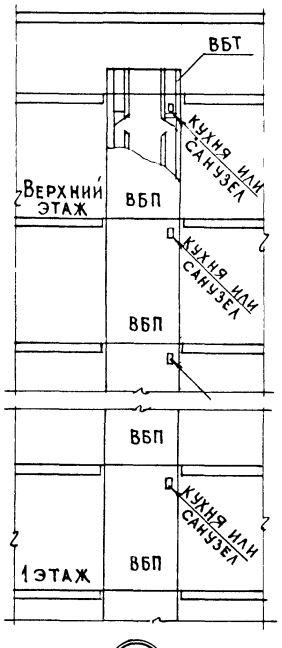

При холодном чердаке в домах до 5 этажей

Самостоятельные вентблоки для вентиляции санузла и кухни

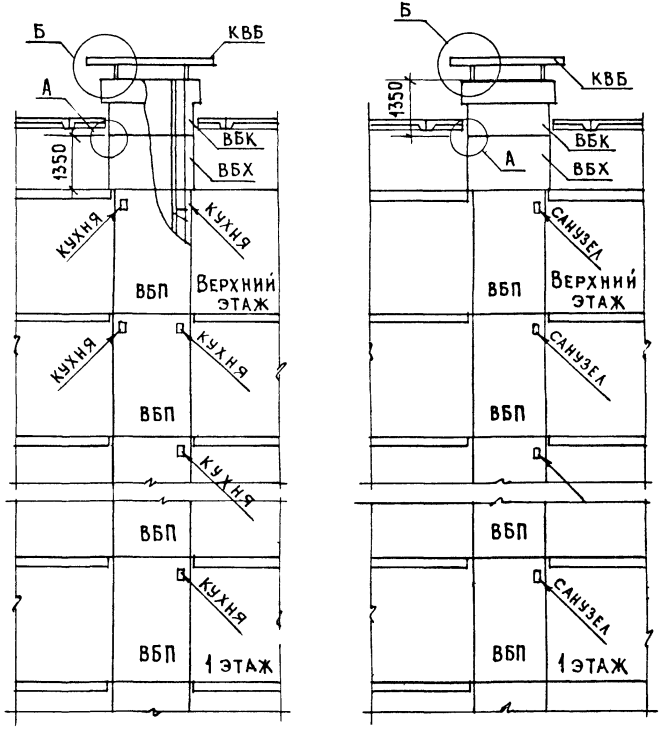

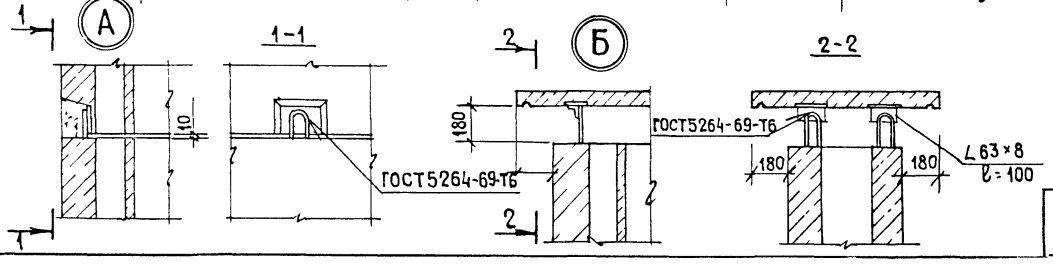

Инв. № подл. | Подпись и дата | Взам. инв. №

1.134.1-12.1-00.000ТО

Лист 3

Номенклатура вентиляционных блоков

Обозначение	Марка изделия	Эскиз	H, мм	Расход материалов: Бетон, м³ Тяжелый γ=2400 кг/м³	Бетон, м³ Керамзитоб. γ=1800 кг/м³	Сталь, кг на изделие натур.	Сталь, кг на изделие прив. к кл. AI	Сталь, кг на 1 м³ бетона натур.	Сталь, кг на 1 м³ бетона прив. к кл. AI	Масса, кг
Блоки вентиляционные поэтажные										
1.134.1-12.1-01.000	ВБП 9.28.3-Т	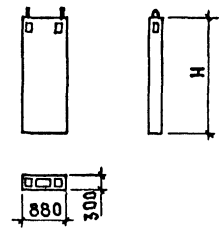	2790	0,32	—	8,5	11,4	26,0	35,0	800
-01	ВБП 9.28.3-П			—	0,32					650
-02	ВБП 9.30.3-Т		2990	0,34	—	8,8	11,8	25,5	34,0	850
-03	ВБП 9.30.3-П			—	0,34					690
1.134.1-12.1-02.000	ВБП 14.28.2-Т	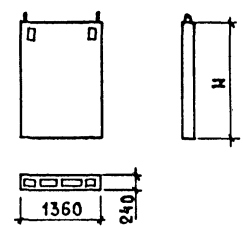	2790	0,43	—	10,3	14,0	23,5	32,0	1080
-01	ВБП 14.28.2-П			—	0,43					870
-02	ВБП 14.30.2-Т		2990	0,46	—	10.6	14,5	23,0	31,0	1150
-03	ВБП 14.30.2-П			—	0,46					930
1.134.1-12.1-03.000	ВБП 16.28.2-Т	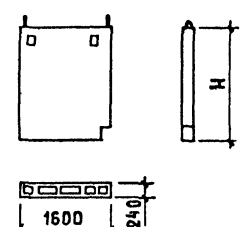	2790	0,51	—	11,8	16.2	23,0	31,0	1270
-01	ВБП 16.28.2-П			—	0,51					1030
-02	ВБП 16.30.2-Т		2990	0,54	—	12,7	17,6	22,0	30,0	1350
-03	ВБП 16.30.2-П			—	0,54					1090

Гл. спец-сантехн Буянов
Взам. инв. №
Подпись и дата
Инв. № подл.

Продолжение

Обозначение	Марка изделия	Эскиз	H, мм	Расход материалов: Бетон, м³ Тяжелый γ=2400 кг/м³	Бетон, м³ Керамзитобетон γ=1800 кг/м³	Сталь, кг: На изделие Натур	На изделие Привязка А1	На 1 м³ бетона Натур.	На 1 м³ бетона Привязка А1	Масса, кг
Блоки вентиляционные внутренние теплого чердака										
1.134.1-12.1-04.000	ВБТ 9.6.5-Т	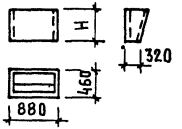	600	0,06	—	3,0	4,0	50,0	66,0	150
-01	ВБТ 9.6.5-П			—	0,06					130
-02	ВБТ 14.6.4-Т	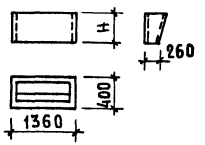		0,08	—	3,4	4,6	42,0	57,0	200
-03	ВБТ 14.6.4-П			—	0,08					170
Блоки вентиляционные внутренние холодного чердака										
1.134.1-12.1-05.000	ВБХ 11.14.5-П	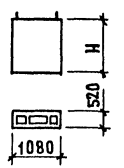	1350	—	0,55	8,9	10,8	16,0	20,0	700
-01	ВБХ 11.5.5-П		450	—	0,18	5,5	6,4	30,0	35,0	250
1.134.1-12.1-06.000	ВБХ 16.14.5-П	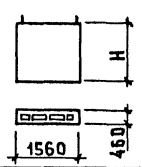	1350	—	0,73	10,1	12,6	13,7	17,0	950
-01	ВБХ 16.5.5-П		450	—	0,24	6,2	7,4	25,6	31,0	310

Инв. № подл. | Подпись и дата | Взам. инв. № | Инв. № спец. сантехн. Буянов

Продолжение

Обозначение	Марка изделия	Эскиз	H, мм	Расход материалов: Бетон, м³ — Тяжелый γ=2400 кг/м³	Бетон, м³ — Керамзитоб γ=1800 кг/м³	Сталь, кг — На изделие — Натур.	Сталь, кг — На изделие — Прив. к кл. А-I	Сталь, кг — На 1 м³ бетона — Натур.	Сталь, кг — На 1 м³ бетона — Прив. к кл. А-I	Масса, кг
Блоки вентиляционные крышные										
1.134.1-12.1-07.000	ВБК12.14.6-П	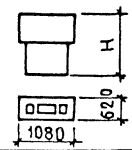	1350	—	0,64	12,1	14,0	18,7	22,0	830
1.134.1-12.1-08.000	ВБК16.14.6-П	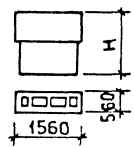		—	0,86	13,2	15,7	15,5	18,0	1100
Крышки вентиляционные										
1.134.1-12.1-09.000	КВБ 20.9.1-Т	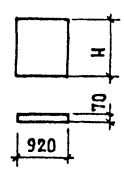	1350	0,13	—	5,0	5,7	38,5	44,0	320
-01	КВБ15.10.1-Т	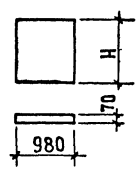	1540	0,11	—	5,4	6,2	50,0	58,0	260

1.134.1-12.1-00.000 ТО

Лист 6

Инв. № подл. | Подпись и дата | Взам. инв. № | Гл. спец. сантехн. | Бунтов

70714 9

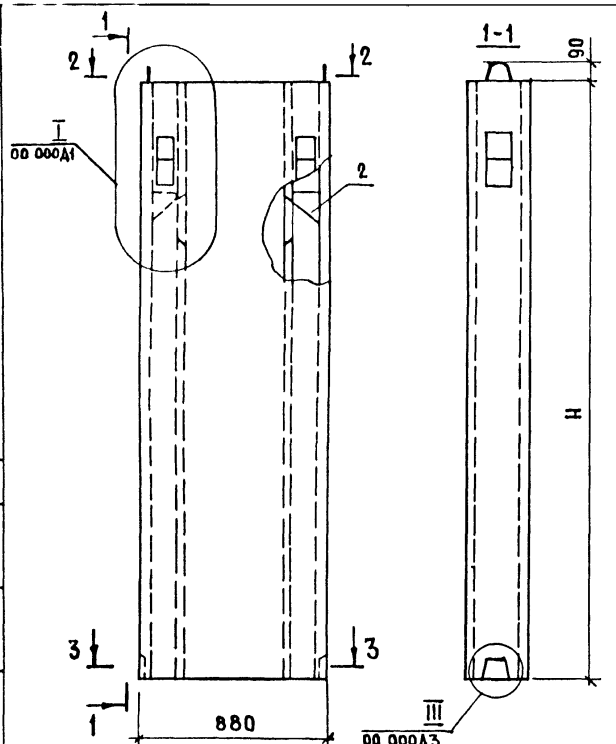

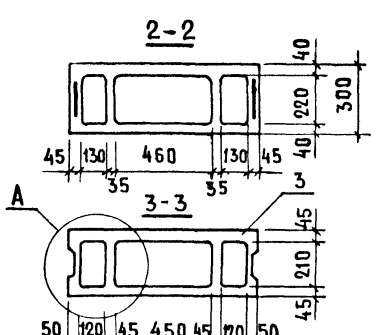

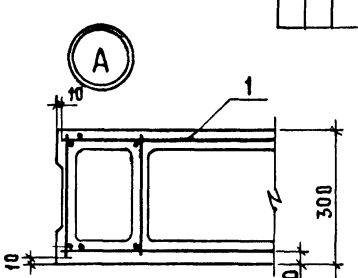

Обозначение	Марка	H, мм	Масса, кг
1.134.1-12.1-01.000	ВБП 9.28.3-Т	2790	800
-01	ВБП 9.28.3-П		650
-02	ВБП 9.30.3-Т	2990	850
-03	ВБП 9.30.3-П		690

Формат	Зона	Поз.	Обозначение	Наименование	Код на исполнение 1.134.1-12.1-01 000-				Примечание
					-	01	02	03	
				Документация					
А3			1.134.1-12.1-00.000 ТО	Техническое описание	×	×	×	×	
А3			1.134.1-12.1-00.000 Д1	Узел I	×	×	×	×	
А3			1.134.1-12.1-00.000 Д3	Узлы III ...V	×	×	×	×	
А3			1.134.1-12.1-00.000 ВМС	Ведомость расхода стали	×	×	×	×	
				Сборочные единицы					
А3		1	1.134.1-12.1-00.300	Каркас пространств. КП1	1	1			
			-01	Каркас пространств. КП2			1	1	
А4		2	1.134.1-12.1-00.100	Заглушка бетонная Б1	2	2	2	2	
				Материалы					
		3		Бетон тяжелый					
				марки М150 (γ=2400 кг/м³	0,32		0,34		м³
				керамзитобетон					
				марки М150 (γ=1800 кг/м³		0,32		0,34	м³

Н. контр	Гиберман	
Нач. отд. 24	Росинский	
Гл. инж. отд.	Первушин	
Гл. конс. отд.	Пальман	
ГИП	Пальман	
Рук. гр.	Волкова	

1.134.1-12.1-01.000

Блок вентиляционный (ВБП 9.28.3-Т; ВБП 9.28.3-П; ВБП 9.30.3-Т; ВБП 9.30.3-П)

Стадия	Масса	Масштаб
Р	См. табл.	1:20
Лист	Листов 1	

ЦНИИЭП жилища

Инв. № подл. | Подпись и дата | Взам. инв. №

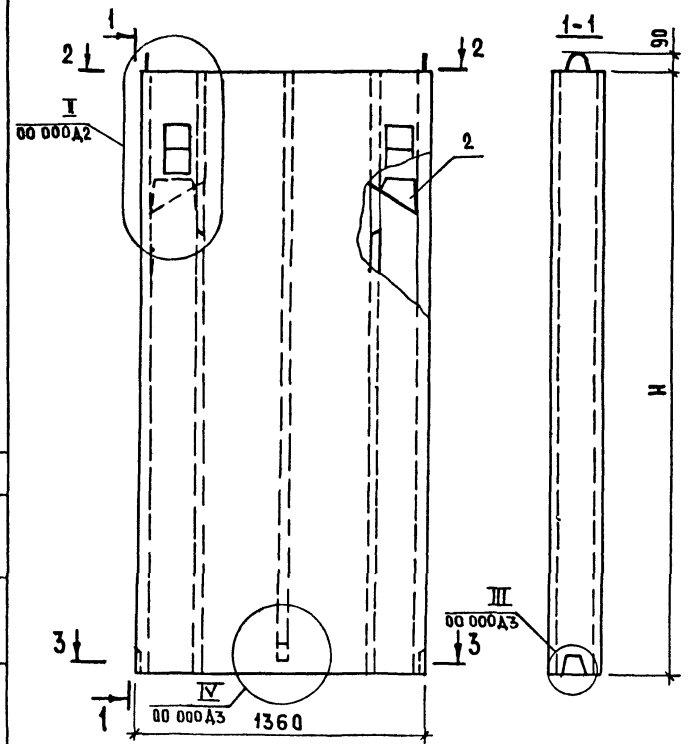

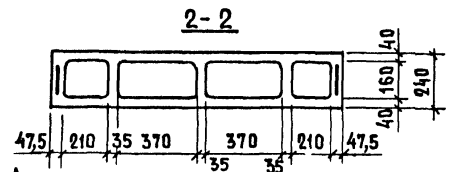

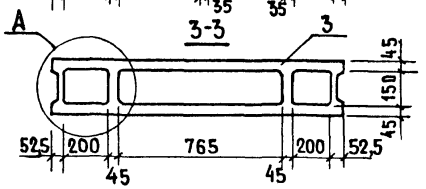

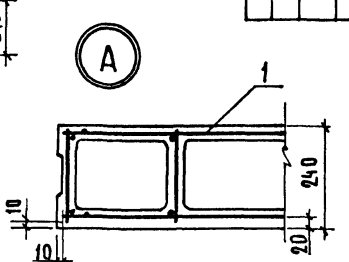

Обозначение	Марка	H, мм	Масса, кг
1.134.1-12 - 02.000	ВБП 14.28.2-Т	2790	1080
- 01	ВБП 14.28.2-П		870
- 02	ВБП 14.30.2-Т	2990	1150
- 03	ВБП 14.30.2-П		930

Формат	Зона	Поз.	Обозначение	Наименование	Кол на исполнение 1.134.1-12.1-02 000- —	01	02	03	Примечание
				Документация					
А3			1.134.1.12.1-00.000 ТО	Техническое описание	×	×	×	×	
А3			1.134.1-12.1-00.000 Д2	Узел II	×	×	×	×	
А3			1.134.1-12.1-00 000 Д3	Узлы III...V	×	×	×	×	
А3			1.134.1-12.1-00.000 ВМС	Ведомость расхода стали	×	×	×	×	
				Сборочные единицы					
А3		1	1.134.1-12.1-00.300-02	Каркас пространств.КП3	1	1			
			-03	Каркас пространств КП4			1	1	
А4		2	1.134.1-12.1-00.200	Заглушка бетонная Б2	2	2	2	2	
				Материалы					
		3		Бетон тяжелый					
				Марки М150, γ=2400 кг/м^3	0,43		0,46		м^3
				Керамзитобетон					
				Марки М150, γ=1800 кг/м^3		0,43		0,46	м^3

Н контр	Гиберман	
Нач отд №2	Росинский	
Гл инж отд	Первушин	
Гл конс отд	Пальман	
ГИП	Пальман	
Рук гр	Волкова	

1.134.1-12.1-02.000

Блок вентиляционный (ВБП 14.28.2-Т; ВБП 14.28.2-П; ВБП 14.30.2-Т; ВБП 14.30.2-П)

Стадия	Масса	Масштаб
Р	см. табл	1:20
Лист	Листов 1	

ЦНИИЭП жилища

Инв. № подл. | Подпись и дата | Взам. инв. № | А. спец-сантехн. Бунов

19714 11

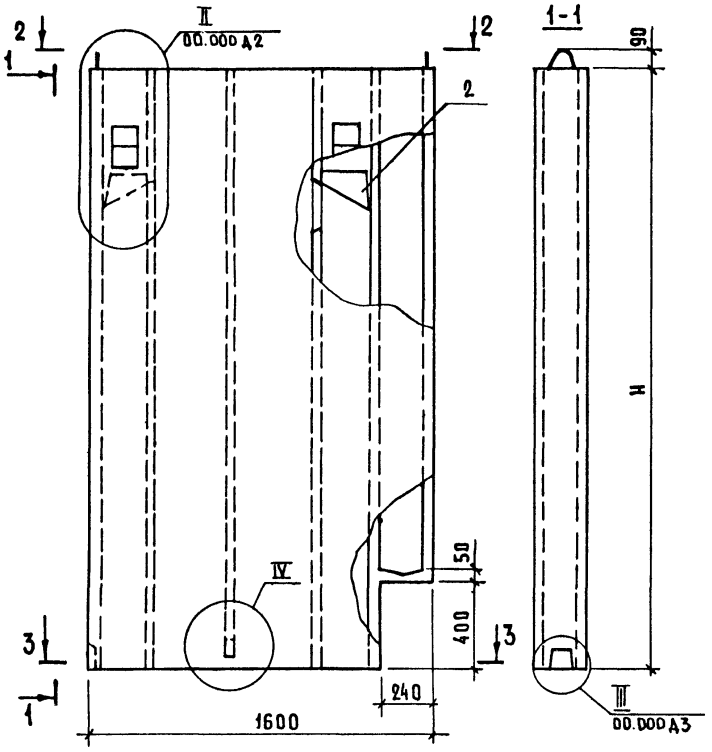

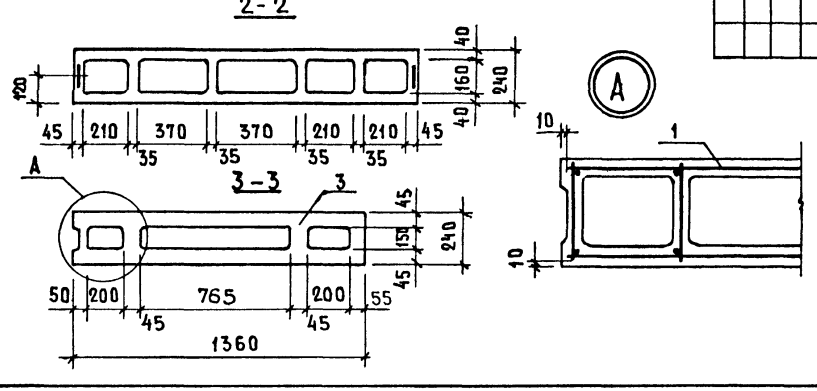

Обозначение	Марка	H, мм	Масса, кг
1.134.1-12.1-03.000	ВБП 16.28.2-Т	2790	1270
-01	ВБП 16.28.2-П		1030
-02	ВБП 16.30.2-Т	2990	1350
-03	ВБП 16.30.2-П		1090

Формат	Зона	Поз.	Обозначение	Наименование	Кол. на исполнение 1.134.1-12.1-03.000-				Примечание
					-	01	02	03	
				Документация					
А3			1.134.1-12.1-00.000 ТО	Техническое описание	×	×	×	×	
А3			1.134.1-12.1-00.000 Д2	Узел II	×	×	×	×	
А3			1.134.1-12.1-00.000 Д3	Узлы III ... VI	×	×	×	×	
А3			1.134.1-12.1-00.000 ВМС	Ведомость расхода стали	×	×	×	×	
				Сборочные единицы					
А3		1	1.134.1-12.1-00.300-04	Каркас пространств. КП5	1	1			
			-05	Каркас пространств. КП6			1	1	
А4		2	1.134.1-12.1-00.200	Заглушка бетонная Б2	2	2	2	2	
				Материалы					
		3		Бетон тяжелый					
				Марки М150, γ=2400 кг/м³	0,51		0,54		м³
				Керамзитобетон					
				Марки М150, γ=1800 кг/м³		0,51		0,54	м³

Н. контр	Гиберман	
Нач. отд. №24	Росинский	
Гл. инж. отд.	Первушин	
Гл. конст. отд.	Пальман	
ГИП	Пальман	
Рук. гр.	Волкова	

1.134.1-12.1-03.000

Блок вентиляционный (ВБП 16.28.2-Т; ВБП 16.28.2-П, ВБП 16.30.2-Т; ВБП 16.30.2-П)

Стадия	Масса	Масштаб
Р	см. табл.	1:20
Лист	Листов 1	

ЦНИИЭП жилища

Инв. № подл. | Подпись и дата | Взам. инв. №

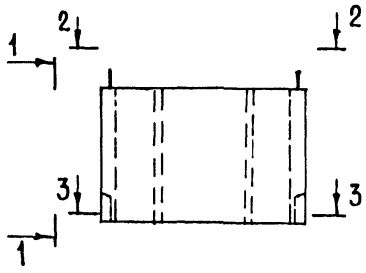

1-1

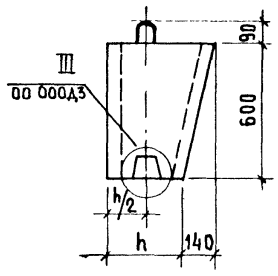

2-2

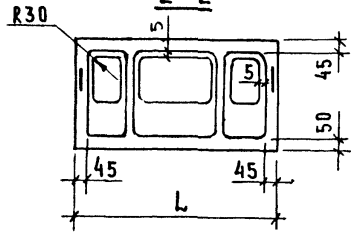

3-3

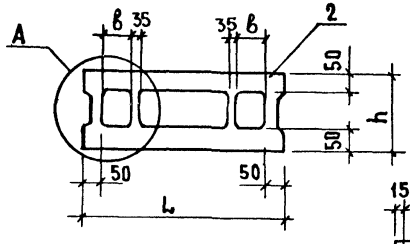

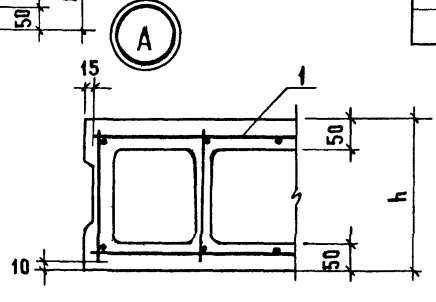

Обозначение	Марка	L	в	h	Масса кг
1.134.1-12.1-04.000	ВБТ9.6.5-Т	890	130	320	150
-01	ВБТ9.6.5-П				130
-02	ВБТ14.6.4-Т	1370	210	260	200
-03	ВБТ14.6.4-П				170

Формат	Зона	Поз.	Обозначение	Наименование	Кол на исполнение 1.134.1-12.1-04.000-				Примечание
					-	01	02	03	
				Документация					
А3			1.134.1-12.1-00.000 ТО	Техническое описание	×	×	×	×	
А3			1.134.1-12.1-00.000 ДЗ	Узлы III...V	×	×	×	×	
А3			1.134.1-12.1-00 000 ВМС	Ведомость расхода стали	×	×	×	×	
				Сборочные единицы					
				Каркас пространствен					
А3		1	1.134.1-12.1-00.400	КП7	1	1			
			-01	КП8			1	1	
				Материалы					
		2		Бетон тяжелый					
				марки 150 γ=2400 кг/м^3	0,06		0,08		м^3
				керамзитобетон					
				марки М150 γ=1800кг/м^3,		0,06		0,08	м^3

Н контр	Гиберман	
Нач отд №24	Росинский	
Гл инж отд	Первушин	
Гл конст отд	Пальман	
ГИП	Пальман	
Рук гр	Волкова	

1.134.1-12.1-04.000

Блок вентиляционный (ВБТ9.6.5-Т; ВБТ9.6.5-П, ВБТ14.6.4-Т; ВБТ14.6.4-П)

Стадия	Масса	Масштаб
Р	см. табл.	1:20
Лист	Листов 1	

ЦНИИЭПжилища

Инв. № подл. | Подпись и дата | Взам. инв. №

На спец. сантехн. буянов

Обозначение	Марка	H, мм	Масса, кг.
1.134.1-12.1-05.000	ВБХ 11.14.5-П	1350	700
-01	ВБХ 11.5.5-П	450	250

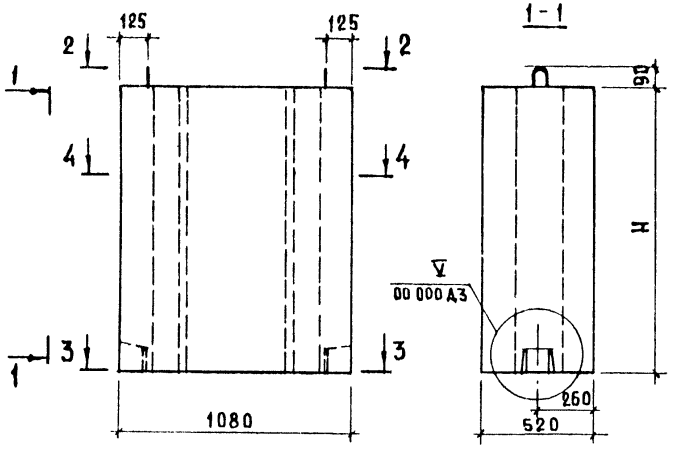

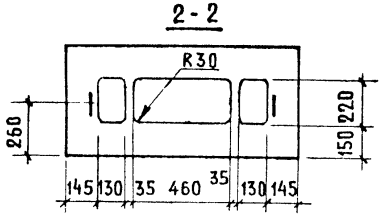

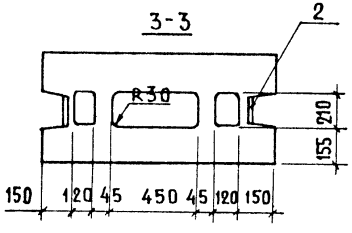

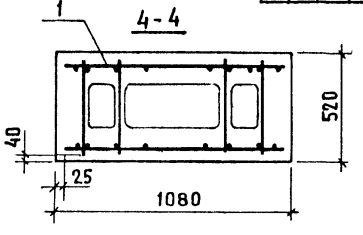

Формат	Зона	Поз.	Обозначение	Наименование	Код на исполнение 1.134.1-12.1-05.000 —	01			Примечание
				Документация					
А3			1.134.1-12.1-00.000 ТО	Техническое описание	Х	Х			
А3			1.134.1-12.1-00.000 А3	Узлы III ... V	Х	Х			
А3			1.134.1-12.1-00.000 ВМС	Ведомость расхода стали	Х	Х			
				Сборочные единицы					
				Каркас пространствен					
А3		1	1.134.1-12.1-00.500	КП9	1				
			-01	КП10		1			
А3		2	1.134.1-12.1-00.400	Изделие закладное МН1	2	2			
				Материалы					
		3		Керамзитобетон					
				Марки М100, γ=1200 кг/м³	0,55	0,18			м³

Н контр	Гиберман	
Нач отд №24	Росинский	
Гл инж отд	Первушин	
Гл конс отд	Пальман	
ГИП	Пальман	
Рук гр	Волкова	

1.134.1-12.1-05.000

Блок вентиляционный (ВБХ 11.14.5-П; ВБХ 11.5.5-П)

Стадия	Масса	Масштаб
Р	см табл	1:20
Лист	Листов 1	

ЦНИИЭП жилища

Инв № подл. | Подпись и дата | Взам инв №

Обозначение	Марка	H, мм	Масса, кг
1.134.1-12.1-06.000	ВБХ 16.14.5-П	1350	950
-01	ВБХ 16.5.5-П	450	310

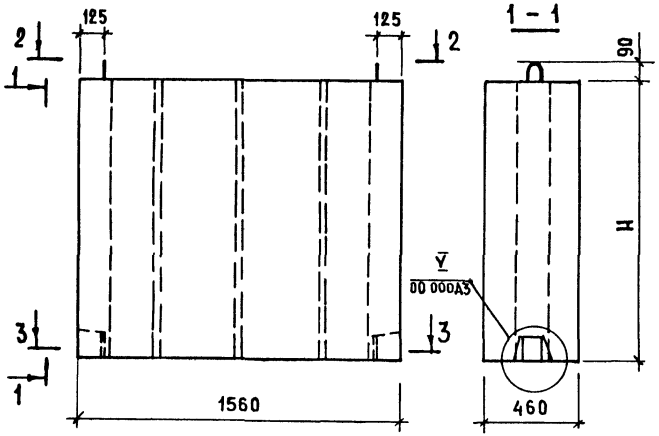

2-2

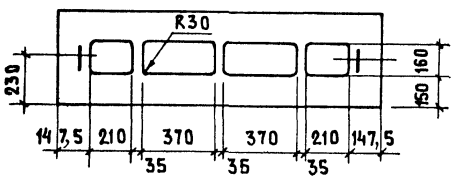

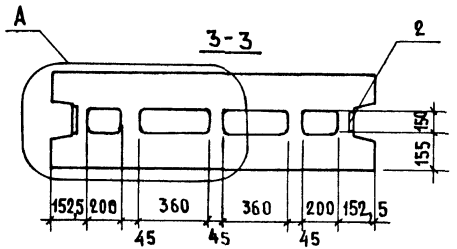

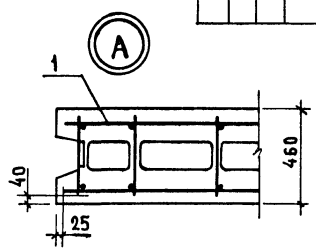

Форма	Зона	Поз	Обозначение	Наименование	Кол на исполнение 1.134.1-12.1-06 000-				Примечание
					-	01			
				Документация					
А3			1.134.1-12.1-00.000 ТО	Техническое описание	Х	Х			
А3			1.134.1-12.1-00.000 ДЗ	Узлы III..V	Х	Х			
А3			1.134.1-12.1-00.000 ВМС	Ведомость расхода стали	Х	Х			
				Сборочные единицы					
				Каркас пространств					
А3		1	1.134.1-12.1-00.500-02	КП11	1				
			-03	КП12		1			
А4		2	1.134.1-12.1-00.070-01	Изделие закладное МН2	2	2			
				Материалы					
		3		Керамзитобетон					
				Марки М100, γ=1200 кг/м³	0,73	0,24			м³

Н контр	Гиберман	
Нач отд №24	Росинский	
Гл инж отд	Первушин	
Гл конст отд	Пальман	
ГИП	Пальман	
Рук гр	Волкова	

1.134.1-12.1-06.000

Блок вентиляционный (ВБХ 16.14.5-П, ВБХ 16.5.5-П)

Стадия	Масса	Масштаб
Р	см табл	1:20
Лист	Листов 1	

ЦНИИЭП жилища

Гл спец-сантехн Буянов

Взам инв №

Подпись и дата

Инв № подл.

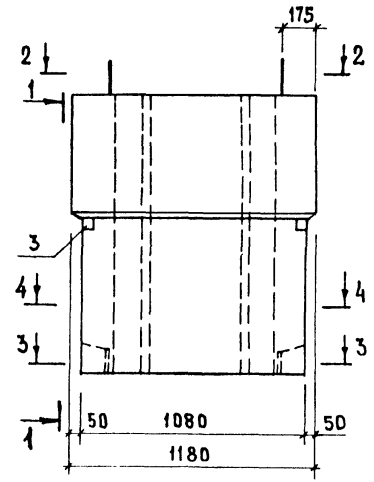

1-1

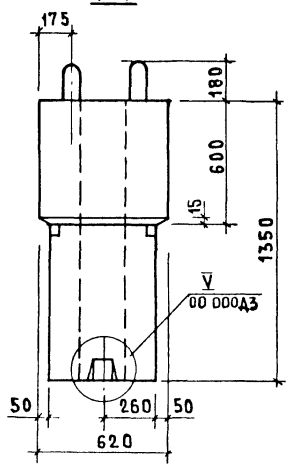

2-2

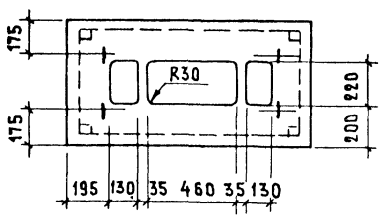

4-4

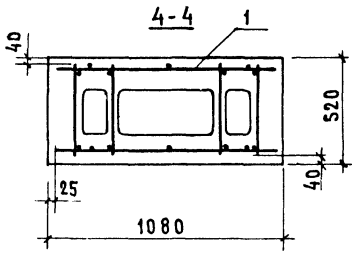

3-3

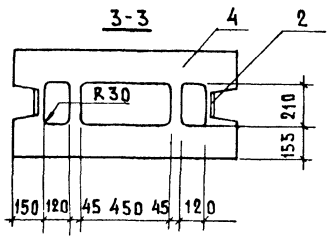

Формат	Зона	Поз.	Обозначение	Наименование	Кол.	Примечание
				Документация		
А3			1.134.1-12.1-00.000ТО	Техническое описание		
А3			1.134.1-12.1-00.000ДЗ	Узлы III ... V		
А3			1.134.1-12.1-00.000ВМС	Ведомость расходастали		
				Сборочные единицы		
А3		1	1.134.1-12.1-00.500-04	Каркас пространств. КП13	1	
А4		2	1.134.1-12.1-00.070	Изделие закладное МН-1	2	
				Детали		
Б4		3		Пробка дерев. антисептированная 40×40×60	4	0,0001 м³
				Материалы		
		4		Керамзитобетон марки М100 γ=1200 кг/м³	0,64	м³

Н контр	Гиберман	
Нач отд №24	Росинский	
Гл инж отд	Первушин	
Гл конст отд	Пальман	
ГИП	Пальман	
Рук гр	Волкова	

1.134.1-12.1-07.000

Блок вентиляционный ВБК 12.14.6-П

Стадия	Масса	Масштаб
Р	830	1:20
Лист	Листов 1	

ЦНИИЭП жилища

Инв. № подл. | Подпись и дата | Взам. инв. №

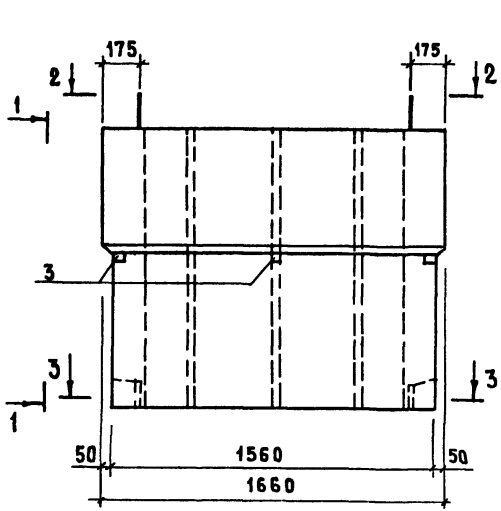

1-1

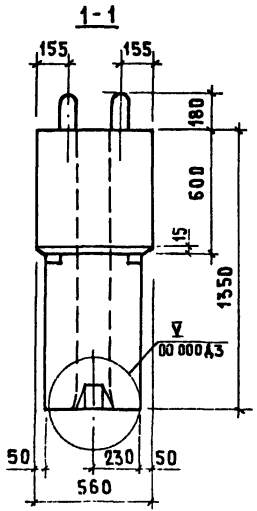

2-2

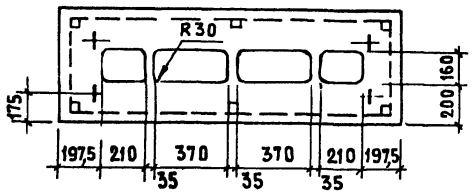

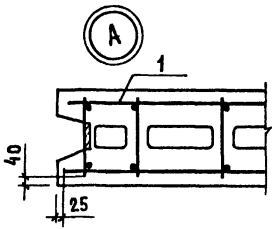

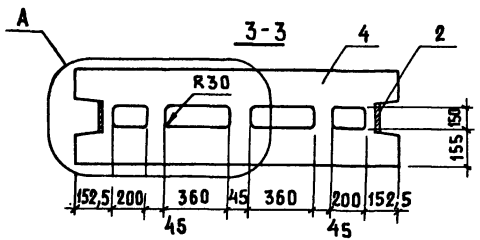

Формат	Зона	Поз.	Обозначение	Наименование	Кол.	Примечание
				Документация		
А3			1.134.1-12.1-00.000 ТО	Техническое описание		
А3			1.134.1-12.1-00.000 ДЗ	Узлы III...V		
А3			1.134.1-12.1-00.000 ВМС	Ведомость расхода стали		
				Сборочные единицы		
А3		1	1.134.1-12.1-00.500-05	Каркас пространств КП14	1	
А4		2	1.134.1-12.1-00.400-01	Изделие закладное МН2	2	
				Детали		
Б4		3		Пробка дерев. антисептированная 40×40×60	6	0,0001 м³
				Материалы		
		4		Керамзитобетон марки М100 γ=1200 кг/м³	0,86	м³

Н контр	Гиберман		1.134.1-12.1 – 08.000
Нач отд №24	Росинский		Блок вентиляционный ВБК16.14.6-П
Гл инж отд	Первушин		Стадия: Р; Масса: 1100; Масштаб: 1:20; Лист; Листов 1
Гл констр отд	Пальман		ЦНИИЭП жилища
ГИП	Пальман		
Рук гр	Волкова		

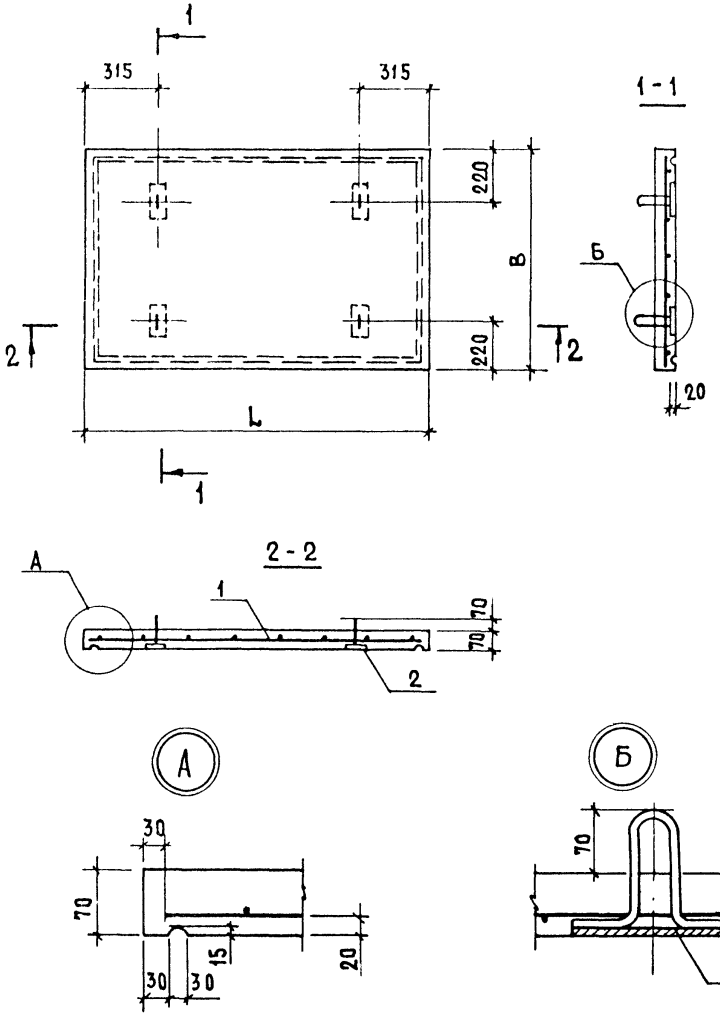

Обозначение	Марка	L, мм	B, мм	Масса кг
1.134.1-12.1-09.000	КВБ-20.9	2020	920	320
-01	КВБ-15.10	1540	980	260

Формат	Зона	Поз.	Обозначение	Наименование	Кол-на исполнение 1.134.1-12.1-09.000- —	01		Примечание
				Документация				
А3			1.134.1-12.1-00 000 ТО	Техническое описание	X	X		
А3			1.134.1-12.1-00.000 ВМС	Ведомость расхода стали	X	X		
				Сборочные единицы				
А3		1	1.134.1-12.1-00.060-06	Сетка С13		1		
			-07	Сетка С14	1			
А4		2	1.134.1-12.1-00.080	Изделие закладное МН3	4	4		
				Материалы				
				Бетон тяжелый				
				Марки М150 γ=2400 кг/м³	0,13	0,11		м³

Н контр	Гиберман	
Нач отд №24	Росинский	
Гл инж отд	Первушин	
Гл конс отд	Пальман	
Гип	Пальман	
Рук. гр	Волкова	

1.134.1-12.1-09.000

Крышка (КВБ 20.9.1; КВБ 15.10.1)

Стадия	Масса	Масштаб
Р	см. табл.	1:20 1:50
Лист	Листов 1	

ЦНИИЭПжилища

Инв. № подл | Подпись и дата | Взам инв N | Гл спец сантехн Буянов

19714 18

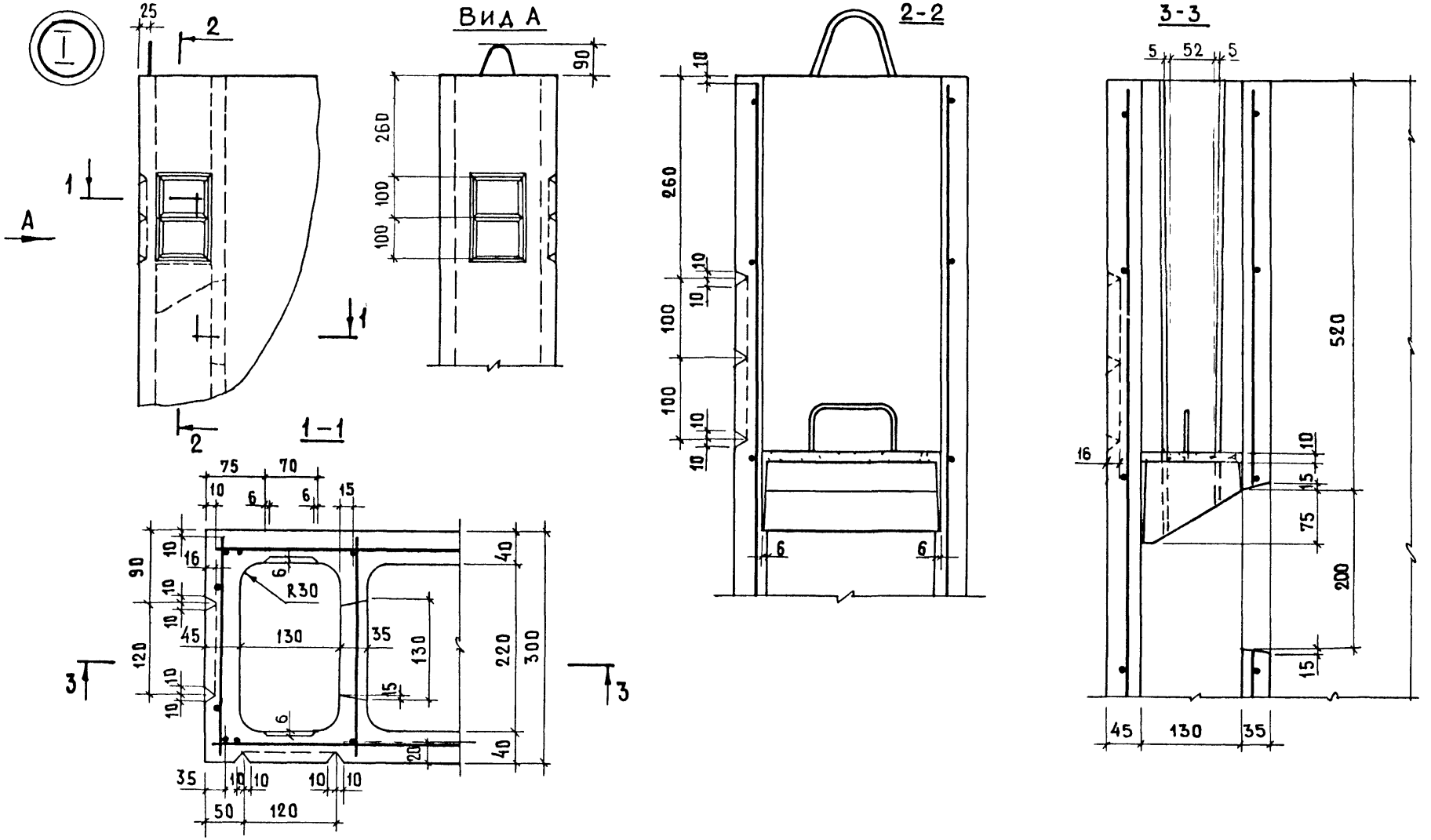

Н контр	Гиберман	
Нач отд №24	Росинский	
Гл инж отд	Первушин	
Гл констотд	Пальман	
ГИП	Пальман	
Рук гр	Волкова	

1.134 1-12.1 - 00.000 Д1

Узел I

Стадия	Лист	Листов
Р		1

ЦНИИЭПжилища

Гл спец-сантехн Буянов

Инв № подл | Подпись и дата | Взам инв №

19714 19

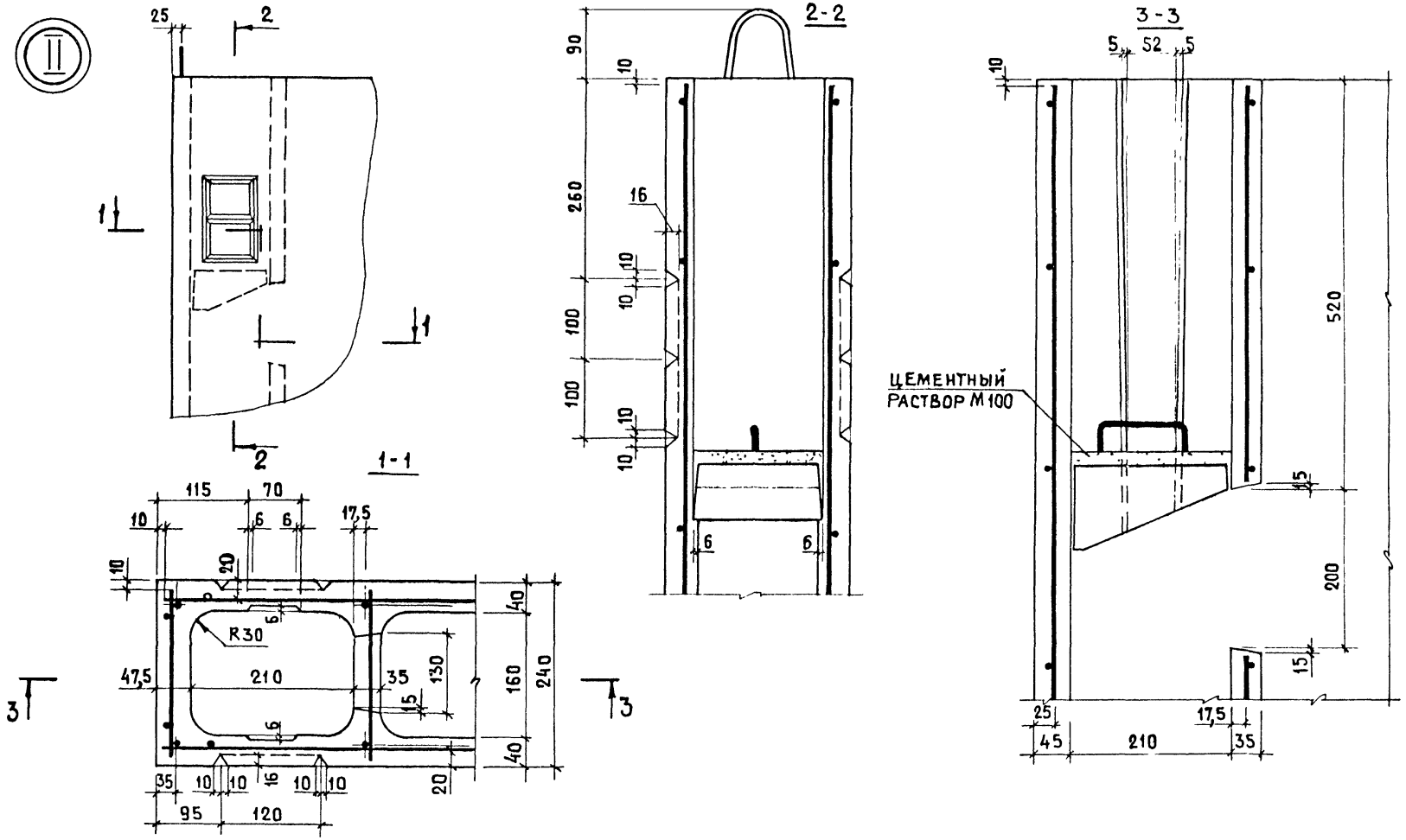

Н контр	Гиберман		
Нач отд №24	Росинский		
Гл инж отд	Первушин		
Гл конст отд	Пальман		
ГИП	Пальман		
Рук гр	Волкова		

1.134.1-12.1-00.000 Д2

Узел II

Стадия	Лист	Листов
Р		1

ЦНИИЭПжилища

Гл. спец. сантехн. Буянов

Инв. № подл. | Подпись и дата | Взам. инв. №

19714 20

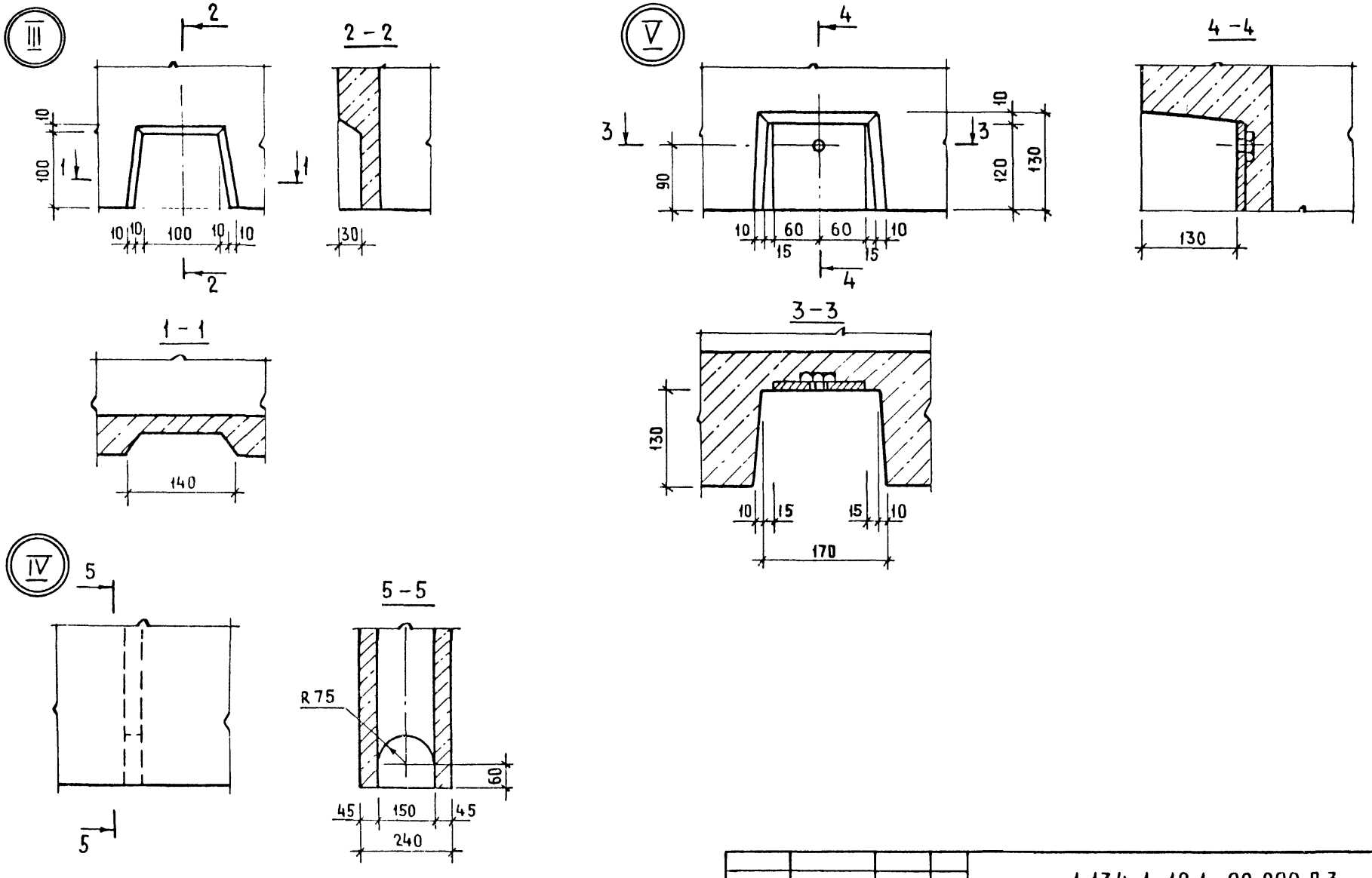

Н контр	Гиберман		
Нач отд №24	Росинский		
Гл инж отд	Первушин		
Гл конст отд	Пальман		
ГИП	Пальман		
Рук гр	Волкова		

1.134.1-12.1-00.000 Д3

Узлы
III ... V

Стадия	Лист	Листов
Р		1

ЦНИИЭП жилища

Инв № подл. | Подпись и дата | Взам. инв №

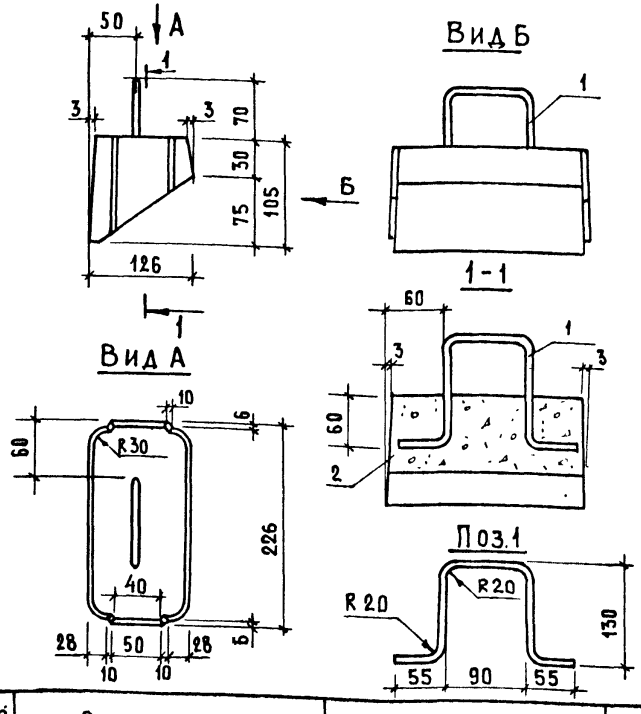

Формат	Зона	Поз.	Обозначение	Наименование	Кол.	Примечание
				Детали		
Б4		1	1.134.1-12.1-00.101	ф6 AI ГОСТ 5781-82 ℓ=440	1	0,097кг
				Материалы		
		2		Керамзитобетон		
				марки М100 γ=1200кг/м³	0,002	м³

1.134.1-12.1-00.100

Н контр	Гиберман		
Нач отд №24	Росинский		
Гл инж отд	Первушин		
Гл конст отд	Пальман		
ГИП	Пальман		
Рук гр	Волкова		

Загалушка бетонная Б1

Стадия	Масса	Масштаб
Р	2,6	1:5
Лист	Листов 1	

ЦНИИЭП жилища

Подпись и дата | Взамен инв.№ | Инв.№ подл.

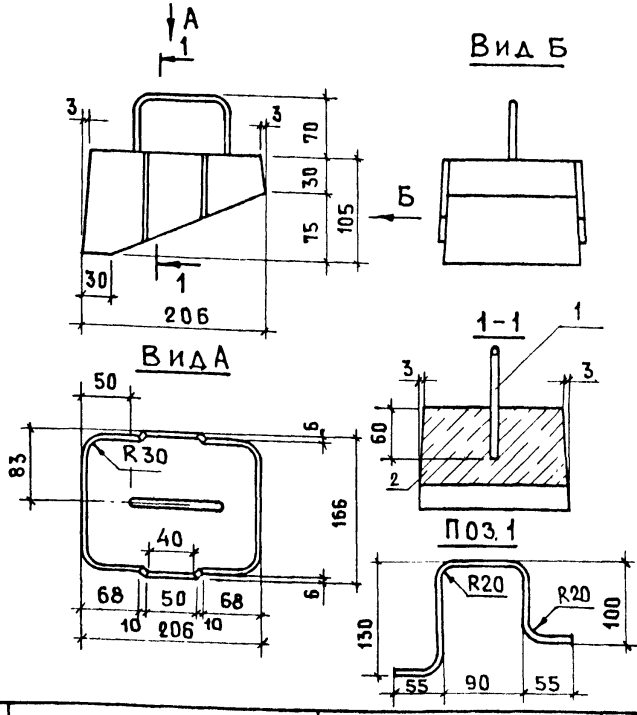

Формат	Зона	Поз.	Обозначение	Наименование	Кол	Примечание
				Детали		
Б4		1	1.134.1-12.1-00.201	ф6 AI ГОСТ 5781-82 ℓ=420	1	0,096кг
				Материалы		
		2		Керамзитобетон		
				марки М100 γ=1200кг/м³	0,002	м³

1.134.1-12.1-00.200

Н контр	Гиберман		
Нач отд №24	Росинский		
Гл инж отд	Первушин		
Гл конст отд	Пальман		
ГИП	Пальман		
Рук гр	Волкова		

Загалушка бетонная Б2

Стадия	Масса	Масштаб
Р	3,0	1:5
Лист	Листов 1	

ЦНИИЭП жилища

Подпись и дата | Взамен инв.№ | Инв.№ подл.

Рис.1

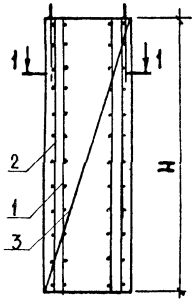

Рис.2

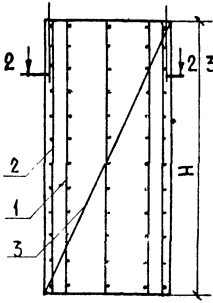

Рис.3

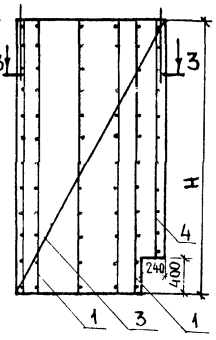

1-1

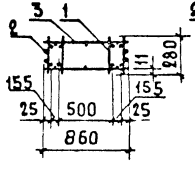

2-2

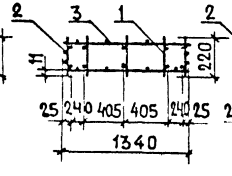

3-3

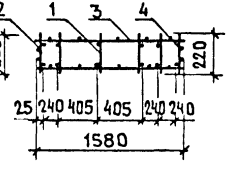

Формат	Зона	Поз.	Обозначение	Наименование		Кол. на исполнение 1.134.1-12.1-00.300- –	01	02	03	04	05	Примечание
				Документация								
А3			1.134.1-12.1-00.000 ТО	Техническое описание		X	X	X	X	X	X	
				Сборочные единицы								
А3		1	1.134.1-12.1-00.010	Каркас	КР1	2						
			-01		КР2			3		4		
			-03		КР4		2					
			-04		КР5				3		4	
А3		2	1.134.1-12.1-00.030		КР13	2						
			-01		КР14			2		1		
			-02		КР15		2					
			-03		КР16				2		1	
А3		3	1.134.1-12.1-00.050	Сетка	С1	2						
			-01		С2			2				
			-02		С3					2		
			-03		С4		2					
			-04		С5				2			
			-05		С6						2	
А3		4	1.134.1-12.1-00.030-06	Каркас	КР19					1		
			-07		КР20						1	

Обозначение	Марка	Рис.	Н, мм	Масса, кг
1.134.1-12.1-00.300	КП1	1	2770	8,34
-01	КП2		2970	8,62
-02	КП3	2	2770	10,12
-03	КП4		2970	10,44
-04	КП5	3	2770	11,61
-05	КП6		2970	12,54

Н контр	Гиберман	
Нач отд №24	Росинский	
Гл инж отд	Первушин	
Гл конст отд	Пальман	
ГИП	Пальман	
Рук гр	Волкова	

1.134.1-12.1-00.300

Каркас пространственный (КП1 ... КП6)

Стадия	Масса	Масштаб
Р	см. табл.	–
Лист	Листов 1	

ЦНИИЭП жилища

Инв № подл. | Подпись и дата | Взам. инв. №

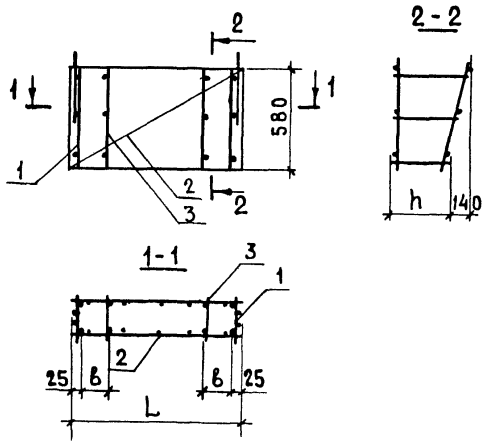

Формат	Зона	Поз.	Обозначение	Наименование		Кол на исполнение 1.134.1-12.1-00.400-				Примечание
						-	01			
				Документация						
А3			1.134.1-12.1-00.000ТО	Техническое описание		х	х			
				Сборочные единицы						
А3		1	1.134.1-12.1-00.020	Каркас	КР21	2				
			-01		КР22		2			
А3		2	1.134.1-12.1-00.060	Сетка	С7	2				
			-01		С8		2			
А3		3	1.134.1-12.1-00.020	Каркас	КР7	2				
			-01		КР8		2			

Обозначение	Марка	в мм	L, мм	h, мм	Масса, кг
1.134.1-12.1-00.400	КП7	155	860	300	3,0
-01	КП8	240	1340	240	3,4

Н контр	Гиберман	
Нач отд №24	Росинский	
Гл инж отд	Первушин	
Гл конст отд	Пальман	
ГИП	Пальман	
Рук гр	Волкова	

1.134.1-12.1-00.400

Каркас пространственный (КП7, КП8)

Стадия	Масса	Масштаб
Р	см. табл.	-
Лист	Листов 1	

ЦНИИЭП жилища

Инв № подл. | Подпись и дата | Взам. инв. №

Рис.1

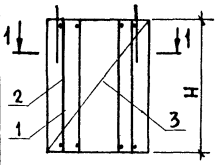

Рис.2

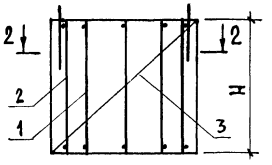

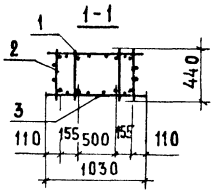

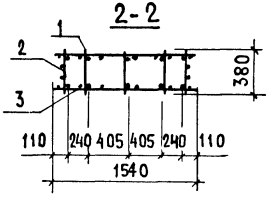

Рис.3

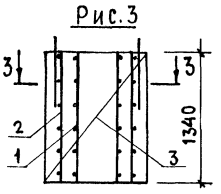

Рис.4

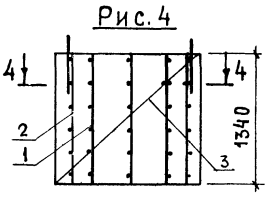

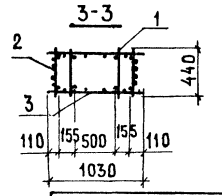

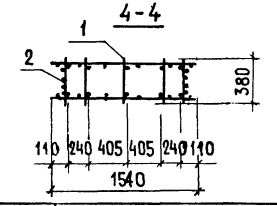

Формат	Зона	Поз.	Обозначение	Наименование	Кол. на исполнение 1.134.1-12.1-00.500-							Примечание
					-	01	02	03	04	05		
				Документация								
А3			1.134.1-12.1-00.000 ТО	Техническое описание	Х	Х	Х	Х	Х	Х		
				Сборочные единицы								
А3		1	1.134.1-12.1-00020-02	Каркас КР 11	2		3		2	3		
			-03	КР 12		2		3				
А3		2	1.134.1-12.1-00.040	КР 23	2		2					
			-01	КР 24		2		2				
			-04	КР 27					2			
			-05	КР 28						2		
А3		3	1.134.1-12.1-00.060-02	Сетка С9	2				2			
			-03	С10			2			2		
			-04	С11		2						
			-05	С12				2				

Обозначение	Марка	Рис.	Н, мм	Масса, кг
1.134.1-12.1-00.500	КП 9	1	1340	6,14
-01	КП 10		440	2,78
-02	КП 11	2	1340	7,38
-03	КП 12		440	3,47
-04	КП 13	3	–	9,36
-05	КП 14	4	–	10,54

Н контр	Гиберман	
Нач отд №24	Росинский	
Гл инж отд	Первушин	
Гл конс отд	Пальман	
Гип	Пальман	
Рук гр	Волкова	

1.134.1-12.1 – 00.500

Каркас пространственный (КП9 ... КП14)

Стадия	Масса	Масштаб
Р	см. табл.	–
Лист	Листов 1	

ЦНИИЭП жилища

Инв. № подл. | Подпись и дата | Взам. инв. №

Обозначение	Марка	Размеры, мм L	h	C		Масса, кг
1.134.1-12.1 00.010	КР1	2770	280	250		0,81
-01	КР2	2770	220	250		0,74
-02	КР3	2370	220	300		0,62
-03	КР4	2970	280	300		0,85
-04	КР5	2970	220	300		0,78
-05	КР6	2570	220	250		0,70

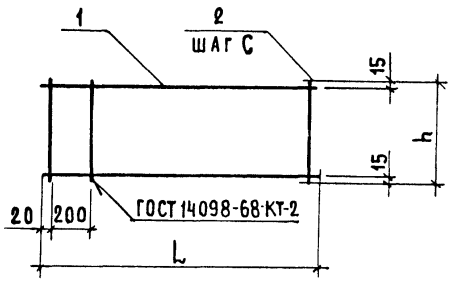

Формат	Зона	Поз	Обозначение	Наименование	Кол. на исполнение 1.134.1-12.1-00.010- –	01	02	03	04	05				Примечания
				Детали										
				ф4 Вр I ГОСТ 6727-80										
БЧ		1	1.134.1-12.1 00.011	ℓ= 2770	2	2								0,25 кг
			1.134.1-12.1-00.012	ℓ= 2370			2							0,22 кг
			1.134.1-12.1-00.013	ℓ= 2970				2	2					0,27 кг
			1.134.1-12.1-00.014	ℓ= 2570						2				0,24 кг
БЧ		2	1.134.1-12.1-00.015	ℓ= 280	12			12						0,03 кг
			1.134.1-12.1-00.016	ℓ= 220		12	9		12	11				0,02 кг

Инв. № подл. | Подпись и дата | Взам. инв. №

Н контр	Гиберман	
Нач отд №24	Росинский	
Гл инж отд	Первушин	
Гл конст отд	Пальман	
ГИП	Пальман	
Рук гр	Волкова	

1.134.1-12.1-00.010

Каркас (КР1... КР6)

Стадия	Масса	Масштаб
Р	см. табл	-
Лист	Листов 1	

ЦНИИЭПжилища

Рис.1

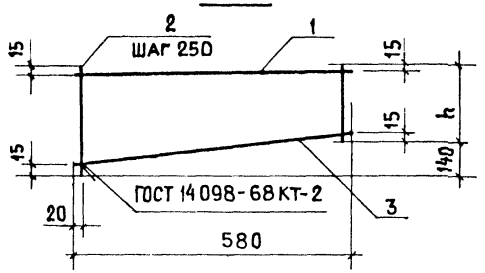

Рис.2

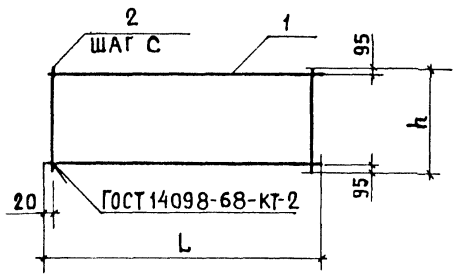

Формат	Зона	Поз	Обозначение	Наименование	Кол. на исполнение 1.134.1-12.1-00020 -	01	02	03	04	05		Примечание
				Детали								
				ф4 Bp I ГОСТ 6727-80								
БЧ		1	1.134.1-12.1-00.021	ℓ = 580	1	1						0,05 кг
			1.134.1-12.1-00.022	ℓ = 1340			2	2				0,12 кг
			1.134.1-12.1-00.023	ℓ = 440					2	2		0,04 кг
БЧ		2	1.134.1-12.1-00.023	ℓ = 440	3		6		3			0,04 кг
			1.134.1-12.1-00.024	ℓ = 380		3		6		3		0,03 кг
БЧ		3	1.134.1-12.1-00.025	ℓ = 600	1	1						0,05 кг

Обозначение	Марка	Рис.	Размеры, мм L	h	Шаг С	Масса, кг
1.134.1-12.1-00.020	КР7	1	—	280	—	0,28
-01	КР8		—	220	—	0,26
-02	КР9	2	1340	440	250	0,48
-03	КР10		1340	380	250	0,45
-04	КР11		440	440	200	0,20
-05	КР12		440	380	200	0,18

Н контр	Гиберман	
Нач отд №24	Росинский	
Гл инж отд	Первушин	
Гл констотд	Пальман	
ГИП	Пальман	
Рук гр	Волкова	

1.134.1-12.1-00.020

Каркас (КР7...КР12)

Стадия	Масса	Масштаб
Р	см. табл.	—
Лист	Листов 1	

ЦНИИЭП жилища

Рис.1

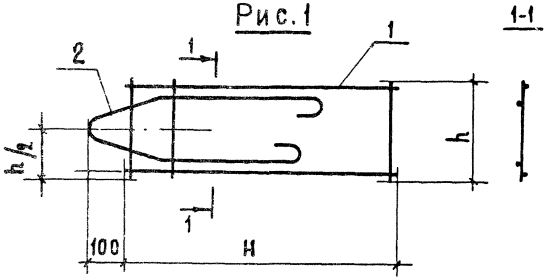

Рис.2

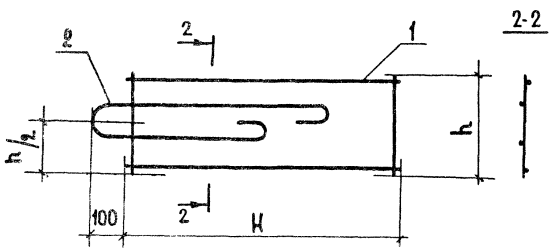

Формат	Зона	Поз.	Обозначение	Наименование	Кол. на исполнение 1.134.1-12.1-00.030								Примечание
					–	01	02	03	04	05	06	07	
				Сборочные единицы									
А3		1	1.134.1-12.1-00.010	Каркас КР1	1								
			-01	КР2		1			1				
			-02	КР3							1		
			-03	КР4			1						
			-04	КР5				1		1			
			-05	КР6								1	
				Детали									
А4		2	1.134.1-12.1-00.001	П1	1	1	1	1					
			-02	П3					1	1	1	1	

Обозначение	Марка	Рис.	Размеры, мм		Масса, кг
			H	h	
1.134.1-12.1-00.030	КР13	1	2770	280	1,89
-01	КР14		2770	220	1,82
-02	КР15		2970	280	1,96
-03	КР16		2970	220	1,88
-04	КР17	2	2770	220	1,79
-05	КР18		2970	220	1,85
-06	КР19		2370	220	1,67
-07	КР20		2570	220	1,73

Н. контр	Гиберман	
Нач. отд №24	Росинский	
Гл. инж. отд	Первушин	
Гл. конст. отд	Пальман	
ГИП	Пальман	
Рук. гр.	Волкова	

1.134.1-12.1-00.030

Каркас (КР13...КР20)

Стадия	Масса	Масштаб
Р	см. табл.	–
Лист	Листов 1	

ЦНИИЭП жилища

Рис.1

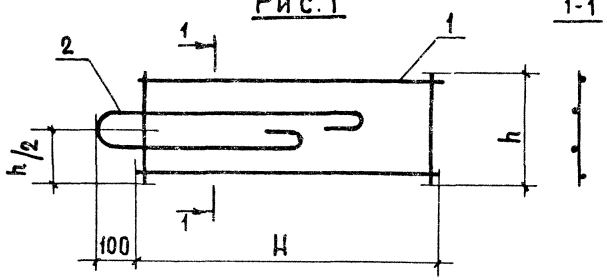

Рис.2

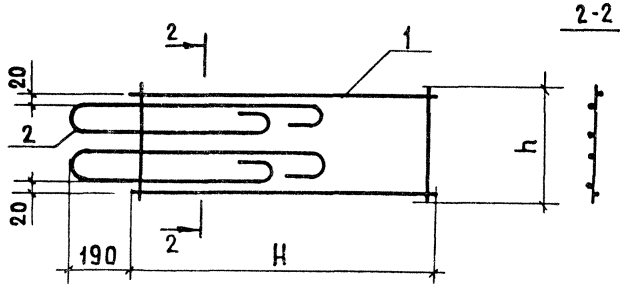

Формат	Зона	Поз.	Обозначение	Наименование	Кол. на исполнение 1.134.1-12.1-00.040-								Примечание
					-	01	02	03	04	05	06	07	
				Сборочные единицы									
А3		1	1.134.1-12.1 00.020	Каркас КР 7	1								
			-01	КР 8		1							
			-02	КР 9			1				1		
			-03	КР10					1			1	
			-04	КР11				1					
			-05	КР12						1			
				Детали									
А4		2	1.134.1-12.1 00.001-01	Петли П2	1	1		1		1			
			-02	П3			1		1				
			-03	П4							2	2	

Обозначение	Марка	Рис.	Размеры, мм H	Размеры, мм h	Масса, кг
1.134.1-12.1 - 00.040	КР 21	1	580	280	0,71
-01	КР 22		580	220	0,69
-02	КР 23		1340	440	1,53
-03	КР 24		440	440	0,71
-04	КР 25		1340	380	1,50
-05	КР 26		440	380	0,70
-06	КР 27	2	1340	440	3,14
-07	КР 28		1340	380	3,11

Н контр	Гиберман	
Нач отд №24	Росинский	
Гл инж отд	Первушин	
Гл конст отд	Пальман	
ГИП	Пальман	
Рук гр	Волкова	

1.134.1-12.1-00.040

Каркас (КР21... КР28)

Стадия	Масса	Масштаб
Р	см. табл.	—
Лист	Листов 1	

ЦНИИЭП жилища

Инв. № подл. | Подпись и дата | Взам. инв. №

Рис. 1

ГОСТ 14098-68-КТ-2

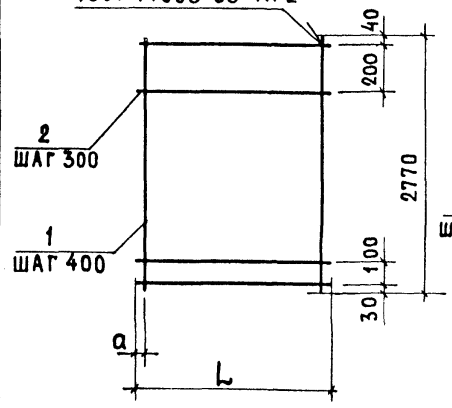

Рис. 2

Остальное см. рис. 1

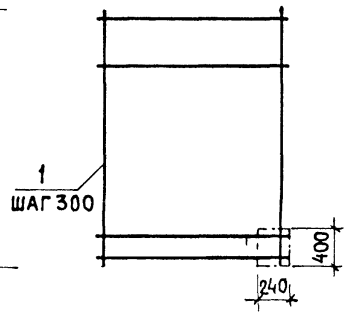

Обозначение	Марка	Рис	Размеры, мм L	a				Масса, кг
1.134.1-12.1-00.000	С1	1	860	30				1,55
-01	С2		1340	70				2,20
-02	С3	2	1580	40				2,70
-03	С4	3	860	30				1,69
-04	С5		1340	70				2,40
-05	С6	4	1580	40				2,94

Рис. 3

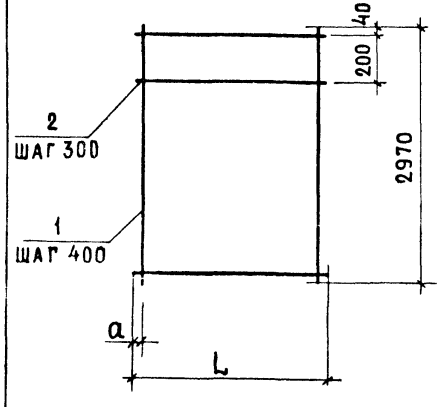

Рис. 4

Остальное - см. рис. 3

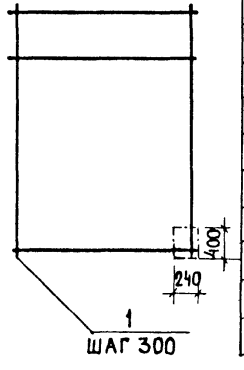

Формат	Зона	Поз.	Обозначение	Наименование	Кол. на испол. 1.134.1-12.1-00.050 —	01	02	03	04	05		Примечания
				Детали								
				ф4 Вр I ГОСТ 6727-80								
БЧ		1	1.134.1-12.1-00.051	ℓ=2770	3	4	5					0,25 кг
БЧ			1.134.1-12.1-00.052	ℓ=2970				3	4	5		0,27 кг
БЧ		2	1.134.1-12.1-00.053	ℓ=860	10			11				0,08 кг
БЧ			1.134.1-12.1-00.054	ℓ=1340		10			11			0,12 кг
БЧ			1.134.1-12.1-00.055	ℓ=1580			10			11		0,14 кг

Н. контр	Гиберман	
Нач. отд. №24	Росинский	
Гл. инж. отд.	Первушин	
Гл. конст. отд.	Пальман	
ГИП	Пальман	
Рук. гр.	Волкова	

1.134.1-12.1-00.050

Сетка (С1...С6)

Стадия	Масса	Масштаб
Р	см. табл.	-
Лист	Листов 1	

ЦНИИЭП жилища

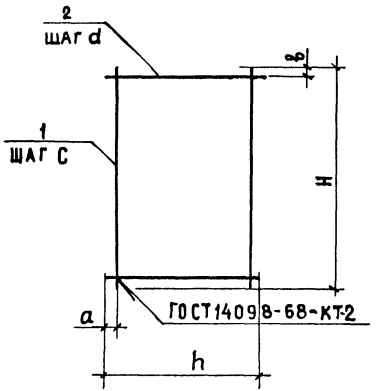

Формат	Зона	Поз.	Обозначение	Наименование	Кол. на исполнение 1.134.1-12.1-00.060 —	01	02	03	04	05	06	07	Примечание
				Детали									
				ф4 Bp I ГОСТ 6727-80									
БЧ		1	1.134.1-12.1-00.061	ℓ = 580	5	7							0,054 кг
БЧ			1.134.1-12.1-00.062	ℓ = 1340			4	6					0,120 кг
БЧ			1.134.1-12.1-00.063	ℓ = 440					4	6			0,040 кг
БЧ			1.134.1-12.1-00.064	ℓ = 1480							5		0,136 кг
БЧ			1.134.1-12.1-00.065	ℓ = 1960								5	0,180 кг
БЧ		2	1.134.1-12.1-00.066	ℓ = 860	3							10	0,080 кг
БЧ			1.134.1-12.1-00.062	ℓ = 1340		3							0,120 кг
БЧ			1.134.1-12.1-00.067	ℓ = 1030			6		2				0,095 кг
БЧ			1.134.1-12.1-00.068	ℓ = 1540				6		2			0,140 кг
БЧ			1.134.1-12.1-00.069	ℓ = 920							8		0,085 кг

Обозначение	Марка	Размеры, мм H	h	c	d	a	в	Масса, кг
1.134.1-12.1-00.060	С7	580	860	200	250	30	40	0,51
-01	С8	580	1340	200	250	45	40	0,75
-02	С9	1340	1030	300	250	65	40	1,06
-03	С10	1340	1540	300	250	20	40	1,44
-04	С11	440	1030	300	350	65	40	0,35
-05	С12	440	1540	300	350	20	40	0,47
-06	С13	1480	920	200	200	60	40	1,36
-07	С14	1960	860	200	200	30	80	1,69

Инв. № подл. | Подпись и дата | Взам. инв. №

Н. контр	Гиберман	
Нач. отд. №24	Росинский	
Гл. инж. отд.	Первушин	
Гл. конст. отд.	Пальман	
ГИП	Пальман	
Рук. гр	Волкова	

1.134.1-12.1-00.060

Сетка (С7... С14)

Стадия	Масса	Масштаб
Р	см. табл.	-
Лист	Листов 1	

ЦНИИЭП жилища

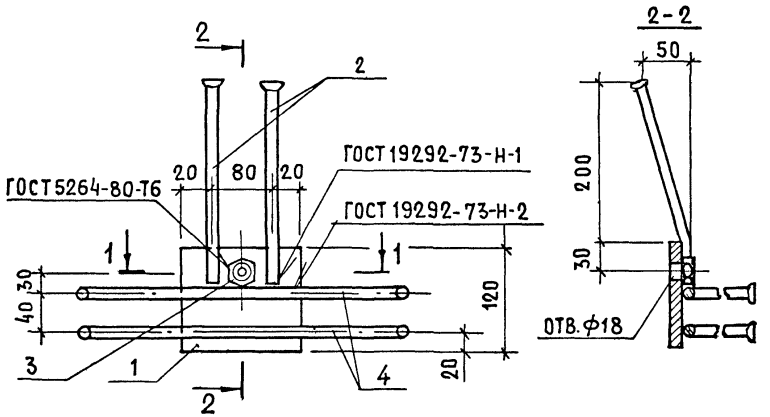

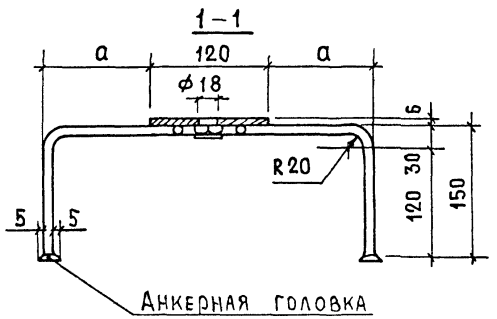

Формат	Зона	Поз.	Обозначение	Наименование	Кол.	Примечание
				Детали		
БЧ		1	1.134.1-12.1-00.071	Полоса 6×120 ГОСТ 103-76 / Вст3кп2 ГОСТ 380-71* ℓ=120	1	0,68 кг
БЧ		2	1.134.1-12.1-00.072	ф8 AI ГОСТ 5781-82		
				ℓ=250	2	0,10 кг
				Стандартные изделия		
		3		Гайка М16 ГОСТ 5915-70*	1	0,03 кг
				Переменные данные для исполнений:		
				1.134.1-12.1-00.070		
				Детали		
БЧ		4	1.134.1-12.1-00.073	ф8 AI ГОСТ 5781-82		
				ℓ=620	2	0,23 кг
				1.134.1-12.1-00.070-01		
				Детали		
БЧ		4	1.134-3.1-12.1-00.074	ф8 AI ГОСТ 5781-82		
				ℓ=560	2	0,22 кг

Обозначение	Марка	a, мм	Масса, кг
1.134.1-12.1-00.070	МН1	120	1,38
-01	МН2	90	1,35

Н. контр	Гиберман	
Нач. отд. №24	Росинский	
Гл. инж. отд	Первушин	
Гл. конс. отд	Пальман	
ГИП	Пальман	
Рук. гр	Волкова	

1.134.1-12.1-00.070

Изделие закладное (МН1; МН2)

Стадия	Масса	Масштаб
Р	см. табл	1:50
Лист	Листов 1	

ЦНИИЭПжилища

Инв. № подл. | Подпись и дата | Взамен инв. №

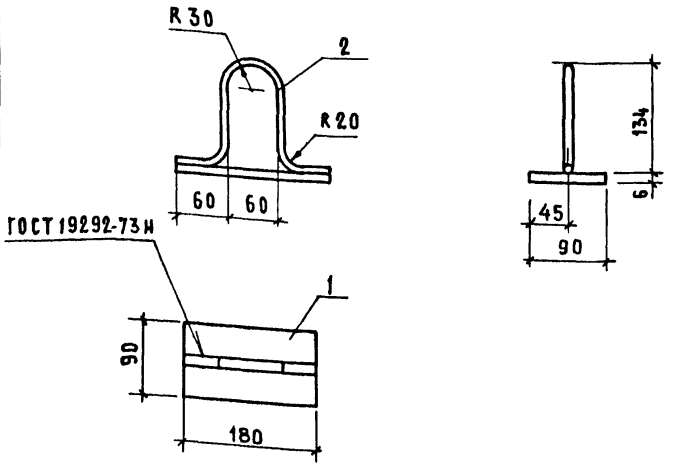

Формат	Зона	Поз.	Обозначение	Наименование	Кол.	Примечание
				Детали		
Бч		1	1.134.1-12.1-00.081	Полоса $\frac{6\times90\ \text{ГОСТ}\ 103\text{-}76\ \ell=180}{\text{В Ст 3кп2 ГОСТ 380-71*}}$	1	0,76 кг
Бч		2	1.134.1-12.1-00.082	ф10 AI ГОСТ 5781-82, ℓ = 410	1	0,16 кг

Н контр	Гиберман	
Нач отд №24	Росинский	
Гл инж отд	Первушин	
Гл конст отд	Пальман	
ГИП	Пальман	
Рук гр	Волкова	

1.134.1-12.1-00.080

Изделие закладное МН3

Стадия	Масса	Масштаб
Р	0,92	1:5
Лист	Листов 1	

ЦНИИЭПжилища

Инв. № подл. | Подпись и дата | Взам. инв. №

Рис. 1

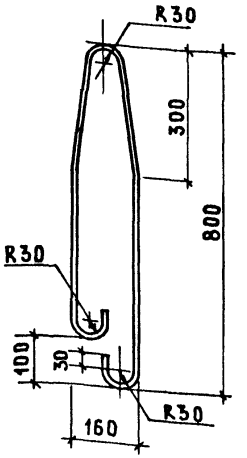

Рис. 2

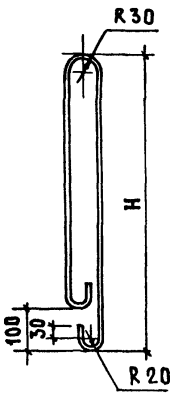

Обозначение	Марка	Рис.	H, мм	Материал	Масса, кг
1.134-3.1-12.1-00 001	П1	1	800	ф10 AI ГОСТ 5781-82, ℓ=1750	1,08
-01	П2	2	400	ℓ= 900	0,55
-02	П3		800	ℓ=1700	1,05
-03	П4		700	ф12 AI ГОСТ 5781-82, ℓ=1500	1,33

Н контр	Гиберман	
Нач отд №24	Росинский	
Гл инж отд	Первушин	
Гл конст отд	Пальман	
ГИП	Пальман	
Рук гр	Волкова	

1.134.1-12.1-00.001

Петля строповочная (П1 .. П4)

Стадия	Масса	Масштаб
Р	см таба	1:10
Лист	Листов 1	

ЦНИИЭПжилища

Инв. № подл. | Подпись и дата | Взамен инв. №

Марка изделия	Изделия арматурные: Арматура класса A-I ГОСТ 5781-82 Ø6	Ø10	Ø12			Итого	Арматура класса Bp-I ГОСТ 6727-80 Ø4		Итого	Всего	Изделия закладные: Арматура класса A-I ГОСТ 5781-82 Ø8	Ø10		Прокат марки ВСт3кп2 ГОСТ 103-76 -6×120	-6×90		Гайка ГОСТ 5915-70* М16			Всего	Общий расход, кг
ВБП 9.28.3-Т	0,17	2,16				2,33	6,18		6,18	8,5											8,5
ВБП 9.28.3-П																					
ВБП 9.30.3-Т	0,17	2,16				2,33	6,46		6,4	8,8											8,8
ВБП 9.30.3-П																					
ВБП 14.28.2-Т	0,17	2,10				2,27	8,02		8,02	10,3											10,3
ВБП 14.28.2-П																					
ВБП 14.30.2-Т	0,17	2,10				2,27	8,34		8,34	10,6											10,6
ВБП 14.30.2-П																					
ВБП 16.28.2-Т	0,17	2,10				2,27	9,51		9,51	11,8											11,8
ВБП 16.28.2-П																					
ВБП 16.30.2-Т	0,17	2,10				2,27	10,44		10,44	12,7											12,7
ВБП 16.30.2-П																					
ВБТ 9.6.5-Т		0,86				0,86	2,14		2,14	3,0											3,0
ВБТ 9.6.5-П																					
ВБТ 14.6.4-Т		0,86				0,86	2,54		2,54	3,4											3,4
ВБТ 14.6.4-Т																					
ББХ 11.14.5-П		2,10				2,10	4,04		4,04	6,1	1,34									2,77	8,9
ВБХ 11.5.5-П		0,86				0,86	1,92		1,92	2,8	1,28			1,36			0,07			2,71	5,5
ВБХ 16.14.5-П		2,10				2,10	5,28		5,28	7,4	1,28			1,36			0,07			2,71	10,1
ВБХ 16 5.5-П		0,86				0,86	2,61		2,61	3,5	1,28			1,36			0,07			2,71	6,2
ВБК 12.14.6-П			5,32			5,32	4,04		4,04	9,4	1,34			1,36			0,07			2,77	12,1
ВБК 16.14.6-П			5,32			5,32	5,22		5,22	10,5	1,28			1,36			0,07			2,71	13,2
КВБ-20.9.1							1,69		1,69	1,7		0,64			3,04					3,68	5,4
КВБ-16.10.1							1,36		1,36	1,4		0,64			3,04					3,68	5,1

Инв № подл. | Подпись и дата | Взам. инв. №

gost.e-ecolog.ru

Н. контр.	Гиберман	
Нач. отд. №4	Росинский	
Гл. инж. отд.	Первушин	
Гл. конс. отд.	Пальман	
ГИП	Пальман	
Рук. гр.	Волкова	

1134 1-12.1-00 000 ВМС

Ведомость расхода стали

Стадия	Лист	Листов
Р		1

ЦНИИЭП жилища