КОПИЯ ВЕРНА

ТИПОВЫЕ СТРОИТЕЛЬНЫЕ КОНСТРУКЦИИ, ИЗДЕЛИЯ И УЗЛЫ

# СЕРИЯ 1.034.1-1/90

## СБОРНЫЕ ЖЕЛЕЗОБЕТОННЫЕ ВЕНТИЛЯЦИОННЫЕ БЛОКИ ДЛЯ МНОГОЭТАЖНЫХ ОБЩЕСТВЕННЫХ ЗДАНИЙ, ПРОИЗВОДСТВЕННЫХ И ВСПОМОГАТЕЛЬНЫХ ЗДАНИЙ ПРОМЫШЛЕННЫХ ПРЕДПРИЯТИЙ

## ВЫПУСК 1

### ВЕНТИЛЯЦИОННЫЕ БЛОКИ, ВЕНТИЛЯЦИОННЫЕ БЛОКИ — ДИАФРАГМЫ ЖЕСТКОСТИ, ВЕНТИЛЯЦИОННЫЕ КРЫШНЫЕ БЛОКИ С ОТВЕРСТИЯМИ ДИАМЕТРОМ 159 мм

РАБОЧИЕ ЧЕРТЕЖИ

24452
ЦЕНА 4-71

gost.e-ecolog.ru

ЦЕНТРАЛЬНЫЙ ИНСТИТУТ ТИПОВОГО ПРОЕКТИРОВАНИЯ
ГОССТРОЯ СССР

Москва. А-445. Смольная ул.. 22

Сдано в печать XI 1990 года

Заказ № 9752 Тираж 4080 экз

ТИПОВЫЕ СТРОИТЕЛЬНЫЕ КОНСТРУКЦИИ, ИЗДЕЛИЯ И УЗЛЫ

# СЕРИЯ 1.034.1-1/90

## СБОРНЫЕ ЖЕЛЕЗОБЕТОННЫЕ ВЕНТИЛЯЦИОННЫЕ БЛОКИ ДЛЯ МНОГОЭТАЖНЫХ ОБЩЕСТВЕННЫХ ЗДАНИЙ ПРОИЗВОДСТВЕННЫХ И ВСПОМОГАТЕЛЬНЫХ ЗДАНИЙ ПРОМЫШЛЕННЫХ ПРЕДПРИЯТИЙ

## ВЫПУСК 1

ВЕНТИЛЯЦИОННЫЕ БЛОКИ
ВЕНТИЛЯЦИОННЫЕ БЛОКИ — ДИАФРАГМЫ ЖЕСТКОСТИ,
ВЕНТИЛЯЦИОННЫЕ КРЫШНЫЕ БЛОКИ
С ОТВЕРСТИЯМИ ДИАМЕТРОМ 159 мм.

РАБОЧИЕ ЧЕРТЕЖИ


РАЗРАБОТАНЫ:

ЦНИИЭП УЧЕБНЫХ ЗДАНИЙ
ГЛАВНЫЙ ИНЖЕНЕР ИНСТИТУТА А.ЛЯХОВИЧ
НАЧАЛЬНИК МАСТЕРСКОЙ №2 В.ОРЛОВ
ГЛАВНЫЙ ИНЖЕНЕР МАСТЕРСКОЙ №2 В.МАРГУЛЕЦ

ЦНИИП РЕКОНСТРУКЦИИ ГОРОДОВ
ДИРЕКТОР ИНСТИТУТА В.ЛЕПСКИЙ
НАЧАЛЬНИК ОТДЕЛА В.ВОЛЫНСКИЙ
ГЛАВНЫЙ КОНСТРУКТОР Е.ШАЦ



УТВЕРЖДЕНЫ ГОССТРОЕМ СССР,
ПРОТОКОЛ ОТ 24.04.90 г. № АЧ-8
ВВЕДЕНЫ В ДЕЙСТВИЕ ЦНИИЭП УЧЕБНЫХ ЗДАНИЙ
С 01.10.90 г., ПРИКАЗ ОТ 22.05.90 г. №28



© ЦИТП Госстроя СССР, 1990

КОПАЛ ВЕРНА




| Обозначение | Наименование | Стр. |
|---|---|---|
| I.034.I-I/90.I - T0 | Техническое описание | 3 |
| I.034.I-I/90.I - I | Вентблок В2I.8.26, В33.8.26 | 4 |
| -2 | Вентблок В20.I2.26, В33.I2.26 | 5 |
| - 3 | Вентблок В28.I2.26, В36.I2.26 | 6 |
| - 4 | Вентблок В20.I5.26, В33.I5.26 | 7 |
| - 5 | Вентблок В20.26.26, В33.26.26 | 8 |
| - 6 | Вентблок В28.26.26, В36.26.26 | 9 |
| - 7 | Вентблок В20.30.26, В33.30.26 | I0 |
| - 8 | Вентблок В28.30.26, В36.30.26 | II |
| - 9 | Вентблок-диафрагма жесткости ВД20.I2.26 | I2 |
| - I0 | Вентблок-диафрагма жесткости ВД28.I2.28, ВД33.I2.26 | I3 |
| - II | Вентблок-диафрагма жесткости ВД36.I2.26 | I4 |
| - I2 | Вентблок-диафрагма жесткости ВД20.I5.26 | I5 |
| - I3 | Вентблок-диафрагма жесткости ВД33.I5.26 | I6 |
| - I4 | Вентблок-диафрагма жесткости ВД20.26.26 | I7 |
| - I5 | Вентблок-диафрагма жесткости ВД28.26.26, ВД33.26.26 | I8 |
| - I6 | Вентблок-диафрагма жесткости ВД36.26.26 | I9 |
| - I7 | Вентблок-диафрагма жесткости ВД20.30.26 | 20 |
| - I8 | Вентблок-диафрагма жесткости ВД28.30.26, ВД33.30.26 | 2I |
| - I9 | Вентблок-диафрагма жесткости ВД36.30.26 | 22 |
| - 20 | Вентблок-диафрагма жесткости IВД20.I2.26 | 23 |


1.034.1-1/90.1

| | | |
|---|---|---|
| НАЧ. М.Н.Д. | ОРЛОВ | |
| Н. КОНТР. | АНОФРИЕВА | |
| ГЛ. ИН. М. | МАРГУЛЕЦ | |
| ВЕД. ИНЖ. | ПОПОВА | |
| ЗАВ. ГР. | АНОФРИЕВА | |

СОДЕРЖАНИЕ

| СТАДИЯ | ЛИСТ | ЛИСТОВ |
|---|---|---|
| Р | 1 | 3 |

ЦНИИЭП УЧЕБНЫХ ЗДАНИЙ


| Обозначение | Наименование | Стр. |
|---|---|---|
| I.034.I-I/90.I - 2I | Вентблок-диафрагма жесткости IВД.I2.26, IВД33.I2.26 | 24 |
| - 22 | Вентблок-диафрагма жесткости IВД36.I2.26 | 25 |
| - 23 | Вентблок-диафрагма жесткости IВД20.I5.26 | 26 |
| - 24 | Вентблок-диафрагма жесткости IВД33.I5.26 | 27 |
| - 25 | Вентблок-диафрагма жесткости IВД20.26.26 | 28 |
| - 26 | Вентблок-диафрагма жесткости IВД28.26.26, IВД33.26.26 | 29 |
| - 27 | Вентблок-диафрагма жесткости IВД36.26.26 | 30 |
| - 28 | Вентблок-диафрагма жесткости IВД20.30.26 | 3I |
| - 29 | Вентблок-диафрагма жесткости IВД28.30.26, IВД33.30.26 | 32 |
| - 30 | Вентблок-диафрагма жесткости IВД36.30.26 | 33 |
| - 3I | Вентблок-диафрагма жесткости 2ВД20.I2.26 | 34 |
| - 32 | Вентблок-диафрагма жесткости 2ВД28.I2.26, 2ВД33.I2.26 | 35 |
| - 33 | Вентблок-диафрагма жесткости 2ВД36.I2.26 | 36 |
| - 34 | Вентблок-диафрагма жесткости 2ВД20.I5.26 | 37 |
| - 35 | Вентблок-диафрагма жесткости 2ВД33.I5.26 | 38 |
| - 36 | Вентблок-диафрагма жесткости 2ВД20.26.26 | 39 |
| - 37 | Вентблок-диафрагма жесткости 2ВД28.26.26, 2ВД33.26.26 | 40 |
| - 38 | Вентблок-диафрагма жесткости 2ВД36.26.26 | 4I |
| - 39 | Вентблок-диафрагма жесткости 2ВД20.30.26 | 42 |
| - 40 | Вентблок-диафрагма жесткости 2ВД28.30.26, 2ВД33.30.26 | 43 |
| - 4I | Вентблок-диафрагма жесткости 2ВД36.30.26 | 44 |
| - 42 | Вентблок-диафрагма жесткости ВДП28.26.26, ВДП33.26.26 | 45 |


ВЗАМ. ИНВ. N | ПОДПИСЬ И ДАТА | ИНВ. N ПОДЛ.

1034.1-1/90.1

ЛИСТ 2

24452 3

КОПИЯ ВЕРНА


| Обозначение | | Наименование | Стр. |
|---|---|---|---|
| 1.034.1-1/90.1 | - 43 | Вентблок-диафрагма жесткости ВДП36.26.26 | 46 |
| | - 44 | Вентблок-диарфгма жесткости 1ВДП28.26.26, 1ВДП33.26.26 | 47 |
| | - 45 | Вентблок-диафрагма жесткости 1ВДП36.26.26 | 48 |
| | - 46 | Вентблок-диафрагма жесткости 2ВДП28.26.26, 2ВДП33.26.26 | 49 |
| | - 47 | Вентблок-диафрагма жесткости 2ВДП36.26.26 | 50 |
| | - 48 | Вентблок крышный ВК13.8.26, ВК13.12.26, ВК13.15.26 | 51 |
| | - 49 | Вентблок- крышный ВК13.26.26, ВК13.30.26 | 52 |
| 1.034.1-1/90.1 | - У | Узел 1... 18 | 53 |
| 1.034.1-1/90.1 | - РС | Ведомость расхода стали | 58 |


1034.1-1/90.1

ЛИСТ 3

ИНВ.№ ПОДЛ. | ПОДПИСЬ И ДАТА | ВЗАМ.ИНВ.№

1. Настоящий выпуск содержит рабочие чертежи сборных железобетонных вентиляционных блоков, вентиляционных блоков-диафрагм жесткости, вентиляционных крышных блоков с отверстиями диаметром 159 мм.

2. Рабочие чертежи изделий, входящих в выпуск 1, разработаны в соответствии с требованием СНиП 2.03.01-84.

3. Основные положения по применению и расчету вентиляционных блоков-диафрагм жесткости даны в выпуске 0-0, 0-1 настоящей серии.

Расчеты устойчивости зданий и сооружений с применением вентиляционных блоков-диафрагм жесткости должны производиться по методике и положениям, изложенным в выпуске 0-1 настоящей серии.

4. Арматурные изделия даны в выпуске 3 "Металлические изделия" настоящей серии.

ИНВ.№ ПОДЛ. | ПОДПИСЬ И ДАТА | ВЗАМ.ИНВ.№

| | | |
|---|---|---|
| НАЧ.М.№2 | ОРЛОВ | |
| Н.КОНТР. | АНОФРИЕВА | |
| ГЛ.ИНЖ.М. | МАРГУЛЕЦ | |
| ВЕД.ИНЖ. | ПОПОВА | |
| ЗАВ.ГР. | АНОФРИЕВА | |

1.034.1-1/90.1-ТО

ТЕХНИЧЕСКОЕ ОПИСАНИЕ

| СТАДИЯ | ЛИСТ | ЛИСТОВ |
|---|---|---|
| Р | 1 | |

ЦНИИЭП УЧЕБНЫХ ЗДАНИЙ

24452 4

КОПИЯ ВЕРНА



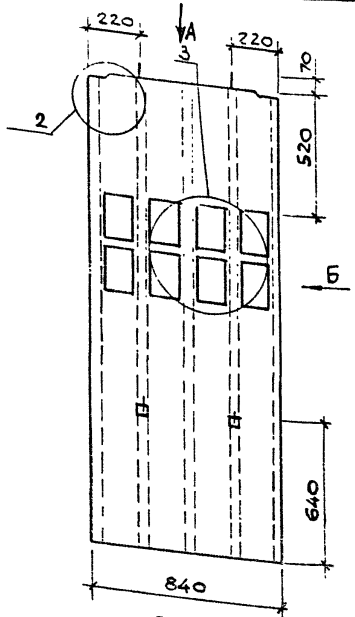


Вид А

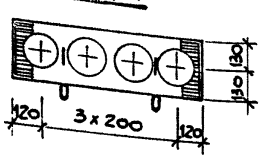


Вид Б

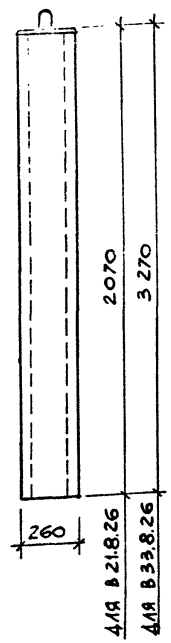


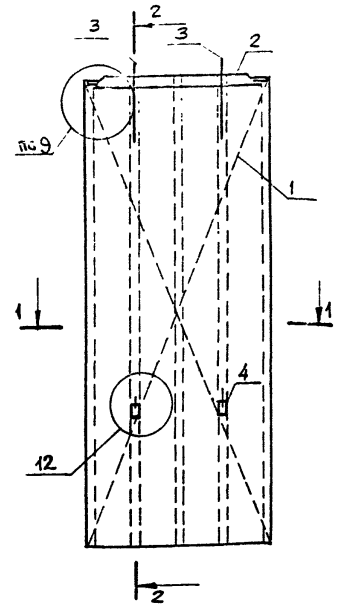


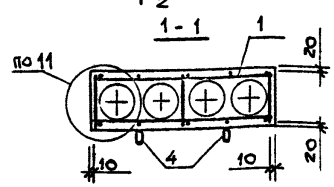


2-2

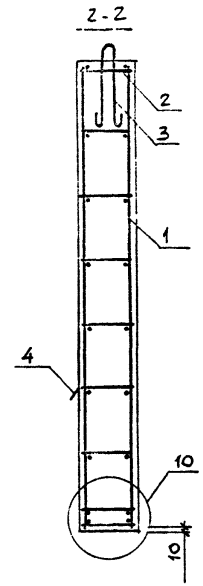


| поз. | наименование | кол. на В 21. | кол. на В 33. | обозначение документа |
|---|---|---|---|---|
| 1 | каркас пространств. КП1 | 1 | | 1.034.1-1/90.3 — 1 |
| | КП2 | | 1 | — 1 |
| 2 | КП25 | 1 | 1 | — 8 |
| 3 | петля строповочная П1 | 2 | 2 | — 22 |
| 4 | ПП1 | 2 | 2 | — 23 |
| | бетон класса В25, м³ | 0,286 | 0,446 | |

1. После заглаживания поверхности изделия, кольцо петли строповочной (поз.4) необходимо поднять в вертикальное положение, а выемку заделать.
2. Узлы 2,3,9...12 см. 1.034.1-1/90.1-У листы 1,3.

| марка вентблока | масса, кг |
|---|---|
| В 21.8.26 | 715 |
| В. 33. 8.26 | 1115 |

| | | |
|---|---|---|
| Нач.М. | Орлов | |
| Н.контр. | Анофриева | |
| Гл.инж.м. | Маргулец | |
| Вед.инж. | Попова | |
| Зав.гр. | Анофриева | |

1.034.1-1 / 90.1 - 1

Вентблок В 21.8.26, В 33.8.26

| стадия | лист | листов |
|---|---|---|
| Р | | 1 |

ЦНИИЭП учебных зданий

КОПИЯ ВЕРНА

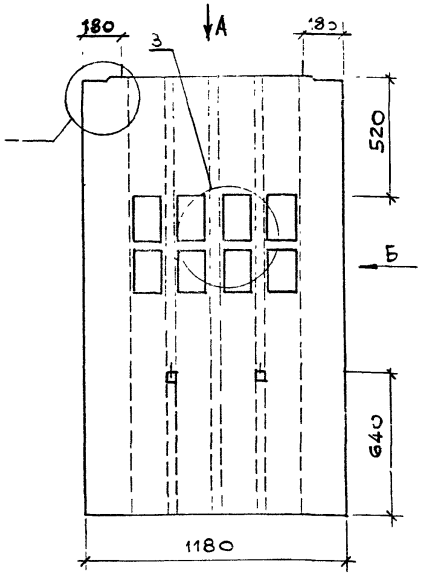


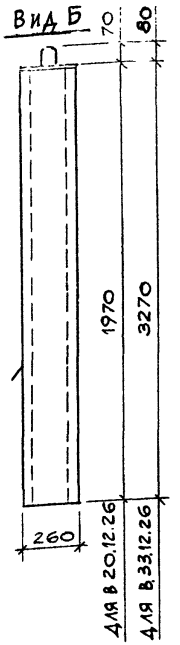


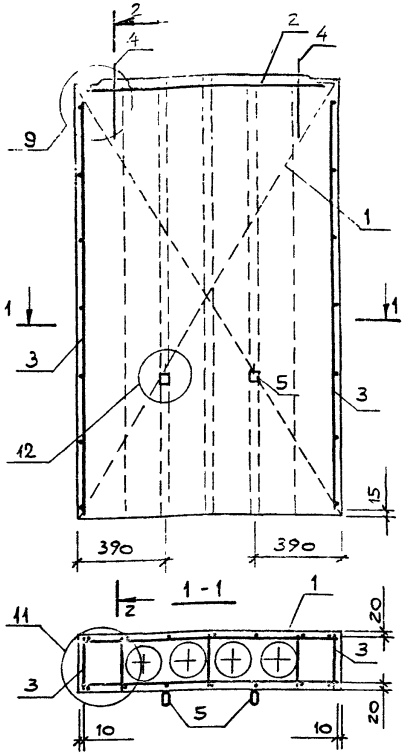


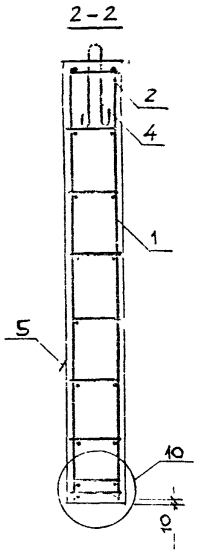


| Поз. | Наименование | Кол. на В 20. | Кол. на В 33. | Обозначение документа... |
|---|---|---|---|---|
| 1 | Каркас пространств. КП3 | 1 | | 1.034.1-1/90.3 — 2 |
| | КП5 | | 1 | — 2 |
| 2 | КП26 | 1 | 1 | — 8 |
| 3 | Каркас плоский К10 | 2 | | — 20 |
| | К12 | | 2 | — 20 |
| 4 | Петля строповочная П1 | 2 | | — 22 |
| | " П2 | | 2 | — 22 |
| 5 | ПП1 | 2 | 2 | — 23 |
| | Бетон класса В25, м3 | 0,446 | 0,742 | |

1. После заглаживания поверхности изделий, кольцо петли строповочной (поз.5) необходимо поднять в вертикальное положение, а выемку заделать.
2. Узлы 1, 3, 9... 12 см. 1.034.1-1/90.1-У листы 1, 3.

| Марка вентблока | Масса, кг |
|---|---|
| В 20.12.26 | 1115 |
| В 33.12.26 | 1855 |

| | | |
|---|---|---|
| Нач. м. | Орлов | |
| Н. контр. | Анофриева | |
| Гл. инж. м | Маргулец | |
| Вед. инж | Попова | |
| Зав. гр. | Анофриева | |

1.034.1-1/90.1-2

Вентблок В 20.12.26, В 33.12.26

| Стадия | Лист | Листов |
|---|---|---|
| Р | | 1 |

ЦНИИЭП учебных зданий

Инв. № подл. | Подпись и дата | Взам. инв. №

КОПИЯ ВЕРНА

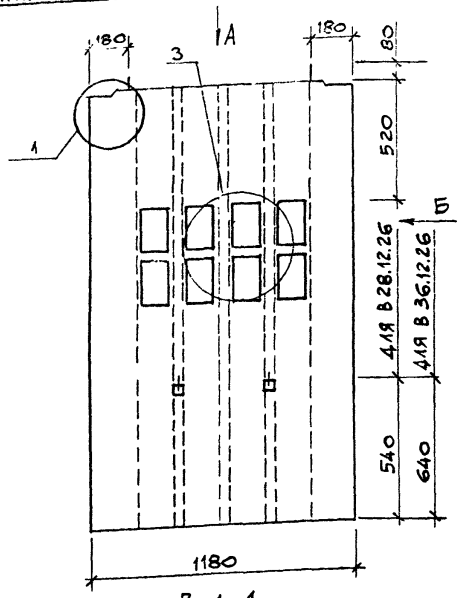


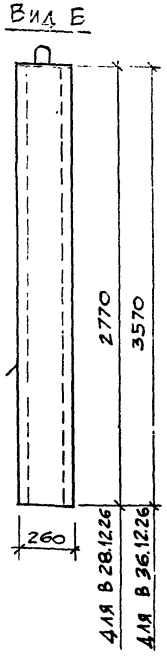


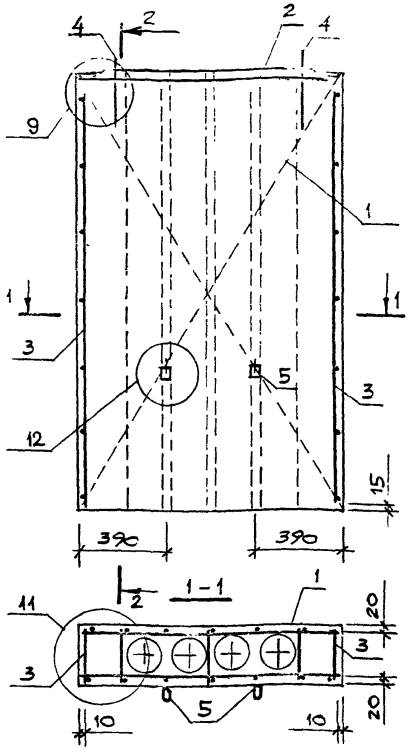


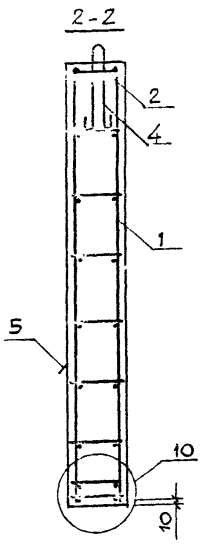


| Поз. | Наименование | Кол. на В 28. | Кол. на В 36. | Обозначение документа |
|---|---|---|---|---|
| 1 | Каркас пространств. КП4 | 1 | | 1.034.1-1/90.3 — 2 |
| | КП6 | | 1 | — 2 |
| 2 | КП26 | 1 | 1 | — 8 |
| 3 | Каркас плоский К11 | 2 | | — 20 |
| | К13 | | 2 | — 20 |
| 4 | Петля строповочная П2 | 2 | 2 | — 22 |
| | ПП1 | 2 | 2 | — 23 |
| | Бетон класса В25, м³ | 0,628 | 0,810 | |
| | | | | |
| | | | | |

1. После заглаживания поверхности изделия, кольцо петли строповочной (поз. 5) необходимо поднять в вертикальное положение, а выемку заделать.
2. Узлы 1, 3, 9...12 см. 1.034.1-1/90.1-У листы 1, 3.

| Марка вентблока | Масса, кг |
|---|---|
| В 28.12.26 | 1570 |
| В 36.12.26 | 2025 |

| | | |
|---|---|---|
| Нач. М. | Орлов | |
| Н. контр. | Анофриева | |
| Гл. инж. М. | Маргулец | |
| Вед. инж. | Попова | |
| Зав. гр. | Анофриева | |

1.034.1-1/90.1-3

Вентблок В 28.12.26, В 36.12.26

| Стадия | Лист | Листов |
|---|---|---|
| Р | | 1 |

ЦНИИЭП учебных зданий

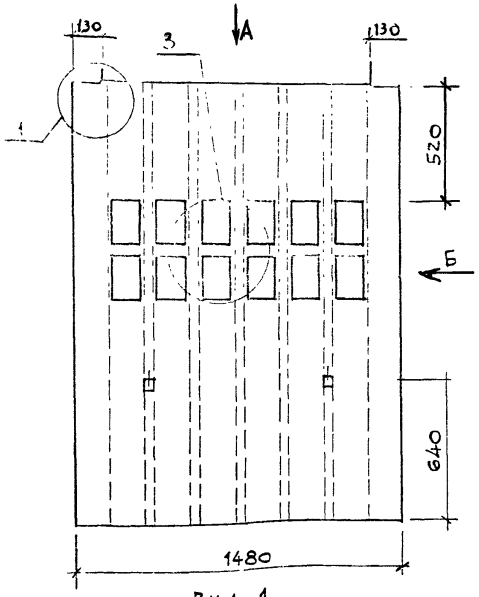


Вид А

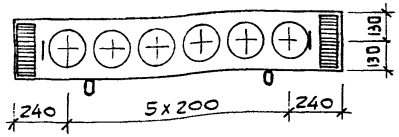


Вид Б

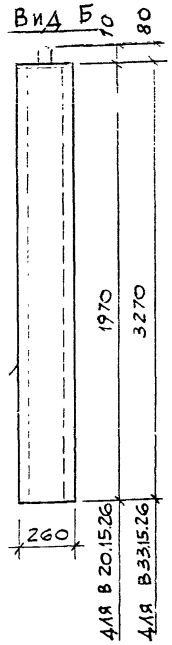


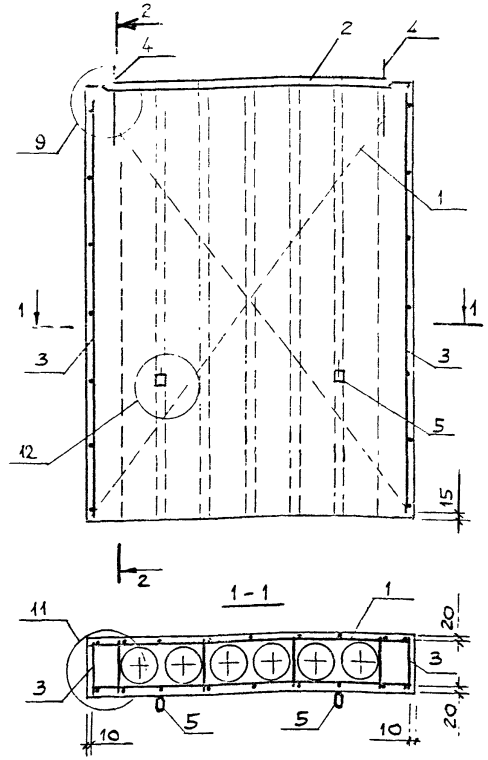


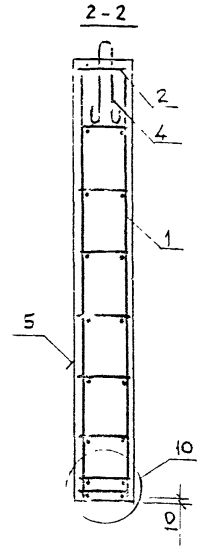


| Поз. | Наименование | Кол. на в. 20. | Кол. на в. 33. | Обозначение документа |
|---|---|---|---|---|
| 1 | Каркас пространств. КП7 | 1 | | 1.034.1-1/90.3 — 3 |
| | КП8 | | 1 | — 3 |
| 2 | КП27 | 1 | 1 | — 8 |
| 3 | Каркас плоский К10 | 2 | | — 20 |
| | К12 | | 2 | — 20 |
| 4 | Петля строповочная П1 | 2 | | — 22 |
| | П2 | | 2 | — 23 |
| 5 | ПП1 | 2 | | — 22 |
| | ПП2 | | 2 | — 23 |
| | Бетон класса В25, м³ | 0,520 | 0,866 | |

1. После заглаживания поверхности изделия, кольцо петли строповочной (поз. 5) необходимо поднять в вертикальное положение, а выемку заделать.
2. Узлы 1,3,9...12 см. 1.034.1-1/90.1-У листы 1,3.

| Марка вентблока | Масса, кг |
|---|---|
| В 20.15.26 | 1300 |
| В 33.15.26 | 2165 |

| | | |
|---|---|---|
| Нач. м. | Орлов | |
| Н. контр. | Анофриева | |
| Гл. инж. м. | Маргулец | |
| Вед. инж. | Попова | |
| Зав. гр. | Анофриева | |

1.034.1-1/90.1-4

Вентблок В 20.15.26, В 33.15.26

| Стадия | Лист | Листов |
|---|---|---|
| Р | | 1 |

ЦНИИЭП учебных зданий

Инв. № подл. | Подпись и дата | Взам. инв. №

КОПИЯ ВЕРНА



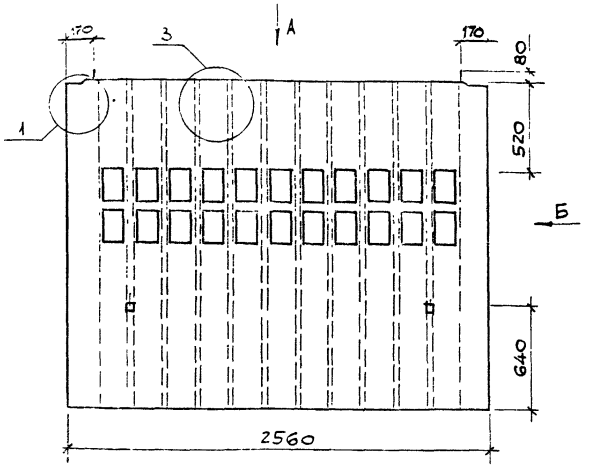


Вид А

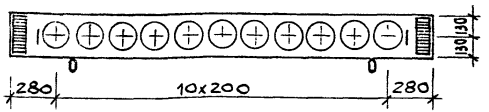


Вид Б

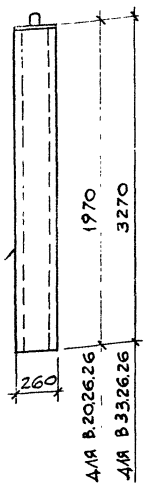


2-2

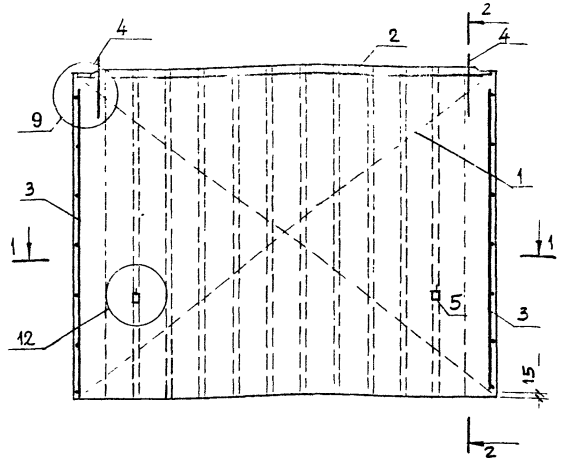


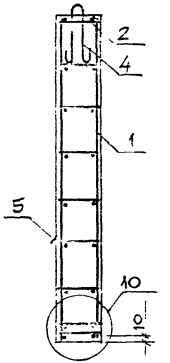


1-1

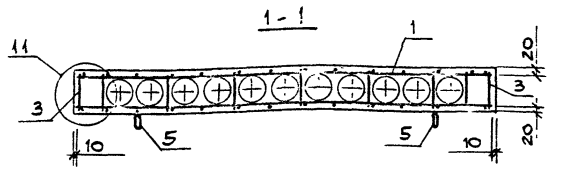


| поз. | НАИМЕНОВАНИЕ | кол. на В 20. | кол. на В 33. | ОБОЗНАЧЕНИЕ ДОКУМЕНТА |
|---|---|---|---|---|
| 1 | КАРКАС ПРОСТРАНСТВ. КП9 | 1 | | 1.034.1-1/90.3 — 4 |
| | КП11 | | 1 | — 4 |
| 2 | КП28 | 1 | 1 | — 8 |
| 3 | КАРКАС ПЛОСКИЙ К10 | 2 | | — 20 |
| | К12 | | 2 | — 20 |
| 4 | ПЕТЛЯ СТРОПОВОЧНАЯ П3 | 2 | | — 22 |
| | П4 | | 2 | — 22 |
| 5 | ПП2 | 2 | | — 23 |
| | ПП3 | | 2 | — 23 |
| | БЕТОН КЛАССА В 25, м3 | 0,875 | 1,458 | |

1. После заглаживания поверхности изделия, кольцо петли строповочной (поз.5) необходимо поднять в вертикальное положение, а выемку заделать.
2. Узлы 1, 3, 9...12 см. 1.034.1-1/90.1-У листы 1, 3.

| МАРКА ВЕНТБЛОКА | МАССА, КГ |
|---|---|
| В 20.26.26 | 2190 |
| В 33.26.26 | 3645 |

1.034.1-1/90.1-5

| | | |
|---|---|---|
| НАЧ. М. | ОРЛОВ | |
| Н. КОНТР. | АНОФРИЕВА | |
| ГЛ. ИНЖ. М. | МАРГУЛЕЦ | |
| ВЕД. ИНЖ. | ПОПОВА | |
| ЗАВ. ГР. | АНОФРИЕВА | |

ВЕНТБЛОК
В 20.26.26, В 33.26.26

| СТАДИЯ | ЛИСТ | ЛИСТОВ |
|---|---|---|
| Р | | 1 |

ЦНИИЭП учебных зданий

КОПИЯ ВЕРНА



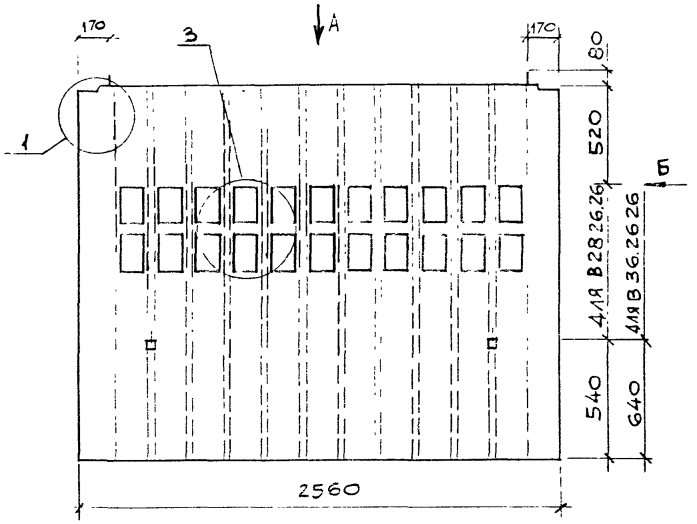


Вид Б

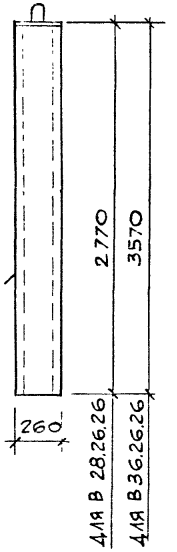


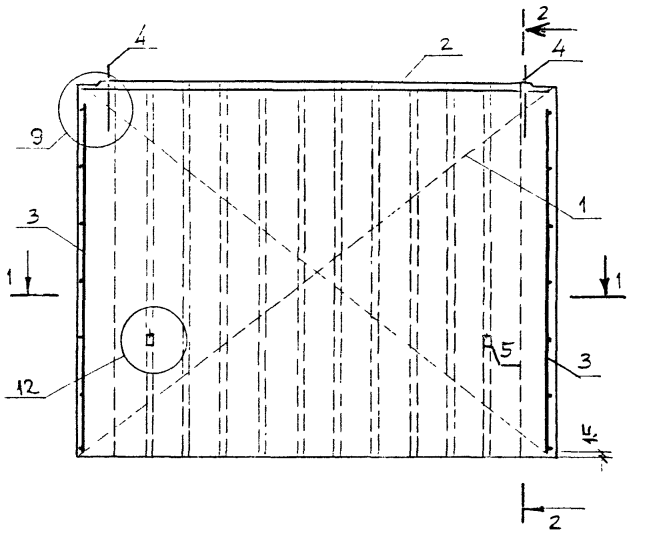


2-2

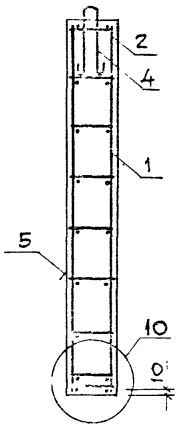


Вид А

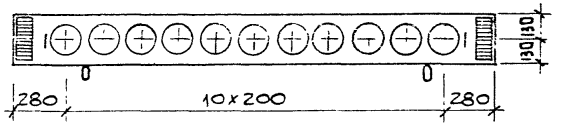


1-1

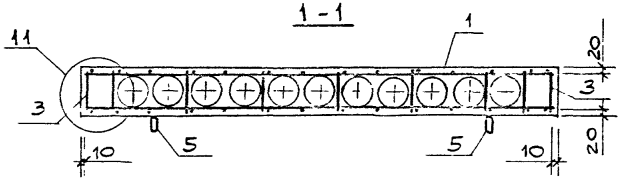


| Поз. | Наименование | Кол. на В 28. | Кол. на В 36. | Обозначение документа |
|---|---|---|---|---|
| 1 | Каркас пространств. КП10 | 1 | | 1.034.1-1/90.3 — 4 |
| | КП12 | | 1 | — 4 |
| 2 | КП28 | 1 | 1 | — 8 |
| 3 | Каркас плоский К11 | 2 | | — 20 |
| | К13 | | 2 | — 20 |
| 4 | Петля строповочная П4 | 2 | 2 | — 22 |
| 5 | ПП2 | 2 | | — 23 |
| | ПП3 | | 2 | — 23 |
| | Бетон класса В 25, м³ | 1,234 | 1,592 | |
| | | | | |

1. После заглаживания поверхности изделия, кольцо петли строповочной (поз. 5) необходимо поднять в вертикальное положение, а выемку заделать.
2. Узлы 1, 3, 9...12 см. 1.034 1-1/90.1-У листы 1, 3.

| Марка вентблока | Масса, кг |
|---|---|
| В 28.26.26 | 3085 |
| В 36.26.26 | 3980 |

| | | |
|---|---|---|
| Нач. м. | Орлов | |
| Н. контр. | Анофриева | |
| Гл. инж. м. | Маргулец | |
| Вед. инж. | Попова | |
| Зав. гр. | Анофриева | |

1.034.1-1/90.1-6

Вентблок В 28.26.26, В 36.26.26

| Стадия | Лист | Листов |
|---|---|---|
| Р | | 1 |

ЦНИИЭП учебных зданий

Инв. № подл. | Подпись и дата | Взам. инв. №

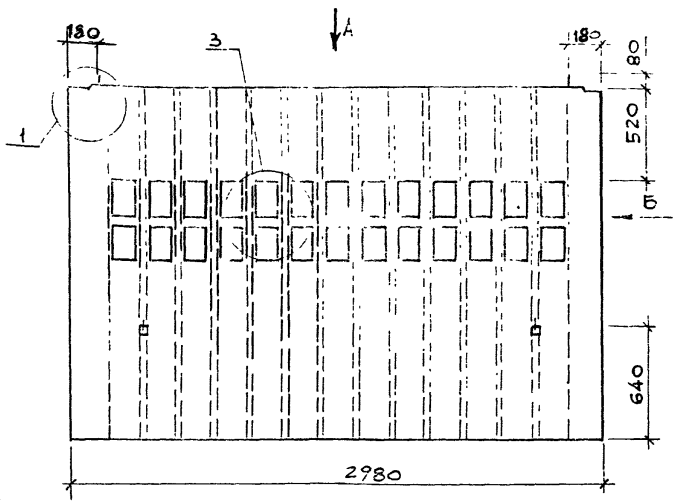


ВИД 5

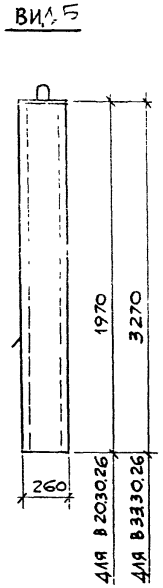


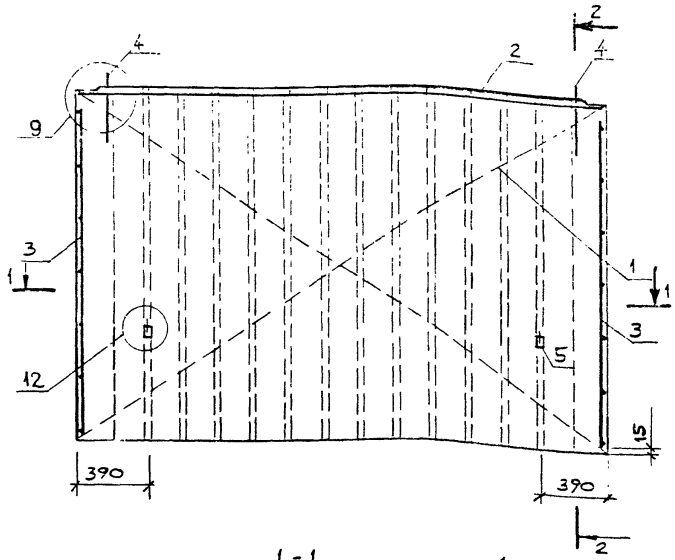


2-2

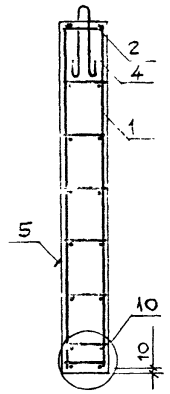


Вид А

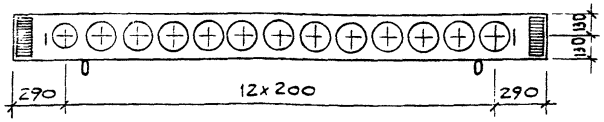


1-1

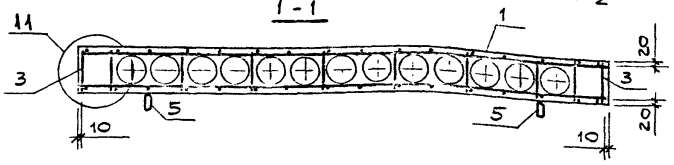


| поз. | НАИМЕНОВАНИЕ | | КОЛ. НА В | | ОБОЗНАЧЕНИЕ ДОКУМЕНТА |
|---|---|---|---|---|---|
| | | | 20. | 33. | |
| 1 | КАРКАС ПРОСТРАНСТВ. | КП13 | 1 | | 1.034.1-1/90.3 — 5 |
| | | КП15 | | 1 | — 5 |
| 2 | | КП29 | 1 | 1 | — 8 |
| 3 | КАРКАС ПЛОСКИЙ | К10 | 2 | | — 20 |
| | | К12 | | 2 | — 20 |
| 4 | ПЕТЛЯ СТРОПОВОЧНАЯ | П3 | 2 | | — 22 |
| | | П5 | | 2 | — 22 |
| 5 | | ПП2 | 2 | | — 23 |
| | | ПП3 | | 2 | — 23 |
| | БЕТОН КЛАССА В25, м³ | | 1,011 | 1,584 | |

1. После заглаживания поверхности изделия, кольцо петли строповочной (поз.5) необходимо поднять в вертикальное положение, а выемку заделать.
2. Узлы 1,3,9... 12 см. 1.034.1-1/90.1-У листы 1,3.

| МАРКА ВЕНТБЛОКА | МАССА, КГ |
|---|---|
| В 20.30.26 | 2530 |
| В 33.30.26 | 4210 |

| | | |
|---|---|---|
| НАЧ.М. | ОРЛОВ | |
| Н.КОНТР. | АНОФРИЕВА | |
| ГЛ.ИНЖ.М. | МАРГУЛЕЦ | |
| ВЕД.ИНЖ. | ПОПОВА | |
| ЗАВ.ГР. | АНОФРИЕВА | |

1.034.1-1/90.1-7

ВЕНТБЛОК

В 20.30.26, В 33.30.26

| СТАДИЯ | ЛИСТ | ЛИСТОВ |
|---|---|---|
| Р | | 1 |

ЦНИИЭП учебных зданий

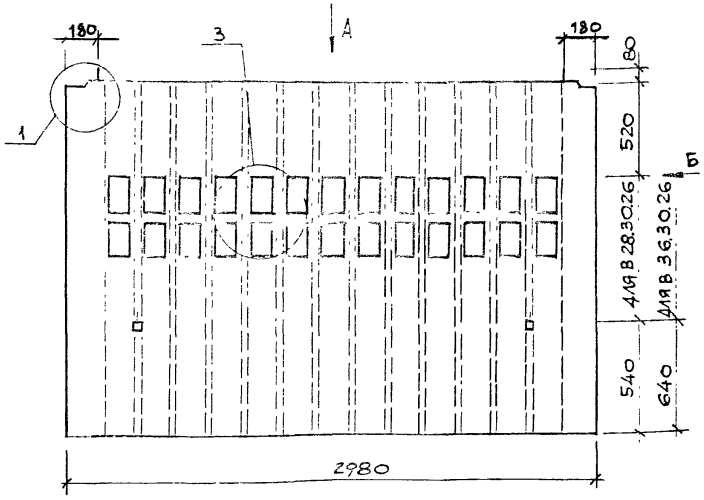


Вид Б

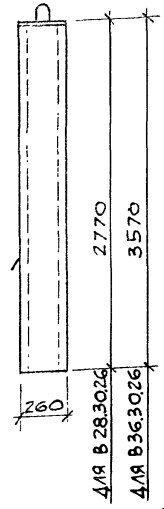


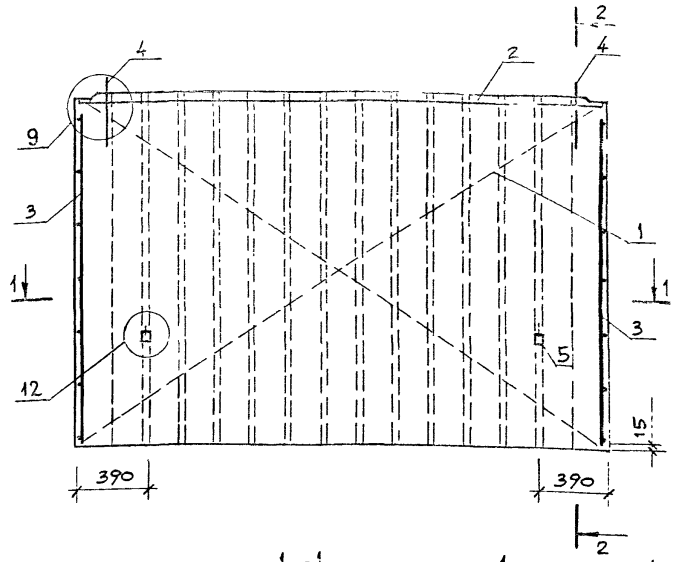


2-2

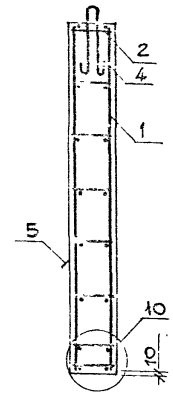


Вид А

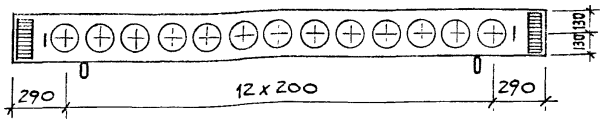


1 - 1

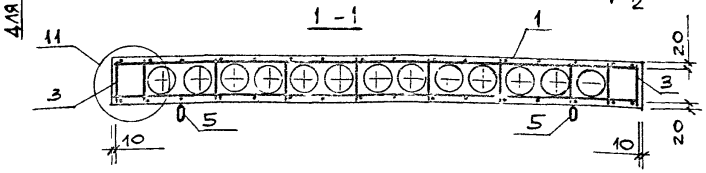


| Поз. | Наименование | Кол. на В 28. | Кол. на В 36. | Обозначение документа |
|---|---|---|---|---|
| 1 | Каркас пространств. КП14 | 1 | | 1.034.1-1/90.3 — 5 |
| | КП16 | | 1 | — 5 |
| 2 | КП29 | 1 | 1 | — 8 |
| 3 | Каркас плоский К11 | 2 | | — 20 |
| | К13 | | 2 | — 20 |
| 4 | Петля строповочная П4 | 2 | | — 22 |
| | П5 | | 2 | — 22 |
| 5 | ПП3 | 2 | | — 23 |
| | ПП4 | | 2 | — 23 |
| | Бетон класса В25, м³ | 1,425 | 1,839 | |

1. После заглаживания поверхности изделия, кольцо петли строповочной (поз.5) необходимо поднять в вертикальное положение, а выемку заделать.
2. Узлы 1,3,9...12 см. 1.034.1-1/90.1-У листы 1,3.

| Марка вентблока | Масса, кг |
|---|---|
| В 28.30.26 | 3560 |
| В 36.30.26 | 4600 |

| | | |
|---|---|---|
| Нач.м. | Орлов | |
| Н.контр. | Анофриева | |
| Гл.инж.м. | Маргулец | |
| Вед.инж. | Попова | |
| Зав.гр | Анофриева | |

1.034.1-1/90.1-8

Вентблок В 28.30.26, В 36.30.26

| Стадия | Лист | Листов |
|---|---|---|
| Р | | 1 |

ЦНИИЭП учебных зданий

Инв. № подл. | Подпись и дата | Взам. инв. №

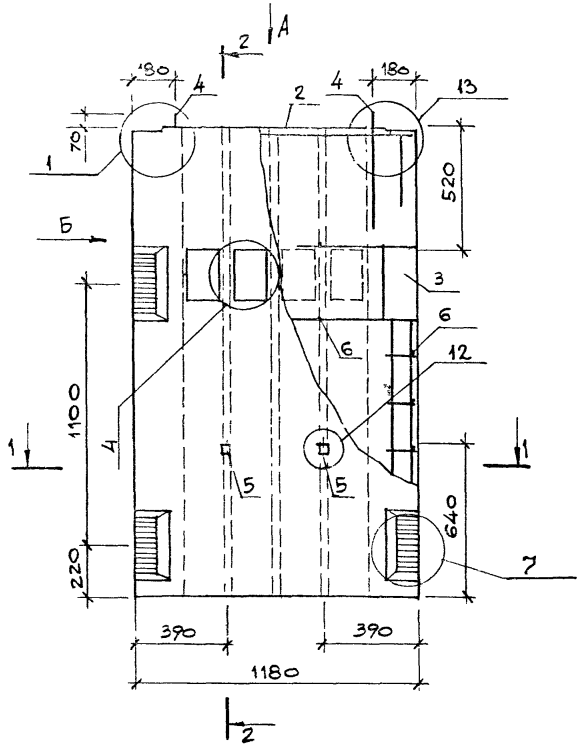


ВИД Б

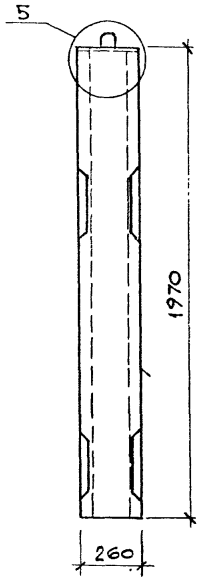


2-2

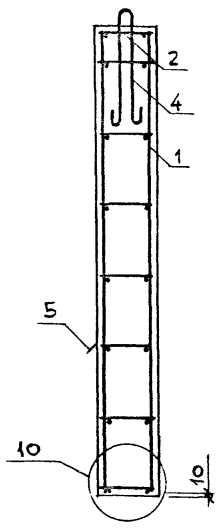


1-1

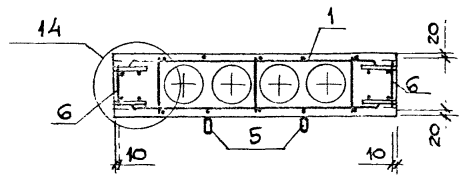


ВИД А

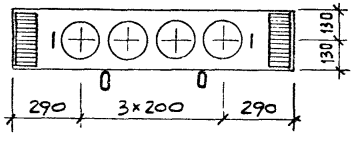


1. После заглаживания поверхности изделия, кольцо петли строповочной (поз.5) необходимо поднять в вертикальное положение, а выемку заделать.
2. Узлы 1,4,5,7,10,12... 14 см. 1.034.1-1/90.1-У листы 1...4.

| Поз. | Наименование | Кол. | Обозначение документа |
|---|---|---|---|
| 1 | Каркас пространств. КП3 | 1 | 1.034.1-1/90.3 — 2 |
| 2 | КП26 | 1 | — 8 |
| 3 | КП30 | 4 | — 9 |
| 4 | Петля строповочная П1 | 2 | —22 |
| 5 | ПП1 | 2 | —23 |
| 6 | ГОСТ 6727-80 ф5 Вр I L=250 | 16 | Б.4 |
| | Бетон класса В25, м³ | 0,440 | |

| Марка | Масса, кг |
|---|---|
| ВД 20.12.26 | 1100 |

| | | |
|---|---|---|
| Нач. м | Орлов | |
| Н. контр. | Анофриева | |
| Гл. инж. м | Маргулец | |
| Вед. инж. | Попова | |
| Зав. гр. | Анофриева | |

1.034.1-1/90.1-9

Вентблок-диафрагма жесткости ВД 20.12.26

| Стадия | Лист | Листов |
|---|---|---|
| Р | | 1 |

ЦНИИЭП учебных зданий

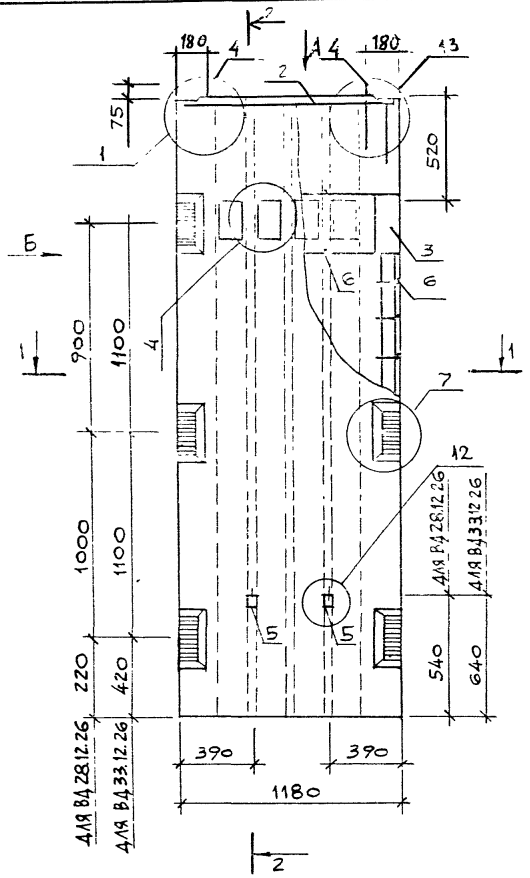


ВИД Б

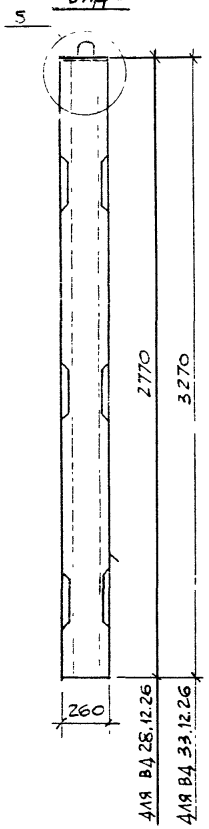


2-2

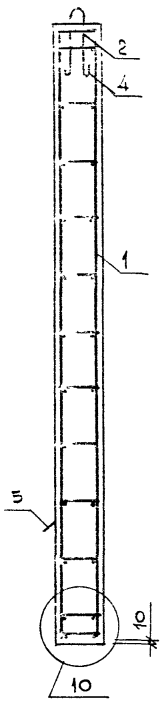


1-1

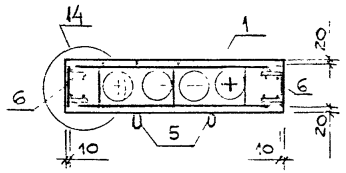


ВИД А

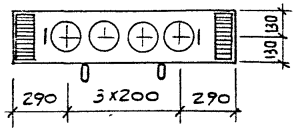


1. После заглаживания поверхности изделия, кольцо петли строповочной (поз. 3) необходимо поднять в вертикальное положение, а выемку заделать.
2. Узлы 1, 4, 5, 7, 10, 12...14 см. 1.034.1-1/90.1-У листы 1...4

| поз. | наименование | кол. на ВД 28 | кол. на ВД 33 | обозначение документа |
|---|---|---|---|---|
| 1 | каркас пространств. КП4 | 1 | | 1.034.1-1/90.3 – 2 |
| | КП5 | | 1 | – 2 |
| 2 | КП26 | 1 | 1 | – 8 |
| 3 | КП31 | 2 | | – 9 |
| | КП31м | 2 | | – 9 |
| | КП32 | | 4 | – 9 |
| 4 | петля строповочная П4 | 2 | | – 22 |
| | П2 | | 2 | – 22 |
| 5 | ПП1 | 2 | 2 | – 23 |
| 6 | ГОСТ 6727-80 ф5 Вр I L=250 | 28 | 30 | Б.4 |
| | Бетон класса В25, м³ | 0,530 | 0,740 | |

| марка | масса, кг |
|---|---|
| ВД 28.12.26 | 1575 |
| ВД 33.12.26 | 1850 |

| | | |
|---|---|---|
| нач. м | Орлов | |
| н. контр | Анофриева | |
| гл. инж. м. | Маргулец | |
| вед. инж | Попова | |
| зав. гр | Анофриева | |

1.034.1-1/90.1-10

Вентблок-диафрагма жесткости ВД 28.12.26, ВД 33.12.26

| стадия | лист | листов |
|---|---|---|
| Р | | 1 |

ЦНИИЭП учебных зданий

24452 14

Взам. инв. № | Подпись и дата | Инв. № подл.

Копия верна

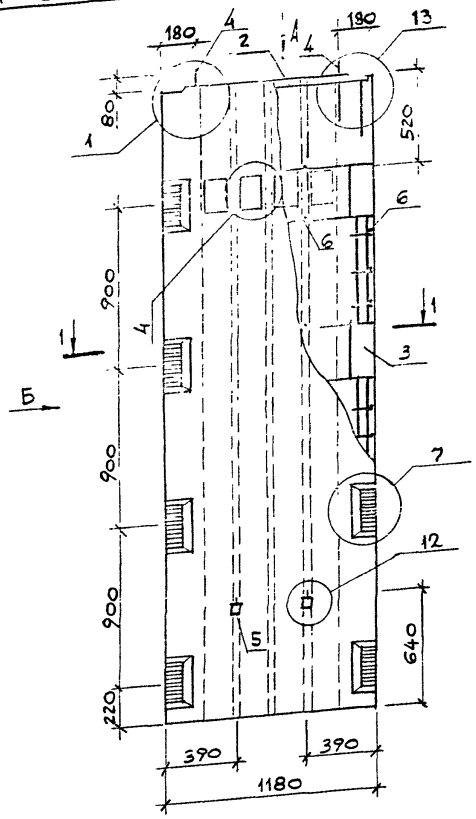


Вид А

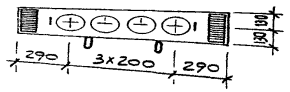


Вид Б

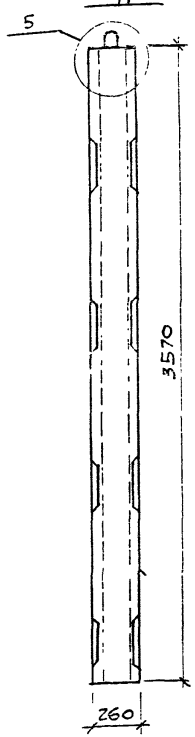


2-2

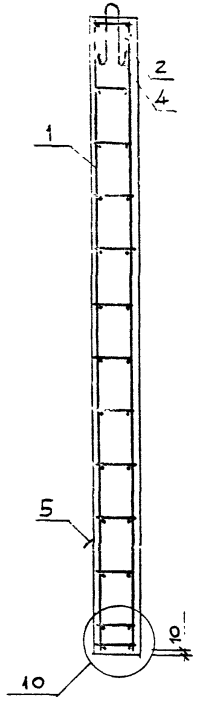


1-1

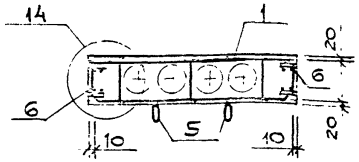


1. После заглаживания поверхности изделия, кольцо петли строповочной (поз.5) необходимо поднять в вертикальное положение, а выемку заделать.
2. Узлы 1, 4, 5, 7, 10, 12... 14 см. 1.034.1-1/90.1-У листы 1... 4.

| Поз. | Наименование | Кол. | Обозначение документа |
|---|---|---|---|
| 1 | Каркас пространств. КП6 | 1 | 1.034.1-1/90.3-2 |
| 2 | КП26 | 1 | -8 |
| 3 | КП33 | 4 | -9 |
| 4 | Петля строповочная П2 | 2 | -22 |
| 5 | ПП 1 | 2 | -23 |
| 6 | ГОСТ6727-80 ф5ВрI L=250 | 40 | Б.4 |
| | Бетон класса В25, м3 | 0,810 | |

| Марка | Масса, кг |
|---|---|
| ВД 36.12.26 | 2030 |

| | | |
|---|---|---|
| Нач.м.2 | Орлов | |
| Н.контр. | Анофриева | |
| Гл.инж.п. | Маргулец | |
| Зав.инж. | Попова | |
| Зав.гр. | Анофриева | |

1.034.1-1/90.1-11

Вентблок-диафрагма жесткости ВД 36.12.26

| Стадия | Лист | Листов |
|---|---|---|
| Р | | 1 |

ЦНИИЭП учебных зданий

КОПИЯ ВЕРНА

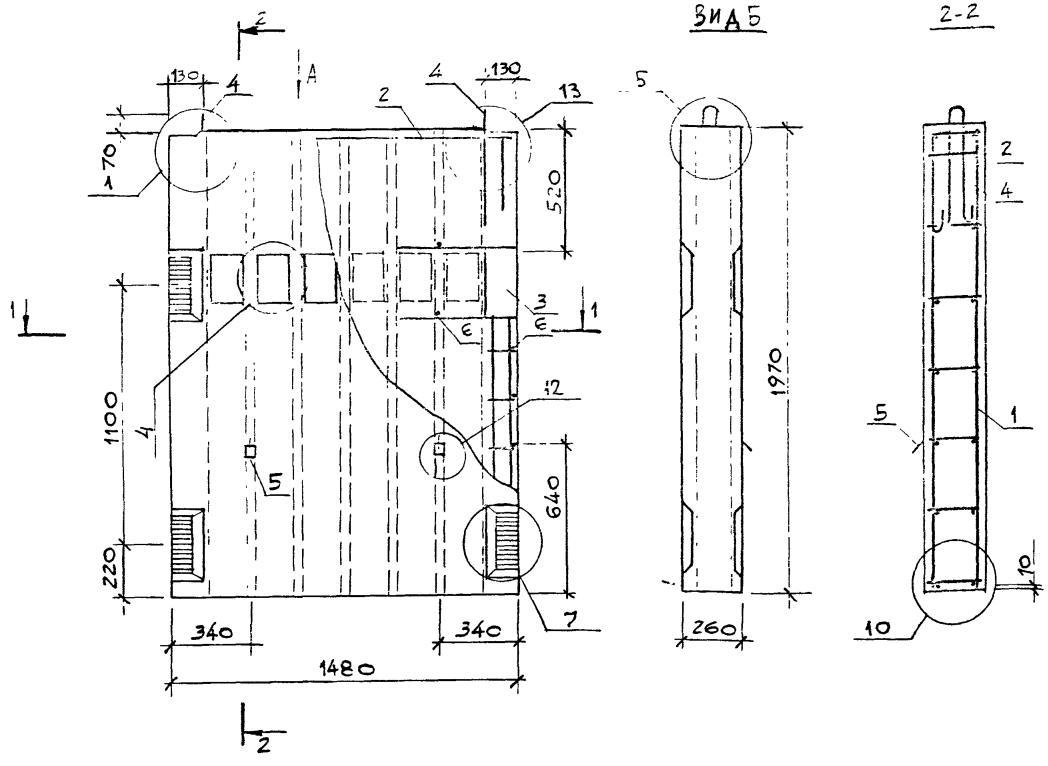


| ПОЗ. | НАИМЕНОВАНИЕ | КОЛ. | ОБОЗНАЧЕНИЕ ДОКУМЕНТА |
|---|---|---|---|
| 1 | КАРКАС ПРОСТРАНСТВ. КП7 | 1 | 1.034.1-1/90.3 – 3 |
| 2 | КП 27 | 1 | – 8 |
| 3 | КП30 | 4 | – 9 |
| 4 | ПЕТЛЯ СТРОПОВОЧНАЯ П1 | 2 | – 22 |
| 5 | ПП1 | 2 | – 23 |
| 6 | ГОСТ 6727-80 ⌀5 Вр I L=250 | 16 | Б.4 |
| | БЕТОН КЛАССА В25, м³ | 0,520 | |

1. После заглаживания поверхности изделия, кольцо петли строповочной (поз.5) необходимо поднять в вертикальное положение, а выемку заделать.
2. Узлы 1,4,5,7,10,12... 14 см. 1.034. 1-1/90.1-У листы 1...4.

| МАРКА | МАССА, КГ |
|---|---|
| ВД 20.15.26 | 1300 |

| | | |
|---|---|---|
| НАЧ.М.Г. | ОРЛОВ | |
| Н.КОНТР. | АНОФРИЕВА | |
| ГЛ.ИНЖ.М. | МАРГУЛЕЦ | |
| ВЕД.ИНЖ. | ПОПОВА | |
| ЗАВ.ГР. | АНОФРИЕВА | |

1.034. 1-1/90.1-12

ВЕНТБЛОК-ДИАФРАГМА ЖЕСТКОСТИ ВД 20.15.26

| СТАДИЯ | ЛИСТ | ЛИСТОВ |
|---|---|---|
| Р | | 1 |

ЦНИИЭП учебных зданий

24452 16

Инв.№ подл. | Подпись и дата | Взам.инв.№

КОПИЯ ВЕРНА



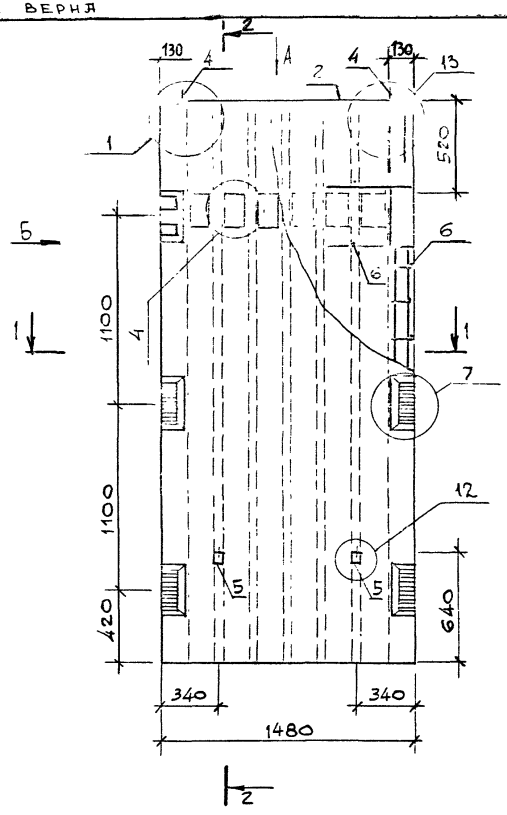


1. После заглаживания поверхности изделия, кольцо петли строповочной (поз.5) необходимо поднять в вертикальное положение, а выемку заделать.
2. Узлы 1,4,5,7,10,12... 14 см. 1.034. 1-1/90.1-У листы 1...4.

| поз. | Наименование | Кол. | Обозначение документа |
|---|---|---|---|
| 1 | Каркас пространств. КП 8 | 1 | 1.034.1-1/90.3 — 3 |
| 2 | КП 27 | 1 | — 8 |
| 3 | КП 32 | 4 | — 9 |
| 4 | Петля строповочная П 2 | 2 | — 22 |
| 5 | ПП 2 | 2 | — 23 |
| 6 | ГОСТ 6727-80 ф5 Вр I L=250 | 30 | Б.4 |
| | Бетон класса В25, м³ | 0,860 | |

| Марка | Масса, кг |
|---|---|
| ВД 33.15.26 | 2150 |

| | | |
|---|---|---|
| Нач. м.г. | Орлов | |
| Н. контр. | Анофриева | |
| Гл. инж. м. | Маргулец | |
| Вед. инж. | Попова | |
| Зав. гр. | Анофриева | |

1.034. 1-1/90.1-13

Вентблок-диафрагма жесткости ВД 33.15.26

| Стадия | Л. см. | Листов |
|---|---|---|
| Р | | 1 |

ЦНИИЭП учебных зданий

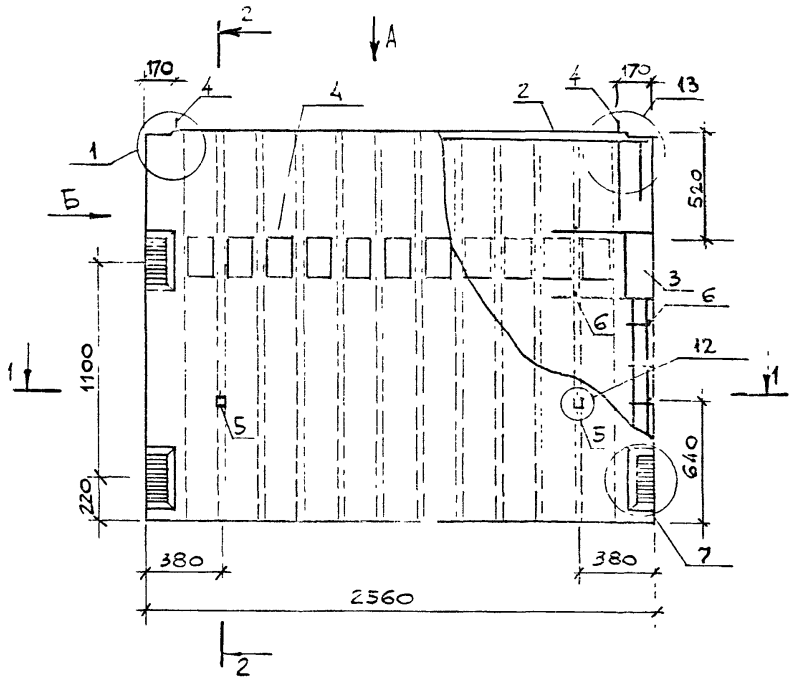


Вид Б

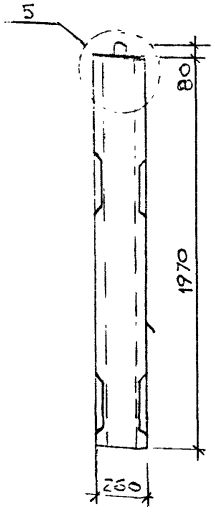


2-2

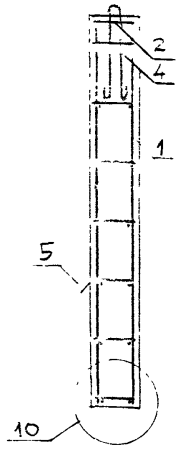


1-1

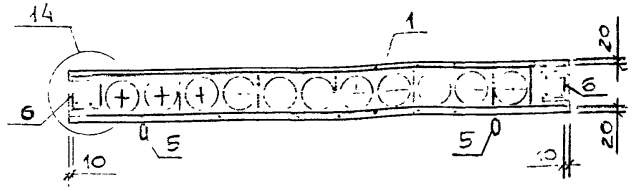


Вид А

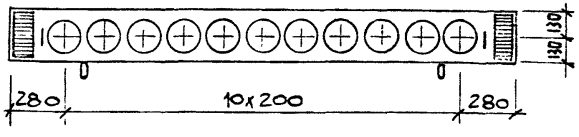


| поз. | НАИМЕНОВАНИЕ | кол. | ОБОЗНАЧЕНИЕ ДОКУМЕНТА |
|---|---|---|---|
| 1 | КАРКАС ПРОСТРАНСТВ. КП 9 | 1 | 1.034.1-1/90.3 — 3 |
| 2 | КП28 | 1 | — 8 |
| 3 | КП30 | 4 | — 9 |
| 4 | ПЕТЛЯ СТРОПОВОЧНАЯ П2 | 2 | — 22 |
| 5 | ПП1 | 2 | — 23 |
| 6 | ГОСТ 6727-80 ф 5 Вр I L=250 | 16 | Б.4 |
| | БЕТОН КЛАССА В25, м³ | 0,880 | |

1. После заглаживания поверхности изделия, кольцо петли строповочной (поз. 5) необходимо поднять в вертикальное положение, а выемку заделать.
2. Узлы 1, 4, 5, 7, 10, 12... 14 см. 1.034.1-1/90.1-У листы 1...4.

| МАРКА | МАССА, КГ |
|---|---|
| ВД 20.26.26 | 2200 |

| | | |
|---|---|---|
| НАЧ.М.2 | ОРЛОВ | |
| Н.КОНТР. | АНОФРИЕВА | |
| ГЛ.ИНЖ.М. | МАРГУЛЕЦ | |
| ВЕД.ИНЖ. | ПОПОВА | |
| ЗАВ.ГР. | АНОФРИЕВА | |

1.034.1-1/90.1-14

ВЕНТБЛОК-ДИАФРАГМА ЖЕСТКОСТИ ВД 20.26.26

| СТАДИЯ | ЛИСТ | ЛИСТОВ |
|---|---|---|
| Р | | 1 |

ЦНИИЭП учебных зданий

Инв. № подл. | Подпись и дата | Взам. инв. №

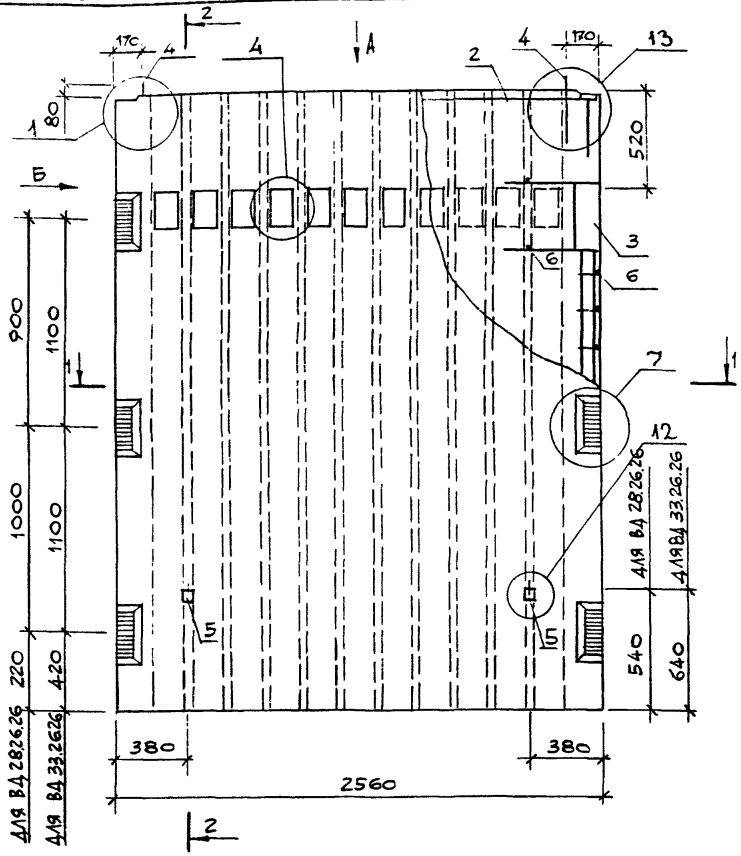


ВИД Б

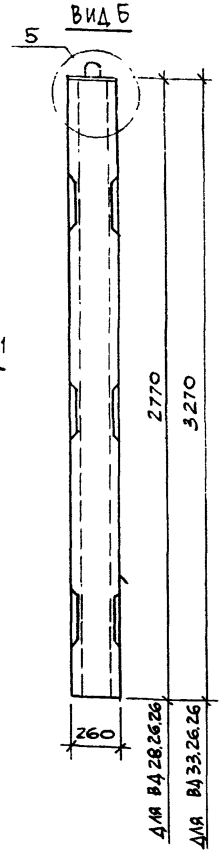


2-2

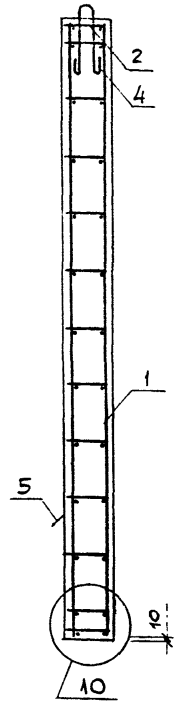


1-1

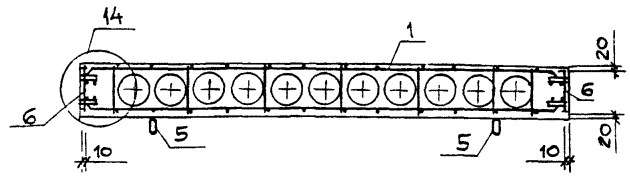


ВИД А

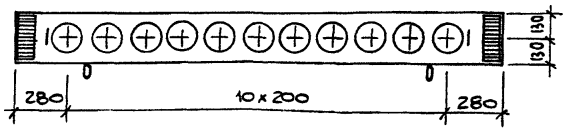


1. После заглаживания поверхности изделия, кольцо петли строповочной (поз.5) необходимо поднять в вертикальное положение, а выемку заделать.
2. Узлы 1,4,5,7,10,12... 14 см. 1.034.1-1/90.1-У листы 1...4.

| поз. | наименование | кол. на ВД 28. | кол. на ВД 33. | обозначение документа |
|---|---|---|---|---|
| 1 | каркас пространств. КП10 | 1 | | 1.034.1-1/90.3 – 4 |
| | КП11 | | 1 | – 4 |
| 2 | КП28 | 1 | 1 | – 8 |
| 3 | КП31 | 2 | | – 9 |
| | КП31м | 2 | | – 9 |
| | КП32 | | 4 | – 9 |
| 4 | петля строповочная П4 | 2 | 2 | – 22 |
| 5 | ПП2 | 2 | | – 23 |
| | ПП3 | | 2 | – 23 |
| 6 | ГОСТ 6727-80 ф5 Вр I L=250 | 28 | 30 | Б.4 |
| | Бетон класса В 25, м³ | 1,240 | 1,460 | |

| марка | масса, кг |
|---|---|
| ВД 28.26.26 | 3100 |
| ВД 33.26.26 | 3650 |

| | | |
|---|---|---|
| Нач. м.2 | Орлов | |
| Н. контр. | Анофриева | |
| Гл. инж. м. | Маргулец | |
| Вед. инж. | Попова | |
| Зав. гр. | Анофриева | |

1.034. 1-1/90.1-15

Вентблок-диафрагма жесткости ВД 28.26.26, ВД 33.26.26

| стадия | лист | листов |
|---|---|---|
| Р | | 1 |

ЦНИИЭП учебных зданий

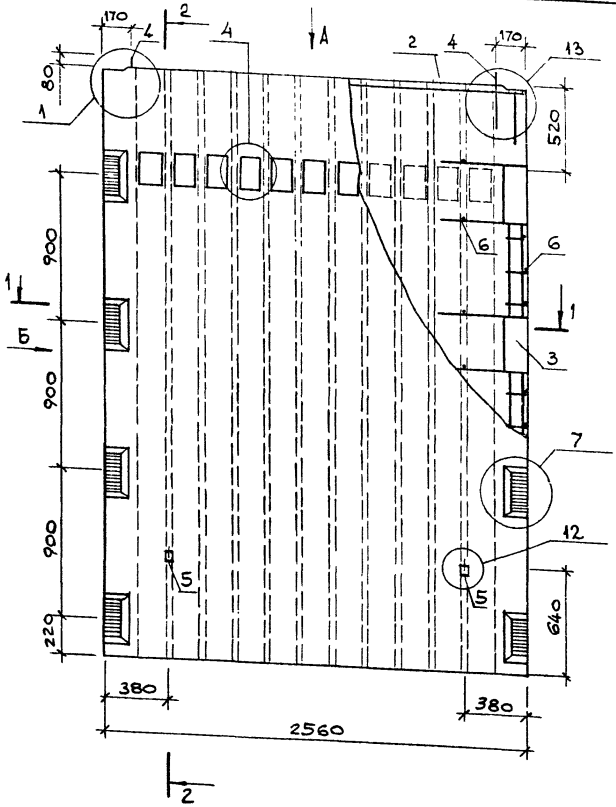


Вид А

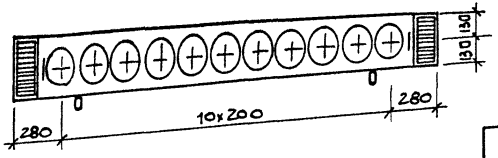


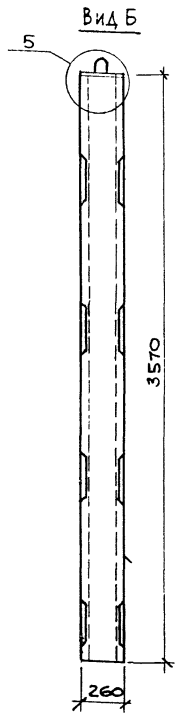


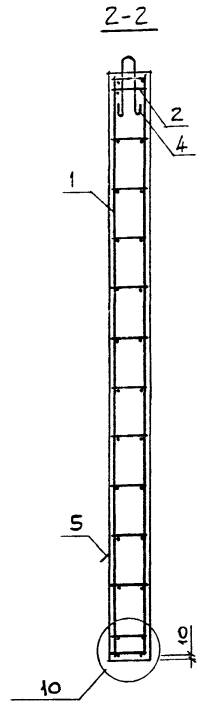


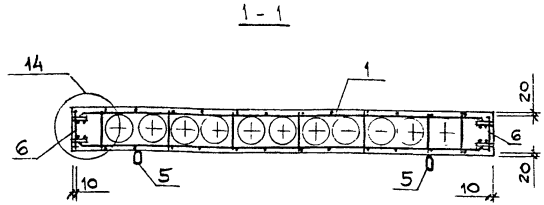


1. После заглаживания поверхности изделия, кольцо петли строповочной (поз.5) необходимо поднять в вертикальное положение, а выемку заделать.
2. Узлы 1,4,5,7,10,12 ... 14 см. 1.034.1-1/90.1-У листы 1...4.

| Поз. | Наименование | Кол. | Обозначение документа |
|---|---|---|---|
| 1 | Каркас пространств. КП12 | 1 | 1.034.1-1/90.3 – 4 |
| 2 | КП28 | 1 | – 8 |
| 3 | КП33 | 4 | – 9 |
| 4 | Петля строповочная П4 | 2 | – 22 |
| 5 | ППЗ | 2 | – 23 |
| 6 | ГОСТ6727-80 ф5 ВрI L=250 | 40 | Б.4 |
| | Бетон класса В25, м³ | 1,590 | |

| Марка | Масса, кг |
|---|---|
| ВД36.26.26 | 3975 |

| | | |
|---|---|---|
| Нач.мк2 | Орлов | |
| Н.контр. | Анофриева | |
| Гл.инж.м. | Маргулец | |
| Вед.инж. | Попова | |
| Зав.гр. | Анофриева | |

1.034.1-1/90.1-16

Вентблок-диафрагма жесткости ВД 36.26.26

| Стадия | Лист | Листов |
|---|---|---|
| Р | | 1 |

ЦНИИЭП учебных зданий

Инв.№ подл. | Подпись и дата | Взам. инв.№

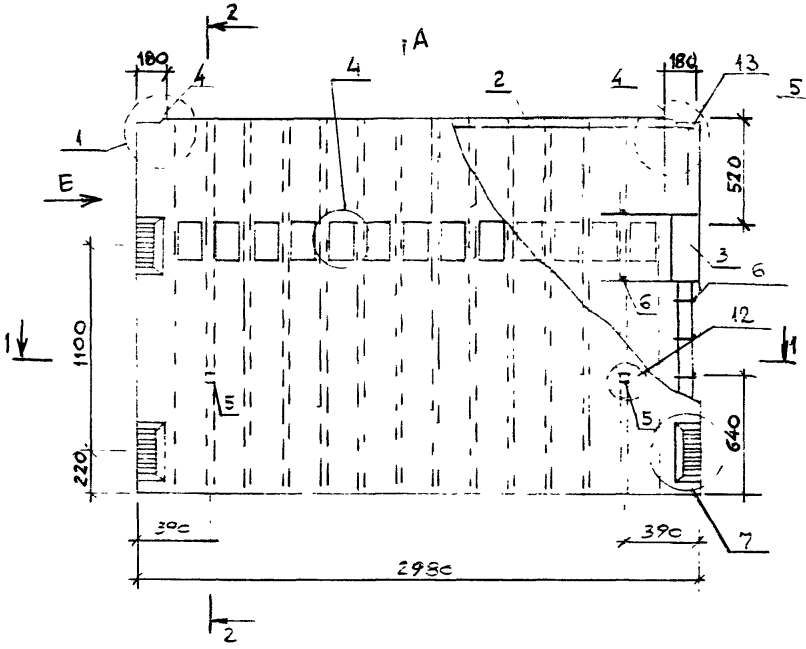


Вид Е

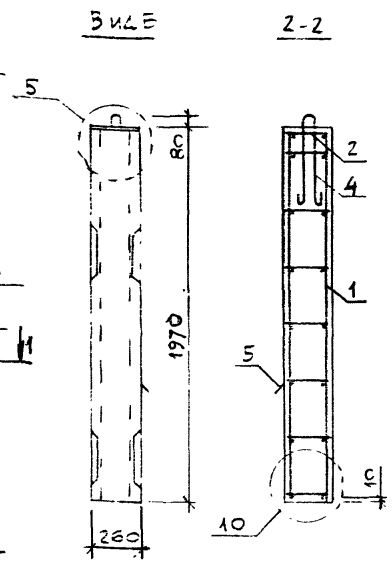


2-2




1-1

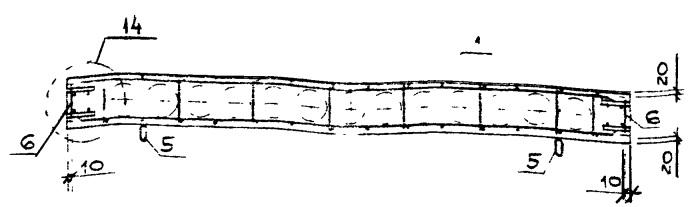


Вид А

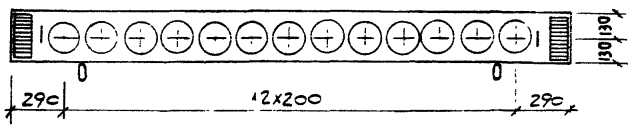


| поз. | Наименование | кол. | Обозначение документа |
|---|---|---|---|
| 1 | Каркас пространств. КП13 | 1 | 1.034.1-1/90.3 – 5 |
| 2 | КП29 | 1 | – 8 |
| 3 | КП30 | 4 | – 9 |
| 4 | Петля строповочная П3 | 2 | – 22 |
| 5 | ПП1 | 2 | – 23 |
| 6 | ГОСТ6727-80 ф5 Вр I L=250 | 16 | Б.4 |
| | Бетон класса В25, м³ | 1,010 | |

1. После заглаживания поверхности изделия, кольцо петли строповочной (поз.5) необходимо поднять в вертикальное положение, а выемку заделать.
2. Узлы 1,4,5,7,10,12... 14 см. 1.034.1-1/90.1-У листы 1...4.

| Марка | Масса, кг |
|---|---|
| ВД 20.30.26 | 2525 |

| | | |
|---|---|---|
| Нач.М.2 | Орлов | |
| Н.контр. | Анофриева | |
| Гл.инж.М. | Маргулец | |
| Вед.инж. | Попова | |
| Зав.гр. | Анофриева | |

1.034.1-1/90.1-17

Вентблок-диафрагма жесткости ВД 20.30.26

| Стадия | Лист | Листов |
|---|---|---|
| Р | | 1 |

ЦНИИЭП учебных зданий

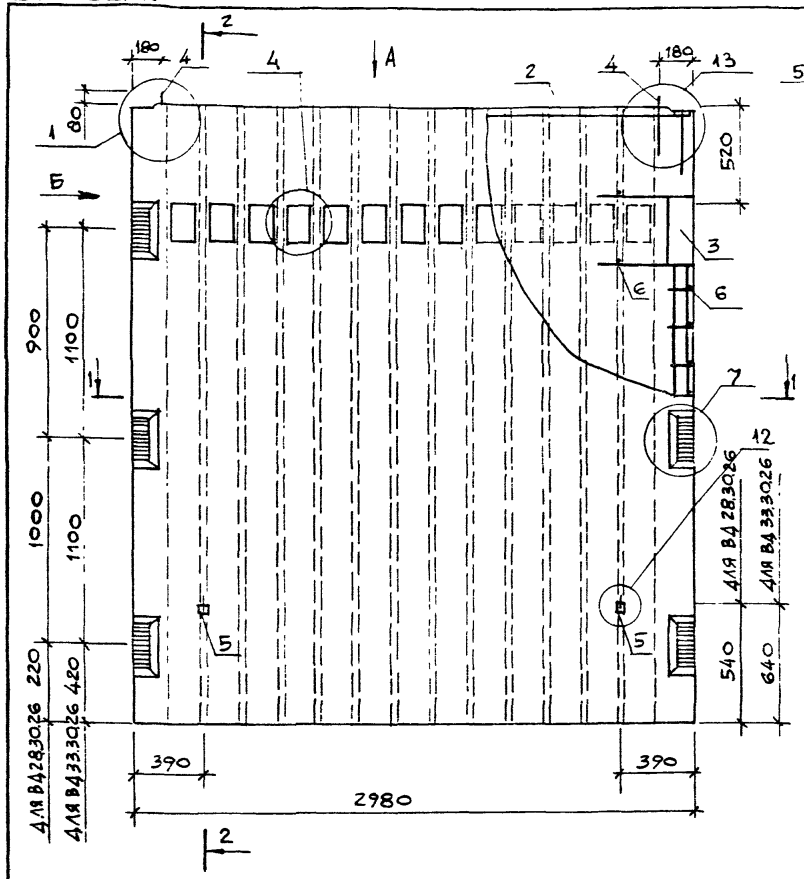


Вид Б

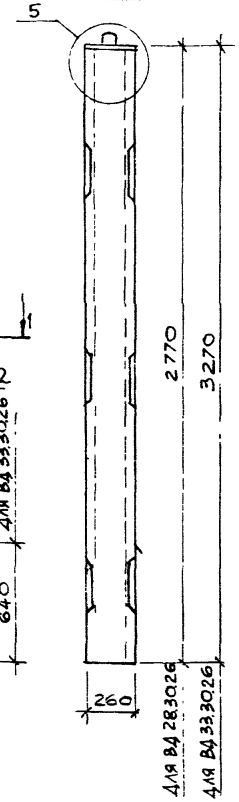


2-2

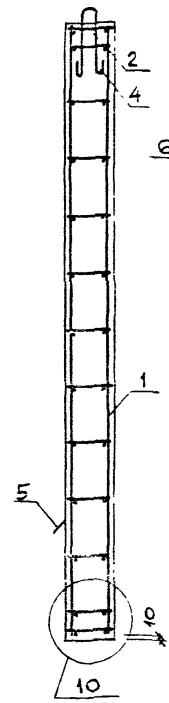

1-1

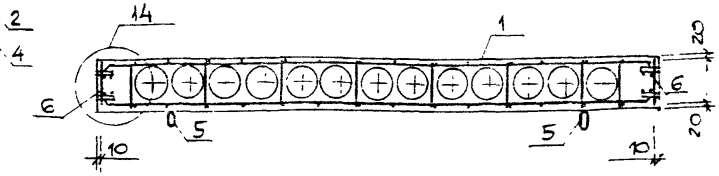


Вид А

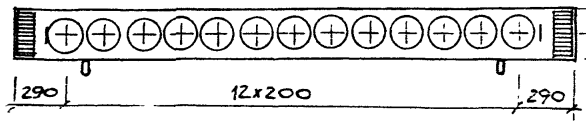


1. После заглаживания поверхности изделия, кольцо петли строповочной (поз.5) необходимо поднять в вертикальное положение, а выемку заделать.
2. Узлы 1,4,5,7,10,12... 14 см. 1.034.1-1/90.1-У листы 1...4.

| Поз. | Наименование | Кол. на ВД 28 | Кол. на ВД 33 | Обозначение документа |
|---|---|---|---|---|
| 1 | Каркас пространств КП14 | 1 | | 1.034.1-1/90.3- 5 |
| | КП15 | | 1 | — 6 |
| 2 | КП29 | 1 | 1 | — 8 |
| 3 | КП31 | 2 | | — 9 |
| | КП34 | 2 | | — 9 |
| | КП32 | | 4 | — 9 |
| 4 | Петля строповочная П4 | 2 | | — 22 |
| | П5 | | 2 | — 22 |
| 5 | ПП3 | 2 | 2 | — 23 |
| 6 | ГОСТ 6727-80 Ø5 Вр I L=250 | 28 | 30 | Б.4 |
| | Бетон класса В25, м³ | 1,430 | 1,590 | |

| Марка | Масса, кг |
|---|---|
| ВД 28.30.26 | 3575 |
| ВД 33.30.26 | 4225 |

| | | |
|---|---|---|
| Нач. М.2 | Орлов | |
| Н. контр. | Анофриева | |
| Гл. инж. м. | Маргулец | |
| Вед. инж. | Лопова | |
| Зав. гр. | Анофриева | |

1.034.1-1/90.1-18

Вентблок-диафрагма жесткости ВД 28.30.26, ВД 33.30.26

| Стадия | Лист | Листов |
|---|---|---|
| Р | | 1 |

ЦНИИЭП учебных зданий

Инв. № подл. | Подпись и дата | Взам. инв. №

КОПИЯ ВЕРНА

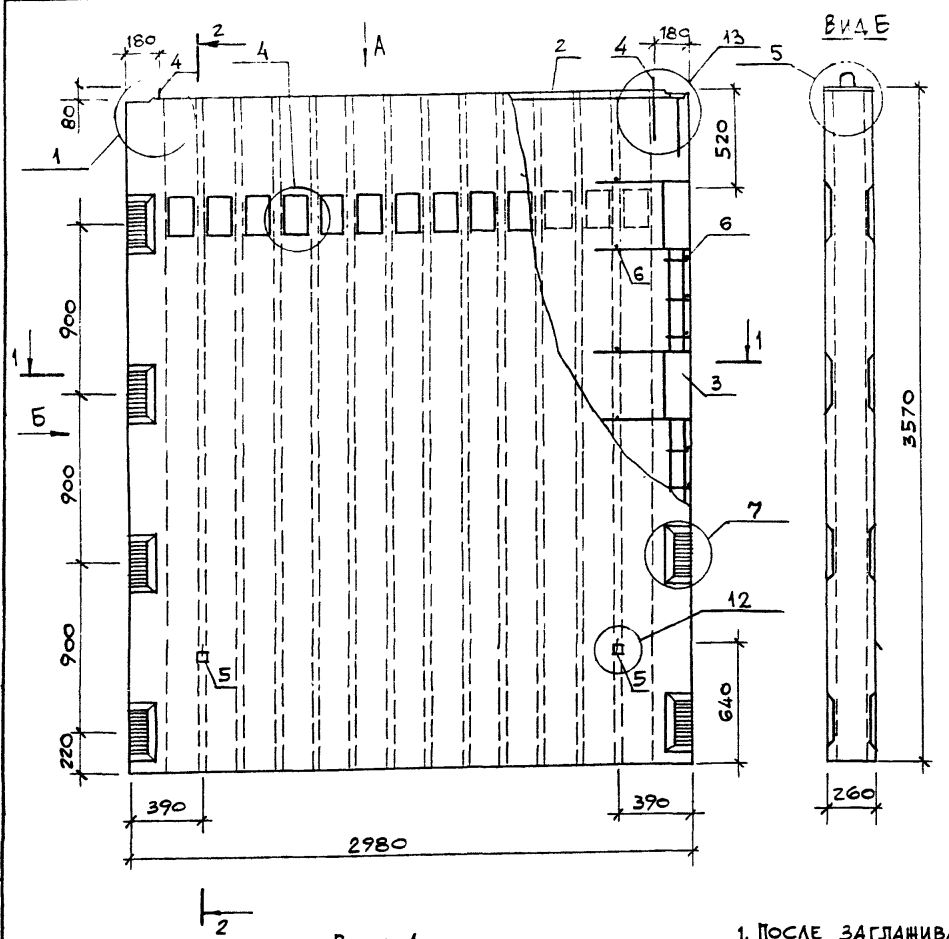


Вид А

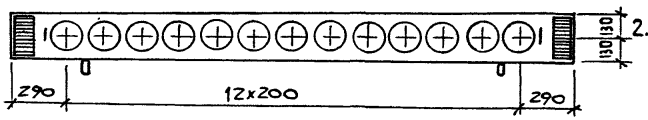





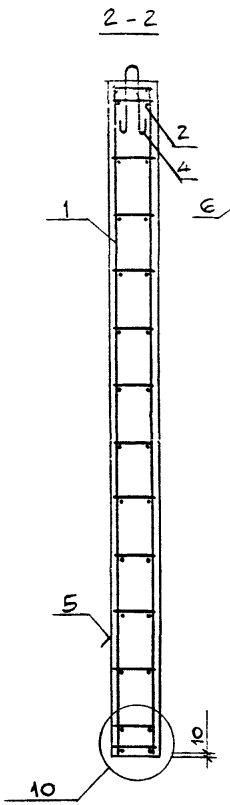


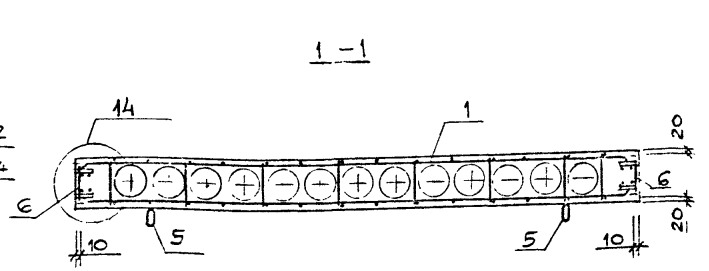


1. После заглаживания поверхности изделия, кольцо петли строповочной (поз.5) необходимо поднять в вертикальное положение, а выемку заделать.
2. Узлы 1, 4, 5, 7, 10, 12... 14 см. 1.034.1-1/90.1-У листы 1...4.

| Поз. | Наименование | Кол. | Обозначение документа |
|---|---|---|---|
| 1 | Каркас пространств. КП16 | 1 | 1.034.1-1/90.3— 5 |
| 2 | КП29 | 1 | — 8 |
| 3 | КП33 | 4 | — 9 |
| 4 | Петля строповочная П5 | 2 | — 22 |
| 5 | ПП3 | 2 | — 23 |
| 6 | ГОСТ6727-80 ⌀ 5 Вр I L=250 | 40 | Б4 |
| | Бетон класса В25, м³ | 1,840 | |

| Марка | Масса, кг |
|---|---|
| ВД 36.30.26 | 4620 |

| | | |
|---|---|---|
| Нач.м.2 | Орлов | |
| Н.контр. | Анофриева | |
| Гл.инж.м. | Маргулец | |
| Вед.инж. | Попова | |
| Зав.гр. | Анофриева | |

1.034.1-1/90.1-19

Вентблок-диафрагма жесткости ВД 36.30.26

| Стадия | Лист | Листов |
|---|---|---|
| Р | | 1 |

ЦНИИЭП учебных зданий

КОПИЯ ВЕРНА



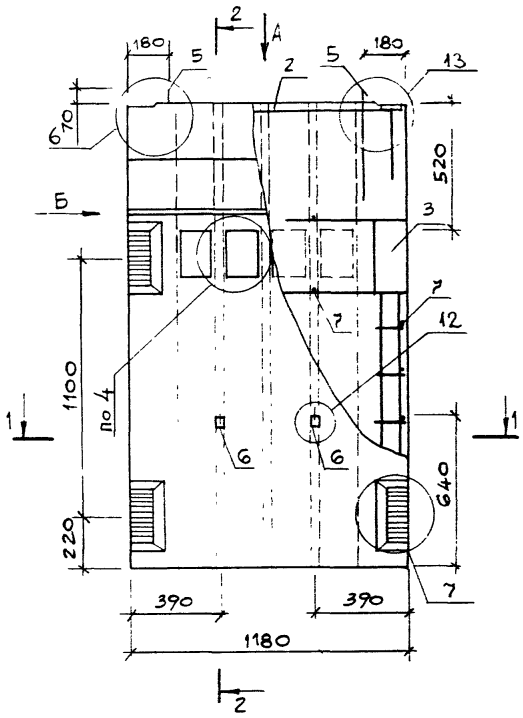


Вид Б

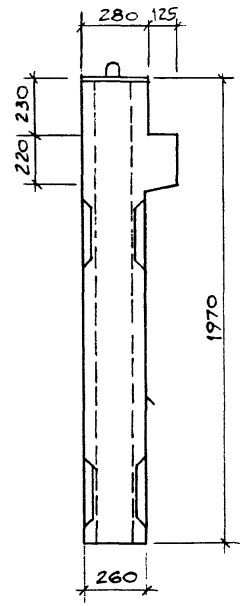


2-2

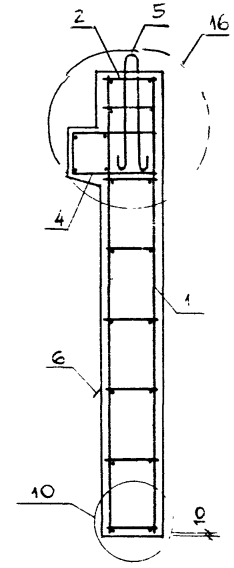


1-1

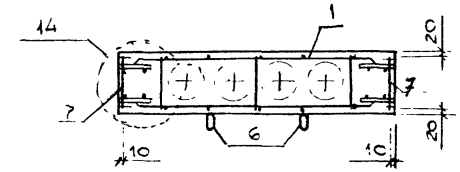


Вид А

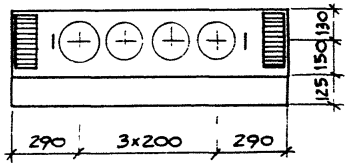


1. После заглаживания поверхности изделия, кольцо петли строповочной (поз.6) необходимо поднять в вертикальное положение, а выемку заделать.
2. Узлы 4,6,7,10,12... 14,16 см. 1.034.1-1/90 1-У листы 2... 4.

| Поз. | Наименование | Кол. | Обозначение документа |
|---|---|---|---|
| 1 | Каркас пространств. КП3 | 1 | 1.034.1-1/90.3 – 2 |
| 2 | КП2С | 1 | – 8 |
| 3 | КП3О | 4 | – 9 |
| 4 | Сетка С25 | 1 | – 17 |
| 5 | Петля строповочная П1 | 2 | – 22 |
| 6 | ПП1 | 2 | – 23 |
| 7 | ГОСТ6727-80 ф 5Вр I L=250 | 16 | Б.Ч |
| | Бетон класса В25, м³ | 0,491 | |

| Марка | Масса, кг |
|---|---|
| 1ВД 20.12.26 | 1225 |

| | | |
|---|---|---|
| Нач. М. | Орлов | |
| Н.контр. | Анофриева | |
| Гл.инж.м. | Маргулец | |
| Вед.инж. | Попова | |
| Зав.гр. | Анофриева | |

1.034.1-1/90 1-20

Вентблок-диафрагма жесткости 1ВД 20 12.26

| Стадия | Лист | Листов |
|---|---|---|
| Р | | 1 |

ЦНИИЭП учебных зданий

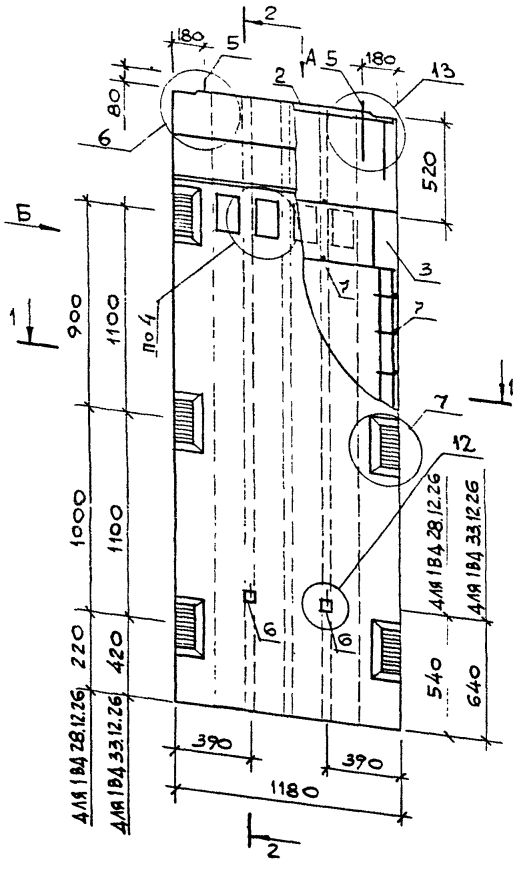


Вид А

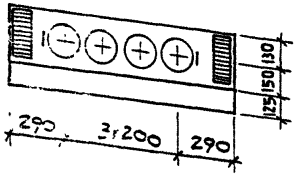


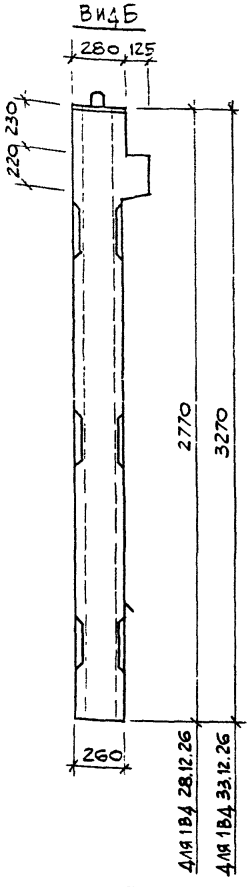


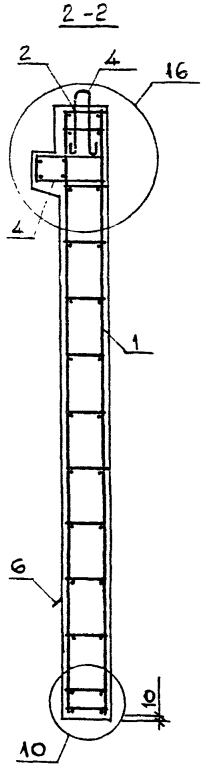


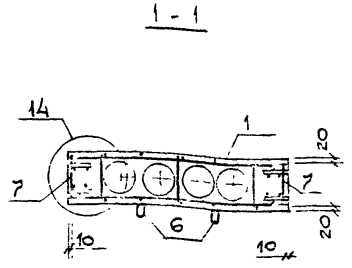


1. После заглаживания поверхности изделия, кольцо петли строповочной (поз.5) необходимо поднять в вертикальное положение, а выемку заделать.
2. Узлы 4, 6, 7, 10, 12... 14, 16 см. 1.034.1-1/90.1-У листы 2... 4.

| Поз. | Наименование | Кол. на 1ВД 28. | Кол. на 1ВД 33. | Обозначение документа |
|---|---|---|---|---|
| 1 | Каркас пространств. КП4 | 1 | | 1.034.1-1/90.3 — 2 |
| | КП5 | | 1 | — 2 |
| 2 | КП26 | 1 | 1 | — 8 |
| 3 | КП31 | 2 | | — 9 |
| | КП31А | 2 | | — 9 |
| | КП32 | | 4 | — 9 |
| 4 | Сетка С25 | 1 | 1 | — 17 |
| 5 | Петля строповочная П2 | 2 | 2 | — 22 |
| 6 | ПП1 | 2 | 2 | — 23 |
| 7 | ГОСТ 6727-80 ф5 Вр I L=250 | 28 | 30 | Б Ч |
| | Бетон класса В25, м³ | 0,573 | 0,787 | |

| Марка | Масса, кг |
|---|---|
| 1ВД 28.12.26 | 1685 |
| 1ВД 33.12.26 | 1965 |

| | | |
|---|---|---|
| Нач. М. | Орлов | |
| Н. контр. | Анофриева | |
| Гл. инж. м. | Маргулец | |
| Вед. инж. | Попова | |
| Зав. гр. | Анофриева | |

1.034.1-1/90.1-21

Вентблок-диафрагма жесткости 1ВД 28.12.26, 1ВД 33.12.26

| Стадия | Лист. | Листов |
|---|---|---|
| Р | | 1 |

ЦНИИЭП учебных зданий

КОПИЯ ВЕРНА



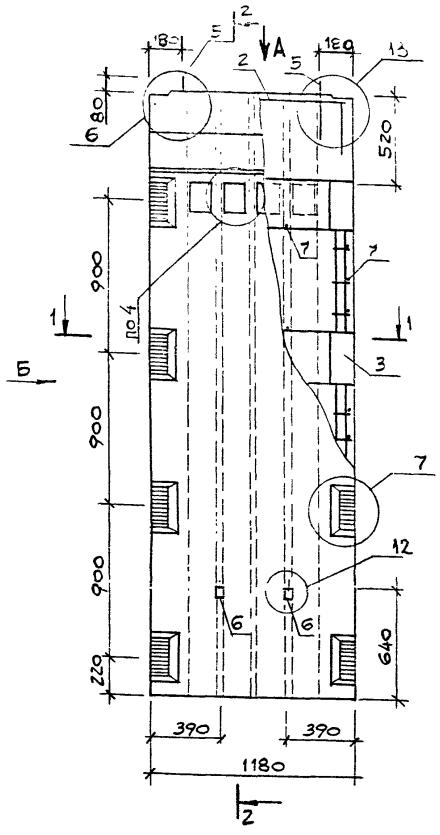


Вид А

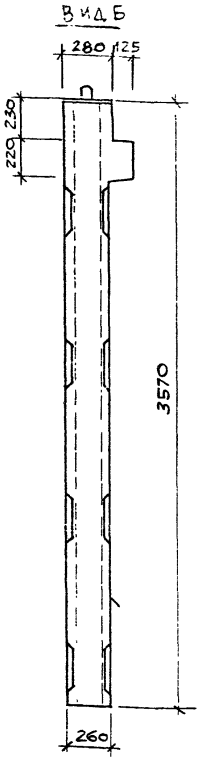


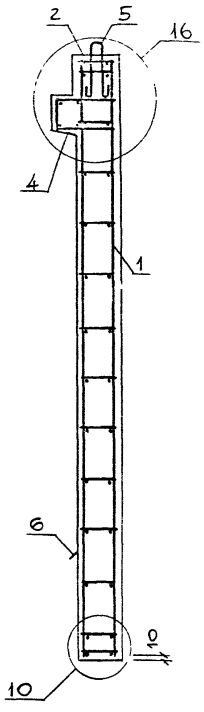


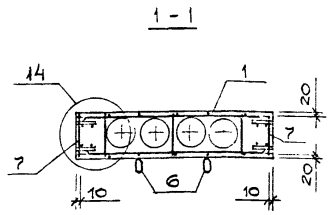


1. После заглаживания поверхности изделия, кольцо петли строповочной (поз.5) необходимо поднять в вертикальное положение, а выемку заделать.
2. Узлы 4,6,7,10,12 ... 14, 16 см. 1.034.1-1/90.1-У листы 2...4.

| Поз. | Наименование | Кол. | Обозначение документа |
|---|---|---|---|
| 1 | Каркас пространств. КП6 | 1 | 1034.1-1/903-2 |
| 2 | КП26 | 1 | -8 |
| 3 | КП33 | 4 | -9 |
| 4 | Сетка С25 | 1 | -17 |
| 5 | Петля строповочная П2 | 2 | -22 |
| 6 | ПП1 | 2 | -23 |
| 7 | ГОСТ6727-80 ф5 Вр I L=250 | 40 | Б.ч |
| | Бетон класса В25, м³ | 0,855 | |

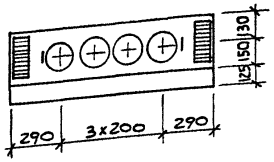


| Марка | Масса, кг |
|---|---|
| 1ВД 36.12.26 | 2140 |

| | | |
|---|---|---|
| Нач.М | Орлов | |
| Н.контр. | Анофриева | |
| Гл.инж.м. | Маргулец | |
| Вед.инж. | Попова | |
| Зав.гр. | Анофриева | |

1.034.1-1/90.1-22

Вентблок-диафрагма жесткости 1ВД 36.12.26

| Стадия | Лист | Листов |
|---|---|---|
| Р | | 1 |

ЦНИИЭП учебных зданий

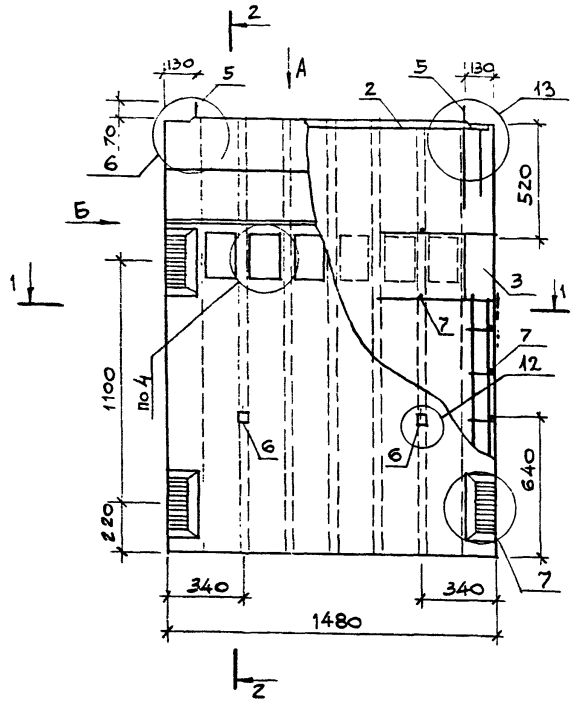


Вид Б

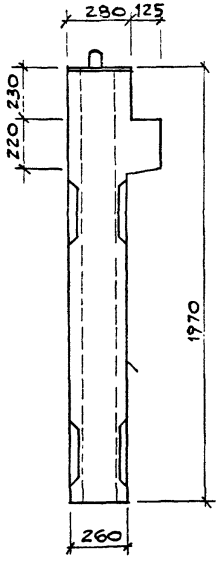


2-2

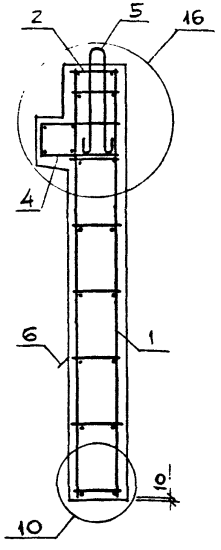


1-1

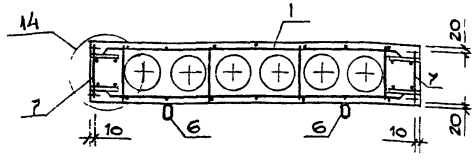


Вид А

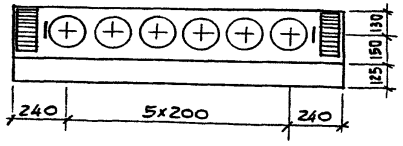


1. После заглаживания поверхности изделия, кольцо петли строповочной (поз.6) необходимо поднять в вертикальное положение, а выемку заделать.
2. Узлы 4,6,7,10,12 ... 14, 16 см. 1.034.1-1/90.1-У листы 2 ... 4.

| поз. | Наименование | кол. | Обозначение документа |
|---|---|---|---|
| 1 | Каркас пространств. КП7 | 1 | 1.034.1-1/903 – 3 |
| 2 | КП27 | 1 | – 8 |
| 3 | КП30 | 4 | – 9 |
| 4 | Сетка С26 | 1 | – 17 |
| 5 | Петля строповочная П2 | 2 | – 22 |
| 6 | ППП1 | 2 | – 23 |
| 7 | ГОСТ6727-80 ф5 ВрI L=250 | 16 | Б.Ч |
| | Бетон класса В25, м³ | 0,577 | |

| Марка | Масса, кг |
|---|---|
| 1ВД 20.15.26 | 1445 |

| | | |
|---|---|---|
| Нач.м. | Орлов | |
| Н.контр. | Анофриева | |
| Гл.инж.м. | Маргулец | |
| Вед.инж | Попова | |
| Зав.гр. | Анофриева | |

1.034.1-1/90.1-23

Вентблок-диафрагма жесткости 1ВД 20.15.26

| Стадия | Лист | Листов |
|---|---|---|
| Р | | 1 |

ЦНИИЭП учебных зданий

КОПИЯ ВЕРНА



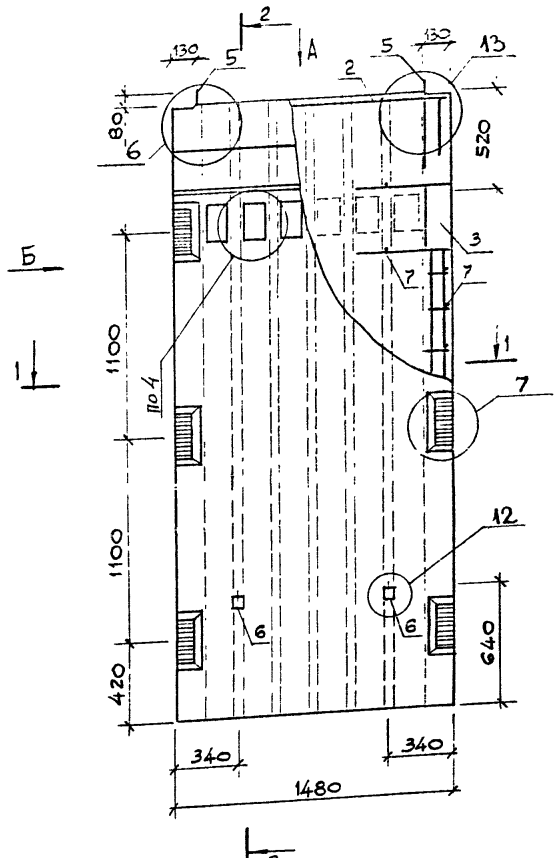


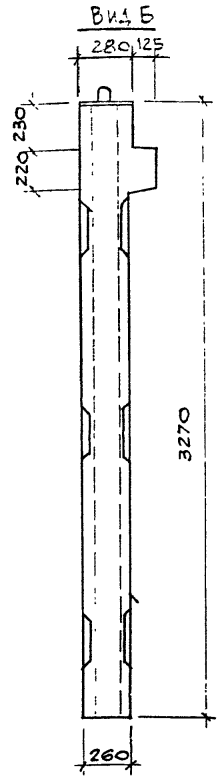


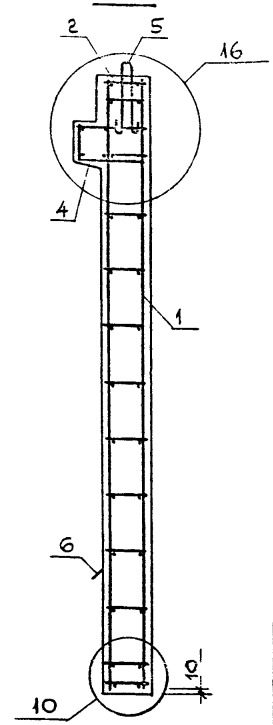


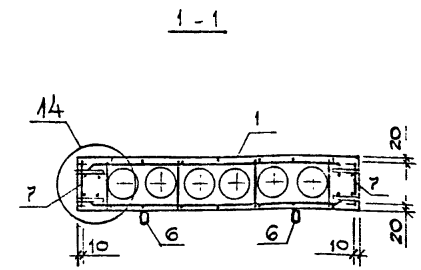


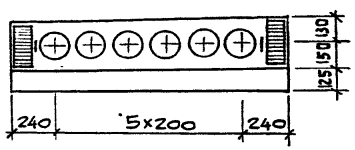


1. После заглаживания поверхности изделия, кольцо петли строповочной (поз.6) необходимо поднять в вертикальное положение, а выемку заделать.
2. Узлы 4,6,7,10,12 ... 14,16 см. 1.034.1-1/90.1-У листы 2...4.

| Поз | Наименование | Кол. | Обозначение документа |
|---|---|---|---|
| 1 | Каркас пространств. КП8 | 1 | 1.034.1-1/90.3-3 |
| 2 | КП27 | 1 | -8 |
| 3 | КП32 | 4 | -9 |
| 4 | Сетка С26 | 1 | -17 |
| 5 | Петля строповочная ПЗ | 2 | -22 |
| 6 | ПП2 | 2 | -23 |
| 7 | ГОСТ6727-80 ф5Вр I L=250 | 30 | Б.Ч |
| | Бетон класса В25, м³ | 0,923 | |

| Марка | Масса, кг |
|---|---|
| 1ВД 33.15.26 | 2310 |

| | | |
|---|---|---|
| Нач.м. | Орлов | |
| Н.контр. | Анофриева | |
| Гл.инж.м. | Маргулец | |
| Вед.инж. | Попова | |
| Зав.гр. | Анофриева | |

1.034.1 1/90.1-24

Вентблок-диафрагма жесткости 1ВД 33.15.26

| Стадия | Лист | Листов |
|---|---|---|
| Р | | 1 |

ЦНИИЭП учебных зданий

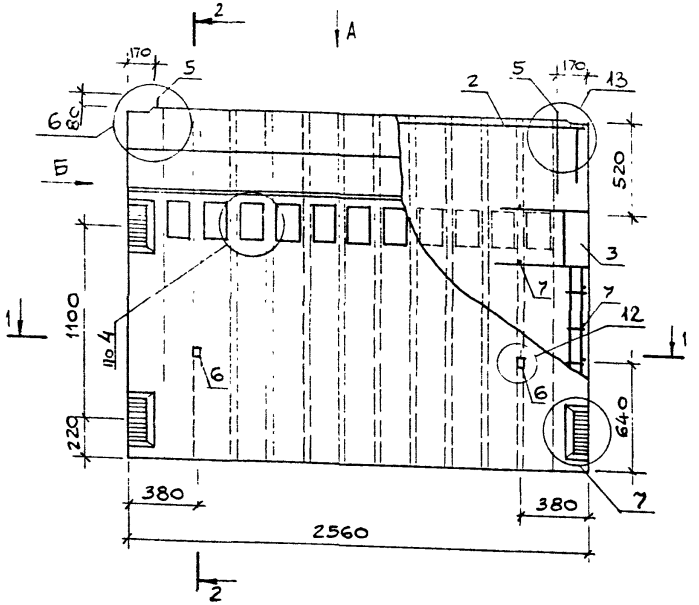


Вид Б

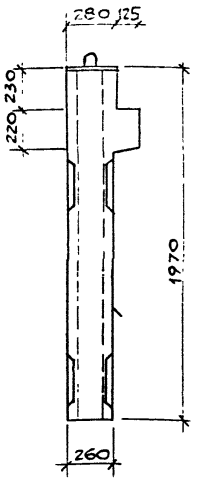


2-2

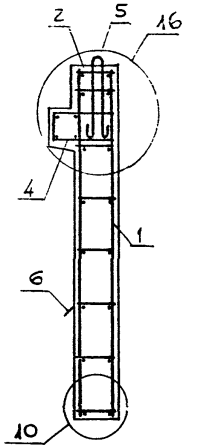


1-1

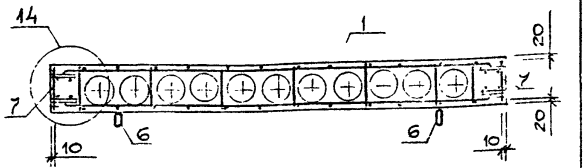


Вид А

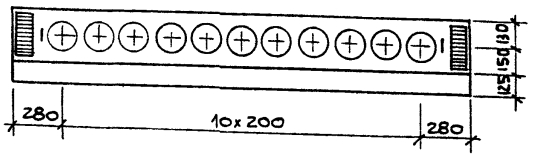


1. После заглаживания поверхности изделия, кольцо петли строповочной (поз.6) необходимо поднять в вертикальное положение, а выемку заделать.
2. Узлы 4,6,7, 10, 12... 14,16 см. 1.034.1-1/90.1-У листы 2...4.

| поз. | наименование | кол. | обозначение документа |
|---|---|---|---|
| 1 | каркас пространств. КП9 | 1 | 1.034.1-1/90.3 – 4 |
| 2 | КП28 | 1 | – 8 |
| 3 | КП30 | 2 | – 9 |
| 4 | сетка С27 | 1 | – 17 |
| 5 | петля строповочная П3 | 2 | – 22 |
| 6 | ПП2 | 2 | – 23 |
| 7 | ГОСТ6727-80 ф5 Вр I L=250 | 16 | Б.Ч |
| | бетон класса В25, м³ | 0,975 | |

| марка | масса, кг |
|---|---|
| 1ВД 20.26.26 | 2440 |

| | | |
|---|---|---|
| нач. м. | орлов | |
| н. контр | анофриева | |
| гл. инж. м | маргулец | |
| вед. инж. | попова | |
| зав. гр | анофриева | |

1.034.1-1/90.1-25

Вентблок-диафрагма жесткости 1ВД 20.26.26

| стадия | лист | листов |
|---|---|---|
| Р | | 1 |

ЦНИИЭП учебных зданий

КОПИЯ ВЕРНА

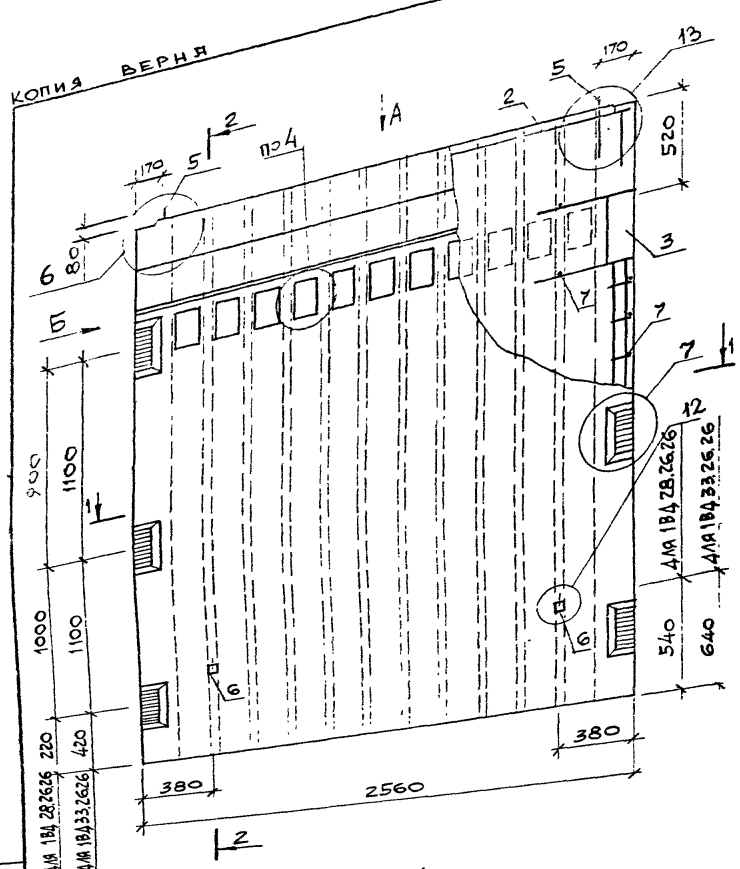


ВИД Б

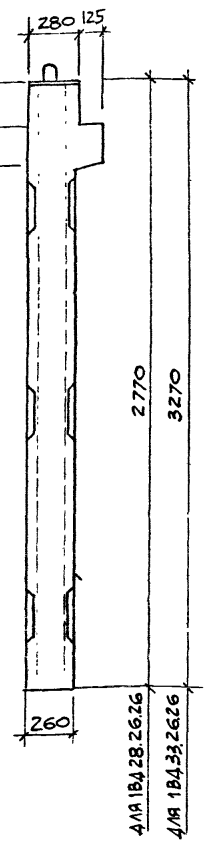


2-2

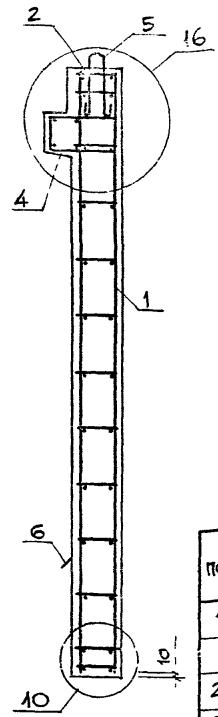


1-1

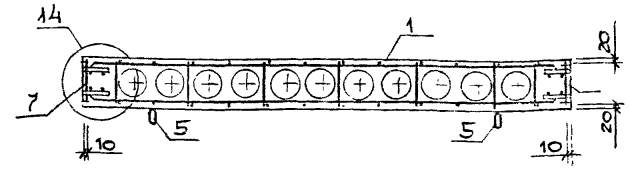


ВИД А

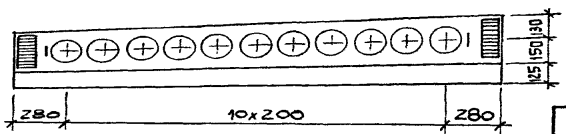


1. После заглаживания поверхности изделия, кольцо петли строповочной (поз. 6) необходимо поднять в вертикальное положение, а выемку заделать.
2. Узлы 4, 6, 7, 10, 12... 14, 16 см. 1.034.1-1 /90.1-У листы 2... 4.

| Поз. | Наименование | | Кол. на 1ВД 28. | Кол. на 1ВД 33. | Обозначение документа | |
|---|---|---|---|---|---|---|
| 1 | Каркас пространств. | КП 10 | 1 | | 1.034.1-1/90.3 | — 4 |
| | | КП 11 | | 1 | | — 4 |
| 2 | | КП 28 | 1 | 1 | | — 8 |
| 3 | | КП 31 | 2 | | | — 9 |
| | | КП 31л | 2 | | | — 9 |
| | | КП 32 | | 4 | | — 9 |
| 4 | Сетка | С 27 | 1 | 1 | | — 17 |
| 5 | Петля строповочная | П4 | 2 | 2 | | — 22 |
| 6 | | ПП3 | 2 | 2 | | — 23 |
| 7 | ГОСТ 6727-80 ф5 Вр I | L=250 | 28 | 30 | Б Ч | |
| | Бетон класса В25, м³ | | 1,333 | 1,557 | | |

| Марка | Масса, кг |
|---|---|
| 1ВД 28.26.26 | 3340 |
| 1ВД 33.26.26 | 3890 |

| | | |
|---|---|---|
| Нач. м. | Орлов | |
| Н. контр. | Анофриева | |
| Гл. инж. м. | Маргулец | |
| Вед. инж. | Попова | |
| Зав. гр. | Анофриева | |

1.034.1-1/90.1-26

Вентблок-диафрагма жесткости 1ВД 28.26.26, 1ВД 33.26.26

| Стадия | Лист | Листов |
|---|---|---|
| Р | | 1 |

ЦНИИЭП учебных зданий

КОПИЯ ВЕРНА

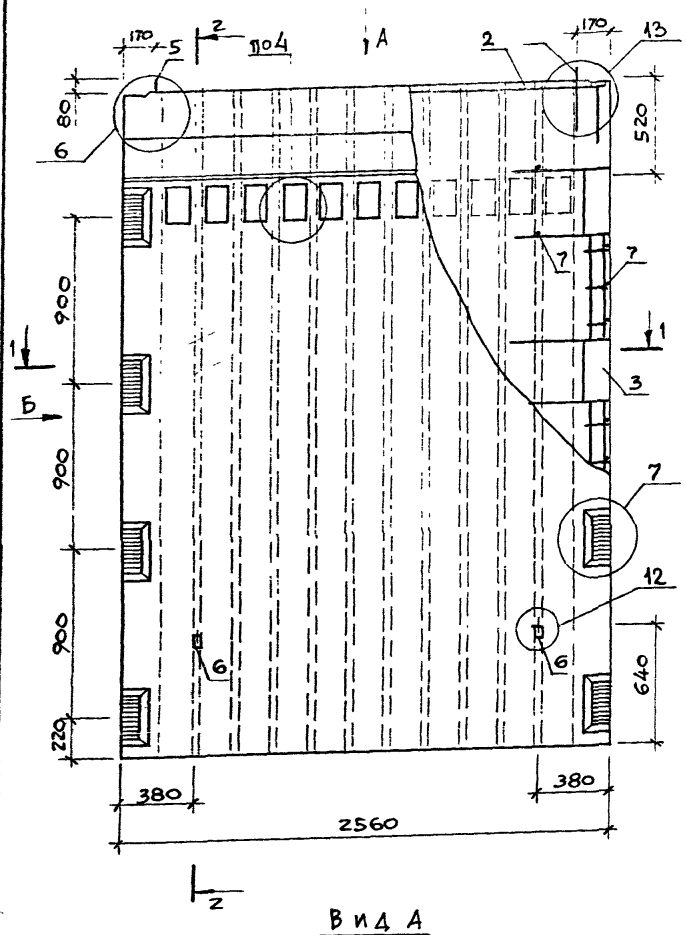


Вид А

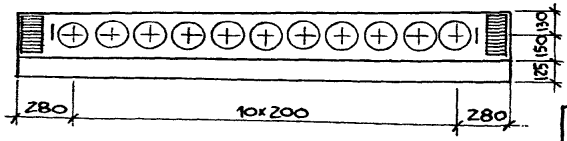


Вид Б

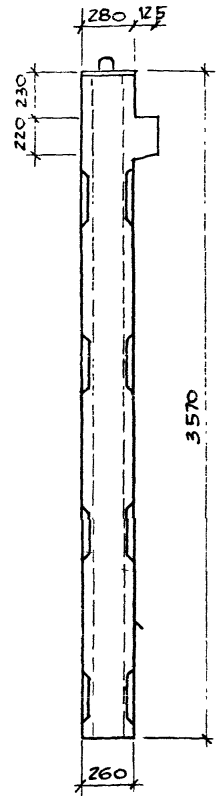


2-2

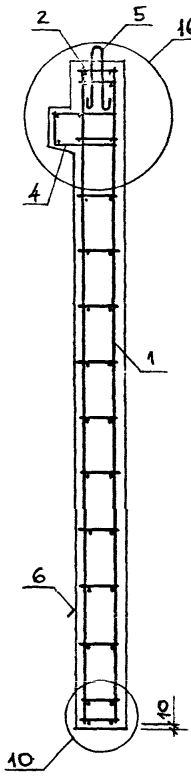


1-1

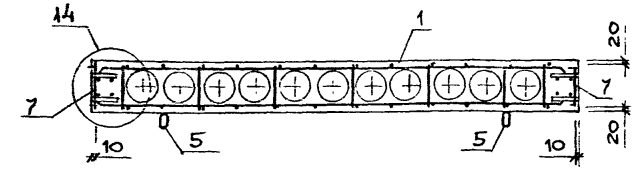


1. После заглаживания поверхности изделия, кольцо петли строповочной (поз.6) необходимо поднять в вертикальное положение, А выемку заделать.
2. Узлы 4,6,7,10,12... 14,16 см. 1.034.1-1/90.1-У листы 2...4.

| Поз. | Наименование | Кол. | Обозначение документа |
|---|---|---|---|
| 1 | Каркас пространств. КП12 | 1 | 1.034.1-1/90.3 – 4 |
| 2 | КП28 | 1 | – 8 |
| 3 | КП33 | 4 | – 9 |
| 4 | Сетка С27 | 1 | – 17 |
| 5 | Петля строповочная П5 | 2 | – 22 |
| 6 | ППЗ | 2 | – 23 |
| 7 | ГОСТ6727-80 ф5ВрI L=250 | 40 | Б.Ч |
| | Бетон класса В25, м³ | 1,692 | |

| Марка | Масса, кг |
|---|---|
| 1ВД 36.26.26 | 4230 |

| | | |
|---|---|---|
| Нач.М. | Орлов | |
| Н.контр. | Анофриева | |
| Гл.инж.м | Маргулец | |
| Вед.инж | Попова | |
| Зав.гр. | Анофриева | |

1.034.1-1/90.1-27

Вентблок-диафрагма жесткости 1ВД 36.26.26

| Стадия | Лист | Листов |
|---|---|---|
| Р | | 1 |

ЦНИИЭП учебных зданий

КОПИЯ ВЕРНА

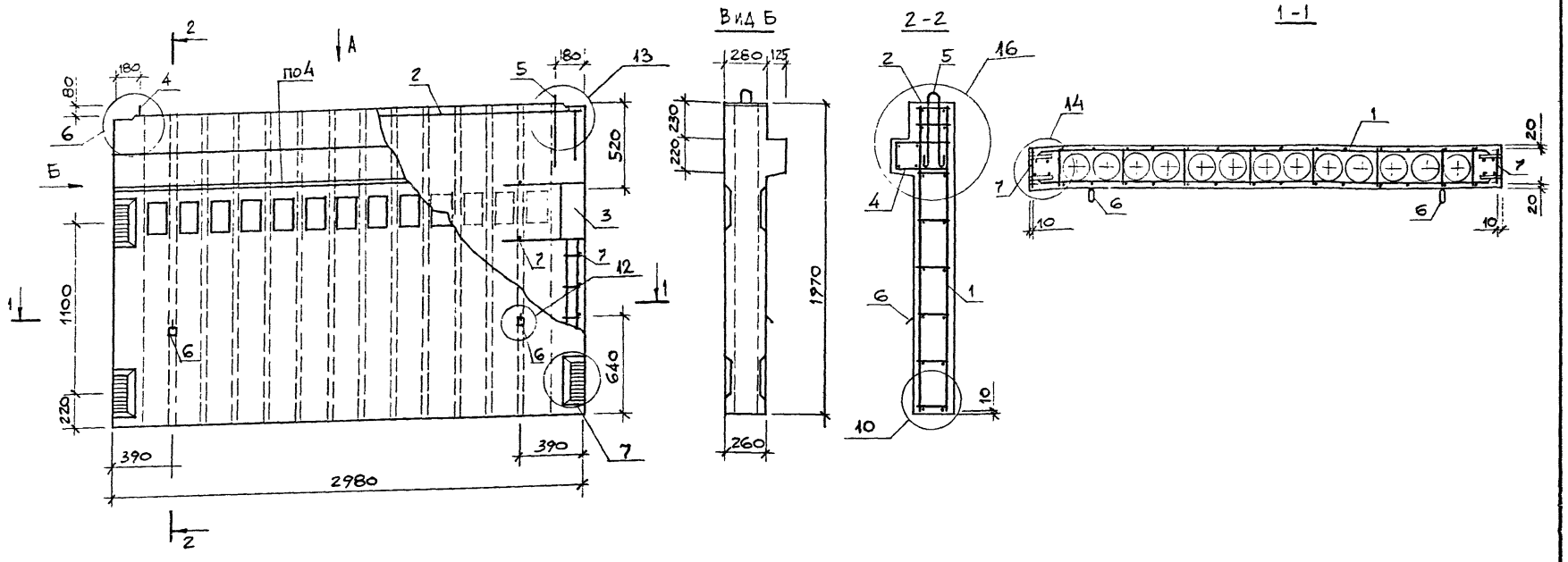


| ПОЗ. | НАИМЕНОВАНИЕ | КОЛ. | ОБОЗНАЧЕНИЕ ДОКУМЕНТА |
|---|---|---|---|
| 1 | КАРКАС ПРОСТРАНСТВ. КП13 | 1 | 1.034.1-1/90.3 – 5 |
| 2 | КП29 | 1 | – 8 |
| 3 | КП30 | 4 | – 9 |
| 4 | СЕТКА С28 | 1 | – 17 |
| 5 | ПЕТЛЯ СТРОПОВОЧНАЯ П3 | 2 | – 22 |
| 6 | ПП2 | 2 | – 23 |
| 7 | ГОСТ6727-80 ф5 ВрI L=250 | 16 | Б.Ч |
| | БЕТОН КЛАССА В25, м³ | 1,127 | |

1. После заглаживания поверхности изделия, кольцо петли строповочной (поз.6) необходимо поднять в вертикальное положение, а выемку заделать.
2. Узлы 4,6,7,10,12...14,16 см. 1.034.1-1/90.1-У листы 2...4.

| МАРКА | МАССА, КГ |
|---|---|
| 1ВД 20.30.26 | 2820 |

| | | |
|---|---|---|
| НАЧ.М. | ОРЛОВ | |
| Н.КОНТР. | АНОФРИЕВА | |
| ГЛ.ИНЖ.М. | МАРГУЛЕЦ | |
| ВЕД.ИНЖ. | ПОПОВА | |
| ЗАВ.ГР. | АНОФРИЕВА | |

1.034.1-1/90.1-28

ВЕНТБЛОК-ДИАФРАГМА ЖЕСТКОСТИ 1ВД 20.30.26

| СТАДИЯ | ЛИСТ | ЛИСТОВ |
|---|---|---|
| Р | | 1 |

ЦНИИЭП учебных зданий

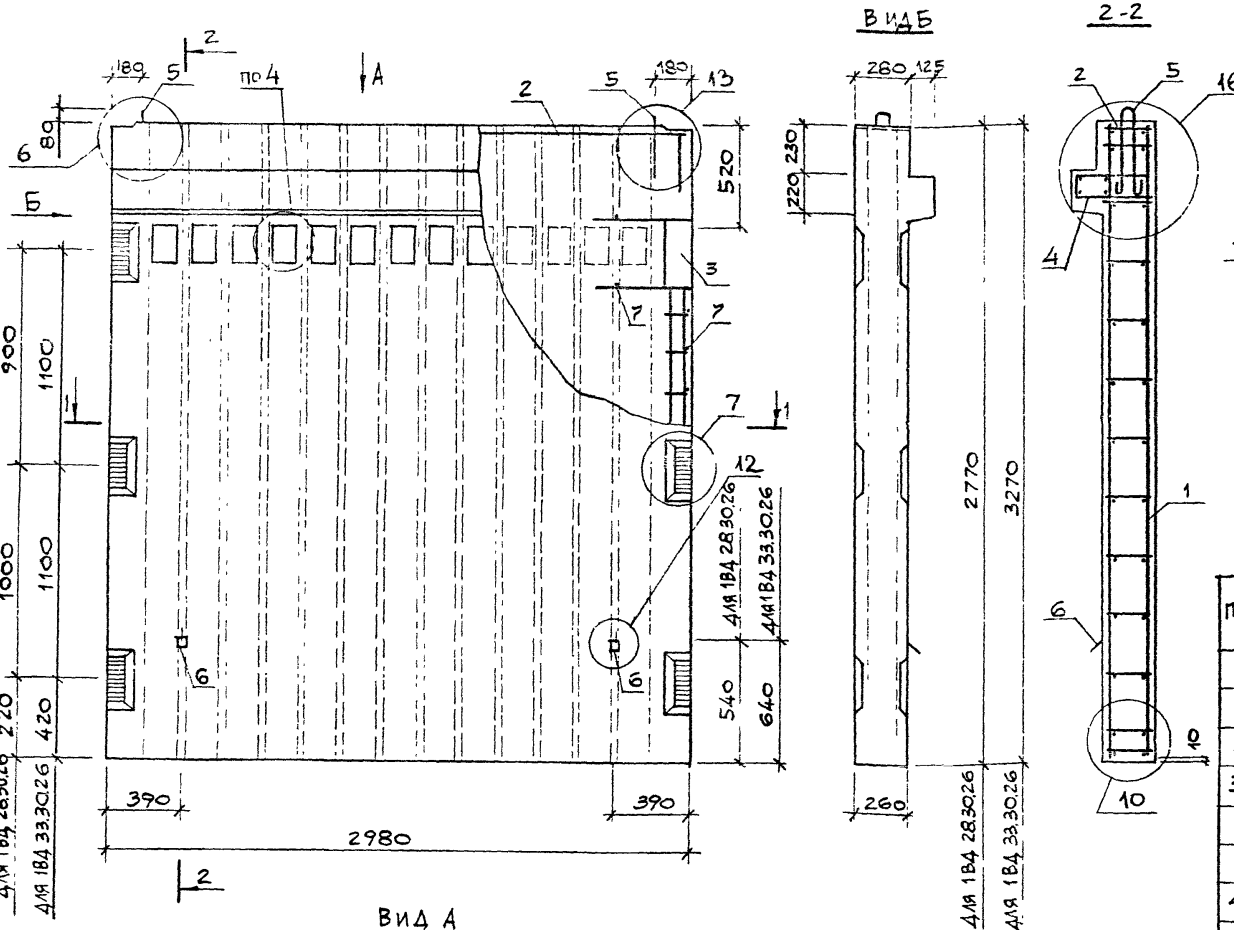


1. После заглаживания поверхности изделия, кольцо петли строповочной (поз.7) необходимо поднять в вертикальное положение; а выемку заделать.
2. Узлы 4, 6, 7, 10, 12... 14, 16 см. 1.034.1-1/90.1-У листы 2... 4.

| Поз. | Наименование | Кол. на 1 ВД | | Обозначение документа |
|---|---|---|---|---|
| | | 28 | 33 | |
| 1 | Каркас пространств. КП14 | 1 | | 1.034.1-1/90.3 – 5 |
| | КП15 | | 1 | – 5 |
| 2 | КП29 | 1 | 1 | – 8 |
| 3 | КП31 | 2 | | – 9 |
| | КП31А | 2 | | – 9 |
| | КП32 | | 4 | – 9 |
| 4 | Сетка С28 | 1 | 1 | – 17 |
| 5 | Петля строповочная П4 | 2 | | – 22 |
| 6 | П5 | | 2 | – 22 |
| | ППЗ | 2 | 2 | – 23 |
| 7 | ГОСТ 6727-80 ф5ВрI L=250 | 28 | 30 | Б.Ч |
| | Бетон класса В25, м³ | 1,727 | 1,800 | |

| Марка | Масса, кг |
|---|---|
| 1ВД 28.30.26 | 4320 |
| 1ВД 33.30.26 | 4500 |

| | | |
|---|---|---|
| Нач. М | Орлов | |
| Н. контр. | Анофриева | |
| Гл. инж. М | Маргулец | |
| Ведущ. | Попова | |
| Зав. гр. | Анофриева | |

1.034.1-1/90.1-29

Вентблок-диафрагма жесткости 1ВД 28.30.26, 1ВД 33.30.26

| Стадия | Лист | Листов |
|---|---|---|
| Р | | 1 |

ЦНИИЭП учебных зданий

КОПИЯ ВЕРНА

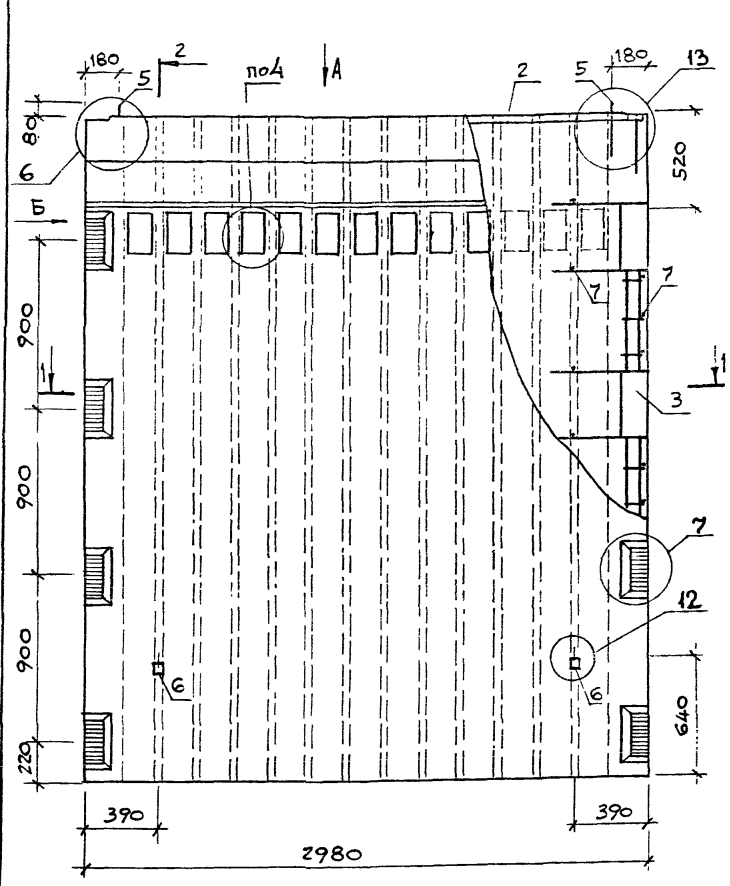


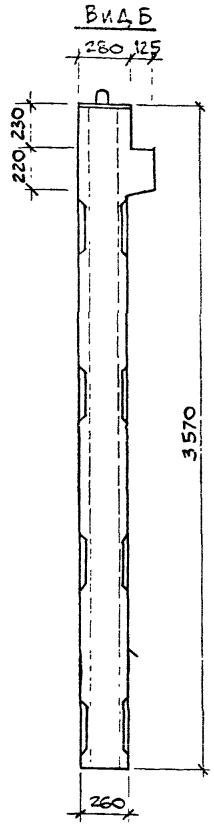


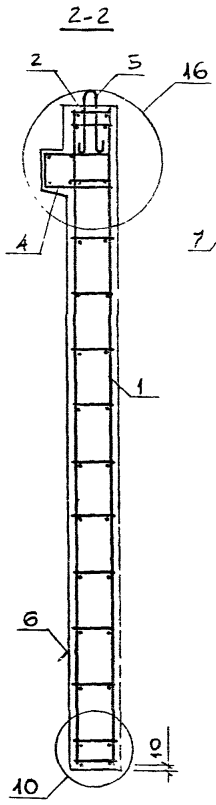


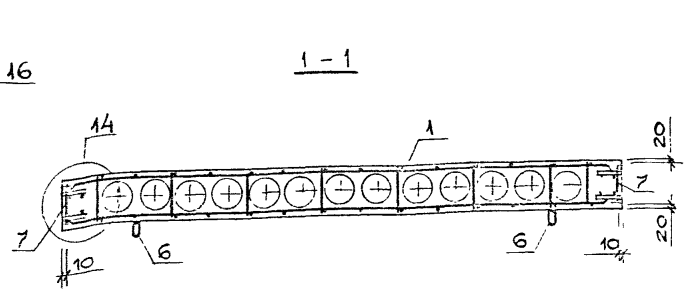


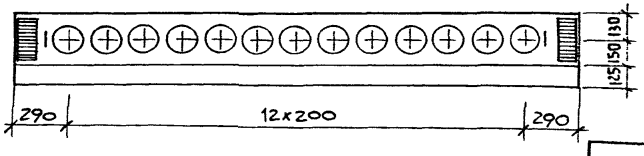


1. После заглаживания поверхности изделия, кольцо петли строповочной (поз.6) необходимо поднять в вертикальное положение, а выемку заделать.
2. Узлы 4,6,7,10,12... 14,16 см. 1.034.1-1/90.1-У листы 2...4.

| поз. | Наименование | кол. | Обозначение документа |
|---|---|---|---|
| 1 | Каркас пространств. КП 16 | 1 | 1.034.1-1/90.3 — 5 |
| 2 | КП 29 | 1 | — 8 |
| 3 | КП 33 | 4 | — 9 |
| 4 | Сетка С28 | 1 | — 17 |
| 5 | Петля строповочная П5 | 2 | — 22 |
| 6 | ПП4 | 2 | — 23 |
| 7 | ГОСТ6727-80 ф5Вр I L=250 | 40 | Б.Ч |
| | Бетон класса В25, м³ | 1,955 | |

| Марка | Масса, кг |
|---|---|
| 1ВД 36.30.26 | 4890 |

| | | |
|---|---|---|
| Нач.М | Орлов | |
| К.контр | Анофриева | |
| Гл.инж.М | Маргулец | |
| Вед.инж. | Попова | |
| Зав.гр. | Анофриева | |

1.034.1-1/90.1-30

Вентблок-диафрагма жесткости 1ВД 36.30.26

| Стадия | Лист | Листов |
|---|---|---|
| Р | | 1 |

ЦНИИЭП учебных зданий

Инв. № подл. | Подп. и дата | Взам. инв. №

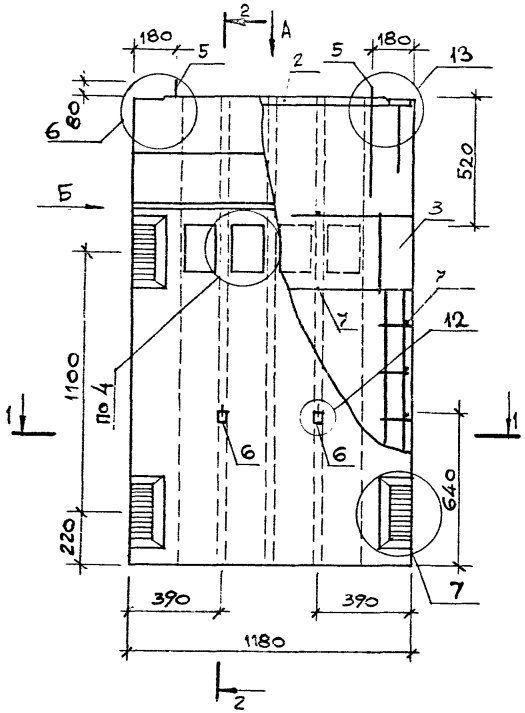


Вид Б

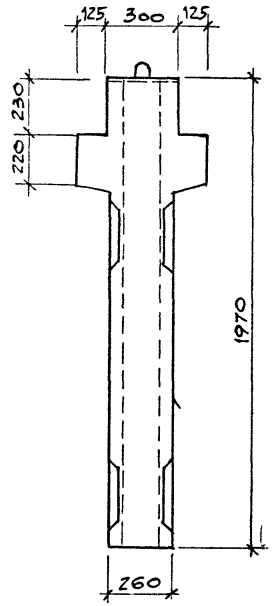


2-2

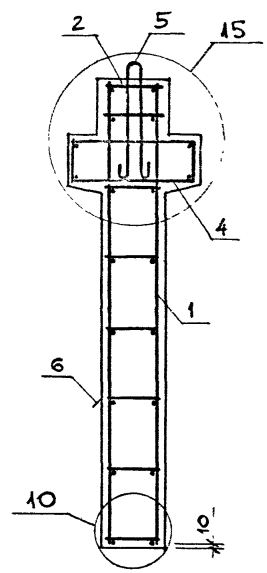


1-1

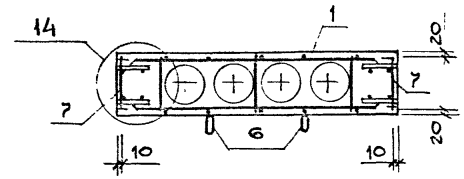


Вид А

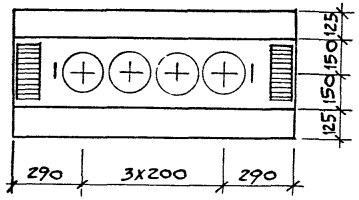


1. После заглаживания поверхности изделия, кольцо петли строповочной (поз.5) необходимо поднять в вертикальное положение, а выемку заделать.
2. Узлы 4,6,7,10,12... 15 см. 1.034.1-1/90.1-У листы 2...4.

| Поз. | Наименование | Кол. | Обозначение документа |
|---|---|---|---|
| 1. | Каркас пространств КП 3 | 1 | 1.034.1-1/90.3 – 2 |
| 2 | КП 26 | 1 | – 8 |
| 3 | КП 30 | 4 | – 9 |
| 4 | Сетка С 25 | 2 | – 17 |
| 5 | Петля строповочная П1 | 2 | – 22 |
| 6 | ПП 1 | 2 | – 23 |
| 7 | ГОСТ 6727-80 ф5 Вр I L=250 | 16 | Б.4 |
| | Бетон класса В25, м³ | 0,534 | |

| Марка | Масса, кг |
|---|---|
| 2ВД 20.12.26 | 1335 |

| | | |
|---|---|---|
| Нач.М.2 | Орлов | |
| Н.контр. | Анофриева | |
| Гл.инж.м. | Маргулец | |
| Вед.инж. | Попова | |
| Зав.гр. | Анофриева | |

1.034.1-1/90.1-31

Вентблок-диафрагма жесткости 2ВД 20.12.26

| Стадия | Лист | Листов |
|---|---|---|
| Р | | 1 |

ЦНИИЭП учебных зданий

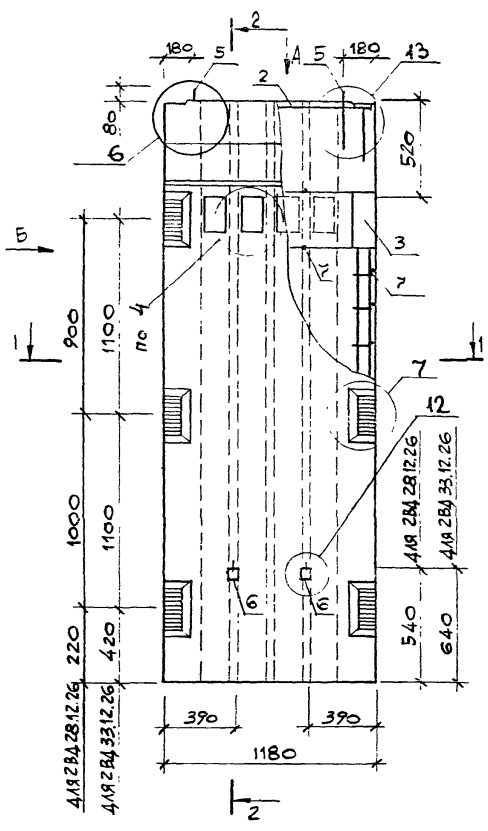


ВИД Б

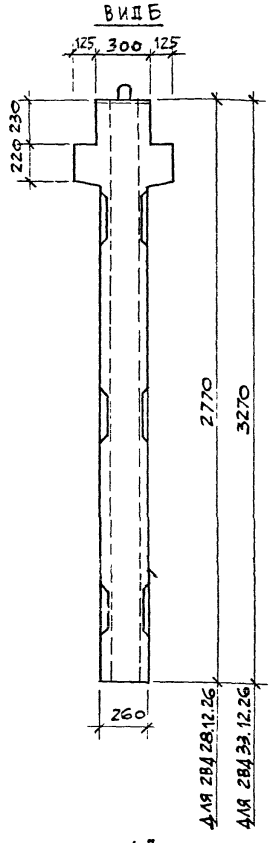


2 - 2

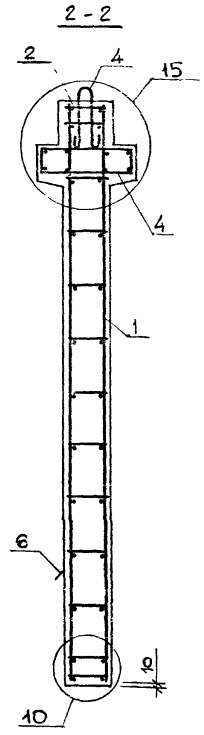


1 - 1

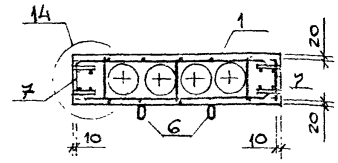


Вид А

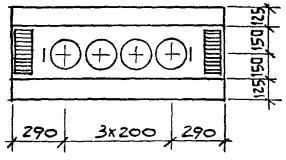


1. После заглаживания поверхности изделия, кольцо петли строповочной (поз.6) необходимо поднять в вертикальное положение, а выемку заделать.
2. Узлы 4, 6, 7, 10, 12... 15 см. 1.034.1-1/90.1-У листы 2...4.

| МАРКА | МАССА, КГ |
|---|---|
| 2ВД 28.12.26 | 1790 |
| 2ВД 33.12.26 | 2075 |

| ПОЗ. | НАИМЕНОВАНИЕ | КОЛ. НА 2ВД. 28. | КОЛ. НА 2ВД. 33. | ОБОЗНАЧЕНИЕ ДОКУМЕНТА |
|---|---|---|---|---|
| 1 | КАРКАС ПРОСТРАНСТВ КП4 | 1 | | 1.034.1-1/90.3 - 2 |
| | КП5 | | 1 | - 2 |
| 2 | КП26 | 1 | 1 | - 8 |
| 3 | КП31 | 2 | | - 9 |
| | КП31А | 2 | | - 9 |
| | КП32 | | 4 | - 9 |
| 4 | СЕТКА С25 | 2 | 2 | - 17 |
| 5 | ПЕТЛЯ СТРОПОВОЧНАЯ П2 | 2 | 2 | - 22 |
| 6 | ПП1 | 2 | 2 | - 23 |
| 7 | ГОСТ 6727-80 ф5 ВрI L=250 | 28 | 30 | Б.4 |
| | БЕТОН КЛАССА В25, М3 | 9,716 | 9,830 | |

| | | |
|---|---|---|
| НАЧ. М.2 | ОРЛОВ | |
| Н. КОНТР. | АНОФРИЕВА | |
| ГЛ. ИНЖ. М. | МАРГУЛЕЦ | |
| ВЕД. ИНЖ. | ПОПОВА | |
| ЗАВ. ГР. | АНОФРИЕВА | |

1.034.1-1/90.1-32

ВЕНТБЛОК-ДИАФРАГМА ЖЕСТКОСТИ 2ВД28.12.26, 2ВД 33.12.26

| СТАДИЯ | ЛИСТ | ЛИСТОВ |
|---|---|---|
| Р | | 1 |

ЦНИИЭП учебных зданий

ИНВ. № ПОДЛ. | ПОДПИСЬ И ДАТА | ВЗАМ. ИНВ. №

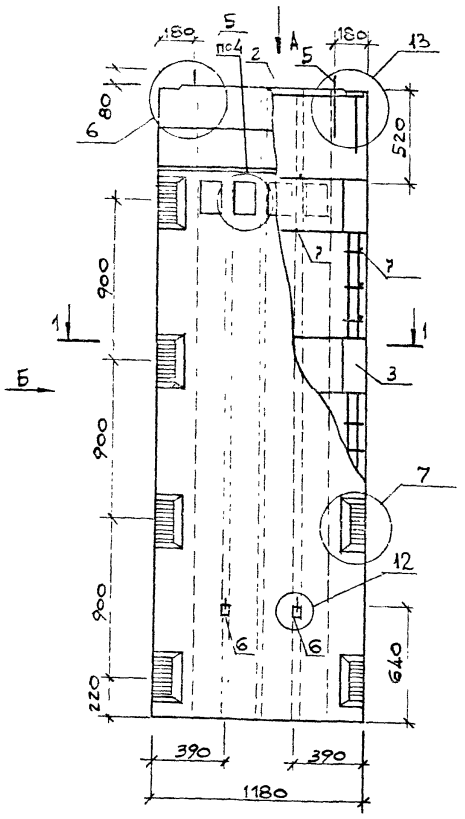


Вид А

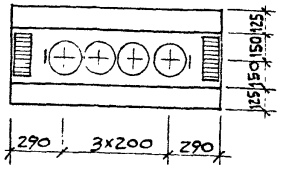


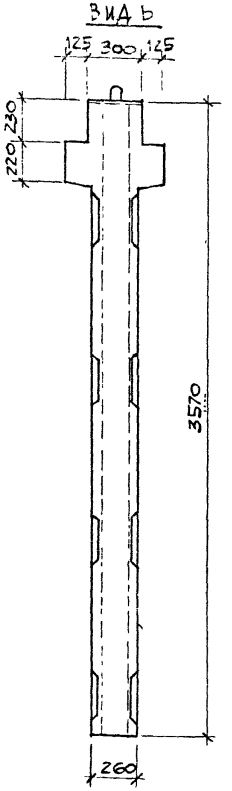


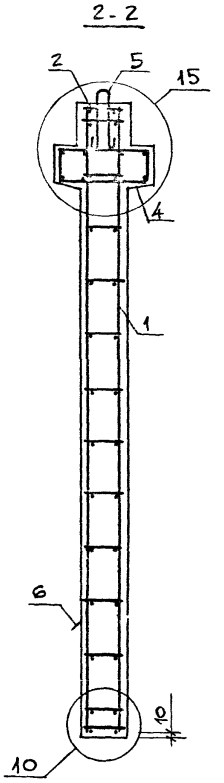


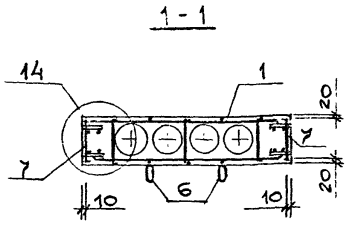


1. После заглаживания поверхности изделия, кольцо петли строповочной (поз.6) необходимо поднять в вертикальное положение, а выемку заделать.
2. Узлы 4, 6, 7, 10, 12... 15 см. 1.034.1-1/90.1-У листы 2...4.

| Поз. | Наименование | Кол. | Обозначение документа |
|---|---|---|---|
| 1 | Каркас пространств. КП 6 | 1 | 1.034.1-1/90.3- 2 |
| 2 | КП 26 | 1 | - 8 |
| 3 | КП 33 | 4 | - 9 |
| 4 | Сетка С 25 | 2 | - 17 |
| 5 | Петля строповочная П 2 | 2 | - 22 |
| 6 | ПП 2 | 2 | - 23 |
| 7 | ГОСТ 6727-80 ф5 Вр I L=250 | 40 | Б.4 |
| | Бетон класса В25, м3 | 0895 | — |

| Марка | Масса, кг |
|---|---|
| 2ВД 36.12.26 | 2240 |

| | | |
|---|---|---|
| Нач.м.2 | Орлов | |
| Н.контр. | Анофриева | |
| Гл.инж.м. | Маргулец | |
| Вед.инж | Попова | |
| Зав.гр. | Анофриева | |

1.034.1-1/90.1-33

Вентблок-диафрагма жесткости 2ВД 36.12.26

| Стадия | Лист | Листов |
|---|---|---|
| Р | | 1 |

ЦНИИЭП учебных зданий

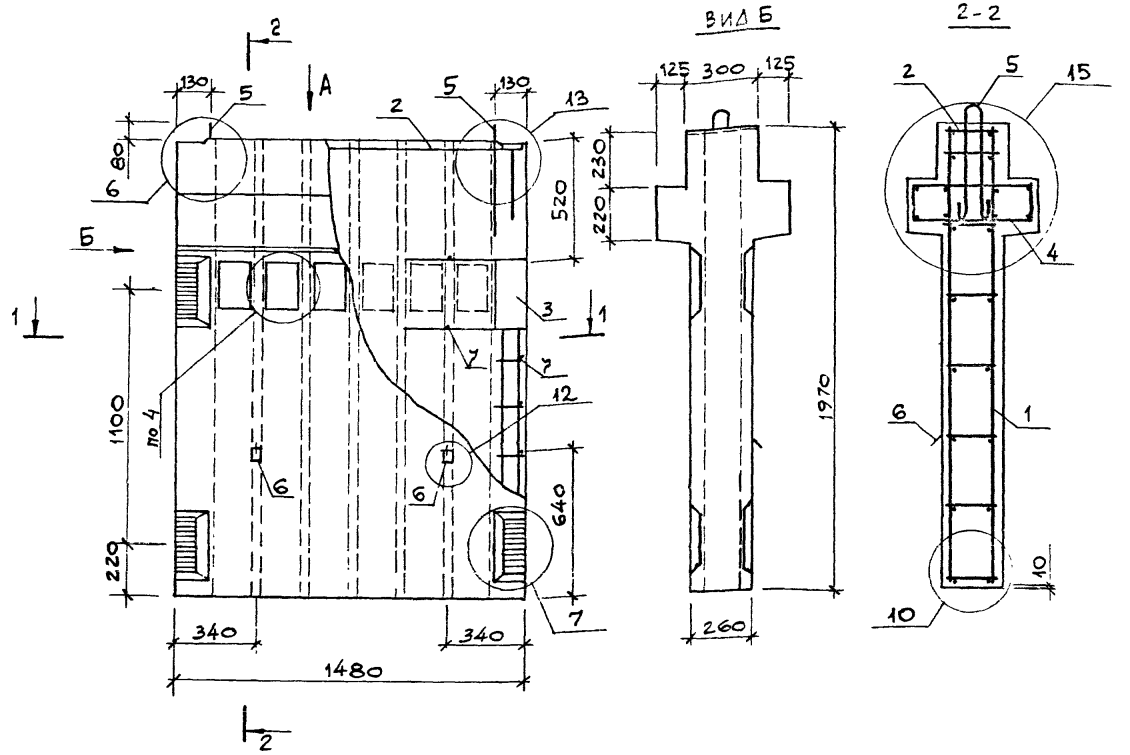


Вид А

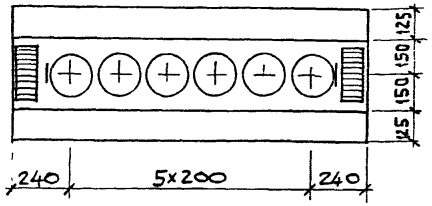


1. После заглаживания поверхности изделия, кольцо петли строповочной (поз.6) необходимо поднять в вертикальное положение, а выемку заделать.
2. Узлы 4, 6, 7, 10, 12... 15 см.

1034.1-1/90.1-У листы 2...4.

| Поз. | Наименование | Кол. | Обозначение документа |
|---|---|---|---|
| 1 | Каркас пространств. КП7 | 1 | 1.034.1-1/90.3- 3 |
| 2 | КП27 | 1 | – 8 |
| 3 | КП30 | 4 | – 9 |
| 4 | Сетка С26 | 2 | – 17 |
| 5 | Петля строповочная П2 | 2 | – 22 |
| 6 | ПП1 | 2 | – 23 |
| 7 | ГОСТ 6727-80 ф 5 Вр I L=250 | 16 | Б.4 |
| | Бетон класса В25, м³ | 0,632 | |

| Марка | Масса, кг |
|---|---|
| 2ВД 20.15.26 | 1580 |

| | | |
|---|---|---|
| Нач.м.2 | Орлов | |
| Н.контр. | Анофриева | |
| Гл.инж.м. | Маргулец | |
| Вед.инж. | Попова | |
| Зав.гр. | Анофриева | |

1.034.1-1/90.1-34

Вентблок-диафрагма жесткости 2ВД 20.15.26

| Стадия | Лист | Листов |
|---|---|---|
| Р | | 1 |

ЦНИИЭП учебных зданий

Инв.№ подл. | Подпись и дата | Взам.инв.№

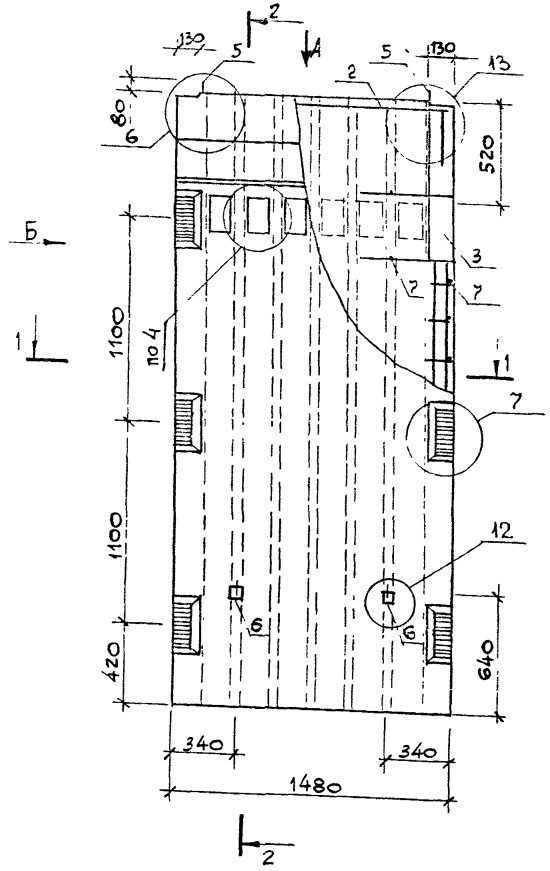


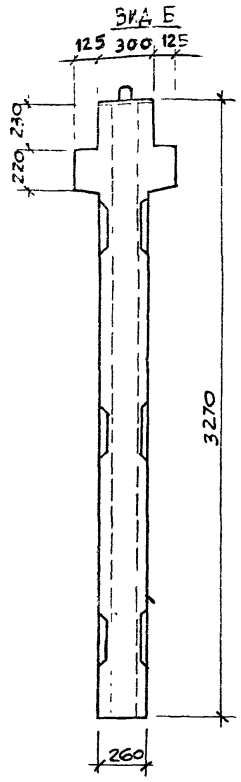


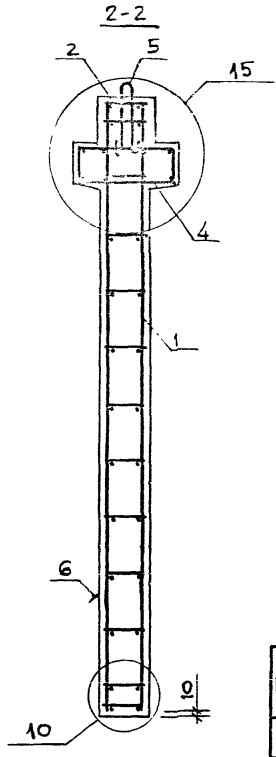


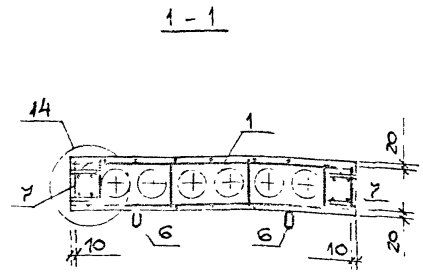


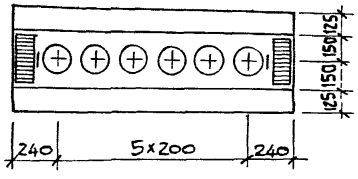


1. После заглаживания поверхности изделия, кольцо петли строповочной (поз.6) необходимо поднять в вертикальное положение, а выемку заделать.
2. Узлы 4, 6, 7, 10, 12 ... 15 см. 1.034.1-1/90.1-У листы 2...4.

| поз. | наименование | кол. | обозначение документа |
|---|---|---|---|
| 1 | каркас пространств. КП8 | 1 | 1.034.1-1/90.3- 3 |
| 2 | КП27 | 1 | - 8 |
| 3 | КП32 | 4 | - 9 |
| 4 | сетка С26 | 2 | - 17 |
| 5 | петля строповочная П3 | 2 | - 22 |
| 6 | ПП2 | 2 | - 23 |
| 7 | ГОСТ6727-80 ф5 ВрI L=250 | 30 | Б.4 |
| | бетон класса В25, м3 | 0,977 | |

| марка | масса, кг |
|---|---|
| 2ВД 33.15.26 | 2440 |

| | | |
|---|---|---|
| нач.м.2 | орлов | |
| н.контр. | анофриева | |
| гл.инж.м. | маргулец | |
| бед.инж. | попова | |
| зав.гр. | анофриева | |

1.034.1 1/90.1-35

Вентблок-диафрагма жесткости 2ВД 33.15.26

| стадия | лист | листов |
|---|---|---|
| Р | | 1 |

ЦНИИЭП учебных зданий

24452



Инв. № подл. | Подпись и дата | Взам. инв. №

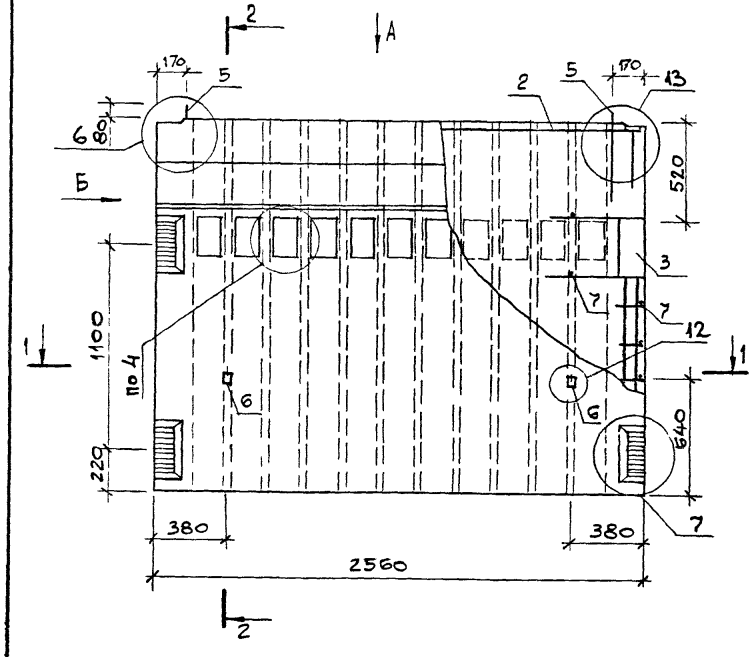


Вид Б

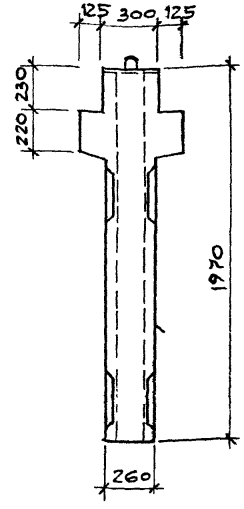


2-2

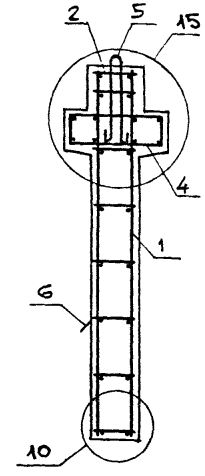


1-1

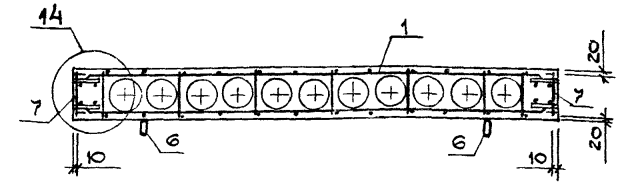


Вид А

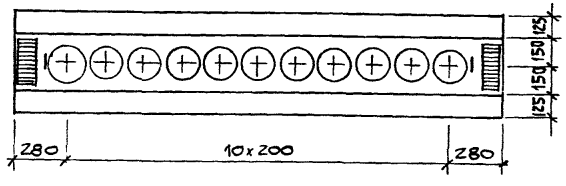


1. После заглаживания поверхности изделия, кольцо петли строповочной (поз 6) необходимо поднять в вертикальное положение, а выемку заделать.
2. Узлы 4, 6, 7, 10, 12... 15 см. 1.034.1-1/90.1-У листы 2...4.

| Поз. | Наименование | Кол. | Обозначение документа |
|---|---|---|---|
| 1 | Каркас пространств. КП 9 | 1 | 1.034.1-1/90.3—4 |
| 2 | КП 28 | 1 | —8 |
| 3 | КП 30 | 2 | —9 |
| 4 | Сетка С 27 | 2 | —17 |
| 5 | Петля строповочная П 3 | 2 | —22 |
| 6 | ПП 2 | 2 | —23 |
| 7 | ГОСТ 6727-80 ф5 Вр I L=250 | 16 | Б.4 |
| | Бетон класса В25, м³ | 1,069 | |

| Марка | Масса, кг |
|---|---|
| 2ВД 20.26.26 | 2670 |

| | | |
|---|---|---|
| Нач.м.2 | Орлов | |
| Н.контр. | Анофриева | |
| Гл.инж.м. | Маргулец | |
| Вед.инж. | Попова | |
| Зав.гр. | Анофриева | |

1.034.1-1/90.1-36

Вентблок-диафрагма жесткости 2ВД 20.26.26

| Стадия | Лист | Листов |
|---|---|---|
| Р | | 1 |

ЦНИИЭП учебных зданий

Взам. инв. № | Подпись и дата | Инв. № подл.

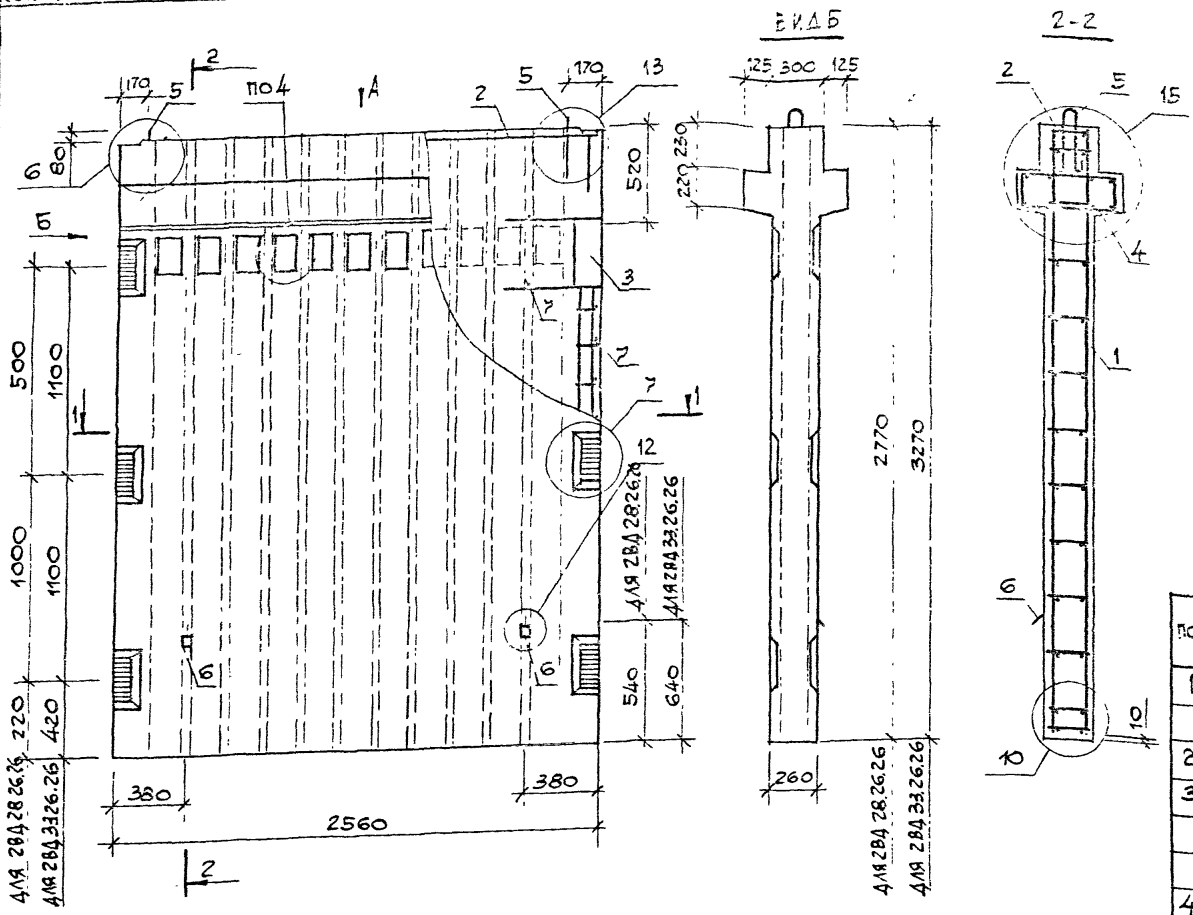


1 После заглаживания поверхности изделия, кольцо петли строповочной (поз.6) необходимо поднять в вертикальное положение, а выемку заделать.

2. Узлы 4, 6, 7, 10, 12 ... 15 см. 1.034.1-1/90.1-У листы 2 ... 4.

| поз. | НАИМЕНОВАНИЕ | КОЛИЧЕСТВО 28. | КОЛИЧЕСТВО 33. | ОБОЗНАЧЕНИЕ ДОКУМЕНТА |
|---|---|---|---|---|
| 1 | КАРКАС ПРОСТРАНСТВ. КП 10 | 1 | | 1.034.1-1/90.3 — 4 |
| | КП 11 | | 1 | — 4 |
| 2 | КП 28 | 1 | 1 | — 8 |
| 3 | КП 31 | 2 | | — 9 |
| | КП 31А | 2 | | — 9 |
| | КП 32 | | 4 | — 9 |
| 4 | СЕТКА С 27 | 2 | 2 | — 17 |
| 5 | ПЕТЛЯ СТРОПОВОЧНАЯ П5 | 2 | 2 | — 22 |
| 6 | ППЗ | 2 | 2 | — 23 |
| 7 | ГОСТ 6727-80 ф5 ВрI L=250 | 28 | 30 | Б 4 |
| | БЕТОН КЛАССА В25, м³ | 1,427 | 1,650 | |

| МАРКА | МАССА, КГ |
|---|---|
| 2ВД 28.26.26 | 3570 |
| 2ВД 33.26.26 | 4125 |

| | | |
|---|---|---|
| НАЧ. М. №2 | ОРЛОВ | |
| Н. КОНТР. | АНОФРИЕВА | |
| М. ИНЖ. | К. КАРГУЛЕЦ | |
| ВЕД. ИНЖ. | ПОПОВА | |
| ЗАВ. ГР. | АНОФРИЕВА | |

1.034.1-1/90.1-37

ВЕНТБЛОК-ДИАФРАГМА ЖЕСТКОСТИ 2ВД 28.26.26, 2ВД 33.26.26

| СТАДИЯ | ЛИСТ | ЛИСТОВ |
|---|---|---|
| Р | | 1 |

ЦНИИЭП учебных зданий

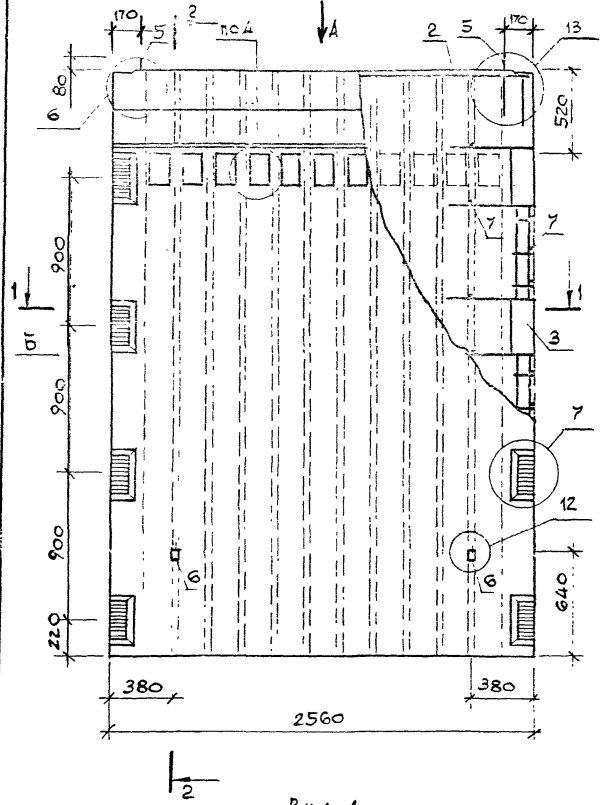


Вид А

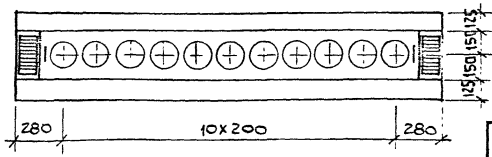


Вид Б

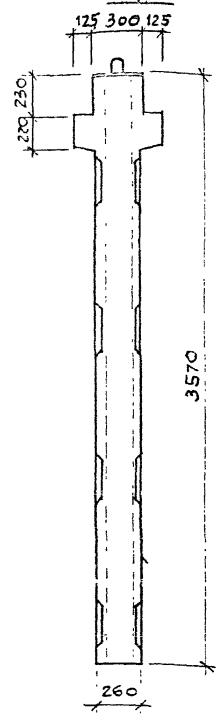


2-2

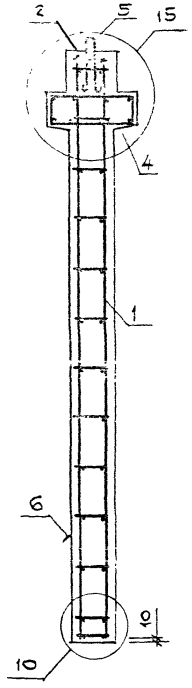


1-1

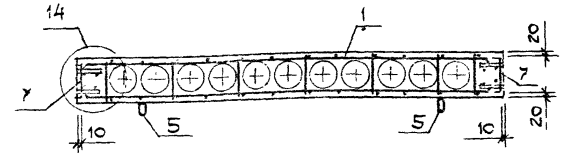


1. После заглаживания поверхности изделия, кольцо петли строповочной (поз.5) необходимо поднять в вертикальное положение, а выемку заделать.
2. Узлы 4, 6, 7, 10, 12... 15 см. 1.034.1-1/90.1-у листы 2...4.

| Поз. | Наименование | Кол. | Обозначение документа |
|---|---|---|---|
| 1 | Каркас пространств. КП12 | 1 | 1.034.1-1/90.3 – 4 |
| 2 | КП28 | 1 | – 8 |
| 3 | КП33 | 4 | – 9 |
| 4 | Сетка С27 | 2 | – 17 |
| 5 | Петля строповочная П5 | 2 | – 22 |
| 6 | ПП3 | 2 | – 23 |
| 7 | ГОСТ6727-80 ф5 Вр I L=250 | 40 | Б.4 |
| | Бетон класса В25, м³ | 1,785 | |

| Марка | Масса, кг |
|---|---|
| 2ВД 36.26.26 | 4460 |

| | | |
|---|---|---|
| Нач.М.№2 | Орлов | |
| Н.контр. | Анофриева | |
| Гл.инж.м. | Маргулец | |
| Вед.инж. | Попова | |
| Зав.гр. | Анофриева | |

1.034.1-1/90.1-38

Вентблок-диафрагма жесткости 2ВД 36.26.26

| Стадия | Лист | Листов |
|---|---|---|
| Р | | 1 |

ЦНИИЭП учебных зданий

Инв.№ подл. | Подпись и дата | Взам.инв.№

КОПИЯ ВЕРНА

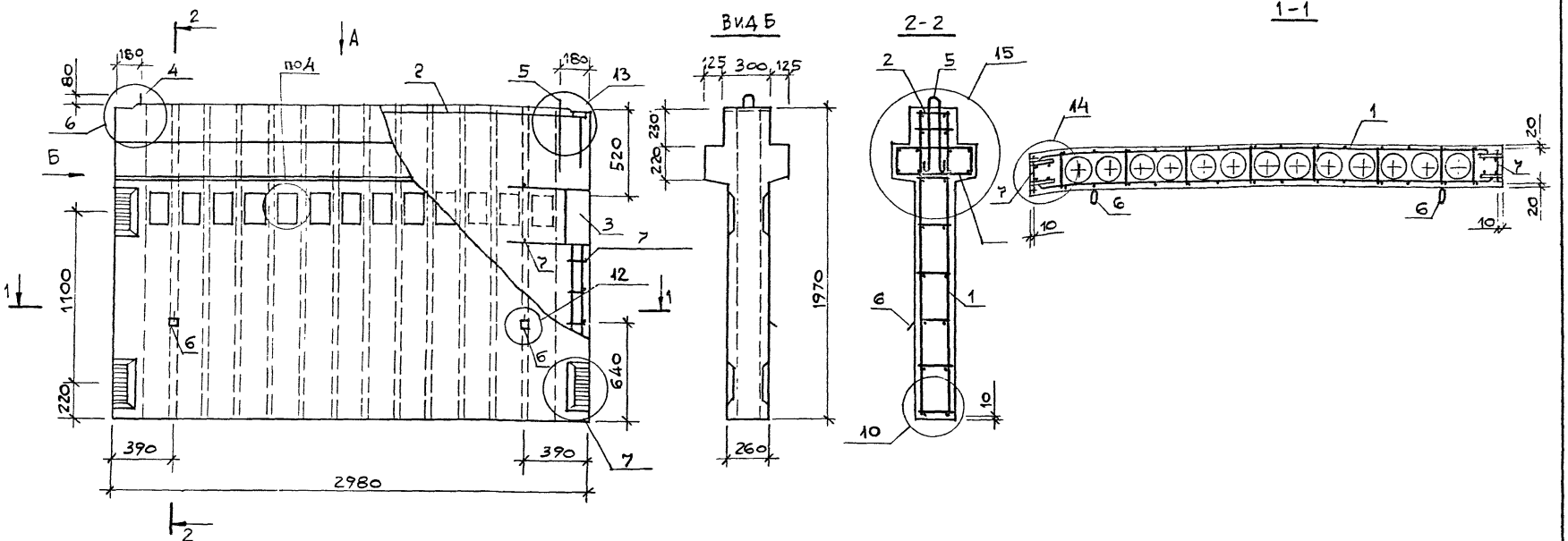


| ПОЗ. | НАИМЕНОВАНИЕ | КОЛ. | ОБОЗНАЧЕНИЕ ДОКУМЕНТА |
|---|---|---|---|
| 1 | КАРКАС ПРОСТРАНСТВ. КП 13 | 1 | 1.034.1-1/90.3 — 5 |
| 2 | КП 29 | 1 | — 8 |
| 3 | КП 30 | 4 | — 9 |
| 4 | СЕТКА С 28 | 2 | — 17 |
| 5 | ПЕТЛЯ СТРОПОВОЧНАЯ П 4 | 2 | — 22 |
| 6 | ПП 2 | 2 | — 23 |
| 7 | ГОСТ 6727-80 ф5 ВрI L=250 | 16 | Б.4 |
| | БЕТОН КЛАССА В25, м3 | 1,236 | |

1. ПОСЛЕ ЗАГЛАЖИВАНИЯ ПОВЕРХНОСТИ ИЗДЕЛИЯ, КОЛЬЦО ПЕТЛИ СТРОПОВОЧНОЙ (ПОЗ.6) НЕОБХОДИМО ПОДНЯТЬ В ВЕРТИКАЛЬНОЕ ПОЛОЖЕНИЕ, А ВЫЕМКУ ЗАДЕЛАТЬ.
2. УЗЛЫ 4, 6, 7, 10, 12 ... 15 СМ. 1.034.1-1/90.1-У ЛИСТЫ 2 ... 4.

| МАРКА | МАССА, КГ |
|---|---|
| 2ВД 20.30.26 | 3090 |

| | | |
|---|---|---|
| НАЧ.М.2 | ОРЛОВ | |
| Н.КОНТР. | АНОФРИЕВА | |
| ГЛ.ИНЖ.М. | МАРГУЛЕЦ | |
| ВЕД.ИНЖ. | ПОПОВА | |
| ЗАВ.ГР. | АНОФРИЕВА | |

1.034.1-1/90.1-39

ВЕНТБЛОК-ДИАФРАГМА ЖЕСТКОСТИ 2ВД 20.30.26

| СТАДИЯ | ЛИСТ | ЛИСТОВ |
|---|---|---|
| Р | | 1 |

ЦНИИЭП учебных зданий

Копия верна

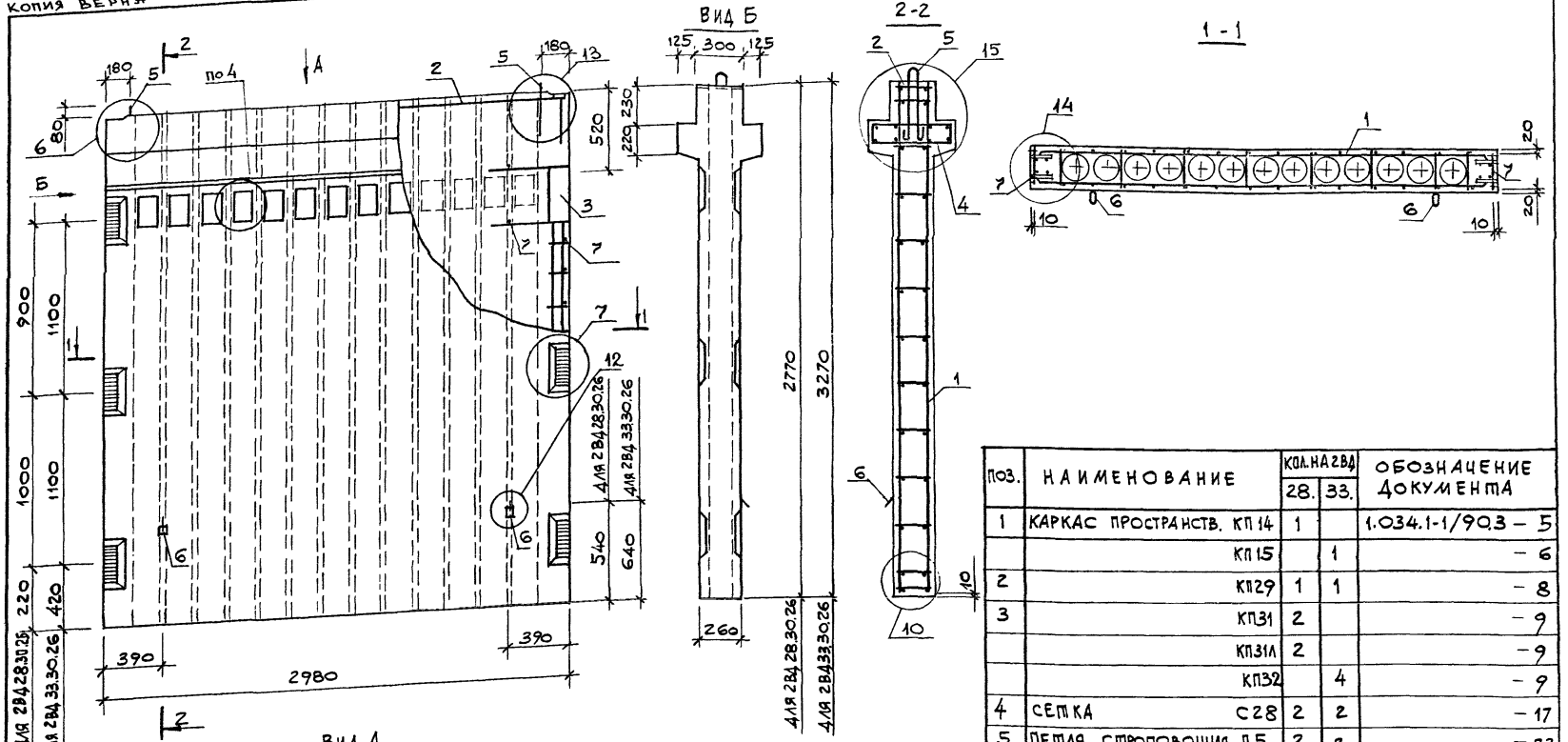


| Поз. | Наименование | Кол. на 2ВД 28. | Кол. на 2ВД 33. | Обозначение документа |
|---|---|---|---|---|
| 1 | Каркас пространств. КП 14 | 1 | | 1.034.1-1/90.3 – 5 |
| | КП 15 | | 1 | – 6 |
| 2 | КП 29 | 1 | 1 | – 8 |
| 3 | КП 31 | 2 | | – 9 |
| | КП 31А | 2 | | – 9 |
| | КП 32 | | 4 | – 9 |
| 4 | Сетка С 28 | 2 | 2 | – 17 |
| 5 | Петля строповочная П 5 | 2 | 2 | – 22 |
| 6 | ПП 3 | 2 | | – 23 |
| | ПП 4 | | 2 | – 23 |
| 7 | ГОСТ 6727-80 ф 5 Вр I L=250 | 28 | 30 | 5.4 |
| | Бетон класса В 25, м3 | 1,650 | 1,910 | |

1. После заглаживания поверхности изделия, кольцо петли строповочной (поз. 7) необходимо поднять в вертикальное положение, а выемку заделать.
2. Узлы 4, 6, 7, 10, 12... 15 см. 1.034.1-1/90.1-У листы 2... 4.

| Марка | Масса, кг |
|---|---|
| 2ВД 28.30.26 | 4125 |
| 2ВД 33.30.26 | 4775 |

| | | |
|---|---|---|
| Нач. м. № 2 | Орлов | |
| Н. контр. | Анофриева | |
| Гл. инж. м. | Маргулец | |
| Вед. инж. | Попова | |
| Зав. гр | Анофриева | |

1.034.1-1/90.1-40

Вентблок-диафрагма жесткости 2ВД 28.30.26, 2ВД 33.30.26

| Стадия | Лист | Листов |
|---|---|---|
| Р | | 1 |

ЦНИИЭП учебных зданий

Инв. № подл. | Подпись и дата | Взам. инв. №

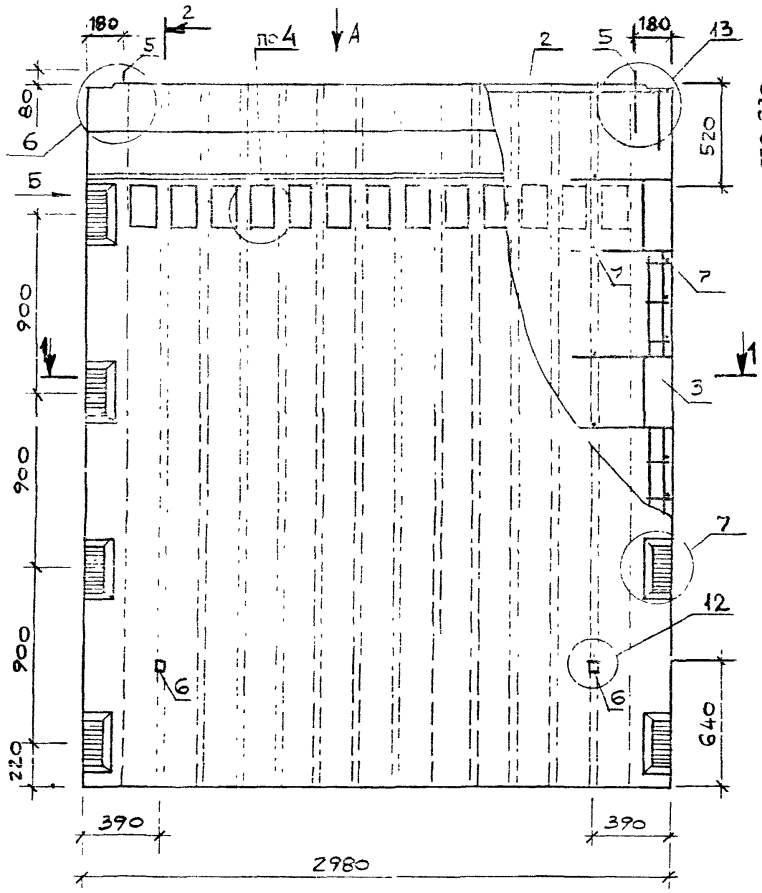


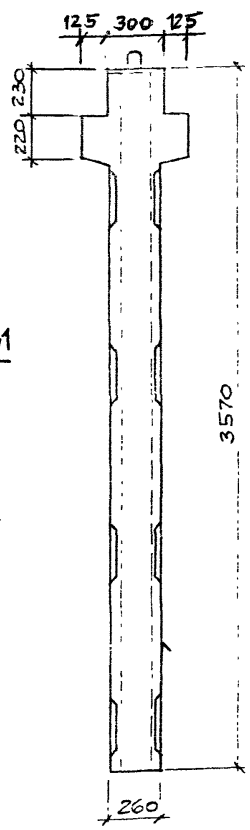


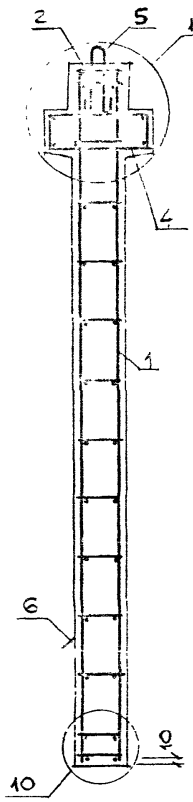


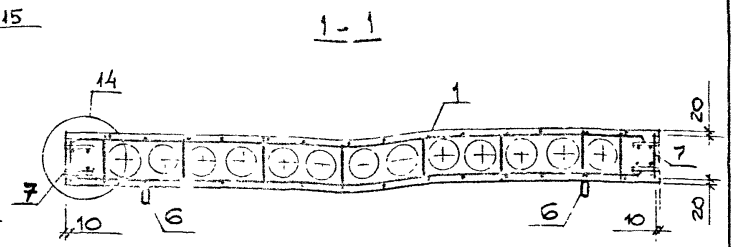


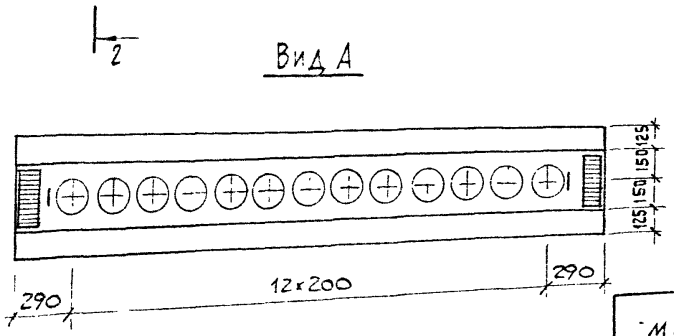


1. После заглаживания поверхности изделия, кольцо петли строповочной (поз 6) необходимо поднять в вертикальное положение, а выемку заделать.
2. Узлы 4, 6, 7, 10, 12... 15 см. 1.034. 1-1 /90.1-У листы 2.. 4.

| ПОЗ. | НАИМЕНОВАНИЕ | КОЛ. | ОБОЗНАЧЕНИЕ ДОКУМЕНТА |
|---|---|---|---|
| 1 | КАРКАС ПРОСТРАНСТВ. КП 16 | 1 | 1.034.1-1/90.3 – 5 |
| 2 | КП 29 | 1 | – 8 |
| 3 | КП 33 | 4 | – 9 |
| 4 | СЕТКА С 28 | 2 | – 17 |
| 5 | ПЕТЛЯ СТРОПОВОЧНАЯ П6 | 2 | – 22 |
| 6 | ПП4 | 2 | – 23 |
| 7 | ГОСТ 6727-80 Ф5ВрI L=250 | 40 | Б.4 |
| | БЕТОН КЛАССА В25, м³ | 2,064 | |

| МАРКА | МАССА, КГ |
|---|---|
| 2ВД 36.30.26 | 5160 |

| | |
|---|---|
| НАЧ.М.N2 | ОРЛОВ |
| Н.КОНТР. | АНОФРИЕВА |
| ГЛ.ИНЖ.М. | МАРГУЛЕЦ |
| ВЕД.ИНЖ | ПОПОВА |
| ЗАВ.ГР | АНОФРИЕВА |

1.034. 1-1 /90.1-41

ВЕНТБЛОК-ДИАФРАГМА ЖЕСТКОСТИ 2ВД 36.30.26

| СТАДИЯ | ЛИСТ | ЛИСТОВ |
|---|---|---|
| Р | | 1 |

ЦНИИЭП УЧЕБНЫХ ЗДАНИЙ

24452 45

КОПИЯ ВЕРНЯ

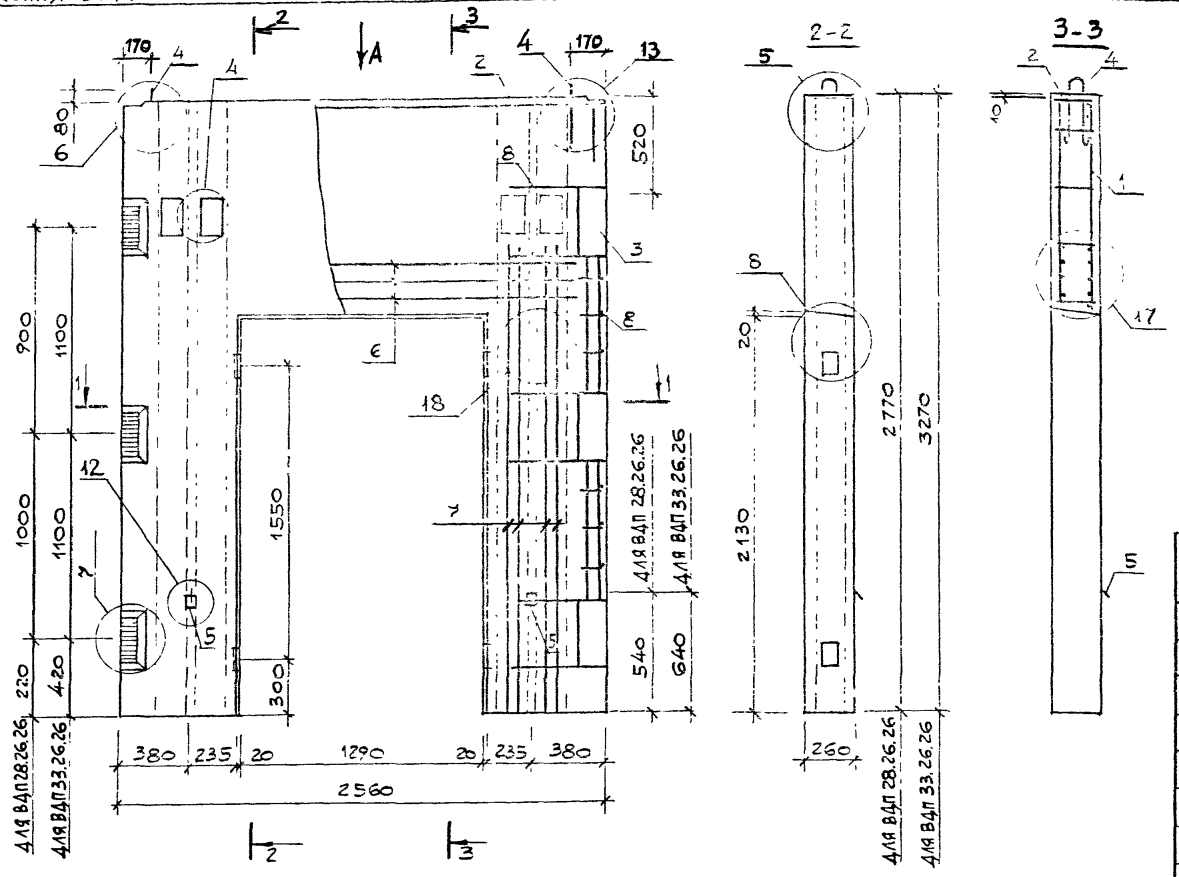


1. После заглаживания поверхности изделия, кольцо петли строповочной (поз.5) необходимо поднять в вертикальное положение, а выемку заделать.
2. Узел 4 для ВДП 33.26.26.
3. Узлы 4...8, 12...14, 17, 18 см. 1.034.1-1/90.1-У листы 2...5.

| Поз | Наименование | Кол. на ВДП 28 | Кол. на ВДП 33 | Обозначение документа |
|---|---|---|---|---|
| 1 | Каркас пространств. КП 17 | 1 | | 1.034.1-1/90.3 – 6 |
| | КП 18 | | 1 | – 6 |
| 2 | КП 28 | 1 | 1 | – 8 |
| 3 | КП 31 | 2 | | – 9 |
| | КП 31А | 2 | | – 9 |
| | КП 32 | | 4 | – 9 |
| 4 | Петля строповочная П3 | 2 | 2 | – 22 |
| 5 | ПП2 | 2 | 2 | – 23 |
| 6 | ГОСТ 5781-82 ф16А-III L=2240 | 6 | 6 | Б.4 |
| 7 | ГОСТ 5781-82 ф14А-III L=2480 | 16 | 16 | Б.4 |
| 8 | ГОСТ 6727-80 ф5 Вр-I L=250 | 28 | 30 | Б.4 |
| | Бетон класса В25, м³ | 0,900 | 1,195 | |

| Марка | Масса, кг |
|---|---|
| ВДП 28.26.26 | 2255 |
| ВДП 33.26.26 | 2990 |

| | | |
|---|---|---|
| Нач.м.№2 | Орлов | |
| Н.контр. | Анофриева | |
| Гл.инж.м. | Маргулец | |
| Вед.инж. | Попова | |
| Зав.гр | Анофриева | |

1.034.1-1/90.1-42

Вентблок-диафрагма жесткости ВДП 28.26.26, ВДП 33.26.26

| Стадия | Лист | Листов |
|---|---|---|
| Р | | 1 |

ЦНИИЭП учебных зданий

Взам. инв. № | Подпись и дата | Инв. № подл.

КОПИЯ ВЕРНА



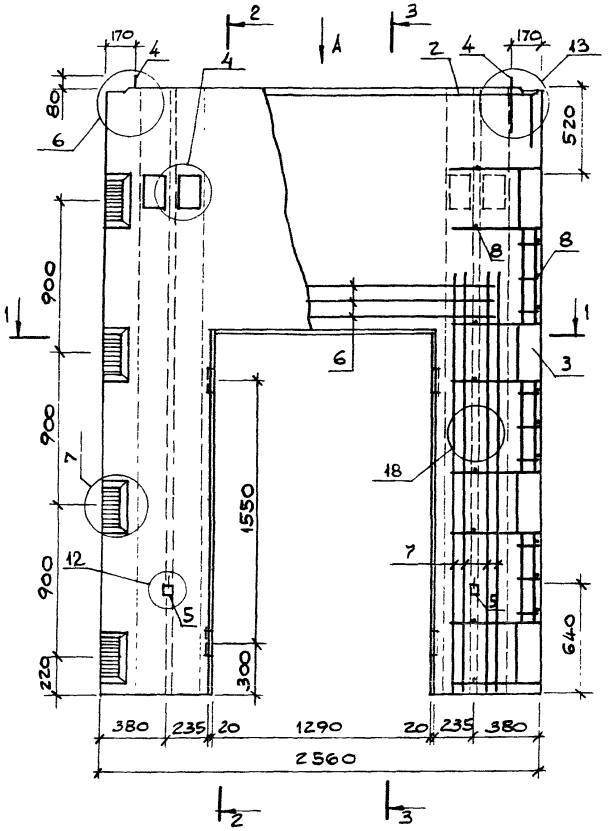


Вид А

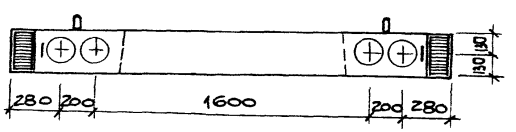


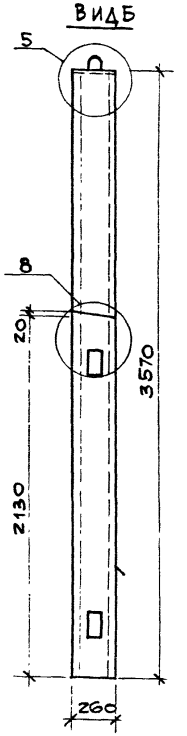


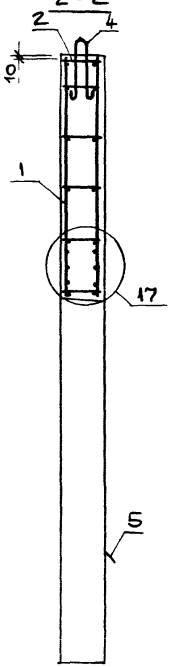


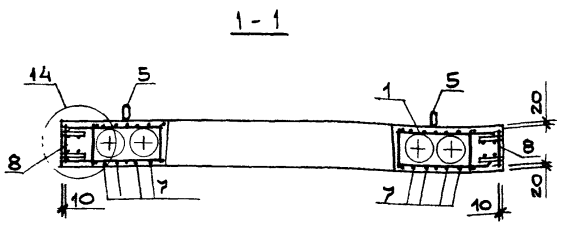


1. После заглаживания поверхности изделия, кольцо петли строповочной (поз.5) необходимо поднять в вертикальное положение, а выемку заделать.
2. Узлы 4...8, 12...14, 17, 18 см. 1.034.1-1/90.1-у листы 2...5.

| поз. | наименование | кол. | обозначение документа |
|---|---|---|---|
| 1 | Каркас пространств. КП 19 | 1 | 1.034.1-1/90.3 — 6 |
| 2 | КП 28 | 1 | — 8 |
| 3 | КП 33 | 4 | — 9 |
| 4 | Петля строповочная П4 | 2 | — 22 |
| 5 | ПП3 | 2 | — 23 |
| 6 | ГОСТ 5781-82 Ф16 А-III L=2240 | 6 | Б.4 |
| 7 | ГОСТ 5781-82 Ф14 А-III L=2480 | 16 | Б.4 |
| 8 | ГОСТ 6727-80 Ф5 Вр-I L=250 | 40 | Б.4 |
| | Бетон класса В25, м³ | 1,380 | |

| марка | масса, кг |
|---|---|
| ВДП36.26.26 | 3450 |

| | | |
|---|---|---|
| Нач.м.гр. | Орлов | |
| Н.контр. | Анофриева | |
| Гл.инж.м. | Маргулец | |
| Вед.инж. | Попова | |
| Зав.гр. | Анофриева | |

1.034.1-1/90.1-43

Вентблок-диафрагма жесткости ВДП36.26.26

| стадия | лист | листов |
|---|---|---|
| Р | | 1 |

ЦНИИЭП учебных зданий

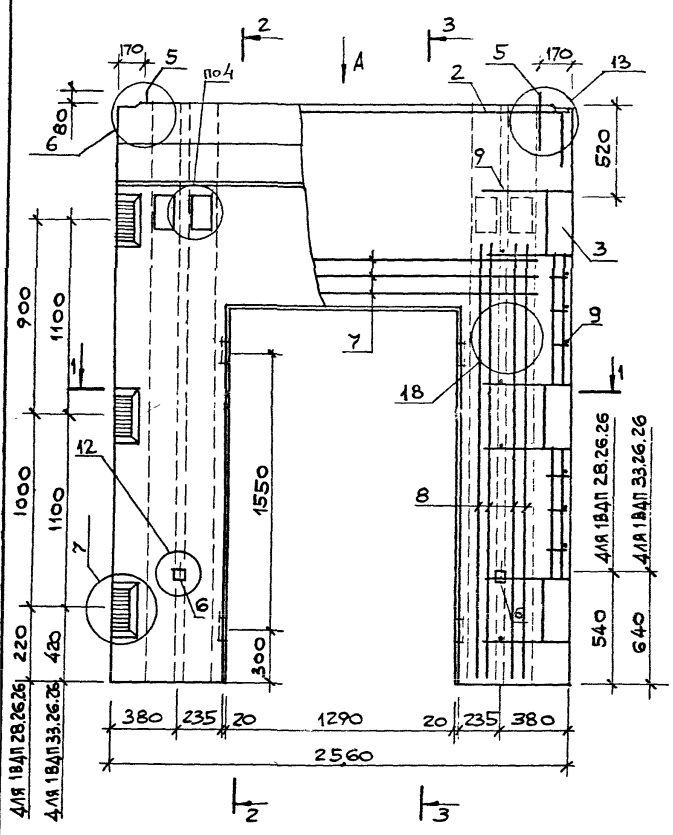


Вид А

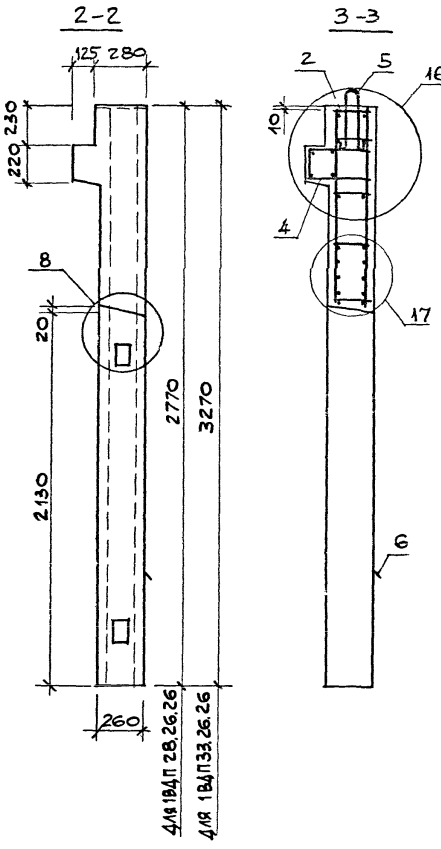





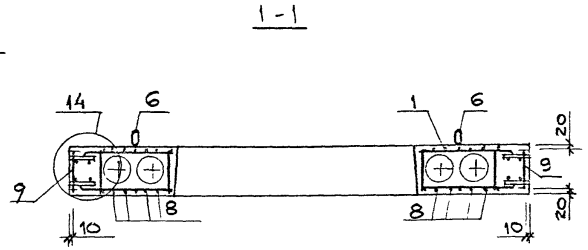


| поз. | наименование | кол. на 1ВДП 28. | кол. на 1ВДП 33. | обозначение документа |
|---|---|---|---|---|
| 1 | каркас пространств. КП17 | 1 | | 1.034.1-1/903 — 6 |
| | КП18 | | 1 | — 6 |
| 2 | КП28 | 1 | 1 | — 8 |
| 3 | КП31 | 2 | | — 9 |
| | КП31л | 2 | | — 9 |
| | КП32 | | 4 | — 9 |
| 4 | сетка С27 | 1 | 1 | —17 |
| 5 | петля строповочная П 3 | 2 | | —22 |
| | П 4 | | 2 | —22 |
| 6 | ПП3 | 2 | 2 | —23 |
| 7 | ГОСТ 5781-82 ⌀ 16А-III L= 2240 | 6 | 6 | Б.4 |
| 8 | ГОСТ 5781-82 ⌀ 14А-III L=2480 | 16 | 16 | Б.4 |
| 9 | ГОСТ 6727-80 ⌀ 5 Вр-I L = 250 | 28 | 30 | Б.4 |
| | Бетон класса В 25, м³ | 1,00 | 1,296 | |

1. После заглаживания поверхности изделия, кольцо петли строповочной (поз.6) необходимо поднять в вертикальное положение, а выемку заделать.
2. Узел 4 для 1 ВДП 33.26.26.

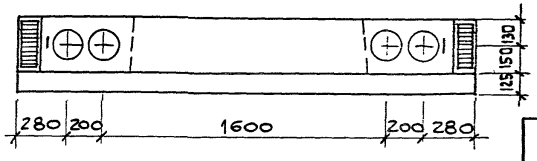


3. Узлы 4, 6...8, 12...14, 16...18 см. 1.034.1-1/90. ТУ листы 2...5.

| марка | масса, кг |
|---|---|
| 1ВДП 28.26.26 | 2500 |
| 1ВДП 33.26.26 | 3240 |

| | | |
|---|---|---|
| Нач.м.№2 | Орлов | |
| Н.контр. | Анофриева | |
| Гл.инж.м. | Маргулец | |
| Вед.инж. | Попова | |
| Зав.гр. | Анофриева | |

1.034.1-1/90.1-44

Вентблок-диафрагма жесткости 1ВДП 28.26.26, 1ВДП 33.26.26

| стадия | лист | листов |
|---|---|---|
| Р | | 4 |

ЦНИИЭП учебных зданий

КОПИЯ ВЕРНА

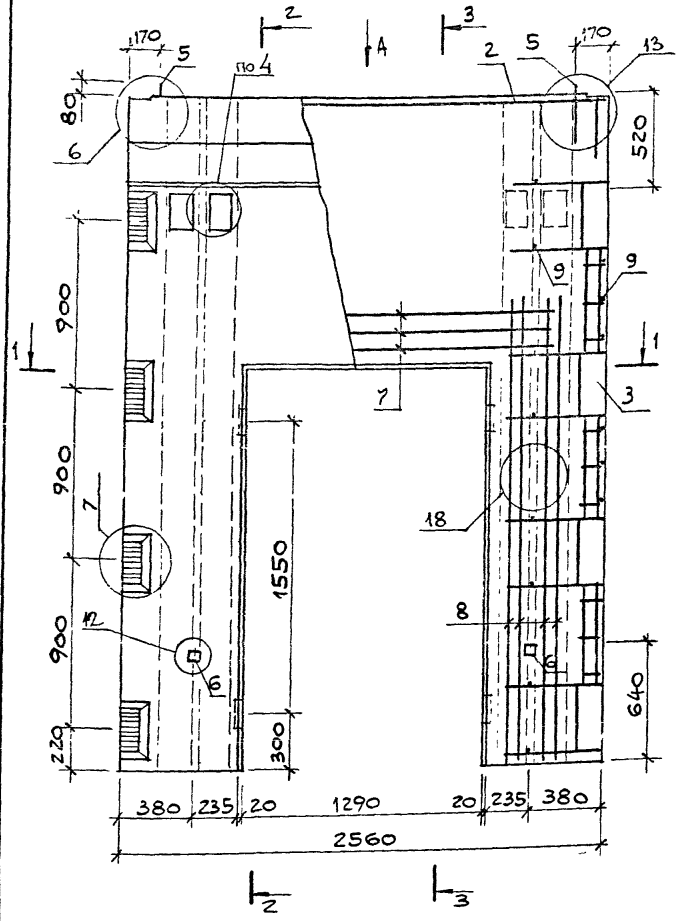


Вид А

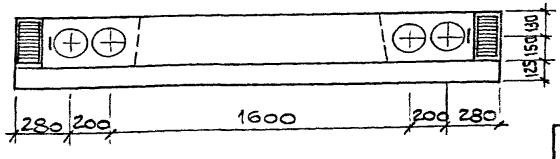


Вид Б

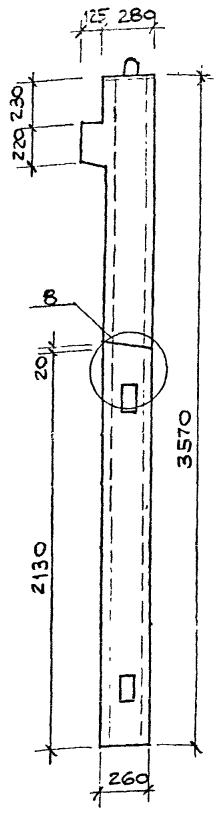


2 - 2

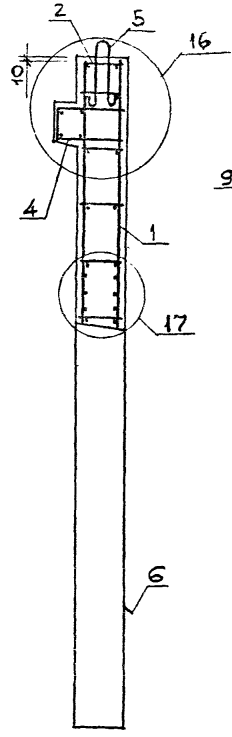


1 - 1

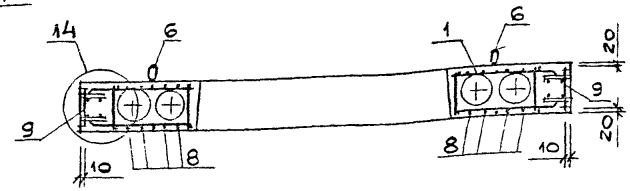


| Поз. | Наименование | Кол. | Обозначение документа |
|---|---|---|---|
| 1 | Каркас пространств. КП 19 | 1 | 1.034.1-1/90.3- 6 |
| 2 | КП 28 | 1 | - 8 |
| 3 | КП 33 | 4 | - 9 |
| 4 | Сетка С27 | 1 | - 17 |
| 5 | Петля строповочная П4 | 2 | - 22 |
| 6 | ПП3 | 2 | - 23 |
| 7 | ГОСТ 5781-82 ф16А-III L=2240 | 6 | Б.4 |
| 8 | ГОСТ 5781-82 ф14А-III L=2480 | 16 | Б.4 |
| 9 | ГОСТ 6727-80 ф5Вр-I L=250 | 40 | Б.4 |
| | Бетон класса В25, м³ | 1,473 | |
| | | | |

1. После заглаживания поверхности изделия, кольцо петли строповочной (поз.6) необходимо поднять в вертикальное положение, а выемку заделать.
2. Узлы 4, 6...8, 12...14, 16...18 см. 1.034.1-1/90.1-У листы 2...5.

| Марка | Масса, кг |
|---|---|
| 1ВДП 36.26.26 | 3680 |

| | | |
|---|---|---|
| Нач.м.№2 | Орлов | |
| Н.контр. | Анофриева | |
| Гл.инж.м. | Маргулец | |
| Вед.инж. | Попова | |
| Зав.гр. | Анофриева | |

1.034.1-1/90.1-45

Вентблок-диафрагма жесткости 1ВДП36.26.26

| Стадия | Лист | Листов |
|---|---|---|
| Р | | 1 |

ЦНИИЭП учебных зданий

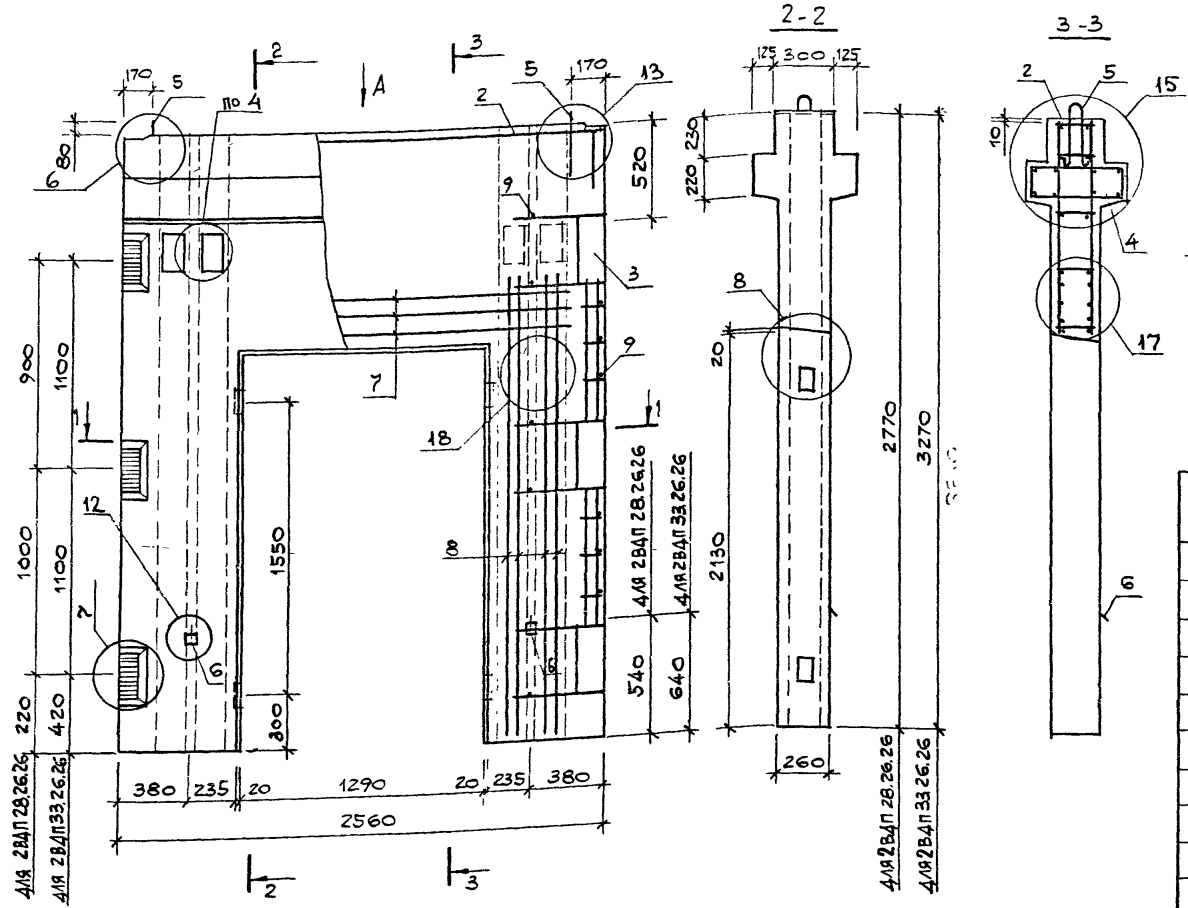


| Поз. | Наименование | Кол на 2ВДП 28 | Кол на 2ВДП 33 | Обозначение документа |
|---|---|---|---|---|
| 1 | Каркас пространств. КП17 | 1 | | 1.034.1-1/90.3- 6 |
| | КП18 | | 1 | - 6 |
| 2 | КП28 | 1 | 1 | - 8 |
| 3 | КП31 | 2 | | - 9 |
| | КП31л | 2 | | - 9 |
| | КП32 | | 4 | - 9 |
| 4 | Сетка С27 | 2 | 2 | - 17 |
| 5 | Петля строповочная П4 | 2 | 2 | - 22 |
| 6 | ПП2 | 2 | | - 23 |
| | ПП3 | | 2 | - 23 |
| 7 | ГОСТ 5781-82 ф 16 А-III L=2240 | 6 | 6 | Б.4 |
| 8 | ГОСТ 5781-82 ф 14 А-III L=2480 | 16 | 16 | Б.4 |
| 9 | ГОСТ 6727-80 ф 5 Вр-I L=250 | 28 | 30 | Б.4 |
| | Бетон класса В25, м³ | 1,10 | 1.39 | |

1. После заглаживания поверхности изделия, кольцо петли строповочной (поз.6) необходимо поднять в вертикальное положение, а выемку заделать.
2. Узел 4 для 2ВДП 33.26.26.

3. Узлы 4,6...8, 12...15, 17, 18 см. 1.034.1-1/90.1-У листы 2...5.

| Марка | Масса, кг |
|---|---|
| 2ВДП 28.26.26 | 2740 |
| 2ВДП 33.26.26 | 3475 |

| | | |
|---|---|---|
| Нач.м.№2 | Орлов | |
| Н.контр. | Анофриева | |
| Гл.инж.м | Маргулец | |
| Вед.инж. | Попова | |
| Зав.гр. | Анофриева | |

1.034.1-1/90.1-46

Вентблок-диафрагма жесткости 2ВДП 28.26.26, 2ВДП 33.26.26

| Стадия | Лист | Листов |
|---|---|---|
| Р | | 1 |

ЦНИИЭП учебных зданий

КОПИЯ ВЕРНА

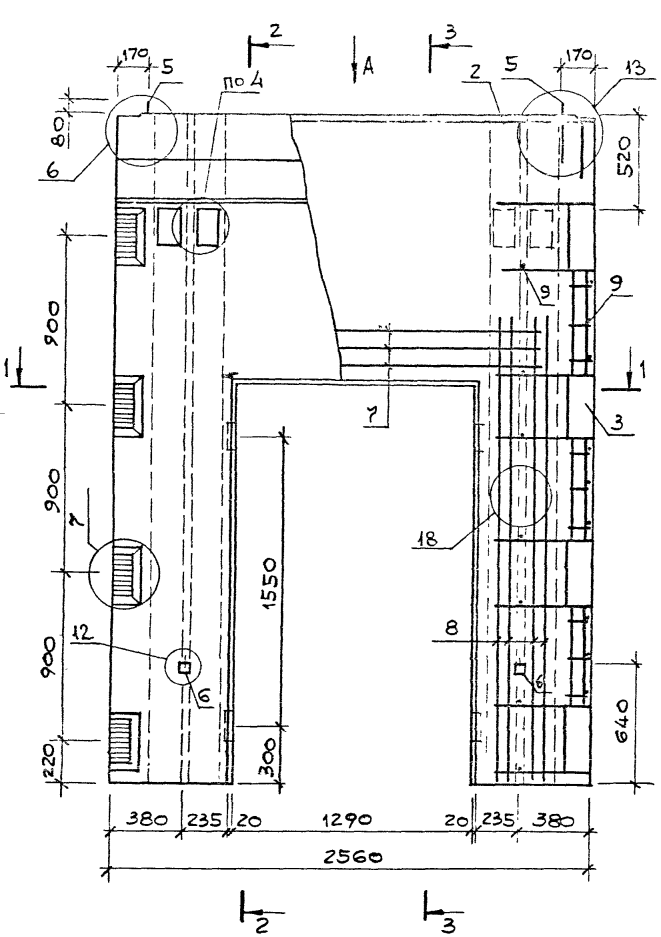


Вид А

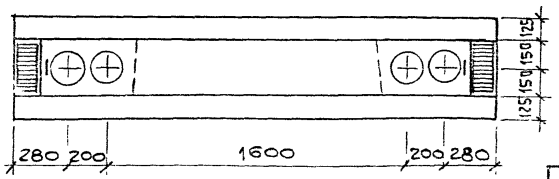


Вид Б

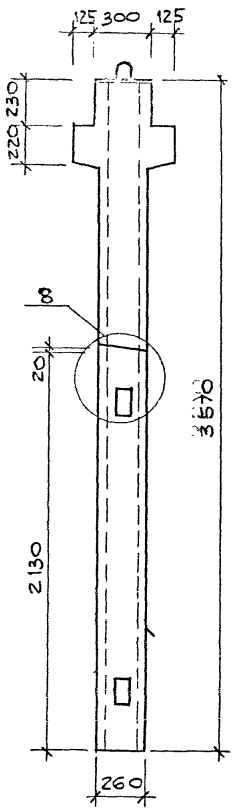


2 - 2

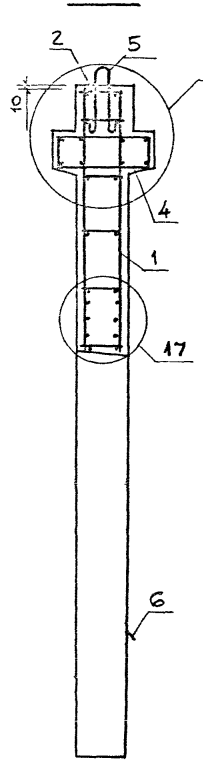


1 - 1

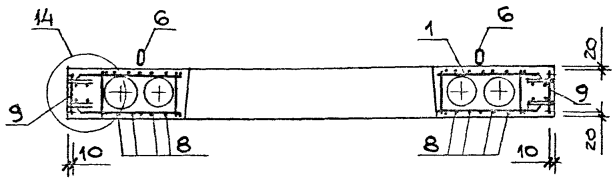


1. После заглаживания поверхности изделия, кольцо петли строповочной (поз.6) необходимо поднять в вертикальное положение, а выемку заделать.
2. Узлы 4, 6...8, 12...15, 17, 18 см. 1.034.1-1/90.1-У листы 2...5.

| поз. | НАИМЕНОВАНИЕ | кол. | ОБОЗНАЧЕНИЕ ДОКУМЕНТА |
|---|---|---|---|
| 1 | КАРКАС ПРОСТРАНСТВ. КП 19 | 1 | 1.034.1-1/903 — 6 |
| 2 | КП 28 | 1 | — 8 |
| 3 | КП 33 | 4 | — 9 |
| 4 | СЕТКА С 27 | 2 | — 17 |
| 5 | ПЕТЛЯ СТРОПОВОЧНАЯ П 5 | 2 | —22 |
| 6 | ППЗ | 2 | —23 |
| 7 | ГОСТ5781-82 ф 16А-III L=2240 | 6 | Б.4 |
| 8 | ГОСТ 5781-82 ф14А-III L=2480 | 16 | Б.4 |
| 9 | ГОСТ6727-80 ф5Вр-I L=250 | 40 | Б.4 |
| | БЕТОН КЛАССА В25, м3 | 1,567 | |

| МАРКА | МАССА, КГ |
|---|---|
| 2ВДП 36.26.26 | 3920 |

| | | |
|---|---|---|
| НАЧ.М.К2 | ОРЛОВ | |
| Н.КОНТР | АНОФРИЕВА | |
| ГЛ.ИНЖ.М. | МАРГУЛЕЦ | |
| ВЕД.ИНЖ. | ПОПОВА | |
| ЗАВ.ГР. | АНОФРИЕВА | |

1.034.1-1/90.1-47

ВЕНТБЛОК-ДИАФРАГМА ЖЕСТКОСТИ 2ВДП 36.26.26

| СТАДИЯ | ЛИСТ | ЛИСТОВ |
|---|---|---|
| Р | | 1 |

ЦНИИЭП учебных зданий

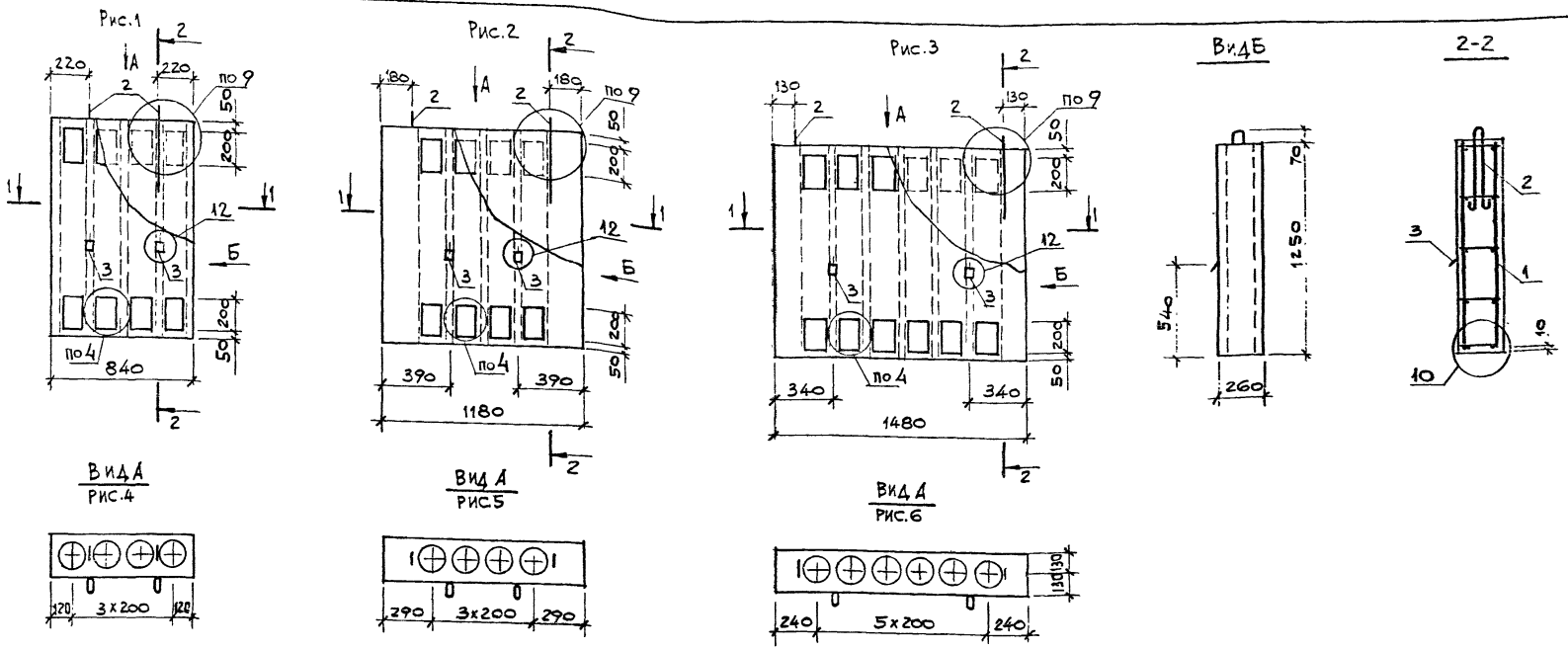


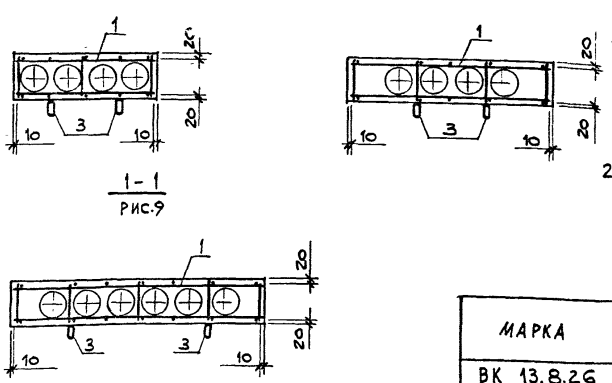


1. После заглаживания поверхности изделия, кольцо петли строповочной (поз.3) необходимо поднять в вертикальное положение, а выемку заделать.
2. В числителе указана масса тяжелого бетона, в знаменателе - масса легкого бетона.

3. Узлы 4,9,10, 12 см. 1.034.1-1/90.1-У листы 2,3.

| ПОЗ. | НАИМЕНОВАНИЕ | КОЛ. НА ВК 13. 8. | 12. | 15. | ОБОЗНАЧЕНИЕ ДОКУМЕНТА |
|---|---|---|---|---|---|
| 1 | КАРКАС ПРОСТРАНСТВ. КП20 | 1 | | | 1.034.1-1/90.3-7 |
| | КП21 | | 1 | | -7 |
| | КП22 | | | 1 | -7 |
| 2 | ПЕТЛЯ СТРОПОВОЧНАЯ П7 | 2 | 2 | 2 | -22 |
| | | | | | - |
| 3 | ПП1 | 2 | 2 | 2 | -23 |
| | БЕТОН ТЯЖЕЛЫЙ КЛАССА В15 ИЛИ | | | | |
| | БЕТОН ЛЕГКИЙ МАРКИ D1800, В15 | 0,174 | 0,284 | 0,332 | м³ |

| МАРКА | РИС. | МАССА, КГ |
|---|---|---|
| ВК 13.8.26 | 1,4,7 | 435/330 |
| ВК 13.12.26 | 2,5,8 | 710/540 |
| ВК 13.15.26 | 3,6,9 | 830/630 |

| | |
|---|---|
| НАЧ.МЛ2 | ОРЛОВ |
| Н.КОНТР. | АНОФРИЕВА |
| ГЛ.ИНЖ.М. | МАРГУЛЕЦ |
| ВЕД.ИНЖ | ПОПОВА |
| ЗАВ.ГР | АНОФРИЕВА |

1.034.1-1 / 90.1-48

ВЕНТБЛОК КРЫШНЫЙ ВК 13.8.26, ВК 13.12.26, ВК 13.15.26

| СТАДИЯ | ЛИСТ | ЛИСТОВ |
|---|---|---|
| Р | | 1 |

ЦНИИЭП УЧЕБНЫХ ЗДАНИЙ

КОПИЯ ВЕРНА



Рис.1

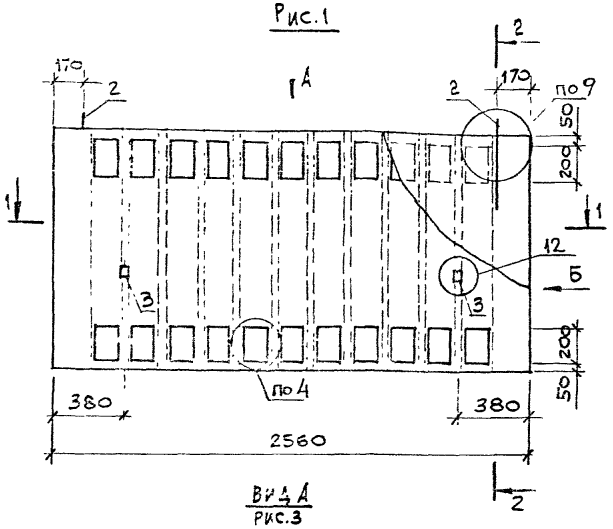


Вид А
Рис.3

Рис.2

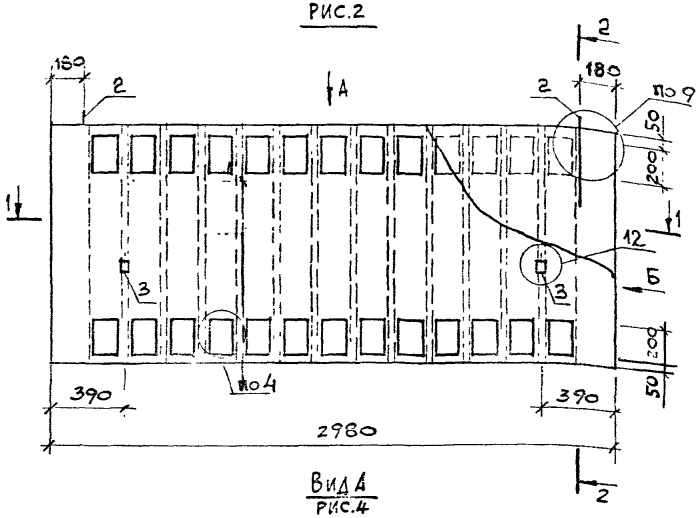


Вид А
Рис.4

Вид Б

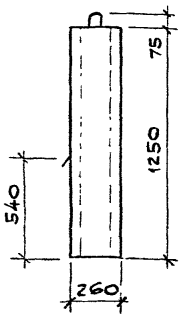


2-2

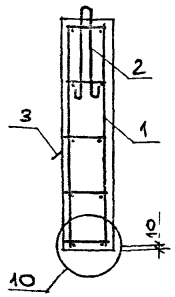


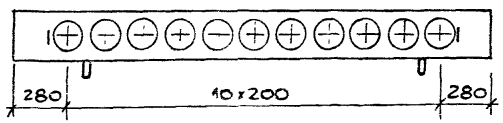


1 – 1
Рис.5

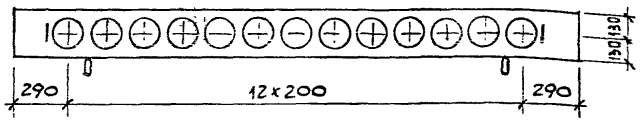


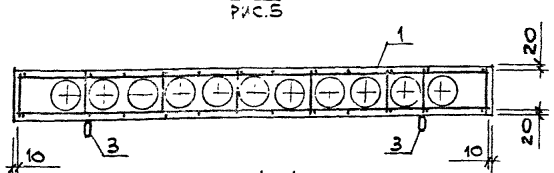


1 – 1
Рис.6

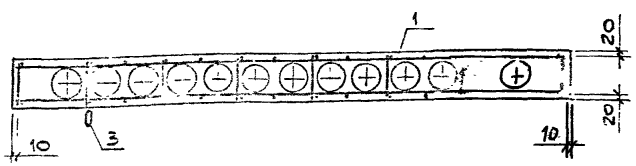


1. После заглаживания поверхности изделия, кольцо петли строповочной (поз.3) необходимо поднять в вертикальное положение, а выемку заделать
2. В числителе указана масса тяжелого бетона, в знаменателе – масса легкого бетона.
3. Узлы 4,9,10,12 см. 1.034.1-1/90.1-7 листы 2,3.

| поз. | Наименование | Кол. на ВК13 | | Обозначение документа |
|---|---|---|---|---|
| | | 26. | 30. | |
| 1 | Каркас пространств. КП 23 | 1 | | 1.034.1-1/90.3-7 |
| | КП 24 | | 1 | -7 |
| 2 | Петля строповочная ПВ | 2 | 2 | -22 |
| | | | | |
| 3 | ПП1 | 2 | 2 | -23 |
| | Бетон тяжелый класса В15 или | | | |
| | Бетон легкий марки D 1800, В15 | 0,609 | 0,695 | м³ |

| Марка | Рис. | Масса, кг |
|---|---|---|
| ВК 13.26.26 | 1,3,5 | 1520/1150 |
| ВК 13.30.26 | 2,4,6 | 1740/1315 |

| | | |
|---|---|---|
| Нач.М.№2 | Орлов | |
| Н.контр. | Анофриева | |
| Гл.инж.м. | Маргулец | |
| Вед.инж. | Попова | |
| Зав.гр. | Анофриева | |

1.034.1-1/90.1-49

Вентблок крышный ВК13.26.26, ВК 13.30.26

| Стадия | Лист | Листов |
|---|---|---|
| Р | | 1 |

ЦНИИЭП учебных зданий

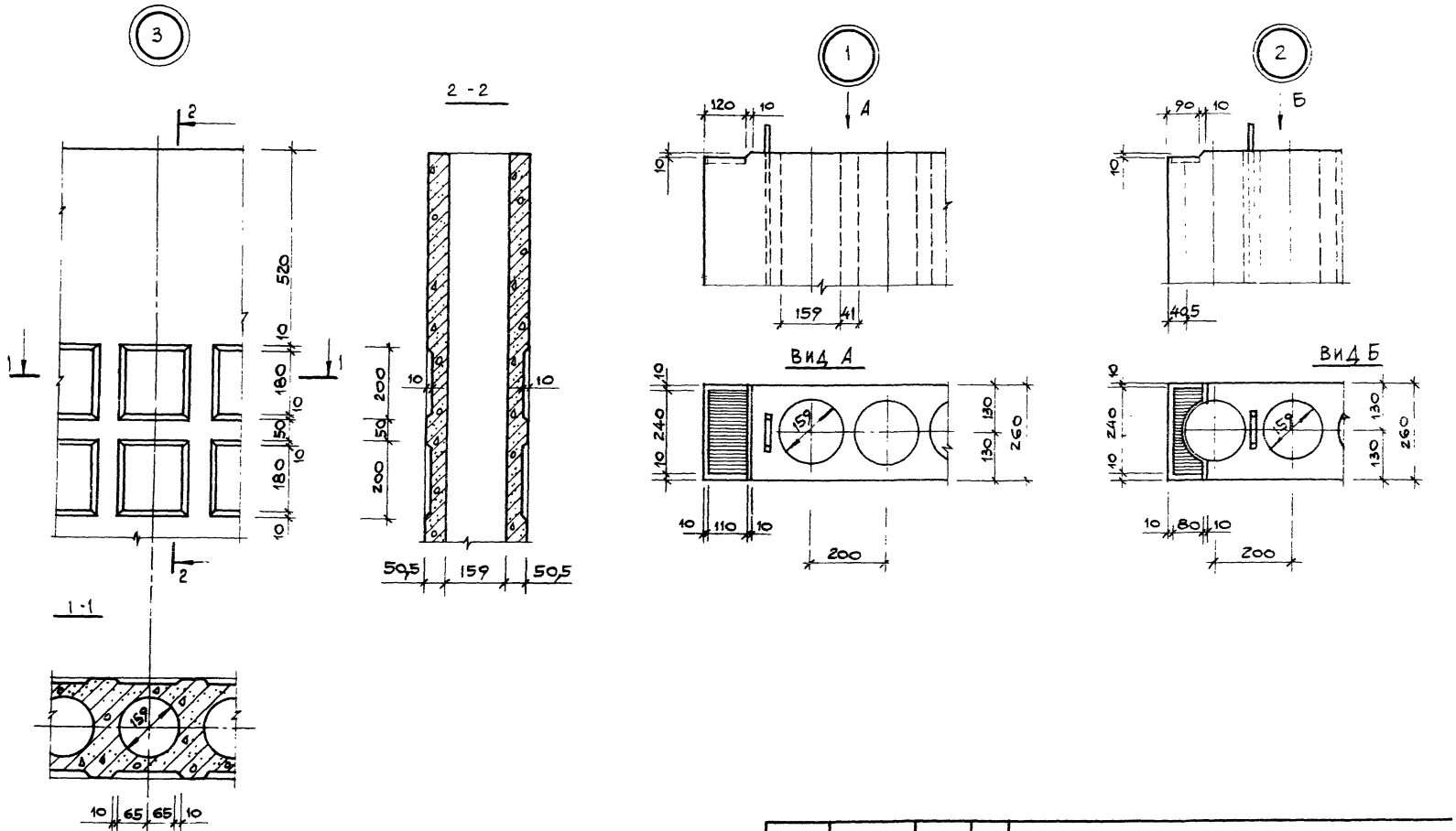


| | | | |
|---|---|---|---|
| Нач.м. | Орлов | 1.034. 1-1 /90.1-У | |
| Н.контр. | Анофриева | | |
| Гл.инж.м. | Маргулец | Узел 1...18 | |
| Вед.инж. | Попова | | |
| Зав.гр. | Анофриева | | |

| Стадия | Лист | Листов |
|---|---|---|
| Р | 1 | 5 |

ЦНИИЭП учебных зданий

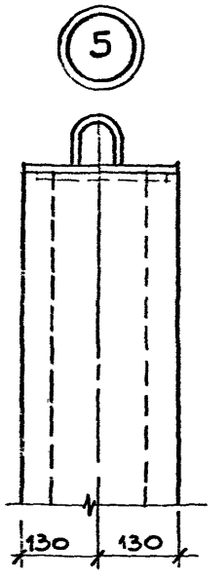
5
130
130

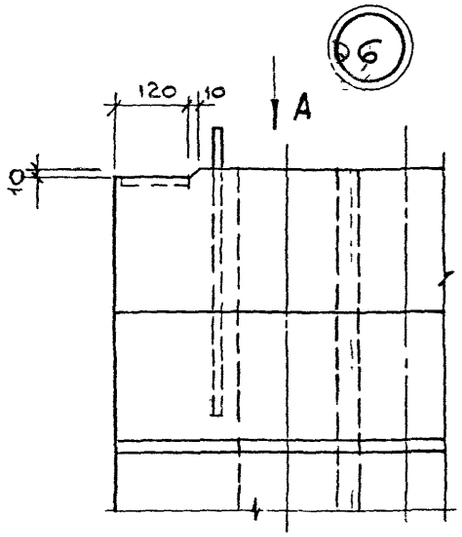
6
120
10
А
10

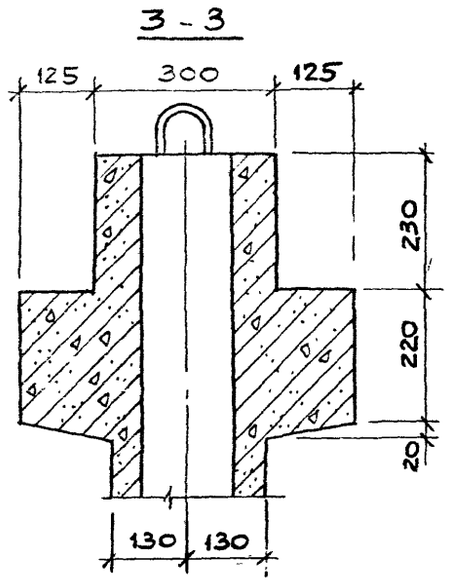
3 - 3
125
300
125
230
220
20
130
130

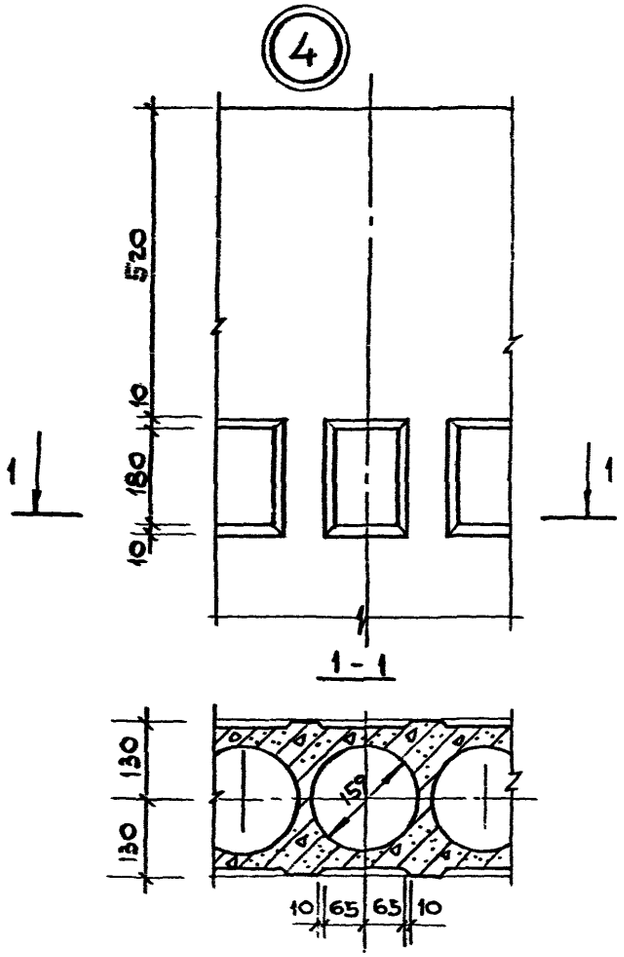
4
520
10
180
10
1
1
1 - 1
130
130
159
10
65
65
10

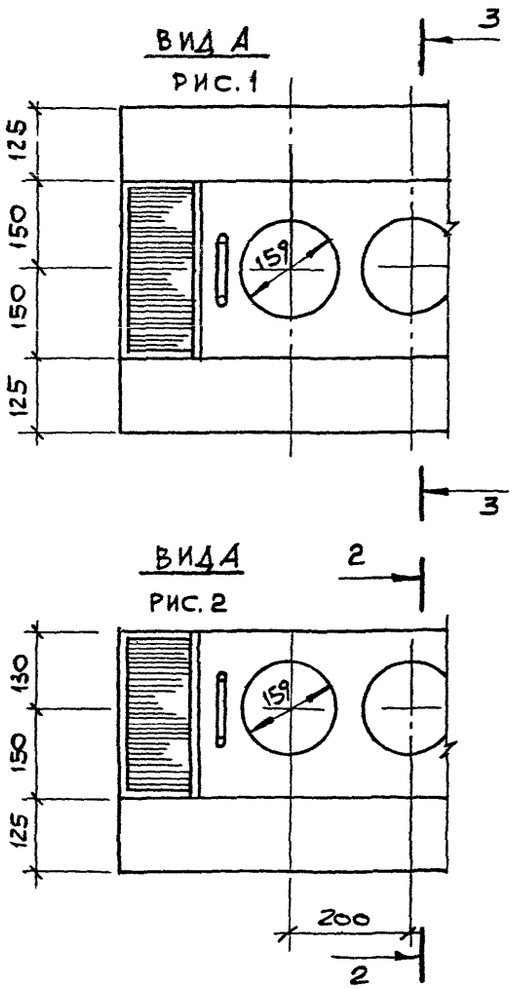
ВИД А
РИС. 1
3
125
150
150
125
159
3
ВИДА
РИС. 2
2
130
150
125
159
200
2

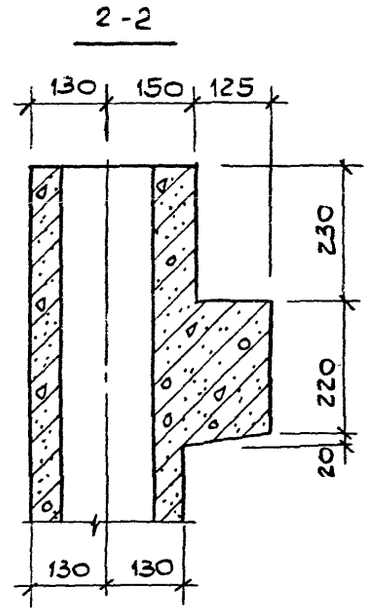
2 - 2
130
150
125
230
220
20
130
130

КОПИЯ ВЕРНА

9

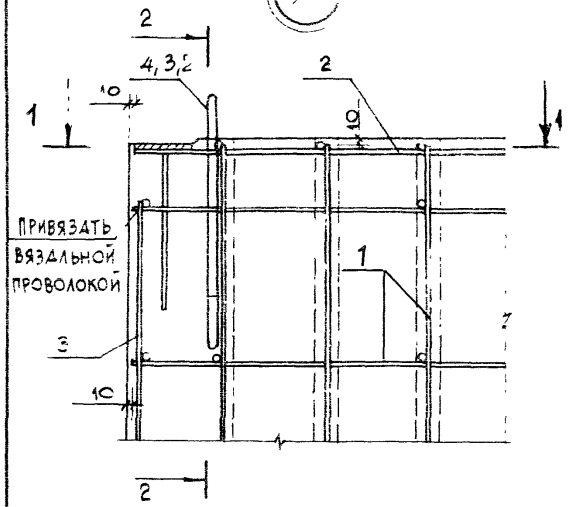


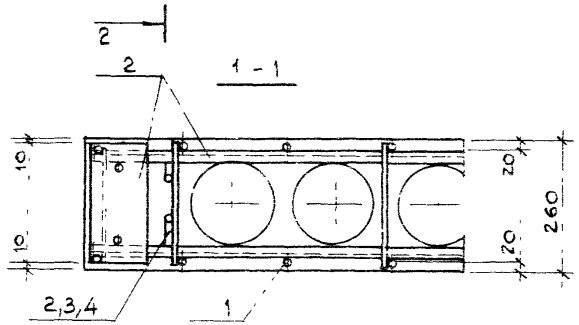


10

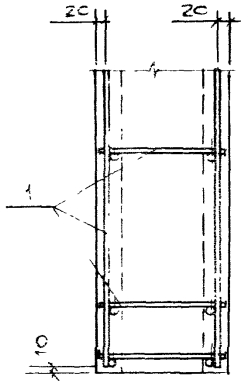


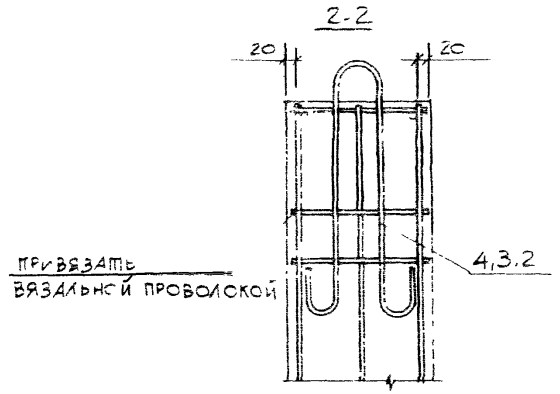


11

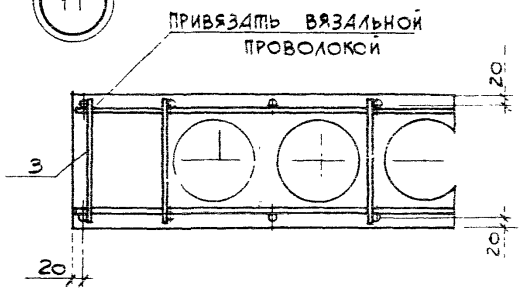


8

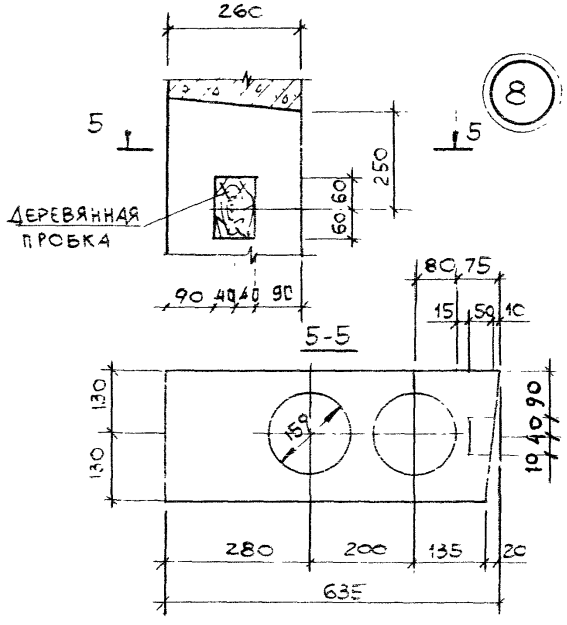


12

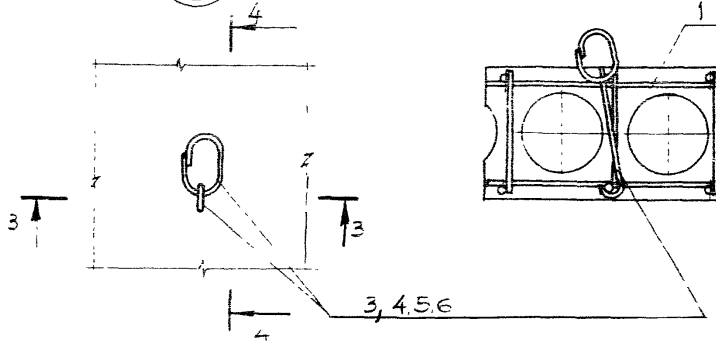





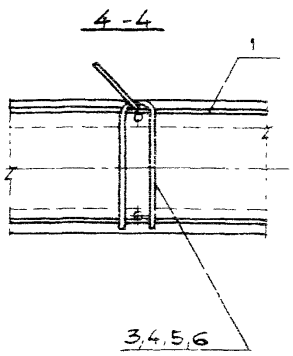


Инв.№ подл. | Подпись и дата | Взам.инв.№

1034. 1-1/90.1-У

АИСТ 2

24452 56

КОПИЯ ВЕРНА



13

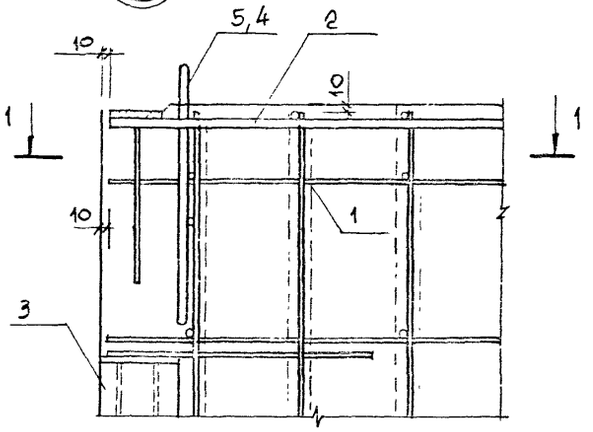


1-1

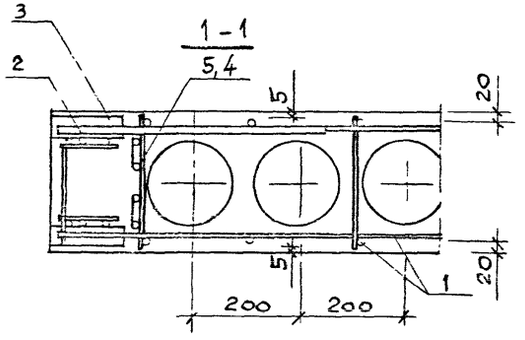


3-3

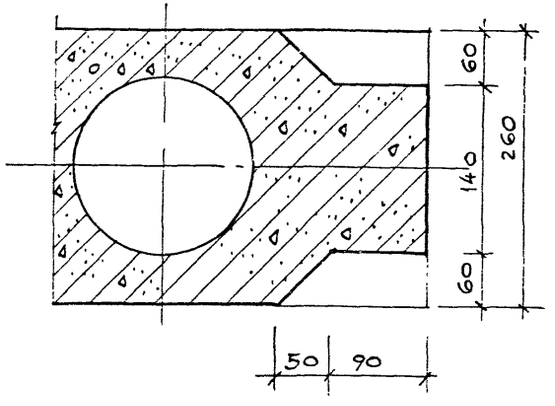


14

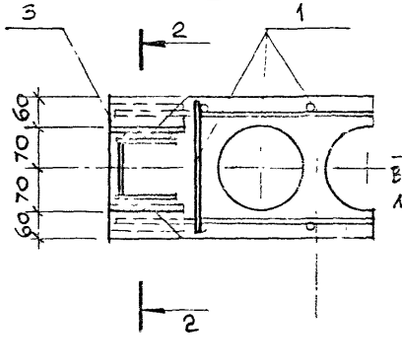


2-2

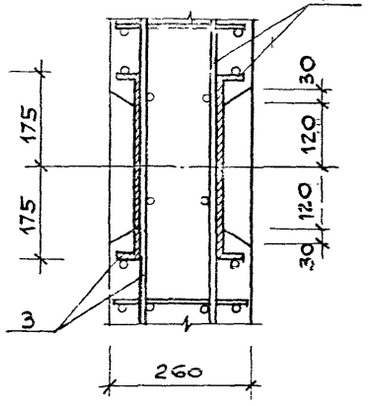


15

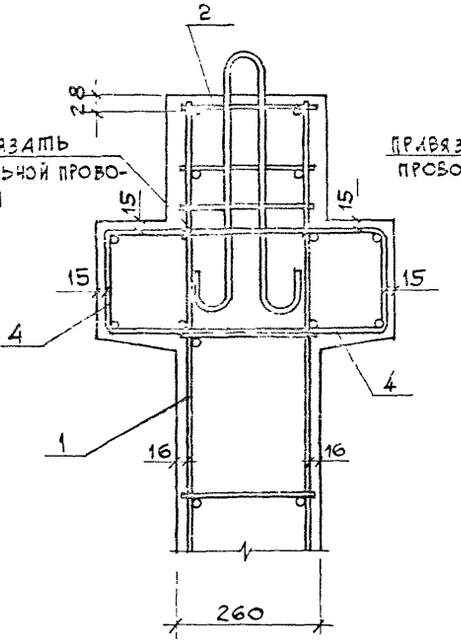


привязать вязальной проволокой

16

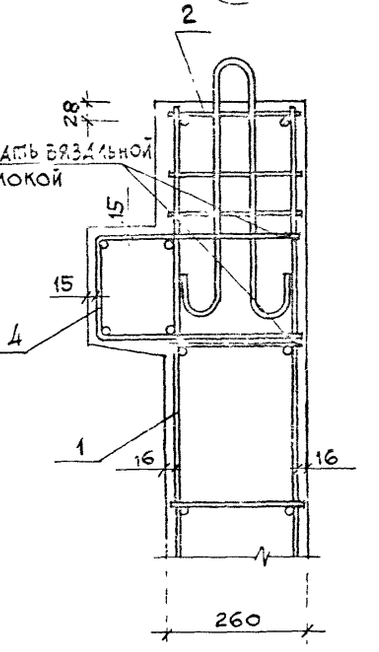


привязать вязальной проволокой

7

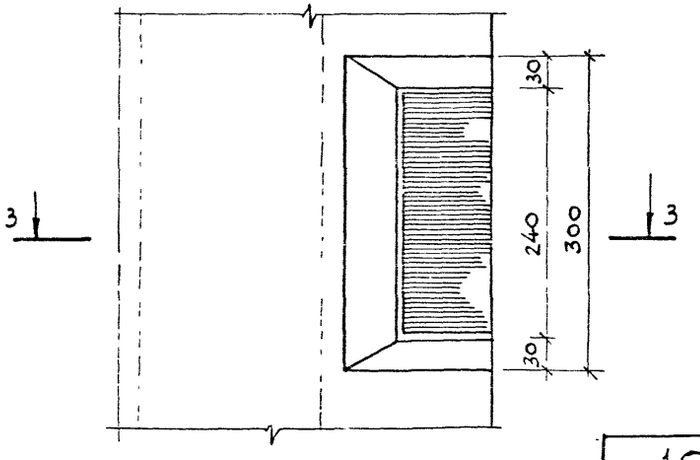


| | |
|---|---|
| 1.034.1-1/90.1-У | Лист 4 |

17

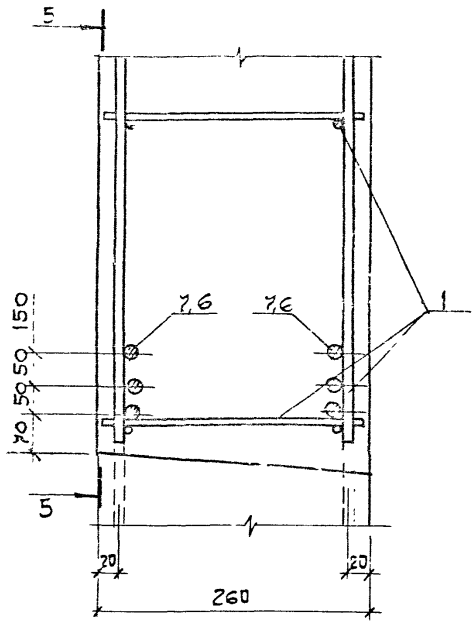


18

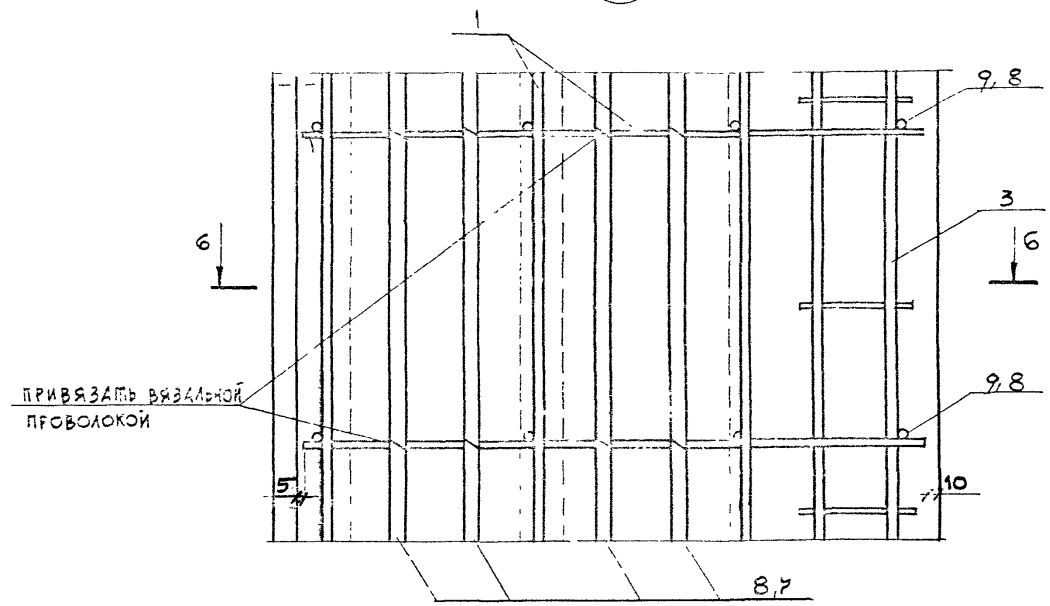


5-5

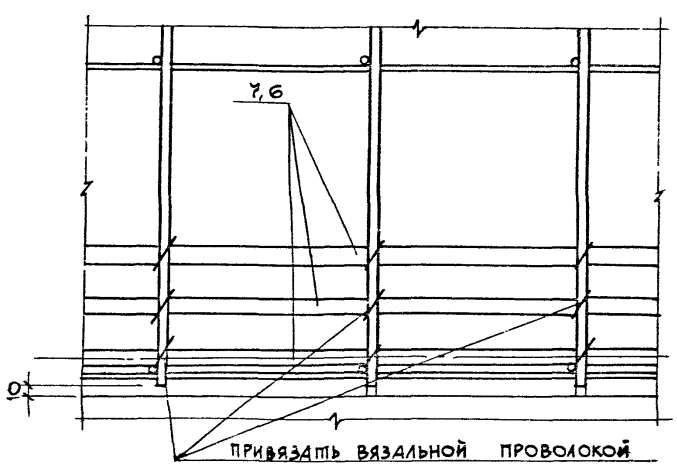


6-6

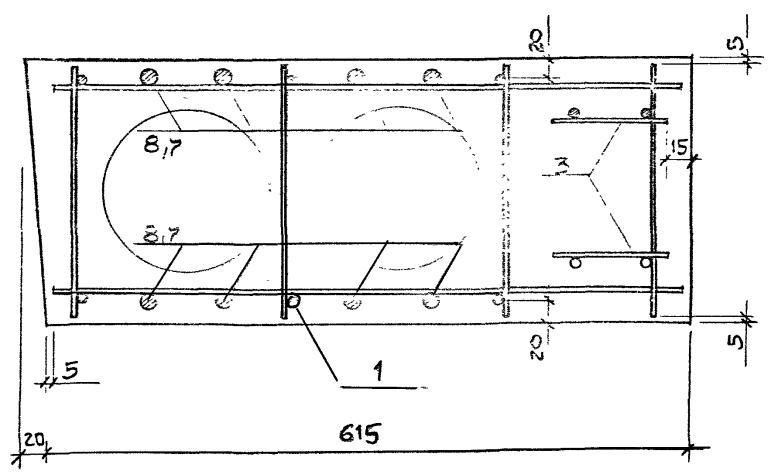


| Инв.№ подл. | Подпись и дата | Взам. инв.№ |
|---|---|---|
| | | |

1.034.1-1/90.1-У

Лист 5

КТ

| Марка элемента | Изделия арматурные | | | | | | | | Изделия закладные | | | | | | | Изделия строповочные | | | | | | | | | | | | Общий расход |
|---|---|---|---|---|---|---|---|---|---|---|---|---|---|---|---|---|---|---|---|---|---|---|---|---|---|---|---|
| | Арматура класса | | | | | | | | Арматура класса | | | | | | | Арматура класса | | | | | | | | | | | | |
| | А-III | | | | | Вр-I | | | А-III | | | Прокат | | | | А-I | | | | | | Ас-II | | | Вр-I | | | |
| | ГОСТ 5781-82* | | | | | ГОСТ 6727-80* | | Всего | ГОСТ 5781-82* | | | ГОСТ 103-76 | | | Всего | ГОСТ 5781-82* | | | | | | | | | ГОСТ 6727-80* | | Всего | |
| | Ø16 | Ø10 | Ø8 | Ø5 | Итого | Ø5 | Итого | | Ø12 | Ø10 | Итого | -110×16 | -80×10 | Итого | | Ø10 | Ø12 | Ø14 | Ø16 | Ø18 | Итого | Ø12 | Ø14 | Итого | Ø5 | Итого | | |
| В21 8 26 | — | 1,02 | 8,20 | 0,16 | 9,38 | 2,41 | 2,41 | 11,79 | 1,08 | — | 1,08 | — | 1,86 | 1,86 | 2,94 | 2,40 | — | — | 1,07 | — | 3,47 | — | — | — | 0,07 | 0,07 | 3,54 | 18,27 |
| В33 8 26 | — | 1.02 | 12,80 | 0,16 | 13,98 | 3,79 | 3,79 | 17,77 | 1,08 | — | 1,08 | — | 1,86 | 1,86 | 2,94 | 2,40 | — | — | 1,07 | — | 3,47 | — | — | — | 0,07 | 0,07 | 3,54 | 24,25 |
| В20 12 26 | 3,66 | — | 10,62 | 0,26 | 14,54 | 3,46 | 3,46 | 17,99 | 1,08 | — | 1,08 | 4,14 | — | 4,14 | 5,22 | 2,40 | — | — | 1,07 | — | 3,47 | — | — | — | 0,07 | 0,07 | 3,54 | 26,75 |
| В33 12 26 | 3,66 | — | 17,70 | 0,26 | 21,68 | 5,93 | 5,93 | 27,61 | 1,08 | — | 1,08 | 4,14 | — | 4,14 | 5,22 | 0,86 | 2,22 | — | 1,07 | — | 4,15 | — | — | — | 0,07 | 0,07 | 4,22 | 37,05 |
| В28 12 26 | 3,66 | — | 15,10 | 0,26 | 19,02 | 4,94 | 4,94 | 23,96 | 1,08 | — | 1,08 | 4,14 | — | 4,14 | 5,22 | 0,86 | 2,22 | — | 1,07 | — | 4,15 | — | — | — | 0,07 | 0,07 | 4,22 | 33,40 |
| В36 12 26 | 3,66 | — | 19,44 | 0,26 | 23,36 | 6,43 | 6,43 | 29,79 | 1,08 | — | 1,08 | 4,14 | — | 4,14 | 5,22 | 0,86 | 2,22 | — | 1,07 | — | 4,15 | — | — | — | 0,07 | 0,07 | 4,22 | 39,23 |
| В20 15 26 | 3,74 | — | 13,70 | 0,37 | 17,81 | 4,76 | 4,76 | 22,57 | 1,08 | — | 1,08 | 4,14 | — | 4,14 | 5,22 | 2,40 | — | — | 1,07 | — | 3,47 | — | — | — | 0,07 | 0,07 | 3,54 | 31,33 |
| В33 15 26 | 3,74 | — | 22,88 | 0,37 | 26,99 | 7,32 | 7,32 | 34,31 | 1,08 | — | 1,08 | 4,14 | — | 4,14 | 5,22 | — | 3,44 | — | 1,07 | — | 4,51 | — | — | — | 0,07 | 0,07 | 4,58 | 44,11 |
| В20 26 26 | 8,02 | — | 21,40 | 0,64 | 30,06 | 7,09 | 7,09 | 37,15 | 1,08 | — | 1,08 | 4,14 | — | 4,14 | 5,22 | — | 1,22 | 3,02 | 1,07 | — | 5,31 | — | — | — | 0,07 | 0,07 | 5,39 | 47,75 |
| В33 26 26 | 8,02 | — | 35,68 | 0,64 | 44,37 | 12,06 | 12,06 | 56,43 | 1,08 | — | 1,08 | 4,14 | — | 4,14 | 5,22 | — | — | — | 5,20 | — | 5,20 | 1,22 | — | 1,22 | 0,07 | 0,07 | 6,49 | 68,14 |
| В28 26.26 | 8,02 | — | 39,36 | 0,64 | 48,02 | 10,13 | 10,13 | 58,15 | 1,08 | — | 1,08. | 4,14 | — | 4,14 | 5,22 | — | 1,22 | — | 5,20 | — | 6,42 | — | — | — | 0,07 | 0,07 | 6,49 | 60,86 |
| В36 26. 26 | 8,02 | — | 39,04 | 0,64 | 47,70 | 13,17 | 13,17 | 60,87 | 1,08 | — | 1,08 | 4,14 | — | 4,14 | 5,22 | — | — | — | 5,20 | — | 5,20 | 1,22 | — | 1,22 | 0,07 | 0,07 | 6,49 | 72,58 |
| В20 30 26 | 9,34 | — | 24,48 | 0,74 | 34,56 | 8,18 | 8,18 | 42,74 | 1,08 | — | 1,08 | 4,14 | — | 4,14 | 5,22 | — | 1,22 | 3,02 | 1,07 | — | 5,31 | — | — | — | 0,07 | 0,07 | 5,39 | 53,35 |
| В33 30.26 | 9,34 | — | 40,80 | 0,74 | 50,88 | 14,02 | 14,02 | 64,90 | 1,08 | — | 1,08 | 4,14 | — | 4,14 | 5,22 | — | — | — | 1,07 | 5,80 | 6,87 | 1,22 | — | 1,22 | 0,07 | 0,07 | 8,16 | 78,18 |
| В28. 30 26 | 9,34 | — | 34,72 | 0,74 | 44,80 | 11,68 | 11,68 | 56,48 | 1,08 | — | 1,08 | 4,14 | — | 4,14 | 5,22 | — | — | — | 5,20 | — | 5,20 | 1,22 | — | 1,22 | 0,07 | 0,07 | 6,49 | 68,19 |
| В36 30.26 | 9,34 | — | 44,64 | 0,74 | 54,72 | 15,18 | 15,18 | 69,90 | 1,08 | — | 1,08 | 4,14 | — | 4,14 | 5,22 | — | — | — | 1,07 | 5,80 | 6,87 | — | 1,66 | 1,66 | 0,07 | 0,07 | 8,60 | 83,72 |
| ВД 20.12.26 | 3,66 | 6,40 | 7,70 | 0,55 | 18,31 | 3,53 | 3,53 | 21,84 | 1,08 | 4,96 | 6,04 | 34,94 | — | 34,94 | 40,98 | 2,40 | — | — | 1,07 | — | 3,47 | — | — | — | 0,07 | 0,07 | 3,54 | 66,36 |
| ВД 28.12 26 | 3,66 | 10,40 | 10,90 | 1,41 | 26,37 | 5,21 | 5,21 | 31,58 | 1,08 | 7,44 | 8,52 | 50,34 | — | 50,34 | 58,86 | 0,86 | — | — | 5,20 | — | 6,06 | — | — | — | 0,07 | 0,07 | 6,13 | 96,57 |
| ВД 33 12 26 | 3,66 | 11.84 | 12,80 | 0,97 | 29,27 | 6,24 | 6,24 | 35,51 | 1,08 | 7,44 | 8,52 | 50,34 | — | 50,34 | 58,86 | 0,86 | 2,22 | — | 1,07 | — | 4,15 | — | — | — | 0,07 | 0,07 | 4,22 | 98,59 |
| ВД 36.12 26 | 3,66 | 14,32 | 14,00 | 1,21 | 33,19 | 6,80 | 6,80 | 39,99 | 1,08 | 9,92 | 11,00 | 65,74 | — | 65,74 | 76,74 | 0,86 | 2,22 | — | 1,07 | — | 4,15 | — | — | — | 0,07 | 0,07 | 4,22 | 120,96 |
| ВД 20.15 26 | 3,74 | 6,40 | 10,78 | 0,58 | 21,50 | 4,82 | 4,82 | 26,32 | 1,08 | 4,96 | 6,04 | 34,94 | — | 34,94 | 40,98 | 2,40 | — | — | 1,07 | — | 3,47 | — | — | — | 0,07 | 0,07 | 3,54 | 70,84 |
| ВД 33.15 26 | 3.74 | 11,84 | 17,92 | 1,02 | 34,52 | 7,52 | 7,52 | 42,04 | 1,08 | 7,44 | 8,52 | 50,34 | — | 50,34 | 58,86 | — | 3,44 | — | 1,07 | — | 4,51 | — | — | — | 0,07 | 0,07 | 4,58 | 105,48 |
| ВД 20. 26 26 | 8,02 | 6,40 | 18,48 | 0,92 | 33,82 | 7,16 | 7,16 | 40,98 | 1,08 | 4,96 | 6,04 | 34,94 | — | 34,94 | 40,98 | 0,86 | 2,22 | — | 1,07 | — | 4,15 | — | — | — | 0,07 | 0,07 | 4,22 | 86,18 |

| | | |
|---|---|---|
| Нач м №2 | Орлов | |
| Н контр. | Анофриева | |
| Гл. инж м | Мяргулец | |
| Вед. инж | Попова | |
| Зав гр. | Анофриева | |

1.034 1-1/901-РС

Ведомость расхода стали

| Стадия | Лист | Листов |
|---|---|---|
| Р | 1 | 3 |

ЦНИИЭП учебных зданий

кг

| Марка элемента | Изделия арматурные | | | | | | | | Изделия закладные | | | | | Изделия строповочные | | | | | | | | | | Общий расход |
|---|---|---|---|---|---|---|---|---|---|---|---|---|---|---|---|---|---|---|---|---|---|---|---|---|
| | Арматура классов | | | | | | | | | | | | | | | | | | | | | | | |
| | А-III | | | | | Вр-I | | Всего | А-III | | | Прокат | Всего | А-I | | | | | Ас-II | | | Вр-I | | Всего | |
| | ГОСТ 5781-82* | | | | | ГОСТ 6727-80* | | | ГОСТ 5781-82* | | | ГОСТ 103-76 | | ГОСТ 5781-82* | | | | | | | | ГОСТ 6727-80 | | | |
| | ⌀16 | ⌀10 | ⌀8 | ⌀6 | Итого | ⌀5 | Итого | | ⌀12 | ⌀10 | Итого | -110х10 | Итого | ⌀10 | ⌀12 | ⌀14 | ⌀16 | ⌀18 | Итого | ⌀12 | ⌀14 | Итого | ⌀5 | Итого | | |
| ВД 28 26.26 | 8,02 | 10,40 | 26,16 | 1,21 | 45,79 | 10,40 | 10,40 | 56,19 | 1,08 | 7,44 | 8,52 | 50,34 | 50,34 | 58,86 | — | 1,22 | — | 5,20 | — | 6,42 | — | — | — | 0,07 | 0,07 | 6,49 | 121, 54 |
| ВД 33 26.26 | 8,02 | 11,84 | 30,72 | 1,28 | 51,86 | 12,33 | 12,33 | 64,19 | 1,08 | 7,44 | 8,52 | 50,34 | 50,34 | 58,86 | — | — | — | 5,20 | — | 5,20 | 1,22 | — | 1,22 | 0,07 | 0,07 | 6,49 | 150, 49 |
| ВД 36 26.26 | 8,02 | 14,32 | 33,60 | 1,50 | 57,44 | 13,65 | 13,65 | 71,09 | 1,08 | 9,92 | 11,00 | 65,74 | 65,74 | 76,74 | — | — | — | 5,20 | — | 5,20 | 1,22 | — | 1,22 | 0,07 | 0,07 | 6,49 | 154,32 |
| ВД 20.30.26 | 9,34 | 6,40 | 21,56 | 1,02 | 38,32 | 8,25 | 8,25 | 46,57 | 1,08 | 4,96 | 6,04 | 34,94 | 34,94 | 40,98 | 0,86 | — | 3,02 | 1,07 | — | 4,95 | — | — | — | 0,07 | 0,07 | 5,02 | 92, 57 |
| ВД 28.30.26 | 9,34 | 10,40 | 30,52 | 1,34 | 51,60 | 11,95 | 11,95 | 63,55 | 1,08 | 7,44 | 8,52 | 50,34 | 50,34 | 58,86 | — | — | — | 5,20 | — | 5,20 | 1,22 | — | 1,22 | 0,07 | 0,07 | 6,49 | 128, 90 |
| ВД 33.30.26 | 9,34 | 11,84 | 35,84 | 1,42 | 58,44 | 14,22 | 14,22 | 72,66 | 1,08 | 7,44 | 8,52 | 50,34 | 50,34 | 58,86 | — | — | — | 1,07 | 5,80 | 6,87 | 1,22 | — | 1,22 | 0,07 | 0,07 | 8,16 | 139, 69 |
| ВД 36.30.26 | 9,34 | 14,32 | 39,20 | 1,60 | 64,46 | 15,66 | 15,66 | 80,12 | 1,08 | 9,92 | 11,00 | 65,74 | 65,74 | 76,74 | — | — | — | 1,07 | 5,80 | 6,87 | — | 1,66 | 1,66 | 0,07 | 0,07 | 8,60 | 165, 46 |
| 1ВД 20.12.26 | 3,66 | 6,40 | 10,24 | 0,55 | 20,85 | 4,15 | 4,15 | 25,00 | 1,08 | 4,96 | 6,04 | 34,94 | 34,94 | 40,98 | 2,40 | — | — | 1,07 | — | 3,47 | — | — | — | 0,07 | 0,07 | 3,54 | 69, 52 |
| 1ВД 28.12.26 | 3,66 | 10,40 | 13,44 | 1,41 | 28,91 | 5,84 | 5,84 | 34,75 | 1,08 | 7,44 | 8,52 | 50,34 | 50,34 | 58,86 | 0,86 | 2,22 | — | 1,07 | — | 4,15 | — | — | — | 0,07 | 0,07 | 4,22 | 97, 83 |
| 1ВД 33.12.26 | 3,66 | 11,84 | 15,34 | 0,97 | 31,81 | 6,87 | 6,87 | 38,68 | 1,08 | 7,44 | 8,52 | 50,34 | 50,34 | 58,86 | 0,86 | 2,22 | — | 1,07 | — | 4,15 | — | — | — | 0,07 | 0,07 | 4,22 | 101, 94 |
| 1ВД 36.12.26 | 3,66 | 14,32 | 16,54 | 1,21 | 35,73 | 7,43 | 7,43 | 43,16 | 1,08 | 9,92 | 11,00 | 65,74 | 65,74 | 76,74 | 0,86 | 2,22 | — | 1,07 | — | 4,15 | — | — | — | 0,07 | 0,07 | 4,22 | 124, 12 |
| 1ВД 20.15.26 | 3,74 | 6,40 | 14,04 | 0,58 | 24,76 | 5,62 | 5,62 | 30,38 | 1,08 | 4,96 | 6,04 | 34,94 | 34,94 | 40,98 | 0,86 | 2,22 | — | 1,07 | — | 4,15 | — | — | — | 0,07 | 0,07 | 4,22 | 75, 58 |
| 1ВД 33.15.26 | 3,74 | 11,84 | 21,18 | 1,02 | 37,78 | 8,32 | 8,32 | 46,10 | 1,08 | 7,44 | 8,52 | 50,34 | 50,34 | 58,86 | — | 1,22 | 3,02 | 1,07 | — | 5,31 | — | — | — | 0,07 | 0,07 | 5,38 | 110, 34 |
| 1ВД 20.26.26 | 8,02 | 6,40 | 23,56 | 0,92 | 38,90 | 8,56 | 8,56 | 47,46 | 1,08 | 4,96 | 6,04 | 34,94 | 34,94 | 40,98 | — | 1,22 | 3,02 | 1,07 | — | 5,31 | — | — | — | 0,07 | 0,07 | 5, 38 | 93, 82 |
| 1ВД 28 26.26 | 8,02 | 10,40 | 31,24 | 1,21 | 50,86 | 11,80 | 11,80 | 62,66 | 1,08 | 7,44 | 8,52 | 50,34 | 50,34 | 58,86 | — | 1,22 | — | 5,20 | — | 6,42 | — | — | — | 0,07 | 0,07 | 6,49 | 121, 54 |
| 1ВД 33.26.26 | 8,02 | 11,84 | 35,80 | 1,28 | 56,94 | 13,73 | 13,73 | 70,67 | 1,08 | 7,44 | 8,52 | 50,34 | 50,34 | 58,86 | — | — | — | 5,20 | — | 5,20 | 1,22 | — | 1,22 | 0,07 | 0,07 | 6,49 | 136, 02 |
| 1ВД 36.26.26 | 8,02 | 14,32 | 38,68 | 1,50 | 62,52 | 15,05 | 15,05 | 77,57 | 1,08 | 9,92 | 11,00 | 65,74 | 65,74 | 76,74 | — | — | — | 5,20 | — | 5,20 | 1,22 | — | 1,22 | 0,07 | 0,07 | 6,49 | 160, 80 |
| 1ВД 20.30.26 | 9,34 | 6,40 | 27,36 | 1,02 | 44,12 | 9,89 | 9,89 | 54,01 | 1,08 | 4,96 | 6,04 | 34,94 | 34,94 | 40,98 | — | 1,22 | 3,02 | 1,07 | — | 5,31 | — | — | — | 0,07 | 0,07 | 5,38 | 100, 37 |
| 1ВД 28.30.26 | 9,34 | 10,40 | 36,32 | 1,34 | 57,40 | 13,59 | 13,59 | 70,99 | 1,08 | 7,44 | 8,52 | 50,34 | 50,34 | 58,86 | — | — | — | 5,20 | — | 5,20 | 1,22 | — | 1,22 | 0,07 | 0,07 | 6,49 | 136, 35 |
| 1ВД 33.30.26 | 9,34 | 11,84 | 41,65 | 1,42 | 64,25 | 15,86 | 15,86 | 80,11 | 1,08 | 7,44 | 8,52 | 50,34 | 50,34 | 58,86 | — | — | — | 1,07 | 5,80 | 6,87 | 1,22 | — | 1,22 | 0,07 | 0,07 | 8,16 | 147, 13 |
| 1ВД 36.30.26 | 9,34 | 14,32 | 45,00 | 16,0 | 70,26 | 17,30 | 17,30 | 87,56 | 1,08 | 9,92 | 11,00 | 65,74 | 65,74 | 76,74 | — | — | — | 1,07 | 5,80 | 6,87 | — | 1,66 | 1,66 | 0,07 | 0,07 | 8,60 | 172, 90 |
| 2ВД 20.12.26 | 3,66 | 6,40 | 12,78 | 0,55 | 23,39 | 4,78 | 4,78 | 28,17 | 1,08 | 4,96 | 6,04 | 34,94 | 34,94 | 40,98 | 2,40 | — | — | 1,07 | — | 3,47 | — | — | — | 0,07 | 0,07 | 3,54 | 72, 69 |
| 2ВД 28.12.26 | 3,66 | 10,40 | 15,98 | 1,41 | 31,45 | 6,47 | 6,47 | 37,92 | 1,08 | 7,44 | 8,52 | 50,34 | 50,34 | 58,86 | 0,86 | 2,22 | — | 1,07 | — | 4,15 | — | — | — | 0,07 | 0,07 | 4,22 | 101,00 |
| 2ВД 33.12.26 | 3,66 | 11,84 | 17,88 | 0,97 | 34,35 | 7,50 | 7,50 | 41,85 | 1,08 | 7,44 | 8,52 | 50,34 | 50,34 | 58,86 | 0,86 | 2,22 | — | 1,07 | — | 4,15 | — | — | — | 0,07 | 0,07 | 4,22 | 104,93 |
| 2ВД 36.12.26 | 3,66 | 14,32 | 19,08 | 1,21 | 38,27 | 8,06 | 8,06 | 46,33 | 1,08 | 9,92 | 11,00 | 65,74 | 65,74 | 76,74 | — | 3,44 | — | 1,07 | — | 4,51 | — | — | — | 0,07 | 0,07 | 4,58 | 127, 65 |
| 2ВД 20.15.26 | 3,74 | 6,40 | 17,31 | 0,58 | 28,03 | 6,42 | 6,42 | 34,45 | 1,08 | 4,96 | 6,04 | 34,94 | 34,94 | 40,98 | 0,86 | 2,22 | — | 1,07 | — | 4,15 | — | — | — | 0,07 | 0,07 | 4,22 | 79,65 |

КГ

| Марка элемента | Изделия арматурные | | | | | | | | | Изделия закладные | | | | | | Изделия сборочные | | | | | | | | | | | | Общий расход |
|---|---|---|---|---|---|---|---|---|---|---|---|---|---|---|---|---|---|---|---|---|---|---|---|---|---|---|---|
| | Арматура класса | | | | | | | | | | | | | | | Арматура класса | | | | | | | | | | | | |
| | А-III | | | | | | | Вр-I | | | А-II | | | | | А-I | | | | | Ас-II | | | | Вр-I | | | |
| | ГОСТ 5781-82* | | | | | | | ГОСТ 6727-80* | | Всего | ГОСТ 5781-82* | | | ГОСТ 103-76 | | Всего | ГОСТ 5781-82* | | | | | | | | ГОСТ 6727-80* | | Всего | |
| | Ø16 | Ø14 | Ø10 | Ø8 | Ø6 | итого | Ø5 | Ø3 | итого | | Ø12 | Ø10 | итого | 10×10 | итого | | Ø12 | Ø14 | Ø16 | С18 | итого | Ø12 | Ø14 | Ø18 | итого | Ø5 | итого | | |
| 2ВД 33 15. 26 | 3,74 | — | 11,84 | 24,44 | 1,02 | 41,04 | 9,12 | — | 9,12 | 50,16 | 1,08 | 7,44 | 8,52 | 50,34 | 50,34 | 58,86 | 1,22 | 3,02 | 1,07 | — | 5,31 | — | — | — | — | 0,07 | 0,07 | 5,38 | 128,29 |
| 2ВД 20 26 26 | 8,02 | — | 6,40 | 28,64 | 0,92 | 43,98 | 9,96 | — | 9,96 | 53,94 | 1,08 | 4,96 | 6,04 | 34,94 | 34,94 | 40,98 | 1,22 | 3,02 | 1,07 | — | 5,31 | — | — | — | — | 0,07 | 0,07 | 5,38 | 100,30 |
| 2ВД 28.26 26 | 8,02 | — | 10,40 | 36,32 | 1,21 | 55,95 | 13,20 | — | 13,20 | 69,15 | 1,08 | 7,44 | 8,5 | 50,34 | 50,34 | 58,86 | — | — | 1,07 | 5,80 | 6,87 | 1,22 | — | — | 1,22 | 0,07 | 0,07 | 8,16 | 136,17 |
| 2 ВД 33. 26 26 | 8,02 | — | 11,84 | 40,88 | 1,28 | 62,02 | 15,13 | — | 15,13 | 77,15 | 1,08 | 7,44 | 8,52 | 50,34 | 50,34 | 58,86 | — | — | 1,07 | 5,80 | 6,87 | — | 1,66 | — | 1,66 | 0,07 | 0,07 | 8,60 | 144,61 |
| 2 ВД 36 26 26 | 8,02 | — | 14,32 | 43,76 | 1,50 | 67,60 | 16,45 | — | 16,45 | 84,05 | 1,08 | 9,92 | 11,00 | 65,74 | 65,74 | 76,74 | — | — | 1,07 | — | 1,07 | — | 1,66 | 5,80 | 7,46 | 0,07 | 0,07 | 8,60 | 169,39 |
| 2ВД 20. 30.26 | 9,34 | — | 6,40 | 33,10 | 1,02 | 49,92 | 11,53 | — | 11,53 | 61,45 | 1,08 | 4,96 | 6,04 | 34,94 | 34,94 | 40,98 | 1,22 | — | 5,20 | — | 6,42 | — | — | — | — | 0,07 | 0,07 | 6,49 | 108,92 |
| 2ВД 28. 30. 26 | 9,34 | — | 10,40 | 42,13 | 1,34 | 63,20 | 15,23 | — | 15,23 | 78,43 | 1,08 | 7,44 | 8,52 | 50,34 | 50,34 | 58,86 | — | — | 1,07 | 5,80 | 6,87 | 1,22 | — | — | 1,22 | 0,07 | 0,07 | 8,16 | 145,45 |
| 2 ВД 33 30 26 | 9,34 | — | 11,84 | 47,46 | 1,42 | 70,06 | 17,50 | — | 17,50 | 87,56 | 1,08 | 7,44 | 8,52 | 50,34 | 50,34 | 58,86 | — | — | 1,07 | 5,80 | 6,87 | — | 1,66 | — | 1,66 | 0,07 | 0,07 | 8,60 | 155,02 |
| 2ВД 36 30 26 | 9,34 | — | 14,32 | 50,81 | 1,60 | 76,07 | 18,94 | — | 18,94 | 95,01 | 1,08 | 9,92 | 11,00 | 65,74 | 65,74 | 76,74 | — | — | 1,07 | — | 1,07 | — | 1,66 | 5,80 | 7,46 | 0,07 | 0,07 | 8,60 | 180,35 |
| ВДП 28 26.26 | 29,23 | 47,93 | 10,40 | 15,96 | 1,21 | 104,73 | 5,94 | — | 5,94 | 110,67 | 1,08 | 7,44 | 8,52 | 50,34 | 50,34 | 58,86 | 1,22 | 3,02 | 1,07 | — | 5,31 | — | — | — | — | 0,07 | 0,07 | 5,38 | 174,91 |
| ВДП 33. 26 26 | 29,23 | 47,93 | 11,84 | 20,76 | 1,28 | 111,04 | 7,90 | — | 7,90 | 118,94 | 1,08 | 7,44 | 8,52 | 50,34 | 50,34 | 58,86 | 1,22 | 3,02 | 1,07 | — | 5,31 | — | — | — | — | 0,07 | 0,07 | 5,38 | 183,18 |
| ВДП 36 26.26 | 29,23 | 47,93 | 14,32 | 23,52 | 1,50 | 116,50 | 9,20 | — | 9,20 | 125,70 | 1,08 | 9,92 | 11,00 | 65,74 | 65,74 | 76,74 | — | — | 5,20 | — | 5,20 | 1,22 | — | — | 1,22 | 0,07 | 0,07 | 6,49 | 208,93 |
| 1ВДП 28 26 26 | 29,23 | 47,93 | 10,40 | 21,04 | 1,21 | 109,81 | 7,34 | — | 7,34 | 117,15 | 1,08 | 7,44 | 8,52 | 50,34 | 50,34 | 58,86 | 1,22 | 3,02 | 1,07 | — | 5,31 | — | — | — | — | 0,07 | 0,07 | 5,38 | 181,39 |
| 1ВДП 33.26 26 | 29,23 | 47,93 | 11,84 | 25,84 | 1,28 | 116,12 | 9,30 | — | 9,30 | 125,42 | 1,08 | 7,44 | 8,52 | 50,34 | 50,34 | 58,86 | — | — | 5,20 | — | 5,20 | 1,22 | — | — | 1,22 | 0,07 | 0,07 | 6,49 | 190,77 |
| 1ВДП 36 26 26 | 29,23 | 47,93 | 14,32 | 28,56 | 1,50 | 121,58 | 10,60 | — | 10,60 | 132,18 | 1,08 | 9,92 | 11,00 | 65,74 | 65,74 | 76,74 | — | — | 5,20 | — | 5,20 | 1,22 | — | — | 1,22 | 0,07 | 0,07 | 6,49 | 215,41 |
| 2 ВДП 28 26 26 | 29,23 | 47,93 | 10,40 | 26,12 | 1,21 | 114,89 | 8,74 | — | 8,74 | 123,63 | 1,08 | 7,44 | 8,52 | 50,34 | 50,34 | 58,86 | 1,22 | — | 5,20 | — | 6,42 | — | — | — | — | 0,07 | 0,07 | 6,49 | 180,24 |
| 2ВДП 33. 26 26 | 29,23 | 47,93 | 11,84 | 30,92 | 1,28 | 121,20 | 10,70 | — | 10,70 | 131,90 | 1,08 | 7,44 | 8,52 | 50,34 | 50,34 | 58,86 | — | — | 5,20 | — | 5,20 | 1,22 | — | — | 1,22 | 0,07 | 0,07 | 6,49 | 197,25 |
| 2ВДП 36.26. 26 | 29,23 | 47,93 | 14,32 | 33,64 | 1,50 | 126,62 | 12,00 | — | 12,00 | 138,62 | 1,08 | 9,92 | 11,00 | 65,74 | 65,74 | 76,74 | — | — | 1,07 | 5,80 | 6,87 | 1,22 | — | — | 1,22 | 0,07 | 0,07 | 8,16 | 223,52 |
| ВК 13. 8. 26 | — | — | — | — | — | — | — | 1,28 | 1,28 | 1,28 | — | — | — | — | — | — | 2,29 | — | 1,07 | — | 3,36 | — | — | — | — | — | — | 3,36 | 4,64 |
| ВК 13. 12. 26 | — | — | — | — | — | — | — | 1,70 | 1,70 | 1,70 | — | — | — | — | — | — | 2,29 | — | 1,07 | — | 3,36 | — | — | — | — | — | — | 3,36 | 5,06 |
| ВК 13. 15 26 | — | — | — | — | — | — | — | 2,17 | 2,17 | 2,17 | — | — | — | — | — | — | 2,29 | — | 1,07 | — | 3,36 | — | — | — | — | — | — | 3,36 | 5,53 |
| ВК 13. 26. 26 | — | — | — | — | — | — | — | 3,44 | 3,44 | 3,44 | — | — | — | — | — | — | 0,85 | — | 1,07 | — | 1,92 | 1,44 | — | — | 1,44 | — | — | 3,36 | 6,80 |
| ВК 13. 30. 26 | — | — | — | — | — | — | — | 4,00 | 4,00 | 4,00 | — | — | — | — | — | — | 0,85 | — | 1,07 | — | 1,92 | 1,44 | — | — | 1,44 | — | — | 3,36 | 7,36 |

gost.e-ecolog.ru