КОПИЯ ВЕРНА

ТИПОВЫЕ СТРОИТЕЛЬНЫЕ КОНСТРУКЦИИ, ИЗДЕЛИЯ И УЗЛЫ

СЕРИЯ 1.034.1-1/90

СБОРНЫЕ ЖЕЛЕЗОБЕТОННЫЕ ВЕНТИЛЯЦИОННЫЕ БЛОКИ ДЛЯ МНОГОЭТАЖНЫХ ОБЩЕСТВЕННЫХ ЗДАНИЙ, ПРОИЗВОДСТВЕННЫХ И ВСПОМОГАТЕЛЬНЫХ ЗДАНИЙ ПРОМЫШЛЕННЫХ ПРЕДПРИЯТИЙ

ВЫПУСК 0-0

СОСТАВ СЕРИИ. МАТЕРИАЛЫ ДЛЯ ПРОЕКТИРОВАНИЯ. УЗЛЫ.

РАБОЧИЕ ЧЕРТЕЖИ

24450
ЦЕНА 1-44

gost.e-ecolog.ru

КОПИЯ ВЕРНА

ТИПОВЫЕ СТРОИТЕЛЬНЫЕ КОНСТРУКЦИИ, ИЗДЕЛИЯ И УЗЛЫ

СЕРИЯ 1.034.1-1/90

СБОРНЫЕ ЖЕЛЕЗОБЕТОННЫЕ ВЕНТИЛЯЦИОННЫЕ БЛОКИ ДЛЯ МНОГОЭТАЖНЫХ ОБЩЕСТВЕННЫХ ЗДАНИЙ, ПРОИЗВОДСТВЕННЫХ И ВСПОМОГАТЕЛЬНЫХ ЗДАНИЙ ПРОМЫШЛЕННЫХ ПРЕДПРИЯТИЙ

ВЫПУСК 0-0

СОСТАВ СЕРИИ. МАТЕРИАЛЫ ДЛЯ ПРОЕКТИРОВАНИЯ. УЗЛЫ.

РАБОЧИЕ ЧЕРТЕЖИ

РАЗРАБОТАНЫ:
ЦНИИЭП УЧЕБНЫХ ЗДАНИЙ
ГЛАВНЫЙ ИНЖЕНЕР ИНСТИТУТА А.ЛЯХОВИЧ
НАЧАЛЬНИК МАСТЕРСКОЙ №2 В.ОРЛОВ
ГЛАВНЫЙ ИНЖЕНЕР МАСТЕРСКОЙ №2 В.МАРГУЛЕЦ

ЦНИИП РЕКОНСТРУКЦИИ ГОРОДОВ
ДИРЕКТОР ИНСТИТУТА В.ЛЕПСКИЙ
НАЧАЛЬНИК ОТДЕЛА В.ВСЛЫНСКИЙ
ГЛАВНЫЙ КОНСТРУКТОР [illegible]ЦАЦ

УТВЕРЖДЕНЫ ГОССТРОЕМ СССР,
ПРОТОКОЛ ОТ 24.04.90 г. № АЧ-В
ВВЕДЕНЫ В ДЕЙСТВИЕ ЦНИИЭП УЧЕБНЫХ ЗДАНИЙ
С 01.10.90 г., ПРИКАЗ ОТ 22.05.90 г. №[illegible]

© ЦИТП Госстроя СССР, 1990

КОПИЯ ВЕРНА

Обозначение	Наименование	Стр.
I.034.I-I/90.0-0 - ТО	Техническое описание	2
I.034.I-I/90.0-0 - НИ	Номенклатура изделий	6
I.034.I-I/90.0-0 - УI	Узел А	I0
- У2	Узел Б	I0
- У3	Узел I	II
- У4	Узел 2	II
- У5	Узел 3-3	I2
- У6	Узел 3-4	I2
- У7	Узел 4	I3
- У8	Узел 5	I3
- У9	Узел 6-3	I4
- УI0	Узел 6-4	I4
- УII	Узел 7-3, 7-4, 8	I5
- УI2	Узел 9, I0	I5
I.034.I-I/90.0-0 - С	Спецификация	I6

1.034.1-1/90.0-0

НАЧ М.№2 ОРЛОВ
Н. КОНТР. АНОФРИЕВА
ГЛ. ИНЖ. М. МАРГУЛЕЦ
ВЕД. ИНЖ. ПОПОВА
ЗАВ. ТР. АНОФРИЕВА

СОДЕРЖАНИЕ

СТАДИЯ: Р | ЛИСТ 1 | ЛИСТОВ

ЦНИИЭП УЧЕБНЫХ ЗДАНИЙ

СОСТАВ СЕРИИ I.034.I-I/90

Выпуск 0-0 - Состав серии. Материалы для проектирования. Узлы. Рабочие чертежи.

Выпуск 0-I - Указания по расчету диафрагм связевого каркаса с применением вентиляционных блоков-диафрагм жесткости.

Выпуск I - Вентиляционные блоки, вентиляционные блоки-диафрагмы жесткости, вентиляционные крышные блоки с отверстиями диаметром I59 мм. Рабочие чертежи.

Выпуск 2 - Вентиляционные блоки, вентиляционные блоки-диафрагмы жесткости, вентиляционные крышные блоки с отверстиями диаметром I94 мм. Рабочие чертежи.

Выпуск 3 - Вентиляционные блоки, вентиляционные блоки-диафрагмы жесткости диаметром I59 мм. Металлические изделия. Рабочие чертежи.

Выпуск 4 - Вентиляционные блоки, вентиляционные блоки-диафрагмы жесткости, вентиляционные крышные блоки с отверстиями диаметром I94 мм. Металлические изделия. Рабочие чертежи.

I. ОБЛАСТЬ ПРИМЕНЕНИЯ

I.I. Изделия серии I.034.I-I/90 предназначены для строительства общественных, производственных и вспомогательных зданий с высотами этажей равными 2,8; 3,3; 3,6 м и техническим подпольем высотой 2,0 м., эксплуатируемых в обычных условиях. Для изделий, применяемых в агрессивной среде, в конкретном проекте должны быть разработаны антикоррозийные мероприятия в соответствии с требованиями СНиП 2.03.II-85.

ИНВ.N ПОДЛ. | ПОДПИСЬ И ДАТА | ВЗАМ. ИНВ.N

1.034.1-1/90.0-0-ТО

НАЧ М.№2 ОРЛОВ
Н. КОНТР. АНОФРИЕВА
ГЛ. ИНЖ. М. МАРГУЛЕЦ
ВЕД. ИНЖ. ПОПОВА
ЗАВ. ТР. АНОФРИЕВА

ТЕХНИЧЕСКОЕ ОПИСАНИЕ

СТАДИЯ Р | ЛИСТ 1 | ЛИСТОВ 7

ЦНИИЭП УЧЕБНЫХ ЗДАНИЙ

24450 3

КОПИЯ ВЕРНА

I.2. Все изделия серии I.034.I-I/90 разработаны для применения в строительстве зданий из конструкций серии I.020-I/87, а вентиляционные блоки и вентиляционные крышные блоки могут применяться для зданий как в конструкциях серии I.090.I-I так и других серий.

I.3. Несущая способность на сжатие вентиляционных блоков-диафрагм жесткости, определенная отделом конструкций ЦНИИЭП учебных зданий по п.8.2 выпуска 0-I серии I.034.I-I/90, составляет:

Для блоков толщиной 260 мм:

без проемов - 40 тс на погонный метр блока,

с проемом - 25 тс на погонный метр блока.

Для блоков толщиной 300 мм:

без проемов - 45 тс на погонный метр блока,

с проемом - 29 тс на погонный метр блока.

В конкретном проекте следует определять несущую способность блоков по п.8.2 выпуска 0-I серии I.034.I-I/90.

2. ОСНОВНЫЕ ПОЛОЖЕНИЯ

2.I. Рабочие чертежи изделий разработаны в соответствии со СНиП 2.03.0I-84 по третьей категории трещиностойкости конструкций.

2.2. Степень огнестойкости конструкций принята не ниже 2,5 часа.

2.3. Вентиляционные блоки, вентиляционные блоки-диафрагмы жесткости и вентиляционные крышные блоки приняты одноэтажной разрезки, с круглыми пустотами диаметром I59 и I94 мм, бесконсольные и с консолями для опирания плит перекрытий.

2.4. Для армирования изделий принята стержневая арматура класса А-III по ГОСТ 578I-82* и класса Вр-I по ГОСТ 6727-80*.

Строповочные петли выполняются из арматуры класса А-I и Ас-II (ГОСТ 578I-82*), марки Вст3сп2 (ГОСТ 380-7I) и марки КГТ.

Для монтажа изделий в условиях температур ниже -40°С. применять сталь марки Вст3сп2 запрещается.

2.5. Маркировка изделий принята по ГОСТ I7079-88 и ГОСТ 23009-78. Марка блоков состоит из буквенно-цифровых групп, которые содержат обозначение типа блока, его высоту и длину в дециметрах и толщину в сантиметрах.

Примеры условного обозначения:

В33.I2.26 - вентиляционный блок высотой 3270 мм, длиной II80 мм, толщиной 260 мм.

2ВД28.I5.30 - двухконсольный вентиляционный блок - диафрагма жесткости, высотой 2770 мм, длиной I480 мм, толщиной 300 мм.

ВКI3.26.30 - вентиляционный крышный блок высотой I250 мм, длиной 2560 мм, толщиной 300 мм.

2.6. Все изделия серии имеют "ниши" для открывания каналов, используемых для приточной либо вытяжной вентиляции.

Размеры "ниш" вентиляционных блоков и вентиляционных блоков--диафрагм жесткости приняты I50х200 мм для блоков толщиной 260 мм и размером 200х200 мм для блоков толщиной 300 мм. Образовавшиеся отверстия крышных блоков размером I50х200 и 200х200 мм располагаются в нижней и верхней части блоков, что позволяет после открывания "ниш" соединить блоков с побудителем-дефлектором.

Открывание "ниш" возможно производить непосредственно на строительной площадке путем рассверливания отверстий по месту, в пределах "ниш" либо в заводских условиях, при формировании изделий.

Для выполнения работ, связанных с открыванием "ниш" в заводских условиях требуются специальные чертежи, в которых должны быть указаны размеры отверстий, места их открывания и сторона открывания.

2.7. В альбоме дан пример расположения вентблоков и вентблоков-диафрагм жесткости для зданий в конструкциях серии I.020-I/87. Схемы компоновки вентблоков и вентблоков-диафрагм жесткости, узлы и детали сопряжений вентблоков и вентблоков-диафрагм жесткости приведены в выпусках 0-I и 6-I серии I.020-I/87.

2.8. Примеры схем расположения вентблоков в конструкциях серии I.090.I-I приведены в выпуске 0-I.

2.9. Схема расположения крышных вентблоков, узлы и детали сопряжения вентблоков, крышных вентблоков и примыкание к ним кровли приведены в данном альбоме.

Инв. N подл. | Подпись и дата | Взам. инв. N

КОПИЯ ВЕРНА

3. УКАЗАНИЯ ПО ИЗГОТОВЛЕНИЮ БЛОКОВ

3.I. Блоки необходимо изготавливать в соответствии с требованием ГОСТ I7079-88.

3.2. До начала производства блоков завод-изготовитель должен разработать технические условия и технологические правила основных способов производства и контроля качества изделий.

3.3. Стальные формы для изготовления блоков должны соответствовать требованиям ГОСТ I888-73*.

3.4. Жесткость бетонной смеси принять 30-40 мм.

3.5. При отпуске изделий с завода-изготовителя бетон должен иметь следующую прочность:

в зимний период - I00%

в летний период не менее 70% от проектной прочности, при условии гарантии заводом-изготовителем проектной прочности бетона (в соответствии с требованием ГОСТ I30I5.I-7I).

4. ПРАВИЛА ПРИЕМКИ

4.I. Приемку и паспортизацию вентиляционных блоков производить в соответствии с требованиями ГОСТ I30I5.3-8I и ГОСТ I7073-7I*.

4.2. Отклонения размеров: толщины защитного слоя бетона, отклонения от проектных размеров, а также внешний вид и качество поверхностей изделий должны соответствовать требованиям ГОСТ I30I5.3-82, ГОСТ I7073-7I* и ГОСТ I7079-88.

5. МАРКИРОВКА, ХРАНЕНИЕ И ТРАНСПОРТИРОВАНИЕ

5.I. Марки изделий проставляются заводом-изготовителем несмываемыми красками на готовых изделиях. Внесение изменений в обозначение марок не допускается.

5.2. Маркировка, хранение и транспортировка блоков должна соответствовать требованиям ГОСТ I30I5.2-8I, ГОСТ I30I5.8I и ГОСТ I7073-7I*.

6. ИСПЫТАНИЯ

6.I. Испытания блоков производить по ГОСТ I7079-88, с учетом требований ГОСТ 8829-85, на усилия, указанные в серии I.020-I/87 выпуск 0-I.

7. РЕКОМЕНДАЦИИ ПО УСТАНОВКЕ ВЕНТИЛЯЦИОННЫХ БЛОКОВ И ВЕНТИЛЯЦИОННЫХ КРЫШНЫХ БЛОКОВ

7.I. Вентиляционные блоки и вентиляционные крышные блоки могут устанавливаться в зданиях с различными конструктивными схемами: со стенами из кирпича, в каркасно-панельных конструкциях, в панельных конструкциях, со смешанными конструкциями.

В альбоме приведены узлы и детали установки вентиляционных блоков и вентиляционных крышных блоков.

7.2. Блоки устанавливаются на цементном растворе марки 200.

7.3. Защитные фартуки и свесы крепятся стальными полосами 4х40 мм (ГОСТ I03-76) с помощью пристрелки дюбелями или кровельными гвоздями.

7.4. Примыкание кровельных элементов к блокам выполнять в соответствии с требованиями СНиП II-26-76.

7.5. Вертикальный монтаж блоков осуществляется в следующей последовательности: отверстия нижележащих блоков закрываются монтажными заглушками, укладывается цементный раствор, монтажные заглушки убираются и на свежеуложенный раствор устанавливается блок в положение, соосное с отверстием нижележащего блока.

КОПИЯ ВЕРНА

Пример расположения на плане здания вентиляционных блоков и вентиляционных блоков-диафрагм жесткости

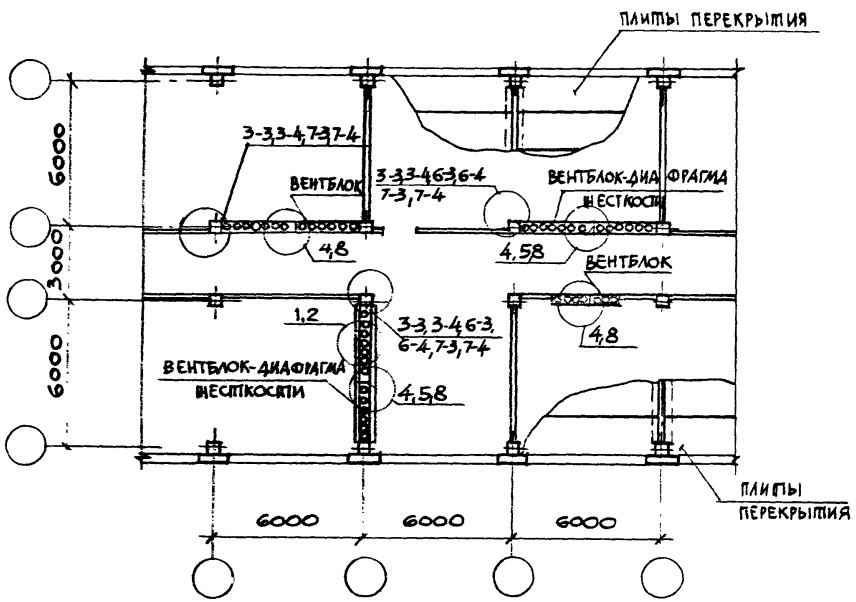

Узлы см. 1-034.1-1/90.0-0-У3...У11

Пример расположения вентиляционных крышных блоков

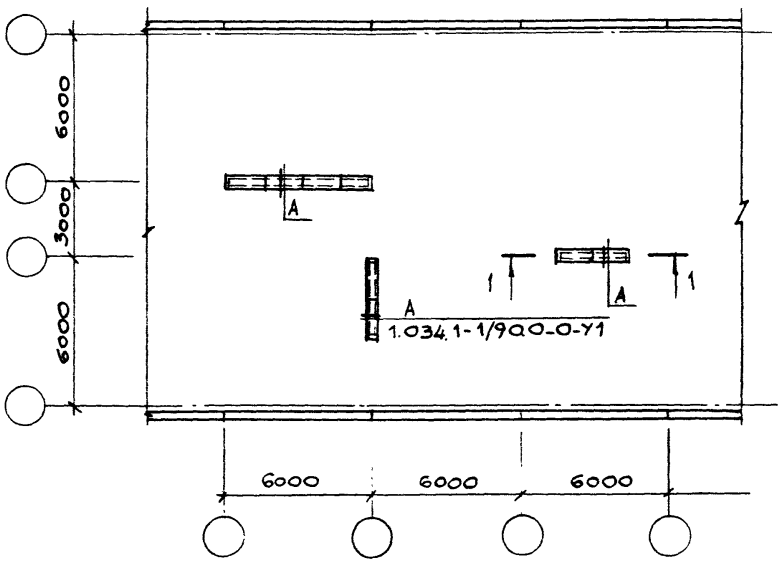

1 - 1

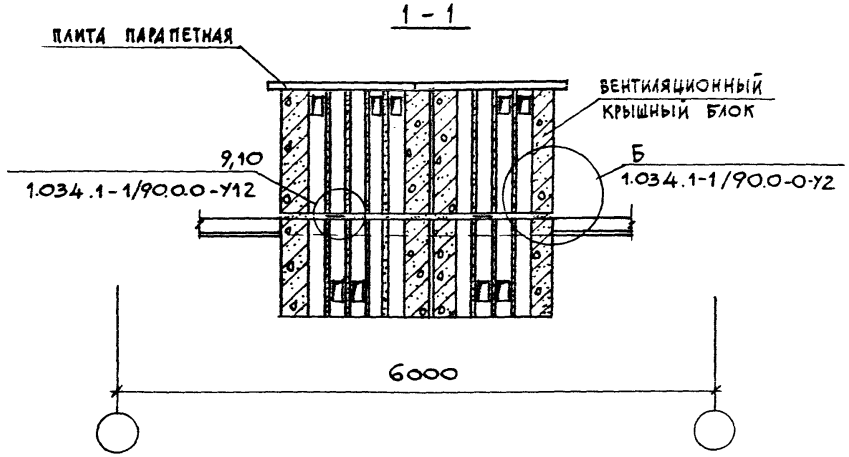

Инв.№подл. | Подпись и дата | Взам.инв.№

Эскиз	Марка элемента	Рис.	Размеры, мм H	L	B	Класс бетона	Расход материалов: бетон, м³	сталь, кг	Масса, кг
Рис. 1 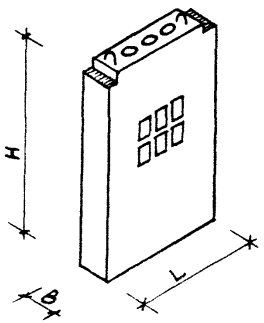	В 21.8.26	1	2100	840	260	В 25	0,286	16,27	715
	В 33.8.26		3270				0,446	24,25	1115
	В 20.12.26		1970	1180			0,446	26,75	1115
	В 28.12.26		2770				0,628	33,40	1570
	В 33.12.26		3270				0,742	37,05	1855
	В 36.12.26		3570				0,810	39,23	2025
	В 20.15.26		1970	1480			0,520	31,33	1300
	В 33.15.26		3270				0,866	44,11	2165
	В 20.26.26		1970	2560			0,876	47,75	2190
	В 28.26.26		2770				1,234	60,86	3085
	В 33.26.26		3270				1,458	68,14	3645
	В 36.26.26		3570				1,592	72,58	3980
	В 20.30.26		1970	2980			1,011	53,35	2530
	В 28.30.26		2770				1,425	68,19	3560
	В 33.30.26		3270				1,684	78,18	4210
	В 36.30.26		3570				1,839	83,72	4600
Рис. 2 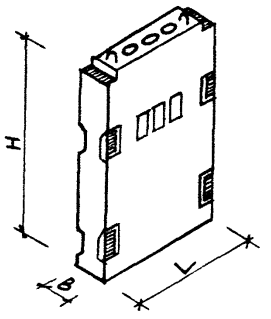	ВД 20.12.26	2	1970	1180	260	В 25	0,440	66,36	1100
	ВД 28.12.26		2770				0,630	96,57	1575
	ВД 33.12.26		3270				0,740	98,59	1850
	ВД 36.12.26		3570				0,810	120,96	2030
	ВД 20.15.26		1970	1480			0,520	70,84	1300
	ВД 33.15.26		3270				0,860	105,48	2150
	ВД 20.26.26		1970	2560			0,880	86,18	2200
	ВД 28.26.26		2770				1,240	121,54	3100
	ВД 33.26.26		3270				1,460	150,49	3650
	ВД 36.26.26		3570				1,590	154,32	3975
	ВД 20.30.26		1970	2980			1,010	92,57	2525

1.034.1-1/90.0-0-НИ

Нач. м. №2	Орлов	
Н. контр.	Анофриева	
Гл. инж. м.	Маргулец	
Вед. инж.	Попова	
Зав. гр.	Анофриева	

Номенклатура изделий

Стадия	Лист	Листов
Р	1	4

ЦНИИЭП учебных зданий

ЭСКИЗ	МАРКА ЭЛЕМЕНТА	РИС.	РАЗМЕРЫ, ММ			КЛАСС БЕТОНА	РАСХОД МАТЕРИАЛОВ		МАССА, КГ
			H	L	B		БЕТОН, М3	СТАЛЬ, КГ	
Рис.3 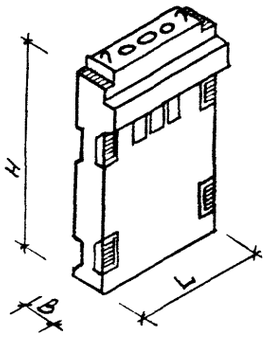	ВД 28.30.26	2	2770	2980	260	В25	1,430	128,90	3575
	ВД 33.30.26		3270				1,690	139,69	4225
	ВД 36.30.26		3570				1,840	165,46	4620
	1ВД 20.12.26	3	1970	1180	260	В25	0,491	69,52	1225
	1ВД 28.12.26		2770				0,673	97,83	1685
	1ВД 33.12.26		3270				0,787	101,94	1965
	1ВД 36.12.26		3570				0,855	124,12	2140
	1ВД 20.15.26		1970	1480			0,577	75,58	1445
	1ВД 33.15.26		3270				0,923	110,34	2310
	1ВД 20.26.26		1970	2560			0,975	93,82	2440
	1ВД 28.26.26		2770				1,333	121,54	3340
	1ВД 33.26.26		3270				1,557	136,02	3890
	1ВД 36.26.26		3570				1,692	160,80	4230
Рис.4 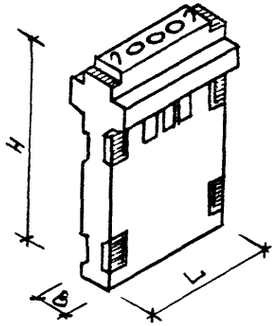	1ВД 20.30.26		1970	2980			1,127	100,37	2820
	1ВД 28.30.26		2770				1,727	136,35	4320
	1ВД 33.30.26		3270				1,800	147,13	4500
	1ВД 36.30.26		3570				1,955	172,90	4890
	2ВД 20.12.26	4	1970	1180	260	В25	0,534	72,69	1335
	2ВД 28.12.26		2770				0,716	101,00	1790
	2ВД 33.12.26		3270				0,830	104,93	2075
	2ВД 36.12.26		3570				0,895	127,65	2240
	2ВД 20.15.26		1970	1480			0,632	79,65	1580
	2ВД 33.15.26		3270				0,977	128,29	2440
	2ВД 20.26.26		1970	2560			1,069	100,30	2670
	2ВД 28.26.26		2770				1,427	136,17	3570
	2ВД 33.26.26		3270				1,650	144,61	4125
	2ВД 36.26.26		3570				1,785	169,39	4460
	2ВД 20.30.26		1970				1,236	108,92	3090
	2ВД 28.30.26		2770				1,650	145,45	4125
	2ВД 33.30.26		3270				1,910	155,02	4775

КОПИЯ ВЕРНА

ЭСКИЗ 3	МАРКА ЭЛЕМЕНТА	РИС.	РАЗМЕРЫ, ММ			КЛАСС БЕТОНА	РАСХОД МАТЕРИАЛОВ		МАССА, КГ
			H	L	B		БЕТОН, М3	СТАЛЬ, КГ	
Рис. 5 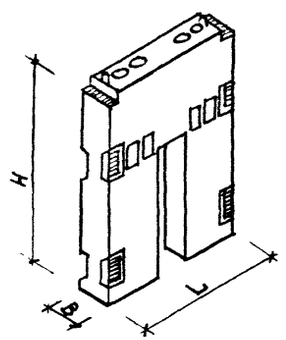	2ВД36.30.26	4	3570	2980	260	В25	2,064	180,35	5160
	ВДП 28.26.26	5	2770	2560	260	В25	0,900	174,91	2255
	ВДП.33.26.26		3270				1,195	183,18	2990
	ВДП36.26.26		3570				1,380	208,93	3450
	1ВДП28.26.26	6	2770	2560	260	В25	1,000	181,39	2500
	1ВДП33.26.26		3270				1,296	190,77	3240
	1ВДП36.26.26		3570				1,473	215,41	3680
	2ВДП28.26.26	7	2770	2560	260	В25	1,100	180,24	2740
	2ВДП33.26.26		3270				1,390	197,25	3475
	2ВДП36.26.26		3570				1,567	223,52	3920
	ВК 13.8.26	8	1250	840	260	В15	0,174	4,64	435/330
	ВК13.12.26			1180			0,284	5,06	710/540
	ВК 13.15.26			1480			0,332	5,53	830/630
	ВК 13.26.26			2560			0,609	6,80	1520/1150
	ВК13.30.26			2980			0,696	7,36	1740/1315
Рис. 6 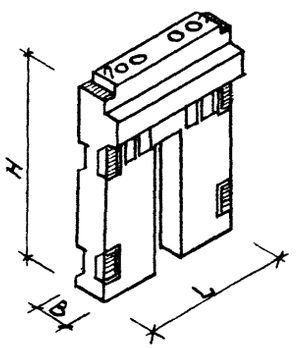	В 21.8.30	1	2100	840	300	В25	0,324	18,48	810
	В 33.8.30		3270				0,513	23,66	1285
	В20.12.30		1970	1180			0,447	27,87	1115
	В 33.12.30		3270				0,744	38,17	1860
	В 20.15.30		1970	1480			0,584	30,96	1460
	В 33.15.30		3270				0,969	43,52	2420
	В20.26.30		1970	2560			0,949	45,51	1580
	В33.26.30		3270				1,580	64,49	3950
	В20.30.30		1970	2980			1,072	51,24	2680
	В33.30.30		3270				1,785	74,20	4460
	ВД20.12.30	2	1970	1180	300	В25	0,464	67,52	1160
	ВД33.12.30		3270				0,771	99,71	1930
	ВД20.15.30		1970	1480			0,584	70,60	1460
	ВД33.15.30		3270				0,969	104,67	2420
	ВД20.26.30		1970	2560			0,989	85,07	2475

ЭСКИЗ	МАРКА ЭЛЕМЕНТА	РИС.	РАЗМЕРЫ, ММ			КЛАСС БЕТОНА	РАСХОД МАТЕРИАЛОВ		МАССА, КГ
			H	L	B		БЕТОН, М3	СТАЛЬ, КГ	
Рис.7	ВД 33.26.30	2	3270	2560	300	В 25	1,543	126,02	3860
	ВД 20.30.30		1970	2980			1,120	90,79	2800
	ВД 33.30.30		3270				1,862	135,62	4655
	1ВД 20.12.30	3	1970	1180	300	В25	0,497	70,69	1240
	1ВД 33.12.30		3270				0,804	102,88	2010
	1ВД 20.15.30		1970	1480			0,625	74,30	1560
	1ВД 33.15.30		3270				1,010	108,65	2525
	1ВД 20.26.30		1970	2560			1,060	90,91	2650
	1ВД 33.26.30		3270				1,613	133,00	4030
	1ВД 20.30.30		1970	2980			1,203	97,59	3000
	1ВД 33.30.30		3270				1,944	142,78	4860
Рис.8	2ВД 20.12.30	4	1970	1180	300	В25	0,530	73,86	1325
	2ВД 33.12.30		3270				0,836	106,05	2090
	2ВД 20.15.30		1970	1480			0,665	78,00	1660
	2ВД 33.15.30		3270				1,050	112,35	2620
	2ВД 20.26.30		1970	2560			1,130	96,75	2820
	2ВД 33.26.30		3270				1,684	138,76	4210
	2ВД 20.30.30		1970	2980			1,285	105,87	3210
	2ВД 33.30.30		3270				2,026	149,50	5060
	ВК 13.8.30	8	1250	840	300	В15	0,205	4,65	510/390
	ВК 13.12.30			1180			0,332	5,02	830/630
	ВК 13.15.30			1480			0,407	5,38	1010/770
	ВК 13.26.30			2560			0,665	6,59	1660/1260
	ВК 13.30.30			2980			0,749	7,12	1870/1415

КОПИЯ ВЕРНА

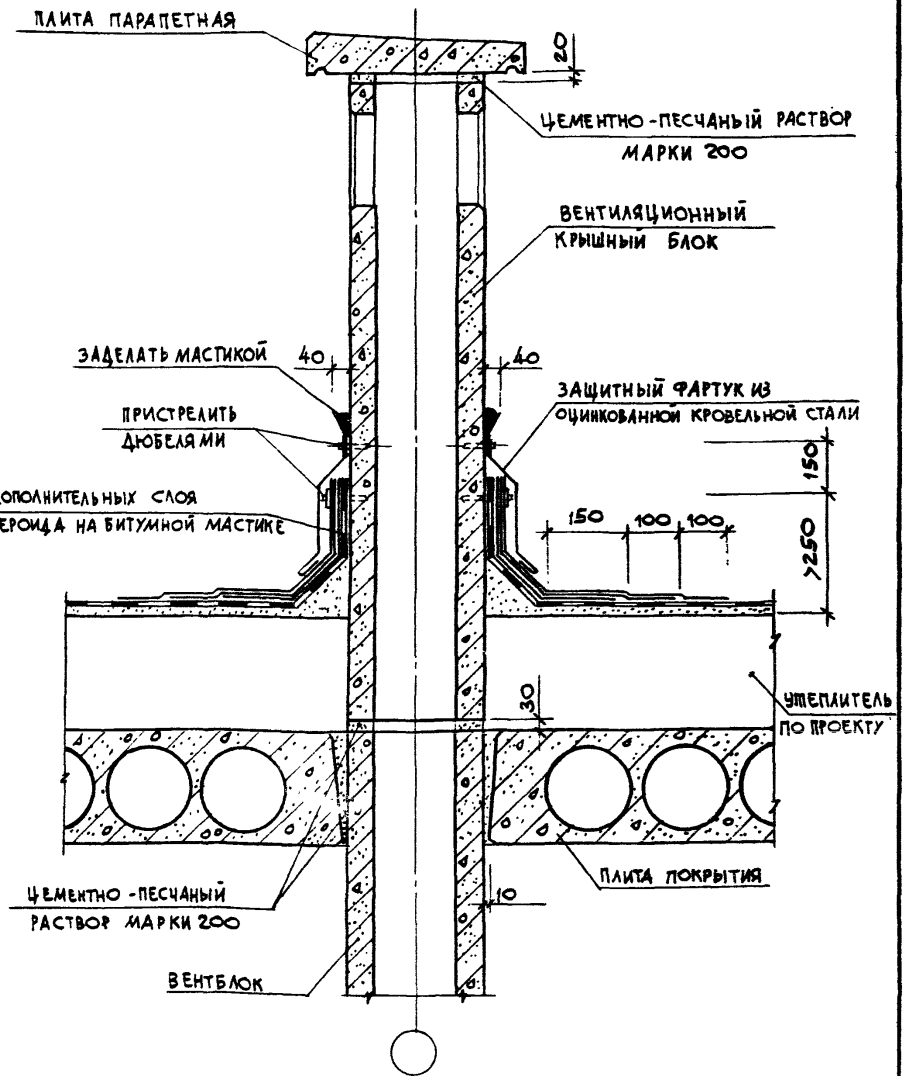

			1.034.1-1/90.0-0-У 1		
Нач.м.№2	ОРЛОВ				
Н.контр.	АНОФРИЕВА				
Гл.инж.м.	МАРГУЛЕЦ		УЗЕЛ А	Стадия: Р; Лист: ; Листов: 1	ЦНИИЭП учебных зданий
Вед.инж.	ПОПОВА				
Зав.гр.ин.	АНОФРИЕВА				

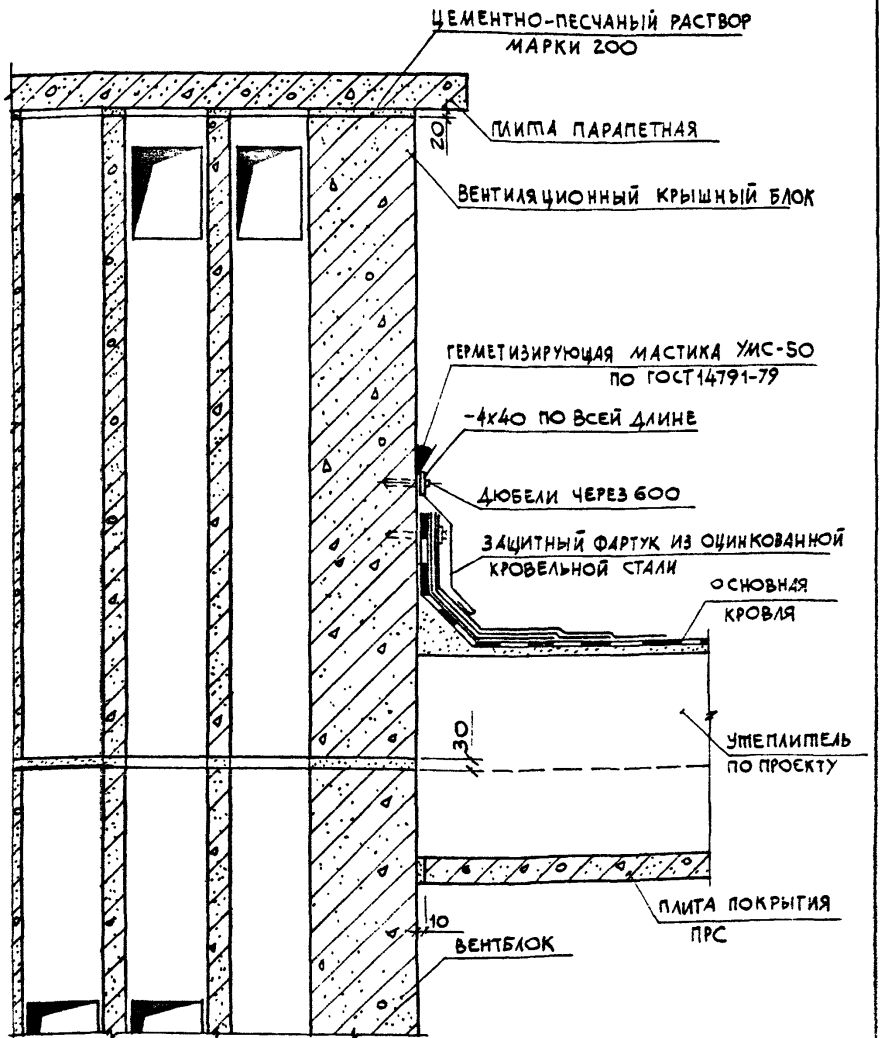

			1.034.1-1/90.0-0-У 2		
Нач.м.№2	ОРЛОВ				
Н.контр.	АНОФРИЕВА				
Гл.инж.м.	МАРГУЛЕЦ		УЗЕЛ Б	Стадия: Р; Лист: ; Листов: 1	ЦНИИЭП учебных зданий
Вед.инж.	ПОПОВА				
Зав.гр.ин.	АНОФРИЕВА				

Инв.№ подл. | Подпись и дата | Взам.инв.№

КОПИЯ ВЕРНА

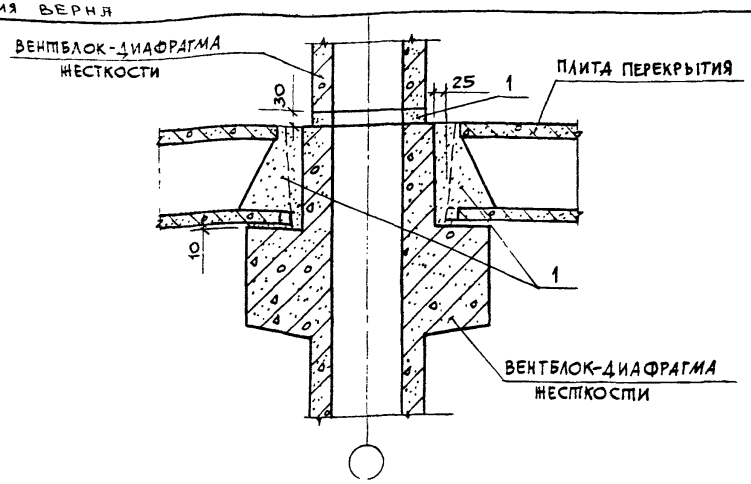

1. При монтаже вентблоков-диафраги жесткости необходимо вести тщательный контроль толщины растворного шва в их горизонтальном стыке.
2. Превышение проектной величины горизонтального шва, равной 30мм, более чем на 10мм, недопустимо.
3. Монтаж вентблоков-диафраги жесткости последующего этажа осуществлять после монтажа перекрытия предыдущего.
4. Перед укладкой раствора на верхнюю грань ниже стоящего вентблока-диафрагмы жесткости необходимо срезать петли и очистить от грязи и мусора.
5. После установки вышестоящего вентблока-диафрагмы жесткости произвести проверку толщины и качества шва.
6. Шов не должен иметь пустот и раковин. При наличии дефектов произвести их устранение.
7. Необходимо следить за равномерной раскладкой раствора по длине грани вентблока-диафрагмы.
8. Зимний монтаж изделий производить с использованием электропрогрева растворных швов или на цементно-песчаных пастах с химическими добавками для обеспечения проектной прочности.
9. Расход материалов на узел см. спецификацию 1.034.1-1/90.0-0-С лист 1.

		1.034.1-1/90.0-0-У3	
Нач.м.№2	Орлов		
Н.контр.	Анофриева		
Гл.инж.м.	Маргулец	Узел 1	Стадия: Р; Лист: ; Листов: 1
Вед.инж.	Попова		ЦНИИЭП учебных зданий
Зав.гр.ин.	Анофриева		

Инв.№ подл. | Подпись и дата | Взам.инв.№

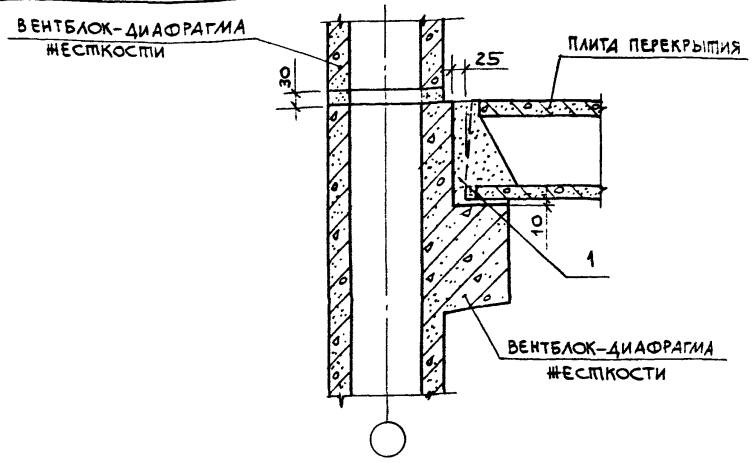

1. Рекомендации по монтажу вентблоков-диафраги жесткости см. узел 1.
2. Расход материалов на узел см. спецификацию 1.034.1-1/90.0-0-С лист 1.

		1.034.1-1/90.0-0-У4	
Нач.м.№2	Орлов		
Н.контр.	Анофриева		
Гл.инж.м.	Маргулец	Узел 2	Стадия: Р; Лист: ; Листов: 1
Вед.инж.	Попова		ЦНИИЭП учебных зданий
Зав.гр.ин.	Анофриева		

Инв.№ подл. | Подпись и дата | Взам.инв.№

КОПИЯ ВЕРНА

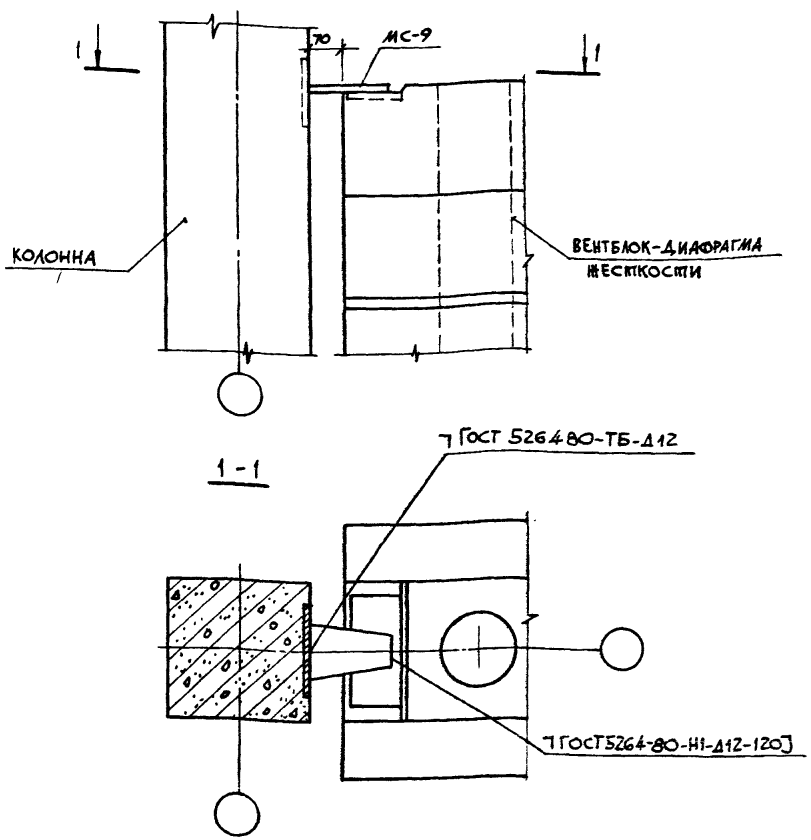

1. Спецификацию на узел см. 1.034.1-1/90.0-0-С лист 1.
2. Данный узел применяется для вентблоков, вентблоков-диафрагм жесткости одноконсольных и двухконсольных.
3. Замоноличивание зазора между торцом диафрагмы и колоной производить по узлу 7-3.
4. Несущая способность узла по сдвигу 15тс.

				1.034.1-1/90.0-0-У5	
Нач.м.№2	Орлов				
Н.контр.	Анофриева			Узел 3-3	Стадия: Р; Лист: ; Листов: 1
Гл.инж.м.	Маргулец				ЦНИИЭП учебных зданий
Вед.инж	Попова				
Зав.гр.ин	Анофриева				

Инв.№ подл. | Подпись и дата | Взам.инв.№

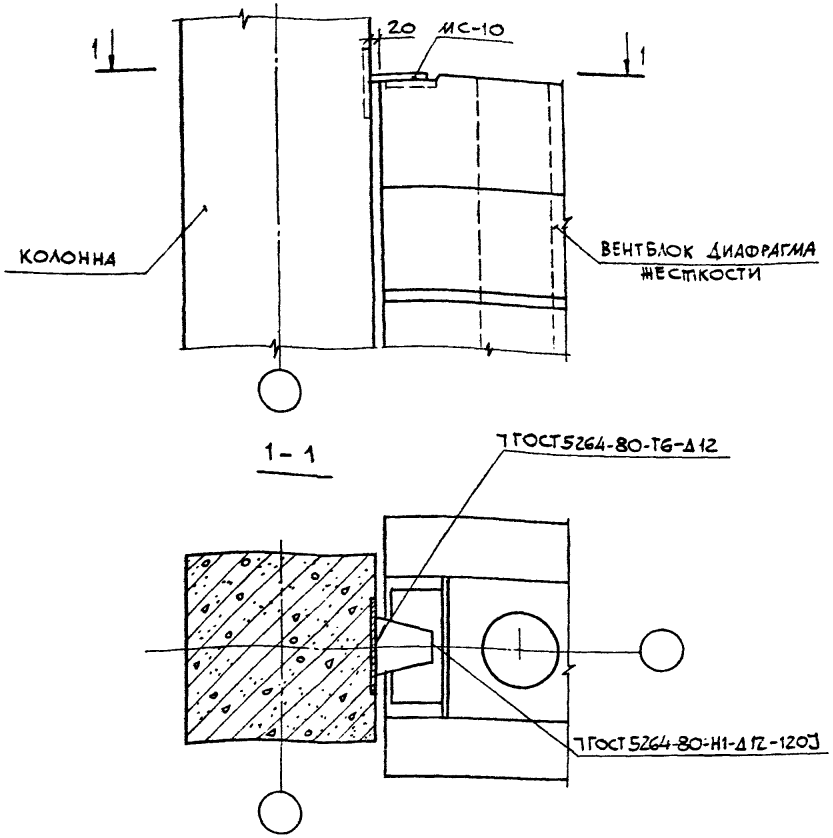

1. Спецификацию на узел см. 1.034.1-1/90.0-0-С лист 1.
2. Данный узел применяется для вентблоков, вентблоков-диафрагм жесткости одноконсольных и двухконсольных.
3. Замоноличивание зазора между торцом диафрагмы и колоной производить по узлу 7-4.
4. Несущая способность узла по сдвигу 15тс.

				1.034.1-1/90.0-0-У6	
Нач.м.№2	Орлов				
Н.контр.	Анофриева			Узел 3-4	Стадия: Р; Лист: ; Листов: 1
Гл.инж.м.	Маргулец				ЦНИИЭП учебных зданий
Вед.инж	Попова				
Зав.гр.ин	Анофриева				

Инв.№ подл. | Подпись и дата | Взам.инв.№

КОПИЯ ВЕРНА

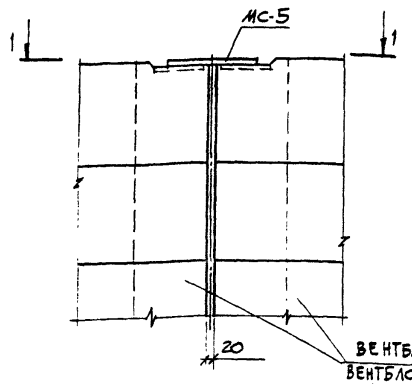

1-1

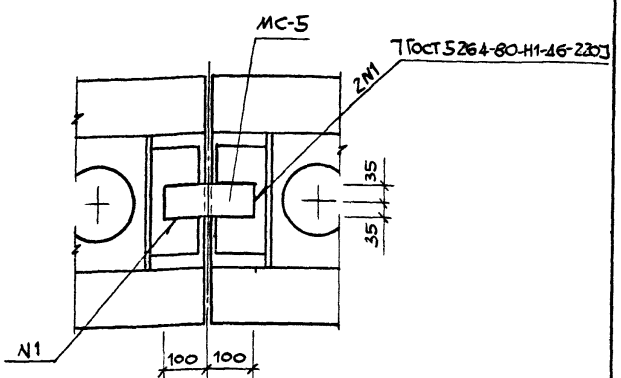

1. Спецификацию на узел см. 1.034.1-1/90.0-0-С лист 1.
2. Замоноличивание зазора производить по узлу 8.
3. Данный узел применяется для вентблоков вентблоков-диафрагм жесткости одноконсольных и двухконсольных.
4. Несущая способность узла по сдвигу 15тс.

				1.034.1-1/90.0-0-У7	
Нач.м.№2	Орлов				
Н.контр.	Анофриева			Узел 4	Стадия: Р; Лист: —; Листов: 1
Гл.инж.м.	Маргулец				ЦНИИЭП учебных зданий
Вед.инж.	Попова				
Зав.гр.ин.	Анофриева				

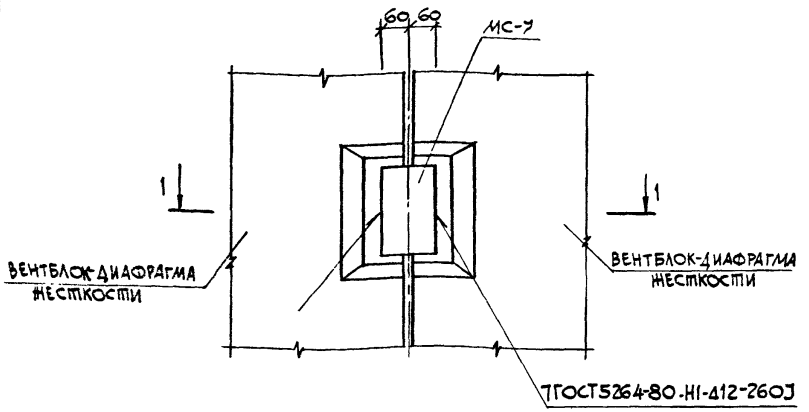

1-1

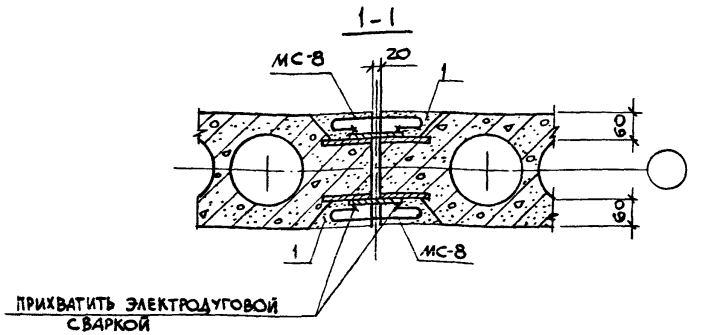

1. Спецификацию и расход материала на узел см. 1.034.1-1/90.0-0-С лист 1.
2. Замоноличивание зазора между торцами вентблоков-диафрагм жесткости производить по узлу 8.
3. Шпонку диафрагмы замоноличить бетоном В15 на мелком заполнителе
4. Несущая способность узла по сдвигу 15тс.

Инв.№ подл. | Подпись и дата | Взам.инв.№

				1.034.1-1/90.0-0-У8	
Нач.м.№2	Орлов				
Н.контр.	Анофриева			Узел 5	Стадия: Р; Лист: —; Листов: 1
Гл.инж.м.	Маргулец				ЦНИИЭП учебных зданий
Вед.инж.	Попова				
Зав.гр.ин.	Анофриева				

КОПИЯ ВЕРНА

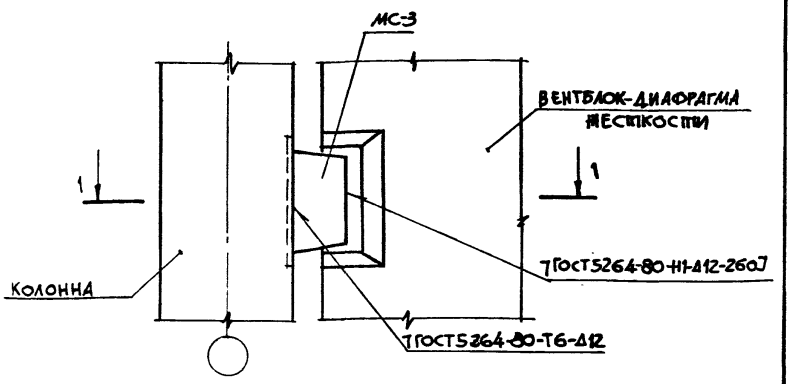

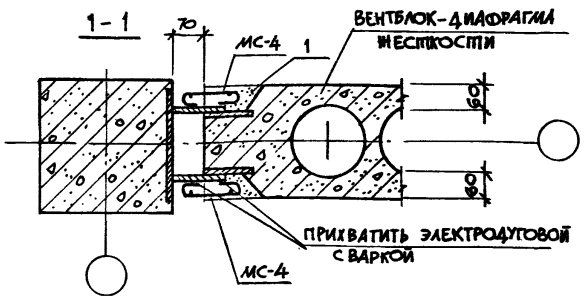

1. Спецификацию и расход материала на узел см. 1.034.1-1/90.0-0-Слист2.
2. Замоноличивание зазора между торцом вентблока-диафрагмы и
3. Колонной производить по узлу У-3.
   Шпонку диафрагмы замонолитить бетоном В15 на мелком заполнителе.
4. Несущая способность узла по сдвигу 15тс.

Нач.м.№2	Орлов		1.034.1-1/90.0-0-У9		
Н.контр.	Анофриева				
Гл.инж.м.	Маргулец		Узел 6-3	Стадия: Р	Лист:	Листов: 1
Вед.инж.	Попова			ЦНИИЭП учебных зданий	
Зав.гр.ин.	Анофриева				

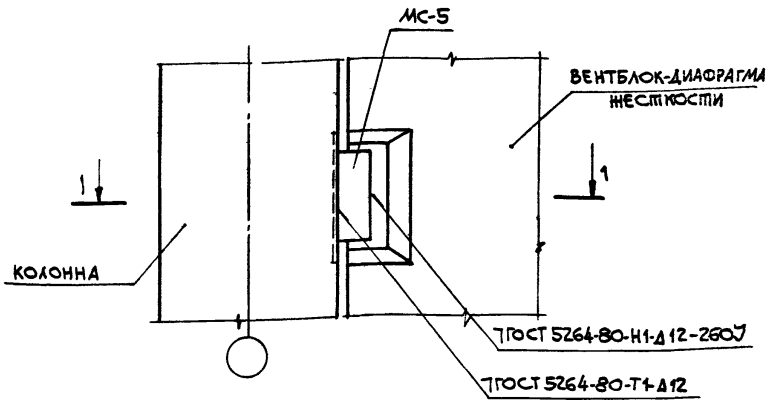

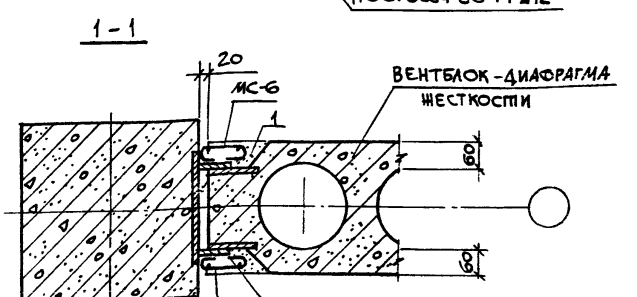

1. Спецификацию и расход материала на узел см. 1.034.1-1/90.0-0-Слист2.
2. Шпонки диафрагмы замонолитить бетоном В15 на мелком заполнителе.
3. Замоноличивание зазора между торцом вентблока-диафрагмы и колонной производить по узлу 7-4.
4. Несущая способность узла по сдвигу 15тс.

Нач.м.№2	Орлов		1.034.1-1/90.0-0-У10		
Н.контр.	Анофриева				
Гл.инж.м.	Маргулец		Узел 6-4	Стадия: Р	Лист:	Листов: 1
Вед.инж.	Попова			ЦНИИЭП учебных зданий	
Зав.гр.ин.	Анофриева				

Инв.№ подл. | Подпись и дата | Взам.инв.№

КОПИЯ ВЕРНА

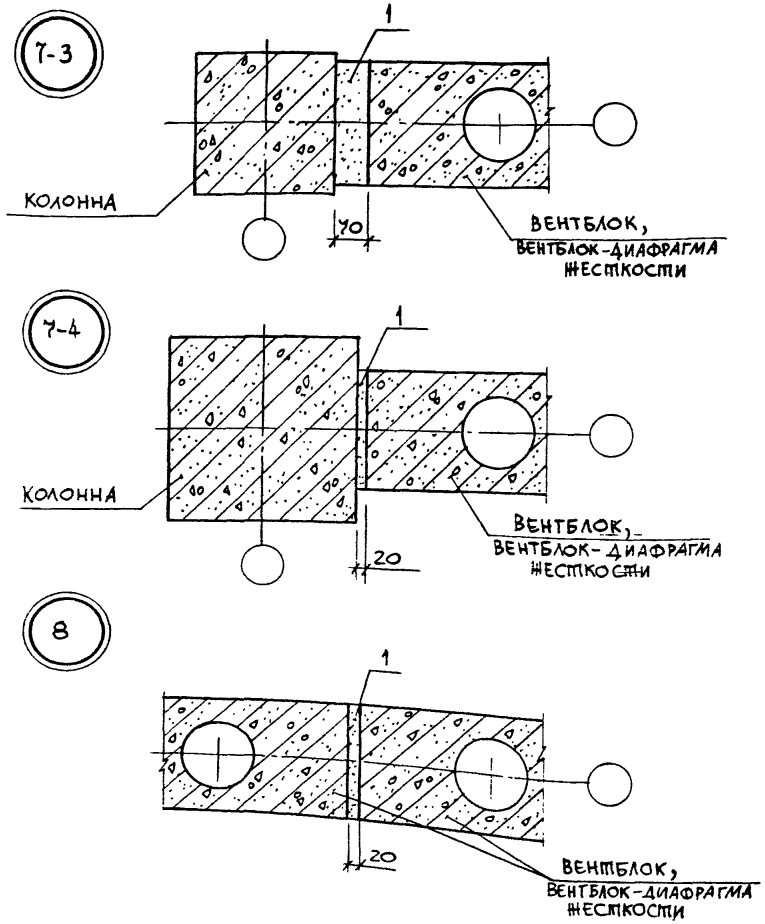

РАСХОД МАТЕРИАЛОВ НА УЗЛЫ СМ. 1.034.1-1/90.0-0-С ЛИСТ 2,3.

НАЧ.М.№2	ОРЛОВ		
Н.КОНТР.	АНОФРИЕВА		
ГЛ.ИНЖ.М.	МАРГУЛЕЦ		
ВЕД.ИНЖ.	ПОПОВА		
ЗАВ.ГР.ИН.	АНОФРИЕВА		

1.034.1-1/90.0-0-У11

УЗЕЛ 7-3; 7-4; 8

СТАДИЯ	ЛИСТ	ЛИСТОВ
Р		1

ЦНИИЭП УЧЕБНЫХ ЗДАНИЙ

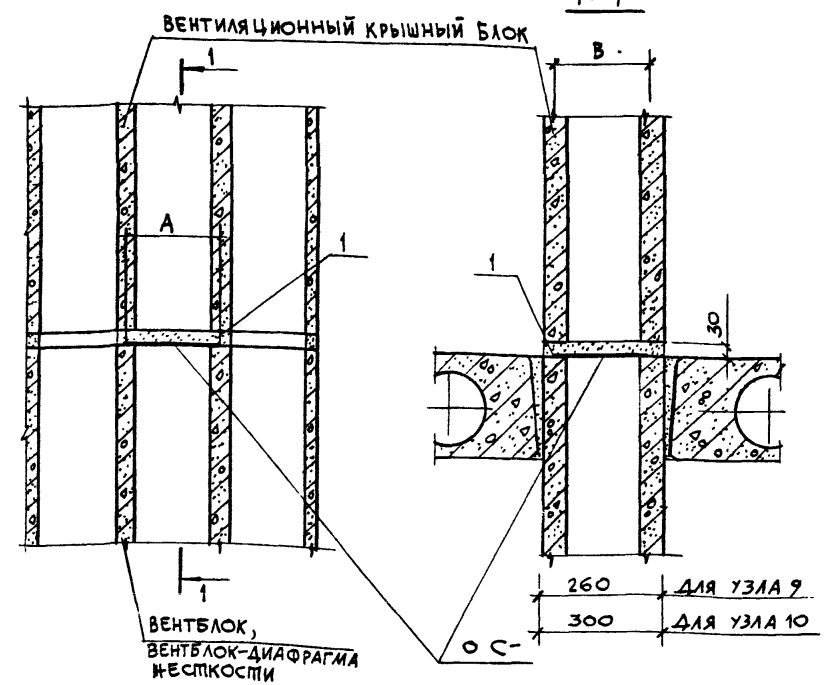

N УЗЛА	N 0 С	РАЗМЕРЫ, ММ А	В
9	1	200	200
10	2	250	250

РАСХОД МАТЕРИАЛОВ
НА УЗЛЫ СМ.1.034.1-1/90.0-0-С ЛИСТ3.

ИНВ.№ ПОДЛ. | ПОДПИСЬ И ДАТА | ВЗАМ.ИНВ.№

НАЧ.М.№2	ОРЛОВ		
Н.КОНТР.	АНОФРИЕВА		
ГЛ.ИНЖ.М.	МАРГУЛЕЦ		
ВЕД.ИНЖ.	ПОПОВА		
ЗАВ.ГР.ИНЖ	АНОФРИЕВА		

1.034.1-1/90.0-0-У12

УЗЕЛ 9, 10

СТАДИЯ	ЛИСТ	ЛИСТОВ
Р		1

ЦНИИЭП УЧЕБНЫХ ЗДАНИЙ

КОПИЯ ВЕРНА

МАРКА, ПОЗ.	ОБОЗНАЧЕНИЕ	НАИМЕНОВАНИЕ	КОЛ.	МАССА ЕД., КГ	ПРИМЕЧАН.
	1.034.1-1/90.0-0-У3	УЗЕЛ 1			
		МАТЕРИАЛЫ			
1		ЦЕМЕНТНЫЙ РАСТВОР М200	0,022		$м^3$ НА 1 П.М.
	1.034.1-1/90.0-0-У4	УЗЕЛ 2			
		МАТЕРИАЛЫ			
1		ЦЕМЕНТНЫЙ РАСТВОР М200	0,016		$м^3$ НА 1 П.М
	1.034.1-1/90.0-0-У5	УЗЕЛ 3-3			
		СБОРОЧНЫЕ ЕДИНИЦЫ			
МС-9	1.020-1/87. 7-1. 030-01	ИЗДЕЛИЕ СОЕДИНИТЕЛЬНОЕ	1	1,60	
	1.034.1-1/90.0-0-У6	УЗЕЛ 3-4			
		СБОРОЧНЫЕ ЕДИНИЦЫ			
МС-10	1.020-1/87. 7-1 030-02	ИЗДЕЛИЕ СОЕДИНИТЕЛЬНОЕ	1	1,37	
	1.034.1-1/90.0-0-У7	УЗЕЛ 4			
		СБОРОЧНЫЕ ЕДИНИЦЫ			
МС-5	70.12.060.200	ИЗДЕЛИЕ СОЕДИНИТЕЛЬНОЕ	1		
		ПОЛОСА 12х70 ГОСТ 103-76 / ВСТ.3ПС ГОСТ 535-88			
		L=200 h14	1	1,32	Б.Ч.
	1.034.1-1/90.0-0-У8	УЗЕЛ 5			
		СБОРОЧНЫЕ ЕДИНИЦЫ			
МС-8	1.020-1/87. 7-1. 040-02	ИЗДЕЛИЕ СОЕДИНИТЕЛЬНОЕ	2	9,16	
		ДЕТАЛИ			
МС-7	120.12.060.200	ИЗДЕЛИЕ СОЕДИНИТЕЛЬНОЕ			

Инв.№ подл. | Подпись и дата | Взам.инв.№

		1.034.1-1/90.0-0-С	
Нач.м.№2	Орлов		
Н.контр.	Анофриева	Спецификация	Стадия: Р; Лист: 1; Листов: 3
Гл.инж.м.	Гаргулец		ЦНИИЭП учебных зданий
Вед.инж.	Попова		
Завгрин	Анофриева		

МАРКА ПОЗ.	ОБОЗНАЧЕНИЕ	НАИМЕНОВАНИЕ	КОЛ.	МАССА ЕД., КГ	ПРИМЕЧАН.
		ПОЛОСА 12х120 ГОСТ 103-76 / ВСТ.3ПС ГОСТ 535-88			
		L=200 h14	2	2,26	Б.Ч.
		МАТЕРИАЛЫ			
1		БЕТОН В15	0,135		$м^3$
	1.034.1-1/90.0-0-У9	УЗЕЛ 6-3			
		СБОРОЧНЫЕ ЕДИНИЦЫ			
МС-4	1.020-1/87. 7-1.040	ИЗДЕЛИЕ СОЕДИНИТЕЛЬНОЕ	2	0,13	
		ДЕТАЛИ			
МС-3	1.020-1/87. 7-1. 030	ИЗДЕЛИЕ СОЕДИНИТЕЛЬНОЕ	2	2,43	
		МАТЕРИАЛЫ			
1		БЕТОН В15	0,004		$м^3$
	1.034.1-1/90.0-0-У10	УЗЕЛ 6-4			
		СБОРОЧНЫЕ ЕДИНИЦЫ			
МС-6	1.020-1/87. 7-1 040-01	ИЗДЕЛИЕ СОЕДИНИТЕЛЬНОЕ	2	0,10	
		ДЕТАЛИ			
МС-5	70.12.060.200	ИЗДЕЛИЕ СОЕДИНИТЕЛЬНОЕ			
		ПОЛОСА 12х70 ГОСТ 103-76 / ВСТ.3ПС ГОСТ 535-88			
		L=200 h14	2	1,32	Б.Ч.
		МАТЕРИАЛЫ			
1		БЕТОН В15	0,004		$м^3$
	1.034.1-1/90.0-0-У11	УЗЕЛ 7-3			
		МАТЕРИАЛЫ			
1		БЕТОН НА МЕЛКОМ ЗАПОЛНИТЕЛЕ В15	0,08		$м^3$ НА 1 П.М.
	1.034.1-1/90.0-0-У11	УЗЕЛ 7-4			
		МАТЕРИАЛЫ			
1		ЦЕМЕНТНЫЙ РАСТВОР М200	0,006		$м^3$ НА 1 П.М.

Инв.№ подл. | Подпись и дата | Взам.инв.№

1.034.1-1/90.0-0-С	Лист 2

МАРКА, ПОЗ.	ОБОЗНАЧЕНИЕ	НАИМЕНОВАНИЕ	КОЛ.	МАССА ЕД., КГ	ПРИМЕЧ.
	1.034.1-1/90.0-0-У11	УЗЕЛ 8			
		МАТЕРИАЛЫ			
1		ЦЕМЕНТНЫЙ РАСТВОР М200	0,006		М3 НА 1П.М.
	1.034.1-1/90.0-0-У12	УЗЕЛ 9			
		ДЕТАЛИ			
О С-1	05.200.200	ИЗДЕЛИЕ СОЕДИНИТЕЛЬНОЕ			
		ПОЛОСА 0,5х200 ГОСТ 14918-80			
		L = 200	1	0,16	Б.Ч.
		МАТЕРИАЛЫ			
1		ЦЕМЕНТНЫЙ РАСТВОР М200	0,002		М3
	1.034.1-1/90.0-0-У12	УЗЕЛ 10			
		ДЕТАЛИ			
О С-2	05.250.250	ИЗДЕЛИЕ СОЕДИНИТЕЛЬНОЕ			
		ПОЛОСА 0,5х250 ГОСТ 14918-80			
		L = 250	1	0,24	Б.Ч
		МАТЕРИАЛЫ			
1		ЦЕМЕНТНЫЙ РАСТВОР М200	0,003		М3

gost.e-ecolog.ru