СЕРИЯ 1.045.9-1

НЕПРОХОДНЫЕ ПОДВЕСНЫЕ ПОТОЛКИ ДЛЯ ОБЩЕСТВЕННЫХ ЗДАНИЙ, ПРОИЗВОДСТВЕННЫХ И ВСПОМОГАТЕЛЬНЫХ ЗДАНИЙ ПРОМЫШЛЕННЫХ ПРЕДПРИЯТИЙ

ВЫПУСК 3-1

ПОТОЛКИ ИЗ МЕТАЛЛИЧЕСКИХ ЭЛЕМЕНТОВ

КОНСТРУКЦИИ И УЗЛЫ

РАБОЧИЕ ЧЕРТЕЖИ

РАЗРАБОТАНЫ
ЦНИИЭП им. Б.С. МЕЗЕНЦЕВА

ГЛ. ИНЖЕНЕР ИНСТИТУТА М.В. Глинкин
ГЛ. ИНЖЕНЕР ПРОЕКТА И.В. Буш
ГЛ. ИНЖЕНЕР ПРОЕКТА, КАНД. Т. НАУК Л.М. Шмидт

СОГЛАСОВАНО
ПРОМСТРОЙПРОЕКТ

ГЛ. ИНЖЕНЕР ИНСТИТУТА Королев В.Н.

УТВЕРЖДЕНЫ

ГОССТРОЕМ СССР,

ПРОТОКОЛ ОТ 14.08.87 N АЧ-75

ВВЕДЕНЫ В ДЕЙСТВИЕ С 01.11.87

gost.e-ecolog.ru

Обозначение	Наименование	Стр.
1.045.9-1.3-1.00.00.0ОТО	Техническое описание	3
3-1.01.00.00	Потолок ПАБ.6-1; ПАБ.6-2; ПАБ. 12-1; ПАБ. 12-2; ПСТ6. 6-1; ПСТ6. 6-2; ПСТ6. 12-1; ПСТ6. 12-2	4
3-1.01.00.00СБ	Потолок ПАБ.6-1; ПАБ.6-2; ПАБ. 12-1; ПАБ. 12-2; ПСТ6. 6-1; ПСТ6. 6-2; ПСТ6.12-1; ПСТ6. 12-2; сборочный чертеж	7
3-1.02.00.00	Потолок ПАЛС 6.6-1; ПАЛС 6.12-1; ПАЛС 6. 6-2; ПАЛС6.12-2; ПССТ6.6-1; ПССТ6.6-2; ПССТ6.12-1; ПССТ6. 12-2	10
3-1.02.00.00.СБ	Потолок ПАЛСБ. 6-1; ПАЛСБ.12-1; ПАЛСБ. 6-2; ПАЛСБ. 12-2; ПССТБ. 6-1; ПССТ6. 6-2; ПССТ6.12-1; ПССТ6.12-2; сборочный чертеж	13
3-1.03.00.00	Потолок РСТ0,75-1; РСТ0,75-2; РСТ1-1; РСТ1-2	16
3-1.03.00.00СБ	Потолок РСТ0,75-1; РСТ0,75-2; РСТ1-1; РСТ1-2; сборочный чертеж	18

1.045.9-1.3-1 00.00.0С

Нач. отд.	Дмитриев	
Рук. сект.	Буш	
Разраб.	Соболев	
Н. контр.	Буш	

Содержание

Стадия	Лист	Листов
Р	1	2

ЦНИИЭП им. Б.С. Мезенцева

Обозначение	Наименование	Стр.
3-1.04.00.00	Потолок РША 1-1; РША1-2;	21
3-1.04.00.00СБ	Потолок РША1-1; РША1-2;	
	сборочный чертеж	22
1.045.9-1; 3-1.05.00.00	Потолок РША 0,5-1; РША 0,5-2;	24
3-1.05.00.00СБ	Потолок РША 0,5-1; РША 0,5-2;	
	сборочный чертеж	25
3-1.06.00.00	Потолок ППАЛ 6.5-1; ППАЛ 6.5-2;	27
3-1.06.00.00СБ	Потолок ППАЛ 6.5-1; ППАЛ 6.5-2	
	сборочный чертеж	29
3-1.07.00.00	Потолок ППАСТ 6.5-1; ППАСТ 6.5-2	30
3-1.07.00.00СБ	Потолок ППАСТ 6.5-1; ППАСТ 6.5-2	31
	сборочный чертеж	
1.045.9-1.3-1.00.01.00	Узлы крепления подвесок	
	тип - I, тип - II	33
1.045.9-1.3-1.00.00.00ВС	Ведомость расхода стали, кг	34
1.045.9-1.3-1.00.00.00 ВА	Ведомость расхода алюминия, кг	36

Инв. № подл. | Подп. и дата | Взам. инв. №

Данный выпуск следует рассматривать совместно с Выпусками 0; 3-0; 2 и 3.

Общие указания, назначение и область применения, технические требования к потолкам, общие сведения о конструкциях, рекомендации для проектирования, монтаж подвесных потолков и данные по выбору лицевых элементов приведены в Выпуске 0.

Номенклатуры потолков, лицевых элементов, профилей каркаса и общие виды потолков приведены в Выпуске 3-0.

Изделия элементов потолков даны в Выпуске 2, а установка светильников - в Выпуске 3.

В данном выпуске разработаны рабочие чертежи конструкций подвесных потолков из металлических элементов.

Подвесные потолки состоят из несущего каркаса и заполнителя (лицевых элементов)

В Выпуске применены 5 видов несущих каркасов.

Несущий каркас крепится к перекрытию с помощью подвесок двух типов, приспосабливаемых непосредственно к перекрытию. Узлы крепления подвесок к перекрытию даны на докум. 1.100.01 ОО

Каркас представляет собой решетчатую или линейную систему, собираемую непосредственно на монтаже.

Обе системы каркаса состоят из главных профилей, которые крепятся к подвескам.

В решетчатой системе предусмотрены второстепенные профили, закрепляемые с определенным шагом к главным профилям, чем создается необходимый размер ячейки.

Второстепенные профили соединяются с главными профилями при помощи соединительных пластин и накладок, фиксируемых на месте плоскогубцами или пресс-клещами.

Главные профили каркаса линейной системы фиксируются в поперечном сечении лицевыми элементами.

Различное расположение лицевых элементов реечных и решетчатых потолков позволяет получить разнообразные рисунки потолков.

Выверка и установка плоскости потолка осуществляется переменным размером подвесок (длина проволоки, длина части проволоки, защемленной специальной пружинкой).

Пристенные профили крепятся к стенам с помощью дюбель-гвоздей.

Каркасы потолков выполнены из легких стальных профилей таврового и коробчатого сечения и алюминиевого профиля коробчатого сечения. Профили каркасов имеют прямой рез, что облегчает их изготовление и сборку.

После монтажа каркаса укладываются лицевые элементы и, в случае необходимости, звукопоглотитель (минераловатная плита и полиэтиленгерфтелатная пленка)

Просечно-растяжные сетки изготавливаются по нормалям завода нестандартного оборудования им. Матросова г. Москва

Изм.	Лист	№ докум.	Подп.	Дата	1.045.9-1.3-1 00.00.00 ТО			
Нач. отд.		Дмитриев			Техническое описание	Стадия	Лист	Листов
Рук. сект.		Буш				Р		1
Разраб.		Соболев				ЦНИИЭП им. Б.С. Мезенцева		
Н. контр.		Буш						

Инв. № подл. | Подпись и дата | Взам. инв. №

Формат	Зона	Поз.	Обозначение	Наименование	Кол.	Примечание
				Документация		
А3			1.045.9-1.3-1.01.00.00.СБ	сборочный чертеж		
				Детали		
А4		1	1.045.9-1.2.00.00.09	Профиль пристенный	23	
Б4		2	1.045.9-1.2.00.00.11	Накладка соединительная		
				Лист 1.0 ГОСТ 19904-74 Ст. 3пс ГОСТ 14918-80		
				100×45	28	масса кг 0,04
А4		3	1.045.9-1.2.00.00.20	Пружина-фиксатор	556	
				Стандартные изделия		
		4		Гайка М8 ГОСТ 5915-70	139	
		5		Шайба 8 ГОСТ 11371-78	139	
				Прочие изделия		
		6		Дюбель-гвоздь 4,5×40 Ц6хр ТУ 14-4-1231-83 МУМ СССР	70	масса кг 0,007
		7		Дюбель-винт ДВНМ 8×35 Ц6хр ТУ 14-4-1375-86 МУМ СССР	139	0,008

Нач. отд.	Дмитриев		1.045.9-1.3-1 01.00.00
Рук. сект.	Буш		Потолок ПА6.6-1; ПА6.6-2; ПА6.12-1; ПА6.12-2; ПСТ6.6-1; ПСТ6.6-2; ПСТ6.12-1; ПСТ6.12-2
Разраб.	Соболев		Стадия: Р; Лист: 1; Листов: 6
Н. контр.	Буш		ЦНИИЭП им. Б.С. Мезенцева

Формат А4

Формат	Зона	Поз.	Обозначение	Наименование	Кол.	Примечание
		8		Профиль		
				2.533ОЦ 0.6ТУ67.522-83МТССССР ст.3кп ГОСТ 14918-80		
				$l = 6000$	28	2,93
				Материалы		
		9		Плита минераловатная		
				ПП-100 ГОСТ 9573-72	4м³	плотность 100 кг/м³
		10		Пленка полиэтилентерфта-		
				латная ПЭТ общего		
				назначения $\delta = 20$ мкм		
				ГОСТ 24234-80	2,0кг	
			Переменные данные для исполнений			
				1.045.9-1.3-1.01.00.00		ПА6.6-1
				Сборочные единицы		
АУ		11	1.045.9-1.2.00.01.00	Подвеска тип-I	139	
				Детали		
АУ		12	1.045.9-1.2.00.00.10	Пластина соединитель		
				ная	334	
				Прочие изделия		
				Профиль		
				2.533ОЦ 0.6ТУ67-522-83МТССССР ст.3кп ГОСТ 14918-80		
		13		$l = 576$	278	Масса кг 0,28

Взам. инв. | Подп. и дата | Инв. № под.

1.045.9-1.3-1 01.00.00 | Лист 2

Формат АУ

Формат	Зона	Поз	Обозначение	Наименование	Кол.	Примечание
		14		Элемент лицевой ЛЭА 06-08-1п		
				ТУ 67-626-88 МТС СССР	278	0,64
				1.045.9-1.3-1.01.00.00-01		ПА6.8-2
				Сборочные единицы		
А4		11	1.045.9-1.2.00.02.00	Подвеска тип - II	139	
				Детали		
А4		12	1.045.9-1.2.00.00.10	Пластина соединительная	334	
				Прочие изделия		
				Профиль		
				2.5.3304 05 ТУ 67-522-83 МТС СССР ст. 3 кп ГОСТ 14918-80		
		13		ℓ = 576	278	Масса кг 0,28
		14		Элемент лицевой ЛЭА 06-08-1п		
				ТУ 67-626-88 МТС СССР	278	0,64
				1.045.9-1.3-1.01.00.00-02		ПА6.12-1
				Сборочные единицы		
А4		11	1.045.9-1.2.00.01.00	Подвеска тип - I	139	
				Детали		
А4		12	1.045.9-1.2.00.00.10	Пластина соединительная	167	
				Прочие изделия		
				Профиль		

Инв. № подл. | Подп. и дата | Взам. инв. №

Формат	Зона	Поз.	Обозначение	Наименование	Кол.	Примечание
				2.533ОЦ 0.6ТУ67-522-83 МТС СССР / ст.3 кп ГОСТ 14918-80		
		13		$l = 576$	139	масса кг 0,28
		14		Элемент лицевой ЛЭА06-12-1П		
				ТУ67-626-84 МТС СССР	139	1,44
				1.045.9-1.3-1.01.00.00-03		ПАБ.12-2
				Сборочные единицы		
А4		11	1.045.9-1.2.00.02.00	Подвеска тип-II	139	
				Детали		
А4		12	1.045.9-1.2.00.00.10	Пластина соединительная	167	
				Прочие изделия		
				Профиль		
				2.533ОЦ 0.6ТУ67-522-83 МТС СССР / ст.3 кп ГОСТ 14918-80		
		13		$l = 576$	139	масса кг 0,28
		14		Элемент лицевой ЛЭА06-12-1П		
				ТУ67-626-84 МТС СССР	139	1,44
				1.045.9-1.3-1.01.00.00-04		ПСТ6.6-1
				Сборочные единицы		
А4		11	1.045.9-1.2.00.01.00	Подвеска тип-I	139	
				Детали		
А4		12	1.045.9-1.2.00.00.10	Пластина соединительная	334	

Инв. № подл. | Подп. и дата | Взам. инв. №

Формат	Зона	Поз.	Обозначение	Наименование	Кол.	Примечание
				Прочие изделия		
				Профиль		
				2-5330Ц 0.6ТУ67-522-83МТСССР / СТ.3 КП ГОСТ14918-80		
		13		$l = 576$	278	масса кг 0,28
		14		Элемент лицевой ЛЭС 06-06-1п		
				ТУ67-626-84 МТС СССР	278	1,83
				1.045.9-1.3-1.01.00.00-05		ПСТ6.6-2
				Сборочные единицы		
А4		11	1.045.9-1.2.00.02.00	Подвеска тип-II	139	
				Детали		
А4		12	1.045.9-1.2.00.00.10	Пластина соединительная	334	
				Прочие изделия		
				Профиль		
				2-5330Ц 06.ТУ67-522-83МТСССР / СТ.3 КП ГОСТ14918-80		
		13		$l = 576$	278	масса кг 0,28
		14		Элемент лицевой ЛЭС 06-06-1п		
				ТУ67-626-84 МТС СССР	278	1,83
				1.045.9-1.3-1.01.00.00-06		ПСТ6.12-1
				Сборочные единицы		
А4		11	1.045.9-1.2.00.01.00	Подвеска тип-I	139	

Формат	Зона	Поз.	Обозначение	Наименование	Кол.	Примечание
				Детали		
А4		12	1.045.9-1.2.00.00.10	Пластина соединительная	167	
				Прочие изделия		
				Профиль		
				2.533.04 0.6ТУ67-522-83 МТС СССР ст. 3кп ГОСТ 14918-80		
		13		ℓ = 576	139	Масса кг 0,28
		14		Элемент лицевой ЛЭС06-12.11		
				ТУ67-626-84 МТС СССР	139	4,12
				1.045.9-1.3-1.01.00.00-07		ЛСТ6.12-2
				Сборочные единицы		
А4		11	1.045.9-1.2.00.02.00	Подвеска тип-II		
				Детали		
А4		12	1.045.9-1.2.00.00.10	Пластина соеди-		
				нительная	167	
				Прочие изделия		
				Профиль		
				2.533.04 0.6ТУ67-522-83 МТС СССР ст. 3кп ГОСТ 14918-80		
		13		ℓ = 576	139	Масса кг 0,28
		14		Элемент лицевой ЛЭС06-12.11		
				ТУ67-626-84 МТС СССР	139	4,12
				Расход материалов указан		
				на 100 м² потолка		

Инв. № подл. | Подп. и дата | Взам. инв. №

Рис. 1

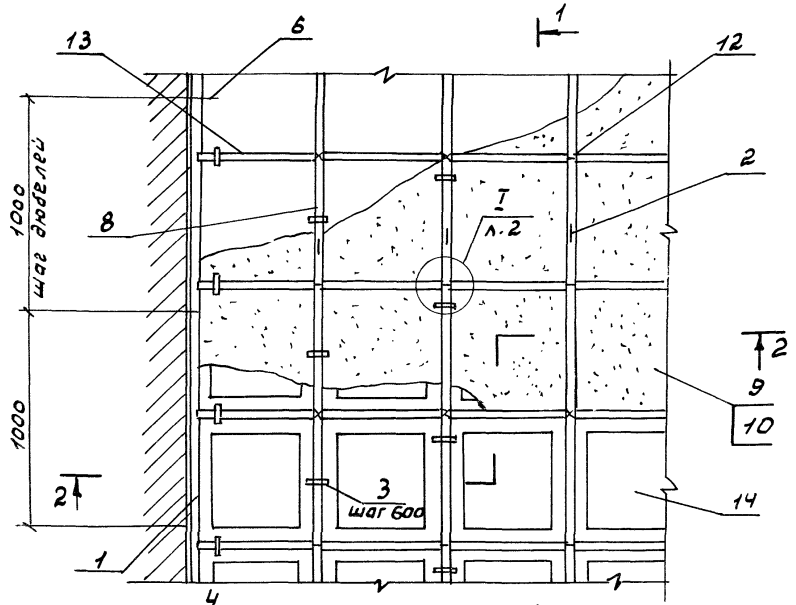

1 — 1

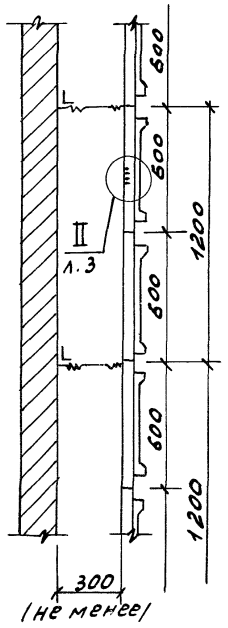

Обозначение	Марка	Рис.	Масса на 100 м² потолка в кг
1.045 9-1.3-101.00.00	ПАБ.6-1	1	796
-01	ПАБ.6-2	1	792
-02	ПАБ.12-1	2	774
-03	ПАБ.12-2	2	770
-04	ПСТБ.6-1	1	1127
-05	ПСТБ.6-2	1	1123
-06	ПСТБ.12-1	2	1146
-07	ПСТБ.12-2	2	1142

По согласованию с заказчиком допускается заполнение каркаса подвесного потолка лицевыми элементами без перфорации.

Условно изображена подвеска тип- I

Нач.отд.	Дмитриев		
Рук.сек	Буш		
Разраб.	Соболев		
Н.контр.	Буш		

1.045.9-1.3-1 01. 00. 00 СБ

Потолок ПАБ.6-1; ПАБ.6-2; ПАБ.12-1; ПАБ.12-2; ПСТБ-6-1; ПСТБ.6-2; ПСТБ.12-1; ПСТБ.12-2; сборочный чертеж

Стадия	Масса	Масшт.
Р	см. табл.	1:20

Лист 1 | Листов 3

ЦНИИЭП им. Б.С. Мезенцева

Инв. № подл. | Подп. и дата | Взам. инв. №

Рис. 2

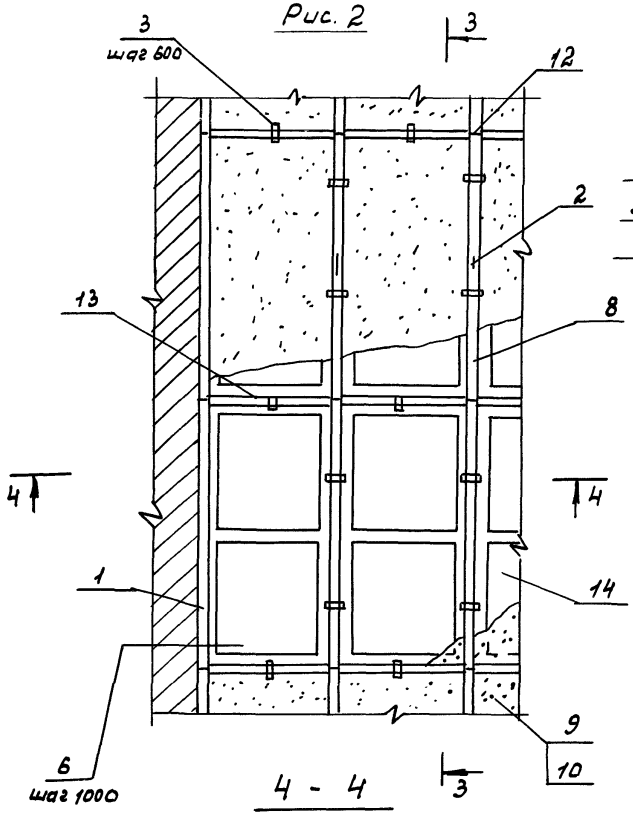
3
шаг 600
12
2
13
8
4
4
1
14
6
шаг 1000
9
10
3

3 - 3

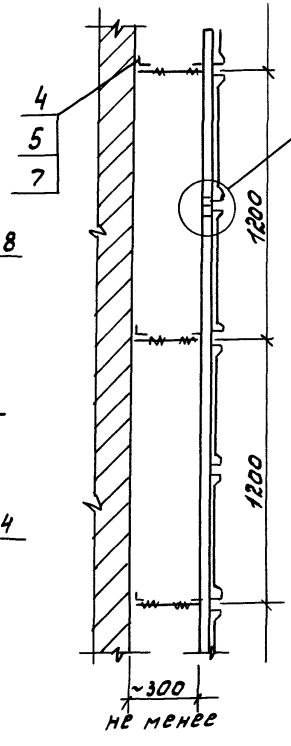
4
5
7
II
л. 3
1200
1200
~300
не менее

4 - 4

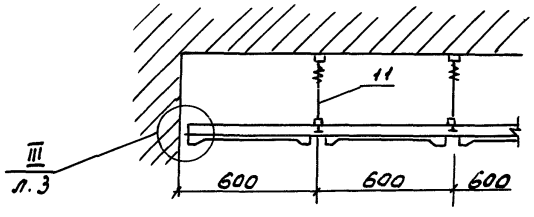
11
III
л. 3
600
600
600

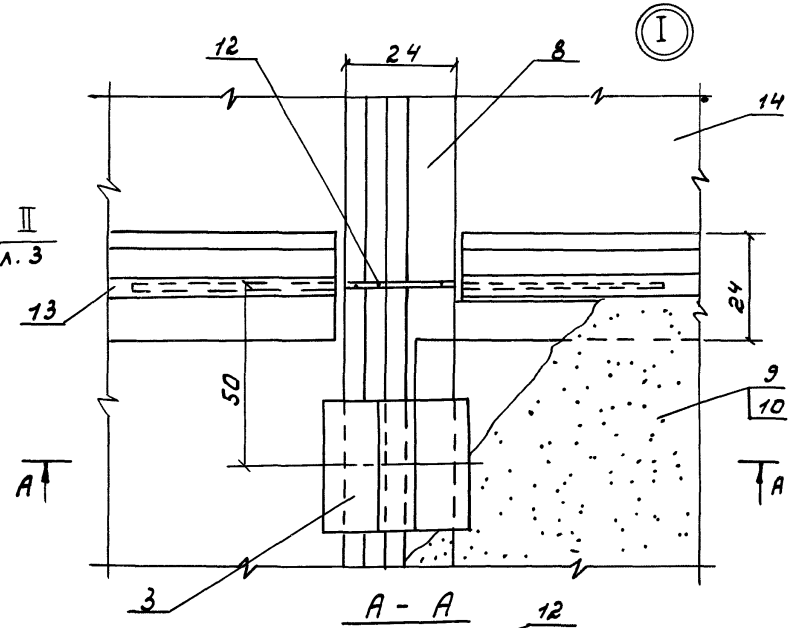
I
12
24
8
14
13
24
50
9
10
A
A
3

A - A

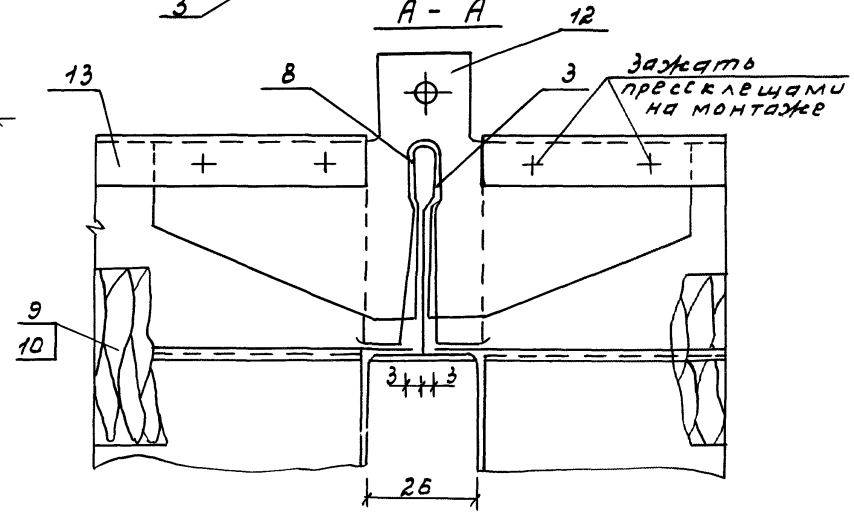
12
13
8
3
Заклать
пресслещами
на монтаже
9
10
3
3
26

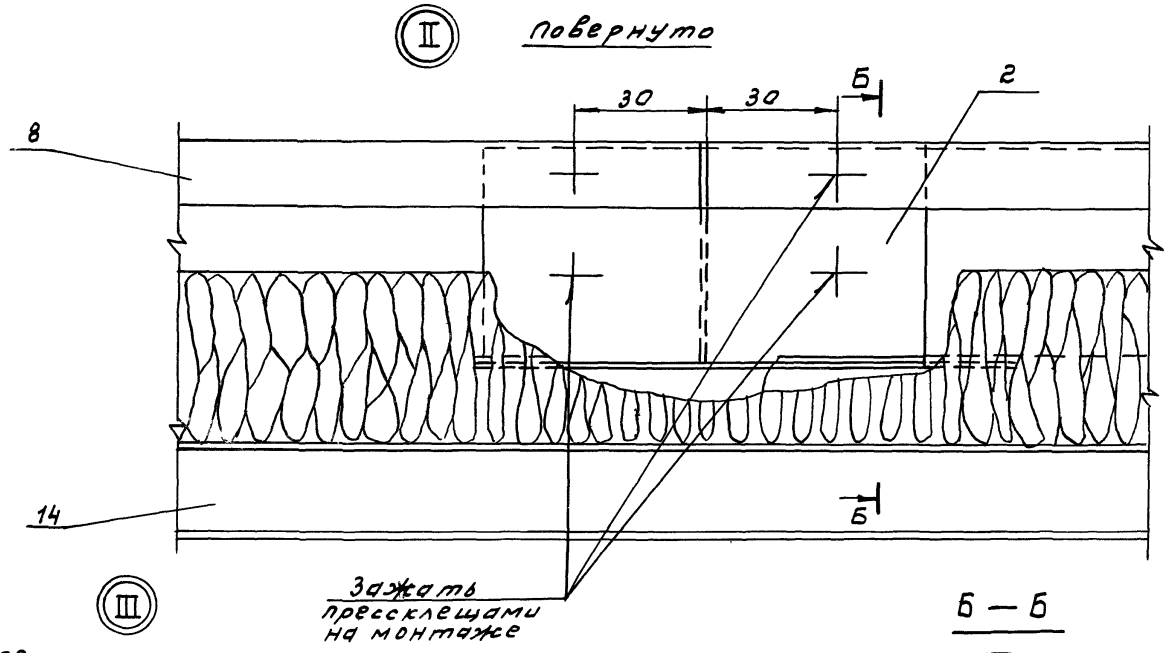

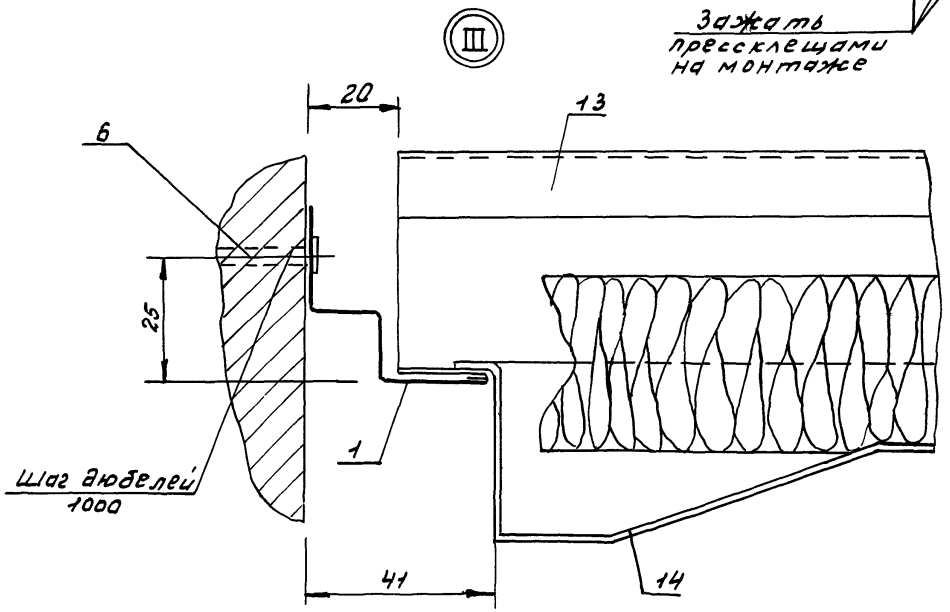

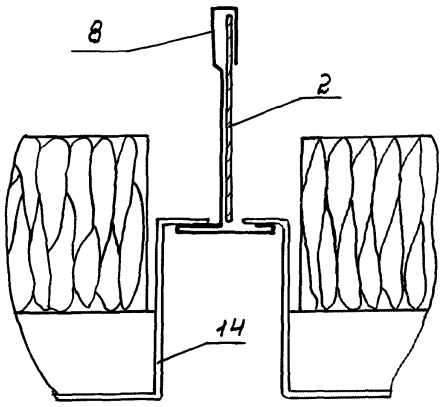

Инв. № подл. | Подп. и дата | Взам. инв. №

Формат	Зона	Поз.	Обозначение	Наименование	Кол.	Примечание
				Документация		
А3			1.045.9-1.3-1.02.00.00СБ	сборочный чертеж		
				Детали		
А4		1	1.045.9-1.2.00.00.09	Профиль пристенный ПП-1	23	
Б4		2	1.045.9-1.2.00.00.11	Накладка соединительная		
				Лист 1.0 ГОСТ 19904-74		
				Ст3пс ГОСТ 14918-80		
				100 х 45	28	масса кг 0,04
				стандартные изделия		
		3		Гайка М8 ГОСТ 5915-70	139	
		4		Шайба 8 ГОСТ 11371-78	139	
				Прочие изделия		
		5		Дюбель-гвоздь 4,5х40 нагр		
				ТУ14-4-1231-83 Мум СССР	70	масса кг 0,007
		6		Дюбель-винт ДВН М8х35 нагр		
				ТУ14-4-1375-86 Мум СССР	139	0,008
				Профиль		
				2.5350ч ОСТУ67-522-83 МТС СССР		
				Ст3кп ГОСТ 14918-80		
				ℓ = 6000	28	2,93

1.045.9-1.3-1 02.00.00

Нач. отд.	Дмитриев	
Рук. сект.	Буш	
Разраб.	Соболев	
Н. контр.	Буш	

Потолок ПАЛСБ 6-1; ПАЛС Б 12-1; ПАЛСБ 6-2; ПАЛСБ 12-2; ПССТБ 6-1; ПССТБ 6-2; ПССТБ 12-1; ПССТБ 12-2.

Стадия	Лист	Листов
Р	1	6

ЦНИИЭП им. Б.С. Мезенцева

Формат А4

Формат	Зона	Паз.	Обозначение	Наименование	Кол.	Примечание
				Материалы		
		8		Плита минераловатная		
				ПП-100 ГОСТ 9573-72	Ч м³	Плотность 100 кг/м3
		9		Пленка полиэтилентерфта-		
				латная ПЭТ общего назна-		
				чения δ = 20 мкм		
				ГОСТ 24234-80	2,0 кг	
			Переменные	данные для исполнений:		
				1.045.9-1.3-1.02.00.00		ПАЛСБ.6-1
				Сборочные единицы		
АЧ		10	1.045.9-1.2.00.01.00	Подвеска тип-I	139	
				Детали		
АЧ		11	1.045.9-1.2.00.00.10	Пластина соединительная	364	
				Прочие изделия		
				Профиль		
				2.535 ОЦ 0.6 ТУ 67-522-83 МТС СССР		
				ст. 3 кп ГОСТ 14918-80		
		12		l = 550	278	масса кг 0,346
		13		Сетка алюминиевая просеч-		
				но-растяжная δ = 1,0595×595		
				Подача-3, шагячейки-25	278	0,61

Взам. инв. №

Подп. и дата

Инв. № под.

1.045.9-1.3-1 02.00.00

Лист 2

22457-07 11

Формат АУ

Формат	Зона	Поз.	Обозначение	Наименование	Кол.	Примечание
				1.045.9-1.3-1.02.00.00-01		ПАЛС6.12-1
				Сборочные единицы		
А4		10	1.045.9-1.2.00.01.00	Подвеска тип-I	139	
				Детали		
А4		11	1.045.9-1.2.00.00.10	Пластина соединительная	167	
				Прочие изделия		
				Профиль		
				2.535 Ц 0.6ТУ67-522-83МТС СССР		
				ст.3 КП ГОСТ 14918-80		
		12		e=550	139	масса кг 0,346
		13		Сетка алюминиевая просеч-		
				но-растяжная Б=1.0 595×1195		
				Подача 3, шагя чейки-25	139	1,21
				1.045.9-1.3-1.02.00.00-02		ПАЛС6.6-2
				Сборочные единицы		
А4		10	1.045.9-1.2.00.02.00	Подвеска тип-II	139	
				Детали		
А4		11	1.045.9-1.2.00.00.10	Пластина соединительная	364	
				Прочие изделия		
				Профиль		
				2.535 Ц 0.6ТУ67-522-83МТС СССР		
				ст.3 КП ГОСТ 14918-80		

Взам. инв.№ | Под. и дата | Инв.№ под.

1.045.9-1.3-102.00.00

Лист 3

Формат А4

Формат	Зона	Поз.	Обозначение	Наименование	Кол.	Примечание
		12		$l = 550$	278	Масса кг 0,346
		13		Сетка алюминиевая просечно-растяжная $\delta = 1.0595 \times 595$		
				Подача-3, шагячейки-25	278	0,61
				1.045.9-1.3-1.02.00.00-03		ПАЛС6.12-2
				Сборочные единицы		
А4		10	1.045.9-1.2.00.02.00	Подвеска тип-II	139	
				Детали		
А4		11	1.045.9-1.2.00.00.10	Пластина соединительная	167	
				Прочие изделия		
				Профиль		
				2-5350Ц 0.67467-522-83 МТС СССР ст.3 КП ГОСТ 14918-80		
		12		$l = 550$	139	Масса кг 0,346
		13		Сетка алюминиевая просечно-растяжная $\delta = 1.0595 \times 1195$		
				Подача-3, шагячейки-25	139	1,21
				1.045.9-1.3-1.02.00.00-04		ПССТ6.6-1
				Сборочные единицы		
А4		10	1.045.9-1.2.00.01.00	Подвеска тип-I	139	
				Детали		
А4		11	1.045.9-1.2.00.00.10	Пластина соединительная	364	

Взам. инв. №

Подпись и дата

Инв. № подл.

1.045.9-1.3-1.02.00.00

Лист 4

Формат	Зона	Поз.	Обозначение	Наименование	Кол.	Примечание
				Прочие изделия		
				Профиль		
				2.5350ц 0.6ТУ67-522-83МТС СССР ст.3 кп ГОСТ 14918-80		
		12		ℓ=550	278	Масса кг 0,346
		13		Сетка стальная просечно		
				-растяжная δ=1 595×595	278	1,09
				подача-3, шаг ячейки-25		
				1.045.9-1.3-1.02.00.00-05		ПССТ6.6-2
				Сборочные единицы		
А4		10	1.045.9-1.2.00.02.00	Подвеска тип-II	139	
				Детали		
А4		11	1.045.9-1.2.00.00.10	Пластина соединительная	364	
				Прочие изделия		
				Профиль		
				2.5350ц 0.6ТУ 67-522-83 МТС СССР ст. 3кп ГОСТ 14918-80		
		12		ℓ= 550	278	Масса кг 0,346
		13		Сетка стальная просечно		
				-растяжная δ=1 595×595	278	1,09
				подача-3, шаг ячейки-25 1.045.9-1.3-1.02.00.00-06		ПССТ6.12-1
				Сборочные единицы		
А4		10	1.045.9-1.2.00.01.00	Подвеска тип-I	139	
				Детали		
А4		11	1.045.9-1.2.00.00.10	Пластина соединительная	167	

Формат	Зона	Поз.	Обозначение	Наименование	Кол.	Примечание
				Прочие изделия		
				Профиль		
				2.53504 0.6ТУ67-522-83МТСССР / ст.3 КП ГОСТ 14918-80		
		12		l = 550	139	Масса кг 0,346
		13		Сетка стальная просечно		
				-растяжная δ=1.595×1195	139	2,19
				подача-3, шаг ячейки-25		
				1.045.9-1.3-1.02.00.00-07		ПССТ6.12-2
				Сборочные единицы		
АУ		10	1.045.9-1.2.00.02.00	Подвеска тип-II	139	
				Детали		
АУ		11	1.045.9-1.2.00.00.10	Пластина соединительная	167	
				Прочие изделия		
				Профиль		
				2.53504 0.6ТУ67-522-83МТСССР / ст.3 КП ГОСТ 14918-80		
		12		l = 550	139	Масса кг 0,346
		13		Сетка стальная просеч		
				но-растяжная δ=1.595×1195	139	2,19
				подача-3, шаг ячейки-25		
			Расход	материалов указан		
			на 100 м² потолка			

Взам. инв.№ | Подп. и дата | Инв. № под.

1.045.9-1.3-1 02.00.00 | Лист 6

22457-07 13

Формат АУ

Рис. 1

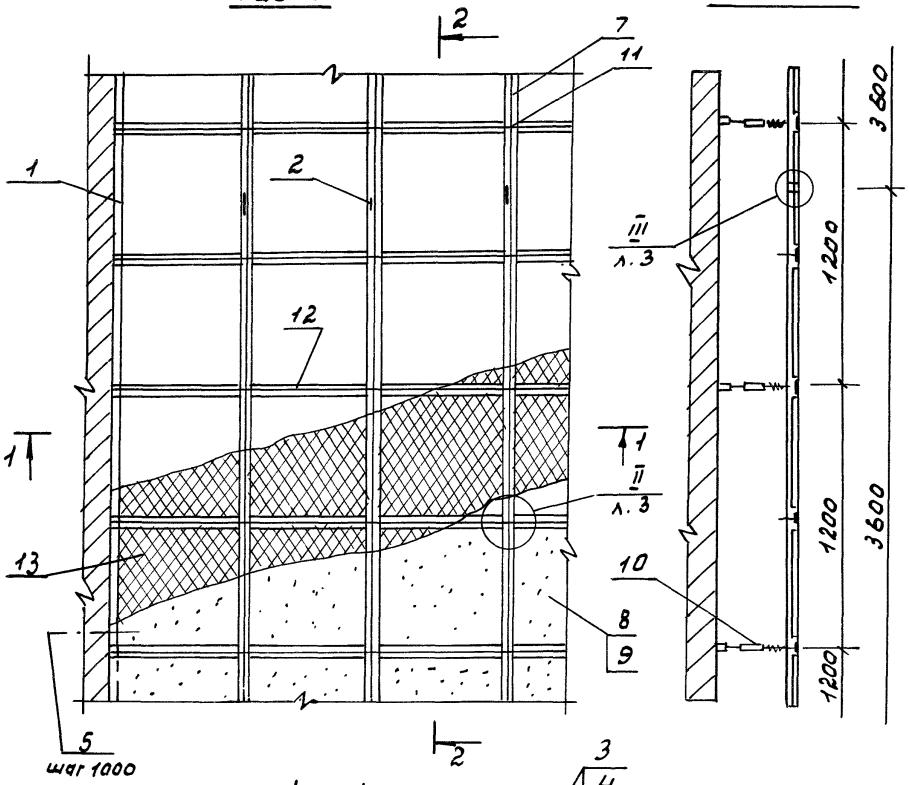

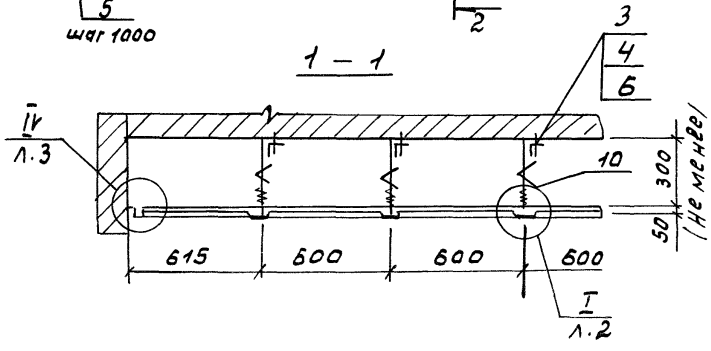

Обозначение	Марка	Рис.	Масса на 100м² потолка в кг
1.045.9-1.3-102.00 00	ПАЛС6.6-1	1	798
-01	ПАЛС6.12-1	2	785
-02	ПАЛС6.6-2	1	794
-03	ПАЛС6.12-2	2	781
-04	ПССТ6.6-1	1	931
-05	ПССТ6.6-2	1	927
-06	ПССТ6.12-1	2	878
-07	ПССТ6.12-2	2	874

Условно изображена подвеска тип-II

Нач. отд.	Дмитриев		
Рук. сек.	Буш		
Разраб.	Соболев		
Н. контр.	Буш		

1.045.9-1.3-102.00.00СБ

Потолок ПАЛС6.6-1; ПАЛС6.12-1; ПАЛС6.6-2; ПАЛС6.12-2; ПССТ6.6-1; ПССТ6.6-2; ПССТ6.12-1; ПССТ6.12-2; сборочный чертеж

Стадия	Масса	Масштаб
Р	См. табл.	1:20
Лист 1	Листов 3	

ЦНИИЭП им. Б.С. Мезенцева

Инв. № подл. | Подп. и дата | Взам. инв. №

Рис. 2

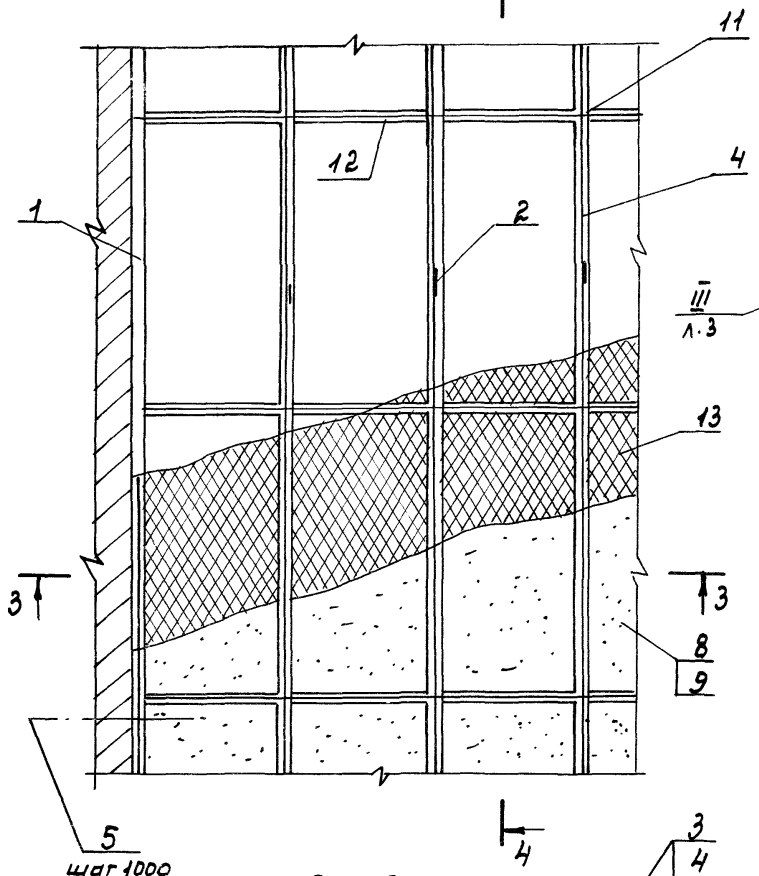

4 - 4

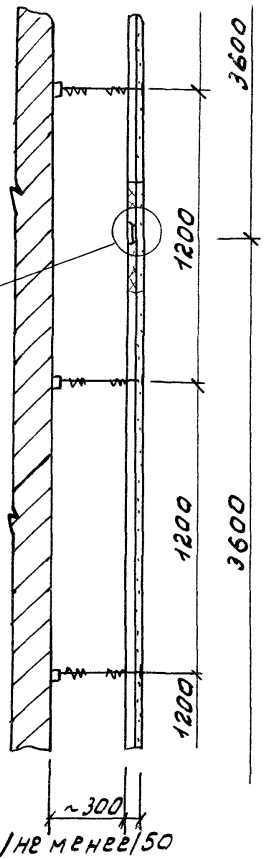

3 — 3

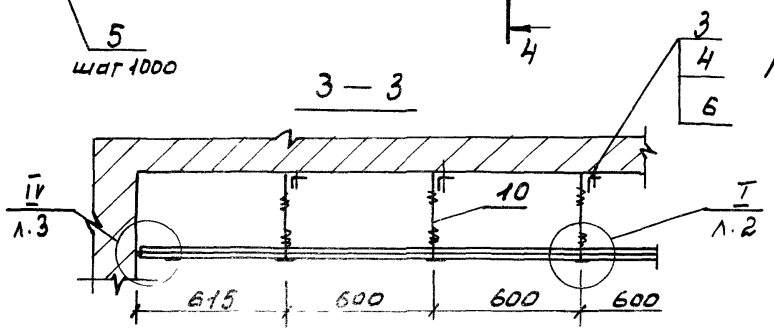

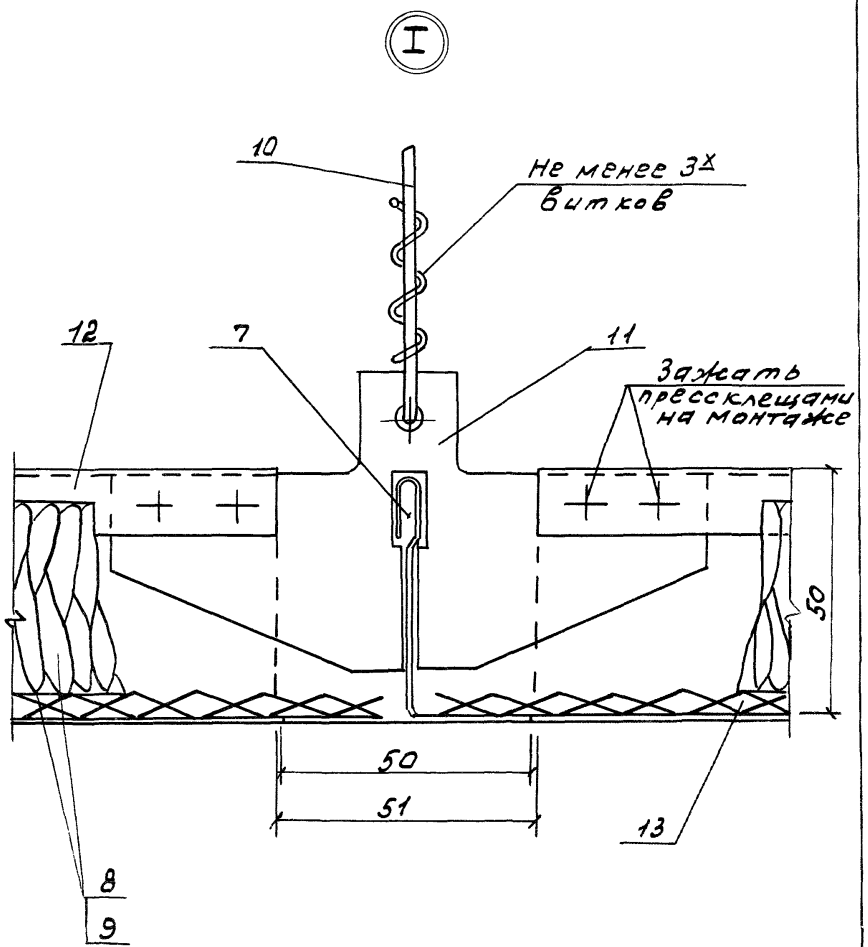

Условно изображена подвеска тип - I

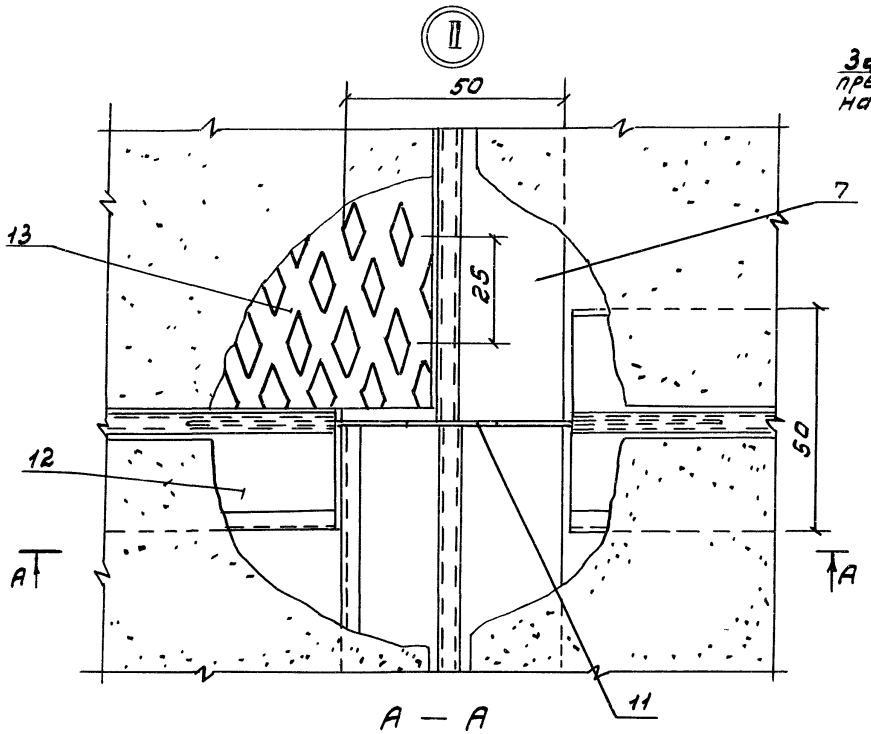

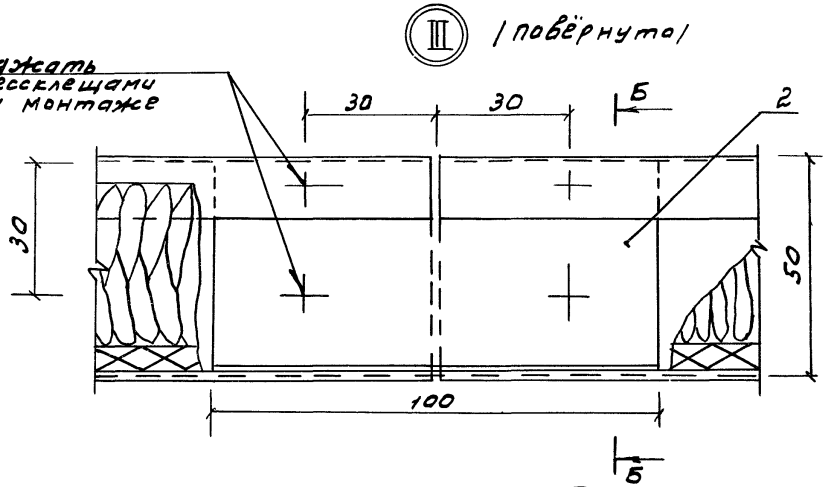

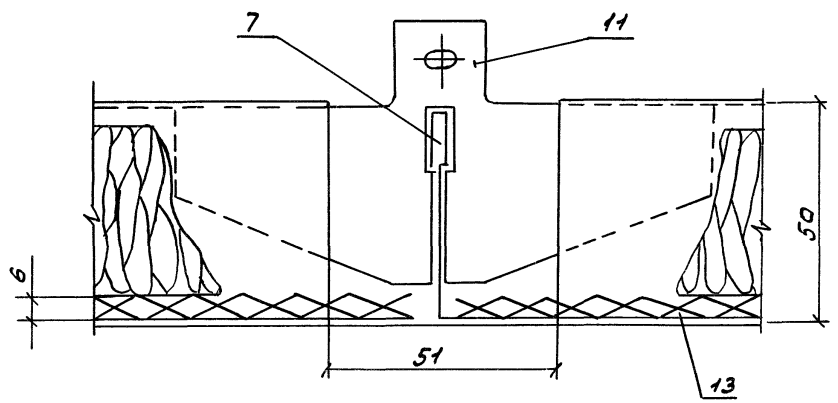

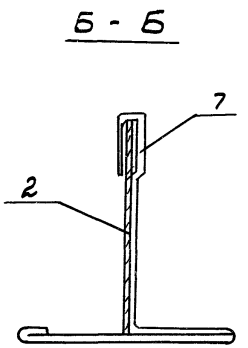

Инв.№ подл. | Подп. и дата | Взам.инв.№

1.045.9-1.3-102.00.00СБ

Лист 3

Формат	Зона	Поз.	Обозначение	Наименование	Кол.	Примечание
				Документация		
А3			1.045.9-1.3-1.03.00.00.СБ	Сборочный чертеж		
				Детали		
А3		1	1.0459-1.2.00.00.21	Профиль каркасаПР-4	25	
А4		2	1.0459-1.2.00.00.22	Уголок стыковой	25	
				Стандартные изделия		
		3		Гайка М8 ГОСТ 5915-70	74	
		4		Шайба 8 ГОСТ 11371-78	74	
				Прочие изделия		
		5		Дюбель-винт ДВНМ 8х35 14,6кр		
				ТУ 14-4-1375-86 МЧМ СССР	74	Масса кг 0,008
		6		Винт самонарезающий		
				4,2х13		
				ТУ 67-637-84 МТС СССР	50	0,005
				Материалы		
		7		Плита минераловатная		
				ПП-100 ГОСТ 9573-72	$м^3$	Плотность 100 кг/$м^3$
		8		Пленка полиэтилентерефталатная ПЭТ общего		
				назначения δ=20 мкм		

Нач.отд	Дмитриев		1.045.9-1.3-1 03.00.00
Рук.сект.	Буш		
Разраб.	Соболев		Потолок РСТО.75-1; РСТО.75-2; РСТ1-1; РСТ1-2
Н.контр.	Буш		

Стадия	Лист	Листов
Р	1	4

ЦНИИЭП им. Б.С. Мезенцева

Формат	Зона	Поз.	Обозначение	Наименование	Кол.	Примечание
				ГОСТ 24234-80	2кг	
			Переменные данные для исполнений			
				1.045.9-1.3-1.03.00.00		РСТ075-1
				Сборочные единицы		
А4		9	1.045.9-1.2.00.01.00	Подвеска тип-I	74	
				Детали		
А4		10	1.045.9-1.2.00.0023	Вкладыш	445	
				Прочие изделия		
				Профиль		
				2.21304 0.6ТУ67-522-83МТСССР ст.3кп ГОСТ14918-80		
		11		ℓ= 3000	445	массаки 1,91
				1.045.9-1.3-1.03.00.00-01		РСТ0,75-2
				Сборочные единицы		
А4		9	1.045.9-1.2.00.02.00	Подвеска тип-II	74	
				Детали		
А4		10	1.045.9-1.2.00.00.23	Вкладыш	445	
				Прочие изделия		

Взам.инв.№ | Подп. и дата | Инв.№ под.

1.045.9-1.3-1 03.00.00

Лист 2

Формат	Зона	Поз.	Обозначение	Наименование	Кол.	Примечание
				Профиль		
				2.21304 ОБТУ67-522-83Мтс СССР ст. 3 кп ГОСТ 14918-80		
		11		ℓ = 3000	445	масса кг 1,91
				1.045.9-1.3-1.03.00.00-02		РСТ1-1
				Сборочные единицы		
А4		9	1.045.9-1.2.00.01.00	Подвеска тип-I	74	
				Детали		
А4		10	1.045.9-1.2.00.00.23	Вкладыш	334	
				Прочие изделия		
				Профиль		
				2.21304 ОБТУ67-522-83Мтс СССР ст. 3 кп ГОСТ 14918-80		
		11		ℓ = 3000	334	масса кг 1,91

Инв. № подл. | Подп. и дата | Взам. инв. №

1.045.9-1.3-1 03.00.00

Лист 3

Формат А4

Формат	Зона	Поз.	Обозначение	Наименование	Кол.	Примечание
				1.045.9-1.3-1.03.00.00-03		Рст 1-2
				Сборочные единицы		
А4		9	1.045.9-1.2.00.02.00	Подвеска тип-II	74	
				Детали		
А4		10	1.045.9-1.2.00.00.23	Вкладыш	334	
				Прочие изделия		
				Профиль		
				2.21304 0.6ТУ67-522-83МТССССР ст.3 кп ГОСТ 14918-80		
		11		l= 3000	334	масса кг 1,91
			Расход материалов указан на 100м² потолка			

Взам. инв. №

Подп. и дата

Инв. № подл.

1.045.9-1.3-1 03.00.00

Лист 4

22457-07 18

Формат А4

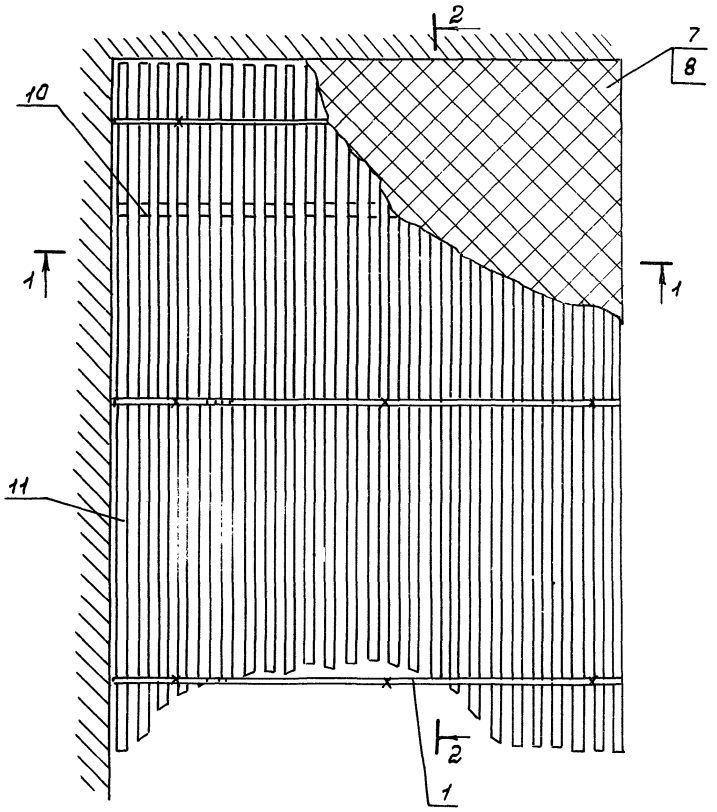

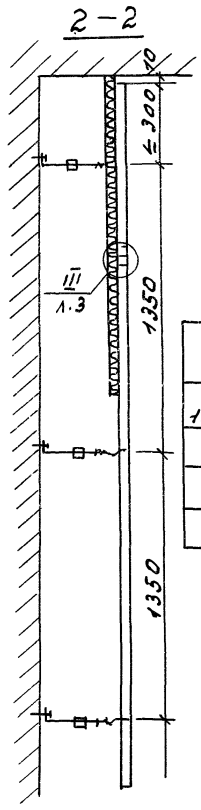

Обозначение	Марка	Рис.	Масса на 100м²
1.045.9-1.3-1.03.00.00	РСТ0,75-1	1	952
-01	РСТ0,75-2	1	950
-02	РСТ1-1	2	738
-03	РСТ1-2	2	736

Условно изображена подвеска тип-II

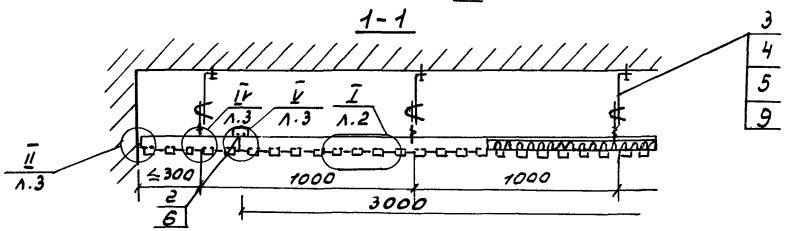

Нач.отд.	Дмитриев		
Рук.сек.	Буш		
Рук.гр.	Соболев		
Ст.н.с.	Жаворонков		

1.045.9-1.3-1 03.00.00.СБ

Потолок РСТ0,75-1; РСТ0,75-2 РСТ1-1; РСТ1-2 сборочный чертеж

Стадия	Масса	Масшт.
Р	см. табл.	1:20
Лист 1	Листов 3	

ЦНИИЭП им. Б.С. Мезенцева

Рис. 2

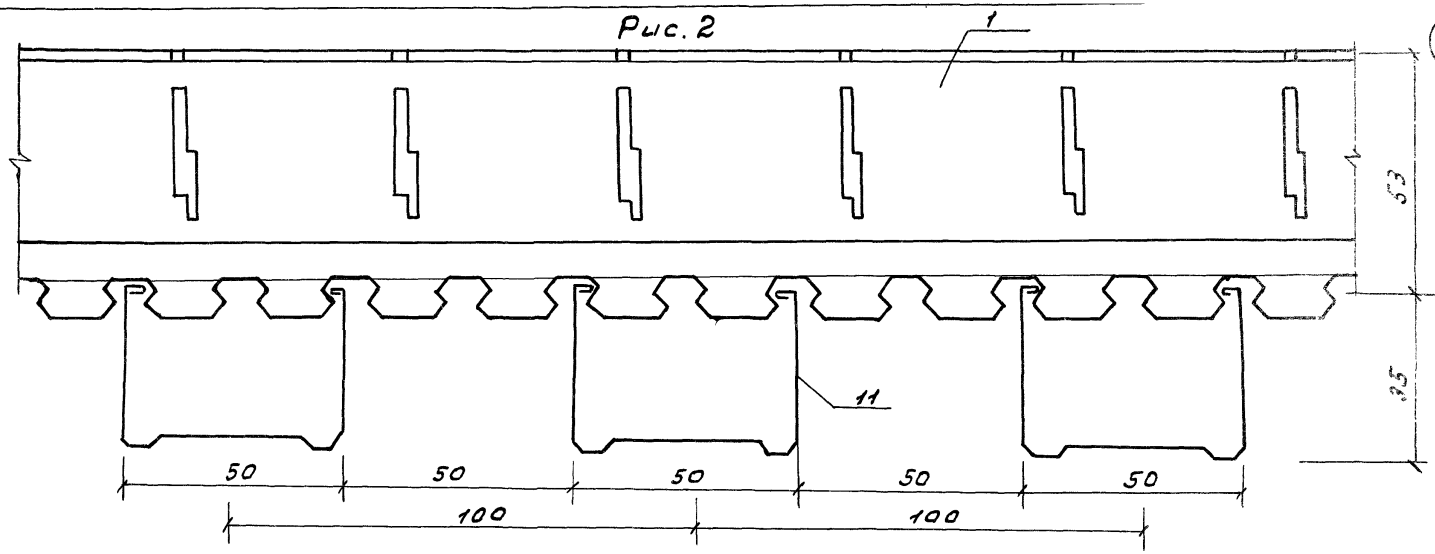

Рис. 1

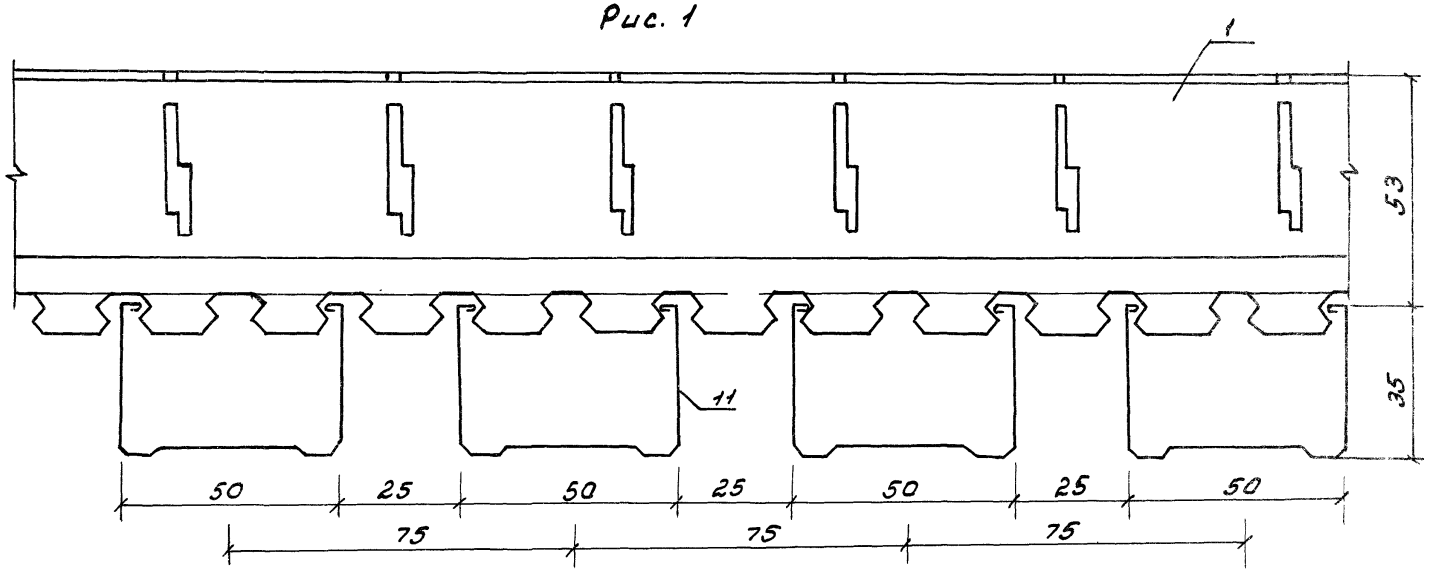

Инв.№ подл. | Подп. и дата | Взам.инв.№

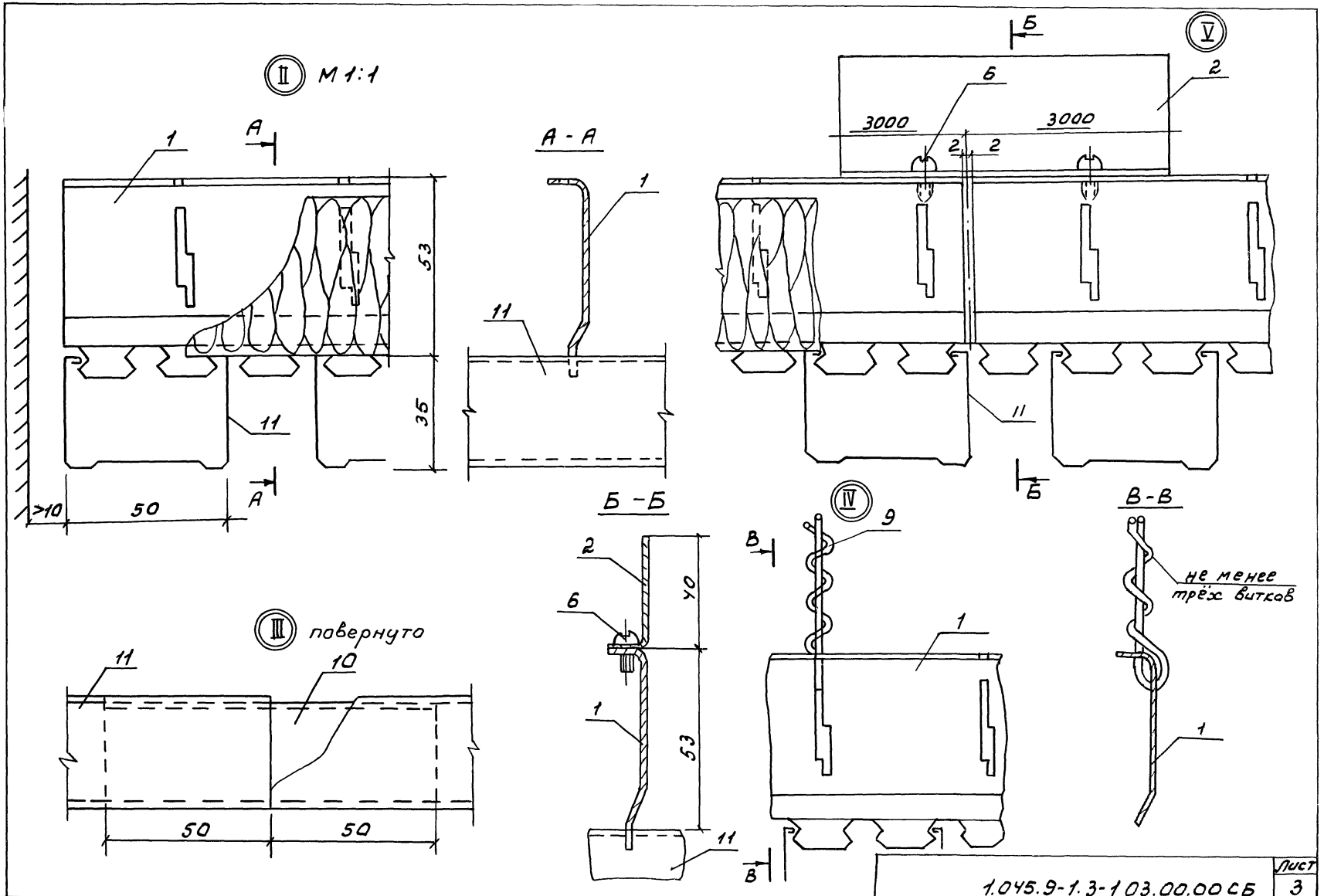

1.045.9-1.3-103.00.00 СБ	Лист 3

22457-07 21

Формат А3

Формат	Зона	Поз.	Обозначение	Наименование	Кол.	Примечание
				Документация		
А3			1.045.9-1.3-1.04.00.00 СБ	Сборочный чертеж		
				Детали		
А3		1	1.045.9-1.2.00.00.21	Профиль каркаса ПГ-4	37	
А4		2	1.045.9-1.2.00.00.22	Уголок стыковой	37	
А3		3	1.045.9-1.2.00.00.24	Элемент решетчатый ЭР09-1	742	
А3		4	1.045.9-1.2.00.00.24-01	Элемент решетчатый ЭР.09-1Л	742	
				Стандартные изделия		
		5		Гайка М8 ГОСТ 5915-70	93	

Взам. инв. №

Подп. и дата

Инв. № подл.

Нач. отд.	Дмитриев	
Рук. сект.	Буш	
Разраб.	Соколов	
Н. контр.	Буш	

1.045.9-1.3-104.00.00

Потолок РША1-1; РША1-2

Стадия	Лист	Листов
Р	1	2

ЦНИИЭП им. Б.С. Мезенцева

Формат	Зона	Поз.	Обозначение	Наименование	Кол.	Примечание
		6		Шайба 8		
				ГОСТ 11371-78	93	
				Прочие изделия		
		7		Дюбель-винт ДВНМ8х35 1у6ф		
				ТУ14-4-1375-86 МТС СССР	93	Масса кг 0,008
		8		Винт самонарезающий		
				4,2х13 ТУ67-637-84 МТС СССР	74	0,005
			Переменные данные для исполнений:			
				1.045.9-1.3-1.04.00.00		РША1-1
				Сборочные единицы		
А4		9	1.045.9-1.2.00.01.00	Подвеска тип-I	93	
				1.045.9-1.3-1.04.00.00-01		РША1-2
				Сборочные единицы		
А4		9	1.045.9-1.2.00.02.00	Подвеска тип-II	93	
			Расход материалов			
			указан на 100 м² потолка			

Взам. инв. №

Подп. и дата

Инв. № подл.

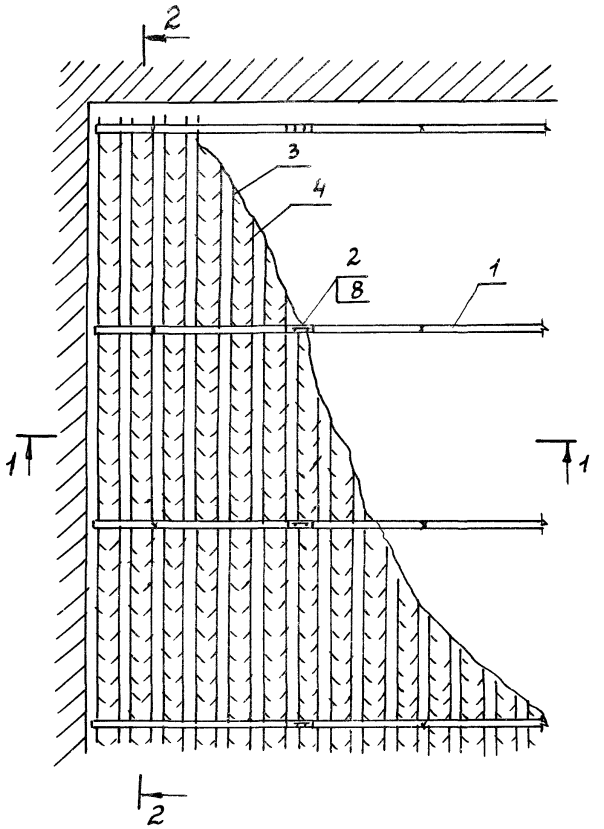

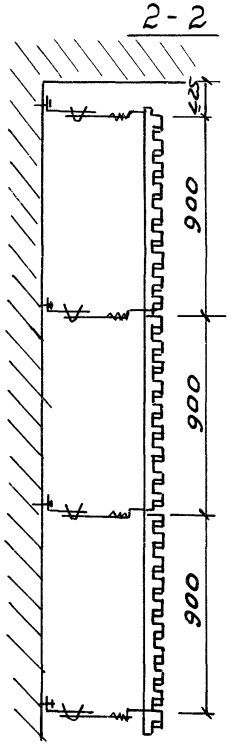

Обозначение	Марка	Масса на 100м²
1.045.9-1.3-1 ОУ.00.00	РША1-1	369
-01	РША1-2	367

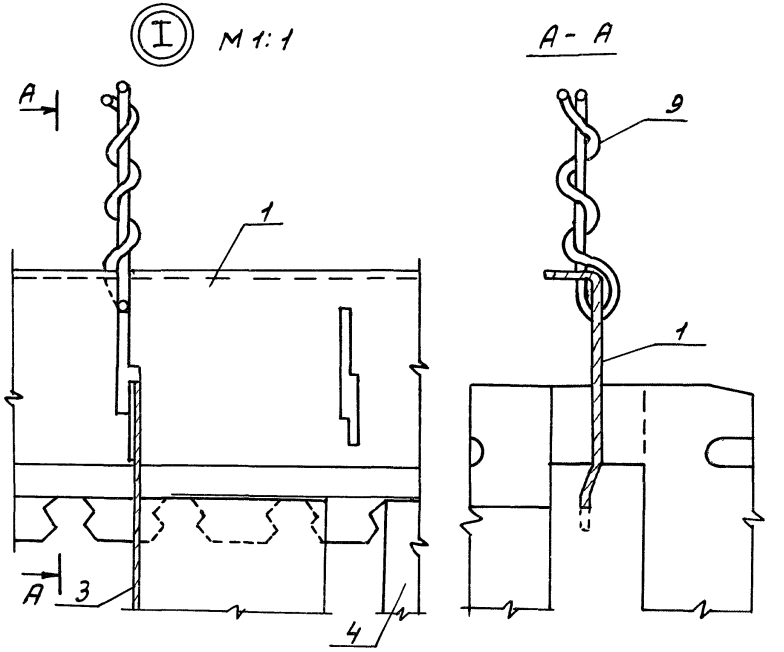

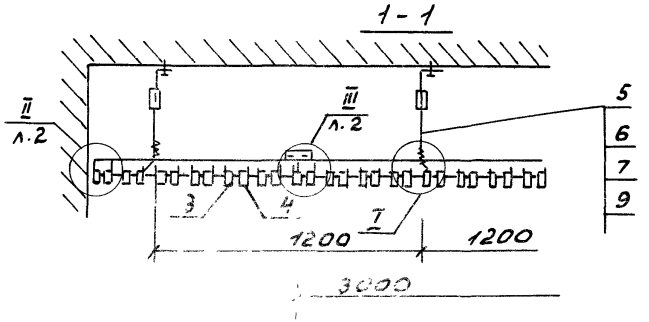

Условно изображена подвеска тип-II

Нач.отд.	Дмитриев		
Рук.сек.	Буш		
Рук.гр.	Соболев		
Ст.н.с.	Жаворонков		

1.045.9-1.3-1 ОУ.00.00СБ

Потолок РША1-1; РША1-2 сборочный чертеж

Стадия	Масса	Масштаб
Р	см. табл.	1:20
Лист 1	Листов 2	

ЦНИИЭП им. Б.С. Мезенцева

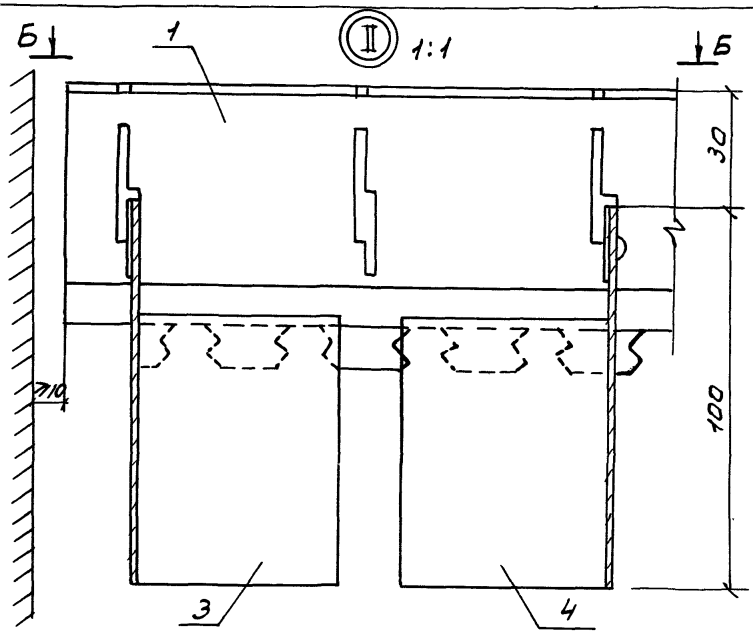

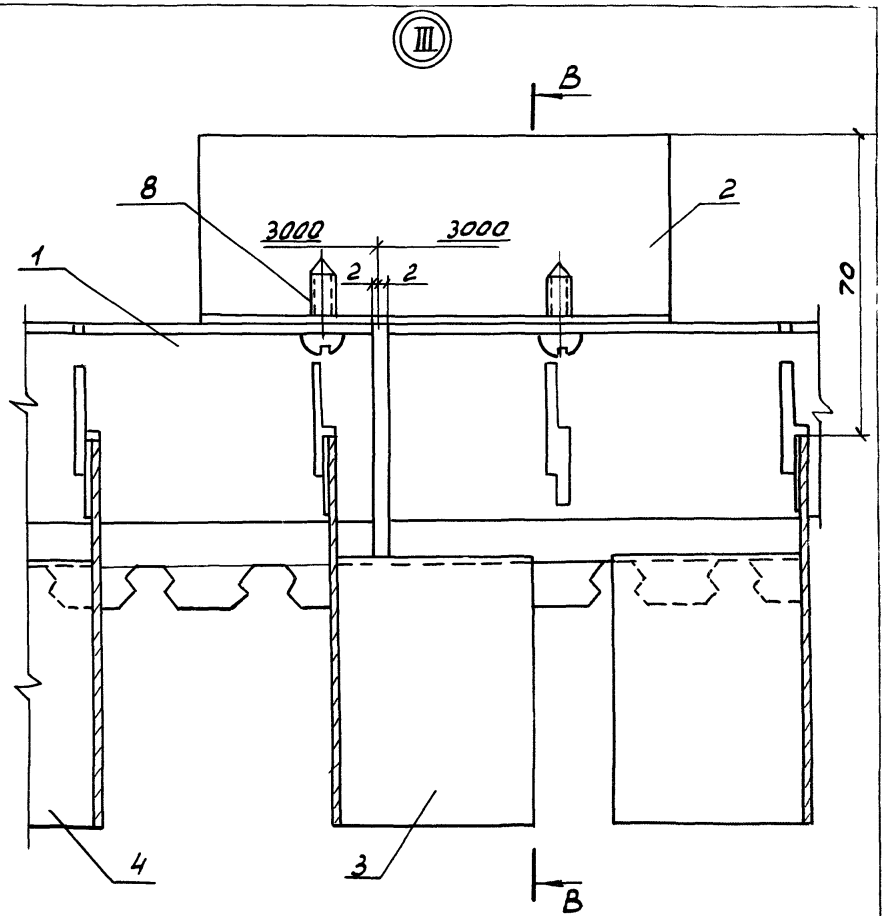

Б - Б

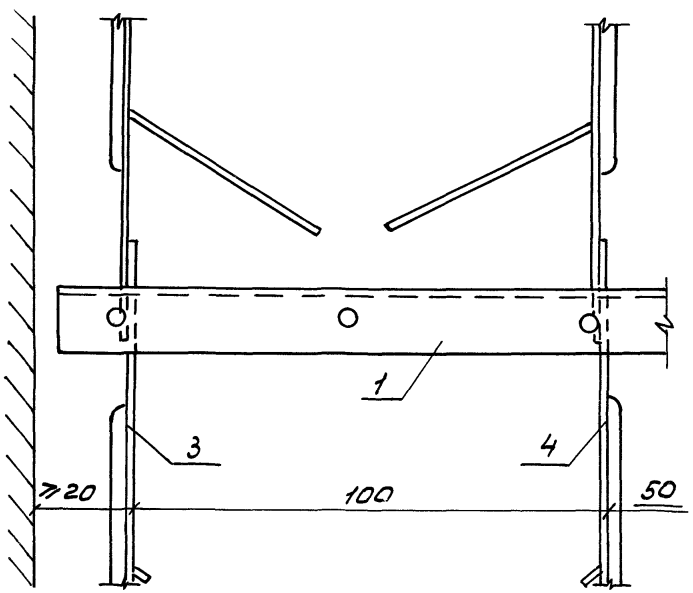

В - В

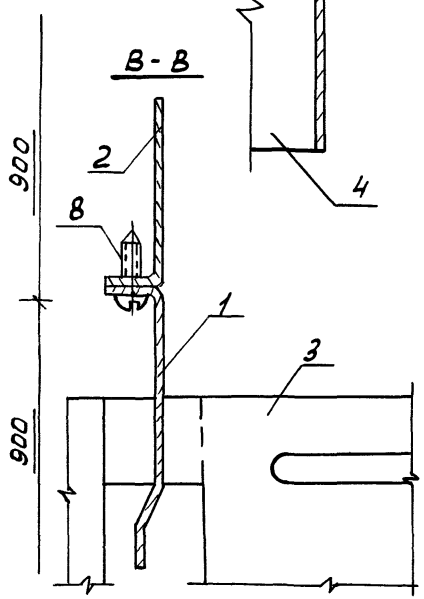

Инв. № подл.	Подп. и дата	Взам. инв. №

Формат	Зона	Паз	Обозначение	Наименование	Кол.	Примечание
				Документация		
А3			1.045.9-1.3-1.05.00.00.СБ	Сборочный чертеж		
				Детали		
А4		1	1.045.9-1.2.00.00.21	Профиль каркаса	37	
А4		2	1.045.9-1.2.00.00.22	Уголок стыковой	37	
А3		3	1.045.9-1.2.00.00.24	Элемент решетчатый ЭР09-1	2220	
				Стандартные изделия		
		4		Гайка М8 ГОСТ 5915-70	93	
		5		Шайба 8 ГОСТ 11371-78	93	
				Прочие изделия		
		6		Дюбель-винт ДВНМ 8×35 1Ц6хр ТУ14-4-1375-86 МТС СССР	93	Масса кг 0,008

Нач. отд.	Дмитриев		
Рук. сект.	Буш		
Разраб.	Соболев		
Н. контр.	Буш		

1.045.9-1.3-1 05.00.00

Потолок РША0,5-1; РША0,5-2

Стадия	Лист	Листов
Р	1	2

ЦНИИЭП им. Б.С. Мезенцева

Формат	Зона	Поз.	Обозначение	Наименование	Кол.	Примечание
		7		Винт самонарезающий		
				4.2х13ТУ67-637-8УМТССССР	74	0,005
			Переменные данные для исполнений:			
				1.045.9-1.3-1.05.00.00		РША05-1
				Сборочные единицы		
А4		8	1.045.9-1.2.00.01.00	Подвеска тип-I	93	
				1.045.9-1.3-1.05.00.00-01		РША05-2
				Сборочные единицы		
А4		8	1.045.9-1.2.00.02.00	Подвеска тип-II	93	
			Расход материалов			
			указан на 100м² потолка			

Инв. № под. | Подпись и дата | Взам. инв. №

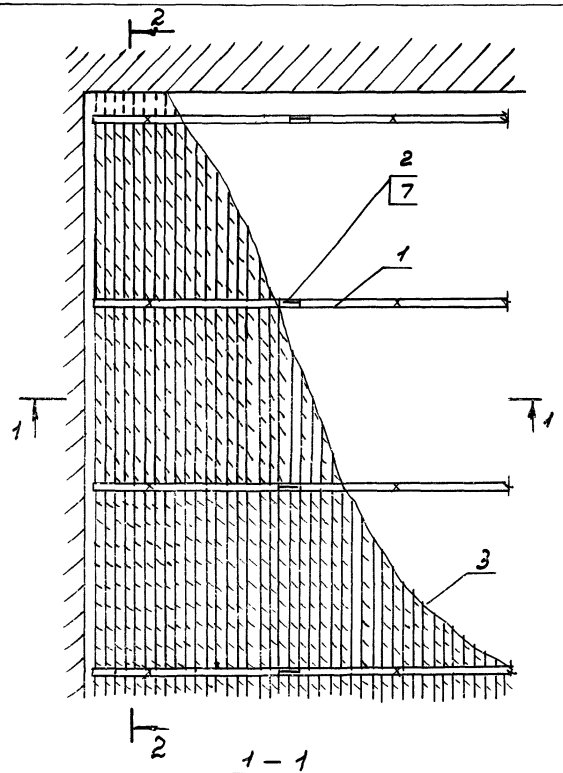

2 – 2

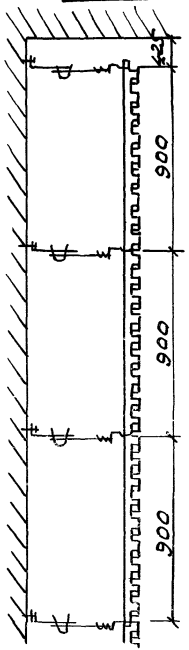

Обозначение	Марка	Масса на 100м²
1.045.9-1.3-1 05.00.00	РША 0,5-1	506
-01	РША 0,5-2	504

Условно изображена подвеска тип-II

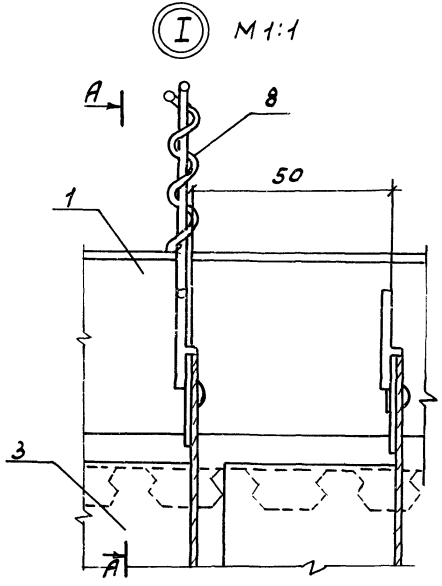

А – А

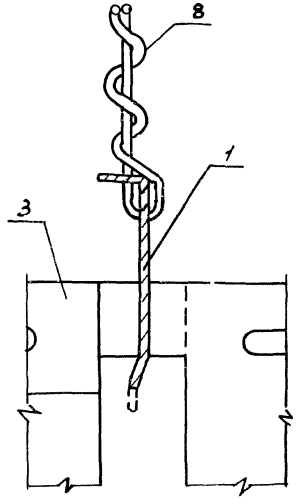

1 – 1

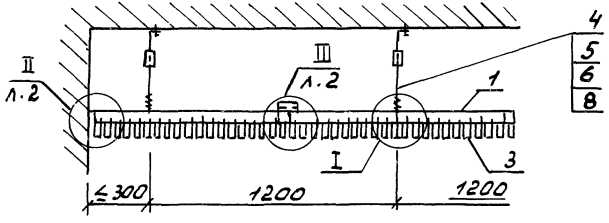

Нач.отд.	Дмитриев		
Рук.сек.	Буш		
Рук.гр.	Соболев		
Ст.н.с.	Жаворонков		

1.045.9-1.3-1 05.00.00 СБ

Потолок РША 0,5-1, РША 0,5-2 Сборочный чертеж

Стадия	Масса	Масшт.
Р	см. табл.	1:20
Лист 1	Листов 2	

ЦНИИЭП им. Б.С. Мезенцева

Инв.№ подл. | Подп. и дата | Взам. инв.№

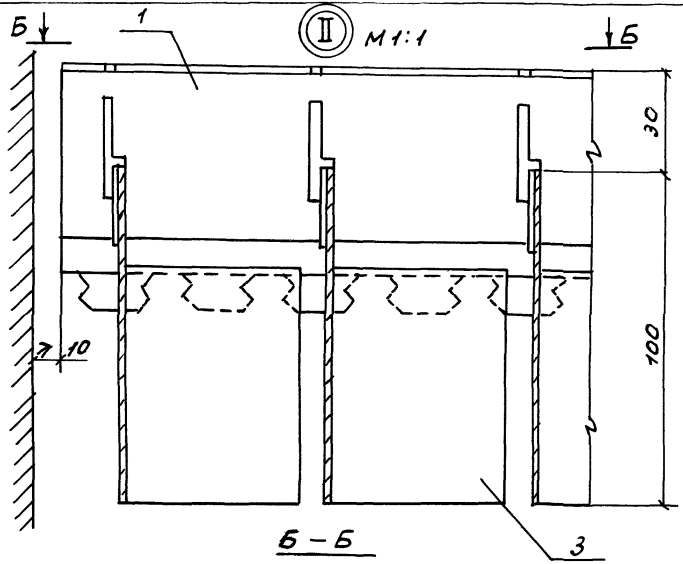
Б
1
II
М1:1
Б
30
100
10
Б – Б
3

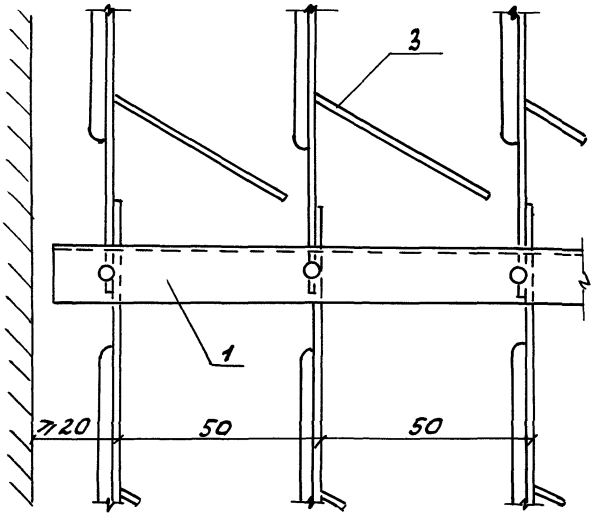
3
1
20
50
50

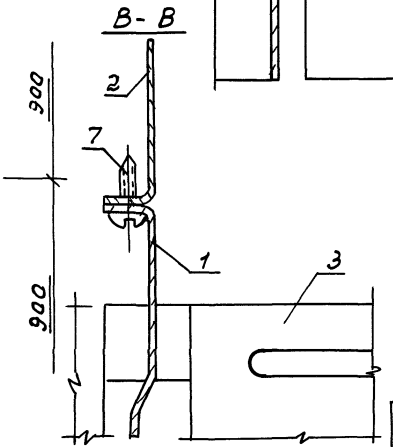
В- В
2
7
1
3
300
900

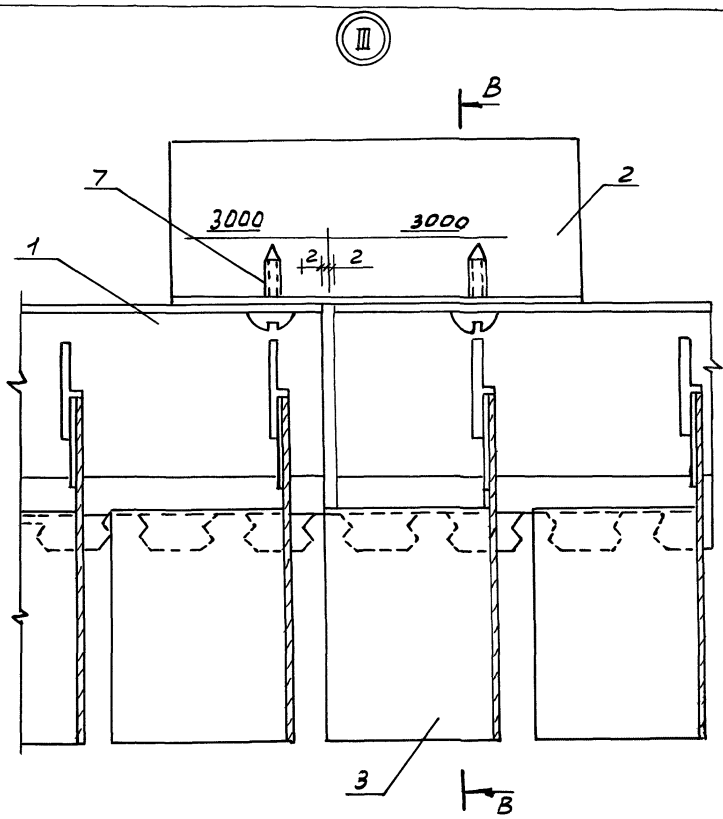
III
В
7
3000
3000
2
2
2
1
2
3
В

Формат	Зона	Поз.	Обозначение	Наименование	Кол.	Примечание
				Документация		
А3			1.045.9-1.3-1.06.00.00СБ	сборочный чертеж		
				Детали		
А4		1	1.045.9-1.2.00.00.09	Профиль пристенный ПП-1	23	
А4		2	1.045.9-1.2.00.00.25	Накладка	56	
				Стандартные изделия		
		3		Болт М4х16 ГОСТ 7798-70	112	
		4		Гайка М4 ГОСТ 5915-70	112	
		5		Гайка М8 ГОСТ 5915-70	139	
		6		Шайба 4 ГОСТ 11371-78	112	
		7		Шайба 8 ГОСТ 11371-78	139	
				Прочие изделия		
		8		Дюбель-гвоздь 4.5х40 ТУ 14-4-1231-83 МТС СССР	70	масса кг 0.007
		9		Дюбель-винт ДВН М8х35 ТУ 14-4-1375-86 МТС СССР	139	0.008

Инв. № подл. | Подпись и дата | Взам. инв. №

Нач. отд.	Дмитриев		
Рук. сект.	Буш		
Разраб.	Соболев		
Н. контр.	Буш		

1.045.9-1.3-1 06.00.00

Потолок ППАЛ 6.6-1; ППАЛ 6.6-2

Стадия	Лист	Листов
Р	1	2

ЦНИИЭП им. Б.С. Мезенцева

Формат А4

Формат	Зона	Поз.	Обозначения	Наименование	Кол	Примечание
				Профиль		
				~~СПА00173~~ ГОСТ 22233-83		
				АД31-75 ГОСТ 4784-74		
		10		$l = 6000$	28	2,4
		11		Элемент лицевой ППА-1П		
				ТУ 400-28-47-85 МГИ	278	0.688
				Материалы		
		12		Плита минераловатная		
				ПП-100 ГОСТ 9573-72	4м³	Платность 100кг/м³
				Пленка полиэтилентер-		
				фталатная ПЭТ общего		
				назначения $\delta = 20$мкм		
				ГОСТ 24234-80	2,0кг	
			Переменные данные для исполнений:			
				1.045.9-1.3-1.06.00.00		ППАЛ6.6-1
				Сборочные единицы		
А4		14	1.045.9-1.2.00.01.00	Подвеска тип-I	139	
				1.045.9-1.3-1.06.00.00-01		ППАЛ6.6-2
				Сборочные единицы		
А4			1.045.9-1.2.00.02.00	Подвеска тип-II	139	
			Расход материалов указан			
			на 100м² потолка			

Взам. инв. №

Подп. и дата

Инв. № под.

1.045.9-1.3-1.06.00.00

Лист 2

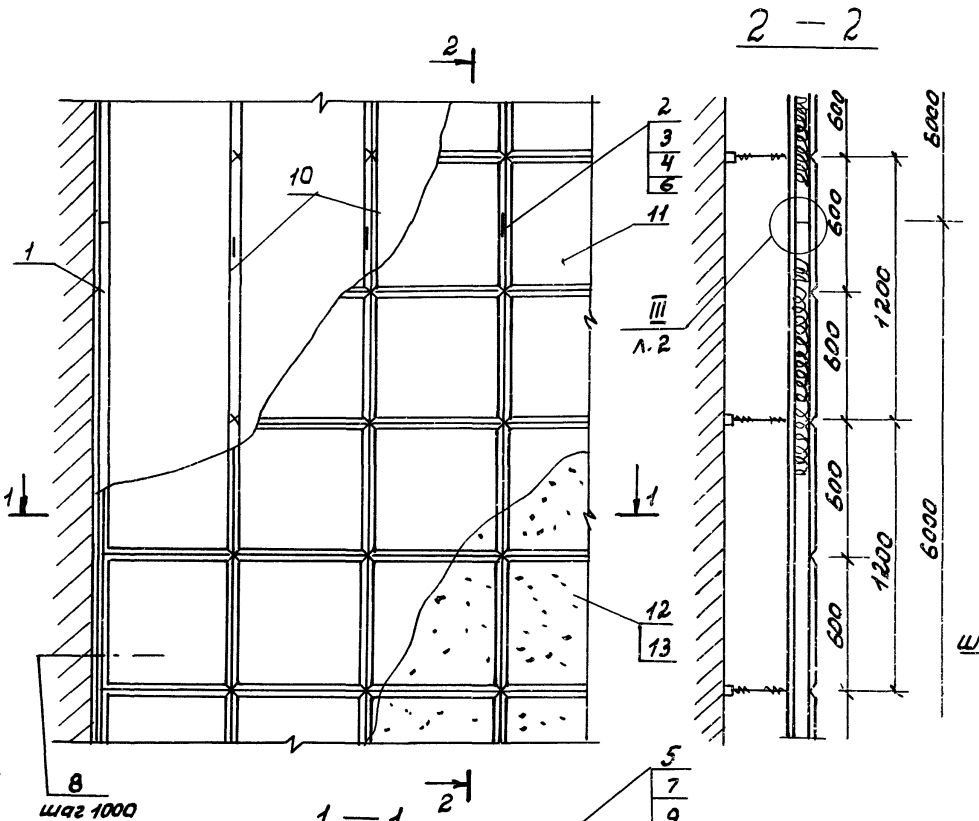

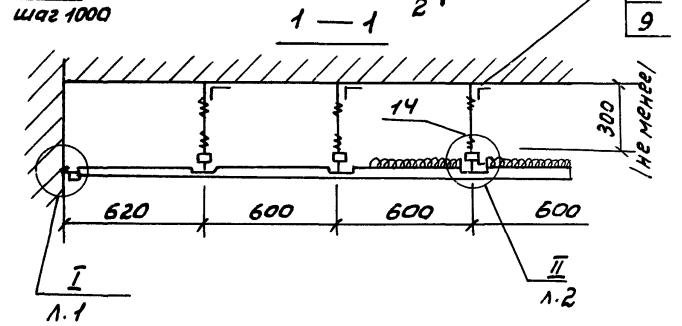

Обозначение	Марка	Масса на 100 м² потолка в кг
1.045.9-1.3-1 06.00.00	ППАЛ 6.6-1	697
-01	ППАЛ 6.6-2	693

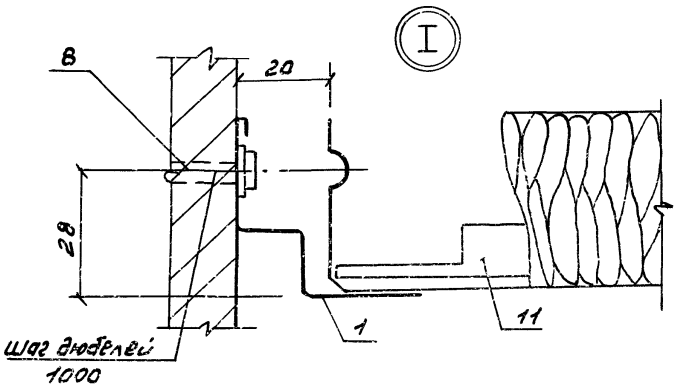

По согласованию с заказчиком, допускается заполнение каркаса подвесного потолка лицевыми элементами без перфорации.

Условно изображена подвеска тип-I

Нач.отд.	Дмитриев		
Рук.сек.	Буш		
Разраб	Соболев		
Н.контр.	Буш		

1.045.9-1.3-1 06. 00. 00 СБ

Потолок ППАЛ 6.6-1; ППАЛ 6.6-2 сборочный чертеж

Стадия	Масса	Масш.т.
Р	См. табл.	1:20

Лист 1 Листов 2

ЦНИИЭП им. Б.С. Мезенцева

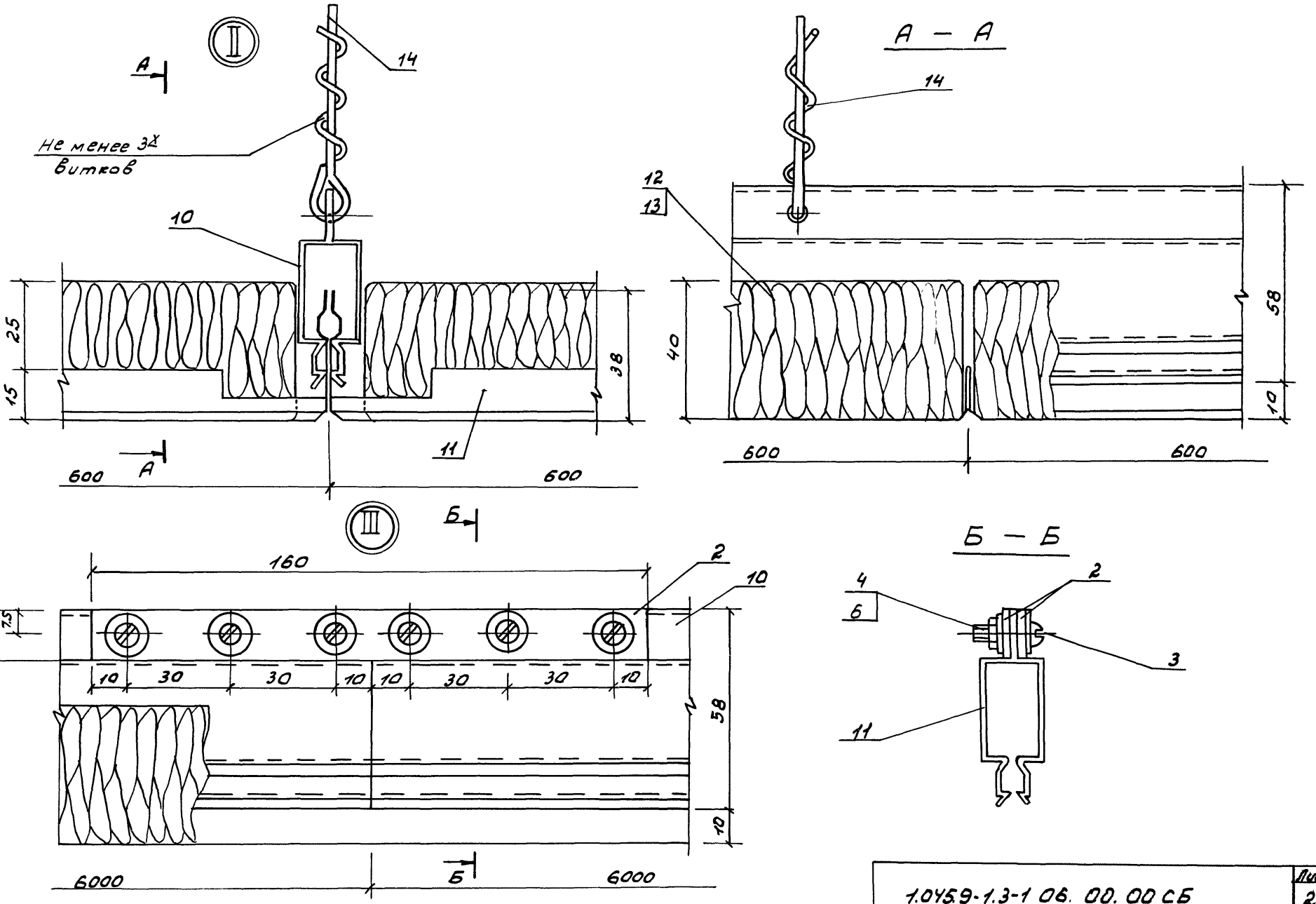

Инв. № подл.	Подп. и дата	Взам. инв. №

1.045.9-1.3-1 06. 00. 00 СБ

Лист 2

Формат	Зона	Поз.	Обозначение	Наименование	Кол.	Примечание
				Документация		
А3			1.045.9-1.3-1.07.00.00СБ	Сборочный чертеж		
				Детали		
А4		1	1.045.9-1.2.00.00.09	Профиль пристенный ПП-1	23	
А4		2	1.045.9-1.2.00.00.26	Профиль каркаса	28	
А4		3	1.045.9-1.2.00.00.27	Накладка	28	
А4		4	1.045.9-1.2.00.00.28	Наездник	139	
				Стандартные изделия		
		5		Гайка М8 ГОСТ 5915-70	139	
		6		Шайба 8 ГОСТ 11371-78	139	
		7		Винт М4х16	56	
				Прочие изделия		
		8		Дюбель-гвоздь 4.5х40 цб 6кр		
				ТУ14-4-1231-83 МТС СССР	70	Масса кг 0.007
		9		Дюбель-винт ДВН М8х35 цб 6кр		
				ТУ14-4-1375-86 МТС СССР	139	0.008
		10		Элемент лицевой ПЛА-1П		
				ТУ 400-28-47-85 МГИ	278	0.688

Нач.отд.	Дмитриев		1.045.9-1.3-1 07.00.00
Рук.сект.	Буш		Потолок ПЛАСТ 6 Б-1; ПЛАСТ 6.6-2
Разраб.	Соболев		Стадия Р; Лист 1; Листов 2
Н.контр	Буш		ЦНИИЭП им. Б.С. Мезенцева

Формат	Зона	Поз.	Обозначение	Наименование	Кол.	Примечание
				Материалы		
		11		Плита минераловатная		
				ПП-100 ГОСТ 9573-72	4м³	плотность 100 кг/м³
		12		Пленка полиэтилентер-		
				фталатная ПЭТ общего		
				назначения δ=20 мкм		
				ГОСТ 24234-80	2,0кг	
				Переменные данные для исполнений:		
				1.045.9-1.3-1.07.00.00		ПЛАСТ 6.6-1
				Сборочные единицы		
А4		13	1.045.9-1.2.00.01.00	Подвеска тип-I	139	
				1.045.9-1.3-1.07.00.00.01		ПЛАСТ 6.6-2
				Сборочные единицы		
А4		13	1.045.9-1.2.00.02.00	Подвеска тип-II	139	
				Расход материалов указан на 100 м² потолка		

Инв. № подл. | Подп. и дата | Взам. инв. №

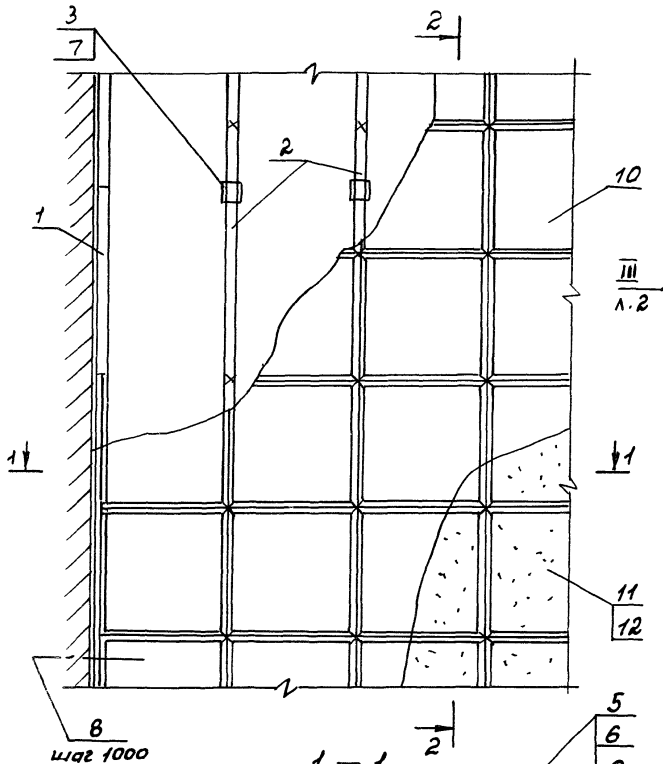

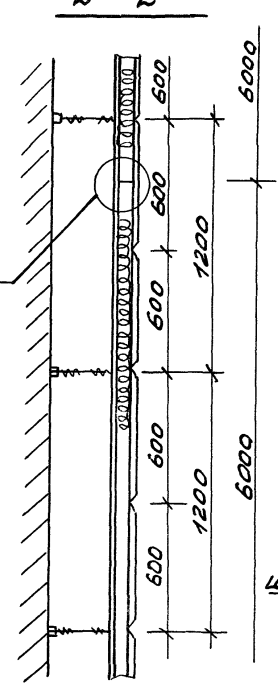

Обозначение	Марка	Масса на 100 м² потолка, кг
1.045.9-1.3-107.0000	ППАСТ 6.6-1	734
-01	ППАСТ 6.6-2	730

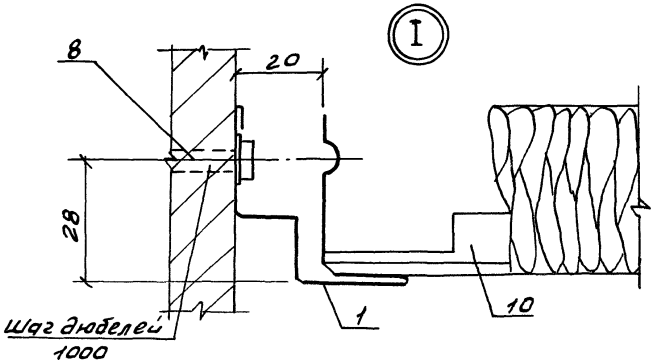

По согласованию с заказчиком, допускается заполнение каркаса подвесного потолка лицевыми элементами без перфорации.

Условно изображена подвеска тип - I

Нач.отд.	Дмитриев		
Рук.сек.	Буш		
Н.контр.	Буш		
Разраб.	Соболев		

1.045.9-1.3-107.00.00 СБ

Потолок ППАСТ 6.6-1; ППАСТ 6.6-2 сборочный чертеж

Стадия	Масса	Масштаб
Р	см. табл.	1:20
Лист 1	Листов 2	

ЦНИИЗП им. Б.С. Мезенцева

Инв. № подл. | Подп. и дата | Взам. инв. №

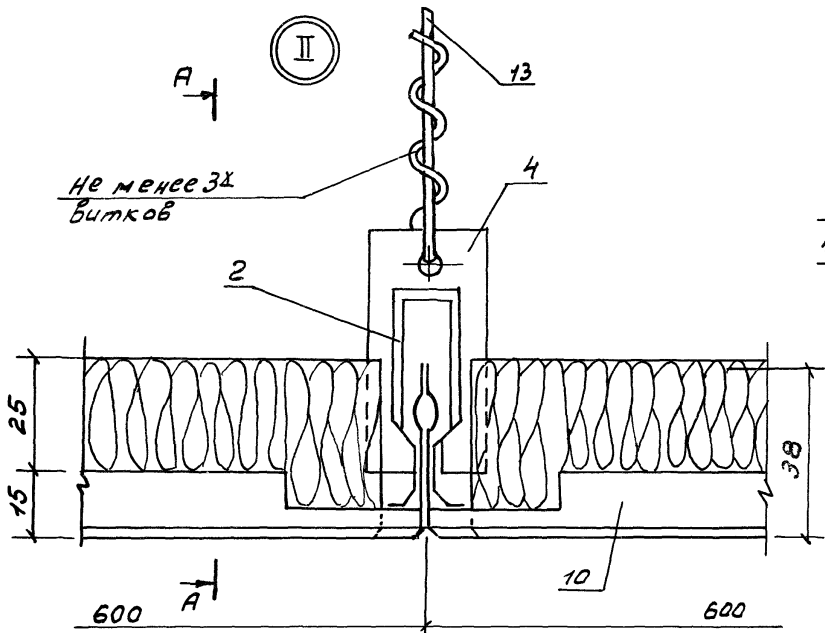
II
А
13
Не менее 3х витков
4
2
25
15
38
10
600
600
А

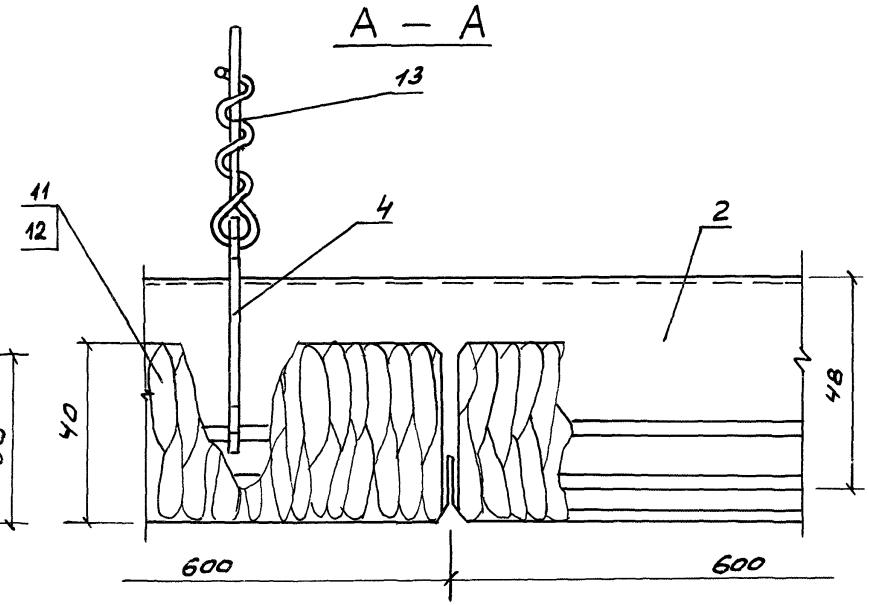
А — А
13
11
12
4
2
40
48
600
600

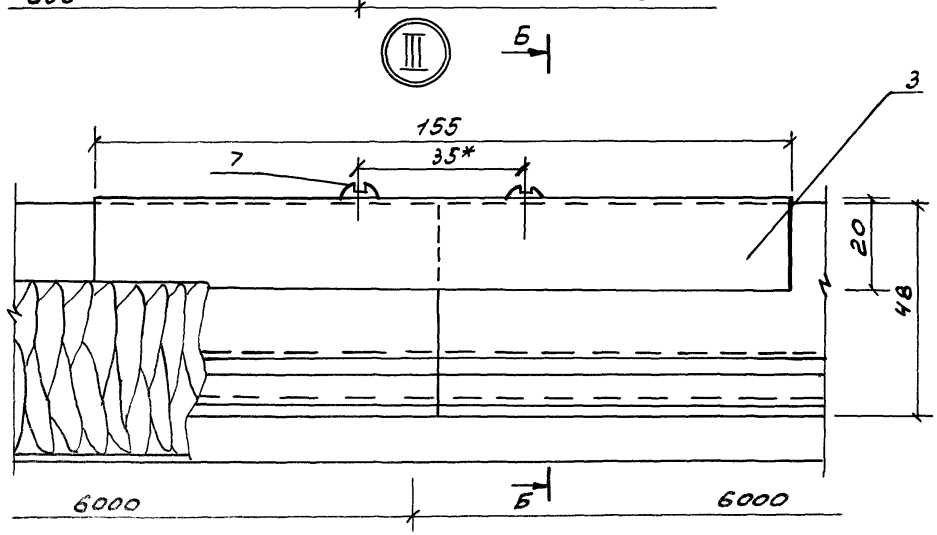
III
Б
3
155
35*
7
20
48
6000
6000
Б

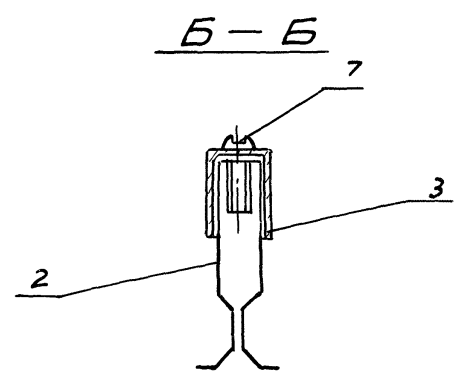
Б — Б
7
3
2

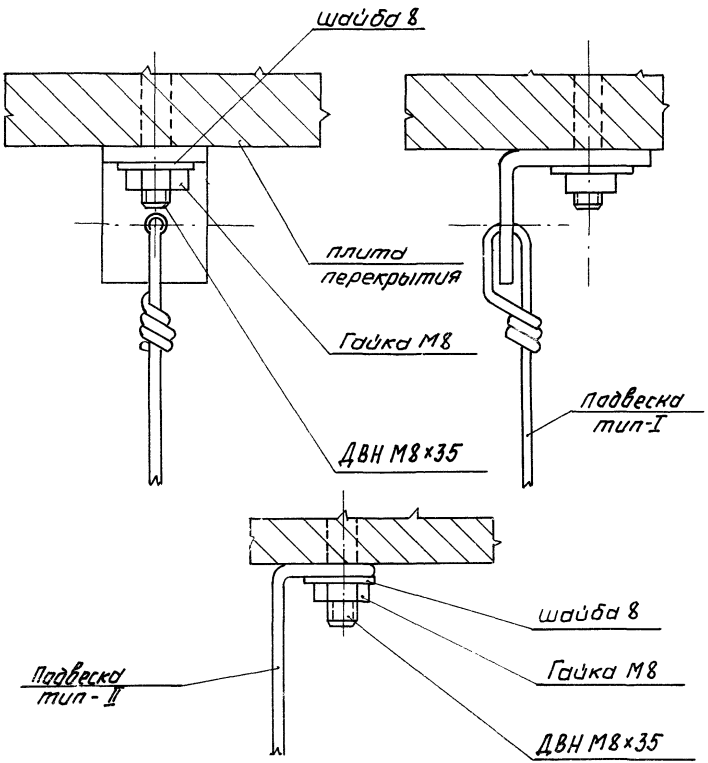

Нач.отд	Дмитриев		
Рук.сект	БУШ		
Разраб.	Соболев		
Н.конт.	БУШ		

1.045.9-1.3-1 00.01.00

Узлы крепления подвесок тип-I; тип-II

Стадия	Масса	Масштаб
Р		1:1
Лист	Листов 1	

ЦНИИЭП им. Б.С. Мезенцева

Инв.№подл. | Подпись и дата | Взам.инв.№

Вид профиля ГОСТ, ТУ	δ мм	Марка металла, ГОСТ	ПА 6.6-1	ПА 6.6-2	ПА 6.12-1	ПА 6.12-2	ПСТ 6.6-1	ПСТ 6.6-2	ПСТ 6.12-1	ПСТ 6.12-2	ПАПС 6.6-1	ПАПС 6.12-1	ПАПС 6.6-2	ПАПС 6.12-2	ПССТ 6.6-1	ПССТ 6.12-1	ПССТ 6.6-2
Прокат		Материал															
ГОСТ 8509-72	L36х3	Ст. 3 кп ГОСТ 14918-80	5,0		5,0		5,0		5,0		5,0	5,0			5,0	5,0	
ГОСТ 15882-70	ф25		2,36	3,34	2,36	3,34	2,36	3,34	2,36	3,34	2,36	2,36	3,34	3,34	2,36	2,36	3,34
ТУ 67-522-83 2.213	0,6																
ТУ 67-522-83 2.235	0,6		159,88	159,88	120,96	120,96	159,88	159,88	120,96	120,96							
МТС СССР 2.535	0,6										178,24	130,14	178,24	130,14	178,24	130,14	178,24
ЛЭС ТУ67-626-84 МТС СССР	0,5						508,74	508,74	572,68	572,68							
Итого проката			167,24	163,22	128,32	124,30	675,98	671,96	701,00	696,98	185,60	137,50	181,58	133,48	185,60	137,50	181,58
Лист ГОСТ 19904-74	2,0																
	1,5																
	1,0		12,28	12,28	6,60	6,60	12,28	12,28	6,6	6,6	13,49	6,80	13,49	6,80	13,49	6,80	13,49
	0,7																
	0,6																
	0,5																
Итого листа			24,38	24,38	24,38	24,38	24,38	24,38	24,38	24,38	24,38	24,38	24,38	24,38	24,38	24,38	24,38
Сетка просечно-растяжная подача 3 шаг ячейки-25	1,0		36,66	36,66	30,98	30,98	36,66	36,66	30,98	30,98	37,87	31,18	37,87	31,18	37,87	31,18	37,87
Итого сетки															303,02	304,41	303,02
Лента ГОСТ 2283-79	0,6	ст. 65Г ГОСТ 1050-74	9,45	9,45	9,45	9,45	9,45	9,45	9,45	9,45					303,02	304,41	303,02
	0,5			0,42		0,42		0,42		0,42			0,42	0,42			0,42
Итого ленты			9,45	9,87	9,45	9,87	9,45	9,87	9,45	9,87			0,42	0,42			0,42
Всего стали			213,35	209,75	168,75	165,15	722,09	718,49	741,43	735,83	223,47	167,68	219,87	164,08	526,49	472,09	522,89

Расход стали указан на 100 м² потолка

Крепежные изделия не учтены

Нач. отд.	Дмитриев		
Рук. сект.	Буш		
Разраб.	Соболев		
Н. контр.	Буш		

1.045.9-1.3-1 00.00.00 ВС

Ведомость расхода стали, кг

Стадия	Лист	Листов
Р	1	2

ЦНИИЭП им. Б.С. Мезенцева

Вид профиля, ГОСТ, ТУ	δ мм	Марка металла, ГОСТ	ЛСТ Б.12-2	РСТ Ст.5-1	РСТ Ст.5-2	РСТ 1-1	РСТ 1-2	РШЛ 1-1	РШЛ 1-2	РШЛ Ст.5-1	РШЛ Ст.5-2	ПЛАЛ Б.Б-1	ПЛАЛ Б.Б-2	ПЛАСТ Б.Б-1	ПЛАСТ Б.Б-2		
Прокат	Материал																
ГОСТ 8509-72	L 36×3	Ст. 3 кп ГОСТ 14918-80		2,66		2,66		3,35		3,35		5,0		5,0			
ГОСТ 15892-70	ф25		3,34	1,26	1,78	1,26	1,78	1,58	2,23	1,58	2,23	2,36	3,34	2,36	3,34		
ТУ 67-522-83 МТСССР 2.213	0,8			849,95	849,95	637,94	637,94										
ТУ 67-522-83 МТСССР 2.235	0,6																
ТУ 67-522-83 МТСССР 2,535	0,6		130,14														
ТУ67-626-84 МТСССР ЛЗС	0,5																
Итого проката			133,48	853,87	851,73	641,86	639,72	4,93	2,23	4,93	2,23	7,36	3,34	7,36	3,34		
ГОСТ 19904-74 Лист	2,0													14,73	14,73		
	1,5			58,68	58,68	58,68	58,68	86,84	86,84	86,84	86,84						
	1,0		6,80														
	0,7													102,62	102,62		
	0,6			24,03	24,03	18,04	18,04										
	0,5		24,38									24,38	24,38	24,38	24,38		
Итого листа			31,18	82,71	82,71	76,72	76,72	86,84	86,84	86,84	86,84	24,38	24,38	141,73	141,73		
Сетка просечно-растяжная полотно-3 шаг ячейки 25	1,0		304,41														
Итого сетки			304,41														
Лента ГОСТ 2283-79	0,6	Ст. 65 Г ГОСТ 1050-74															
	0,5		0,42		0,22		0,22		0,28		0,28		0,42		0,42		
Итого ленты			0,42		0,22		0,22		0,28		0,28		0,42		0,42		
Всего стали			469,49	936,58	934,66	718,58	716,66	91,77	89,35	91,77	89,35	31,74	28,14	149,09	145,49		

Инв. № подл. | Подпись и дата | Взам. инв. №

1.045.9-1.3-100.00.00.РС

Лист 2

Вид профиля, ГОСТ, ТУ	δ мм	Марка металла, ГОСТ	ППА 6.6-1	ППА 6.6-2	ППА 6.12-1	ППА 6.12-2	ПАЛ 6.6-1	ПАЛ 6.12-1	ПАЛ 6.6-2	ПАЛ 6.12-2	РША 1-1	РША 1-2	РША 0,5-1	РША 0,5-2	ППАЛ 6.6-1	ППАЛ 6.6-2	ПАСТ 6.6-1	ПАСТ 6.6-2	
Прокат		Материал																	
СПА-0017-3 ГОСТ 22233-83		АД 31-Т5 ГОСТ 4784-74													67,2	67,2			
Итого проката															67,2	67,2			
Штампованные панели																			
ЛЭА 06.06-1п ТУ 67-626-89 МПС СССР	0,7	Лента АДОМ ТУ-1-2-433-82	177,92	177,92	200,16	200,16													
ППА-1п ТУ 400-28-47-85 МГИ	0,8	АМГ-2М ГОСТ 4784-74													191,26	191,26	191,26	191,26	
Сетка просечно-растяжная ПРР-3 шаг ячейки 25	1,0						169,58	168,19	169,58	168,19									
Итого штампованных панелей			177,92	177,92	200,16	200,16	169,58	168,19	169,58	168,19					191,26	191,26	191,26	191,26	
Лист ГОСТ 21631-76	0,8										276,02	276,02	207,00	207,00					
	3,0														1,12	1,12			
Итого листа											276,02	276,02	207,00	207,00	1,12	1,12			
Всего алюминия:			177,92	177,92	200,16	200,16	169,58	168,19	169,58	168,19	276,02	276,02	207,00	207,00	259,58	259,58	191,26	191,26	

Расход алюминия указаны на 100 м² потолка

gost.e-ecolog.ru

Нач.отд.	Дмитриев		1.045.9-1.3-1 00.00.00 РА
Рук.сект.	Буш		Ведомость расхода алюминия, кг
Разраб.	Соболев		Стадия: Р; Лист: ; Листов: 1
Н.контр.	Буш		ЦНИИЭП им. Б.С. Мезенцева