СЕРИЯ 1.045.9-1

НЕПРОХОДНЫЕ ПОДВЕСНЫЕ ПОТОЛКИ ДЛЯ ОБЩЕСТВЕННЫХ ЗДАНИЙ, ПРОИЗВОДСТВЕННЫХ И ВСПОМОГАТЕЛЬНЫХ ЗДАНИЙ ПРОМЫШЛЕННЫХ ПРЕДПРИЯТИЙ

ВЫПУСК 2

ИЗДЕЛИЯ

РАБОЧИЕ ЧЕРТЕЖИ

РАЗРАБОТАНЫ
ЦНИИЭП им. Б.С. МЕЗЕНЦЕВА

ГЛ. ИНЖЕНЕР ИНСТИТУТА М.В. Глинкин
ГЛ. ИНЖЕНЕР ПРОЕКТА И.В. Буш
ГЛ. ИНЖЕНЕР ПРОЕКТА КАНД. Т. НАУК Л.М. Шмидт

СОГЛАСОВАНО
ПРОМСТРОЙПРОЕКТ

ГЛ. ИНЖЕНЕР ИНСТИТУТА Королев В.Н.

УТВЕРЖДЕНЫ
ГОССТРОЕМ СССР,
ПРОТОКОЛ ОТ 14.08.87 N АЧ-75

ВВЕДЕНЫ В ДЕЙСТВИЕ С01.11.87

gost.e-ecolog.ru

Обозначение	Наименование	стр.
1.045.9-1.2.00.00.00ТО	Техническое описание	3
2.00.00.01	Профиль каркаса главный ПГ-1	4
2.00.00.02	Накладка соединительная	4
2.00.00.03	Профиль каркаса второстепенный ПВ-1	5
2.00.00.04	Плита	5
2.00.00.05	Хомут крепления	6
2.00.00.06	Плита	6
2.00.00.07	Накладка стыковая	7
2.00.00.08	Элемент соединительный	7
2.00.00.09	Профиль пристенный ПП-1	8
2.00.00.10	Пластина соединительная	8
2.00.00.12	Профиль каркаса главный ПГ-2; ПГ-3	9
2.00.00.13	Распорка	9
2.00.00.14	Профиль пристенный ПП-2	10
2.00.00.15	Накладка стыковая	10
2.00.00.16	Накладка стыковая	11
2.00.00.17	Шпонка ШП-1; ШП-2	11
2.00.00.18	Профиль каркаса второстепенный ПВ-2	12
2.00.00.19	Пружина уплотнения	12
2.00.00.20	Пружина фиксатор	13
2.00.00.22	Уголок стыковой	13

Инв. № подл. | Подпись и дата | Взам. инв. №

Нач. отд.	Дмитриев	
Рук. сект	Буш	
Гл. гр. группы	Соболев	
Н. контр.	Буш	

1.045.9-1.2.00.00.00

Содержание

Стадия	Лист	Листов
Р	1	2

ЦНИИЭП им. Б.С. Мезенцева

Обозначение	Наименование	стр.
1.045.9-1.2.00.00.21	Профиль каркаса ТТ-4	14
2.00.00.24	Элемент решётчатый РЭ09-1; РЭ09-1л	15
2.00.00.25	Накладка	16
2.00.00.26	Профиль каркаса	16
2.00.00.27	Накладка	17
2.00.00.28	Наездник	17
2.00.02.01	Деталь подвески	18
2.00.00.23	Вкладыш	18
2.00.01.01	Уголок подвески	19
2.00.02.02	Пружина подвески	19
2.00.03.01	Серьга	20
2.00.03.02	Деталь подвески	20
2.00.01.00	Подвеска тип-I	21
2.00.01.00 сб	Подвеска тип I Сборочный чертёж	21
2.00.02.00	Подвеска тип-II	22
2.00.02.00 сб	Подвеска тип-II Сборочный чертёж	22
2.00.03.00	Подвеска тип-III	23
2.00.03.00 сб	Подвеска тип-III сборочный чертёж	23

Инв.№подл. | Подпись и дата | Взам.инв.№

Данный выпуск следует рассматривать совместно с выпусками 1-1; 2-1 и 3-1.

Выпуск содержит изделия заводского изготовления.

Изделия, разработанные в альбоме изготавливаются из листовой стали, пружинной стали, проволоки, алюминия и декоративных материалов, таких, как гипсо-волокнистые и гипсо-картонные листы.

Часть деталей, (главных и второстепенных профилей каркасов), изготавливается из гнутых стальных профилей, которые обрезаются с определенным шагом, указанным в соответствующих чертежах.

Механическую обработку деталей производить методами, исключающими появление острых кромок и заусениц.

Категорически запрещается огневая резка профилей и других изделий.

Предельные отклонения от номинальных размеров не должны превышать значений, соответствующих H14; h14; ± js14 ст сэв-144-75.

Все стальные детали цинковать или кадмировать, а алюминиевые анодировать.

Толщина защитной пленки 10 мк.

Лакокрасочные покрытия деталей производить эмалями мл-1202; мл-1202пм ту 6-10-1761-80 мхп ссср по грунтовке эп-020 ту 6-10-1694-79 мхп ссср.

Качество лакокрасочных покрытий, наносимых на лицевые элементы должно соответствовать II классу покрытий по гост 9.032-74*;

Качество анодно-оксидного покрытия - требованиям гост 9.301-78.

Изм.	Лист	N докум.	Подп.	Дата	1.045.9-1.2 00.00.00 ТО			
Нач. отд.		Дмитриев			Техническое описание	Стадия	Лист	Листов
Рук. сект.		Буш				Р		1
Разраб.		Соболев				ЦНИИЭП им. Б.С. Мезенцева		
Н. контр.		Буш						

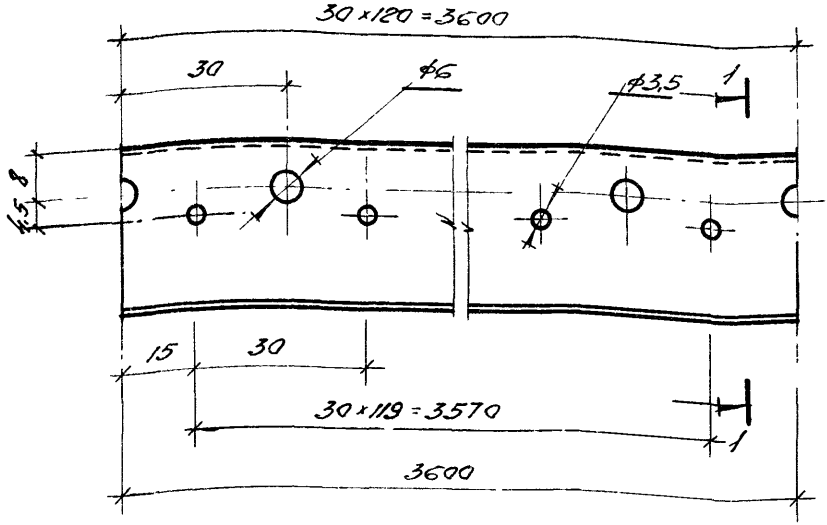

1 — 1

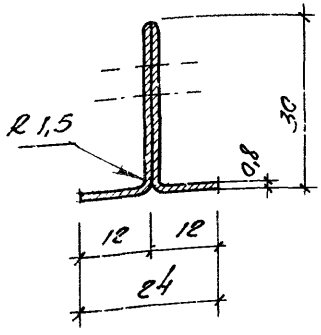

Ширина заготовки 84мм

Инв.№ подл.	Подпись и дата	Взам. инв.№	

Нач.отд.	Дмитриев	
Рук.сект	Бучш	
Разраб	Соболев	
Инженер	Бучш	

1.045.9-1.2 00.00 01

Профиль каркаса главный ПГ-1.

Стадия	Масса	Масштаб
Р	1,88	1:1
Лист	Листов 1	

Б-08 ГОСТ 19904-74

Ст.Зкп ГОСТ 14918-80

ЦНИИЭП им Б.С. Мезенцева

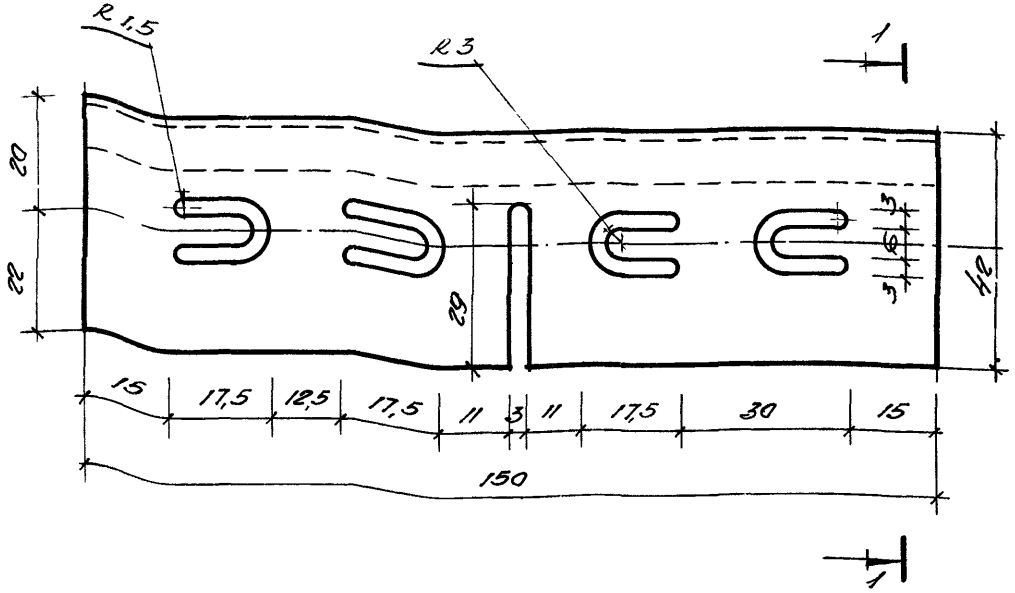

1—1



Ширина заготовки 52мм

Нач. отд.	Дмитриев		
Рук. сект.	Буш		
Разраб.	Соболев		
Контр.	Буш		

1.045.9-1.2 00.00.02

Накладка соединительная.

Стадия	Масса	Масштаб
Р	0,028	1:1
Лист	Листов 1	

Б-06 ГОСТ 19904-74
Ст. Зкп ГОСТ 14918-80

ЦНИИЭП им. Б.С. Мезенцева

Инв. № подл. | Подпись и дата | Взам. инв. №

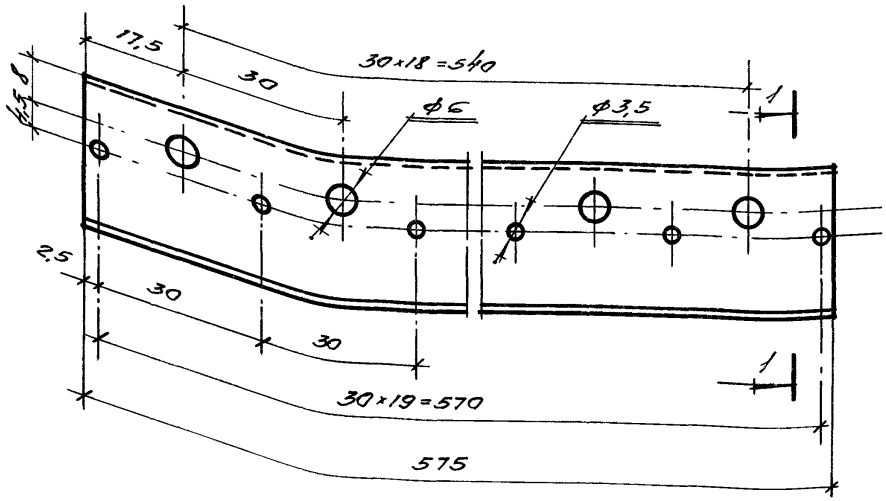

1 — 1

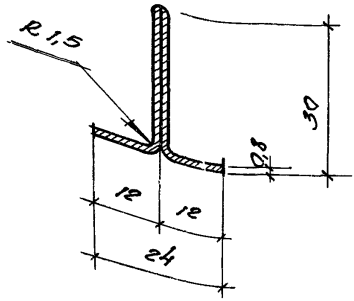

Ширина заготовки 84 мм

Нач.отд.	Дмитриев		
Рук.сект.	Буш		
Разраб.	Соболев		
Н.контр.	Буш		

1.045.9-1. 200.00.03

Профиль каркаса
Второстепенный
ПВ-1

Стадия	Масса	Масштаб
Р	0,31	1:1
Лист	Листов 1	

Б-08 ГОСТ 19904 - 74

Ст. 3кп ГОСТ 14918 - 80

ЦНИИЭП
им. Б.С. Мезенцева

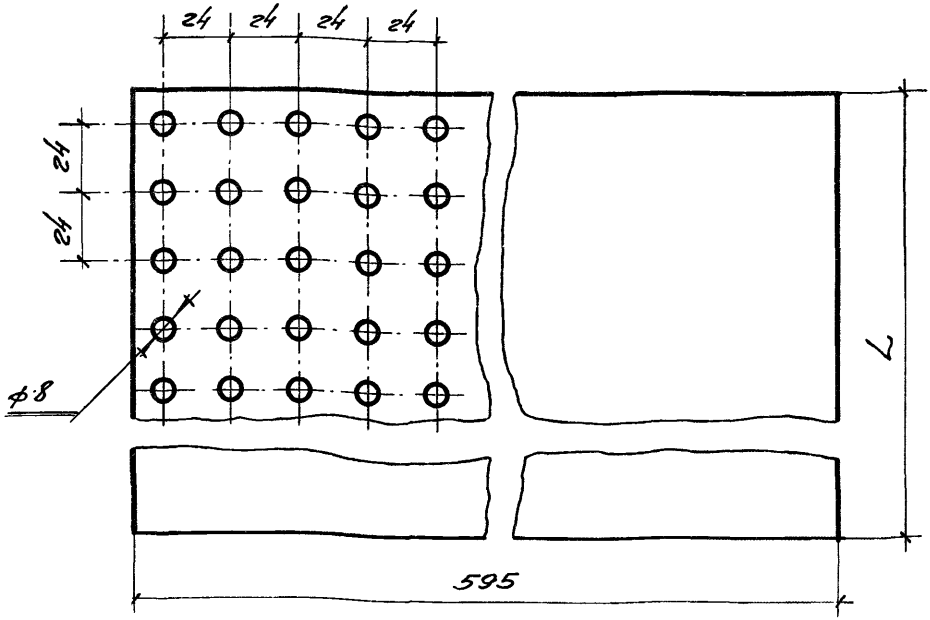

обозначение	L,мм	материал	масса
1.045.9-1.2.00.00.04	595	Лист гипсокартонный δ=10 ГОСТ 6266-81	4,1
-01	1195	Лист гипсокартонный δ=10 ГОСТ 6266-81	8,2
-02	1195	Лист гипсоволокнистый δ=10 ТУ67-864-87 МТС СССР	9,4

Перфорация 8,7%

Нач.отд.	Дмитриев		
Рук.сек.	Буш		
Разраб.	Соболев		
Н.конт.	Буш		

1.045.9-1.2 00.00.04

Плита

Стадия	Масса	Масшт
Р	смотри таблицу	1:2
Лист	Листов 1	

смотри таблицу

ЦНИИЭП им. Б.С. Мезенцева

Инв.№ подл. | Подпись и дата | Взам.инв.№

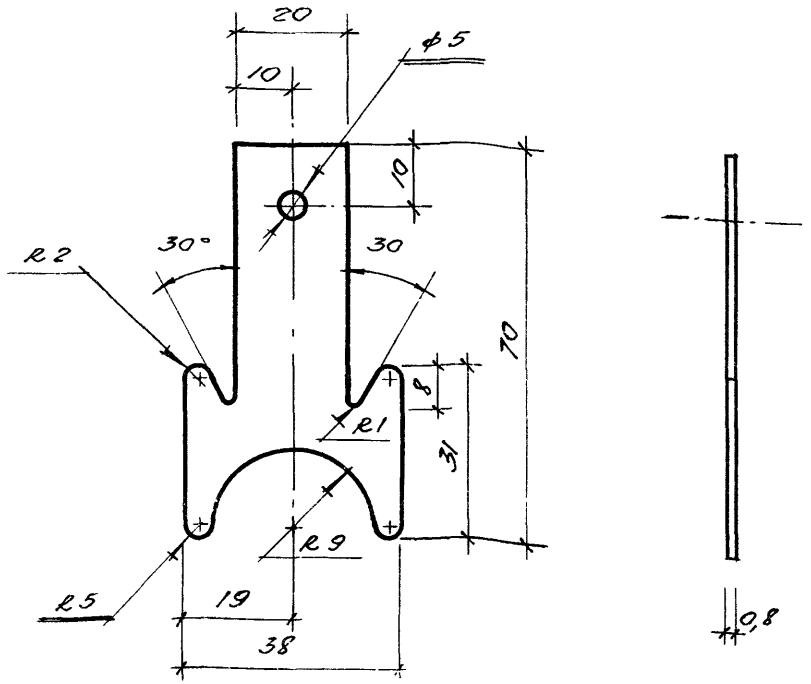

Инв.№ подл.	Подпись и дата	Взам.инв.№	

Нач.отд	Дмитриев	
Рук.сект	БУШ	
Разраб	Соболев	
Н.контр	БУШ	

1.045.9-1.200.00.05

Хомут крепления

Стадия	Масса	Масштаб
Р	0,01	1:1
Лист	Листов 1	

Б-0,8 ГОСТ 19904-74

Ст.3кп ГОСТ 14918-80

ЦНИИЭП им. БС Мезенцева

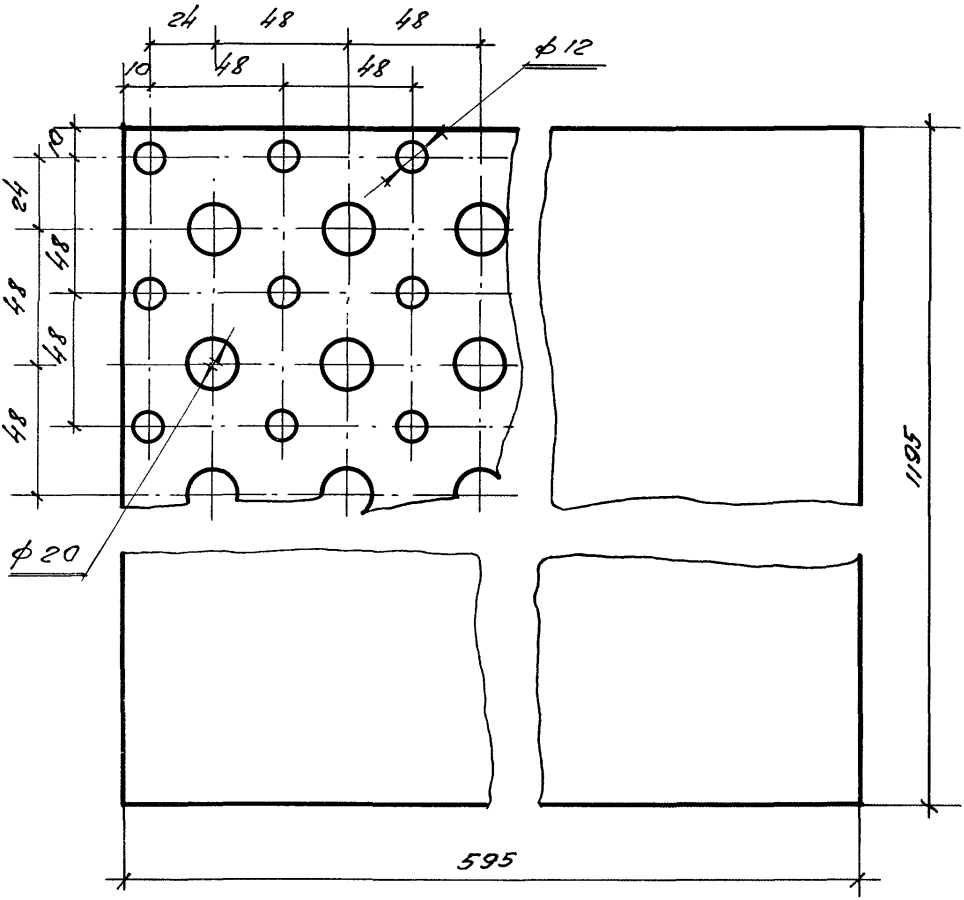

Перфорация 17%

				1.045.9-1.200.00.06		
				Плита	Стадия: Р	Масса: 7,5 / Масштаб: 1:2
					Лист	Листов 1
Нач. отд	Дмитриев			Лист гипсокартонный δ=12мм ГОСТ 6266-81	ЦНИИЭП им. Б.С. Мезенцева	
Рук. сект	Буш					
Разраб.	Соболев					
Н. контр.	Буш					

Инв. № подл. | Подпись и дата | Взам. инв. №

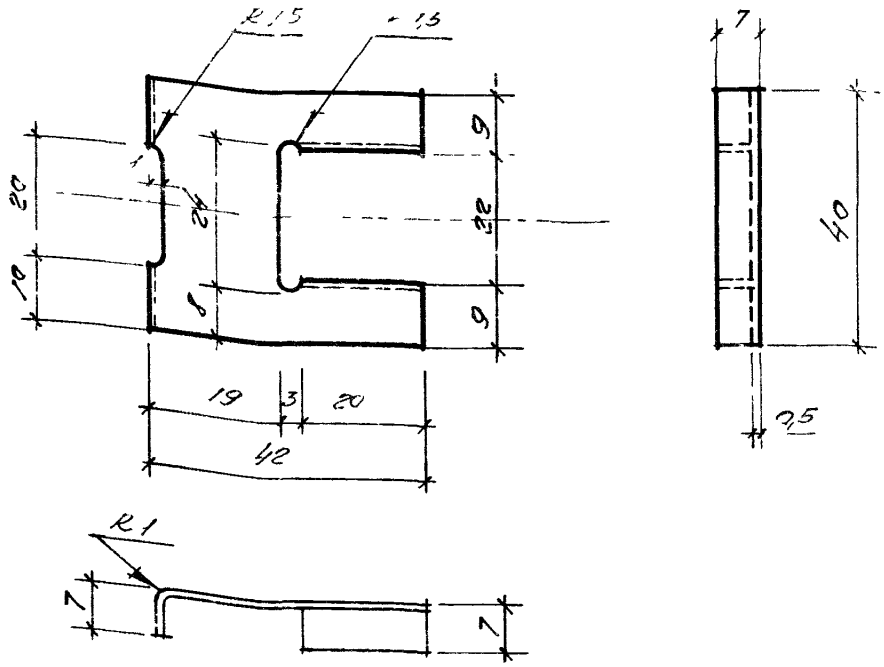

Заготовка

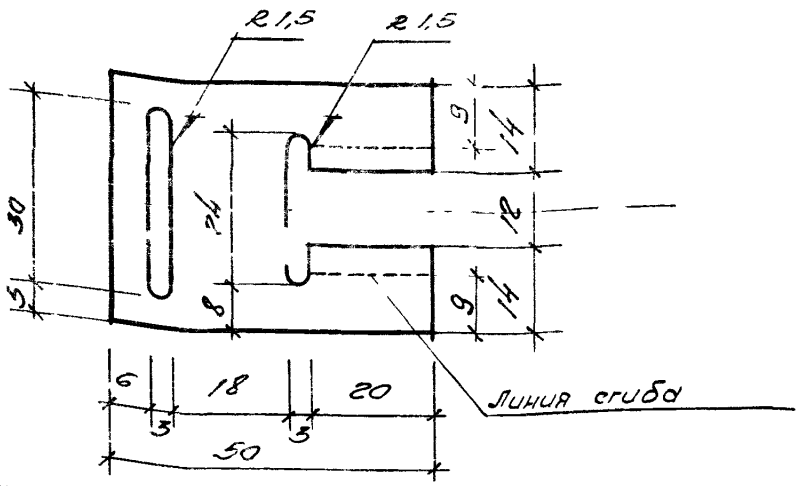

			1.045.9-1. г 00.00.07		
			Накладка стыковая	Стадия	Масса	Масшт.
				Р	0,008	1:1
Нач. отд	Амитриев			Лист	Листов 1
Рук. сект	Буш				
Разраб	Собалев		Б-0,5 ГОСТ 19904-74	ЦНИИЭП им Б.С Мезенцева	
Н. контр	Буш		Ст 3кп ГОСТ 14918-80		

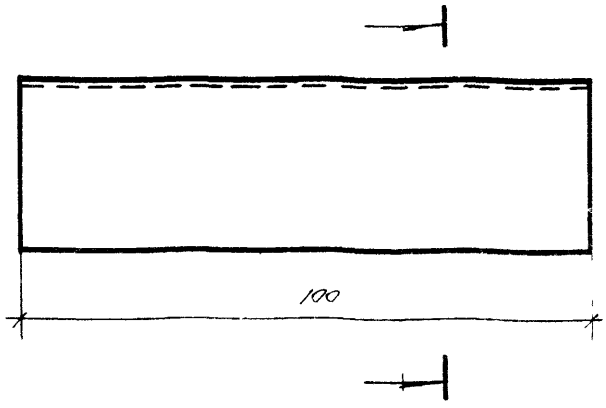

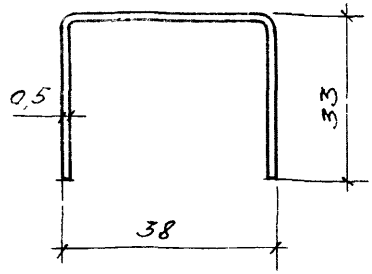

Ширина заготовки 104мм

Инв.№ подл.	Подпись и дата	Взам.инв.№	

Нач.отд.	Дмитриев		
Рук.сект.	Буш		
Разраб.	Собалев		
Н.контр.	Буш		

1.045.9-1.200.00.08

Элемент соединительный

Стадия	Масса	Масштаб
Р	0,04	1:1
Лист	Листов 1	

Б-0,5 ГОСТ 19904-74

Ст.3кп ГОСТ 14918-80

ЦНИИЭП им. Б.С. Мезенцева

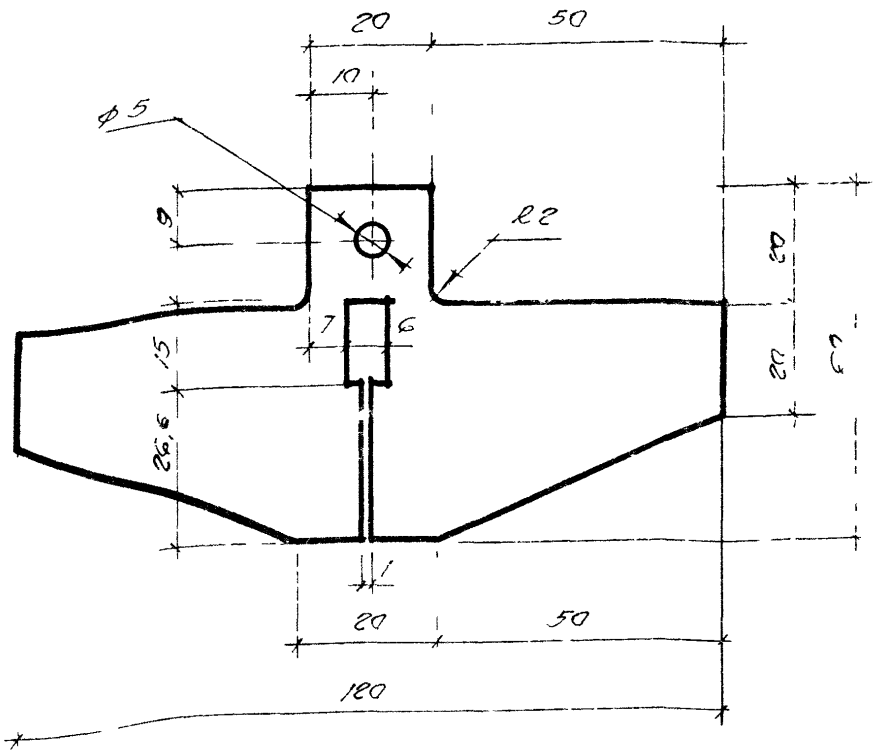

Изм.	Лист	Подпись и дата	Взам. инв. №		1.045.9-1. 2 00 00.10		
				Пластина соединительная	Стадия	Масса	Масшт
					Р	0,034	1:1
					Лист	Листов 1	
Нач. отд.	Дмитриев			Б-1,0 ГОСТ 19904-74	ЦНИИЭП им. Б.С. Мезенцева		
Рукоп.	Буш			Ст 3 кп ГОСТ 14918-80			
Разраб.	Соболев						
Н. контр.	Буш						

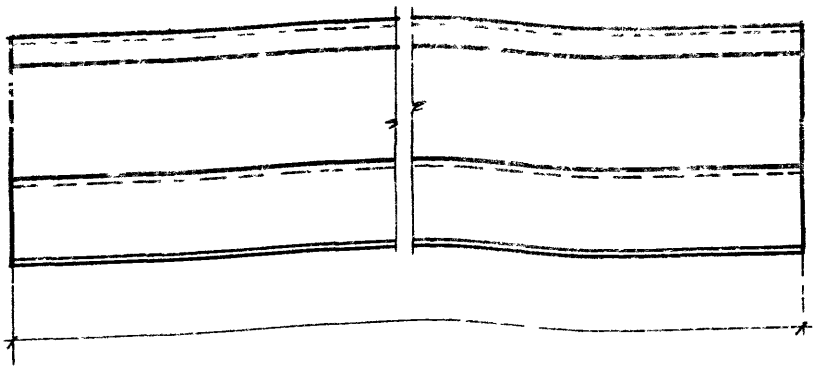

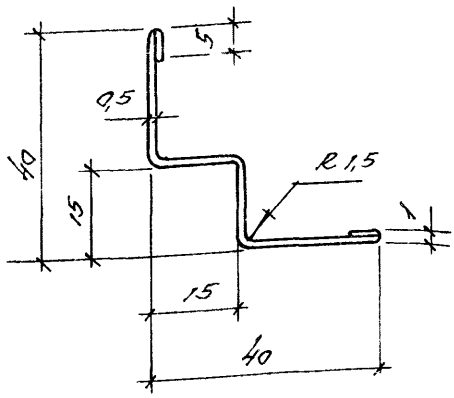

Ширина заготовки 90мм

Инв.№ подл.	Подпись и дата	Взам. инв.№	

Нач. отд	Дмитриев		
Разраб.	Буш		
Разраб.	Собалев		
Н.контр.	Буш		

1.045.9-1. 2 00.00. 09

Профиль пристенный ПП-1

Стадия	Масса	Масштаб
Р	1.06	1:1
Лист	Листов 1	

Б-0,5 ГОСТ 19904-74
Ст 3кп ГОСТ 14918-80

ЦНИИЭП им. Б.С. Мезенцева

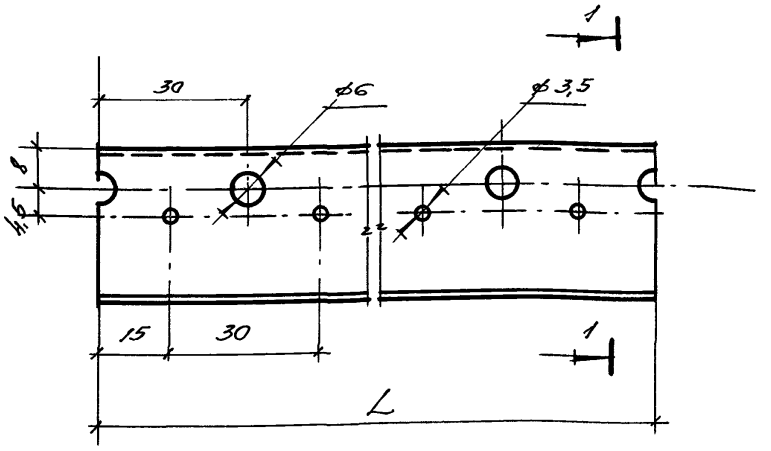

1 — 1

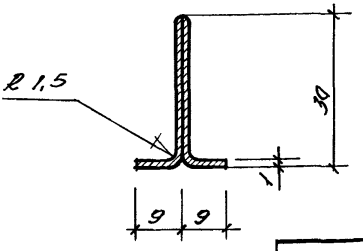

Обозначение	Марка	L, мм	Масса
1.045.9-1. 2.00.00.12	ПГ-2	3600	2,08
-01	ПГ-3	6000	3,47

Нач.отд.	Дмитриев		
Рук.сект.	Буш		
Разраб.	Соболев		
Н.контр.	Буш		

1.045.9-1. 2 00.00.12

Профиль каркаса главный ПГ-2; ПГ-3

Стадия	Масса	Масшт
Р	см. таблицу	1:1
Лист	Листов 1	

ПН18×30×9×1 ОЦ
ТУ 113-08-566-85

Ст. 3 кп ГОСТ 14918-80

ЦНИИЭП
им. Б.С. Мезенцева

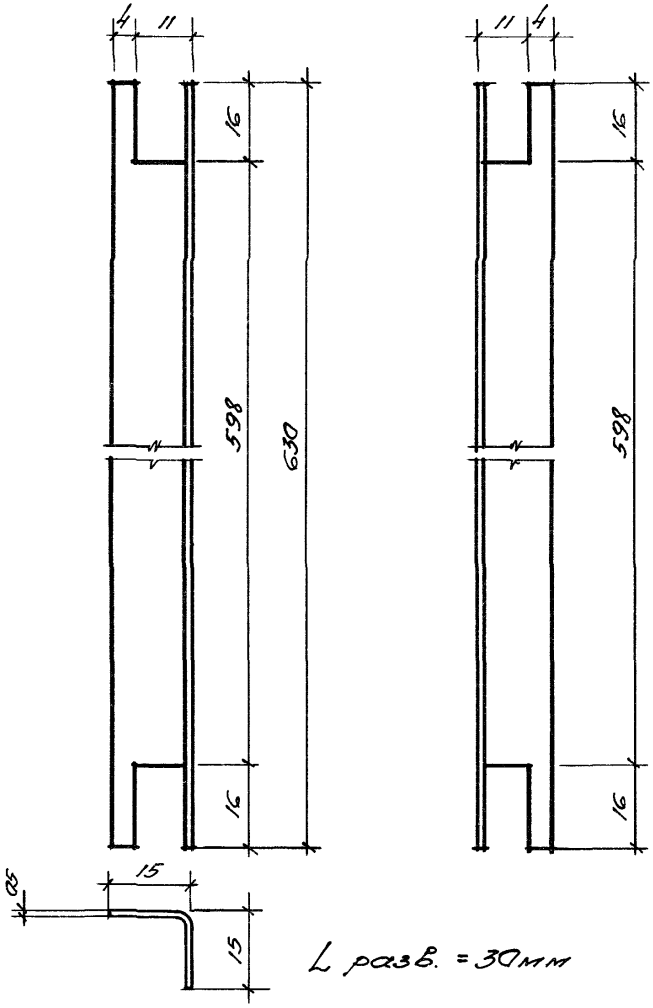

			1.045.9-1. 2 00.00.13
			Распорка
Нач.отд.	Дмитриев		Стадия: Р; Масса: 0,074; Масштаб: 1:1
Рук.сект.	Буш		Лист; Листов 1
Разраб	Собалев		Б-0,5 ГОСТ 19904-74 / Ст.3кп ГОСТ 14918-80
Н.контр.	Буш		ЦНИИЭП им.Б.С.Мезенцева

Инв.№ подл. | Подпись и дата | Взам.инв.№

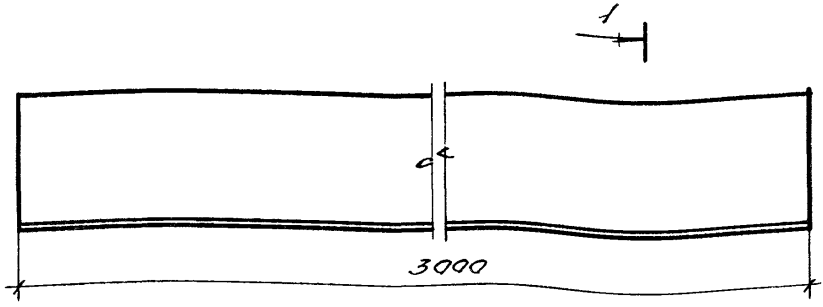

1 — 1

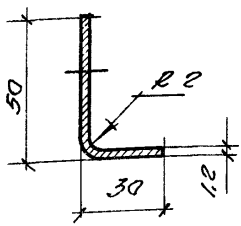

L разв = 80 мм

Нач. отд.	Дмитриев			1.045.9-1. 2 00.00. 14			
Рук. сект.	Буш			Профиль пристенный ПП-2	Стадия	Масса	Масшт.
Разраб.	Соболев				Р	2,2	1:2
Н. контр.	Буш				Лист	Листов 1	
				Б-1,2 ГОСТ 19904 - 74	ЦНИИЭП им Б.С. Мезенцева		
				Ст.3кп ГОСТ 14918 -80			

Инв. № подл. | Подпись и дата | Взам. инв. №

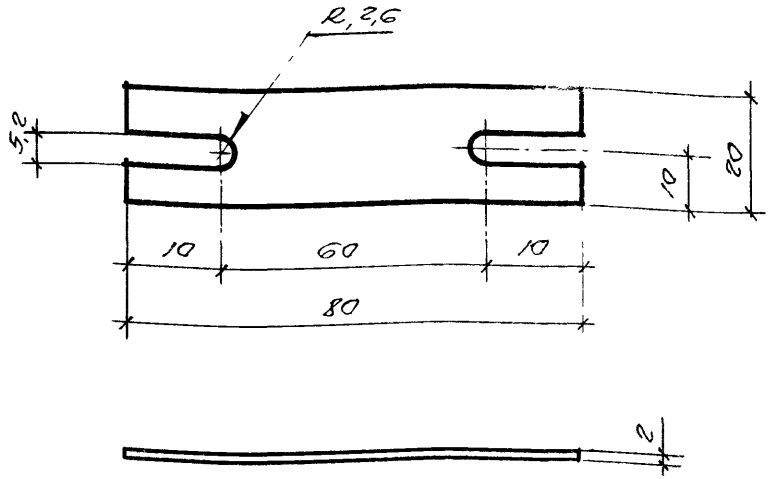

Нач. отд.	Дмитриев		
Рук. сект.	Буш		
Разраб.	Соболев		
Н. контр.	Буш		

1045.9-1.200.00.15

Накладка стыковая

Стадия	Масса	Масштаб
Р	0.024	1:1
Лист	Листов 1	

Б-2 ГОСТ 19904-74

Ст 3кп ГОСТ 14918-80

ЦНИИЭП им. Б.С. Мезенцева

Инв. № подл. | Подпись и дата | Взам. инв. №

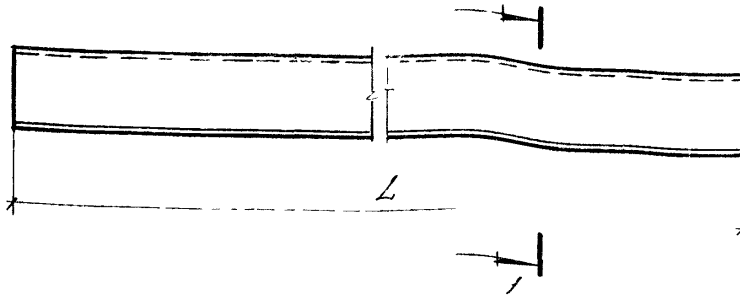

1 — 1

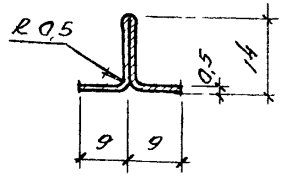

обозначение	марка	L, мм	масса, кг
1.045.9-1.2.00 00.17	ШП-1	593	0,105
-01	ШП-2	293	0,052

Ширина заготовки 46мм

Нач.отд.	Дмитриев		
Рук.сект.	Буш		
Разраб.	Лобанов		
Н.контр.	Буш		

1.045.9-1 2 00.00 17

Шпонка

ШП-1; ШП-2;

Стадия	Масса	Масштаб
Р	см.таблицу	1:1
Лист	Листов 1	

6-05 ГОСТ 19904-74

Ст 3кп ГОСТ 14918-80

ЦНИИЭП им. Б.С. Мезенцева

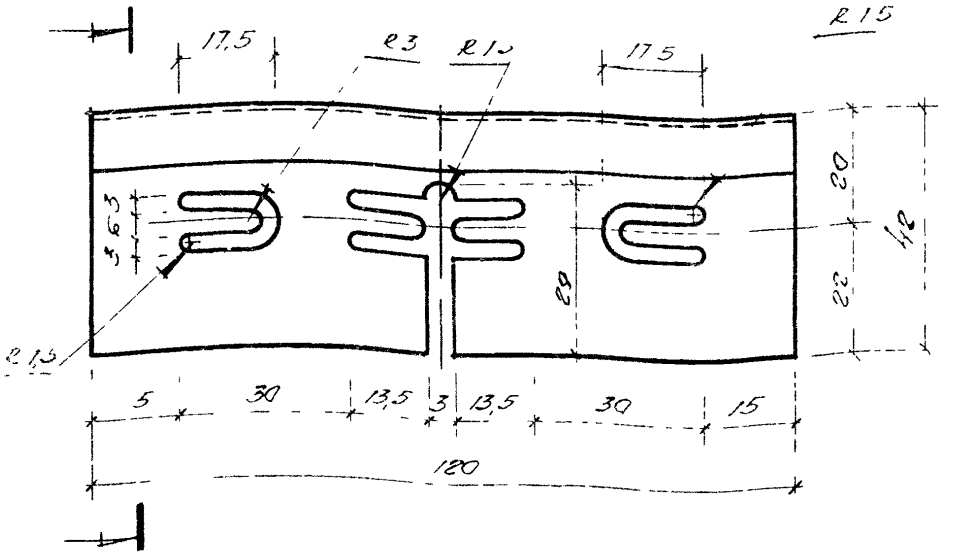

1 — 1



Ширина заготовки 52 мм

Инв.№ подл.	Подпись и дата	Взам. инв.№	

Изм.	Лист	№ докум.
Разраб.	Дмитриев	
Пров.	Бутш	
Т.контр.		
Н.контр.	Бутш	
Утв.		

1.045 9-1.2 00.00.16

Накладка стыковая

Стадия	Масса	Масштаб
Р	0,022	1:1
Лист	Листов	

Б-06 ГОСТ 19904-74

Ст 3кп ГОСТ 14918-80

ЦНИИЭП
им Б.С. Мезенцева

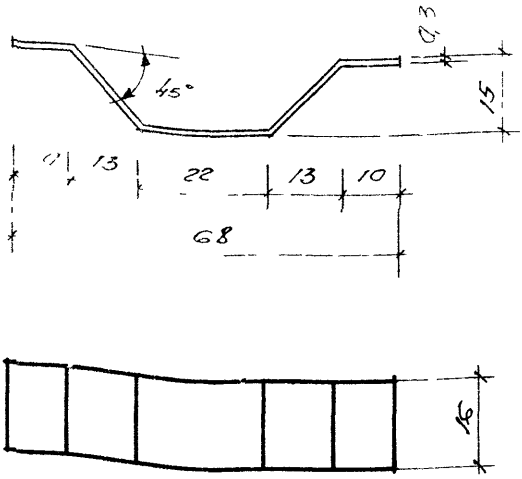

Длина заготовки 82мм

				1.045.9-1.200.00.19			
				Пружина уплотнения	Стадия	Масса	Масштаб
					Р	0,004	1:1
					Лист	Листов 1	
Нач отд	Дмитриев			Лента 0,3 ГОСТ 2283-79	ЦНИИЭП им Б.С Мезенцева		
Рук сект	Буш			Ст 65Г ГОСТ 1050-74			
Разраб	Соболев						
Н контр	Буш						

Инв № подл | Подпись и дата | Взам инв №

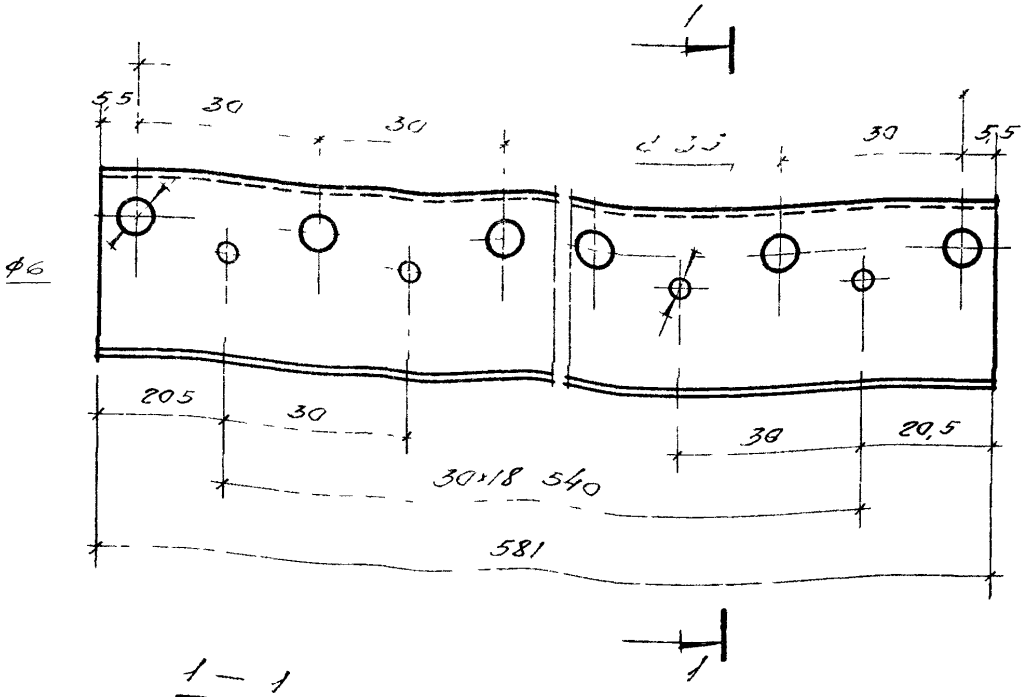

1 — 1

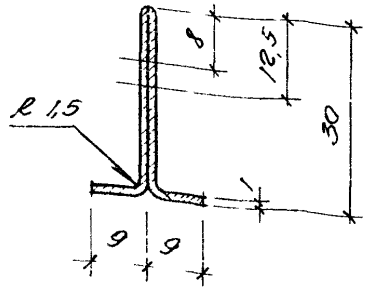

Инв.№ подл. | Подпись и дата | Взам.инв.№

			1.045.9-1.2 00.00.18		
Нач.отд.	Дмитриев		Профиль каркаса Второстепенный ПВ-2	Стадия: Р	Масса: 0,34	Масштаб: 1:1
Рук.сект.	Буш			Лист	Листов 1
Разраб.	Соболев		ГН 18×30×9×1 04 ТУ 113-08-566-85	ЦНИИЭП им. Б.С. Мезенцева	
Н.контр.	Буш		Ст.3кп ГОСТ 14918-80		

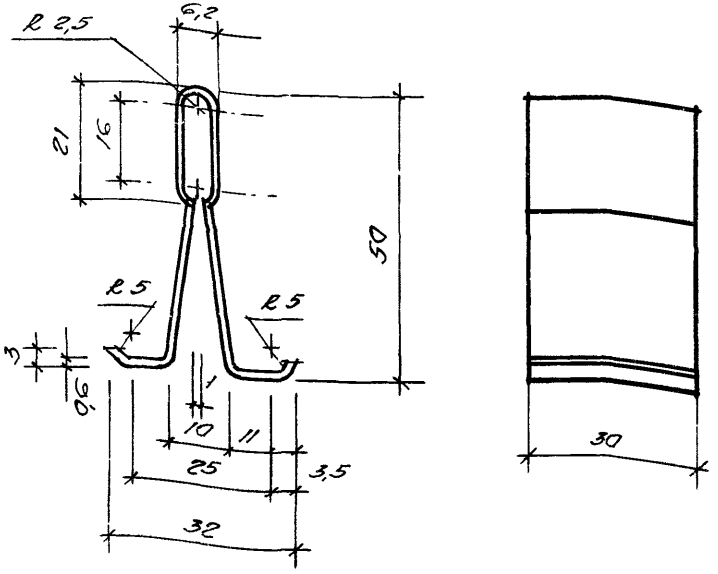

1. Неуказанные радиусы сгибов -1,5мм

2 Длина развёртки -144мм.

				1.045.9-1. 2 00. 00. 20		
				Пружина фиксатор	Стадия	Масса	Масштаб
					Р	0,017	1:1
Нач.отд.	Дмитриев				Лист	Листов 1	
Рук.сект	Буш						
Разраб.	Собалев			Лента 0,6 ГОСТ 2283-79 / Ст 65Г ГОСТ 1050-74	ЦНИИЭП им Б.С Мезенцева	
Н.контр.	Буш					

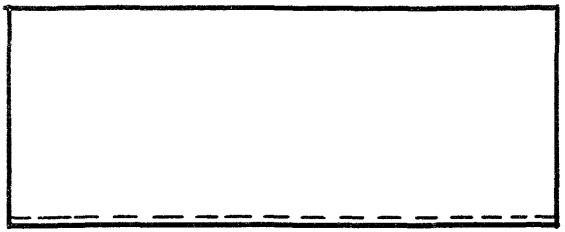

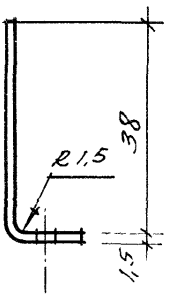

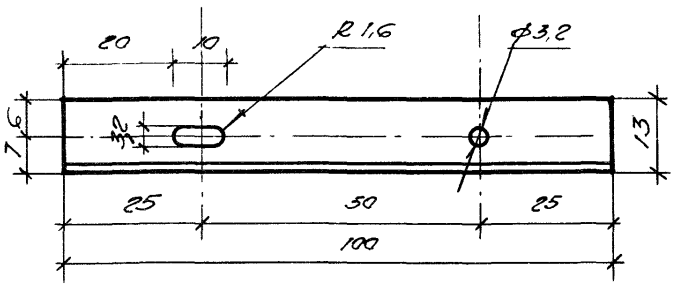

Инв. № подл. | Подпись и дата | Взам. инв. №

Нач. отд.	Дмитриев		
Рук. сект.	Буш		
Рук. гр.	Соболев		
Ст. н. с.	Жаворонков		

1.045.9-1.200.00.22

Уголок стыковой

Стадия	Масса	Масштаб
Р	0,047	1:1
Лист	Листов 1	

Б-1,5 ГОСТ 19904-74
Ст 3кп ГОСТ 14918-80

ЦНИИЭП им. Б.С. Мезенцева

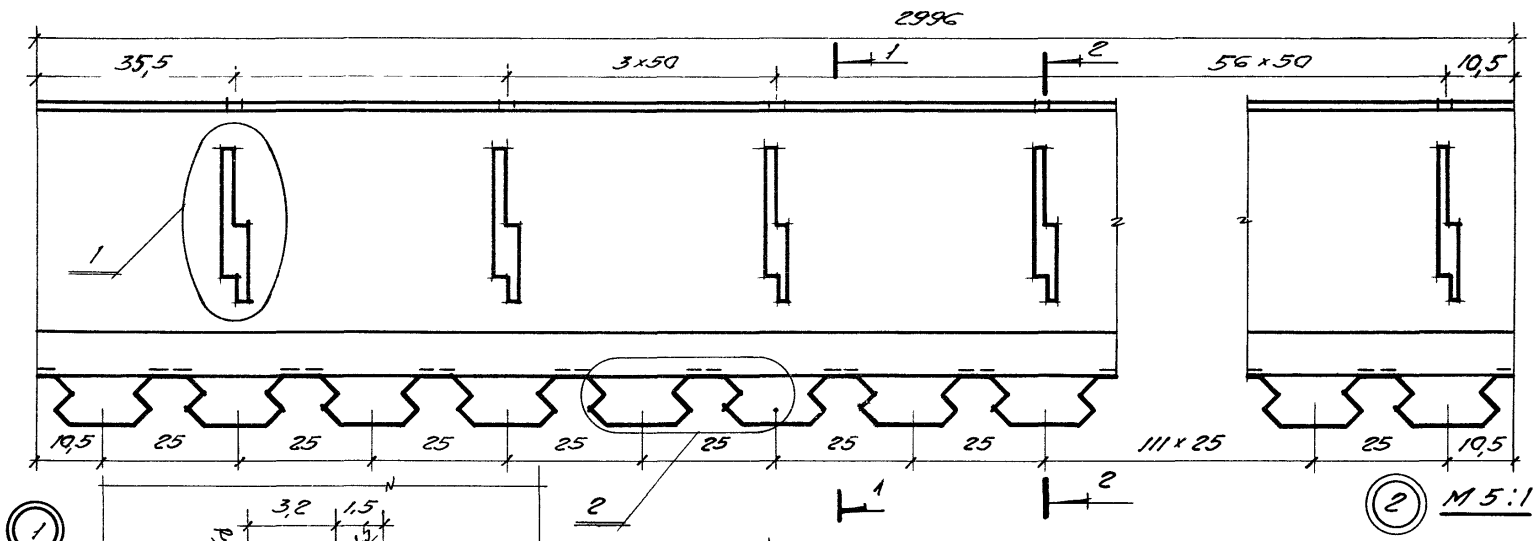

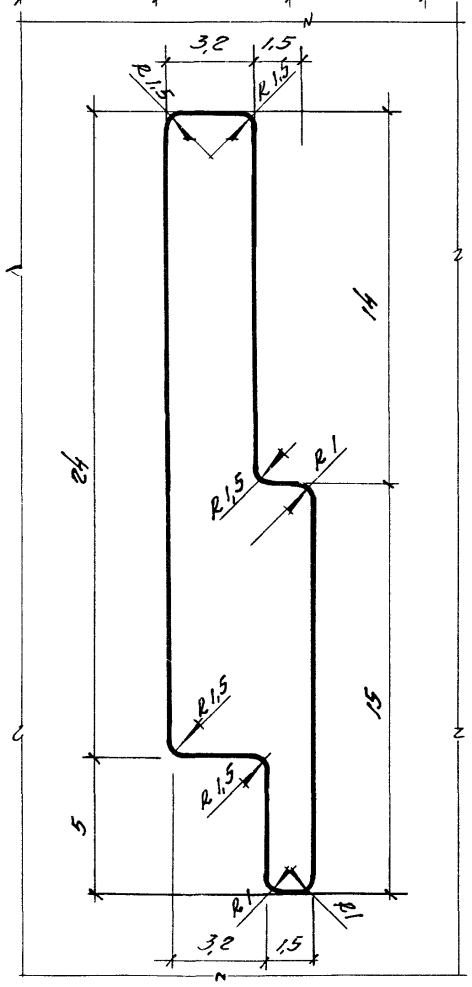

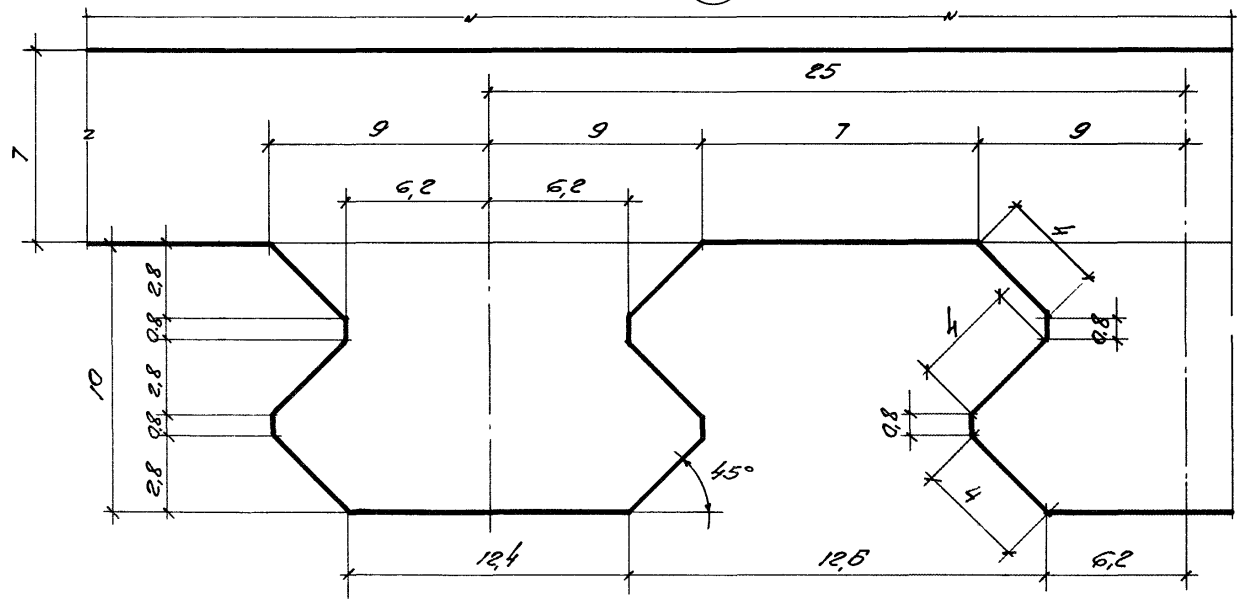

Нач. отд.	Дмитриев		
Рук. сект.	Буш		
Рук. гр.	Собалев		
Ст. н. с.	Жаворонков		

1.045.9-1.2 00.00.21.

Профиль каркаса ПГ-4

Стадия	Масса	Масштаб
Р	2,30	1:1
Лист	Листов 1	

Б-1,5 ГОСТ 19904-74
Ст. Зкп ГОСТ 14918-80

ЦНИИЭП им. Б.С. Мезенцева

Инв. № подл. | Подпись и дата | Взам. инв. №

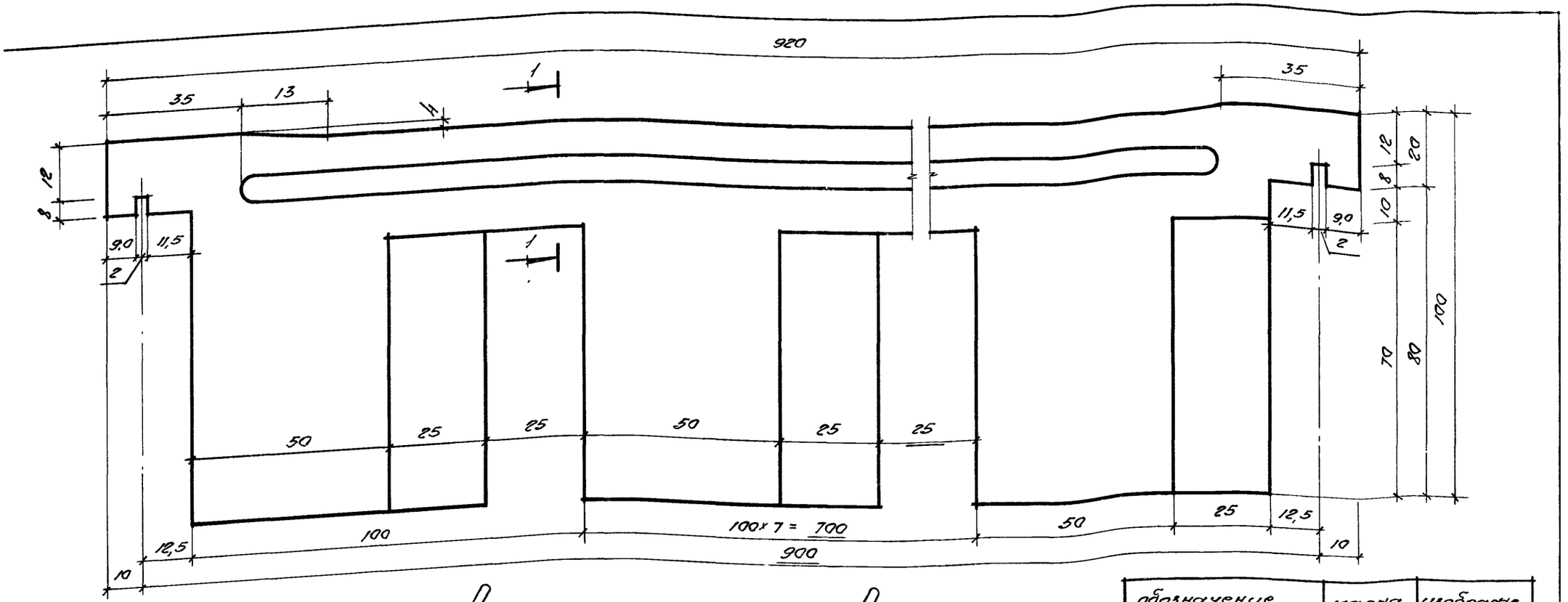

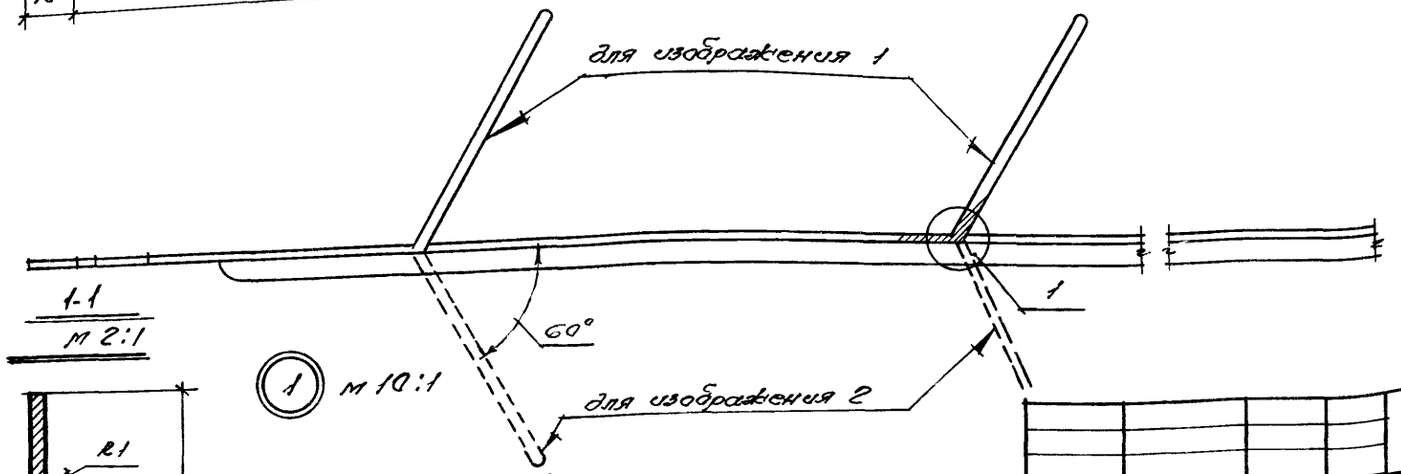

1-1
м 2:1

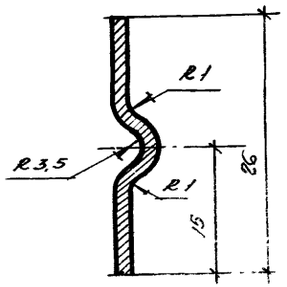

1 м 10:1

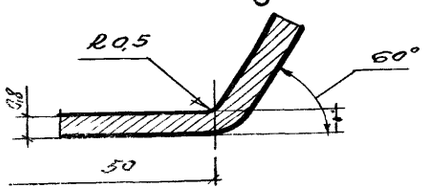

обозначение	марка	изображение
1.045.9-1.2.00.00 24	РЭ09-1	1
-0.1	РЭ09-1л	2

Нач.отд	Дмитриев		
Рук.сект	Буш		
Рук.гр.	Соболев		
Ст.н.с	Жаворонков		

1.045.9-1.2 00.00.24

Элемент решетчатый

РЭ09-1; РЭ09-1л

Стадия	Масса	Масшт
Р	0,186	1:1

Лист | Листов 1

Лист 0.8 ГОСТ 21631-76
АМГ-2М ГОСТ 4784-74

ЦНИИЭП им Б.С. Мезенцева

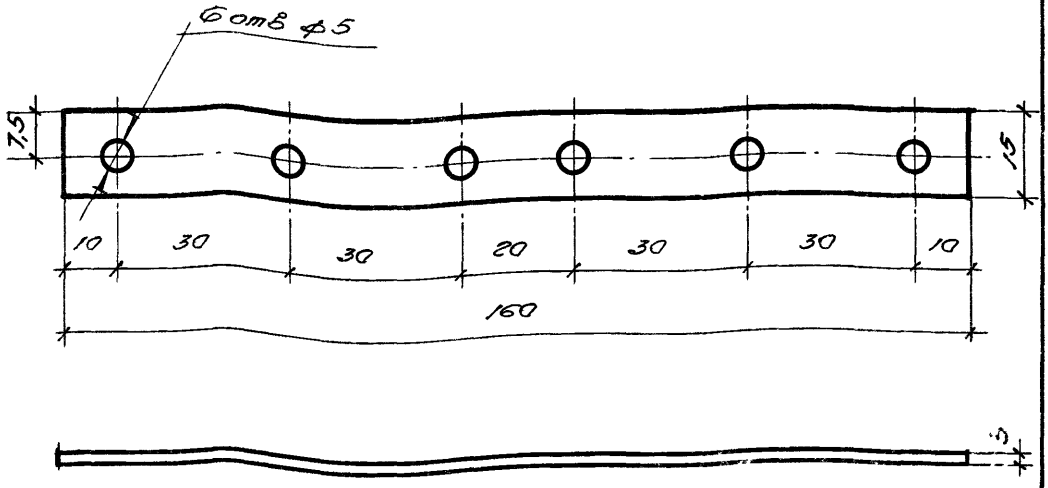

Инв.№подл. | Подпись и дата | Взам.инв.№

Нач.отд.	Дмитриев	
Рук.сект	Буш	
Разраб	Сабалев	
Н.контр	Буш	

1.045.9-1, 2.00.00.25

Накладка

Стадия	Масса	Масшт
Р	0,02	1:1
Лист	Листов 1	

Лист 3 ГОСТ 21631-76

АМГ 2М ГОСТ 4784-74

ЦНИИЭП им. Б.С. Мезенцева

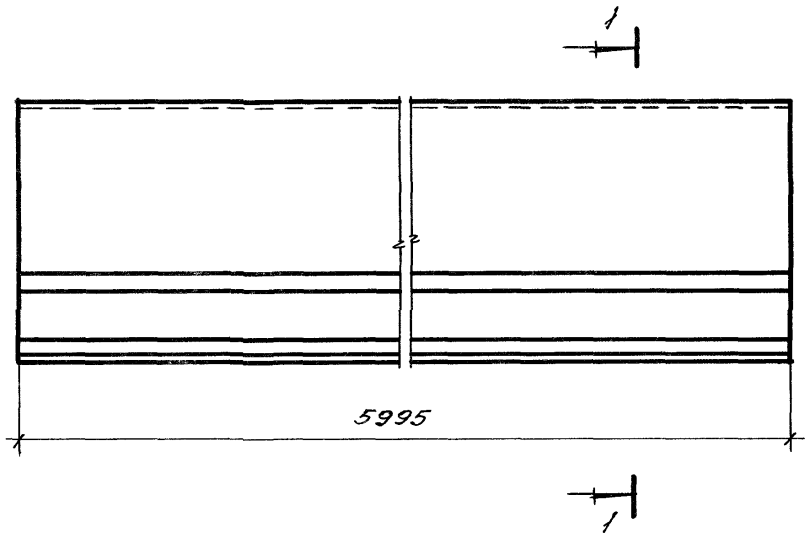

1 — 1

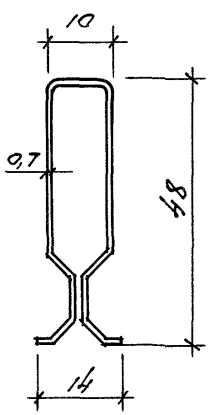

Ширина развёртки 130мм

Нач. отд.	Дмитриев		
Рук. сект	Буш		
Разраб.	Собалев		
Н. контр	Буш		

1.045.9-1. 2 00.00.2с

Профиль каркаса

Стадия	Масса	Масшт
Р	3,62 кг	1:1
Лист	Листов 1	

Б-0,7 ГОСТ 19904-74
Ст. 3кп ГОСТ 14918-80

ЦНИИЭП им. БС Мезенцева

Инв. № подл. | Подпись и дата | Взам. инв. №

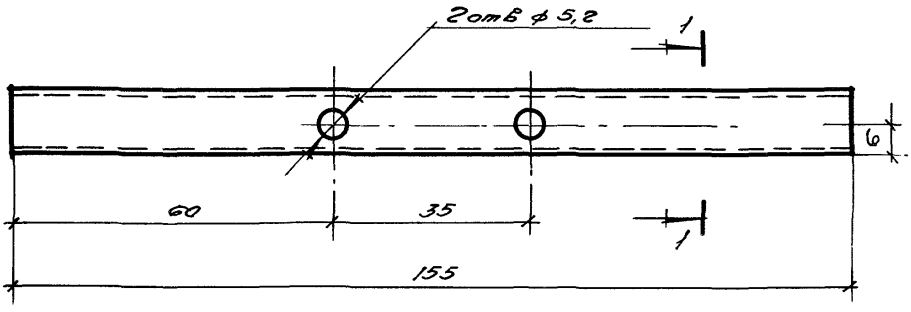

1 — 1

м 2:1

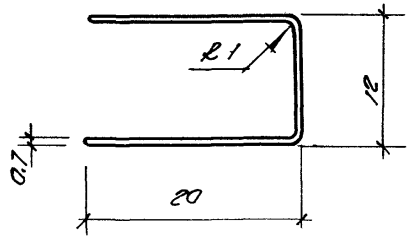

Ширина заготовки 52мм

				1.045.9-1. г 00.00.27		
				Накладка	Стадия: Р	Масса: 0,041
						Масшт.: 1:1
Нач. отд.	Дмитриев				Лист	Листов 1
Рук. сект	Буш			Б-0,7 ГОСТ 19904-74 / Ст. 3кп ГОСТ 14918-80	ЦНИИЭП им. Б.С. Мезенцева	
Разраб.	Сабалев					
Н. контр.	Буш					

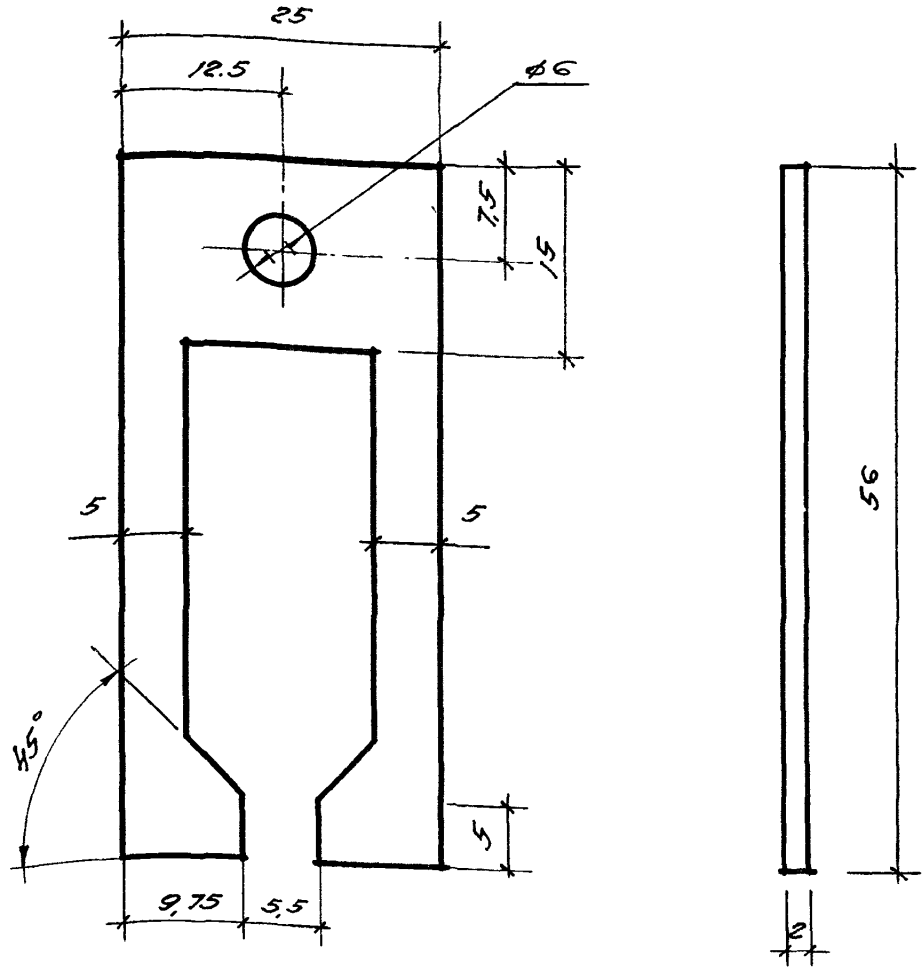

Инв.№ подл.	Подпись и дата	Взам.инв.№	

Нач.отд	Дмитриев		
Рук.сект	Буш		
Разраб	Соболев		
Н.контр	Буш		

1.045.9-1 200.00.28

Наездник

Стадия	Масса	Масшт
Р	0,011	2:1
Лист	Листов 1	

Б-2,0 ГОСТ 19904-74

Ст 3 кп ГОСТ 14918-80

ЦНИИЭП им. Б.С. Мезенцева

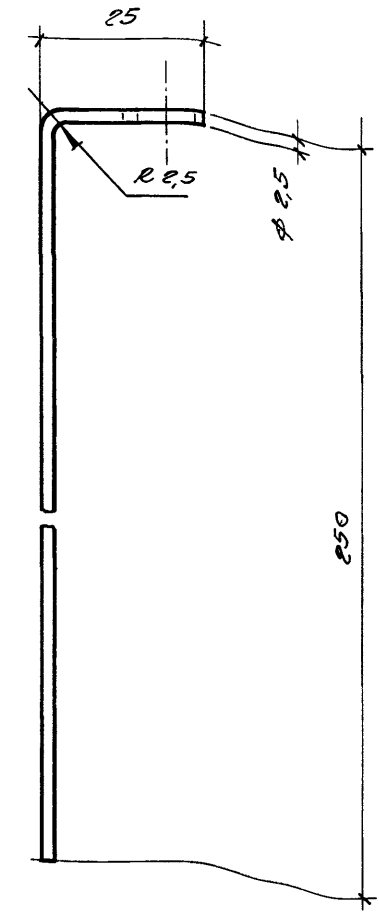

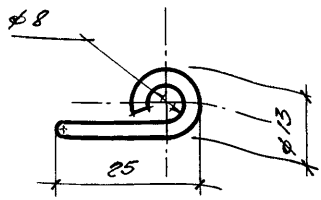

Длина заготовки 300 мм

Инв.№ подл. | Подпись и дата | Взам.инв.№

Нач.отд.	Дмитриев		
Рисовал	Бучш		
Провер.	Соболев		
Н.контр.	Бучш		

1.045.9-1.200.02.01

Деталь подвески

Стадия	Масса	Масштаб
Р	0,011	1:1
Лист	Листов 1	

ф2,5 ГОСТ 15892-70
Ст.3кп ГОСТ 14918-80

ЦНИИЭП им Б.С. Мезенцева

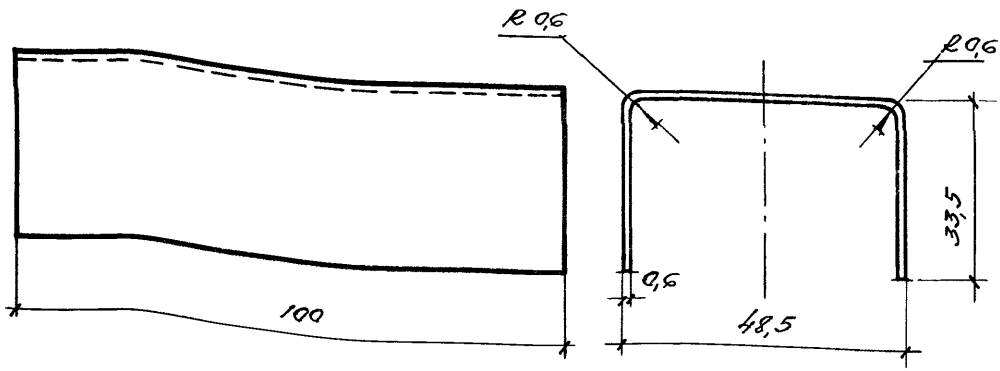

Ширина заготовки 116 мм

Нач. отд.	Дмитриев			1.045.9-1. 2 00.00.23			
Рук сект	Буш			Вкладыш	Стадия	Масса	Масштаб
Рук груп.	Соболев				Р	0,054	1:1
Кт. н с	Жаворонков				Лист	Листов 1	
				Б-0,6 ГОСТ 19904-74	ЦНИИЭП		
				Ст. 3кп ГОСТ 14918-80	им. Б.С. Мезенцева		

Инв. № подл. | Подпись и дата | Взам. инв. №

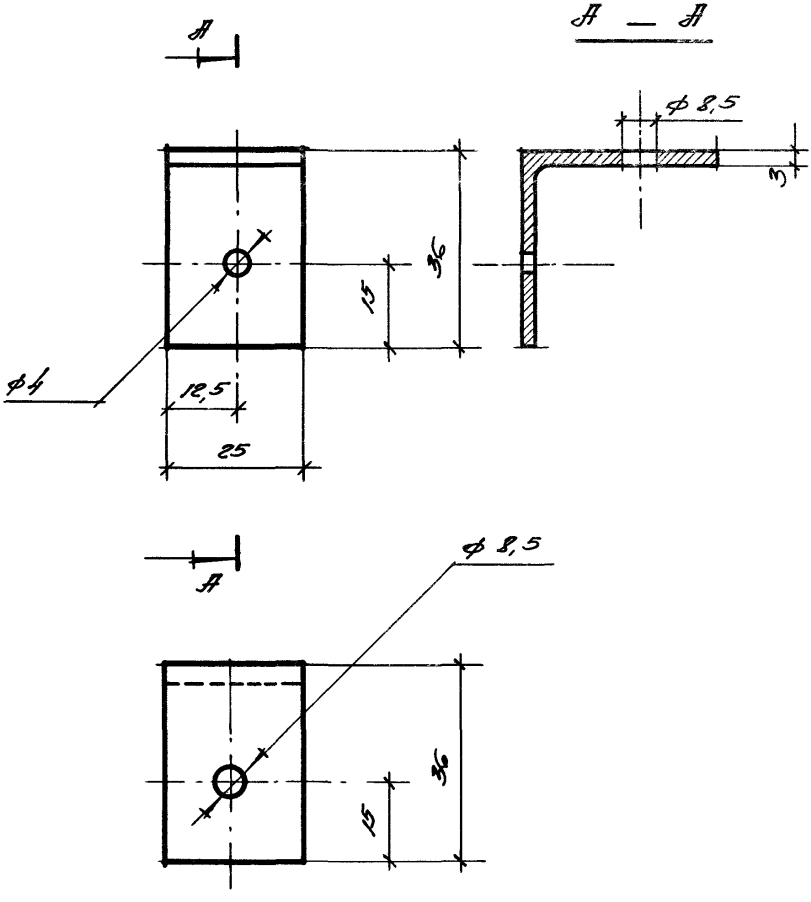

			1.045.9-1.2 00.01.01.
			Уголок подвески
Стадия	Масса	Масшт.	
Р	0,036	1:1	
Лист	Листов 1		
Нач.отд.	Дмитриев		
Рук.сект.	Буш		
Разраб.	Собалев		
Н.контр.	Буш		
Уголок 36х3 ГОСТ 8509-72 Ст 3кп ГОСТ 14918-80			ЦНИИЭП им. Б.С. Мезенцева

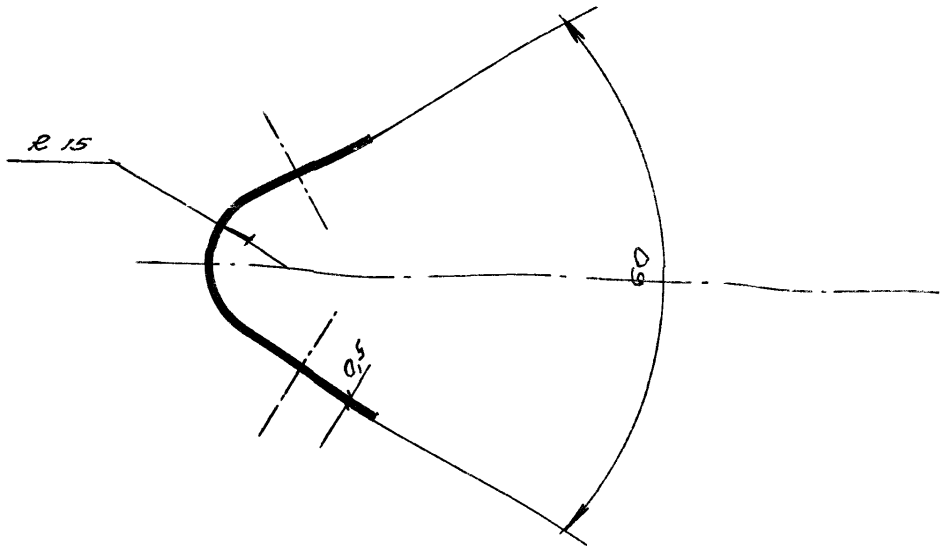

развёртка

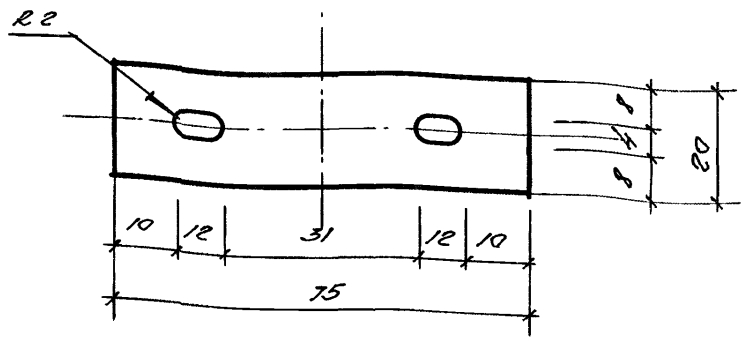

Калить HRC 40÷43, оксидировать.

Инв.№ подл.	Подпись и дата	Взам.инв.№	

Нач.отд.	Дмитриев	
Рук.сект.	Буш	
Разраб.	Соболев	
Н.контр.	Буш	

1.045.9-1. 200.02.02

Пружина подвески

Стадия	Масса	Масштаб
Р	0,003	1:1
Лист	Листов 1	

Лента 0,5 ГОСТ 2283-79
Ст 65Г ГОСТ 1050-74

ЦНИИ ЭП им Б.С. Мезенцева

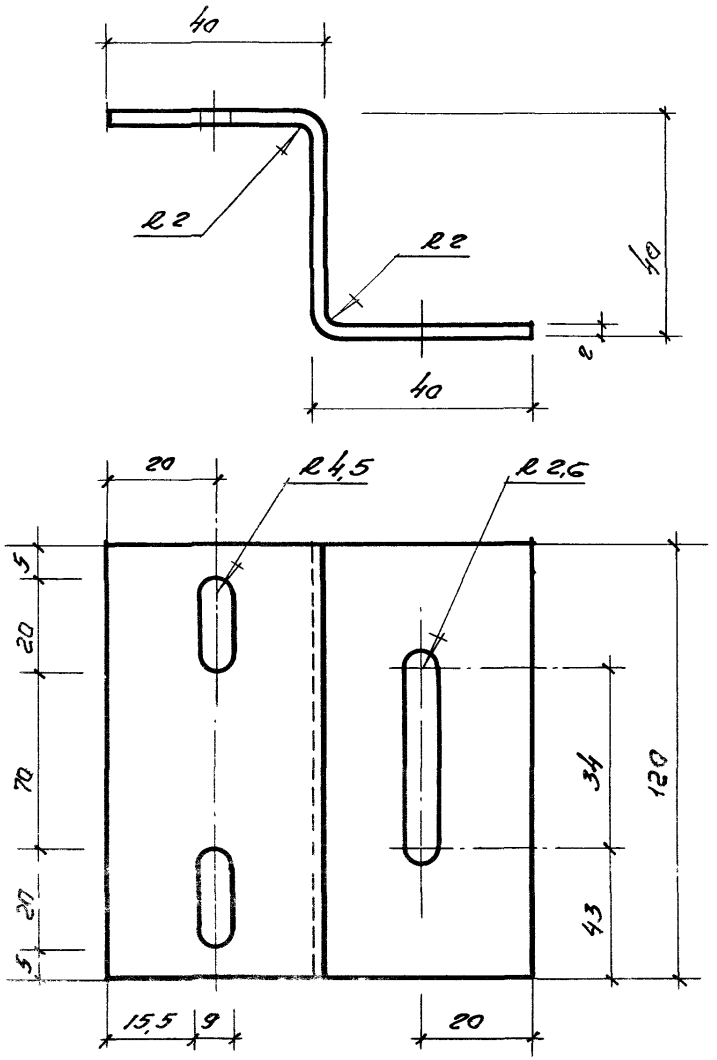

Ширина развертки 120 мм

				1.045.9-1.200.03.01			
				Серьга	Стадия	Масса	Масштаб
					Р	0,22	1:1
					Лист	Листов 1	
Нач отд.	Дмитриев			Б2 ГОСТ 19904-74	ЦНИИЭП им Б.С. Мезенцева		
Рук.сект	Буш			Ст. 3кп ГОСТ 14918-80			
Разраб.	Соболев						
Н.контр.	Буш.						

Инв.№ подл. | Подпись и дата | Взам.инв.№

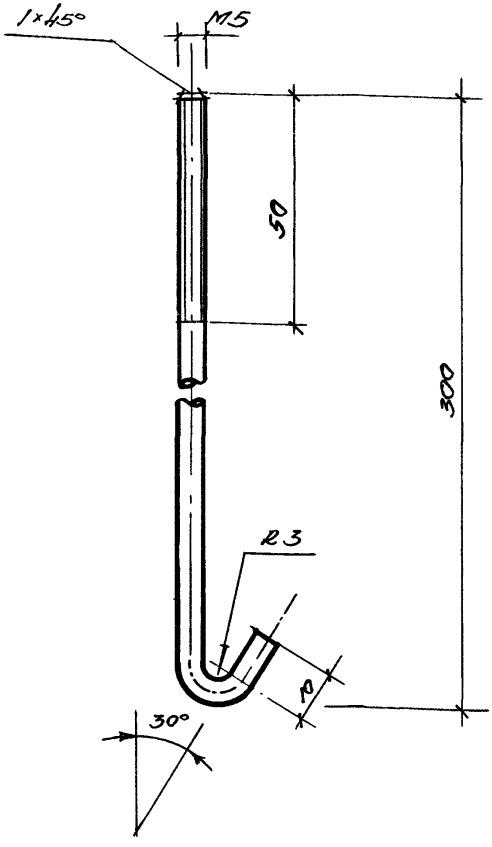

Длина заготовки 315 мм

Нач.отд.	Дмитриев		
Рук.сект	Буш		
Разраб.	Собалев		
Н.контр.	Буш		

1.045.9-1.200.03.02

Деталь подвески.

Стадия	Масса	Масштаб
Р	0,05	1:1
Лист	Листов 1	

ф5 ГОСТ 15892-70

Ст. 3кп. ГОСТ 14918-80

ЦНИИЭП
им Б.С. Мезенцева

Инв.№ подл. | Подпись и дата | Взам.инв.№

Формат	Зона	Поз.	Обозначение	Наименование	Кол.	Примечание
				Документация		
А4			1.045.9-1.2.00.01.00СБ	Сборочный чертёж		
				Детали		
А4		1	1.045.9-1.2.00.01.01	Уголок подвески.	1	
Б4		2	1.045.9-1.2.00.01.02	Подвеска из проволоки.		
				ф2,5; L=450		
				ГОСТ 15892-70	1	Масса кг 0,017

Инв. № подл. | Подпись и дата | Взам. инв. №

Нач. отд.	Дмитриев		
Рук. сект.	Бун		
Разраб.	Соболев		
Контр.	Бун		

1.045.9-1.200.01.00

Подвеска тип-I

Стадия	Лист	Листов
Р		1

ЦНИИЭП им. Б.С. Мезенцева

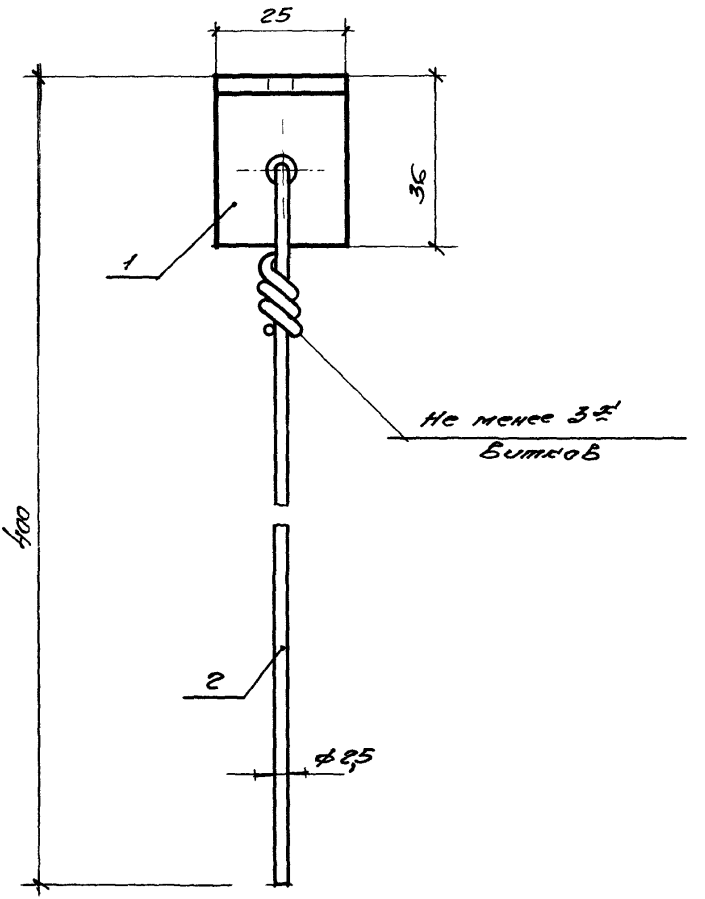

				1.045.9-1.2 00.01.00 СБ			
				Подвеска тип-I Сборочный чертёж	Стадия	Масса	Масштаб
					Р	0.053	1:1
					Лист	Листов 1	
Нач.отд.	Дмитриев				ЦНИИЭП им. Б.С. Мезенцева		
Рук.сект.	Буш						
Разраб.	Соболев						
Н.контр.	Буш						

Инв.№ подл. | Подпись и дата | Взам.инв.№

Формат	Зона	Позиция	Обозначение	Наименование	Колич.	Примечание
				Документация		
А4			1.045.9-1 2.00.02.00 СБ	Сборочный чертеж		
				Детали		
А4		1	1.045.9-1. 2.00.02.01	Деталь подвески	1	
А4		2	1.045.9-1 2.00.02.02	Пружина		
				подвески.	1	
Б4		3	1.045.9-1.2.00.02.03	Подвеска из проволоки		
				ф2,5: L = 350		
				ГОСТ 15892-70	1	Масса кг 0.013

Нач.отд.	Дмитриев		
Рук.сект	Буш		
Разраб	Соболев		
Н.контр	Буш		

1.045.9-1.2 00.02.00

Подвеска тип-II

Стадия	Лист	Листов
Р		1

ЦНИИЭП
им Б.С Мезенцева

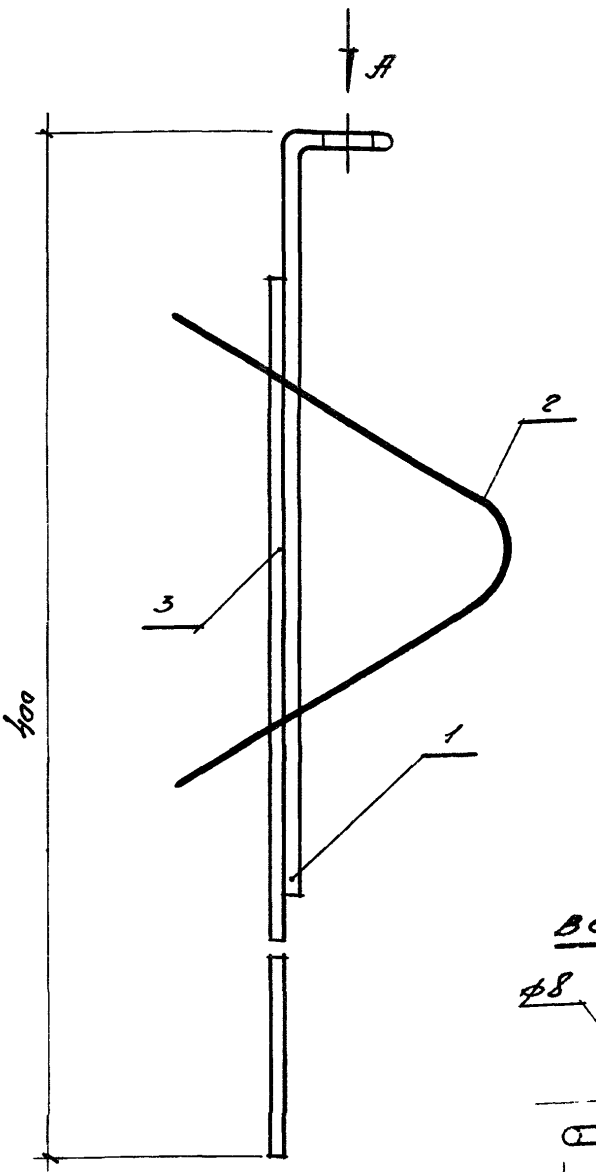

Вид А

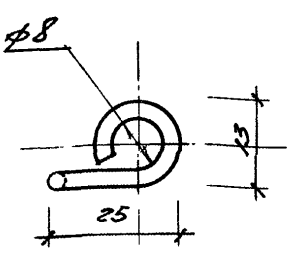

Инв. № подл.	Подпись и дата	Взам. инв. №	

Нач. отд.	Дмитриев	
Рук. сект.	Бучш	
Разраб.	Соболев	
Н. контр.	Бучш	

1.045.9-1.2 00.02.00 СБ

Подвеска тип-II

Сборочный чертеж

Стадия	Масса	Масштаб
Р	0,027	1:1
Лист	Листов 1	

ЦНИИЭП им. Б.С. Мезенцева

Формат	Зона	Позиц.	Обозначение	Наименование	Колич.	Примечание
				Документация		
А4			1.045.9-1 2.00.03.00 СБ	Сборочный чертёж		
				Детали		
А4		1	1.045.9-1.2.00.03.01	Серьга	1	
А4		2.	1.045.9-1.2.00.03.02	Деталь подвески	1	
				Стандартные изделия		
		3		Гайка М5		
				ГОСТ 5915-70	2	
		4		Шайба 5		
				ГОСТ 11371-78	2	

Взам. инв. №

Подпись и дата

Инв. № подл.

Нач. отд.	Дмитриев		
Рук. сект.	Буш		
Разраб.	Соболев		
Н. контр.	Буш		

1.045.9-1.2.00.03.00

Подвеска тип-III

Стадия	Лист	Листов
Р		1

ЦНИИЭП им. Б.С. Мезенцева

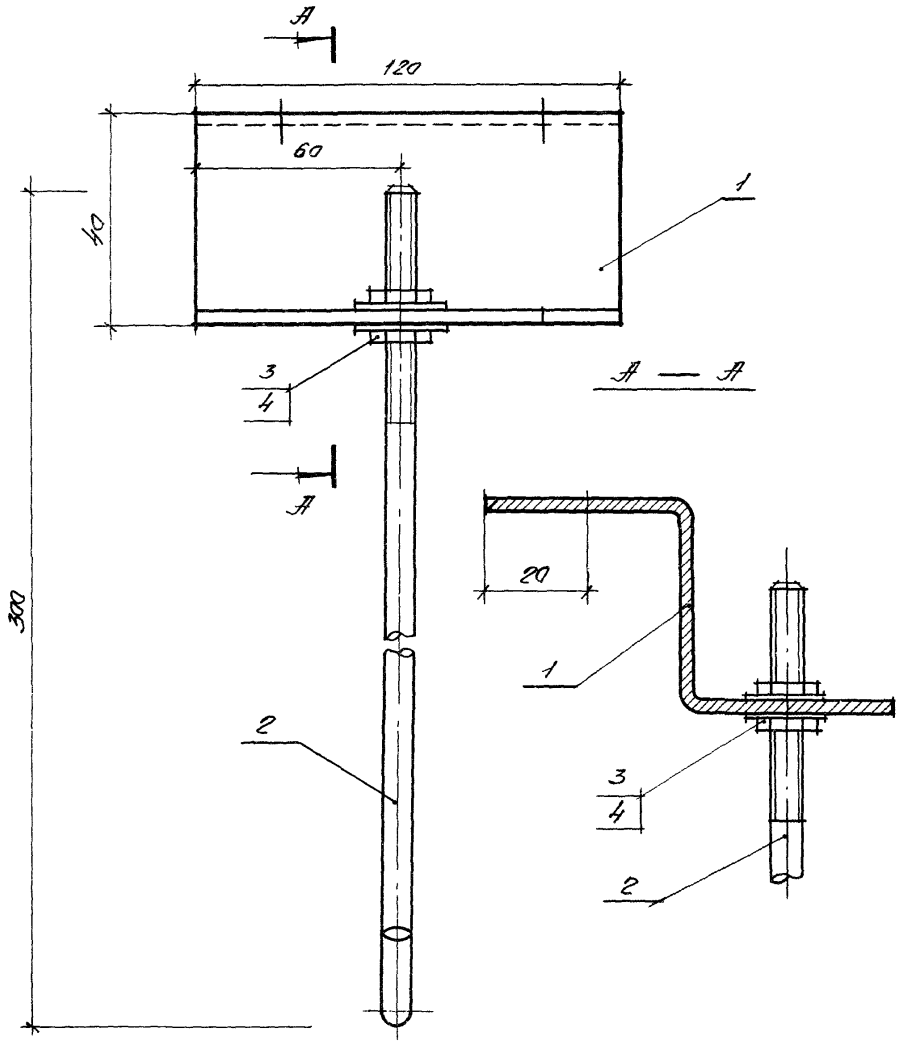

Инв. № подл.	Подпись и дата	Взам. инв. №	

Нач. отд.	Дмитриев		
Разработал	Белов		
Н. контр.	Буш		

1.045.9-1. 2 00. 03. 00. СБ

Подвеска тип - III.
Сборочный чертёж

Стадия	Масса	Масштаб
Р	0,275	1:1
Лист	Листов 1	

ЦНИИЭП им. Б.С. Мезенцева

gost.e-ecolog.ru