СЕРИЯ 1.045.9-1

НЕПРОХОДНЫЕ ПОДВЕСНЫЕ ПОТОЛКИ ДЛЯ ОБЩЕСТВЕННЫХ ЗДАНИЙ, ПРОИЗВОДСТВЕННЫХ И ВСПОМОГАТЕЛЬНЫХ ЗДАНИЙ ПРОМЫШЛЕННЫХ ПРЕДПРИЯТИЙ

ВЫПУСК 2-1

ПОТОЛКИ ИЗ МИНЕРАЛОВАТНЫХ ПЛИТ

КОНСТРУКЦИИ И УЗЛЫ

РАБОЧИЕ ЧЕРТЕЖИ

РАЗРАБОТАНЫ
ЦНИИЭП им. Б.С. МЕЗЕНЦЕВА

ГЛ. ИНЖЕНЕР ИНСТИТУТА /М.В. Глинкин/
ГЛ. ИНЖЕНЕР ПРОЕКТА И.В. Буш
ГЛ. ИНЖЕНЕР ПРОЕКТА КАНД. Т. НАУК Л.М. Шмидт

СОГЛАСОВАНО
ПРОМСТРОЙПРОЕКТ

ГЛ. ИНЖЕНЕР ИНСТИТУТА Королев В.Н.

УТВЕРЖДЕНЫ

ГОССТРОЕМ СССР,

ПРОТОКОЛ ОТ 14.08.87 N АЧ-75

ВВЕДЕНЫ В ДЕЙСТВИЕ С 01.11.87

gost.e-ecolog.ru

Обозначение	Наименование	Стр.
1.045.9-1.2-1.00.00.00ТО	Техническое описание	3
1.045.9-1.2-1.01.00.00.	Потолок ПАС 6.6-1; ПАС 6.6-2;	
	со скрытым каркасом	4
1.045.9-1.2-1.01.00.00СБ	Потолок ПАС 6.6-1; ПАС 6.6-2;	
	со скрытым каркасом	
	сборочный чертеж	5
1.045.9-1.2-1.02.00.00	Потолок ПАО 6.6-1; ПАО 6.6-2;	
	с открытым каркасом	7
1.045.9-1.2-1.02.00.00.СБ	Потолок ПАО 6.6-1; ПАО 6.6-2;	
	с открытым каркасом	
	сборочный чертеж	8
1.045.9-1.2-1.03.00.00	Потолок ПАОШ 6.6-1; ПАОШ 6.6-2 с	
	открытым каркасом и шпонками	11
1.045.9-1.2-1.03.00.00.СБ	Потолок ПАОШ 6.6-1; ПАОШ 6.6-2	
	с открытым каркасом и шпонками	
	сборочный чертеж	12
1.045.9-1.2-1.04.00.00	Потолок ПАСШ 3.3-1; ПАСШ 3.3-2;	
	со скрытым каркасом	14

1.045.9-1.2-1 00.00.00

Содержание

Стадия	Лист	Листов
Р	1	2

ЦНИИЭП им. Б.С. Мезенцева

Нач.отд.	Дмитриев	
Рук.сект.	Буш	
Разраб.	Соболев	
Н.контр.	Буш	

Обозначение	Наименование	Стр.
1.045.9-1.2-1.04.00.00СБ	Потолок ПАСШ 3.3-1; ПАСШ 3.3-2	
	со скрытым каркасом	
	Сборочный чертеж	15
1.045.9-1.2-1.05.00.00	Потолок ПМС 6.12-1; ПМС 6.12-2	17
1.045.9-1.2-1.05.00.00СБ	Потолок ПМС 6.12-1; ПМС 6.12-2	
	Сборочный чертеж	18
1.045.9-1.2-1.00.01.00	Узлы крепления подвесок	
	тип - I; тип - II	20
1.045.9-1.2-1.00.00.00РС	Ведомость расхода стали, кг	21

Инв.№ подл. | Подпись и дата | Взам.инв.№

Данный выпуск следует рассматривать совместно с выпусками 0; 2-0; 2 и 3.

Общие указания, назначение и область применения, технические требования к потолкам, общие сведения о конструкциях, рекомендации для проектирования, монтажу подвесных потолков и данные по выбору лицевых элементов приведены в выпуске 0.

Номенклатура потолков, лицевых элементов, профилей каркаса и общие виды потолков приведены в выпуске 2-0.

Изделия элементов потолков даны в выпуске 2, а установка светильников - в выпуске 3.

В данном выпуске разработаны рабочие чертежи конструкций подвесных потолков из минераловатных плит.

Подвесные потолки состоят из несущего каркаса и заполнителя (лицевых элементов).

В выпуске применены 3 вида несущих каркасов.

Несущий каркас крепится к перекрытию с помощью подвесок двух типов, пристреливаемых непосредственно к перекрытию. Узлы крепления подвесок к перекрытию даны на докум. 2-1.00.01.00

Каркас представляет собой решетчатую или линейную систему, собираемую непосредственно на монтаже.

Обе системы каркаса состоят из главных профилей, которые крепятся к подвескам.

В решетчатой системе предусмотрены второстепенные профили, закрепляемые с определенным шагом к главным профилям, чем создается необходимый размер ячейки.

Главные профили линейной системы каркаса фиксируются в поперечном сечении распорками, устанавливаемыми с определенным шагом.

Второстепенные профили соединяются с главными профилями при помощи соединительных пластин и накладок, фиксируемых на месте плоскогубцами или пресс-клещами, распорки-же устанавливаются в отверстия, имеющиеся в главных профилях.

Для фиксации продольного положения плит заполнения, предусмотрены шпонки, вставляемые в места свободных стыков плит.

Выверка и установка плоскости потолка осуществляется переменным размером подвесок (длина проволоки, длина части проволоки, защемленной специальной пружинкой).

Пристенные профили крепятся к стенам с помощью дюбель-гвоздей.

Каркасы потолков выполнены из легких стальных профилей таврового сечения. Профили каркасов имеют прямой рез, что облегчает их изготовление и сборку.

После монтажа каркаса укладываются лицевые элементы.

Инв.№ подл. | Подпись и дата | Взам. инв.№

Изм.	Лист	№ докум.	Подп.	Дата	1.045.9-1.2-1 00.00.00 ТО		
Нач.отд.		Дмитриев			Техническое описание	Стадия: Р	Лист:	Листов: 1
Рук.сект.		Буш				ЦНИИЭП им. Б.С. Мезенцева		
Разраб.		Соболев						
Н.контр.		Буш						

Формат	Зона	Поз.	Обозначение	Наименование	Кол.	Примечание
				Документация		
А3			1.045.9-1.2-1.01.00.00СБ	Сборочный чертеж		
				Детали		
А4		1	1.045.9-1.2.00.00.09	Профиль пристенный		
				ПП-1	23	
А4		2	1.045.9-1.2.00.00.12-01	Профиль каркаса		
				Главный ПГ-3	28	
А4		3	1.045.9-1.2.00.00.13	Распорка	111	
А4		4	1.045.9-1.2.00.00.16	Накладка стыковая	28	
А4		5	1.045.9-1.2.00.00.17	Шпонка	278	
А4		6	1.045.9-1.2.00.00.19	Пружина уплотнения	117	
				Стандартные изделия		
		7		Гайка М8 ГОСТ 5915-70	139	
		8		Шайба 8 ГОСТ 11371-78	139	
				Прочие изделия		
		9		Дюбель-гвоздь 4,5×40 1ц6хр		
				ТУ 14-4-1231-83 М4М СССР	70	масса 0,007
		10		Дюбель-винт ДВН М8×35 1ц6хр		
				ТУ 14-4-1375-86 М4М СССР	139	0,008
		11		Плита минераловатная		
				звукопоглощающая на		
				крахмальном связующем		
				ПДАМ 600.600.22		

Нач.отд.	Дмитриев	
Рук.серт.	БУШ	
Разраб.	Соболев	
Н.контр.	БУШ	

1.045.9-1.2-1 01.00.00

Потолок ПАС 6.6-1; ПАС 6.6-2 со скрытым каркасом

Стадия	Лист	Листов
Р	1	2

ЦНИИЭП им. Б.С.Мезенцева

Формат	Зона	Поз.	Обозначение	Наименование	Кол.	Примечание
				ТУ 400-1-412-6-86 МГИ	278	3,17
				Переменные данные для исполнений:		
				1.045.9-1.2-1.01.00.00		ПАС 6.6-1
				Сборочные единицы		
А4		12	1.045.9-1.2.00.01.00	Подвеска тип - I	139	
				1.045.9-1.2-1.01.00.00-01		ПАС 6.6-2
				Сборочные единицы		
А4		12	1.045.9-1.2.00.02.00	Подвеска тип - II	139	
				Расход материалов указан на 100 м² потолка		

Инв. № подл. | Подпись и дата | Взам. инв. № | Инв. № дубл. | Подпись и дата

Изм.	Лист	№ докум.	Подпись	Дата	1.045.9-1.2-1 01.00.00	Лист 2

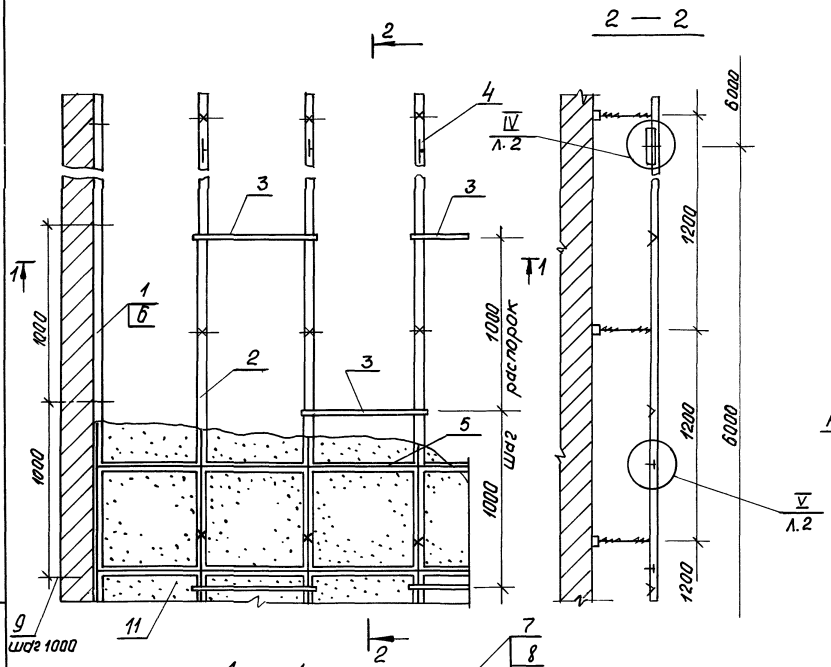

Обозначение	Марка	Масса на 100 м² потолка в кг
1.045.9-1. 2-1.01.00.00	ПАС 6.6-1	1052
-01	ПАС 6.6-2	1048

Условно показана подвеска тип-I

Вид А

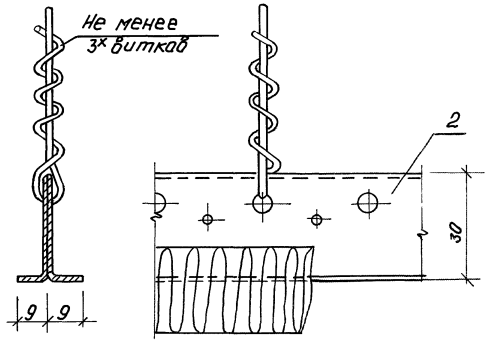

Нач.отд.	Дмитриев		
Рук.сект.	Буш		
Разраб.	Собалев		
Н.контр.	Буш		

1.045.9-1.2-1 01. 00. 00СБ

Потолок ПАС 6.6-1; ПАС 6.6-2 со скрытым каркасом. Сборочный чертеж

Стадия	Масса	Масштаб
Р	см. табл.	1:20
Лист 1	Листов 2	

ЦНИИЭП им. Б.С. Мезенцева

Инв.№ подл. | Подпись и дата | Взам. инв.№

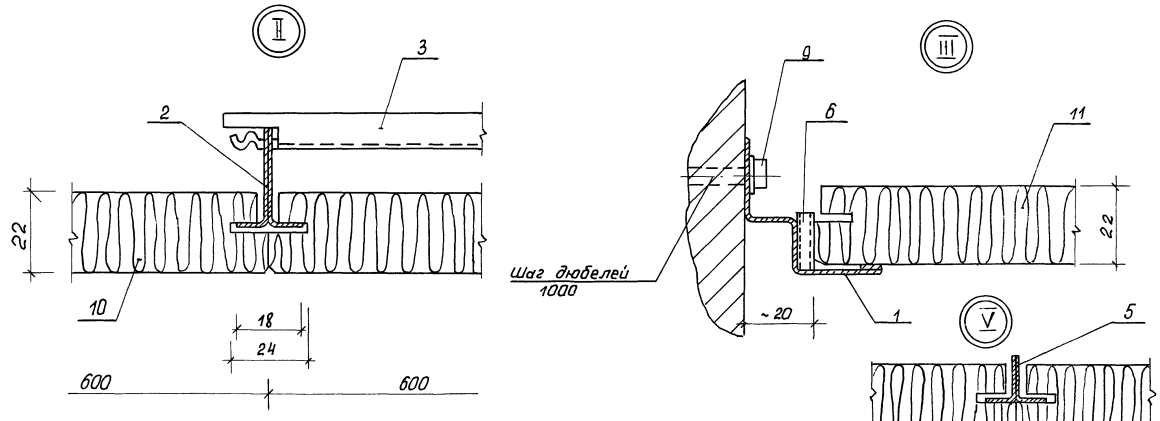
II
3
2
22
10
18
24
600
600
III
9
6
11
22
Шаг дюбелей 1000
~ 20
1
V
5
11
Б — Б
IV / повернуто /
Б
120
1
4
42
30
22
6000
6000
11
Б
Язычки отогнуто
4
2
22
11
18

Формат	Зона	Поз.	Обозначение	Наименование.	Кол.	Примечание
				Документация		
А3			1.045,9-1.2-1.02.00.00 СБ	Сборочный чертеж		
				Детали		
А4		1	1.045,9-1.2.00.00.12-01	Профиль каркаса		
				главный ПГ-3	51	
А4		2	1.045.9-1.2.00.00.16	Накладка стыковая	413	
А4		3	1.045.9-1.2.00.00.18	Профиль каркаса		
				второстепенный ПВ-2	278	
				Стандартные изделия		
		4		Гайка М8 ГОСТ 1595-70	139	
		5		Шайба 8 ГОСТ 11371-78	139	
				Прочие изделия		
		6		Дюбель-гвоздь 4,5×40 1ц6×р		
				ТУ 14-4-1231-83 М4М СССР	70	Масса 0,007
		7		Дюбель-винт ДВНМ8×35 1ц6×р		
				ТУ 14-4-1375-86 М4М СССР	139	0,008
		8		Плита минераловатная		
				звукопоглащающая на		
				крахмальном связующем		
				ПДАМ 600,600.22		
				ТУ 400-1-412-6-86 МГИ	278	3,17
		9		Брус сосновый 40×40×10		
				ГОСТ 8486-66	70	0,02

Подпись и дата | Инв.№ дубл. | Взам.инв.№ | Подпись и дата | Инв.№ подл.

1.045,9-1.2-1 02.00.00

Нач.отд.	Дмитриев	
Рук.сект.	Буш	
Разраб.	Соболев	
Н.конт.	Буш	

Потолок
ПАО 6.6-1; ПАО 6.6-2
с открытым каркасом

Стадия	Лист	Листов
Р	1	2

ЦНИИЭП
им. Б.С.Мезенцева

Формат	Зона	Поз.	Обозначение	Наименование	Кол.	Примечание
				Переменные данные для исполнений		
				1.045.9-1.2-1.02.00.00		ПАО 6.6-1
				Сборочные единицы		
А4		10	1.045.9-1.2.00.01.00	подвеска тип -I	139	
				1.045.9-1.2-1.02.00.00.-01		ПАО 6.6-2
				Сборочные единицы		
А4		11	1.045.9-1.2.00.02.00	Подвеска тип II	139	
				Расход материалов указан на 100м² потолка		

Инв.№ подл. | Подпись и дата | Взам.инв.№ | Инв.№ дубл. | Подпись и дата

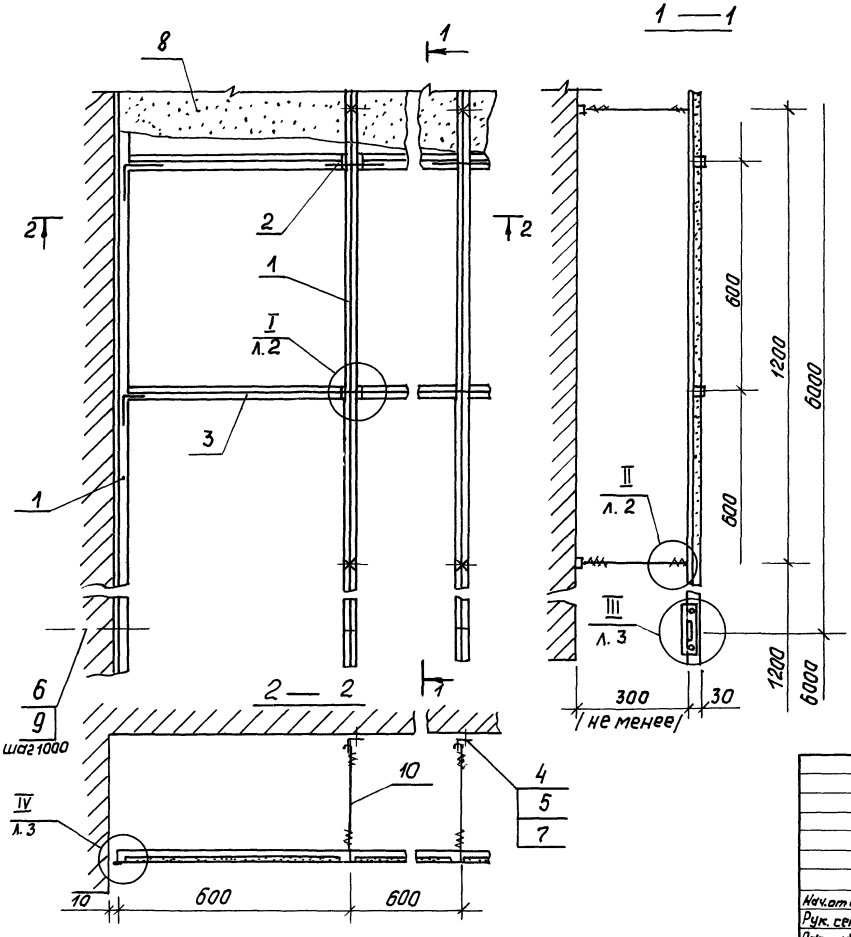

Обозначение	Марка	Масса на 100 м² потолка в кг
1.045.9-1.2-1.02.00.00	ПАО 6.6-1	1174
-01	ПАО 6.6-2	1170

Условно показана подвеска тип -I

Нач.отд.	Дмитриев		
Рук.сект.	Буш		
Разраб	Соболев		
Н.контр.	Буш		

1.045.9-1.2-102.00.00СБ

Потолок ПАО 6.6-1; ПАО 6.6-2 с открытым каркасом

Сборочный чертеж

Стадия	Масса	Масштаб
Р	см. табл.	1:10
Лист 1	Листов 3	

ЦНИИЭП им. Б.С. Мезенцева

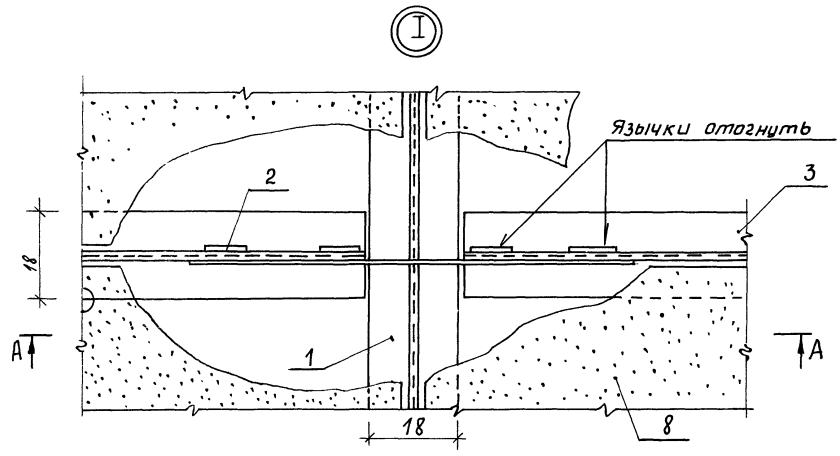

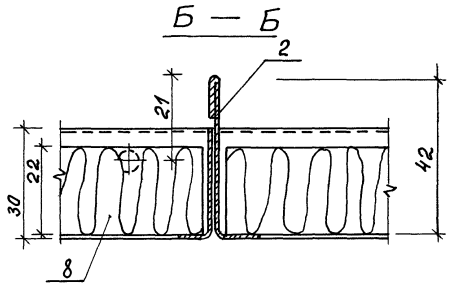

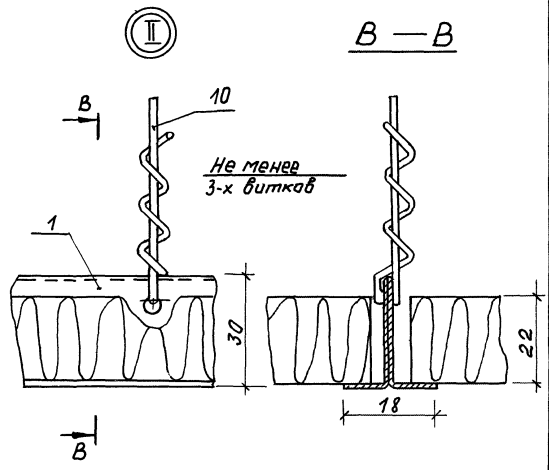

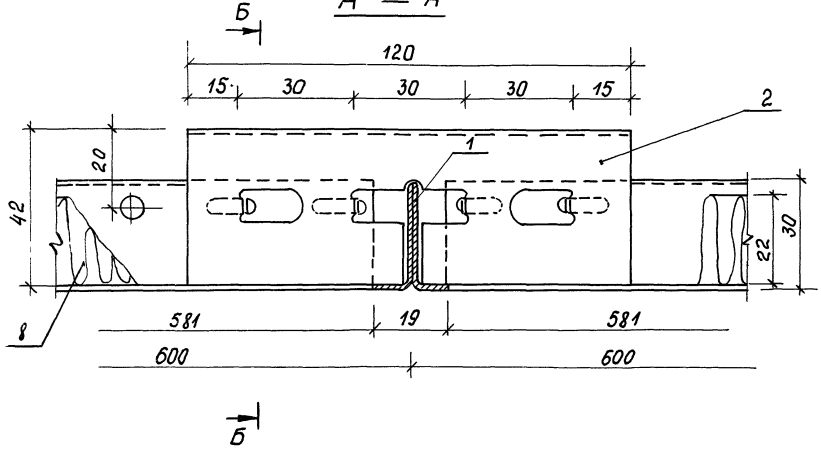

Инв.№ подл. | Подпись и дата | Взам. инв.№

1.045.9-1.2-102.00.00 СБ	Лист 2

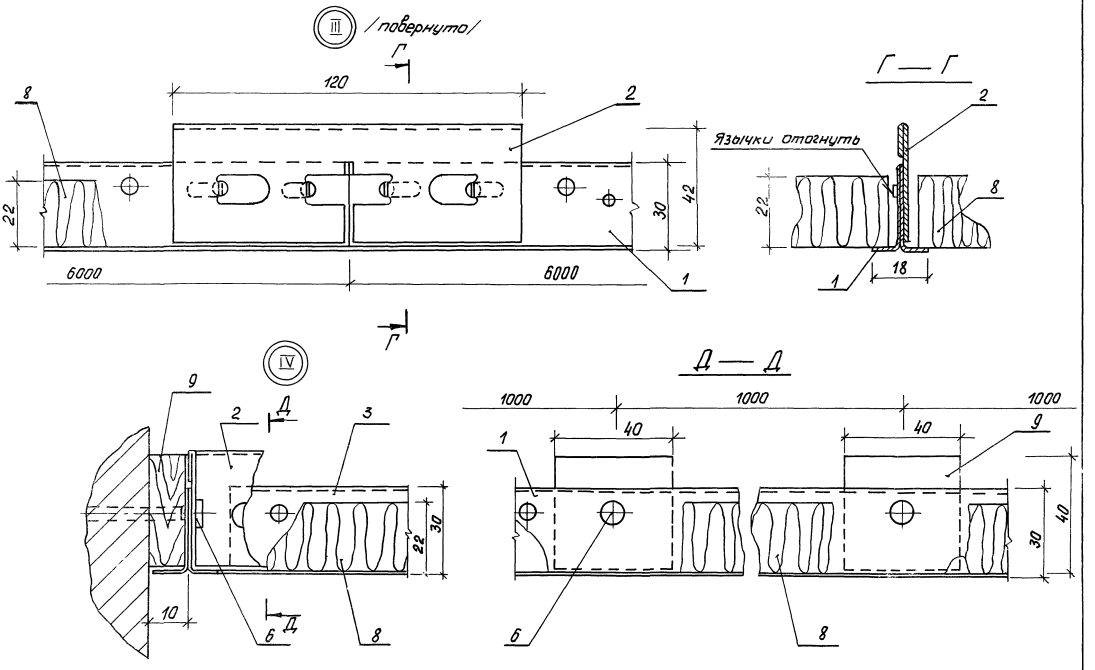
III
/повернуто/
Г
120
8
2
22
30
42
6000
6000
1
Г — Г
Язычки отогнуть
2
8
22
1
18
Г
IV
9
2
Д
3
22
30
10
6
Д
8
Д — Д
1000
1000
1000
40
40
1
9
30
40
6
8

Формат	Зона	Поз.	Обозначение	Наименование	Кол.	Примечание
				Документация		
А3			1.045.9-1.2-1.03.00.00 СБ	Сборочный чертеж		
				Детали		
А4		1	1.045.9-1.2.00.00.09	Профиль пристенный ПП-1	23	
А4		2	1.045.9-1.2.00.00.12-01	Профиль каркаса главный ПГ-3	28	
А4		3	1.045.9-1.2.00.00.16	Накладка стыковая	167	
А4		4	1.045.9-1.2 00.00.19	Пружина уплотнения	117	
А4		5	1.045.9-1.2.00.00.18	Профиль каркаса второстепенный ПВ-2	139	
А4		6	1.045.9-1.2.00.00.17	Шпонка	139	
				Стандартные изделия		
		7		Гайка М8 ГОСТ 1595-70	139	
		8		Шайба 8 ГОСТ 11371-78	139	
				Прочие изделия		
		9		Дюбель-гвоздь 4,5×40 1ц6×р ТУ 14-4-1231-83 М4М СССР	70	масса 0,007
		10		Дюбель-винт ДВНМ8×35 1ц6×р ТУ 14-4-1375-86 М4М СССР	139	0,008
		11		Плита минераловатная звукопоглощающая на		

Подпись и дата | Инв.№ дубл. | Взам.инв.№ | Подпись и дата | Инв.№ подл.

Нач.отд.	Дмитриев	
Рук.арх.	Буш	
Разраб.	Соболев	
Н.контр.	Буш	

1.045.9-1.2-103.00.00

Потолок ПАОШ 6.6-1; ПАОШ 6.6-2 с открытым каркасом и шпонками

Стадия	Лист	Листов
Р	1	2

ЦНИИЭП им. Б.С.Мезенцева

Формат	Зона	Поз.	Обозначение	Наименование	Кол	Примечание
				крахмальном связующем		
				ПДАМ 600.600.22		
				ТУ 400-1-412-6-86 МРМ	278	3,17
				Переменные данные для исполнений.		
				1.045.9-1.2-1.03 00.00		ПАОШ 6.6-1
				Сборочные единицы		
А4		12	1.045.9-1.2.00.01.00	Подвеска тип-I	139	
				1.045.9-1.2-1.03.00.00-01		ПАОШ 6.6-2
				Сборочные единицы		
А4			1.045.9-1.2.00.02.00	Подвеска тип-II	139	
				Расход материалов указан на 100 м² потолка		

Инв.№ подл. | Подпись и дата | Взам.инв.№ | Инв.№ дубл. | Подпись и дата

Изм.	Лист	№ докум.	Подпись	Дата	1.045.9-1.2-1 03.00.00	Лист 2

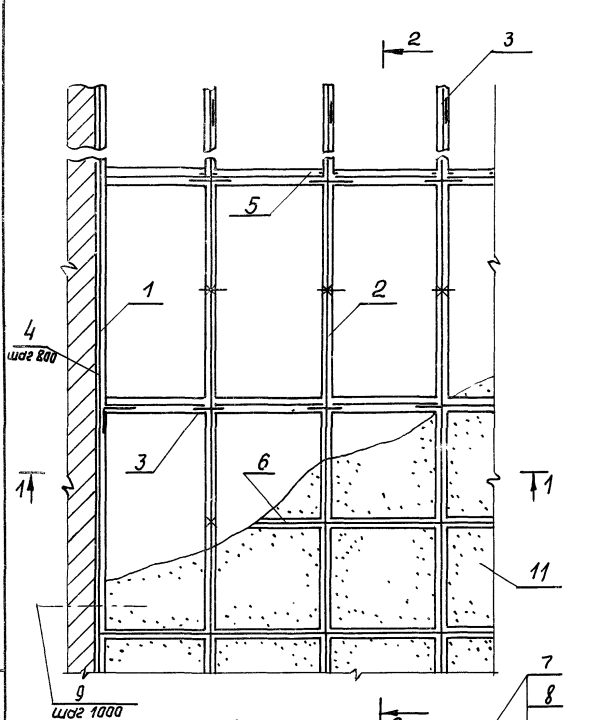

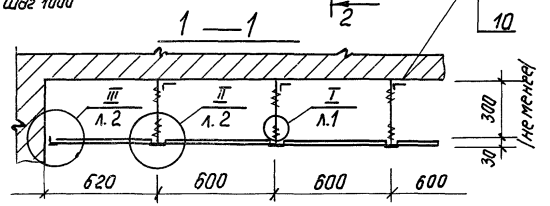

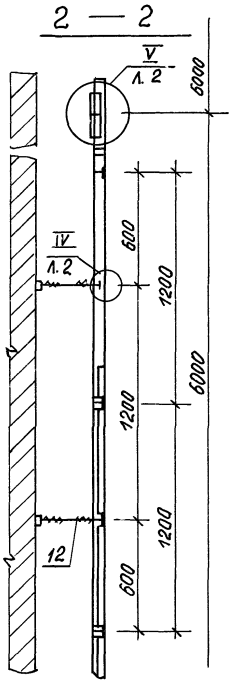

Обозначение	Марка	Масса на 100 м² потолка в кг
1.045.9-1.2-1.03. 00.00	ПАОШ 6.6-1	1079
-01	ПАОШ 6.6-2	1075

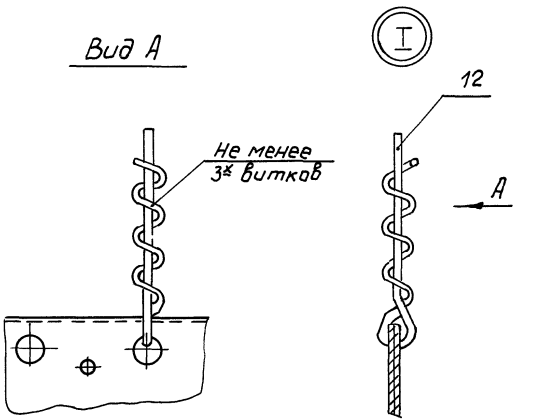

Условно изображена подвеска тип-I

Нач.отд.	Дмитриев		
Рук.сектр.	Буш		
Разраб.	Соболев		
Н.контр.	Буш		

1.045.9-1.2-1 03. 00. 00 СБ

Потолок ПАОШ 6.6-1; ПАОШ 6.6-2 с открытым каркасом и шпонками Сборочный чертеж

Стадия	Масса	Масштаб
Р	см. табл.	1:20
Лист 1	Листов 2	

ЦНИИЭП им. Б.С. Мезенцева

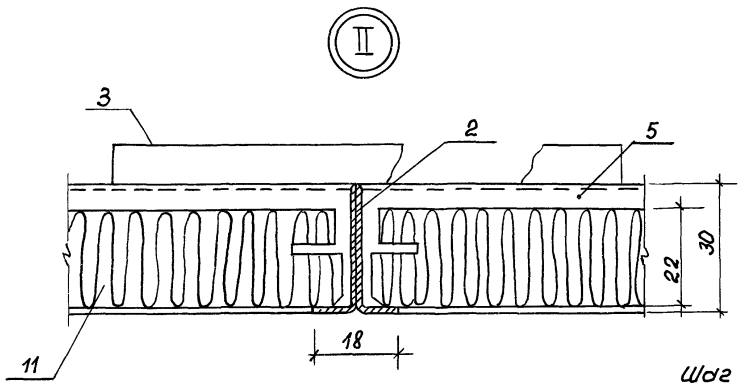

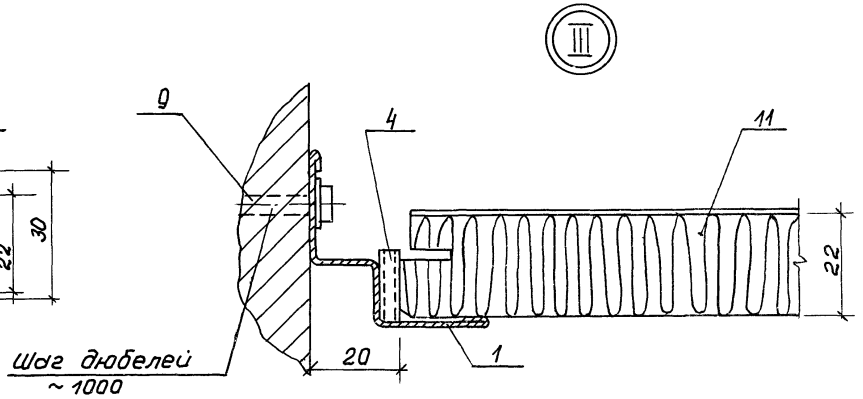

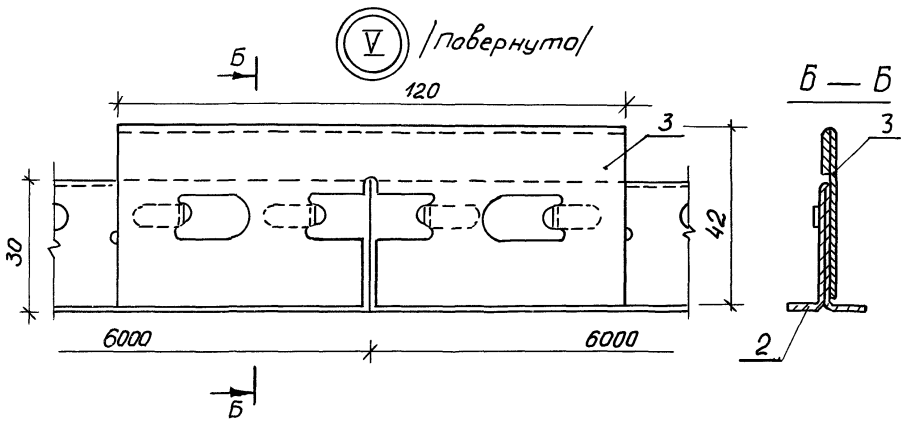

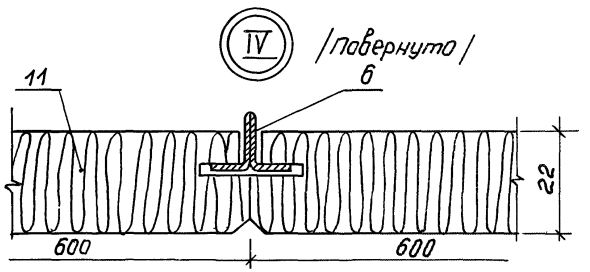

Инв.№подл. | Подпись и дата | Взам.инв.№

Формат	Зона	Поз	Обозначение	Наименование	Кол.	Примечание
				Документация		
А3			1.045. 9-1. 2-1. 04. 00.00 СБ	сборочный чертеж		
				Детали		
А4		1	1.045. 9-1. 2. 00. 00. 09	Профиль пристенный		
				ПП-1, l-30[illegible]	23	1,06кг
А4		2	1.045. 9-1. 2. 00. 00. 12	Профиль каркаса		
				главный ПГ-3, l=600	28	
А4		3	1.045. 9-1. 2. 00. 00. 13	Распорка	111	
А4		4	1.045. 9-1. 2. 00. 00. 16	Накладка стыковая	28	
А4		5	1.045. 9-1. 2. 00. 00. 17	Шпонка шп-1	556	0,1[illegible]
А4		6	1.045. 9-1. 2. 00. 00. 17-01	Шпонка шп-2	556	[illegible]
А4		7	1.045. 9-1. 2. 00. 00. 19	Пружина уплотнения	117	0,004
				Стандартные изделия		
		8		Гайка М8 ГОСТ 5915-70	139	
		9		Шайба 8 ГОСТ 11371-78	139	
				Прочие изделия		
		10		Дюбель-гвоздь 4,5×40 1ц 6×р		
				ТУ 14-4-1231-83 М4М СССР	70	Масса кг 0,007
		11		Дюбель-винт ДВН М8×35 1ц 6×р		
				ТУ 14-4-1375-86 М4М СССР	139	0,008

Нач. отд.	Дмитриев	[signature]
Рук. сект.	Буш	[signature]
Разраб.	Соболев	[signature]
Контр.	Буш	[signature]

1.045. 9-1. 2-1. 04. 00. 00

Потолок ПАСШ 3. 3-1; ПАСШ 3. 3-2 со скрытым каркасом

Стадия	Лист	Листов
Р	1	2

ЦНИИЭП им. Б.С. Мезенцева

Формат	Зона	Поз.	Обозначение	Наименование	Кол.	Примечание
		12		Плита минераловатная звукоизолирующая на крахмальном связующем ПДАМ 300.300.20 ТУ 400-1-412-6-86 МГИ	1111	0,71
				Переменные данные для исполнений. 1.045.9-1.2-1.04.00.00		ПАСШ 33-1
				Сборочные единицы		
А4		13	1.045.9-1.2.00.01.00	Подвеска тип - I	139	
				1.045.9-1.2-1.04.00.00-01		ПАСШ 3.3-2
				Сборочные единицы		
А4		13	1.045.9-1.2.00.02.00	Подвеска тип - II	139	
				Расход материалов указан на 100 м² потолка		

Инв.№ подл. | Подпись и дата | Взам.инв.№ | Инв.№ дубл. | Подпись и дата

Изм.	Лист	№ докум.	Подпись	Дата	1.045.9-1.2-1 04.00.00	Лист 2

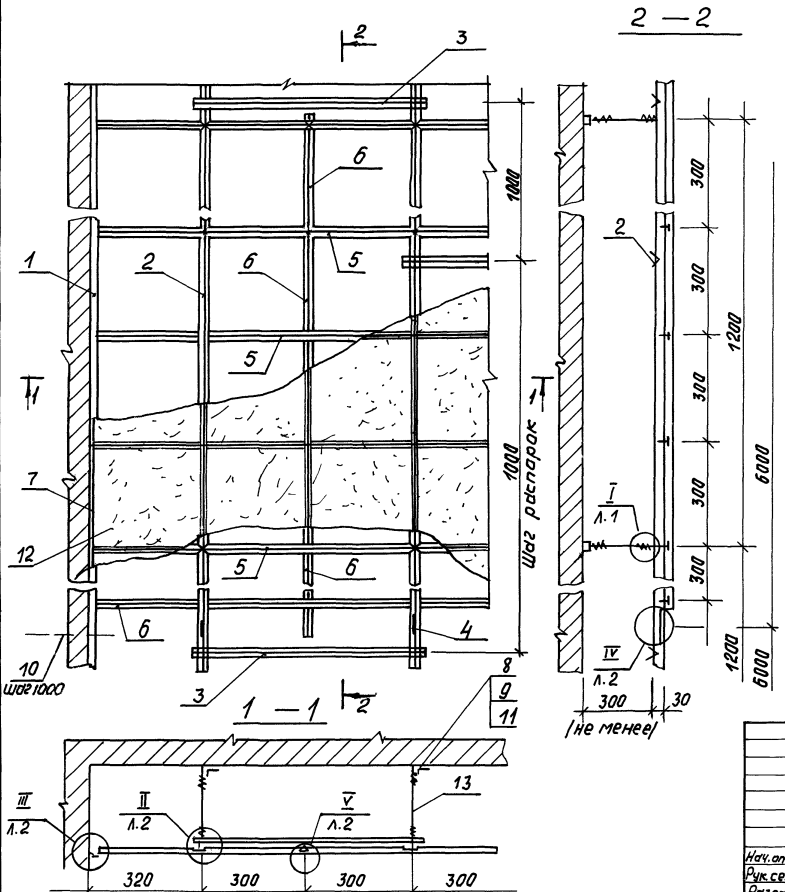

Обозначение	Марка	Масса на 100 м² оштукатуренной поверхности, кг
1.045.9-12-1.04.00.00	ПАСШ 3.3-1	1018
-01	ПАСШ 3.3-2	1014

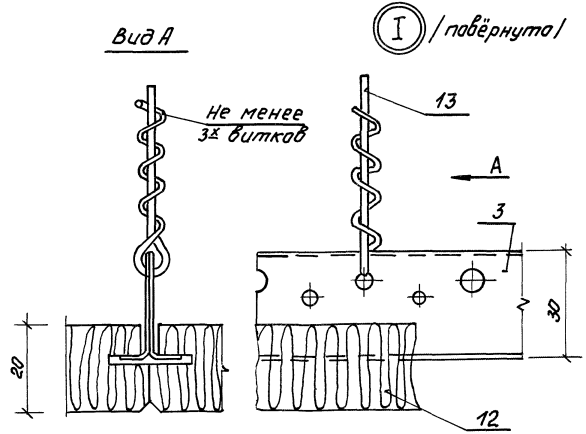

Условно изображена подвеска тип-I

Нач.отд.	Дмитриев		
Рук.сект.	Буш		
Разраб.	Собалев		
Н.контр.	Буш		

1.045.9-1.2-1.04.00.00СБ

Потолок ПАСШ 3.3-1; ПАСШ 3.3-2 со скрытым каркасом

Сборочный чертеж

Стадия	Масса	Масштаб
Р	См. табл.	1:10

Лист 1 | Листов 2

ЦНИИЭП им. Б.С. Мезенцева

Инв.№ подл. | Подпись и дата | Взам.инв.№

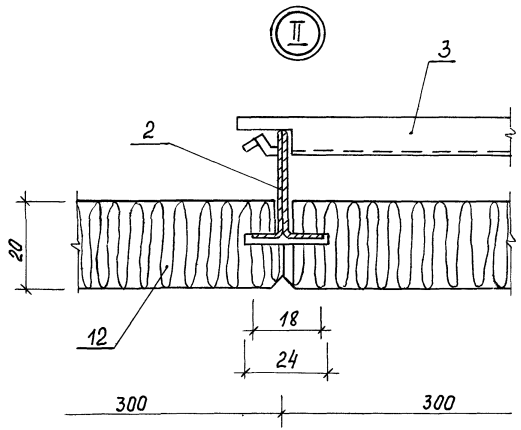
II
3
2
20
12
18
24
300
300

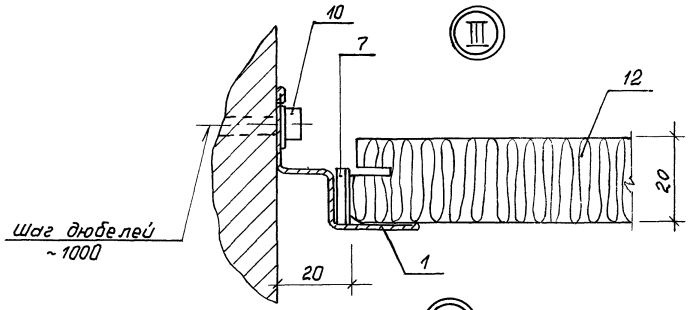
III
10
7
12
20
Шаг дюбелей
~ 1000
20
1

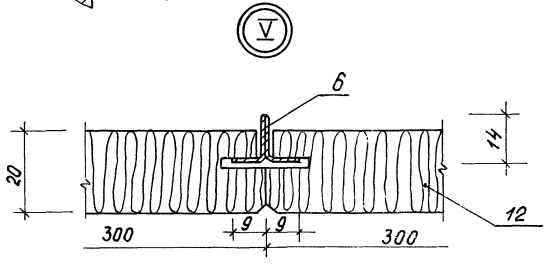
V
6
20
14
12
300
9
9
300

Б — Б

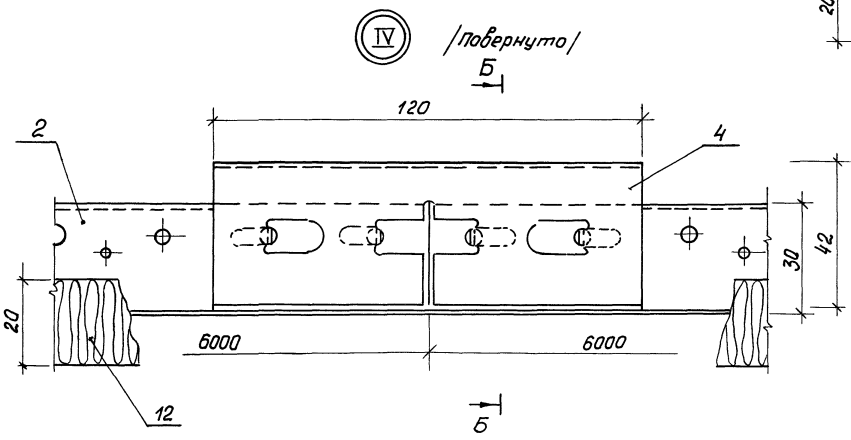
IV
/повернуто/
Б
120
2
4
42
30
20
6000
6000
12
Б

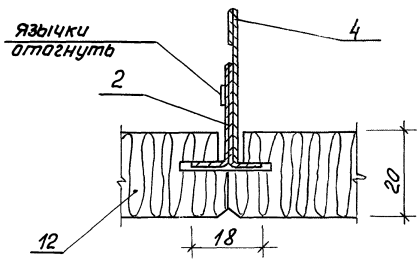
Язычки
отогнуть
4
2
20
12
18

Формат	Зона	Поз.	Обозначение	Наименование	Кол.	Примечание
				Документация		
А3			1.045.9-1.2-1.05.00.00.СБ	Сборочный чертеж		
				Детали		
А4		1	1.045.9-1.2.00.00.09	Профиль пристенный		
				ПП-1	23	
А4		2	1.045.9-1.2.00.00.10	Пластина соединительная	139	
Б4		3	1.045.9-1.2.00.00.11	Накладка соединительная		
				Лист $\frac{1.0.\text{ГОСТ }19904-74}{\text{Ст3кп ГОСТ }14918-80}$		
				100×45	28	масса кг 0,04
				Стандартные изделия		
		4		Гайка М8 ГОСТ 5915-70	139	
		5		Шайба 8 ГОСТ 11371-78	139	
				Прочие изделия		
		6		Дюбель-гвоздь 4,5×40 1ц6×р		
				ТУ 14-4-1231-83 МЧМ СССР	70	масса кг 0,007
		7		Дюбель-винт ДВН М8×35 1ц6×р		
				ТУ-14-4-1375-86 МЧМ СССР	139	0,008
				Профиль		
				$2.5350\text{Ц}\frac{\text{Д6ТУ67-522-83 МТС СССР}}{\text{Ст3кп ГОСТ }14918-80}$		
		8		$\ell = 6000$	28	3,970
		9		$\ell = 549$	139	0,346

Инв.№ подл. | Подпись и дата | Взам.инв.№ | Инв.№ дубл. | Подпись и дата

Нач.отд.	Дмитриев		1.045.9-1.2-1.05.00.00
Рук.сект.	Буш		Потолок ПМС 6.12-1; ПМС 6,12-2
Разраб.	Соболев		Стадия: Р; Лист: 1; Листов: 2
Н.контр.	Буш		ЦНИИЭП им. Б.С. Мезенцева

Формат	Зона	Поз.	Обозначение	Наименование	Кол.	Примечание
		10		Плита минераловатная		
				самонесущая		
				ПА 1198×598×40		
				ТУ 67-325-80 МТС СССР	139	5,76
			Переменные данные для исполнений:			
				1.045.9-1.2-1.05.00.00		ПМС 6.12-1
				Сборочные единицы		
А4		11	1.045.9-1.2.00.01.00	Подвеска тип-I	139	
				1.045.9-1.2-1.05.00.00-01		ПМС 6.12-2
				Сборочные единицы		
А4			1.045.9-1.2.00.02.00	Подвеска тип II	139	
			Расход материалов указан			
			на 100 м² потолка			

Инв. № подл. | Подпись и дата | Взам. инв. № | Инв. № дубл. | Подпись и дата

Изм.	Лист	№ докум.	Подпись	Дата	1.045.9-1.2-1 05.00.00	Лист 2

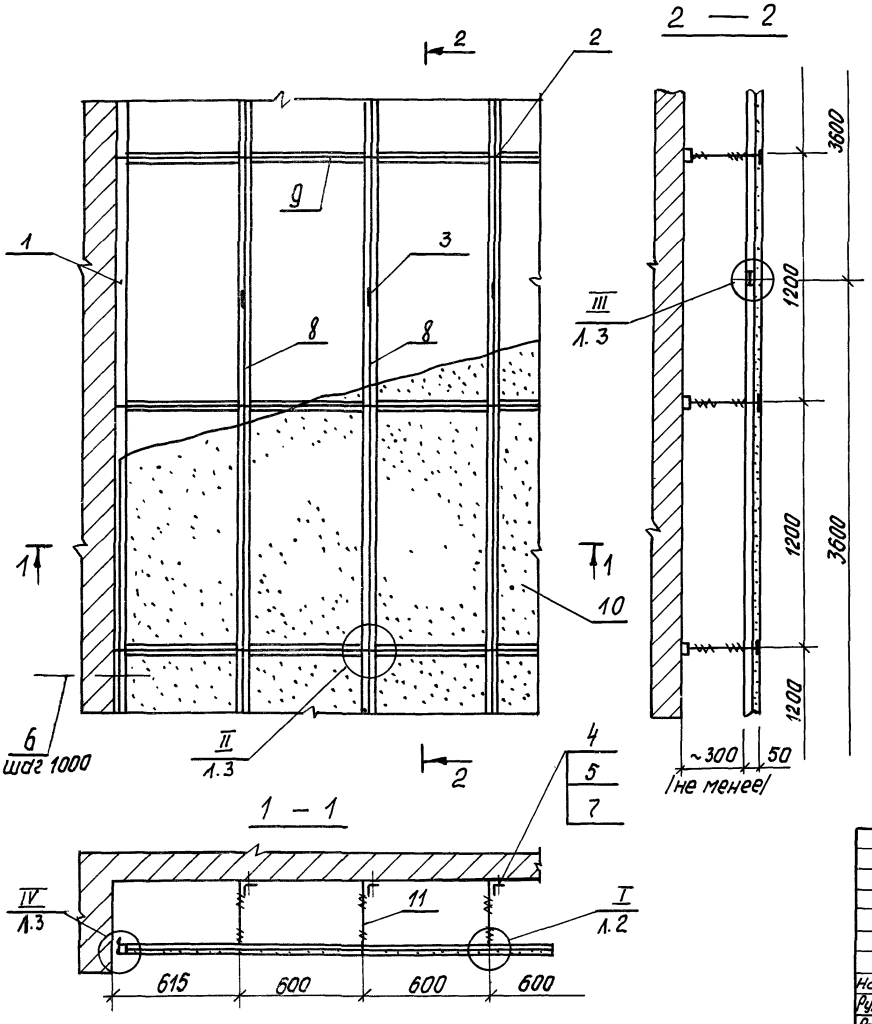

Обозначение	Марка	Масса на 100 м² потолка в кг
1.045.9-1 2-1.05.00.00	ПМС 6.12-1	1001
-01	ПМС 6.12-2	997

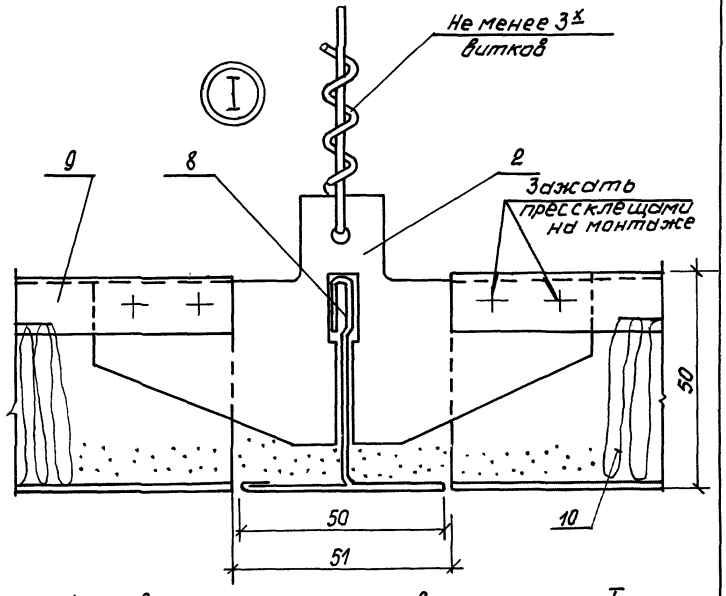

Условно показана подвеска тип - I

Нач.отд.	Дмитриев		
Рук.сектр.	Буш		
Разраб.	Соболев		
Н.контр.	Буш		

1.045.9-1.2-1 05.00.00 СБ

Потолок ПМС 6.12-1; ПМС 6.12-2 Сборочный чертеж

Стадия	Масса	Масштаб
Р	см. табл.	1:20
Лист 1	Листов 2	

ЦНИИЭП им. Б.С. Мезенцева

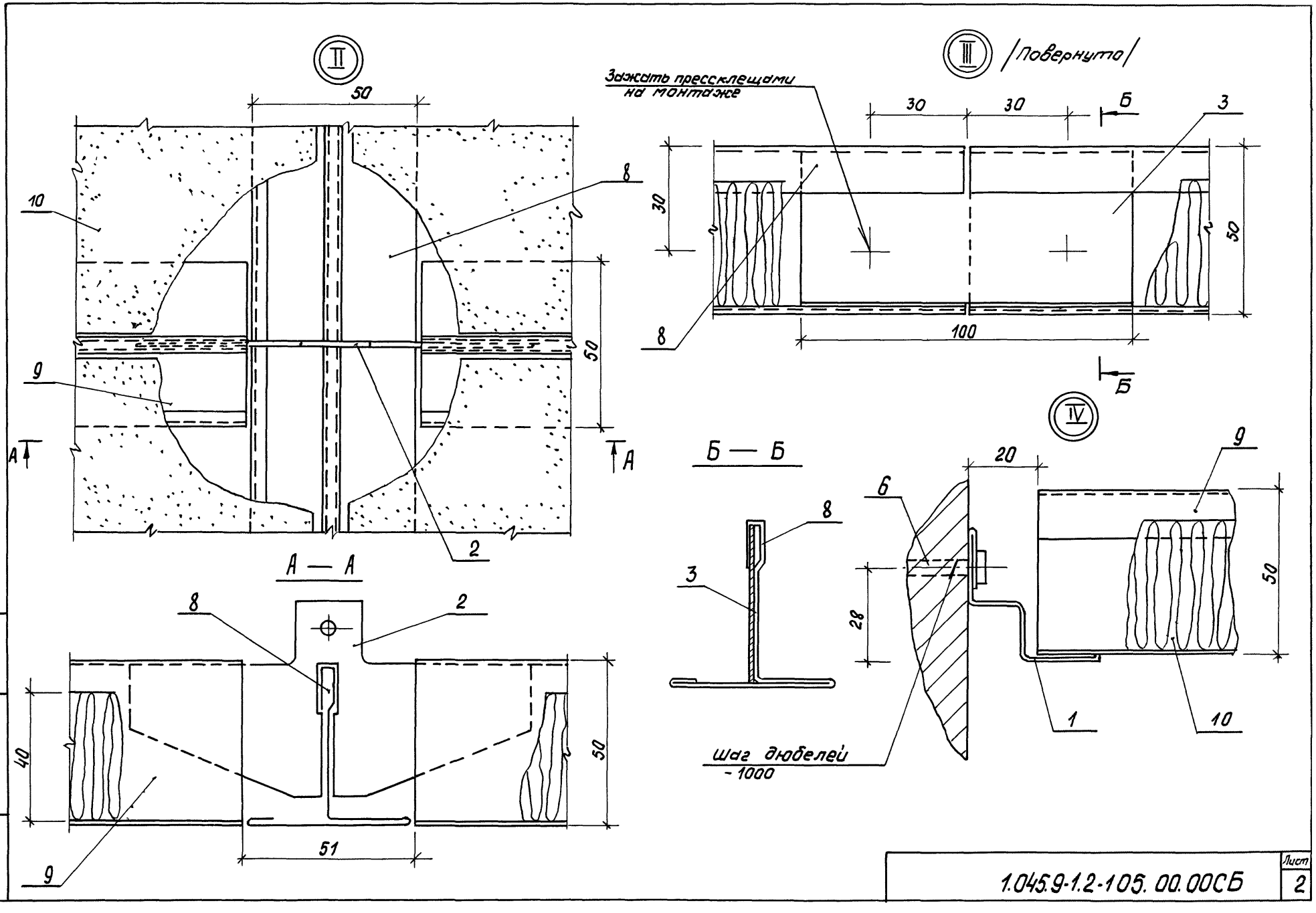

Инв.№ подл.	Подпись и дата	Взам.инв.№

1.045.9-1.2-105. 00.00СБ

Лист 2

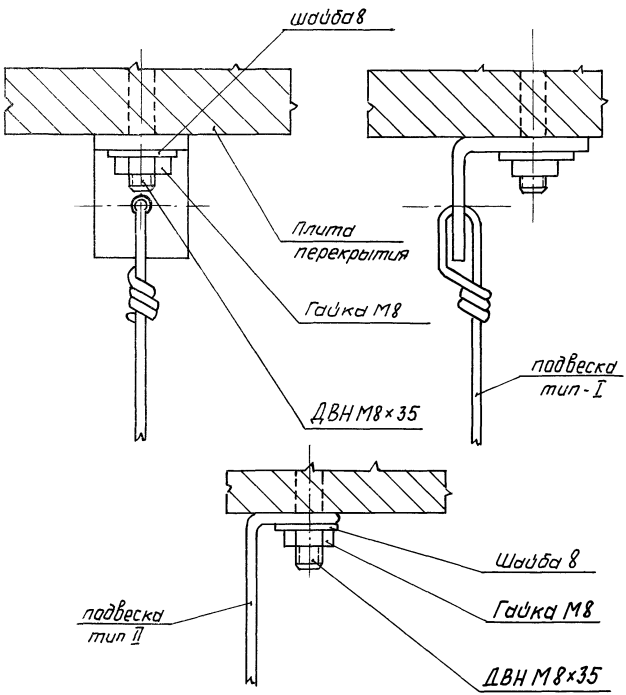

Нач. отд.	Дмитриев		
Рук. сект.	Буш		
Разраб.	Соболев		
Н. контр.	Буш		

1.045.9-1.2-100.01.00

Узлы крепления подвесок тип-I; тип-II

Стадия	Масса	Масштаб
Р		1:1
Лист	Листов 1	

ЦНИИЭП им. Б.С. Мезенцева

Вид профиля, ГОСТ, ТУ	δ мм	Марка металла, ГОСТ	ПАС 6.6-1	ПАС 6.6-2	ПАО 6.6-1	ПАО 6.6-2	ПАОШ 6.6-1	ПАОШ 6.6-2	ПАСШ 3.3-1	ПАСШ 3.3-2	ПМС 6.12-1	ПМС 6.12-2
Прокат		Материал										
L 36×3 ГОСТ 8509-72		Ст. 3 кп ГОСТ 14918-80	5,0		5,0		5,0		5,0		5,0	
ф2,5 ГОСТ 15892-70			2,36	3,34	2,36	3,34	2,36	3,34	2,36	3,34	2,36	3,34
ПН 18×30×9×1 ТУ 113-08-566-85 МС	0,8		97,16	97,16	271,49	271,49	144,42	144,42	97,16	97,16		
2.235 ТУ 67-522-83 МТС СССР	0,6										159,25	159,25
Итого проката			104,52	100,50	278,85	274,83	151,78	147,76	104,52	100,50	166,61	162,59
Лист ГОСТ 19904-74	1,0										5,85	5,85
	0,6		0,62	0,62	9,09	9,09	3,67	3,67	0,62	0,62		
	0,5		61,78	61,78			38,98	38,98	119,88	119,88	24,38	24,38
Итого листа			62,40	62,40	9,09	9,09	43,65	43,65	120,50	120,50	30,23	30,23
Лента ГОСТ 2283-79	0,5	Ст. 65Г ГОСТ 1050-74		0,42		0,42		0,42		0,42		0,42
	0,3		0,47	0,47			0,47	0,47	0,47	0,47		
Итого ленты			0,47	0,89	0,42	0,47	0,89	0,47	0,89			0,42
Всего стали			167,39	163,79	287,94	284,34	195,90	192,30	225,49	221,89	196,84	193,24

Расход стали указан на 100 м² потолка

[illegible] ные изделия не учтены

gost.e-ecolog.ru

Нач.отд.	Дмитриев		
Рук.сект	Бгш		
Разраб.	Соболев		
Н.контр.	Бгш		

1.045.9-12-100.00.00 РС

Ведомость расхода стали, кг

Стадия	Лист	Листов
Р		1

ЦНИИЭП им. Б.С. Мезенцева

Инв.№ подл. | Подпись и дата | Взам.инв.№