ТИПОВЫЕ СТРОИТЕЛЬНЫЕ КОНСТРУКЦИИ, ИЗДЕЛИЯ И УЗЛЫ

СЕРИЯ 1.041.1-3

СБОРНЫЕ ЖЕЛЕЗОБЕТОННЫЕ МНОГОПУСТОТНЫЕ ПЛИТЫ ПЕРЕКРЫТИЙ МНОГОЭТАЖНЫХ ОБЩЕСТВЕННЫХ ЗДАНИЙ, ПРОИЗВОДСТВЕННЫХ И ВСПОМОГАТЕЛЬНЫХ ЗДАНИЙ ПРОМЫШЛЕННЫХ ПРЕДПРИЯТИЙ

выпуск 6

сантехнические плиты длиной 5650, 6850 и 8650 мм, армированные напрягаемой арматурой из стали классов Ат-IVС и Ат-V, и длиной 2650 мм, армированные арматурой из стали класса А-III, из тяжелого и легкого бетонов

рабочие чертежи

РАЗРАБОТАНЫ:

ЦНИИПРОМЗДАНИЙ ГОССТРОЯ СССР

Гл.инженерин-та — В.Гранев

Нач.отдела — Э.Кодыш

Руководитель проекта — А.Музыко

НИИЖБ ГОССТРОЯ СССР

Зам.директора — Т.Мамедов

Зав.лабораторией — В.Якушин

Зав.сектором — В.Крамарь

Зав.сектором — Ю.Чиненков

Ст.н.сотр. — Н.Корнев

© ЦИТП Госстроя СССР 1988

УТВЕРЖДЕНЫ
Главным управлением проектирования Госстроя СССР, письмо от 10.05.89 № 4/5-674

Введены в действие ЦНИИпромзданий с 1.10.89 приказ от 12.05.89 № 59

gost.e-ecolog.ru

Обозначение	Наименование	Стр.
I.04I.I - 3.6 - ТО	Техническое описание	3
I.04I.I - 3.6 - ДI	Плита сантехническая ПРС56.I5	5
- РСI	Ведомость расхода стали	I2
I.04I.I - 3.6 - Д2	Плита сантехническая ПРС68.I5	I3
- РС2	Ведомость расхода стали	20
I.04I.I - 3.6 - Д3	Плита сантехническая ПРС86.I5	2I
- РС3	Ведомость расхода стали	27
I.04I.I - 3.6 - Д4	Плита сантехническая ПРС26.I5	28
- РС4	Ведомость расхода стали	3I
I.04I.I - 3.6 - Д5	Каркас КПI, КП2	32
- Д6	Каркас КП3,КП4,КП5,КП6	32
- Д7	Каркас КП7,КП8,КП9	33
- Д8	Каркас КПI0,КПII,КПI2	33
- Д9	Каркас КРI,КР2	34
- ДI0	Каркас КР3,КР4,КР5,КР6	34
- ДII	Каркас КР7,КР8,КР9	35
- ДI2	Каркас КРI0,КРII,КРI2	35
- ДI3	Каркас КРI3	36
- ДI4	Каркас КР I4	36
- ДI5	Сетка СI	37
- ДI6	Сетка С2	37
- ДI7	Сетка С3	38
- ДI8	Сетка С4	38
I.04I.I - 3.6 - ДI9	Сетка С5	39
- Д20	Сетка С6	39
- Д2I	Сетка С7	40
- Д22	Сетка С8,С9	40
- Д23	Сетка СI0	4I
- Д24	Сетка СII	4I
- Д25	Сетка СI2	42
- Д26	Сетка СI3	42
- Д27	Изделие закладное МНI	43
- Д28	Изделие закладное МН2	43
- Д29	Петля ПI ... П4	44

РАЗРАБ.	Музыко		1.041.1-3.6		
			СОДЕРЖАНИЕ	Стадия: Р	Лист: 1	Листов: 2
				ЦНИИПРОМЗДАНИЙ	

Инв.№ подл. | Подпись и дата | Взам. инв.№

I. Общие сведения

I.I. Данный выпуск содержит рабочие чертежи ребристых сантехнических плит перекрытий длиной 2650 мм, 5650 мм, 6850 мм и 8560 мм, шириной 1490 мм и высотой сечения 220 мм.

I.2. Для плит предусмотрено применение тяжелого бетона классов В15 ... В35 и легкого бетона (на пористых заполнителях) В15...В35.

I.3. В качестве предварительно напрягаемой арматуры принята сталь стержневая термомеханически и термически упрочненная периодического профиля классов Ат-У и Ат-IУС по ГОСТ 10884-81.

I.4. Значение равномерно распределенных нагрузок, классы бетона, величины предварительного напряжения в арматуре приведены в табл.1 (см. I.041.1-3.0-ТО, лист 12).

I.5. В настоящем выпуске приведены: техническое описание, необходимые данные и указания по области применения, указания по изготовлению, спецификация арматурных изделий и рабочие чертежи плит.

2. Указания по применению

2.I. Сантехнические плиты серии I.04I.I-3 вып.6 предназначены для использования в перекрытиях многоэтажных общественных и производственных зданий, а также сооружениях. Плиты устанавливаются при необходимости пропуска вертикальных стояков и вентблоков, а также для размещения сантехнических коммуникаций.

2.2. Плиты допускается применять в условиях постоянного воздействия температуры до +50°С и нормального влажностного режима.

2.3. Подбор плит в конкретном проекте производится сопоставлением величины равномерно распределенной расчетной нагрузки с несущей способностью плиты, указанной в ее марке. В случае, если нагрузки отличаются от равномерно распределенных (перегородки, стены и т.д.) следует производить проверочный расчет прочности и жесткости плит. При этом в зависимости от приложения местной нагрузки, должна проверяться прочность полок плит.

2.4. При устройстве отверстий в ребристых плитах в конкретных проектах должны быть приведены чертежи этих плит с расположением отверстий и расходом арматуры с учетом их обрамления. Отверстия могут располагаться в любом месте полки плиты. Минимальное расстояние отверстия от поверхности ребер должно быть не менее 5 см.

3. Основные положения по расчету

3.I. Расчет и конструирование плит произведены в соответствии с требованиями СНиП 2.03.0I-84, СНиП 2.0I.07-85, СНиП 2.03.II-85 и СНиП 2.0I.07-85 (Дополнение, разд.I0).

3.2. Плиты рассчитаны как шарнирно-опертые балки таврового сечения, третьей категории трещиностойкости, кроме того, рассчитаны на восприятие горизонтального знакопеременного усилия в диске перекрытия равного 980 кН.

3.3. Равномерно распределенная нагрузка от собственного веса плит с учетом заливки швов принята:

для плит из тяжелого бетона

длиной 2650 мм – 3,8 кПа при γ_f =I и 4,2 кПа при γ_f >I

длиной 5650 мм – 3.4 кПа при γ_f =I и 3,8 кПа при γ_f >I

длиной 6850 мм и 8650 мм-3,6 кПа при γ_f =I и 4,0 кПа при γ_f >I

Разраб.	Музыко		1.041.1-3.6 – ТО
Нач. отд.	Кодыш		
			ТЕХНИЧЕСКОЕ ОПИСАНИЕ
			Р / Лист 1 / Листов 2
			ЦНИИПРОМЗДАНИЙ

Инв.№ подл. | Подпись и дата | Взам.инв.№

для плит из легкого бетона -

длиной 2650 мм - 2,9 кПа при γ_f = I и 3,2 кПа при $\gamma_f > I$

длиной 5650 мм - 2,6 кПа при γ_f =I и 2,9 кПа при $\gamma_f > I$

длиной 6850 мм и 8650 мм - 2,7 кПа при γ_f = I и 3,0кПа при $\gamma_f > I$

Примечание. Коэффициент надежности по нагрузке γ_f принимается для нормативной нагрузки равным I, для расчетной - I,2, для расчетной от собственного веса - I,I

3.4. Предельно допустимая ширина раскрытия трещин a_{crc1} и и a_{crc2} обеспечивающая сохранность арматуры, принята для арматуры класса Ат-У соответственно 0,4 и 0,3 мм (письмо НИИЖБ №I-84 от 07.0I.86).

Для арматуры класса Ат-IУС ширина раскрытия трещин - в соответствии с требованиями СНиП 2.03.0I-84.

3.5. При расчете плит учтена равномерно распределенная нагрузка от засыпки (керамзит D = 900 кг/м^3) равная I,5 кПа

4. Указания по изготовлению

4.I. При изготовлении плит необходимо выполнять требования действующих нормативных и инструктивных документов

4.2. Плиты изготавливаются по агрегатно-поточной технологии

4.3. До начала производства плит завод-изготовитель должен разработать технические условия и технологические правила, определяющие основные способы производства и контроля качества изготовления изделий.

4.4. Предварительное напряжение арматуры производится электротермическим способом. Допускается применение механического способа натяжения. Величины предварительного напряжения рабочей арматуры привелены в табл. 1 (см. I.04I.I-3.0-ТО, лист I2).

4.5. Плоские сварные сетки должны изготавливаться с помощью контактной точечной электросварки в соответствии с требованиями ГОСТ I0922-75.

Замена контактной сварки на электродуговую не допускается.

4.6. Класс бетона должен приниматься в соответствии с указанным в табл. 1 (см. I.04I.I-3.0-ТО, лист I2).

4.7. При бетонировании плит особое внимание следует обратить на тщательное заполнение бетоном опорных зон.

4. Указания по испытанию плит

4.I. Испытание и оценка прочности, жесткости и трещиностойкости ребристых плит производится согласно ГОСТ 8829-85.

Величины контрольных нагрузок при испытании на прочность, жесткость и трещиностойкость (Рпр), а также величины контрольных прогибов ($f_к$) приведены в табл. 2 (см. I.04I.I-3.0-ТО, лист I9).

4.2. Испытание плит проводятся нагружением конструкций до контролируемого состояния (прочность, жесткость, трещиностойкость). Конструкции испытываются в рабочем положении.

Схема испытания конструкций приведена в вып.0 I.04I.I-3 ТО, лист 30.

Опалубка

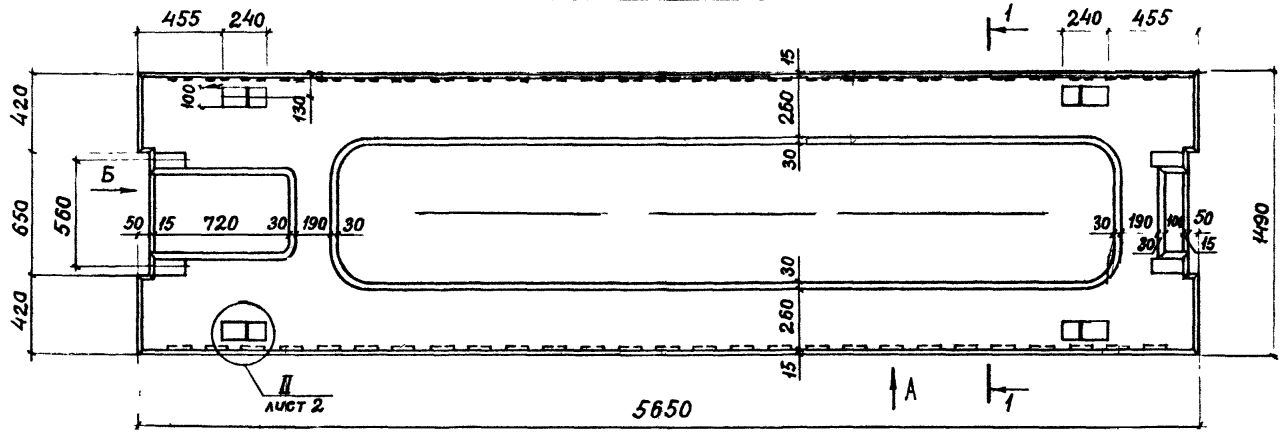

Вид „А"

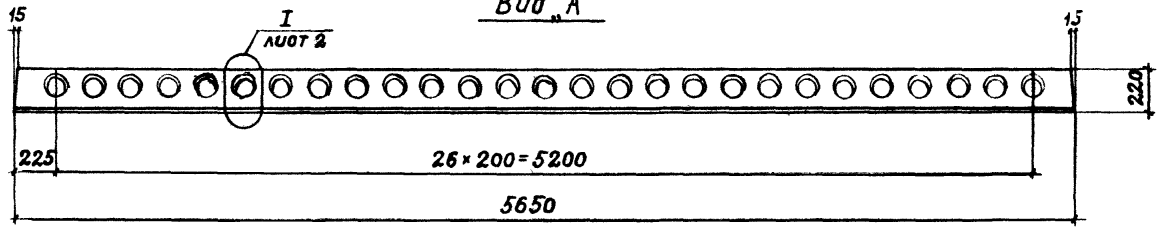

Вид „Б"

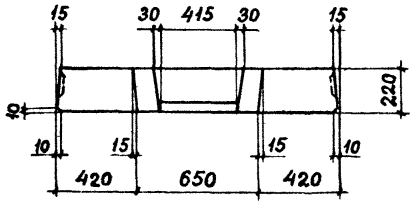

1 – 1

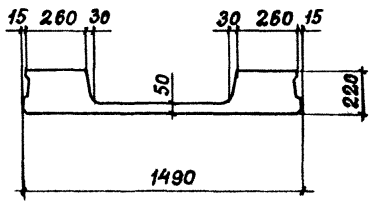

Разраб.	Нежданова			1.041.1 – 3.6 – Д1	
Рассчит	Баранова				
Проверил	Пархалина			ПЛИТА САНТЕХНИЧЕСКАЯ	Стадия: Р; Лист: 1; Листов: 1
Н.контр.	Музыко			ПРС 56.15	ЦНИИПРОМЗДАНИЙ

Инв. № подл. | Подпись и дата | Взам. инв. №

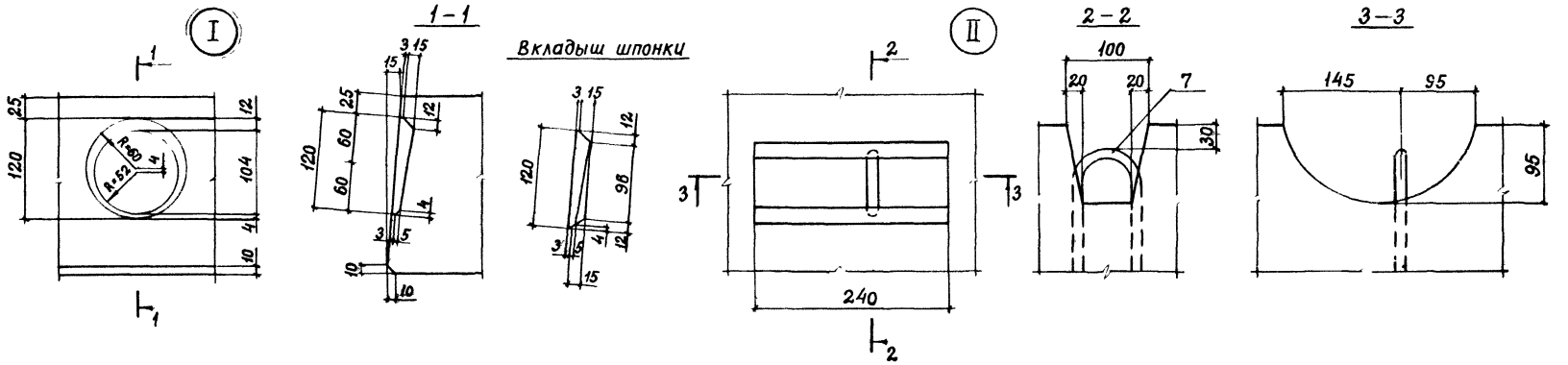

Рис. 1

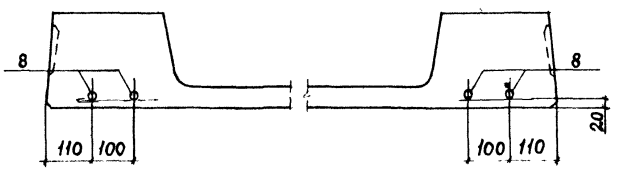

Рис. 2

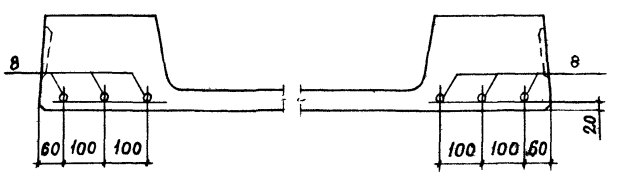

Рис. 3

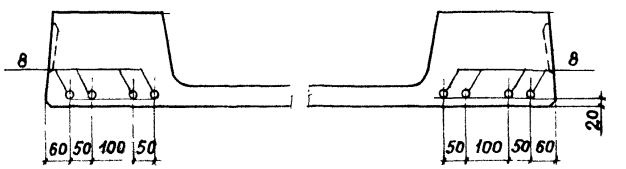

Рис. 4

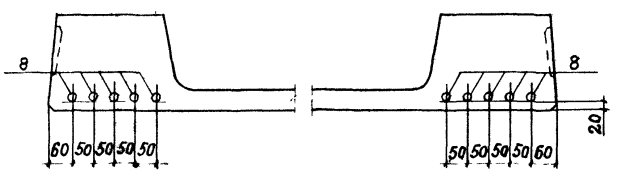

Марка	Рис.
ПРС 56.15 – 7 АтV	1
ПРС 56.15 – 11 АтV	2
ПРС 56.15 – 15 АтV	3
ПРС 56.15 – 5 АтIVС	1
ПРС 56.15 – 8 АтIVС	2
ПРС 56.15 – 11 АтIVС	3
ПРС 56.15 – 15 АтIVС	4
ПРС 56.15 – 7 АтVЛ	1
ПРС 56.15 – 11 АтVЛ	2
ПРС 56.15 – 14 АтVЛ	3
ПРС 56.15 – 5 АтIVСЛ	1
ПРС 56.15 – 8 АтIVСЛ	2
ПРС 56.15 – 11 АтIVСЛ	3
ПРС 56.15 – 14 АтIVСЛ	4

Марка	Поз.	Наименование	Кол.	Обозначение документа
ПРС 56.15-7АтV	1	Каркас пространств. КП1	2	1.041.1-3.6-Д5
	2	Каркас плоский КР14	4	1.041.1-3.6-Д14
	3	Сетка С1	4	1.041.1-3.6-Д15
	4	Сетка С4	1	1.041.1-3.6-Д18
		Изделие закладное		
	5	МН1	2	1.041.1-3.6-Д27
	6	МН2	2	1.041.1-3.6-Д28
	7	Петля П2	4	1.041.1-3.6-Д29
	8	Стержень напрягаемый		
		ф 12 АтV		
		ℓ=5650; 5,02 кг	4	Без чертежа
	9	Бетон класса В20		
		D=2500, м³	1,13	
ПРС 56.15-11АтV		Поз. 2,3,5...7,9 см. плиту ПРС 56.15-7АтV		
	1	Каркас пространств. КП2	2	1.041.1-3.6-Д5
	4	Сетка С5	1	1.041.1-3.6-Д19
	8	Стержень напрягаемый		
		ф 12 АтV		
		ℓ=5650; 5,02 кг	6	Без чертежа

Марка	Поз.	Наименование	Кол.	Обозначение документа
ПРС 56.15-15АтV		Поз. 2,3,5...7 см. плиту ПРС 56.15-7АтV		
	1	Каркас пространств. КП2	2	1.041.1-3.6 Д5
	4	Сетка С6	1	1.041.1-3.6-Д20
	8	Стержень напрягаемый		
		ф 12 АтV		
		ℓ=5650; 5,02 кг	8	Без чертежа
	9	Бетон класса В22		
		D=2500, м³	1,13	
ПРС 56.15-7АтVЛ		Поз. 1...8 см. плиту ПРС 56.15-7АтV		
	9	Бетон класса В20		
		D=2000, м³	1,13	
ПРС 56.15-11АтVЛ		Поз. 2,3,5...7 см. плиту ПРС 56.15-7АтV		
	1	Каркас пространств. КП2	2	1.041.1-3.6-Д5
	4	Сетка С5	1	1.041.1-3.6-Д19
	8	Стержень напрягаемый		
		ф 12 АтV		
		ℓ=5650; 5,02 кг	6	Без чертежа
	9	Бетон класса В20		
		D 2000, м³	1,13	

АтV по ГОСТ 10884-81

Инв.№ подл. | Подпись и дата | Взам. инв.№

Марка	Поз.	Наименование	Кол.	Обозначение документа
ПРС 56.15-14АтⅤл		Поз. 2,3,5...7 см. плиту ПРС 56.15 - 7АтⅤ		
	1	Каркас пространств. КП2	2	1.041.1-3.6-Д5
	4	Сетка С6	1	1.041.1-3.6-Д20
	8	Стержень напрягаемый		
		ф12АтⅤ		
		ℓ=5650; 5,02кг	8	Без чертежа
	9	Бетон класса В22,5		
		D=2000, м³	1,13	
ПРС 56.15-5АтⅣс		Поз. 1...7 см. плиту ПРС 56 15 - 7АтⅤ		
	8	Стержень напрягаемый		
		ф12АтⅣс		
		ℓ=5650; 5,02кг	4	Без чертежа
	9	Бетон класса В15		
		D=2500, м³	1,13	
ПРС 56.15-8АтⅣс		Поз. 1...3, 5...7, 9 см. плиту ПРС 56.15 - 7АтⅤ		
	4	Сетка С5	1	1.041.1 3.6 Д19
	8	Стержень напрягаемый		
		ф12АтⅣс		
		ℓ=5650; .5,02кг	6	Без чертежа

Марка	Поз.	Наименование	Кол.	Обозначение документа
ПРС 56.15-8АтⅣс	9	Бетон класса В22,5		
		D 2500, м³	1,13	
ПРС 56.15-11АтⅣс		Поз. 2,3,5...7 см. плиту ПРС 58.15 - 7АтⅤ		
	1	Каркас пространств. КП2	2	1.041.1-3.6-Д5
	4	Сетка С5	1	1.041.1-3.6-Д19
	8	Стержень напрягаемый		
		ф12АтⅣс		
		ℓ=5650; 5,02кг	8	Без чертежа
	9	Бетон класса В22,5		
		D=2500, м³	1,13	
ПРС 56.15-15АтⅣс		Поз. 2,3,5...7 см. плиту ПРС 56.15 - 7АтⅤ		
	1	Каркас пространств. КП2	2	1.041.1-3.6-Д5
	4	Сетка С6	1	1.041.1-3.6-Д20
	8	Стержень напрягаемый		
		ф12АтⅣс		
		ℓ=5650; 5,02кг	10	Без чертежа
	9	Бетон класса В22,5		
		D 2500, м³	1,13	

АтⅤ, АтⅣс по ГОСТ 10884-81

Марка	Поз.	Наименование	Кол.	Обозначение документа
ПРС 56.15-5АтIVсл		Поз. 1...7 см. плиту ПРС 56.15-7АтV		
	8	Стержень напрягаемый		
		ф 12 АтIVс		
		ℓ=5650, 5,02 кг	4	Без чертежа
	9	Бетон класса В15		
		D=2000, м³	1,13	
ПРС 56.15-8АтIVсл		Поз. 1...3, 5...7 см. плиту ПРС 56.15-7АтV		
	4	Сетка С5	1	1.041.1-3.6-Д19
	8	Стержень напрягаемый		
		ф 12 АтIVс		
		ℓ=5650; 5,02 кг	6	Без чертежа
	9	Бетон класса В22,5		
		D=2000, м³	1,13	
ПРС 56.15-11АтIVсл		Поз. 2,3,5...7 см. плиту ПРС 56.15-7АтV		
	1	Каркас пространств. КП2	2	1.041.1-3.6-Д5

Марка	Поз.	Наименование	Кол.	Обозначение документа
ПРС 56.15-11АтIVсл	4	Сетка С5	1	1.041.1-3.6-Д19
	8	Стержень напрягаемый		
		ф 12 АтIVс		
		ℓ=5650; 5,02 кг		Без чертежа
	9	Бетон класса В22,5		
		D=2000, м³	1,13	
ПРС 56.15-14АтIVсл		Поз. 2,3,5...7 см. плиту ПРС 56.15-7АтV		
	1	Каркас пространств. КП2	2	1.041.1-3.6-Д5
	4	Сетка С6	1	1.041.1-3.6-Д20
	8	Стержень напрягаемый		
		ф 12 АтIVс		
		ℓ=5650; 5,02 кг	10	Без чертежа
	9	Бетон класса В22,5		
		D=2000, м³	1,13	

АтIVс по ГОСТ 10884-81

Инв. № подл. | Подпись и дата | Взам. инв. №

Армирование

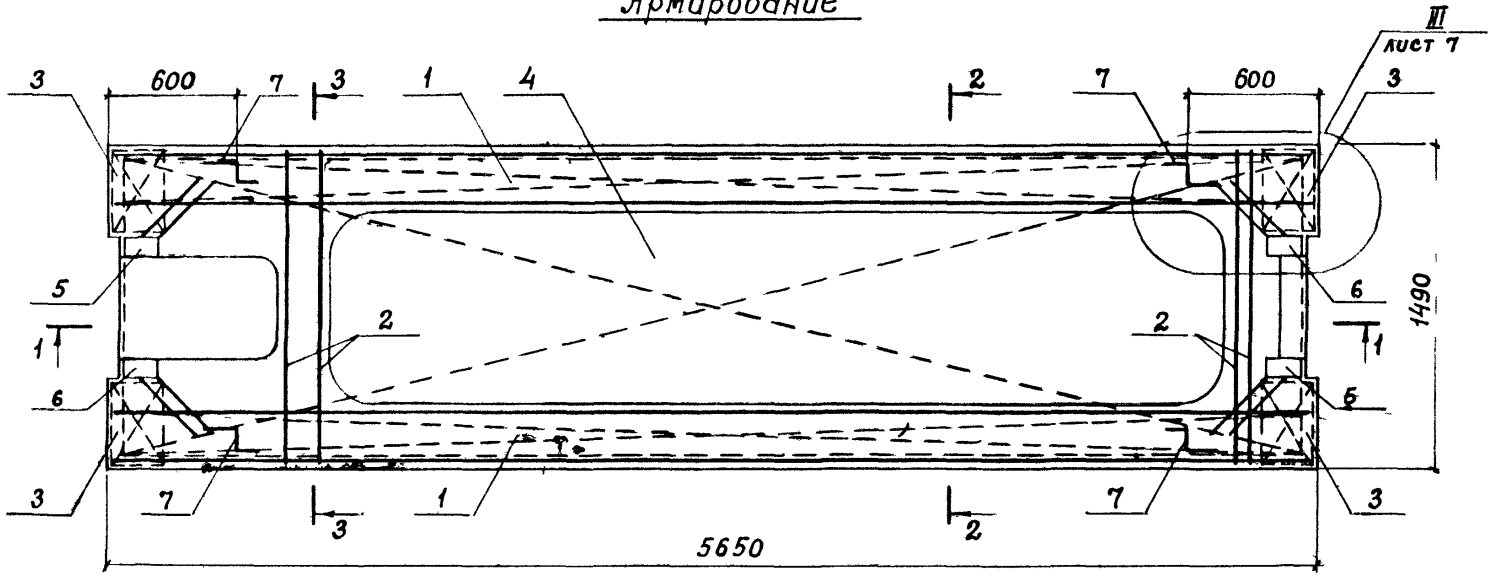

1 – 1

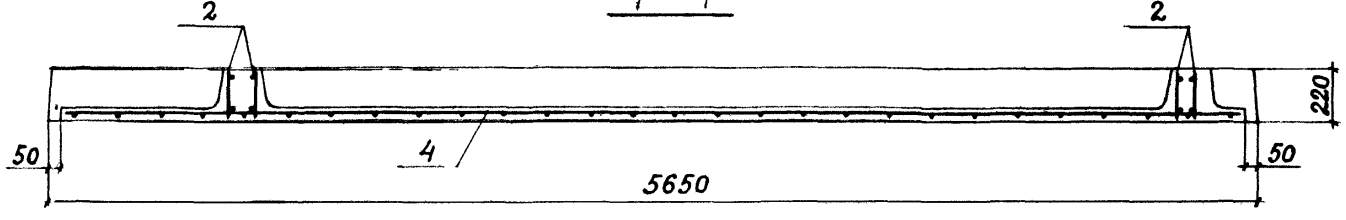

2 – 2

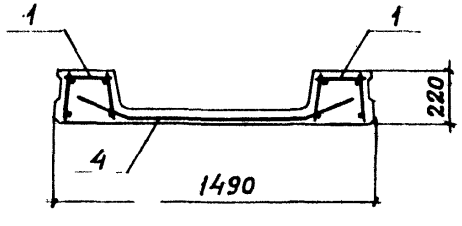

3 – 3

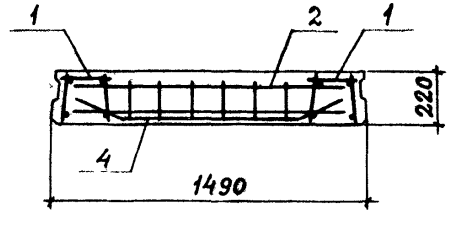

Инв.№ подл. | Подпись и дата | Взам. инв.№

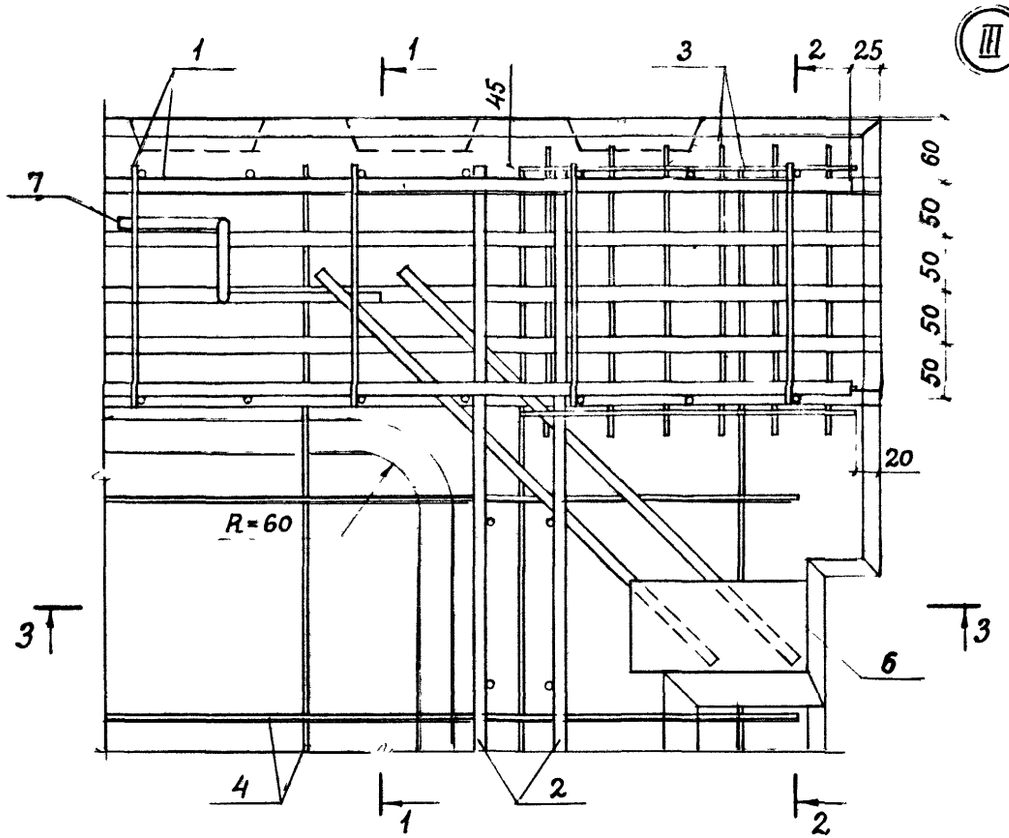

1 – 1

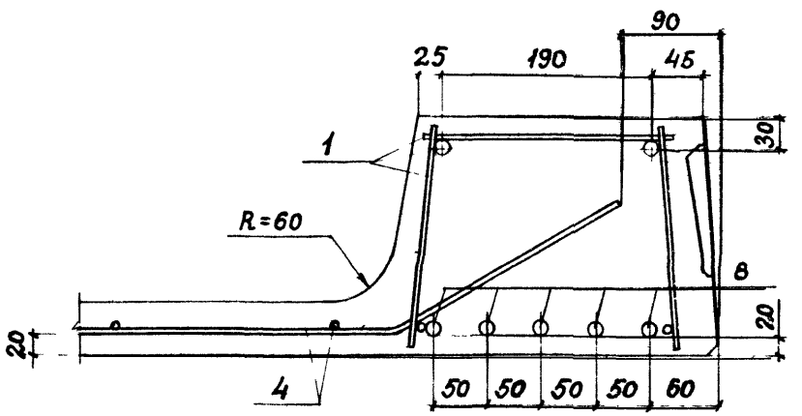

2 – 2

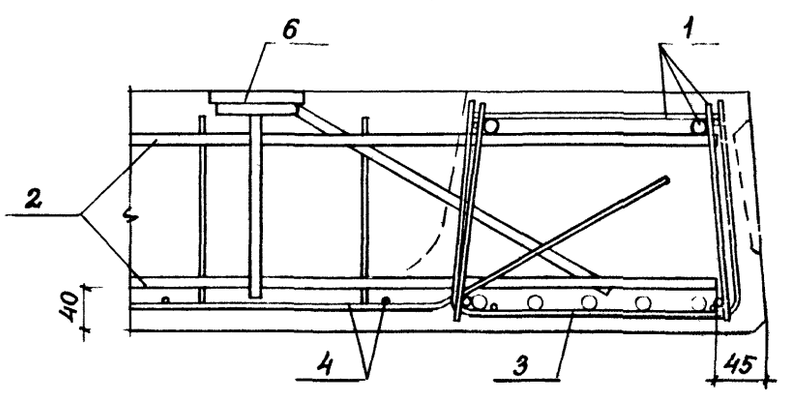

3 – 3

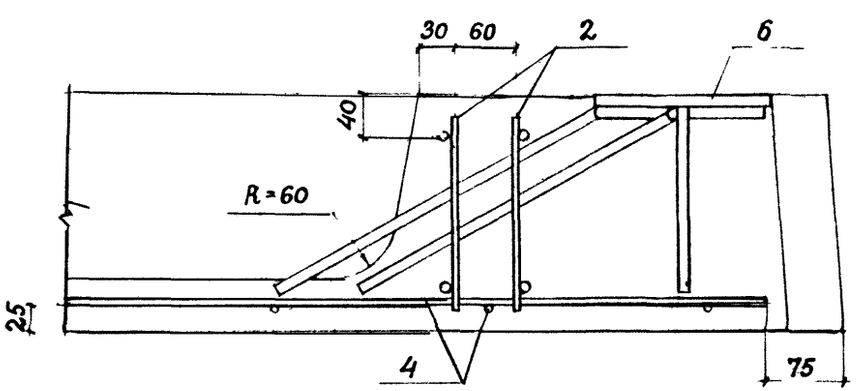

Инв. № подл.	Подпись и дата	Взам. инв. №

1.041.1 3.6 Д1	Лист 7

Марка плиты	Напрягаемая арматура класса						Изделия арматурные											Изделия закладные						Общий расход
							Арматура класса											арматура класса			Прокат марки ВСт3кп2-1 ТУ 14-1-3023-80				
	Ат-V			Ат-IVс			А-III					А-I		Вр-I			Всего	А-III						
	ГОСТ 10884-81			ГОСТ 10884-81			ГОСТ 5781 82					ГОСТ 5781-82		ГОСТ 6727-80				ГОСТ 5781-82			ГОСТ 103-76			
	ф12		Итого	ф12		Итого	ф8	ф10	ф14		Итого	ф12	Итого	ф4	ф5	Итого		ф10		Итого	δ=8		Итого	Всего	
ПРС 56.15-7АтV	20,1		20,1					20,7			20,7	3,4	3,4	4,5	16,6	21,1	45,2	2,9		2,9	4,3		4,3	7,2	72,5
ПРС 56 15-11АтV	30,1		30,1				8,8	6,9	27,0		42,7	3,4	3,4	4,5	15,2	19,7	65,8	2,9		2,9	4,3		4,3	7,2	103,1
ПРС 56.15-15АтV	40,2		40,2				8,8	6,9	27,0		42,7	3,4	3,4	4,5	18,8	23,3	69,4	2,9		2,9	4,3		4,3	7,2	116,8
ПРС 56.15-7АтVл	20,1		20,1					20,7			20.7	3,4	3,4	4.5	16.6	21,1	45,2	2,9		2,9	4,3		4,3	7,2	72,5
ПРС 56.15-11АтVл	30,1		30,1				8,8	6,9	27,0		42,7	3,4	3,4	4,5	15,2	19,7	65.8	2,9		2,9	4,3		4,3	7,2	103,1
ПРС 56.15-14АтVл	40,2		40,2				8,8	6,9	27,0		42,7	3,4	3,4	4.5	18,8	23.3	69.4	2,9		2,9	4,3		4,3	7,2	116,8
ПРС 56.15-5АтIVс				20,1		20,1		20,7			20,7	3,4	3,4	4.5	16,6	21,1	45,2	2,9		2,9	4,3		4,3	7,2	72,5
ПРС 56.15-8АтIVс				30,1		30.1		20,7			20,7	3,4	3,4	4,5	18,4	22,9	47.0	2,9		2,9	4,3		4,3	7.2	84,3
ПРС 56.15-11АтIVс				40,2		40,2	8,8	6,9	27,0		42,7	3,4	3,4	4,5	15,2	19,7	65,8	2,9		2,9	4,3		4,3	7,2	113,2
ПРС 56.15-15АтIVс				50,2		50,2	8,8	6,9	27,0		42,7	3,4	3,4	4,5	18,8	23,3	69.4	2,9		2,9	4,3		4,3	7,2	126,8
ПРС 56.15-5АтIVсл				20,1		20,1		20,7			20,7	3,4	3,4	4,5	16,6	21.1	45,2	2,9		2,9	4,3		4,3	7,2	72,5
ПРС 56.15-8АтIVсл				30,1		30,1		20,7			20,7	3,4	3,4	4,5	18,4	22,9	47,0	2,9		2,9	4,3		4,3	7,2	84,3
ПРС 56.15-11АтIVсл				40,2		40,2	8,8	6,9	27,0		42,7	3,4	3.4	4,5	15,2	19.7	65,8	2,9		2,9	4,3		4,3	7,2	113,2
ПРС 56.15-14АтIVсл				50.2		50.2	8.8	6,9	27,0		42,7	3,4	3.4	4,5	18,8	23,3	69,4	2,9		2,9	4,3		4,3	7,2	126,8

Разраб.	Н. [illegible]		1.041.1-3.6 — РС1
Рассчит.	Иванова		
Проверил	Подгалина		Ведомость расхода стали
Н. контр.	Музыко		Стадия Р; Лист; Листов 1
			ЦНИИПРОМЗДАНИЙ

Опалубка

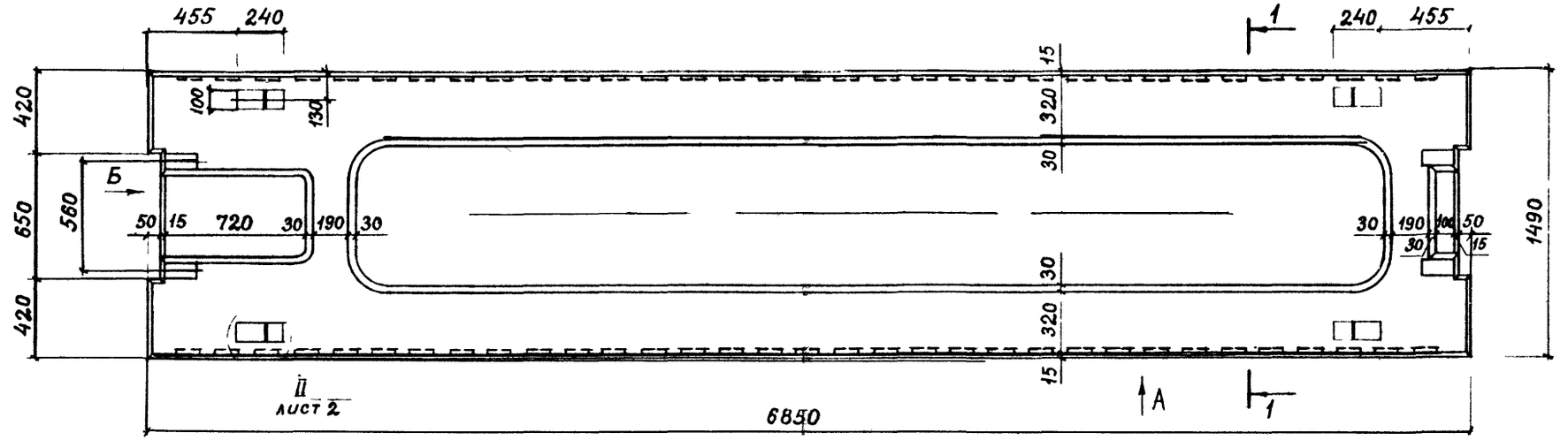

Вид „А"

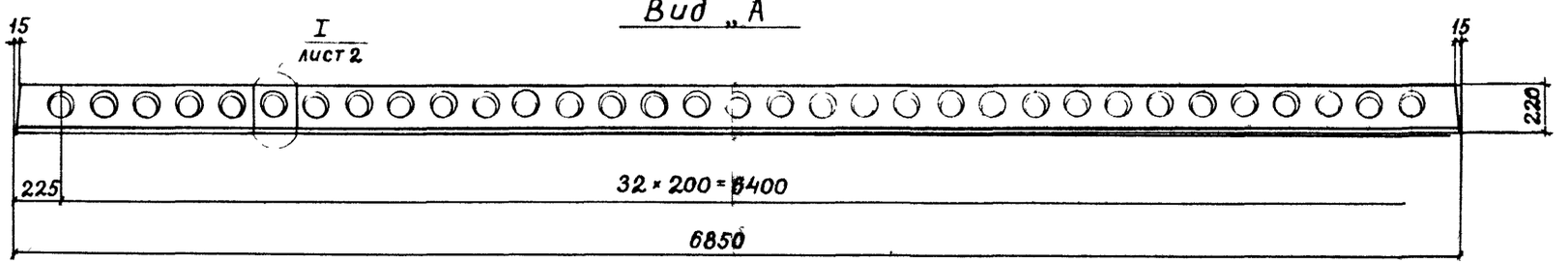

Вид „Б"

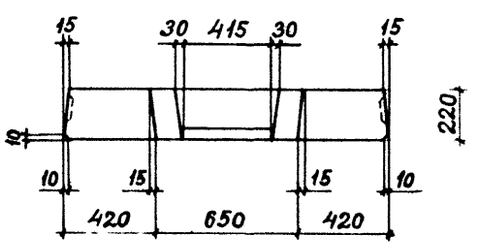

1–1

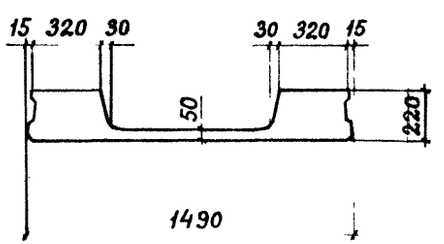

Разраб.	Нежданова		1.041.1 36–Д2	
Рассчит.	Баранова			
Провери.	Пирхалина		ПЛИТА САНТЕХНИЧЕСКАЯ	Стадия: Р; Лист: 1; Листов: —
Н.контр.	Музыко		ПРС 68.15	ЦНИИПРОМЗДАНИЙ

Инв.№ подл. | Подпись и дата | Взам.инв.№

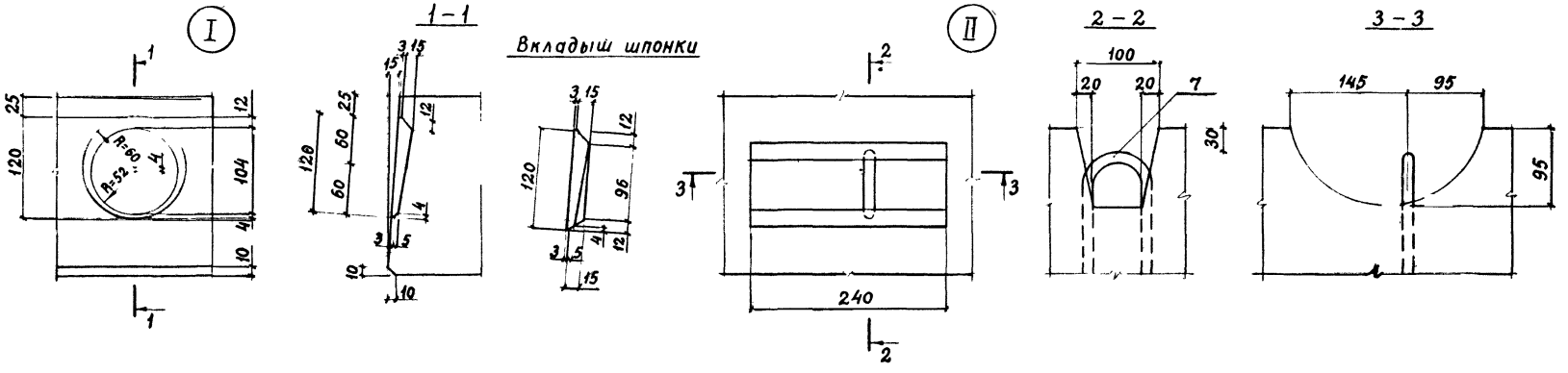

Рис. 1

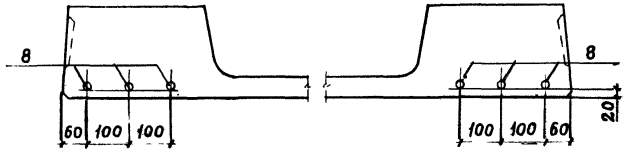

Рис. 2

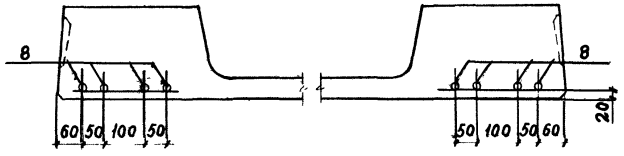

Рис. 3

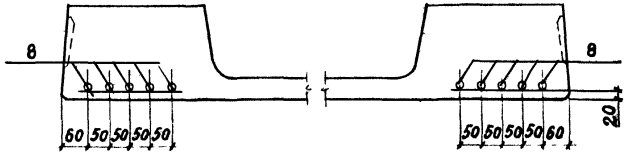

Марка	Рис.	Марка	Рис.
ПРС 68.15 – 5 АтV	1	ПРС 68.15 – 5 АтV л	1
ПРС 68.15 – 8 АтV	2	ПРС 68.15 – 8 АтV л	2
ПРС 68.15 – 11 АтV	3	ПРС 68.15 – 10 АтV л	3
ПРС 68.15 – 13 АтV	2	ПРС 68.15 – 12 АтV л	2
ПРС 68.15 – 4 АтIVс	1	ПРС 68.15 – 4 АтIVсл	1
ПРС 68.15 – 6 АтIVс	2	ПРС 68.15 – 6 АтIVсл	2
ПРС 68.15 – 8 АтIVс		ПРС 68.15 – 8 АтIVсл	
ПРС 68.15 – 12 АтIVс		ПРС 68.15 – 12 АтIVсл	

Инв.№ подл. | Подпись и дата | Взам. инв.№

Марка	Поз.	Наименование	Кол.	Обозначение документа
ПРС 68.15-5АтV	1	Каркас пространств. КП4	2	1.041.1-3.6-Д6
	2	Каркас плоский КР14	4	1.041.1-3.6-Д14
	3	Сетка С2	4	1.041.1-3.6-Д16
	4	Сетка С7	1	1.041.1-3.6-Д21
		Изделие закладное		
	5	МН1	2	1.041.1-3.6-Д27
	6	МН2	2	1.041.1-3.6-Д28
	7	Петля П3	4	1.041.1-3.6-Д29
	8	Стержень напрягаемый		
		ф12АтV		
		ℓ=6850; 6,08кг	6	Без чертежа
	9	Бетон класса В22,5		
		D 2500, м³	1,45	
ПРС 68.15-8АтV		Поз. 1...3, 5...7, 9 см. плиту ПРС 68.15-5АтV		
	4	Сетка С8	1	1.041.1-3.6-Д22
	8	Стержень напрягаемый		
		ф12АтV		
		ℓ=6850; 6,08кг	8	Без чертежа

АтV по ГОСТ 10884-81

Марка	Поз.	Наименование	Кол.	Обозначение документа
ПРС 68.15-11АтV		Поз. 2,3,5...7,9 см. плиту ПРС 68.15-5АтV		
	1	Каркас пространств. КП5	2	1.041.1-3.6-Д6
	4	Сетка С10	1	1.041.1-3.6-Д23
	8	Стержень напрягаемый		
		ф12АтV		
		ℓ=6850; 6,08кг	10	Без чертежа
ПРС 68.15-13АтV		Поз. 2,3,5...7 см. плиту ПРС 68.15-5АтV		
	1	Каркас пространств. КП6	2	1.041.1-3.6-Д6
	4	Сетка С10	1	1.041.1-3.6-Д23
	8	Стержень напрягаемый		
		ф14АтV		
		ℓ=6850; 8,27кг	8	Без чертежа
	9	Бетон класса В30		
		D 2500, м³	1,45	
ПРС 68.15-5АтVл		Поз. 1...8 см. плиту ПРС 68.15-5АтV		
	9	Бетон класса В22,5		
		D 2000, м³	1,45	

Инв.№подл. | Подпись и дата | Взам. инв.№

Марка	Поз.	Наименование	Кол.	Обозначение документа
ПРС 68.15-8АтVл		Поз. 1...3, 5...7 см. плиту ПРС 68.15 АтV		
	4	Сетка С8	1	1.041.1-3.6-Д22
	8	Стержень напрягаемый		
		ф12 АтV		
		ℓ=6850; 6,08кг	8	Без чертежа
	9	Бетон класса В22,5		
		D 2000, м³	1,45	
ПРС 68.15-10АтVл		Поз. 2,3,5...7 см. плиту ПРС 68.15-5АтV		
	1	Каркас пространств. КП5	2	1.041.1-3.6-Д6
	4	Сетка С9	1	1.041.1-3.6-Д22
	8	Стержень напрягаемый		
		ф12 АтV		
		ℓ=6850; 6,08кг	10	Без чертежа
	9	Бетон класса В22,5		
		D 2000, м³	1,15	
ПРС 68.15-12АтVл		Поз. 2,3,5...7 см. плиту ПРС 68.15-5АтV		
	1	Каркас пространств. КП6	2	1.041.1-3.6-Д6
	4	Сетка С10	1	1.041.1-3.6-Д23
	8	Стержень напрягаемый		
		ф14 АтV		
		ℓ=6850; 8,27кг	8	Без чертежа
	9	Бетон класса В30		
		D 2000, м³	1,45	
ПРС 68.15-4АтIVс		Поз. 2...7, 9 см. плиту ПРС 68.15-5АтV		
	1	Каркас пространств. КП3	2	1.041.1-3.6-Д6
	8	Стержень напрягаемый		
		ф12 АтIVс		
		ℓ=6850; 6,08кг	6	Без чертежа
ПРС 68.15-6АтIVс		Поз. 1...7, 9 см. плиту ПРС 68.15-5АтV		
	8	Стержень напрягаемый		
		ф12 АтIVс		
		ℓ=6850; 6,08кг	8	Без чертежа
ПРС 68.15-8АтIVс		Поз. 1...3, 5...7, 9 см. плиту ПРС 68.15-5АтV		
	4	Сетка С8	1	1.041.1-3.6-Д22
	8	Стержень напрягаемый		
		ф14 АтIVс		
		ℓ=6850; 8,27кг	8	Без чертежа

АтV, АтIVс по ГОСТ 10884-81

Инв. № подл. | Подпись и дата | Взам. инв. №

Марка	Поз.	Наименование	Кол.	Обозначение документа
ПРС 68.15-12АтIVс		Поз. 2,3,5...7 см. плиту ПРС 68.15-5АтV		
	1	Каркас пространств. КП6	2	1.041.1-3.6-Д6
	4	Сетка С10	1	1.041.1-3.6-Д23
	8	Стержень напрягаемый		
		ф 16 АтIVс		
		ℓ=6850; 10,81 кг	8	Без чертежа
	9	Бетон класса В30		
		D 2500, м³	1,45	
ПРС 68.15-4АтIVсл		Поз. 2,3,5,6 см. плиту ПРС 68.15-5АтV		
	1	Каркас пространств. КП3	2	1.041.1-3.6-Д6
	7	Петля П2	4	1.041.1-3.6-Д29
	8	Стержень напрягаемый		
		ф 12 АтIVс		
		ℓ=6850; 6,08 кг	6	Без чертежа
	9	Бетон класса В22,5		
		D 2000, м³	1,45	
ПРС 68.15-6АтIVсл		Поз. 1...6 см. плиту ПРС 68.15-5АтV		
	7	Петля П2	4	1.041.1-3.6-Д29
	8	Стержень напрягаемый		
		ф 12 АтIVс		

АтIVс по ГОСТ 10884-81

Марка	Поз.	Наименование	Кол.	Обозначение документа
ПРС 68.15-6АтIVсл		ℓ=6850; 6,08 кг	8	Без чертежа
	9	Бетон класса В22,5		
		D 2000, м³	1,45	
ПРС 68.15-8АтIVсл		Поз. 1...3,5,6 см. плиту ПРС 68.15-5АтV		
	4	Сетка С8	1	1.041.1-3.6-Д22
	7	Петля П2	4	1.041.1-3.6-Д29
	8	Стержень напрягаемый		
		ф 14 АтIVс		
		ℓ=6850; 8,27 кг	8	Без чертежа
	9	Бетон класса В22,5		
		D 2000, м³	1,45	
ПРС 68.15-12АтIVсл		Поз. 2,3,5,6 см. плиту ПРС 68.15-5АтV		
	1	Каркас пространств. КП6	2	1.041.1-3.6-Д6
	4	Сетка С10	1	1.041.1-3.6-Д23
	7	Петля П2	4	1.041.1-3.6-Д29
	8	Стержень напрягаемый		
		ф 16 АтIVс		
		ℓ=6850; 10,81 кг	8	Без чертежа
	9	Бетон класса В30		
		D 2000, м³	1,45	

Взам. инв. №

Подпись и дата

Инв. № подл.

Армирование

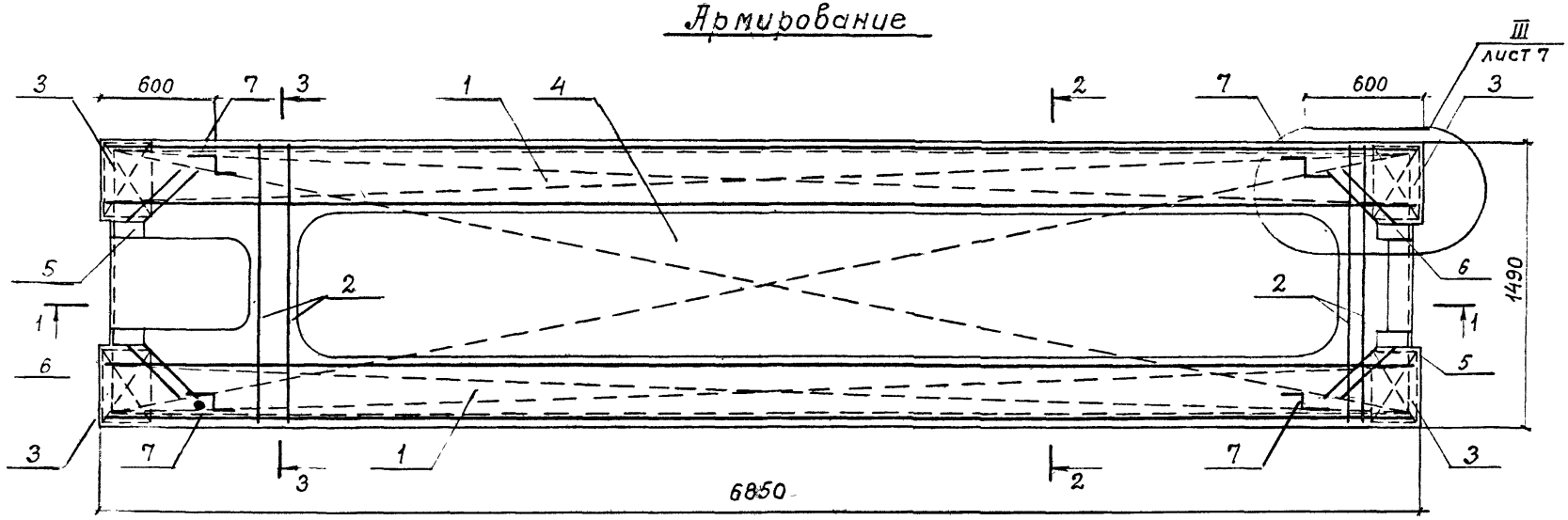

1 – 1

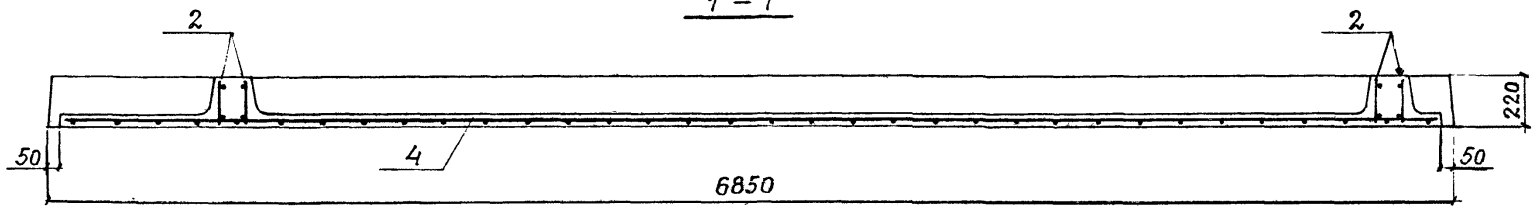

2 – 2

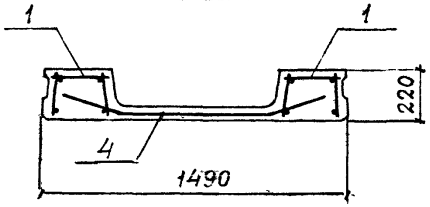

3 – 3

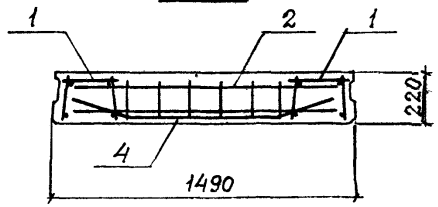

Инв.№подл. | Подпись и дата | Взам.инв.№

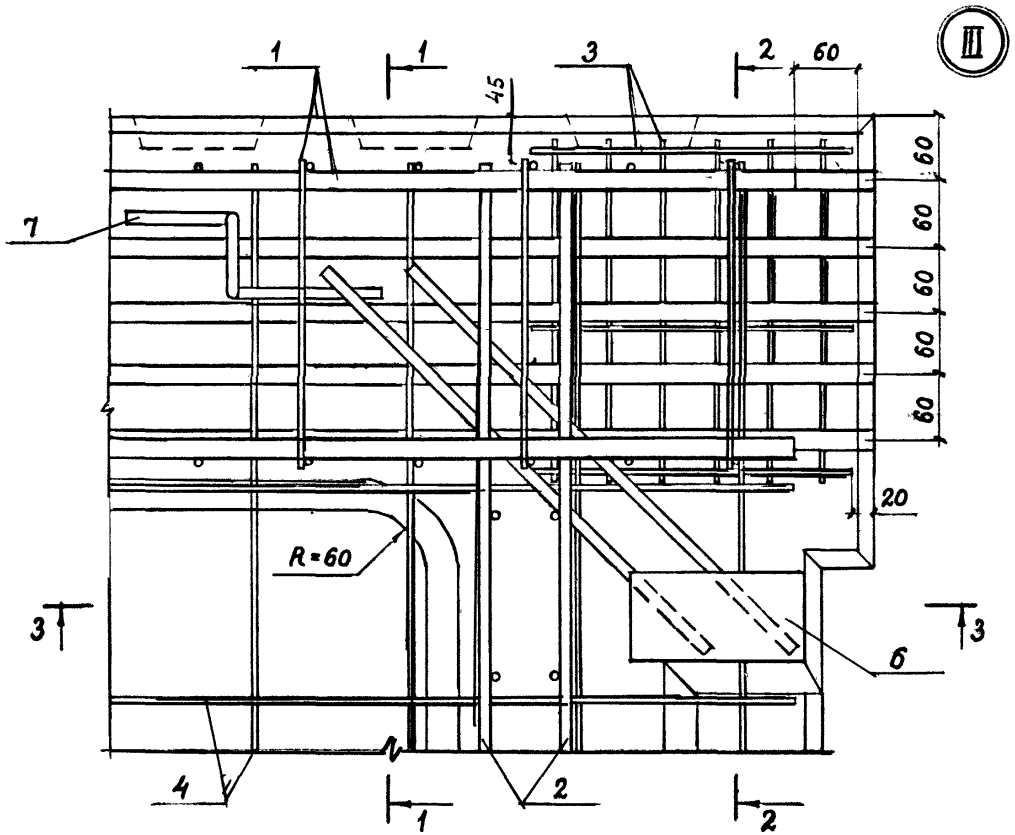

1 – 1

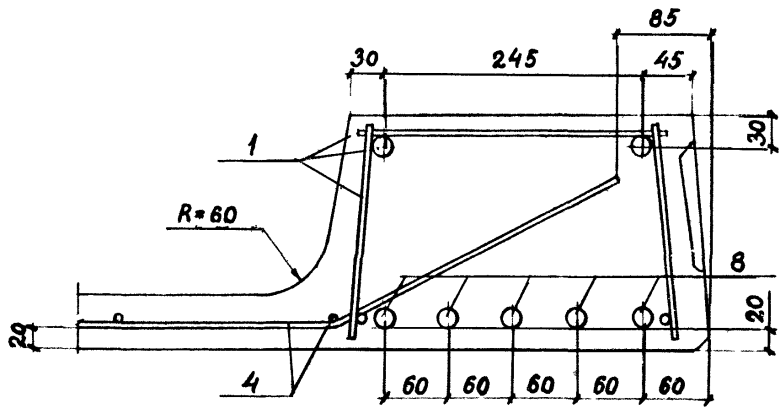

2 – 2

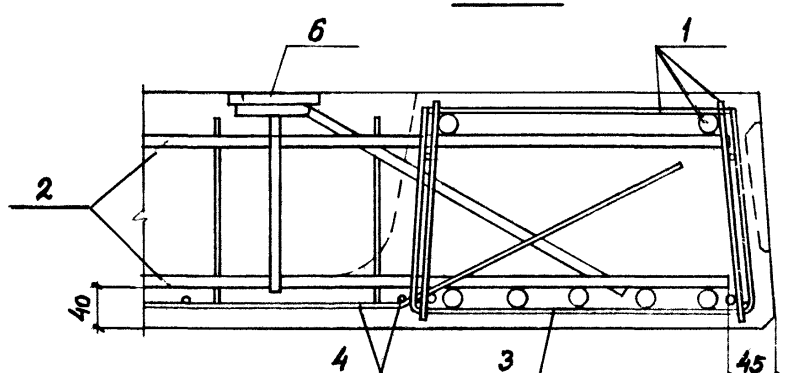

3 – 3

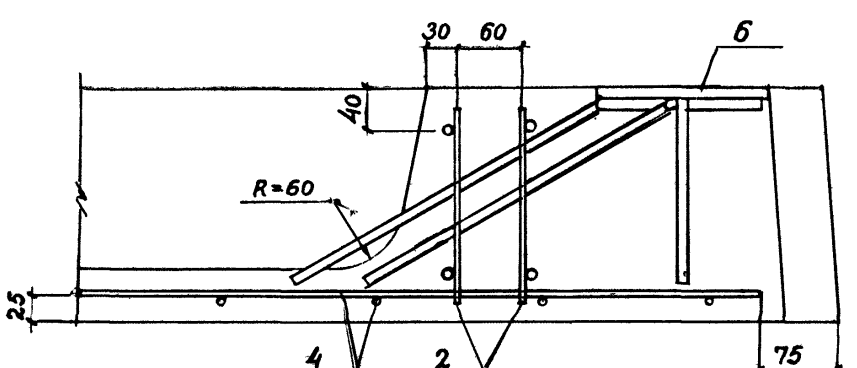

Инв.№ подл. | Подпись и дата | Взам. инв.№

Марка плиты	Напрягаемая арматура класса							Изделия арматурные														Изделия закладные							Общий расход
								Арматура класса														арматура класса			Прокат марки ВСт3кп2-1 ТУ14-1-3023-80				
	Ат-V			Ат-IVс				А-III							А-I			Вр-I			Всего	А-III					Всего	
	ГОСТ 10884-81			ГОСТ 10884-81				ГОСТ 5781-82							ГОСТ 5781-82			ГОСТ 6727-80				ГОСТ 5781-82			ГОСТ 103-76				
	ф12	ф14	Итого	ф12	ф14	ф16	Итого	ф6	ф8	ф10	ф14	ф16	ф20	Итого	ф12	ф14	Итого	ф4	ф5	Итого		ф10		Итого	δ=8		Итого		
ПРС68.15-5АтV	36,5		36,5					3,6	10,6	6,9	32,4			53,5		5,8	5,8	7,8	9,1	16,9	76,2	2,9		2,9	4,3		4,3	7,2	119,9
ПРС68.15-8АтV	48,6		48,6					3,6	10,6	6,9	32,4			53,5		5,8	5,8	8,6	9,1	17,7	77,0	2,9		2,9	4,3		4,3	7,2	132,8
ПРС68.15-11АтV	60,8		60,8					3,6	10,6	6,9		42,2		63,3		5,8	5,8	4,2	18,1	22,3	91,4	2,9		2,9	4,3		4,3	7,2	159,4
ПРС68.15-13АтV		66,2	66,2					3,6		23,4			66,1	93,1		5,8	5,8	4,2	18,1	22,3	121,2	2,9		2,9	4,3		4,3	7,2	194,6
ПРС68.15-5АтVл	36,5		36,5					3,6	10,6	6,9	32,4			53,5	3,4		3,4	7,8	9,1	16,9	76,2	2,9		2,9	4,3		4,3	7,2	117,5
ПРС68.15-8АтVл	48,6		48,6					3,6	10,6	6,9	32,4			53,5	3,4		3,4	8,6	9,1	17,7	74,6	2,9		2,9	4,3		4,3	7,2	130,4
ПРС68.15-10АтVл	60,8		60,8					3,6	10,6	6,9		42,2		63,3	3,4		3,4	4,2	18,1	22,3	89,0	2,9		2,9	4,3		4,3	7,2	157,0
ПРС68.15-12АтVл		66,2	66,2					3,6		23,4			66,1	93,1	3,4		3,4	4,2	18,1	22,3	118,8	2,9		2,9	4,3		4,3	7,2	192,2
ПРС68.15-4АтIVс				36,5			36,5	3,6		23,4				27,0		5,8	5,8	7,8	12,9	20,7	53,5	2,9		2,9	4,3		4,3	7,2	97,2
ПРС68.15-6АтIVс				48,6			48,6	3,6	10,6	6,9	32,4			53,5		5,8	5,8	7,8	9,1	16,9	76,2	2,9		2,9	4,3		4,3	7,2	132,0
ПРС68.15-8АтIVс					66,2		66,2	3,6	10,6	6,9	32,4			53,5		5,8	5,8	8,6	9,1	17,7	77,0	2,9		2,9	4,3		4,3	7,2	150,4
ПРС68.15-12АтIVс						86,5	86,5	3,6		23,4			66,1	93,1		5,8	5,8	4,2	18,1	22,3	121,2	2,9		2,9	4,3		4,3	7,2	214,9
ПРС68.15-4АтIVсл				36,5			36,5	3,6		23,4				27,0	3,4		3,4	7,8	12,9	20,7	51,1	2,9		2,9	4,3		4,3	7,2	94,8
ПРС68.15-6АтIVсл				48,6			48,6	3,6	10,6	6,9	32,4			53,5	3,4		3,4	7,8	9,1	16,9	73,8	2,9		2,9	4,3		4,3	7,2	129,6
ПРС68.15-8АтIVсл					66,2		66,2	3,6	10,6	6,9	32,4			53,5	3,4		3,4	8,6	9,1	17,7	74,6	2,9		2,9	4,3		4,3	7,2	148,0
ПРС68.15-12АтIVсл						86,5	86,2	3,6		23,4			66,1	93,1	3,4		3,4	4,2	18,1	22,3	118,8	2,9		2,9	4,3		4,3	7,2	212,5

Разраб.	Неждонова	
Рассчит	Баранова	
Проверил	Пархалина	
Н.контр	Музыко	

1.041.1 – 3.6 – РС2

Ведомость расхода стали.

Стадия	Лист	Листов
Р		1

ЦНИИПРОМЗДАНИЙ

Опалубка

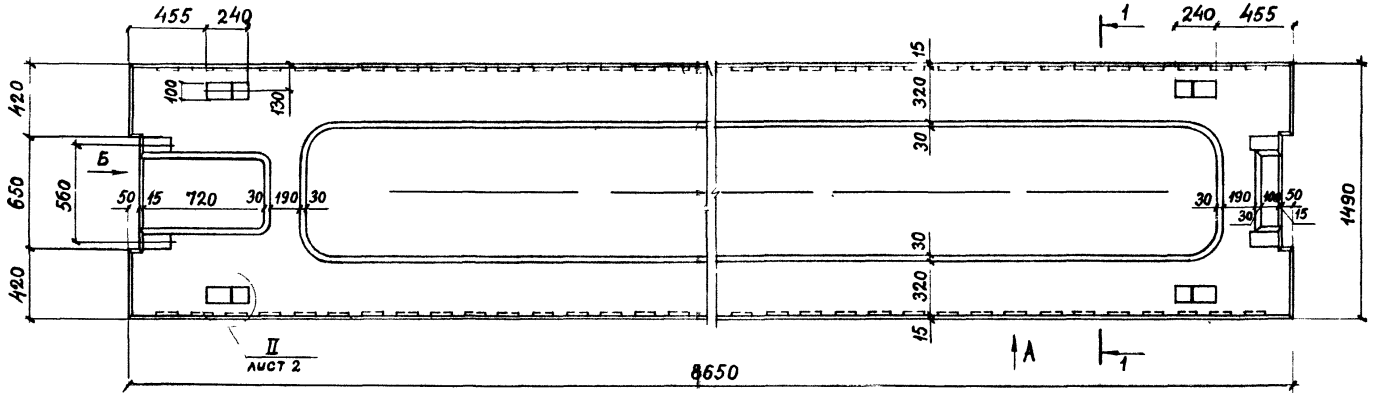

Вид „А"

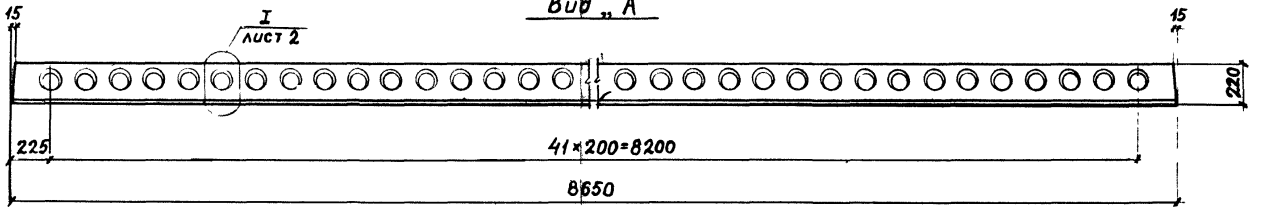

Вид „Б"

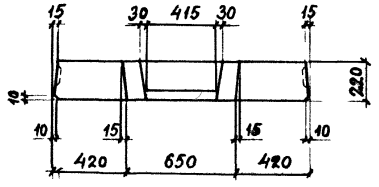

1–1

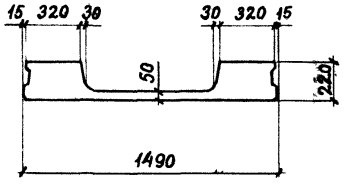

Разраб.	Нежданов		1.041.1 – 3.6 – Д3
Рассчит.	Баранова		
Проверил	Парсалина		ПЛИТА САНТЕХНИЧЕСКАЯ ПРС 86.15
Н.контр.	Музыко		Стадия: Р; Лист: 1; Листов: 6
			ЦНИИПРОМЗДАНИЙ

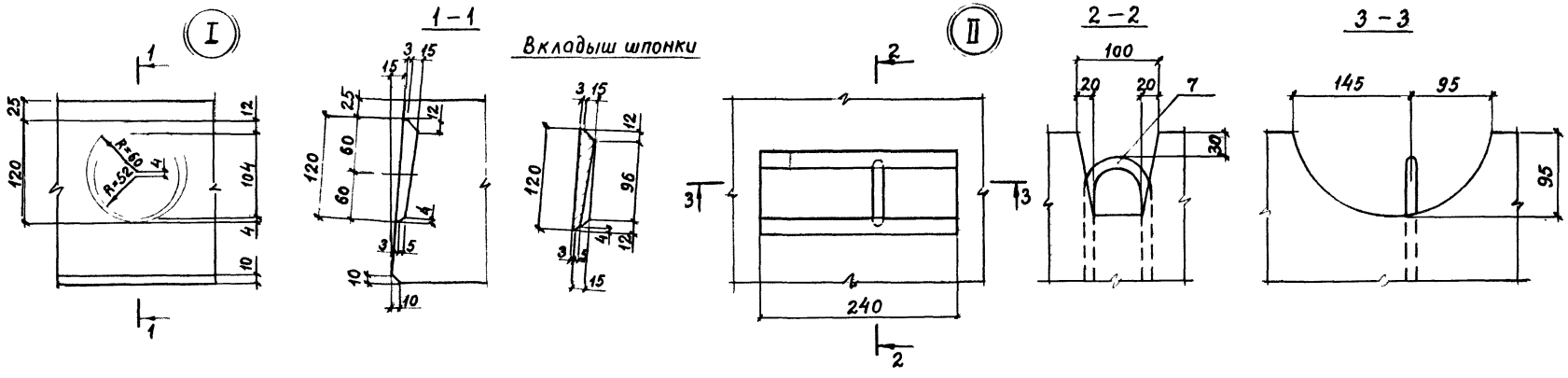

Рис.1

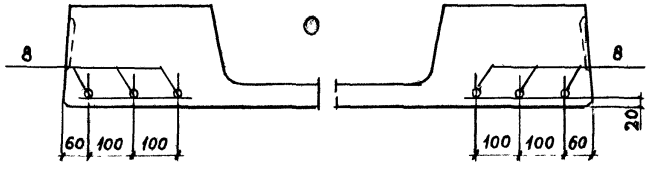

Рис.2

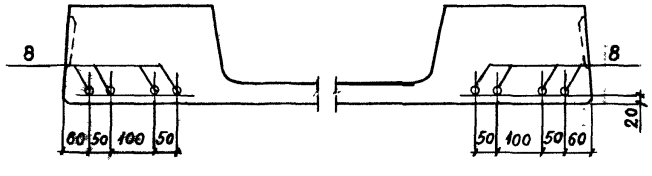

Рис.3

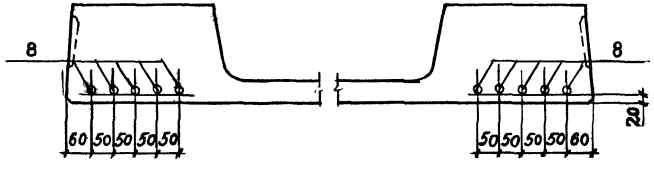

Марка	Рис.
ПРС 86.15 – 4 АтV	2
ПРС 86.15 – 6 АтV	3
ПРС 86.15 – 8 АтV	
ПРС 86.15 – 4 АтIVс	1
ПРС 86.15 – 6 АтIVс	2
ПРС 86.15 – 8 АтIVс	3
ПРС 86.15 – 4 АтVл	
ПРС 86.15 – 6 АтVл	
ПРС 86.15 – 4 АтIVсл	2
ПРС 86.15 – 6 АтIVсл	3

Инв. № подл. | Подпись и дата | Взам. инв. №

Марка	Поз.	Наименование	Кол.	Обозначение документа
ПРС 86.15-4АтV	1	Каркас пространств. КП7	2	1.041.1-3.6-Д7
	2	Плоский каркас КР14	4	1.041.1-3.6-Д14
	3	Сетка С3	4	1.041.1-3.6-Д17
	4	Сетка С11	1	1.041.1-3.6-Д24
		Изделие закладное		
	5	МН1	2	1.041.1-3.6-Д27
	6	МН2	2	1.041.1-3.6-Д28
	7	Петля П4	4	1.041.1-3.6-Д29
	8	Стержень напрягаемый		
		ф14АтV		
		ℓ=8650; 10,44кг	8	Без чертежа
	9	Бетон класса В22,5		
		D 2500, м³	1,81	
ПРС 86.15-6АтV	Поз. 2...7 см. плиту ПРС 86.15-4АтV			
	1	Каркас пространств. КП8	2	1.041.1-3.6-Д7
	8	Стержень напрягаемый		
		ф14АтV		
		ℓ=8650; 10,44кг	10	Без чертежа
	9	Бетон класса В27,5		
		D 2500, м³	1,81	
ПРС 86.15-8АтV	Поз. 2,3,5...7 см. плиту ПРС 86.15-4АтV			
	1	Каркас пространств. КП9	2	1.041.1-3.6-Д7

Марка	Поз.	Наименование	Кол.	Обозначение документа
ПРС 86.15-8АтV	4	Сетка С12	1	1.041.1-3.6-Д25
	8	Стержень напрягаемый		
		ф16АтV		
		ℓ=8650; 13,65кг	10	Без чертежа
	9	Бетон класса В35		
		D 2500, м³	1,81	
ПРС 86.15-4АтVл	Поз. 1...6 см. плиту ПРС 86.15-4АтV			
	7	Петля П3	4	1.041.1-3.6-Д29
	8	Стержень напрягаемый		
		ф14АтV		
		ℓ=8650; 10,44кг	10	Без чертежа
	9	Бетон класса В27,5	1,81	
		D 2000, м³		
ПРС 86.15-8АтVл	Поз. 2...5 см. плиту ПРС 86.15-4АтV			
	1	Каркас пространств. КП8	2	1.041.1-3.6-Д7
	7	Петля П3	4	1.041.1-3.6-Д29
	8	Стержень напрягаемый		
		ф16АтV		
		ℓ=8650; 13,65кг	10	Без чертежа
	9	Бетон класса В35		
		D 2000, м³	1,81	

АтV по ГОСТ 10884-81

Инв.№ подл. | Подпись и дата | Взам. инв.№

Марка	Поз.	Наименование	Кол.	Обозначение документа
ПРС 86.15-4АтⅣс		Поз. 1...7,9 см. плиту ПРС 86.15-4АтⅤ		
	8	Стержень напрягаемый ф 18 АтⅣс ℓ=8650; 17,28кг	6	Без чертежа
ПРС 86.15-6АтⅣс		Поз. 2...7 см. плиту ПРС 86.15-4АтⅤ		
	1	Каркас пространств. КП8	2	1.041.1-3.6-Д7
	8	Стержень напрягаемый ф 18 АтⅣс ℓ=8650; 17,28кг	8	Без чертежа
	9	Бетон класса В27,5 D 2500, м³	1,81	
ПРС 86.15-8АтⅣс		Поз. 2,3,5...7 см. плиту ПРС 86.15-4АтⅤ		
	1	Каркас пространств. КП9	2	1.041.1-3.6-Д7
	4	Сетка С12	1	1.041.1-3.6-Д25
	8	Стержень напрягаемый ф 18 АтⅣс ℓ=8650; 17,28кг	10	Без чертежа
	9	Бетон класса В35 D 2500, м³	1,81	

Марка	Поз.	Наименование	Кол.	Обозначение документа
ПРС 86.15-8АтⅣс		D 2500, м³	1,81	
ПРС 86.15-4АтⅣсл		Поз. 1...6 см. плиту ПРС 86.15-4АтⅤ		
	7	Петля П3	4	1.041.1-3.6-Д29
	8	Стержень напрягаемый ф 18 АтⅣс ℓ=8650; 17,28кг	8	Без чертежа
	9	Бетон класса В27,5 D 2000, м³	1,81	
ПРС 86.15-6АтⅣсл		Поз. 2...6 см. плиту 86.15-4АтⅤ		
	1	Каркас пространств. КП8	2	1.041.1-3.6-Д7
	7	Петля П3	4	1.041.1-3.6-Д29
	8	Стержень напрягаемый ф 18 АтⅣс ℓ=8650; 17.28кг	10	Без чертежа
	9	Бетон класса В35 D 2000, м³	1,81	

АтⅣ по ГОСТ 10884-81

Армирование

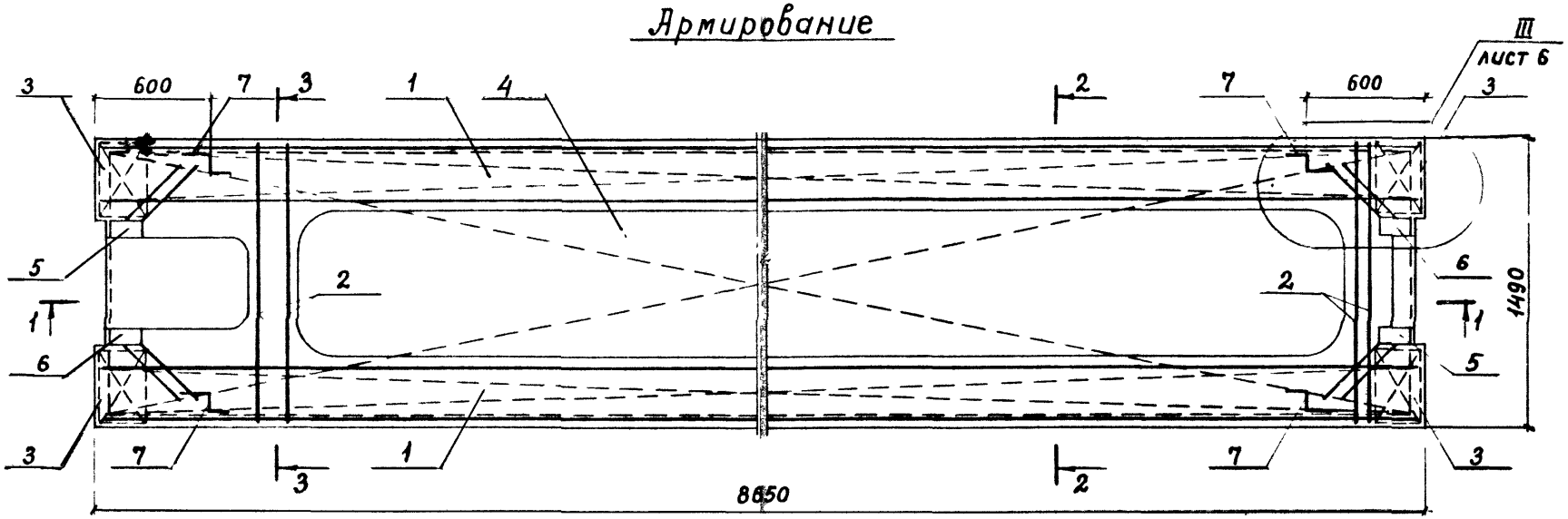

Инв. № подл. | Подпись и дата | Взам. инв. №

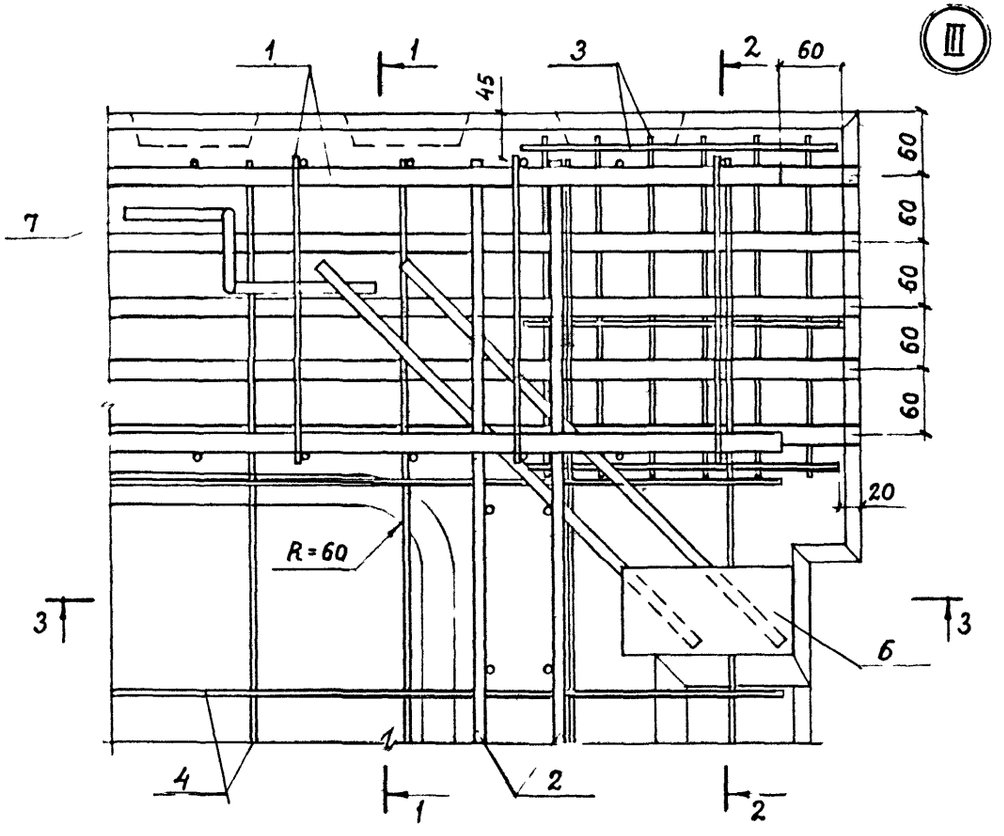

1 – 1

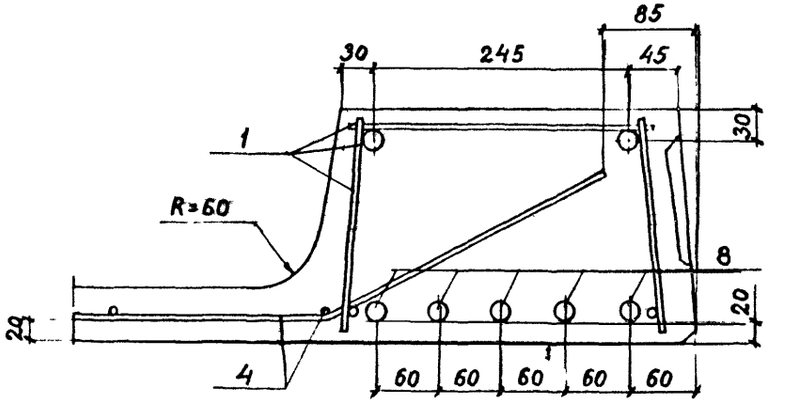

2 – 2

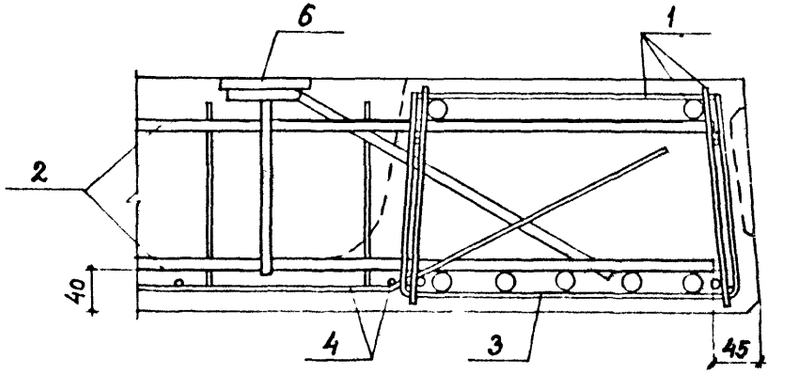

3 – 3

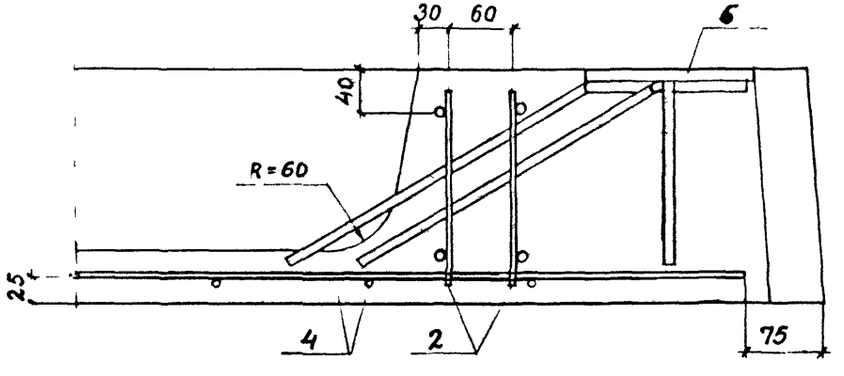

Инв.№подл. | Подпись и дата | Взам.инв.№

Марка плиты	Напрягаемая арматура класса						Изделия арматурные															Изделия закладные							Общий расход
							Арматура класса															Арматура класса			Прокат марки ВСт3кп2-1 ТУ14-1-3023-80			Всего	
	Ат-V			Ат-IVс			А-III							А-I			Вр-I			Всего		А-III							
	ГОСТ 10884-81			ГОСТ 10884-81			ГОСТ 5781-82							ГОСТ 5781-82			ГОСТ 6727-80					ГОСТ 5781-82			ГОСТ 103-76				
	ф14	ф16	Итого	ф18		Итого	ф6	ф8	ф10	ф16	ф18	ф20	Итого	ф14	ф16	Итого	ф4	ф5	Итого			ф10		Итого	δ=8		Итого		
ПРС 86.15-4АтV	83,5		83,5				3,6	13,4	6,9	53,6			77,5		8,2	8,2	9,5	11,4	20,9	106,6		2,9		2,9	4,3		4,3	7,2	197,3
ПРС 86.15-6АтV	104,4		104,4				3,6		27,9		67,9		99,4		8,2	8,2	9,5	11,4	20,9	128,5		2,9		2,9	4,3		4,3	7,2	240,1
ПРС 86.15-8АтV		136,5	136,5				3,6		27,9			83,8	115,3		8,2	8,2	10,6	11,4	22,0	145,5		2,9		2,9	4,3		4,3	7,2	289,2
ПРС 86.15-4АтVл	104,4		104,4				3,6	13,4	6,9	53,6			77,5	5,8		5,8	9,5	11,4	20,9	104,2		2,9		2,9	4,3		4,3	7,2	215,8
ПРС 86.15-6АтVл		136,5	136,5				3,6		27,9		67,9		99,4	5,8		5,8	9,5	11,4	20,9	126,1		2,9		2,9	4,3		4,3	7,2	269,8
ПРС 86.15-4АтIVс				103,7		103,7	3,6	13,4	6,9	53,6			77,5		8,2	8,2	9,5	11,4	20,9	106,6		2,9		2,9	4,3		4,3	7,2	217,5
ПРС 86.15-6АтIVс				138,2		138,2	3,6		27,9		67,9		99,4		8,2	8,2	9,5	11,4	20,9	128,5		2,9		2,9	4,3		4,3	7,2	273,9
ПРС 86.15-8АтIVс				172,8		172,8	3,6		27,9			83,8	115,3		8,2	8,2	10,6	11,4	22,0	145,5		2,9		2,9	4,3		4,3	7,2	325,5
ПРС 86.15-4АтIVсл				138,2		138,2	3,6	13,4	6,9	53,6			77,5	5,8		5,8	9,5	11,4	20,9	104,2		2,9		2,9	4,3		4,3	7,2	249,6
ПРС 86.15-6АтIVсл				172,8		172,8	3,6		27,9		67,9		99,4	5,8		5,8	9,5	11,4	20,9	126,1		2,9		2,9	4,3		4,3	7,2	306,1

Разраб.	Нежданова	
Рассчит.	Баранова	
Проверил	Пархалина	
Н.контр.	Музыко	

1.041.1-3.6-РС3

Ведомость расхода стали

Стадия	Лист	Листов
Р		1

ЦНИИПРОМЗДАНИЙ

Опалубка

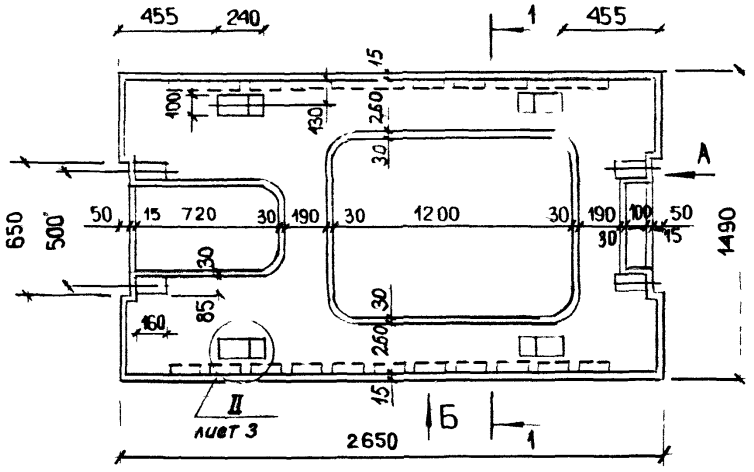

Вид А

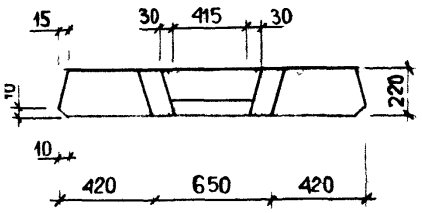

1-1

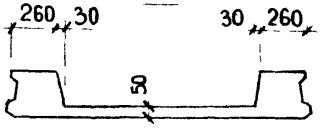

Вид Б

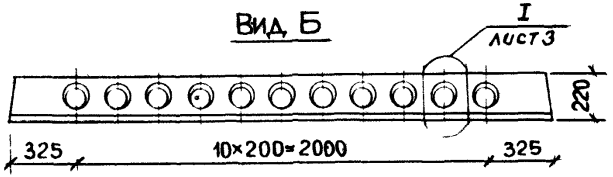

2-2

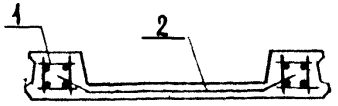

Армирование

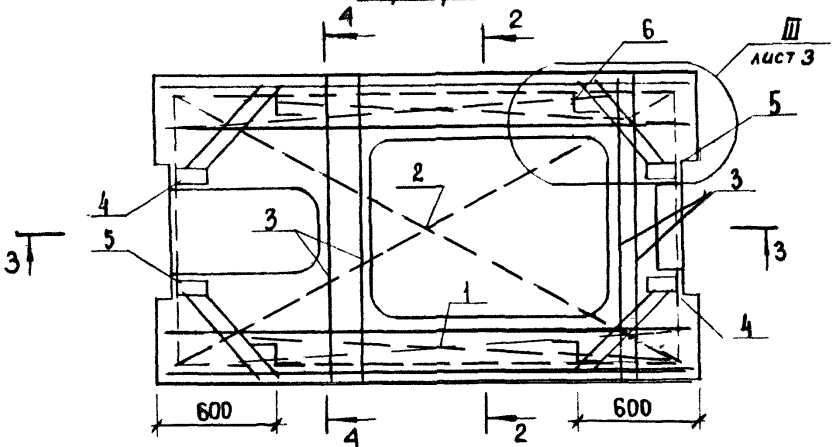

4-4

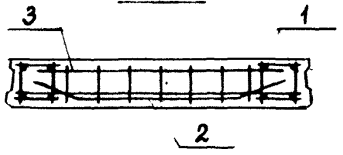

3-3



Разраб.	Голованова		1.041.1-3.6-Д4
Рассчит.	Шарыгина		
Проверил	Баранова		Плита сантехническая ПРС 26.15
Н. контр.	Музыко		Стадия: Р; Лист: 1; Листов: 3
			ЦНИИПРОМЗДАНИЙ

Инв. № подл. | Подпись и дата | Взам. инв. №

Марка	Поз.	Наименование	Кол.	Обозначение документа
ПРС 26.15-4АIII	1	Каркас пространств. КП1	2	1.041.1-3.6-Д5
	2	Сетка С1	1	1.041.1-3.6-Д15
	3	Каркас плоский КР4	4	1.041.1-3.6-Д10
		Изделие закладное		
	4	МН1	2	1.041.1-3.6-Д27
	5	МН2	2	1.041.1-3.6-Д28
	6	Петля П1	4	1.041.1-3.6-Д29
	7	Бетон класса В15		
		D 2500, м³	0,61	
ПРС 26.15-11АIII	Поз. 2...7 см. плиту ПРС 26.15-4АIII			
	1	Каркас пространств. КП2	2	1.041.1-3.6-Д5
ПРС 26.15-17АIII	Поз. 2...7 см. плиту ПРС 26.15-4АIII			
	1	Каркас пространств. КП3	2	1.041.1-3.6-Д6

Марка	Поз.	Наименование	Кол	Обозначение документа
ПРС 26.15-4АIIIл	1	Каркас пространств. КП1	2	1.041.1-3.6-Д5
	2	Сетка С1	1	1.041.1-3.6-Д15
	3	Каркас плоский КР4	4	1.041.1-3.6-Д10
		Изделие закладное		
	4	МН1	2	1.041.1-3.6-Д27
	5	МН2	2	1.041.1-3.6-Д28
	6	Петля П1	4	1.041.1-3.6-Д29
	7	Бетон класса В15		
		D 2000, м³	0,61	
ПРС 26.15-7АIIIл	Поз 2...7 см. плиту ПРС 26.15-4АIII			
	1	Каркас пространств. КП2	2	1.041.1-3.6-Д5
ПРС 26.15-13АIIIл	Поз. 2...7 см. плиту ПРС 26.15-4АIII			
	1	Каркас пространств. КП3	2	1.041.1-3.6-Д6

АIII по ГОСТ 5781-82

Инв. № подл. | Подпись и дата | Взам. инв. №

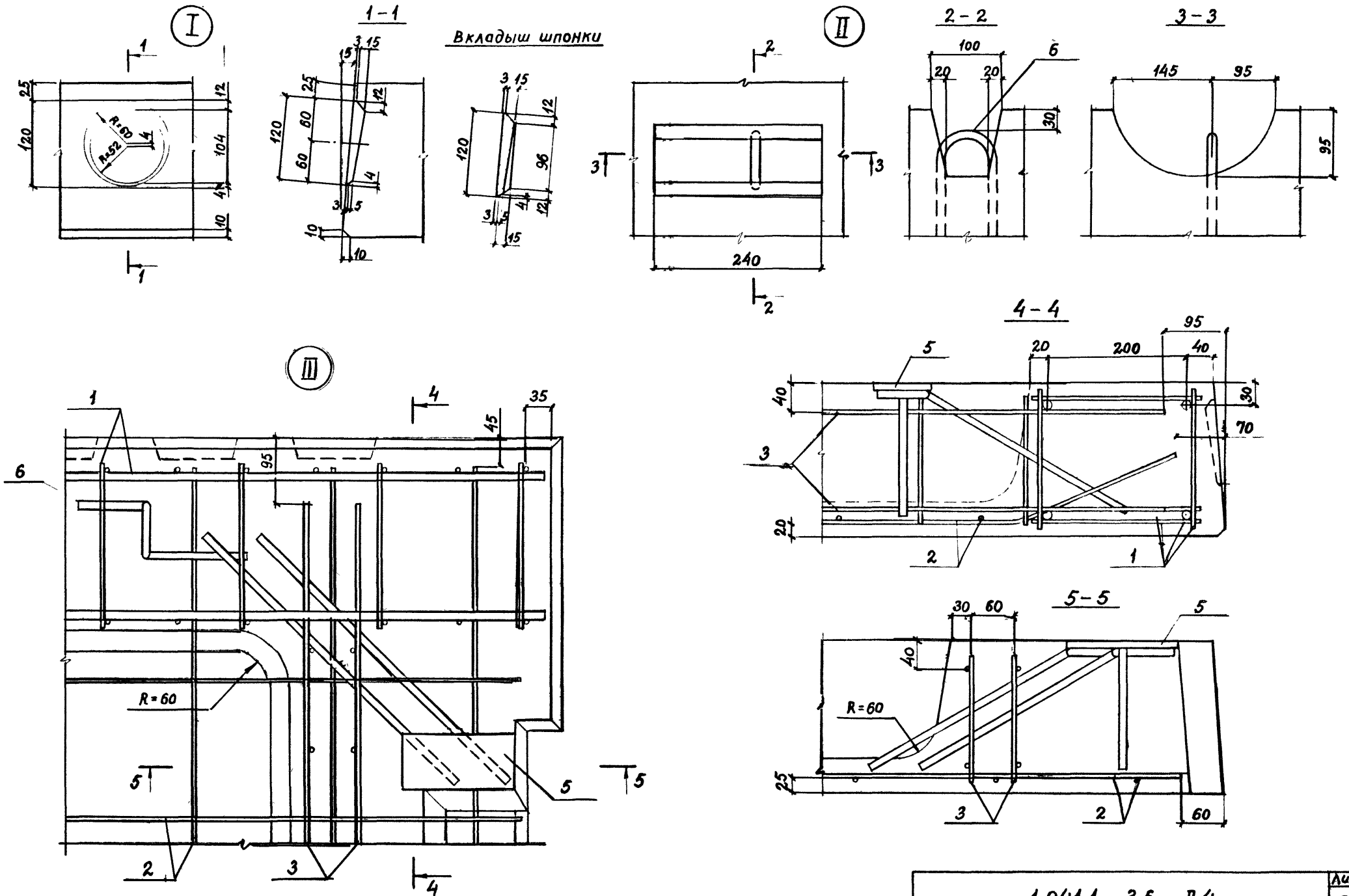
I
1-1
Вкладыш шпонки
II
2-2
3-3
III
4-4
5-5
R=60
R=52
240
R=60

Марка плиты	Изделия арматурные												Всего	Изделия закладные						Всего	Общий расход
	Арматура класса													Арматура класса			Прокат марки ВСт3 пс 6 ГОСТ 380-71				
	A-III ГОСТ 5781-82					A-I ГОСТ 5781-82			Вр-I ГОСТ 6727-80					A-III ГОСТ 5781-82							
	ф8	ф10	ф12		Итого	ф10		Итого	ф4	ф5		Итого		ф10		Итого	δ=8		Итого		
ПРС 26.15-4АIII	4.1	6.4			10.5	2.0		2.0	4.3	4.2		8.5	21.0	3.0		3.0	4.2		4.2	7.2	28.2
ПРС 26.15-11АIII		12.8			12.8	2.0		2.0	4.3	4.2		8.5	23.3	3.0		3.0	4.2		4.2	7.2	30.5
ПРС 26.15-17АIII		6.4	9.2		15.6	2.0		2.0	4.3	4.2		8.5	26.1	3.0		3.0	4.2		4.2	7.2	33.3
ПРС 26.15-4АIIIл	4.1	6.4			10.5	2.0		2.0	4.3	4.2		8.5	21.0	3.0		3.0	4.2		4.2	7.2	28.2
ПРС 26.15-7АIIIл		12.8			12.8	2.0		2.0	4.3	4.2		8.5	23.3	3.0		3.0	4.2		4.2	7.2	30.5
ПРС 26.15-13АIIIл		6.4	9.2		15.6	2.0		2.0	4.3	4.2		8.5	26.1	3.0		3.0	4.2		4.2	7.2	33.3

Разраб.	Нежданова		1.041.1-3.6-РС4
Проверил	Пархалина		
Н.контр.	Музыко		Ведомость расхода стали
			Стадия: Р; Лист; Листов: 1
			ЦНИИПРОМЗДАНИЙ

КП1, КП2

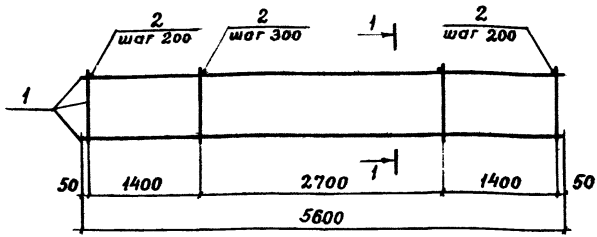

1 – 1

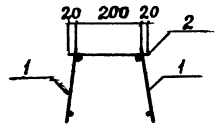

Марка каркаса	Поз.	Наименование	Кол.	Обозначение документа	Масса каркаса, кг
КП1	1	Каркас КР1	2	1.041.1-3.6-Д9	11,78
	2	ф4 Вр I, ℓ=240; 0,02кг	23	без чертежа	
КП2	1	Каркас КР2	2	1.041.1-3.6-Д9	21,22
	2	ф4 Вр I, ℓ=240; 0,02кг	23	без чертежа	

Вр-I по ГОСТ 6727-80

Инв.№ подл. | Подпись и дата | Взам. инв.№

Разработ.	Нежданов		1.041.1-3.6-Д5	
Провер.	Баранов			
Н. контр.	Музыка		Каркас КП1, КП2	Стадия: Р; Лист: ; Листов: 1
				ЦНИИПРОМЗДАНИЙ

КП3, КП4, КП5, КП6

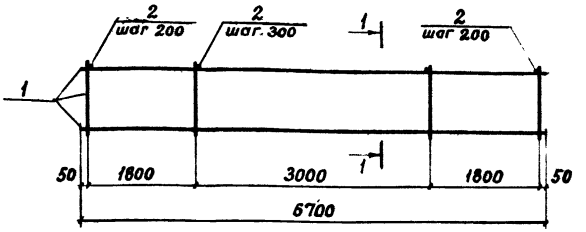

1-1

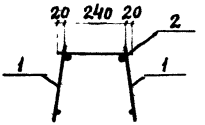

Марка каркаса	Поз.	Наименование	Кол.	Обозначение документа	Масса каркаса, кг
КП3	1	Каркас КР3	2	1.041.1-3.6-Д10	14,73
	2	ф5 Вр I, ℓ=280; 0,04 кг	28	без чертежа	
КП4	1	Каркас КР4	2	1.041.1-3.6-Д10	26,03
	2	ф5 Вр I, ℓ=280; 0,04 кг	28	без чертежа	
КП5	1	Каркас КР5	2	1.041.1-3.6-Д10	30,97
	2	ф5 Вр I, ℓ=280; 0,04 кг	28	без чертежа	
КП6	1	Каркас КР6	2	1.041.1-3.6-Д10	45,85
	2	ф5 Вр I, ℓ=280; 0,04 кг	28	без чертежа	

Вр-I по ГОСТ 6727-80

Разработ.	Неждановa		1.041.1-3.6-Д6
Проверил	Баранова		
Н.контр.	Музыко		Каркас КП3, КП4, КП5, КП6

Стадия	Лист	Листов
Р		1

ЦНИИПРОМЗДАНИЙ

Инв. № подл. | Подпись и дата | Взам. инв. №

КП10, КП11, КП12

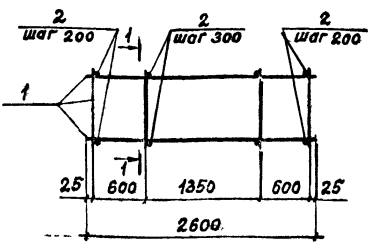

1 – 1

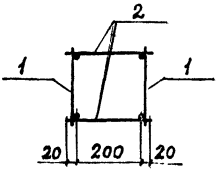

Марка каркаса	Поз.	Наименование	Кол.	Обозначение документа	Масса каркаса, кг
КП10	1	Каркас КР10	2	1.041.1-3.6-Д12	3,73
	2	ф4ВрI, ℓ=300; 0,03 кг	22	без чертежа	
КП11	1	Каркас КР11	2	1.041.1-3.6-Д12	4,30
	2	ф4ВрI, ℓ=300; 0,03 кг	22	без чертежа	
КП12	1	Каркас КР12	2	1.041.1-3.6-Д12	5,01
	2	ф4ВрI, ℓ=300; 0,03 кг	22	без чертежа	

Вр-I по ГОСТ 6727-80

Разработ	Неждановa		1.041.1-3.6-ДВ
Проверил	Пархалина		
Н.контр	Музыко		

Стадия	Лист	Листов
Р		1

Каркас КП10, КП11, КП12

ЦНИИПРОМЗДАНИЙ

Взам. инв. №

Подпись и дата

Инв. № подл.

КП7, КП8, КП9

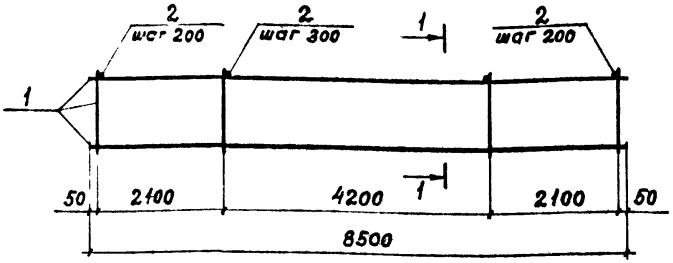

1-1

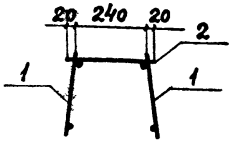

Марка каркаса	Поз.	Наименование	Кол.	Обозначение документа	Масса каркаса, кг
КП7	1	Каркас КР7	2	1.041.1-3.6-Д11	39,25
	2	ф5ВрI, ℓ=280; 0,04кг	36	без чертежа	
КП8	1	Каркас КР8	2	1.041.1-3.6-Д11	50,15
	2	ф5ВрI, ℓ=280; 0,04кг	36	без чертежа	
КП9	1	Каркас КР9	2	1.041.1-3.6-Д11	58,11
	2	ф5ВрI, ℓ=280; 0,04кг	36	без чертежа	

Вр-I по ГОСТ 6727-80

Разработ.	Неждановс.		1.041.1 – 3.6 – Д7
Проверил	Баранова		
Н.контр.	Музыко		Каркас КП7, КП8, КП9

Стадия	Лист	Листов
Р		1

ЦНИИПРОМЗДАНИЙ

КР3, КР4, КР5, КР6

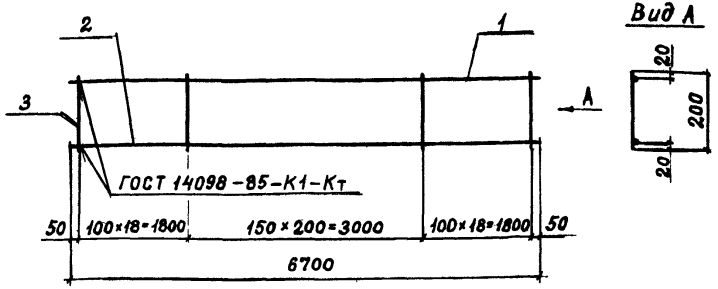

Марка каркаса	Поз.	Наименование	Кол.	Масса ед., кг	Масса каркаса, кг
КР3	1	ф10 AIII, ℓ=6700	1	4,13	6,8
	2	ф5 BpI, ℓ=6700	1	0,96	
	3	ф5 BpI, ℓ=200	57	0,03	
КР4	1	ф14 AIII, ℓ=6700	1	8,1	12,45
	2	ф8 AIII, ℓ=6700	1	2,64	
	3	ф5 BpI, ℓ=200	57	0,03	
КР5	1	ф16 AIII, ℓ=6700	1	10,57	14,92
	2	ф8 AIII, ℓ=6700	1	2,64	
	3	ф5 BpI, ℓ=200	57	0,03	
КР6	1	ф20 AIII, ℓ=6700	1	16,52	22,38
	2	ф10 AIII, ℓ=6700	1	4,13	
	3	ф5 BpI, ℓ=200	57	0,03	

А-III по ГОСТ 5781-82, Вр-I по ГОСТ 6727-80

Разработ	Неждановa		1.041.1-3.6-Д10
Проверил	Баранова		
Н.контр	Мунько		Каркас КР3, КР4, КР5, КР6

Стадия	Лист	Листов
Р		1

ЦНИИПРОМЗДАНИЙ

Инв.№ подл. | Подпись и дата | Взам. инв.№

КР1, КР2

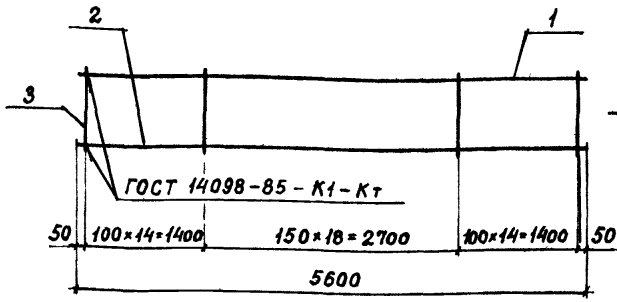

Вид А

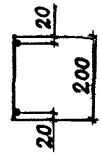

Марка каркаса	Поз.	Наименование	Кол.	Масса ед., кг	Масса каркаса, кг
КР1	1	ф10 AIII, ℓ=5600	1	3,45	5,66
	2	ф5 BpI, ℓ=5600	1	0,8	
	3	ф5 BpI, ℓ=200	47	0,03	
КР2	1	ф14 AIII, ℓ=5600	1	6,76	10,38
	2	ф8 AIII, ℓ=5600	1	2,21	
	3	ф5 BpI, ℓ=200	47	0,03	

А-III по ГОСТ 5781-82, Вр-I по ГОСТ 6727-80

Разработ.	Нежданова		1.041.1 – 3.6 – Д.9	
Проверил	Баранова			
Н. контр.	Музыко		Каркас КР1, КР2	Стадия: Р; Лист: ; Листов: 1
				ЦНИИПРОМЗДАНИЙ

КР10, КР11, КР12

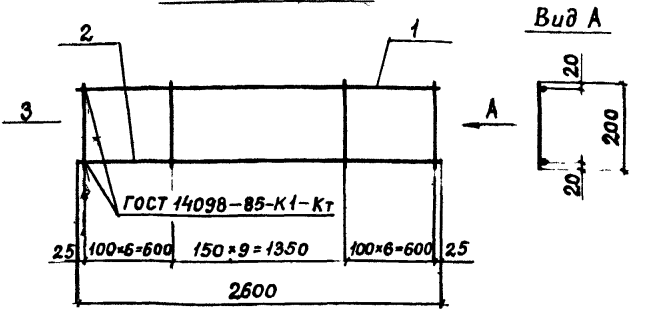

Масса каркаса	Поз.	Наименование	Кол.	Масса ед., кг	Масса каркаса, кг
КР10	1	ф 10 AIII, ℓ = 2600	1	1,6	3,29
	2	ф 8 AIII, ℓ = 2600	1	1,03	
	3	ф 5 BpI, ℓ = 200	22	0,03	
КР11	1	ф 10 AIII, ℓ = 2600	1	1,6	3,86
	2	ф 10 AIII, ℓ = 2600	1	1,6	
	3	ф 5 BpI, ℓ = 200	22	0,03	
КР12	1	ф 10 AIII, ℓ = 2600	1	1,6	4,57
	2	ф 12 AIII, ℓ = 2600	1	2,31	
	3	ф 5 BpI, ℓ = 200	22	0,03	

A-III по ГОСТ 5781-82, BpI по ГОСТ 6727-80

Инв. № подл. | Подпись и дата | Взам. инв. №

Разработ.	Незданова		1.041.1-3.6-Д12	
Проверил	Кархалинс			
Н. контр.	Музыко		Каркас КР10, КР11, КР12	Стадия: Р; Лист; Листов: 1
				ЦНИИПРОМЗДАНИЙ

КР7, КР8, КР9

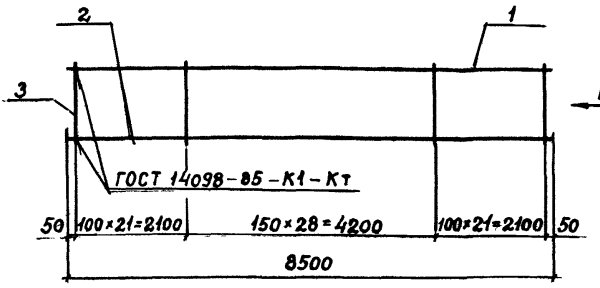

Марка каркаса	Поз.	Наименование	Кол.	Масса ед., кг	Масса каркаса, кг
КР7	1	ф 16 AIII, ℓ = 8500	1	13,41	18,9
	2	ф 8 AIII, ℓ = 8500	1	3,36	
	3	ф 5 BpI, ℓ = 200	71	0,03	
КР8	1	ф 18 AIII, ℓ = 8500	1	16,98	24,35
	2	ф 10 AIII, ℓ = 8500	1	5,24	
	3	ф 5 BpI, ℓ = 200	71	0,03	
КР9	1	ф 20 AIII, ℓ = 8500	1	20,96	28,33
	2	ф 10 AIII, ℓ = 8500	1	5,24	
	3	ф 5 BpI, ℓ = 200	71	0,03	

A-III по ГОСТ 5781-82, BpI по ГОСТ 6727-80

Разработ.	Неждановa		1.041.1 — 3.6 — Д.11	
Проверил	Баранова			
Н. контр.	Музыко		Каркас КР7, КР8, КР9	Стадия: Р; Лист: ; Листов: 1
				ЦНИИПРОМЗДАНИЙ

КР14

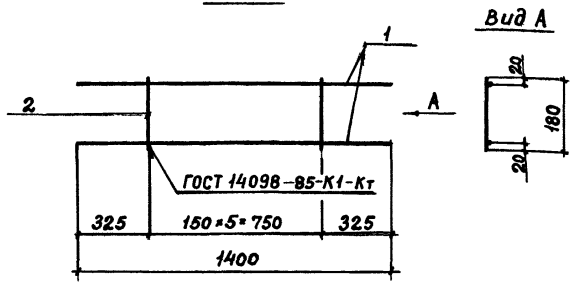

Марка каркаса	Поз.	Наименование	Кол.	Масса ед., кг	Масса каркаса кг
КР14	1	ф 10 AIII, ℓ=1400	2	0,86	1,84
	2	ф 4 BpI, ℓ=180	6	0,02	

A-III по ГОСТ 5781-82, BpI по ГОСТ 6727-80

Разработ.	Нежданова		1.041.1-3.6-Д14	
Проверил	Баранова			
Н.контр.	Музыко		Каркас КР14	Стадия: Р; Лист: ; Листов: 1
				ЦНИИПРОМЗДАНИЙ

Инв. № подл. | Подпись и дата | Взам. инв. №

КР13

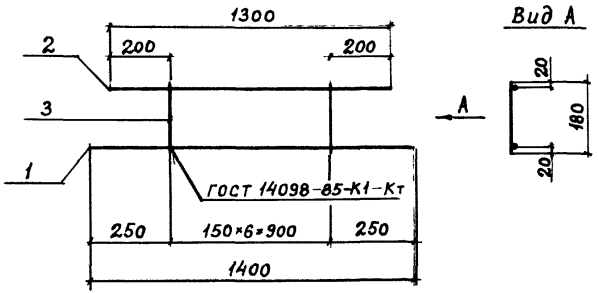

Марка каркаса	Поз.	Наименование	Кол.	Масса ед., кг	Масса каркаса, кг
КР13	1	ф5 Вр I, ℓ=1400	1	0,20	0,53
	2	ф5 Вр I, ℓ=1300	1	0,19	
	3	ф4 Вр I, ℓ=180	7	0,02	

Вр-I по ГОСТ 6727-80

Инв. № подл. | Подпись и дата | Взам. инв. №

Разработ.	Неждановa		1.041.1-3.6-Д13	
Проверил	Пыхалина			
Н. контр.	Музыко		Каркас КР13	Стадия: Р; Лист: ; Листов: 1
				ЦНИИПРОМЗДАНИЙ

Развертка

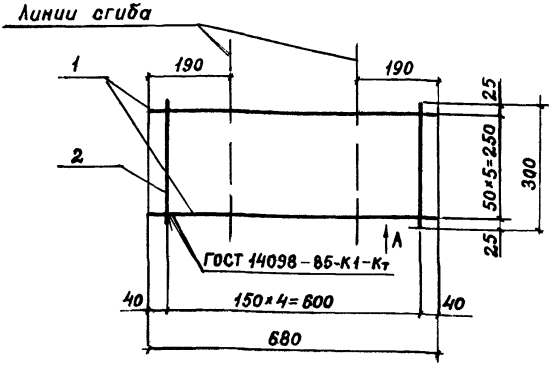

Вид А
в согнутом виде

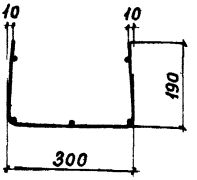

Масса сетки	Поз.	Наименование	Кол.	Масса ед., кг	Масса сетки, кг
С2	1	ф6AIII, ℓ=680	6	0,15	1,05
	2	ф4BpI, ℓ=300	5	0,03	

A-III по ГОСТ 5781-82, BpI по ГОСТ 6727-80

Разработ	Неждановa		1.041.1-3.6-Д16
Проверил	Баранова		
Н.контр.	Музыко		Сетка С2

Стадия	Лист	Листов
Р		1

ЦНИИПРОМЗДАНИЙ

Инв.№ подл. | Подпись и дата | Взам.инв.№

Развертка

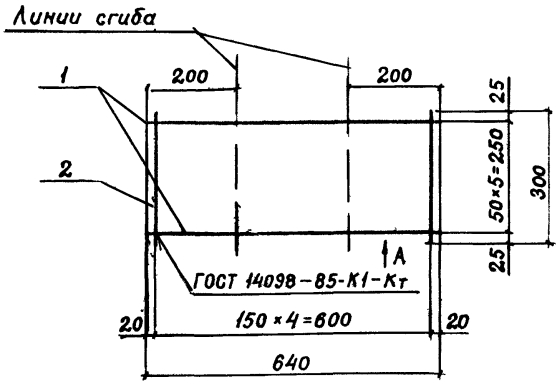

Вид А
в согнутом виде

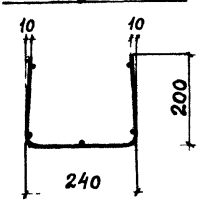

Марка сетки	Поз.	Наименование	Кол.	Масса ед., кг	Масса сетки, кг
С1	1	ф 5 Вр I, ℓ = 640	6	0,09	0,69
	2	ф 4 Вр I, ℓ = 300	5	0,03	

Вр-I по ГОСТ 6727-80

Разработ.	Неждановa		1.041.1-3.6-Д15
Проверил	Баранова		
Н.контр.	Музыко		Сетка С1

Стадия	Лист	Листов
Р		1

ЦНИИПРОМЗДАНИЙ

Инв.№ подл. | Подпись и дата | Взам. инв.№

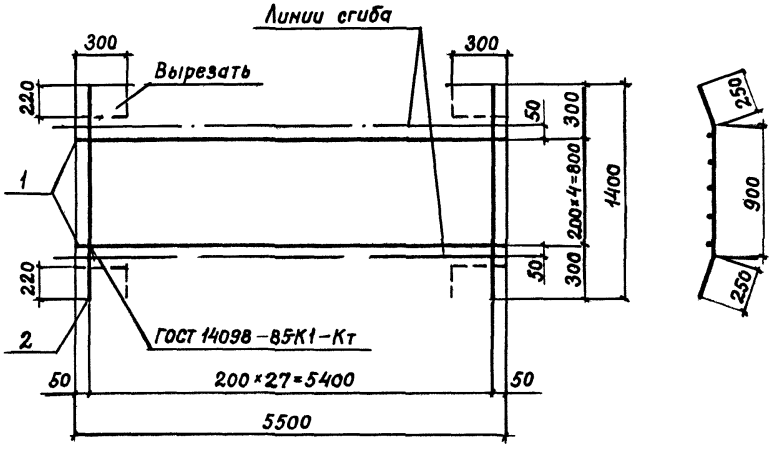

Марка сетки	Поз.	Наименование	Кол.	Масса ед., кг	Масса сетки, кг
С4	1	ф4ВрI, ℓ=5500	5	0,5	8,1
	2	ф5ВрI, ℓ=1400	28	0,2	

Вр-I по ГОСТ 6727-80

Разработ.	Нежданова		1.041.1 — 3.6 — Д18
Проверил	Баранова		
Н.контр.	Музыка		Сетка С4

Стадия	Лист	Листов
Р		1

ЦНИИПРОМЗДАНИЙ

Инв.№ подл. | Подпись и дата | Взам. инв.№

Развертка

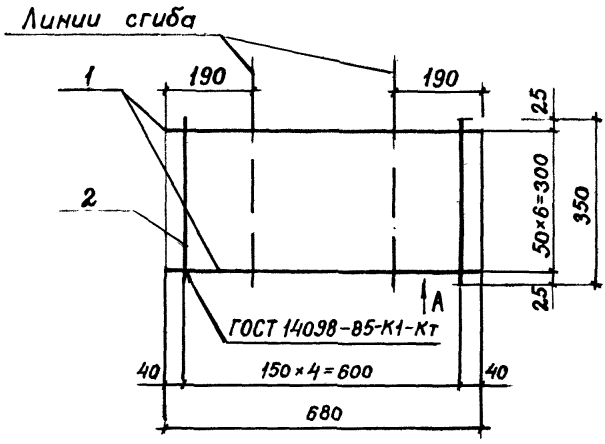

Вид А
в согнутом виде

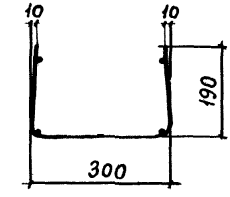

Марка сетки	Поз.	Наименование	Кол.	Масса ед., кг	Масса сетки, кг
С3	1	ф 6 А III, ℓ=680	6	0,15	1,05
	2	ф 4 Вр I, ℓ=350	5	0,03	

А-III по ГОСТ 5781-82, Вр I по ГОСТ 6727-80

Разработал	Неждонова	
Проверил	Баранова	
Н. контр.	Музыко	

1.041.1-3.6-Д17

Сетка С3

Стадия	Лист	Листов
Р		1

ЦНИИПРОМЗДАНИЙ

Инв. № подл. | Подпись и дата | Взам. инв. №

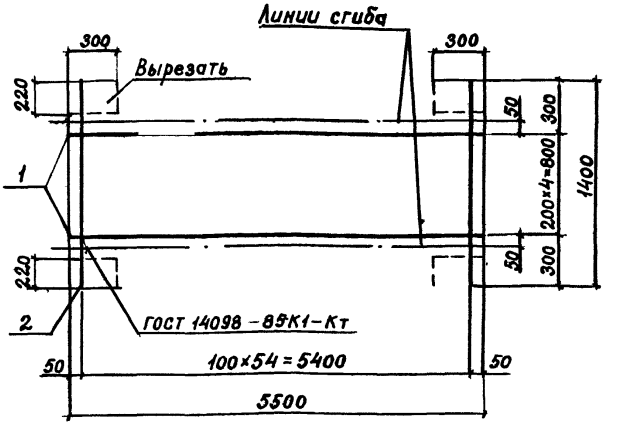

Марка сетки	Поз.	Наименование	Кол.	Масса ед., кг	Масса сетки, кг
С6	1	ф 4 ВрI, ℓ = 5500	5	0,6	13,5
	2	ф 5 ВрI, ℓ = 1400	55	0,2	

ВрI по ГОСТ 6727-80

Разработ.	Нежданова		1.041.1 – 3.6 – Д 20
Проверил	Баранова		
Н. контр.	Музыко		Сетка С6

Стадия	Лист	Листов
Р		1

ЦНИИПРОМЗДАНИЙ

Инв. № подл. | Подпись и дата | Взам. инв. №

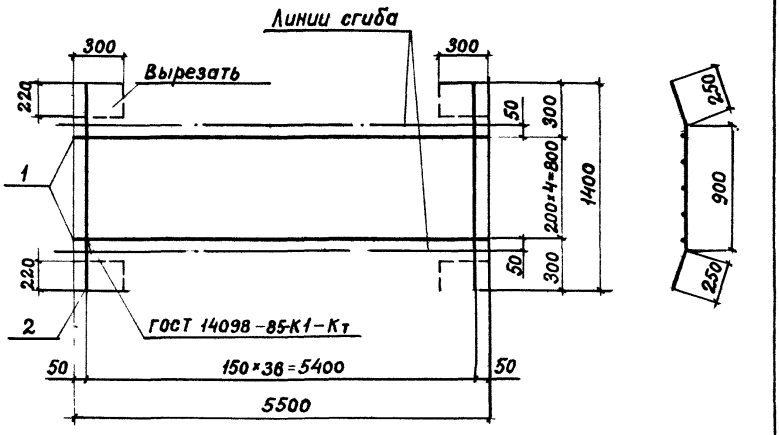

Марка сетки	Поз.	Наименование	Кол.	Масса ед., кг	Масса сетки, кг
С5	1	ф4ВрI, ℓ=5500	5	0,5	9,9
	2	ф5ВрI, ℓ=1400	37	0,2	

Вр-I по ГОСТ 6727-80

Разработ.	Нежданов		1.041.1-3.6-Д19	
Проверил	Баранова			
Н.контр.	Музыко		Сетка С5	Стадия: Р; Лист: ; Листов: 1
				ЦНИИПРОМЗДАНИЙ

Инв.№ подл. | Подпись и дата | Взам. инв.№

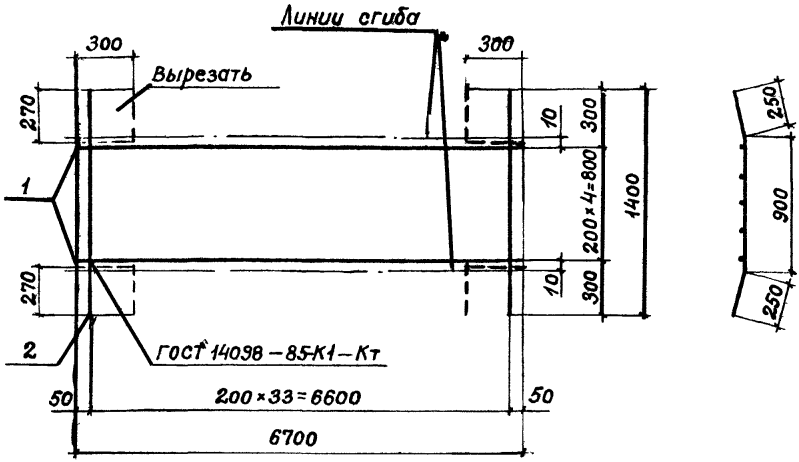

Марка сетки	Поз.	Наименование	Кол.	Масса ед., кг	Масса сетки, кг
С8	1	ф 4 Вр I, ℓ=6700	5	0,62	7,52
	2	ф 4 Вр I, ℓ=1400	34	0,13	
С9	1	ф 4 Вр I, ℓ=6700	5	0,62	9,9
	2	ф 5 Вр I, ℓ=1400	34	0,2	

Вр-I по ГОСТ 6727-80

Разработ.	Неждановский		1.041.1-3.6-Д22	
Проверил	Баранова			
Н. контр.	Музыко		Сетка С8, С9	Стадия: Р; Лист: ; Листов: 1
				ЦНИИПРОМЗДАНИЙ

Инв. № подл. | Подпись и дата | Взам. инв. №

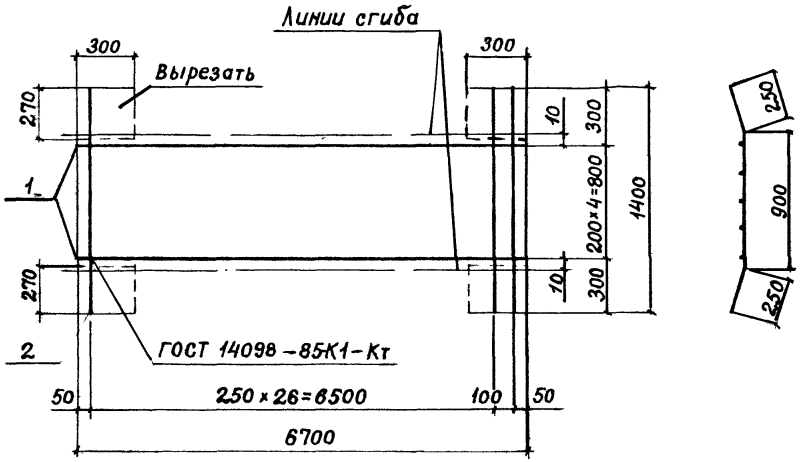

Марка сетки	Поз.	Наименование	Кол.	Масса ед., кг	Масса сетки, кг
С7	1	ф4 Вр I, ℓ=6700	5	0,62	6,74
	2	ф4 Вр I, ℓ=1400	28	0,13	

Вр-I по ГОСТ 6727-80

Разработ.	Нежданова		1.041.1—3.6—Д21	
Проверил	Баранова			
Н. контр.	Музыко		Сетка С7	Стадия: Р; Лист: ; Листов: 1
				ЦНИИПРОМЗДАНИЙ

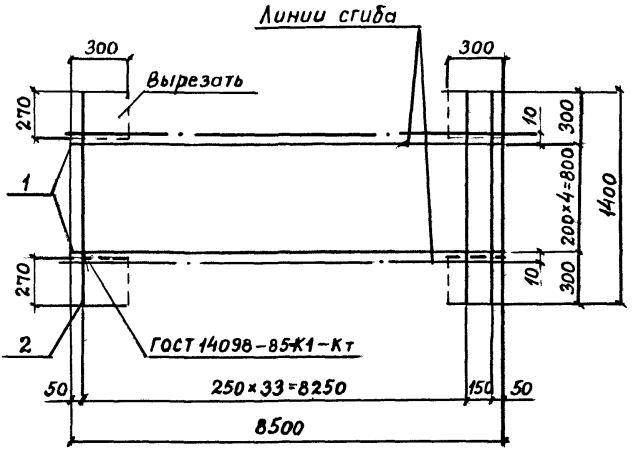

Марка сетки	Поз.	Наименование	Кол.	Масса ед., кг	Масса сетки, кг
С11	1	ф 4 Вр I, ℓ = 8500	5	0,78	8,45
	2	ф 4 Вр I, ℓ = 1400	35	0,13	

Вр-I по ГОСТ 6727-80

Разраб.	Неждановa		1.041.1-3.6-Д24
Проверил	Баранова		
Н. контр.	Музыко		Сетка С11

Стадия	Лист	Листов
Р		1

ЦНИИПРОМЗДАНИЙ

Инв. № подл. | Подпись и дата | Взам. инв. №

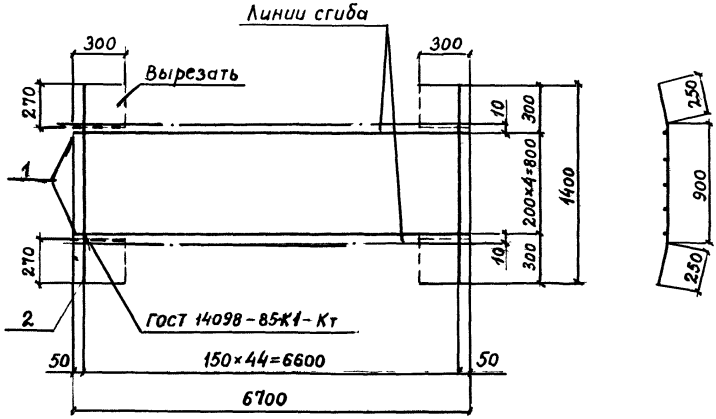

Марка сетки	Поз.	Наименование	Кол.	Масса ед., кг	Масса сетки, кг
С10	1	ф4ВрI, ℓ=6700	5	0,62	12,1
	2	ф5ВрI, ℓ=1400	45	0,2	

Вр-I по ГОСТ 6727-80

Разраб.	Неждонова		1.041.1-3.6-Д23	
Проверил	Баранова			
Н. контр	Музыко		Сетка С10	Стадия: Р; Лист: ; Листов: 1
				ЦНИИПРОМЗДАНИЙ

Инв. № подл. | Подпись и дата | Взам. инв. №

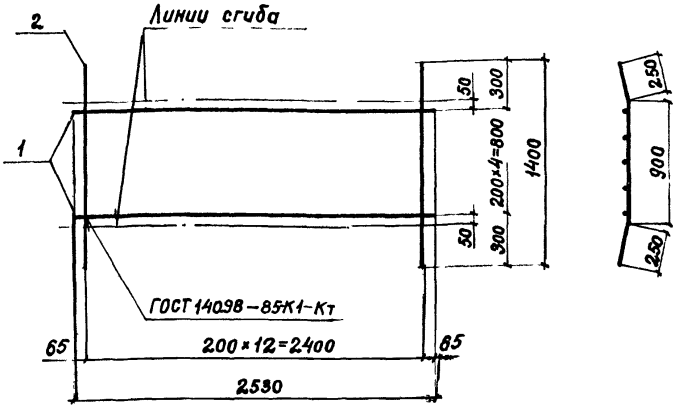

Марка сетки	Поз.	Наименование	Кол.	Масса ед., кг	Масса сетки, кг
С13	1	ф 4 Вр I, ℓ=2530	5	0,23	2,84
	2	ф 4 Вр I, ℓ=1400	13	0,13	

Вр–I по ГОСТ 6727–80

Разработ.	Неждданова		1.041.1–3.6–Д 26
Проверил	ПАРКАЛИНА		
Н. контр.	Музыко		Сетка С13

Стадия	Лист	Листов
Р		1

ЦНИИПРОМЗДАНИЙ

Инв. № подл. | Подпись и дата | Взам. инв. №

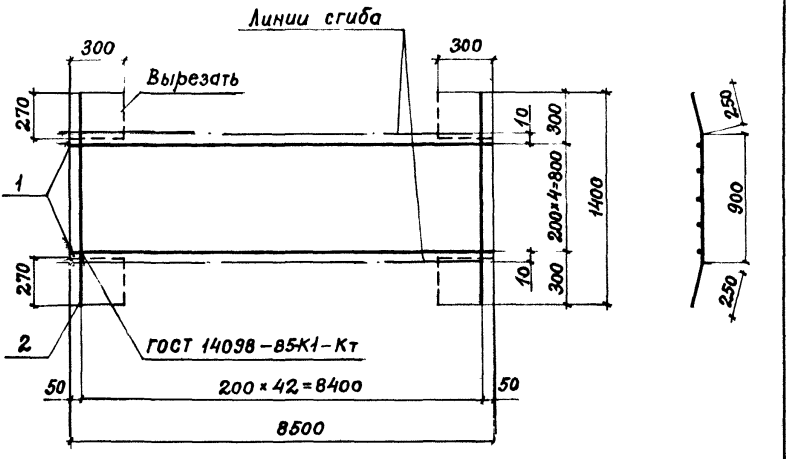

Марка сетки	Поз.	Наименование	Кол.	Масса ед., кг	Масса сетки, кг
С12	1	ф4ВрI, ℓ=8500	5	0,78	9,49
	2	ф4ВрI, ℓ=1400	43	0,13	

Вр-I по ГОСТ 6727-80

Взам. инв.№ | Подпись и дата | Инв.№ подл.

Разработ.	Неждановa		
Проверил	Баранова		

1.041.1-3.6 – Д25

Сетка С12

Стадия	Лист	Листов
Р		1

ЦНИИПРОМЗДАНИЙ

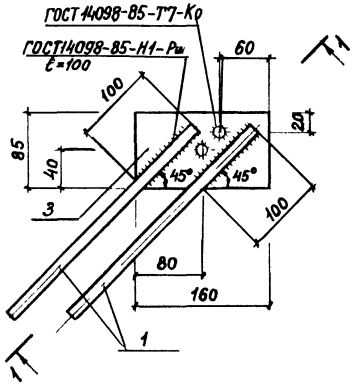

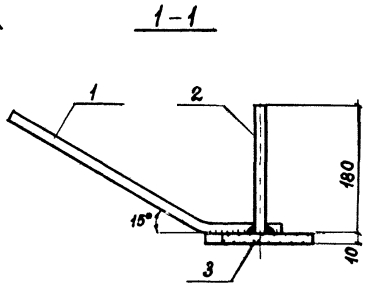

Марка	Поз.	Наименование	Кол.	Масса ед., кг	Масса изделия, кг
МН2	1	ф10 AIII, ℓ=500	2	0,31	1,8
	2	ф10 AIII, ℓ=180	1	0,11	
	3	−10×85, ℓ=160	1	1,07	

А-III по ГОСТ 5781-82, - 10 х 85 по ГОСТ 103-76

Разработ.	Нежданова		1.041.1 — 3.6 — Д28	
Проверил	Баранова			
Н.контр.	Музыко		Изделие закладное МН2	Стадия: Р; Лист: ; Листов: 1
				ЦНИИПРОМЗДАНИЙ

Инв.№ подл. | Подпись и дата | Взам. инв.№

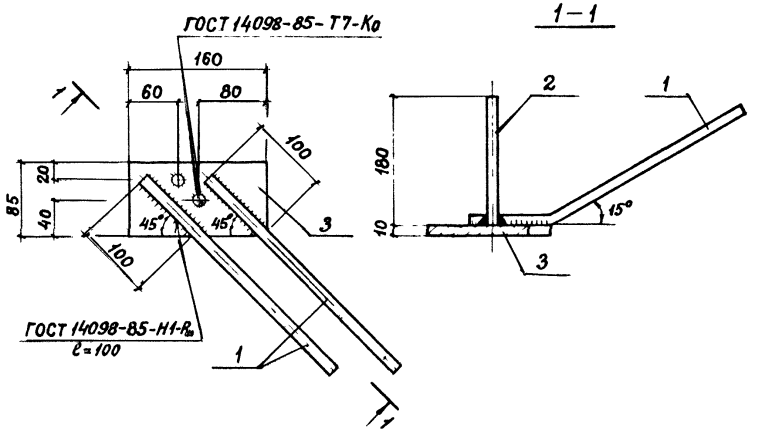

Марка	Поз.	Наименование	Кол.	Масса ед., кг	Масса изделия, кг
МН1	1	ф 10 AIII , ℓ=500	2	0,31	1,8
	2	ф 10 AIII , ℓ=180	1	0,11	
	3	− 10×85, ℓ=160	1	1,07	

А-III по ГОСТ 5781-82, − 10 х 85 по ГОСТ 103-76

Разработ.	Неждановa		1.041.1 — 3.6 — Д27	
Проверил	Баранова			
Н. контр.	Музыко		Изделие закладное МН1	Стадия: Р; Лист: ; Листов: 1
				ЦНИИПРОМЗДАНИЙ

Инв. № подл.	Подпись и дата	Взам. инв. №

Вид А

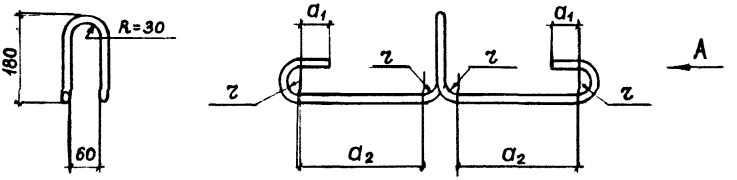

Марка	Размеры, мм					Масса кг
	ф	L	a_1	a_2	r	
П1	10	820	30	перемен.	20	0,51
П2	12	950	30		20	0,84
П3	14	1200	50		30	1,45
П4	16	1300	50		30	2,05

А-I по ГОСТ 5781-82

Разработ.	Нежданова		
Проверил	Баранова		

1.041.1 — 3.6 — Д29

Петля П1...П4

Стадия	Лист	Листов
Р		1

ЦНИИПРОМЗДАНИЙ

Взам. инв. №

Подпись и дата

Инв. № подл.

gost.e-ecolog.ru