ТИПОВЫЕ СТРОИТЕЛЬНЫЕ КОНСТРУКЦИИ, ИЗДЕЛИЯ И УЗЛЫ

СЕРИЯ 1.041.1-3

СБОРНЫЕ ЖЕЛЕЗОБЕТОННЫЕ МНОГОПУСТОТНЫЕ ПЛИТЫ ПЕРЕКРЫТИЙ МНОГОЭТАЖНЫХ ОБЩЕСТВЕННЫХ ЗДАНИЙ ПРОИЗВОДСТВЕННЫХ И ВСПОМОГАТЕЛЬНЫХ ЗДАНИЙ ПРОМЫШЛЕННЫХ ПРЕДПРИЯТИЙ

ВЫПУСК 8

ПЛИТЫ ДЛИНОЙ 5160 ММ, АРМИРОВАННЫЕ НАПРЯГАЕМОЙ АРМАТУРОЙ ИЗ СТАЛИ КЛАССОВ Ат-V, Ат-IVС И А-IIIв, ИЗ ТЯЖЕЛОГО И ЛЕГКОГО БЕТОНОВ

РАБОЧИЕ ЧЕРТЕЖИ

24619
ЦЕНА 5-17

gost.e-ecolog.ru

ЦЕНТРАЛЬНЫЙ ИНСТИТУТ ТИПОВОГО ПРОЕКТИРОВАНИЯ
ГОССТРОЯ СССР

Москва А-445 Смольная ул 22

Сдано в печать III 1991 года

Заказ № 1113 Тираж 4480 экз

ТИПОВЫЕ СТРОИТЕЛЬНЫЕ КОНСТРУКЦИИ, ИЗДЕЛИЯ И УЗЛЫ

СЕРИЯ 1.041.1-3

СБОРНЫЕ ЖЕЛЕЗОБЕТОННЫЕ МНОГОПУСТОТНЫЕ ПЛИТЫ ПЕРЕКРЫТИЙ МНОГОЭТАЖНЫХ ОБЩЕСТВЕННЫХ ЗДАНИЙ ПРОИЗВОДСТВЕННЫХ И ВСПОМОГАТЕЛЬНЫХ ЗДАНИЙ ПРОМЫШЛЕННЫХ ПРЕДПРИЯТИЙ

ВЫПУСК 8

ПЛИТЫ ДЛИНОЙ 5160 ММ, АРМИРОВАННЫЕ НАПРЯГАЕМОЙ АРМАТУРОЙ ИЗ СТАЛИ КЛАССОВ Ат-V, Ат-IVС и А-IIIв ИЗ ТЯЖЕЛОГО И ЛЕГКОГО БЕТОНОВ

РАБОЧИЕ ЧЕРТЕЖИ

РАЗРАБОТАНЫ:

ЦНИИПРОМЗДАНИЙ ГОССТРОЯ СССР

ЗАМ. ДИРЕКТОРА В.ГРАНЕВ

ЗАВ. ОТДЕЛОМ Э.Кодыш

ГЛ.ИНЖ.ПРОЕКТА А.Музыко

УТВЕРЖДЕНЫ:

ГЛАВНЫМ УПРАВЛЕНИЕМ ПРОЕКТИРОВАНИЯ ГОССТРОЯ СССР ПИСЬМО 5/6-797 ОТ 19.09.90г.

ВВЕДЕНЫ В ДЕЙСТВИЕ ЦНИИПРОМЗДАНИЙ С 01.03.91г. ПРИКАЗ №110 ОТ 25.09.90г.

© ЦИТП Госстроя СССР, 1991

Обозначение	Наименование	Стр.
1.041.1 – 3.8 – ТО	Техническое описание	2
1.041.1 – 3.8 – НИ	Номенклатура изделий	8
1.041.1 – 3.8 – Д1	Плита рядовая ПК 52.30	11
– РС1	Ведомость расхода стали	20
– Д2	Плита рядовая ПК56.15	22
– РС2	Ведомость расхода стали	29
– Д3	Плита пристенная ПК56.15	30
– РС3	Ведомость расхода стали	36
– Д4	Плита связевая ПК56.15	37
– РС4	Ведомость расхода стали	44
– Д5	Плита рядовая ПК56.12	45
– РС5	Ведомость расхода стали	53
– Д6	Плита пристенная ПК56.12	55
– РС6	Ведомость расхода стали	62
– Д7	Каркас КР12	63
– Д8	Каркас КР13	63
– Д9	Сетка С35	64
– Д10	Сетка С36	64
– Д11	Сетка С37	65
– Д12	Сетка С38	65
– Д13	Сетка С39	66
– Д14	Сетка С40	66

Разраб.	Музыко		1.041.1 – 3.8		
			Содержание	Стадия: Р	Лист:	Листов: 1
				ЦНИИПРОМЗДАНИЙ		

Инв.№ подл. | Подпись и дата | Взам.инв.№

ТЕХНИЧЕСКОЕ ОПИСАНИЕ

I. Общие сведения.

I.I. Данный выпуск содержит рабочие чертежи многопустотных плит перекрытий длиной 5I60 мм, шириной 2980, I490 и II90 мм и должен рассматриваться совместно с выпусками "0" и "4. настоящей серии.

I.2. Плиты данного выпуска предназначены для укладки у деформационных швов, решаемых без "вставок",т.е. с привязкой поперечных рам, примыкающих к деформационным швам на 500 мм от координатной оси.

I.3. Для плит предусмотрено применение тяжелого и легкого бетонов класса BI5...B25.

I.4. Напрягаемая арматура принята из стали класса Ат-У и Ат-IУС по ГОСТ I0884-8I и АШВ по ГОСТ 578I-82. упрочненной вытяжкой с контролем величины предельного удлинения.

I.5. Значения равномерно распределенных нагрузок, классы бетона, величины предварительного напряжения в арматуре приведены в табл.I.

I.6. Номенклатура плит содержит следующие конструкции:

- рядовые плиты шириной 2980, I490 и II90 мм;
- пристенные плиты шириной I490 и II90 мм, устанавливаемые по крайним рядам колонн;
- связевые плиты, шириной I490 мм, устанавливаемые по средним рядам колонн.

Разраб.	Музыко		1.041.1 – 3.8 – ТО		
			Техническое описание	Стадия: Р	Лист: 1	Листов: 6
				ЦНИИПРОМЗДАНИЙ		

Таблица 1

Класс напрягаемой арматуры	Марка плиты	Равномерно-распределенная нагрузка без учета собственного веса при коэффициенте надежности по нагрузке, кПа		Класс бетона	Передаточная прочность $R_{вр}$ МПа	Количество и диаметр напрягаемой арматуры	Предварительное напряжение σ_{sp} перед бетонированием МПа
		$\gamma_f = 1$	$\gamma_f = 1,2$				
1	2	3	4	5	6	7	8
Ат-V	ПК52.30 – 7 Ат V	5,8	7,0	20	14	9ф10	450
	ПК52.30 – 10 Ат V	8,3	10,0	20	14	9ф12	450
	ПК52.30 – 15 Ат V	12,5	15,0	22,5	15,7	12ф12	450
	ПК52.30 – 7 Ат V л	5,8	7,0	20	14	9ф10	450
	ПК52.30 – 10 Ат V л	8,75	10,5	20	14	9ф12	450
	ПК52.30 – 16 Ат V л	13,3	16,0	22,5	15,7	12ф12	450
	ПК52.15 – 8 Ат V	7,1	8,5	20	14	5ф10	500
	ПК52.15 – 8 Ат V – 1						
	ПК52.15 – 8 Ат V – 2						
	ПК52.15 – 10 Ат V	8,75	10,5	20	14	6ф10	500
	ПК52.15 – 10 Ат V – 2						
	ПК52.15 – 13 Ат V	10,8	13,0	20	14	5ф12	550
	ПК52.15 – 13 Ат V – 1						
	ПК52.15 – 13 Ат V – 2						
	ПК52.15 – 9 Ат V л	7,5	9,0	20	14	5ф10	550
	ПК52.15 – 9 Ат V л – 1						
	ПК52.15 – 9 Ат V л – 2						

Продолжение таблицы 1

1	2	3	4	5	6	7	8
Ат-V	ПК52.15 – 11 Ат V л	9,5	11,5	20	14	6ф10	550
	ПК52.15 – 11 Ат V л – 2						
	ПК52.15 – 14 Ат V л	11,6	14,0	20	14	5ф12	550
	ПК52.15 – 14 Ат V л – 1						
	ПК52.15 – 14 Ат V л – 2						
	ПК52.12 – 7 Ат V	6,25	7,5	22,5	15,8	4ф10	400
	ПК52.12 – 7 Ат V – 1						
	ПК52.12 – 9 Ат V	7,9	9,5	22,5	15,8	5ф10	400
	ПК52.12 – 11 Ат V	9,2	11,0	22,5	15,8	4ф12	400
	ПК52.12 – 11 Ат V – 1						
	ПК52.12 – 15 Ат V	12,5	15,0	22,5	15,8	5ф12	400
	ПК52.12 – 15 Ат V – 1						
	ПК52.12 – 8 Ат V л	7,1	8,5	22,5	15,8	4ф10	400
	ПК52.12 – 8 Ат V л – 1						
	ПК52.12 – 10 Ат V л	8,75	10,5	22,5	15,8	5ф10	400
	ПК52.12 – 12 Ат V л	10,0	12,0	22,5	15,8	4ф12	400
	ПК52.12 – 12 Ат V л – 1						
	ПК52.12 – 15 Ат V л	12,9	15,5	22,5	15,8	5ф12	400
	ПК52.12 – 15 Ат V л – 1						
Ат-IVс	ПК52.30 – 5 Ат IVс	4,2	5,0	15	11	9ф10	350
	ПК52.30 – 8 Ат IVс	7,1	8,5	15	11	9ф12	350
	ПК52.30 – 12 Ат IVс	10,0	12,0	20	14	12ф12	400

Инв. № подл. | Подпись и дата | Взам. инв. №

Продолжение таблицы 1

1	2	3	4	5	6	7	8
Ат-Ⅳс	ПК52.30-15Ат Ⅳс	12,5	15,0	22,5	15,7	14ф12	500
	ПК52.30-5Ат Ⅳсл	4,6	5,5	15	11	9ф10	350
	ПК52.30-9Ат Ⅳсл	7,5	9,0	15	11	9ф12	350
	ПК52.30-13Ат Ⅳсл	10,8	13,0	20	14	12ф12	400
	ПК52.30-15Ат Ⅳсл	12,9	15,5	22,5	15,7	14ф12	500
	ПК52.15-6Ат Ⅳс	5,0	6,0	15	11	5ф10	400
	ПК52.15-6Ат Ⅳс-1						
	ПК52.15-9Ат Ⅳс	7,9	9,5	20	14	5ф12	400
	ПК52.15-9Ат Ⅳс-1						
	ПК52.15-9Ат Ⅳс-2						
	ПК52.15-12Ат Ⅳс	10,0	12,0	20	14	6ф12	400
	ПК52.15-12Ат Ⅳс-1						
	ПК52.15-12Ат Ⅳс-2						
	ПК52.15-15Ат Ⅳс	12,5	15,0	22,5	15,8	7ф12	450
	ПК52.15-15Ат Ⅳс-2						
	ПК52.15-6Ат Ⅳсл	5,4	6,5	15	11	5ф10	400
	ПК52.15-6Ат Ⅳсл-2						
	ПК52.15-10Ат Ⅳсл	8,75	10,5	20	14	5ф12	400
	ПК52.15-10Ат Ⅳсл-1						
	ПК52.15-10Ат Ⅳсл-2						
	ПК52.15-13Ат Ⅳсл	10,8	13,0	20	14	6ф12	400
	ПК52.15-13Ат Ⅳсл-1						
	ПК52.15-13Ат Ⅳсл-2						

Продолжение таблицы 1

1	2	3	4	5	6	7	8
Ат-Ⅳс	ПК52.15-15Ат Ⅳсл	12,9	15,5	22,5	15,8	7ф12	450
	ПК52.15-15Ат Ⅳсл-2						
	ПК52.12-6Ат Ⅳс	5,0	6,0	22,5	15,8	4ф10	400
	ПК52.12-6Ат Ⅳс-1						
	ПК52.12-8Ат Ⅳс	7,1	8,5	22,5	15,8	5ф10	400
	ПК52.12-10Ат Ⅳс	8,75	10,5	22,5	15,8	6ф10	400
	ПК52.12-10Ат Ⅳс-1						
	ПК52.12-13Ат Ⅳс	10,8	13,0	22,5	15,8	7ф10	400
	ПК52.12-13Ат Ⅳс-1						
	ПК52.12-7Ат Ⅳсл	5,8	7,0	22,5	15,8	4ф10	400
	ПК52.12-7Ат Ⅳсл-1						
	ПК52.12-9Ат Ⅳсл	7,5	9,0	22,5	15,8	5ф10	400
	ПК52.12-11Ат Ⅳсл	9,5	11,5	22,5	15,8	6ф10	400
	ПК52.12-11Ат Ⅳсл-1						
	ПК52.12-13Ат Ⅳсл	11,4	13,5	22,5	15,8	7ф10	400
	ПК52.12-13Ат Ⅳсл-1						
А-Ⅲв	ПК52.30-5А Ⅲв	4,2	5,0	15	11	9ф12	300
	ПК52.30-8А Ⅲв	6,6	8,0	15	11	12ф12	300
	ПК52.30-10А Ⅲв	8,3	10,0	20	14	14ф12	300
	ПК52.30-12А Ⅲв	10,0	12,0	20	14	16ф12	300
	ПК52.30-15А Ⅲв	12,5	15,0	22,5	15,7	14ф14	300
	ПК52.30-6А Ⅲвл	5,0	6,0	15	11	9ф12	300
	ПК52.30-9А Ⅲвл	7,5	9,0	15	11	12ф12	300

24619 5

Продолжение таблицы 1

1	2	3	4	5	6	7	8
А-Шв	ПК52.30-11АШвл	9,2	11,0	20	14	14ф12	300
	ПК52.30-12АШвл	10,4	12,5	20	14	16ф12	300
	ПК52.30-15АШвл	12,9	15,5	22,5	15,7	14ф14	300
	ПК52.15-4АШв	3,75	4,5	15	11	6ф10	300
	ПК52.15-4АШв-2						
	ПК52.15-8АШв	6,6	8,0	15	11	6ф12	300
	ПК52.15-8АШв-1						
	ПК52.15-8АШв-2						
	ПК52.15-10АШв	8,3	10,0	20	14	7ф12	300
	ПК52.15-10АШв-2						
	ПК52.15-12АШв	10,0	12,0	25	17,5	8ф12	300
	ПК52.15-12АШв-1						
	ПК52.15-12АШв-2						
	ПК52.15-5АШвл	4,5	5,5	15	11	6ф10	300
	ПК52.15-5АШвл-2						
	ПК52.15-8АШвл	7,1	8,5	15	11	6ф12	300
	ПК52.15-8АШвл-1						
	ПК52.15-8АШвл-2						
	ПК52.15-10АШвл	8,75	10,5	20	14	7ф12	300
	ПК52.15-10АШвл-2						
	ПК52.15-13АШвл	10,8	13,0	25	17,5	8ф12	300
	ПК52.15-13АШвл-1						

Продолжение таблицы 1

1	2	3	4	5	6	7	8
А-Шв	ПК52.15-13АШвл-2	10,8	13,0	25	17,5	8ф12	300
	ПК52.12-7АШв	5,8	7,0	22,5	15,8	6ф10	300
	ПК52.12-7АШв-1						
	ПК52.12-9АШв	7,5	9,0	22,5	15,8	5ф12	300
	ПК52.12-11АШв	9,5	11,5	22,5	15,8	6ф12	300
	ПК52.12-11АШв-1						
	ПК52.12-13АШв	11,25	13,5	22,5	15,8	7ф12	300
	ПК52.12-13АШв-1						
	ПК52.12-8АШвл	6,6	8,0	22,5	15,8	6ф10	300
	ПК52.12-8АШвл-1						
	ПК52.12-10АШвл	7,9	9,5	22,5	15,8	5ф12	300
	ПК52.12-12АШвл	10,0	12,0	22,5	15,8	6ф12	300
	ПК52.12-12АШвл-1						
	ПК52.12-14АШвл	12,0	14,5	22,5	15,8	7ф12	300
	ПК52.12-14АШвл-1						

Взам. инв. №

Подпись и дата

Инв. № подл.

1.041.1-3.8-ТО

Лист 4

24619 6

I.7. Плиты рассчитаны на вертикальные равномерно распределенные нагрузки (см.выпуск 0 настоящей серии). Пристенные и связевые плиты, кроме того, рассчитаны на восприятие горизонтального знакопеременного усилия в диске перекрытия, равного 980 кН.

I.8. Расчет плит производился в соответствии с требованиями СНиП 2.03.0I-84*.

I.9. Плиты рассчитаны как шарнирно опертые балки двутаврового сечения 3-ей категории трещиностойкости.

I.I0. Маркировка плит принята по ГОСТ 23009-78.

I.II. Марка плиты состоит из буквенно-цифровых групп (см. выпуск 0 п.3.I ТО).

Первая группа - наименование конструкции, вид пустот, длина и ширина в дециметрах;

вторая группа - условная несущая способность плиты без учета собственного веса, класс напрягаемой арматурной стали и вид бетона;

(для тяжелого бетона обозначение отсутствует).

- третья группа - место установки плиты в перекрытии каркаса здания, обозначаемая цифрами.

Пример условного обозначения марки рядовой плиты с круглыми пустотами диаметром I59 мм, длиной 5I60 мм и шириной I490 мм, условной несущей способности 8 кПа, с напрягаемой арматурной сталью класса Ат-У, изготовленной из тяжелого бетона:

ПК 52.I5 - 8 АтУ;

то же связевой, устанавливаемой по средним рядам колонн:

ПК 56.I5 - 8АтУ-2.

I.I2. Предел огнестойкости плит - не ниже 0,75 часа.

I.I3. При монтаже плиты перекрытий укладываются на слой цементного раствора толщиной I0 мм.

2. Технические требования.

2.I. Бетон.

2.I.I. Класс бетона должен приниматься в соответствии с указанным в номенклатуре.

2.I.2. Средняя плотность бетона с учетом арматуры принята для тяжелого бетона - 2500 кг/м^3, для легкого бетона - 2000 кг/м^3.

2.I.3. Марка бетона по морозостойкости и водонепроницаемости назначается в конкретном проекте в соответствии с требованиями главы СНиП 2.03.0I-84* в зависимости от природно-климатических условий района строительства и режима.

2.I.4. В конкретном проекте должны быть указаны также дополнительные требования к материалам для приготовления бетона указанных марок.

2.2. Арматура.

2.2.I. В качестве предварительно напрягаемой арматуры принята сталь термомеханически и термически упрочненная периодического профиля классов Ат-У и Ат-IУС по ГОСТ I0884-8I (см. выпуск 0 п. 5.2.I) и стержневая, упрочненная вытяжкой периодического профиля класса А-Шв по ГОСТ 578I-82.

2.2.2. Верхняя и нижняя зоны плит армируются сварными сетками. На приопорных участках в промежутках между пустотами устанавливаются каркасы.

В пристенных и связевых плитах на всю длину плит устанавливаются каркасы. Материал сеток и каркасов - обыкновенная арматурная проволока периодического профиля класса Вр-I по ГОСТ 6727-80 и стержневая арматура класса АШ по ГОСТ 578I-82.

2.2.3. Толщина защитного слоя бетона для предварительно напря - гаемой арматуры – 20 мм, для сеток верхней и нижних зон плит – – I5 мм.

Значение действительных отклонений толщины защитного слоя бетона не должно превышать предельно допустимых, указанных в ГОСТ I30I5.0-83.

2.3. Указания по изготовлению.

2.3.I. Рекомендации по изготовлению плит приведены в выпуске 0 настоящей серии.

2.3.2. Величины предварительного напряжения в арматуре приведены в табл.I настоящего выпуска.

2.3.3. Передаточная прочность бетона $R_{вр}$, при которой производится отпуск натяжения арматуры, должна быть не менее 70% от проектного класса тяжелого бетона, не менее 80% для бетонов на пористых заполнителях.

2.3.4. Оценка плит настоящего выпуска по прочности, жесткости и трещиностойкости должна производиться неразрушающими методами.

2.3.5. Дополнительные указания по изготовлению плит, правила приемки, хранения, транспортировки и монтажа изложены в выпуске "0" настоящей серии.

Инв.№ подл. | Подпись и дата | Взам. инв.№

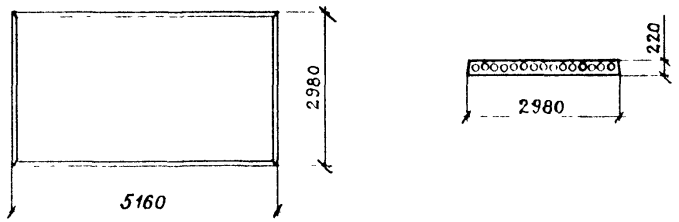

Марка плиты		Класс бетона	Расход материалов		Масса, т	
Из тяжелого бетона	Из легкого бетона		Бетон, м³	Сталь, кг	Из тяжелого бетона	Из легкого бетона
ПК52.30-7АтV	ПК52.30-7АтVл	В20	1.88	60.9	4.7	3.8
ПК52.30-10АтV	ПК52.30-10АтVл	В20		73.5		
ПК52.30-15АтV	ПК52.30-16АтVл	В22.5		87.3		
ПК52.30-5АтIV	ПК52.30-5АтIVсл	В15		60.9		
ПК52.30-8АтIV	ПК52.30-9АтIVсл	В15		73.5		
ПК52.30-12АтIV	ПК52.30-13АтIVсл	В20		87.3		
ПК52.30-15АтIV	ПК52.30-15АтIVсл	В22.5		96.5		
ПК52.30-5АIIIв	ПК52.30-6АIIIвл	В15		73.5		
ПК52.30-8АIIIв	ПК52.30-9АIIIвл	В15		87.3		
ПК52.30-10АIIIв	ПК52.30-11АIIIвл	В20		96.5		
ПК52.30-12АIIIв	ПК52.30-12АIIIвл	В20		105.7		
ПК52.30-15АIIIв	ПК52.30-15АIIIвл	В22.5		119.3		

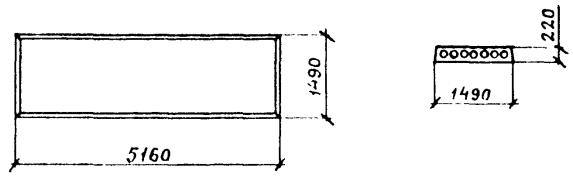

Марка плиты		Класс бетона	Расход материалов		Масса, т	
Из тяжелого бетона	Из легкого бетона		Бетон, м³	Сталь, кг	Из тяжелого бетона	Из легкого бетона
ПК52.15-8АтV	ПК52.15-9АтVл	В20	0.96	32.9	2.4	1.9
ПК52.15-10АтV	ПК52.15-11АтVл	В20		36.1		
ПК52.15-13АтV	ПК52.15-14АтVл	В20		39.9		
ПК52.15-6АтIVс	ПК52.15-6АтIVсл	В15		32.9		
ПК52.15-9АтIVс	ПК52.15-10АтIVсл	В20		39.9		
ПК52.15-12АтIVс	ПК52.15-13АтIVсл	В20		44.5		
ПК52.15-15АтIVс	ПК52.15-15АтIVсл	В22.5		49.1		
ПК52.15-4АIIIв	ПК52.15-5АIIIвл	В15		36.1		
ПК52.15-8АIIIв	ПК52.15-8АIIIвл	В15		44.5		
ПК52.15-10АIIIв	ПК52.15-10АIIIвл	В20		49.1		
ПК52.15-12АIIIв	ПК52.15-13АIIIвл	В25		53.6		

Инв. № подл. | Подпись и дата | Взам. инв. №

Гл. инж. пр.		Музыко	

1.041.1-3.8-НИ

Номенклатура изделий

Стадия	Лист	Листов
Р	1	3

ЦНИИПРОМЗДАНИЙ

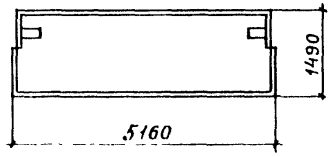

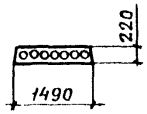

Марка плиты		Класс бетона	Расход материалов		Масса, т	
Из тяжелого бетона	Из легкого бетона		Бетон, м³	Сталь, кг	Из тяжелого бетона	Из легкого бетона
ПК52.15 – 8АтV-1	ПК52.15 – 9АтVл-1	В20	0.95	47.1	2.4	1.9
ПК52.15 – 13АтV-1	ПК52.15 – 14АтVл-1	В20		54.1		
ПК52.15 – 9АтIVс-1	ПК52.15 – 10АтIVсл-1	В20		54.1		
ПК52.15 – 12АтIVс-1	ПК52.15 – 13АтIVсл-1	В20		58.7		
ПК52.15 – 8АIIIв-1	ПК52.15 – 8АIIIвл-1	В15		58.7		
ПК52.15 – 12АIIIв-1	ПК52.15 – 13АIIIвл-1	В25		67.8		

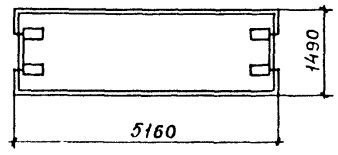

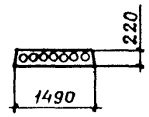

Марка плиты		Класс бетона	Расход материалов		Масса, т	
Из тяжелого бетона	Из легкого бетона		Бетон, м³	Сталь, кг	Из тяжелого бетона	Из легкого бетона
ПК52.15 – 8АтV-2	ПК52.15 – 9АтVл-2	В20	0.94	50.1	2.4	1.9
ПК52.15 – 10АтV-2	ПК52.15 – 11АтVл-2	В20		53.3		
ПК52.15 – 13АтV-2	ПК52.15 – 14АтVл-2	В20		57.1		
ПК52.15 – 6АтIVс-2	ПК52.15 – 6АтIVсл-2	В15		50.1		
ПК52.15 – 9АтIVс-2	ПК52.15 – 10АтIVсл-2	В20		57.1		
ПК52.15 – 12АтIVс-2	ПК52.15 – 13АтIVсл-2	В20		61.7		
ПК52.15 – 15АтIVс-2	ПК52.15 – 15АтIVсл-2	В22.5		66.3		
ПК52.15 – 4АIIIв-2	ПК52.15 – 5АIIIвл-2	В15		53.3		
ПК52.15 – 8АIIIв-2	ПК52.15 – 8АIIIвл-2	В15		61.7		
ПК52.15 – 10АIIIв-2	ПК52.15 – 10АIIIвл-2	В20		66.3		
ПК52.15 – 12АIIIв-2	ПК52.15 – 13АIIIвл-2	В25		70.8		

Инв. № подл. | Подпись и дата | Взам. инв. №

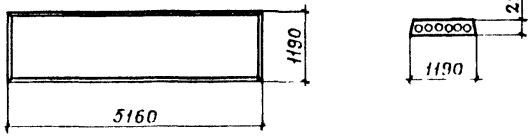

Марка плиты		Класс бетона	Расход материалов		Масса, т	
Из тяжелого бетона	Из легкого бетона		Бетон, м³	Сталь, кг	Из тяжелого бетона	Из легкого бетона
ПК52.12-7АтV	ПК52.12-8АтVл	В22.5	0.72	25.4	1.8	1.4
ПК52.12-9АтV	ПК52.12-10АтVл			28.6		
ПК52.12-11АтV	ПК52.12-12АтVл			31.0		
ПК52.12-15АтV	ПК52.12-15АтVл			35.6		
ПК52.12-6АтIVс	ПК52.12-7АтIVсл			25.4		
ПК52.12-8АтIVс	ПК52.12-9АтIVсл			28.6		
ПК52.12-10АтIVс	ПК52.12-11АтIVсл			31.8		
ПК52.12-13АтIVс	ПК52.12-13АтIVсл			34.9		
ПК52.12-7АIIIв	ПК52.12-8АIIIвл			31.8		
ПК52.12-9АIIIв	ПК52.12-10АIIIвл			35.6		
ПК52.12-11АIIIв	ПК52.12-12АIIIвл			40.2		
ПК52.12-13АIIIв	ПК52.12-14АIIIвл			44.7		

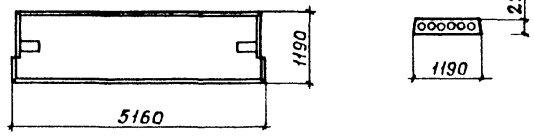

Марка плиты		Класс бетона	Расход материалов		Масса, т	
Из тяжелого бетона	Из легкого бетона		Бетон, м³	Сталь, кг	Из тяжелого бетона	Из легкого бетона
ПК52.12-7АтV-1	ПК52.12-8АтVл-1	В22.5	0.70	40.3	1.8	1.4
ПК52.12-11АтV-1	ПК52.12-12АтVл-1			45.9		
ПК52.12-15АтV-1	ПК52.12-15АтVл-1			50.5		
ПК52.12-6АтIVс-1	ПК52.12-7АтIVсл-1			40.3		
ПК52.12-10АтIVс-1	ПК52.12-11АтIVсл-1			46.7		
ПК52.12-13АтIVс-1	ПК52.12-13АтIVсл-1			49.8		
ПК52.12-7АIIIв-1	ПК52.12-8АIIIвл-1			46.7		
ПК52.12-11АIIIв-1	ПК52.12-12АIIIвл-1			55.		
ПК52.12-13АIIIв-1	ПК52.12-14АIIIвл-1			59.		

Инв.№ подл. | Подпись и дата | Взам. инв.№

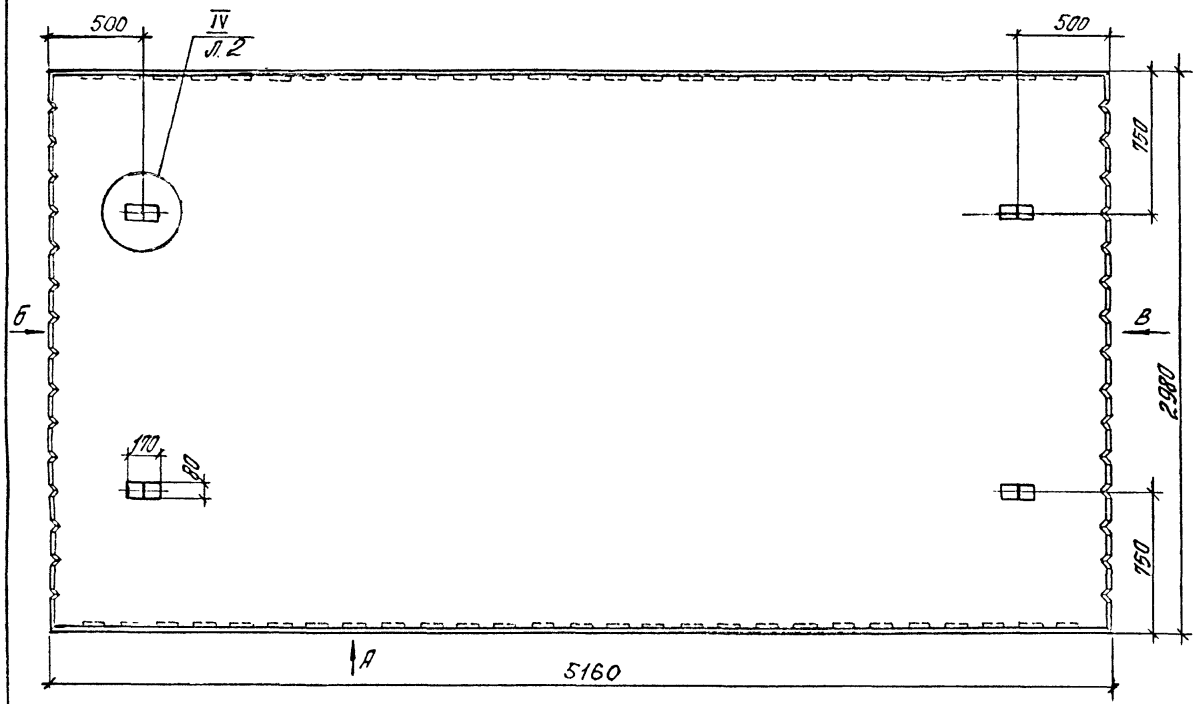

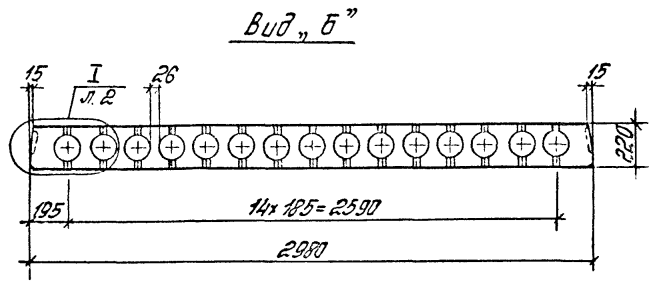

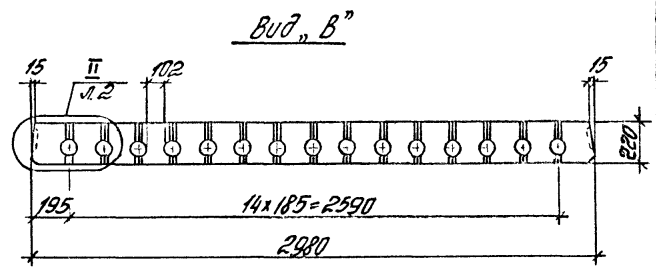

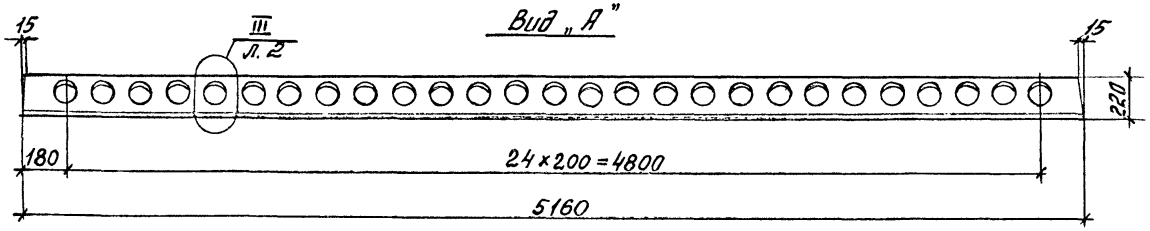

Разраб.	[illegible]	[illegible]	1.041.1 – 3.8 – Д1
Рассчит.	БАРАНОВА	[illegible]	
Проверил	БЕКЕТОВА	[illegible]	Плита рядовая ПК 52.30
Н. контр.	Музыко	[illegible]	

Изм.	Лист	Листов
Р	1	9

ЦНИИПРОМЗДАНИЙ

Инв. № подл. | Подпись и дата | Взам. инв. №

24619 12

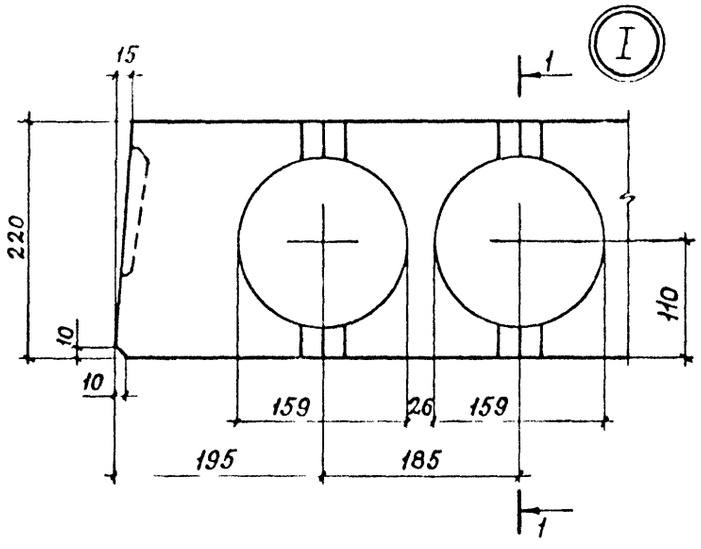

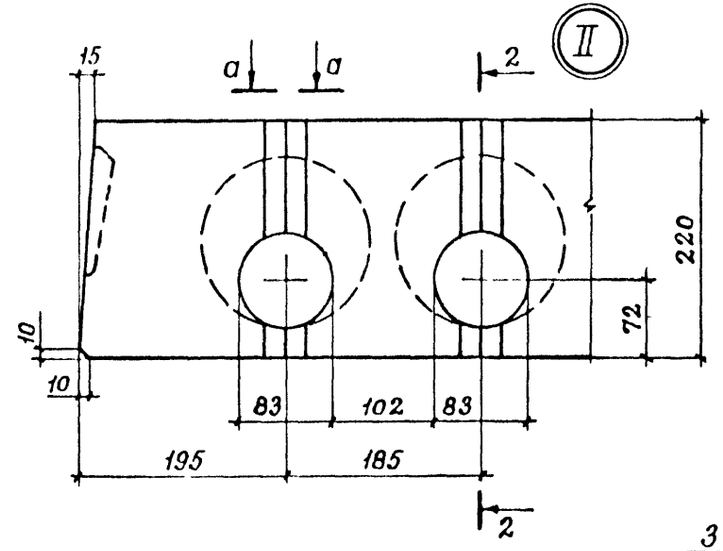

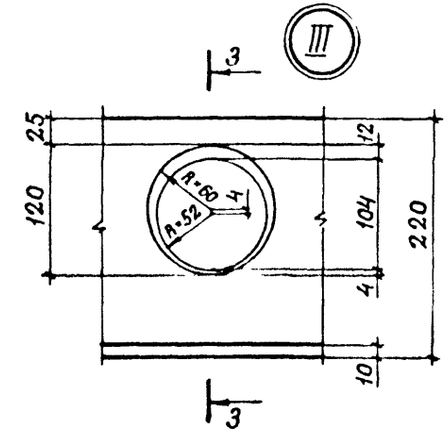

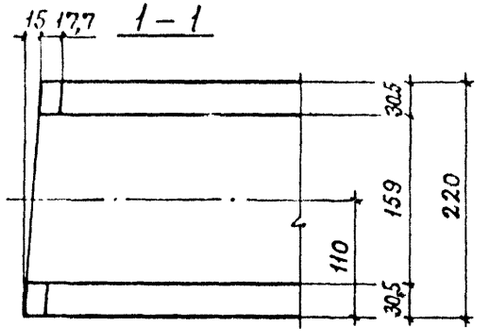

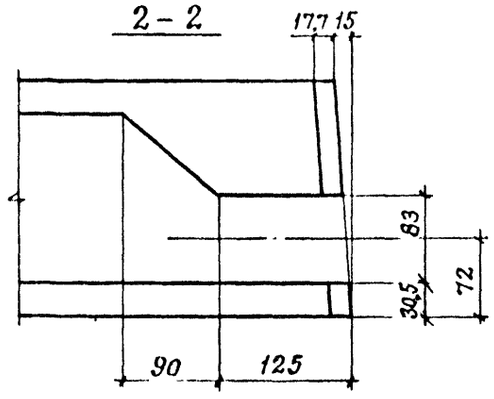

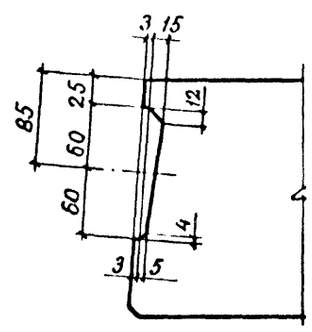

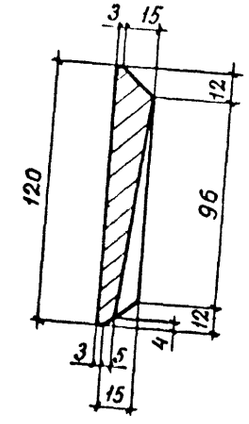

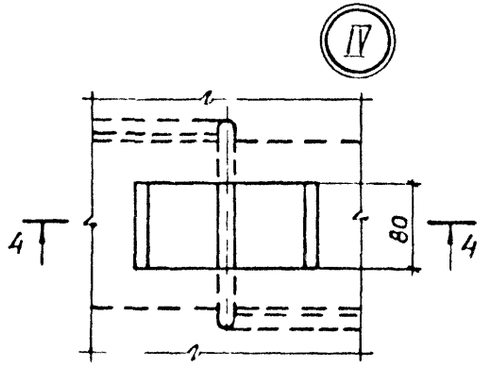

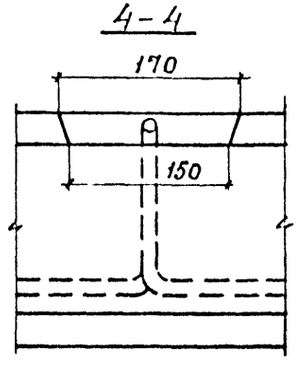

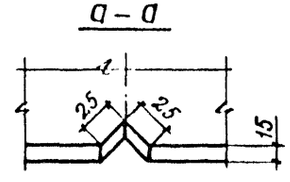

Инв. № подл. | Подпись и дата | Взам. инв. №

1.041.1 – 3.8 – Д1	Лист 2

Марка	Поз.	Наименование	Кол.	Обозначение документа
ПК 52.30-7АтV	1	Сетка С 37	1	1.041.1-3.8-Д11
	2	Сетка С 20	2	1.041.1-3.4-Д16
	3	Сетка С 32	1	1.041.1-3.4-Д22
	4	Каркас КР3	16	1.041.1-3.4-Д1
	5	Петля П4	4	1.041.1-3.4-Д23
	6	Стержень напрягаемый		
		ф 10 АтV		
		ℓ=5160; 3,2 кг	9	Без чертежа
	7	Бетон класса В20		
		D 2500, м³	1,88	
ПК 52.30-10АтV	Поз. 1...5, 7 см. плиту ПК 52.30-7АтV			
	6	Стержень напрягаемый		
		ф 12 АтV		
		ℓ=5160; 4,6 кг	9	Без чертежа
ПК 52.30-15АтV	Поз. 1...5 см. плиту ПК 52.30-7АтV			
	6	Стержень напрягаемый		
		ф 12 АтV		
		ℓ=5160; 4,6 кг	12	Без чертежа
	7	Бетон класса В22.5		
		D 2500, м³	1,88	

Марка	Поз.	Наименование	Кол.	Обозначение документа
ПК 52.30-7АтVл	Поз. 1...6 см. плиту ПК 52.30-7АтV			
	7	Бетон класса В20		
		D 2000, м³	1,88	
ПК 52.30-10АтVл	Поз. 1...5 см. плиту ПК 52.30-7АтV			
	6	Стержень напрягаемый		
		ф 12 АтV		
		ℓ=5160; 4,6 кг	9	Без чертежа
	7	Бетон класса В20		
		D 2000, м³	1,88	
ПК 52.30-16АтVл	Поз. 1...5 см. плиту ПК 52.30-7АтV			
	6	Стержень напрягаемый		
		ф 12 АтV		
		ℓ=5160; 4,6 кг	12	Без чертежа
	7	Бетон класса В22.5		
		D 2000, м³	1,88	
ПК 52.30-5АтIVс	Поз. 1...5 см. плиту ПК 52.30-7АтV			
	6	Стержень напрягаемый		
		ф 10 АтIVс		
		ℓ=5160; 3,2 кг	9	Без чертежа
	7	Бетон класса В15		
		D 2500, м³	1,88	

АтV, АтIVс по ГОСТ 10884-81

Инв. № подл. | Подпись и дата | Взам. инв. №

Марка	Поз.	Наименование	Кол.	Обозначение документа
ПК52.30-8АтIVс		Поз. 1...5 см. плиту ПК52.30-7АтV		
	6	Стержень напрягаемый		
		ф 12 АтIVс		
		ℓ=5160; 4,6 кг	9	Без чертежа
	7	Бетон класса В15		
		D 2500, м³	1,88	
ПК52.30-12АтIVс		Поз. 1...5, 7 см. плиту ПК52.30-7АтV		
	6	Стержень напрягаемый		
		ф 12 АтIVс		
		ℓ=5160; 4,6 кг	12	Без чертежа
ПК52.30-15АтIVс		Поз. 1...5 см. плиту ПК52.30-7АтV		
	6	Стержень напрягаемый		
		ф 12 АтIVс		
		ℓ=5160; 4,6 кг	14	Без чертежа
	7	Бетон класса В22,5		
		D 2500, м³	1,88	
ПК52.30-5АтIVсл		Поз. 1...5 см. плиту ПК52.30-7АтV		
	6	Стержень напрягаемый		
		ф 10 АтIVс		
		ℓ=5160; 3,2 кг	9	Без чертежа

Марка	Поз.	Наименование	Кол.	Обозначение документа
ПК52.30-5АтIVсл	7	Бетон класса В15		
		D 2000, м³	1,88	
ПК52.30-9АтIVсл		Поз. 1...5 см. плиту ПК52.30-7АтV		
	6	Стержень напрягаемый		
		ф 12 АтIVс		
		ℓ=5160; 4,6 кг	9	Без чертежа
	7	Бетон класса В15		
		D 2000, м³	1,88	
ПК52.30-13АтIVсл		Поз. 1...5 см. плиту ПК52.30-7АтV		
	6	Стержень напрягаемый		
		ф 12 АтIVс		
		ℓ=5160; 4,6 кг	12	Без чертежа
	7	Бетон класса В20		
		D 2000, м³	1,88	
ПК52.30-15АтIVсл		Поз. 1...5 см. плиту ПК52.30-7АтV		
	6	Стержень напрягаемый		
		ф 12 АтIVс		
		ℓ=5160; 4,6 кг	14	Без чертежа
	7	Бетон класса В22,5		
		D 2000, м³	1,88	

Ат-IVс по ГОСТ 10881-81

Марка	Поз.	Наименование	Кол.	Обозначение документа
ПК52.30-5АIIIв		Поз. 1...5 см. плиту ПК52.30-7АтV		
	6	Стержень напрягаемый		
		ф 12 АIIIв		
		ℓ=5160; 4,6 кг	9	Без чертежа
	7	Бетон класса В15		
		D 2500, м³	1,88	
ПК52.30-8АIIIв		Поз. 1...5 см. плиту ПК52.30-7АтV		
	6	Стержень напрягаемый		
		ф 12 АIIIв		
		ℓ=5160; 4,6 кг	12	Без чертежа
	7	Бетон класса В15		
		D 2500, м³	1,88	
ПК52.30-10АIIIв		Поз. 1...5,7 см. плиту ПК52.30-7АтV		
	6	Стержень напрягаемый		
		ф 12 АIIIв		
		ℓ=5160; 4,6 кг	14	Без чертежа
ПК52.30-12АIIIв		Поз. 1...5,7 см. плиту ПК52.30-7АтV		
	6	Стержень напрягаемый		
		ф 12 АIIIв		
		ℓ=5160; 4,6 кг	16	Без чертежа

Марка	Поз.	Наименование	Кол.	Обозначение документа
ПК52.30-15АIIIв		Поз. 1...5 см. плиту ПК52.30-7АтV		
	6	Стержень напрягаемый		
		ф 14 АIIIв		
		ℓ=5160; 6,2 кг	14	Без чертежа
	7	Бетон класса В22,5		
		D 2500, м³	1,88	
ПК52.30-6АIIIвл		Поз. 1...5 см. плиту ПК52.30-7АтV		
	6	Стержень напрягаемый		
		ф 12 АIIIв		
		ℓ=5160; 4,6 кг	9	Без чертежа
	7	Бетон класса В15		
		D 2000, м³	1,88	
ПК52.30-9АIIIвл		Поз. 1...5 см. плиту ПК52.30-7АтV		
	6	Стержень напрягаемый		
		ф 12 АIIIв		
		ℓ=5160; 4,6 кг	12	Без чертежа
	7	Бетон класса В15		
		D 2000, м³	1,88	
ПК52.30-11АIIIвл		Поз. 1...5,7 см. плиту ПК52.30-7АтV		
	6	Стержень напрягаемый		

Инв.№ подл. | Подпись и дата | Взам.инв.№

Марка	Поз.	Наименование	Кол.	Обозначение документа
ПК52.30-11АIIIвл		ф 12 AIII в		
		ℓ=5160; 4,6 кг	14	Без чертежа
	7	Бетон класса В20		
		D 2000, м³	1,88	
ПК52.30-12АIIIвл		Поз. 1...5 см. плиту ПК52.30-7АтV		
	6	Стержень напрягаемый		
		ф 12 AIII в		
		ℓ=5160; 4,6 кг	16	Без чертежа
	7	Бетон класса В20		
		D 2000, м³	1,88	
ПК52.30-15АIIIвл		Поз. 1...5 см. плиту ПК52.30-7АтV		
	6	Стержень напрягаемый		
		ф 14 AIII в		
		ℓ=5160; 6,2 кг	14	Без чертежа
	7	Бетон класса В22,5		
		D 2000, м³	1,88	

Марка	Поз.	Наименование	Кол.	Обозначение документа

Армирование

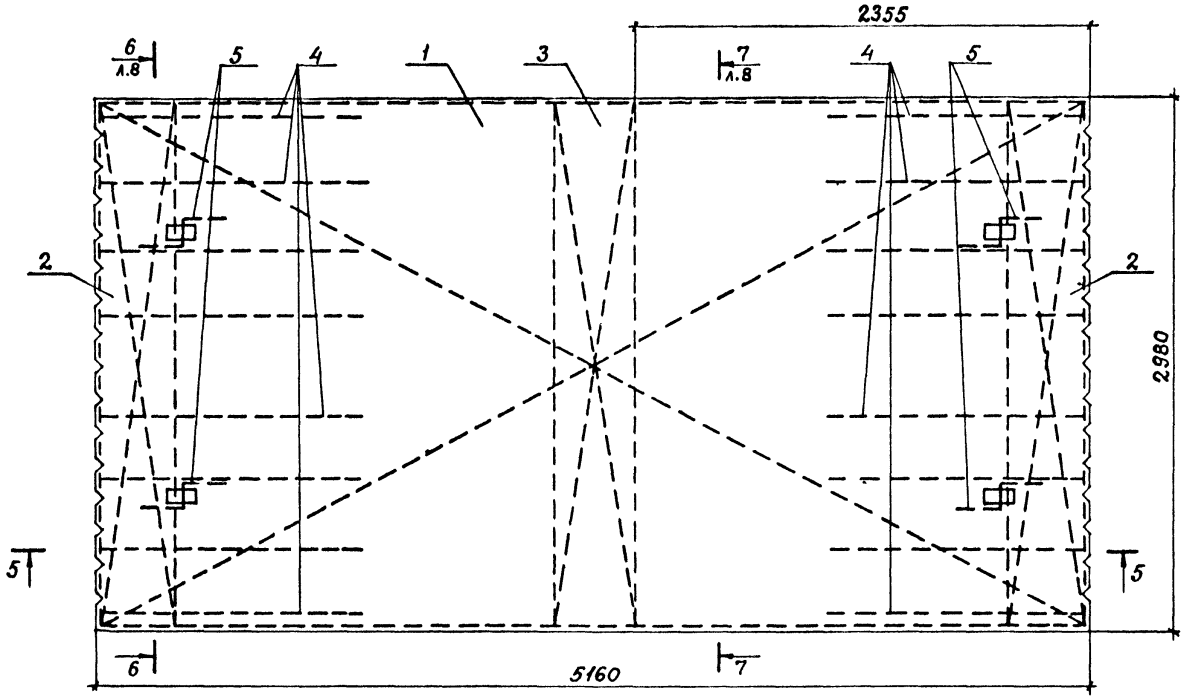

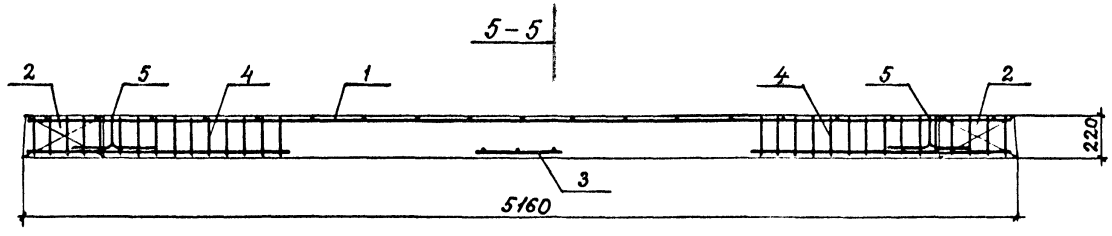

Инв.№подл. | Подпись и дата | Взам.инв.№

6 – 6

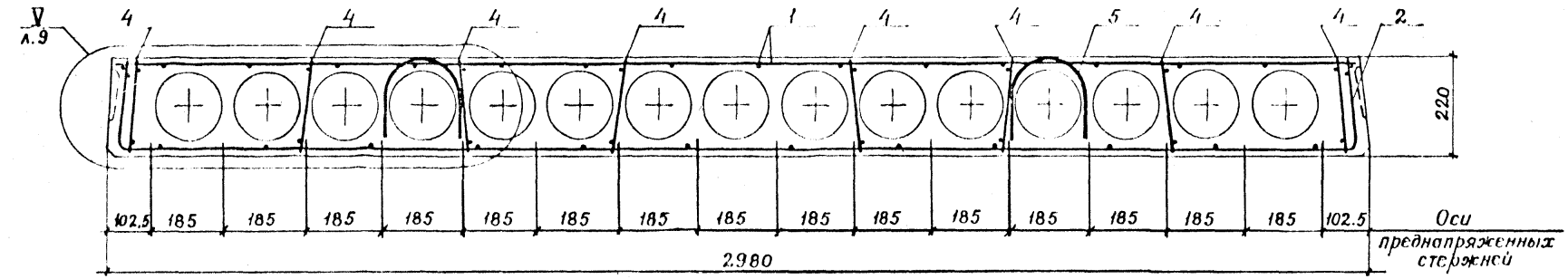

7-7

Рис.1

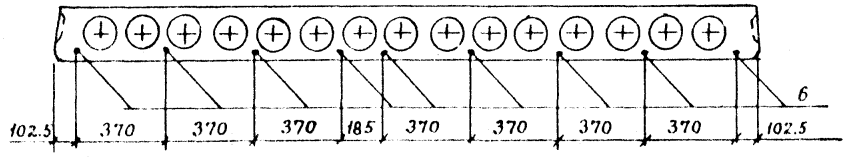

Рис.2

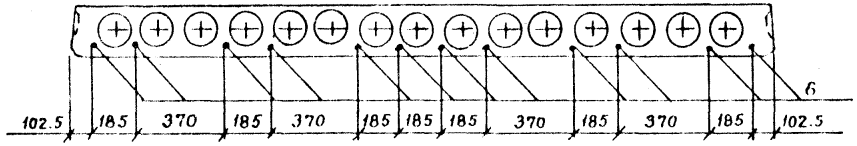

Рис.3

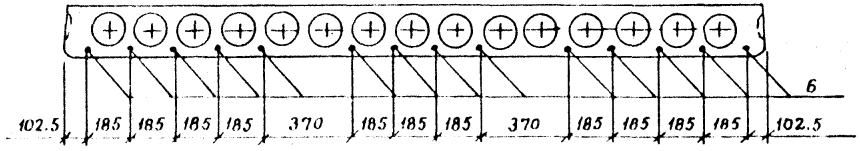

Рис.4

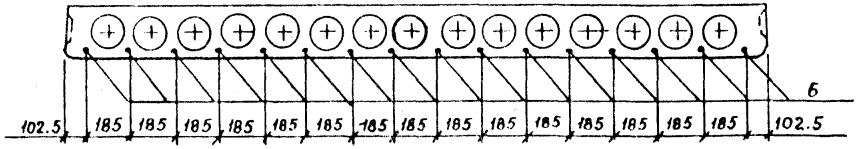

Марка	Рис.	Марка	Рис.
ПК 52.30 – 7 Ат V	1	ПК 52.30 – 7 Ат V Л	1
ПК 52.30 – 10 Ат V		ПК 52.30 – 10 Ат V Л	
ПК 52.30 – 15 Ат V	2	ПК 52.30 – 16 Ат V Л	2
ПК 52.30 – 5 Ат IV с	1	ПК 52.30 – 5 Ат IV с Л	1
ПК 52.30 – 8 Ат IV с		ПК 52.30 – 9 Ат IV с Л	
ПК 52.30 – 12 Ат IV с	2	ПК 52.30 – 13 Ат IV с Л	2
ПК 52.30 – 15 Ат IV с	3	ПК 52.30 – 15 Ат IV с Л	3
ПК 52.30 – 5 А III в	1	ПК 52.30 – 6 А III в Л	1
ПК 52.30 – 8 А III в	2	ПК 52.30 – 9 А III в Л	2
ПК 52.30 – 10 А III в	3	ПК 52.30 – 11 А III в Л	3
ПК 52.30 – 12 А III в	4	ПК 52.30 – 12 А III в Л	4
ПК 52.30 – 15 А III в	3	ПК 52.30 – 15 А III в Л	3

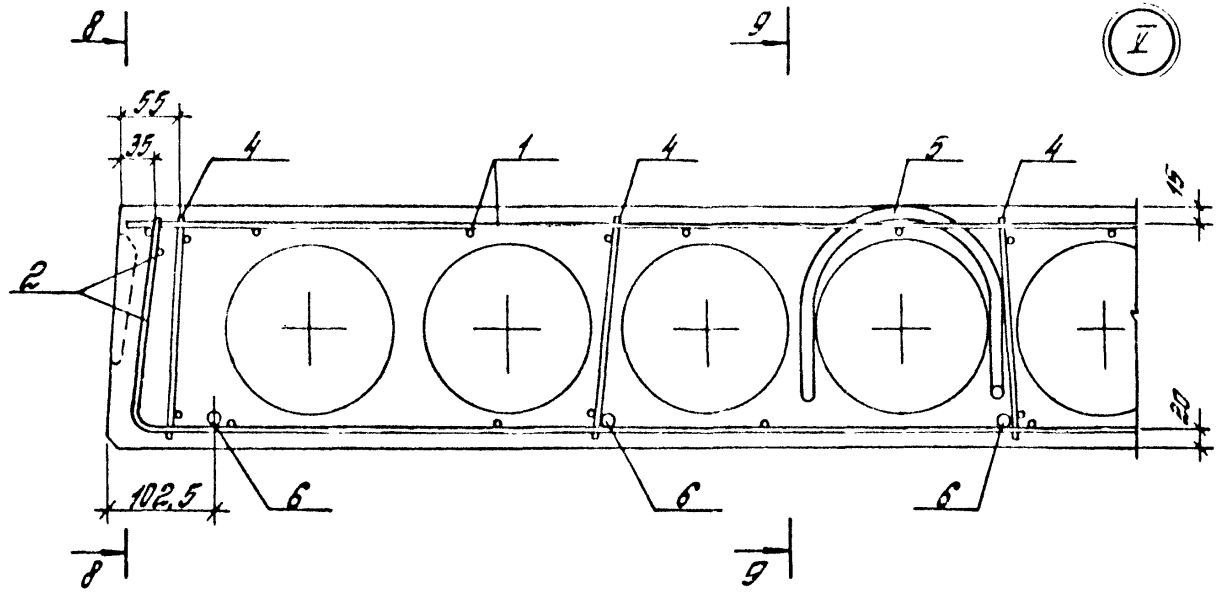

8-8

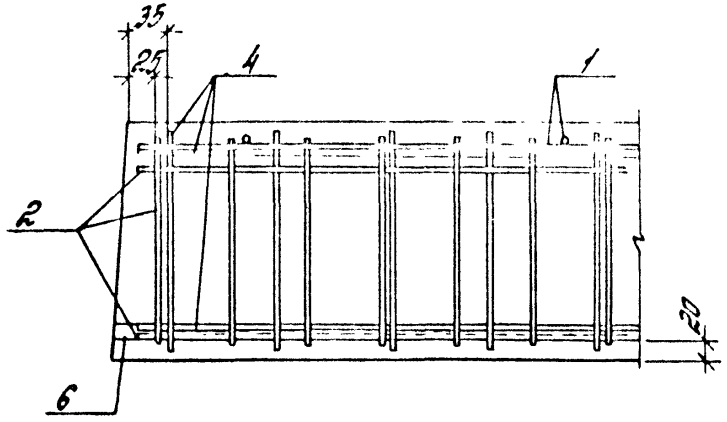

9-9

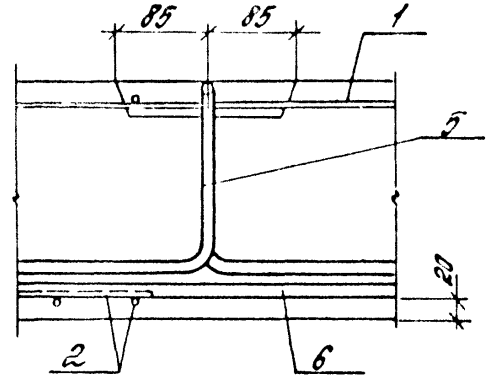

Марка плиты	Напрягаемая арматура класса												Всего	Изделия арматурные								Общий расход
	Ат-V ГОСТ 10884-81				Ат-IVс ГОСТ 10884-81				Ат-IIIб					Арматура класса А-I ГОСТ 5781-82			Арматура класса Вр-I ГОСТ 6727-80				Всего	
	ф10	ф12		Итого	ф10	ф12		Итого	ф12	ф14		Итого		ф16		Итого	ф3	ф4		Итого		
ПК52.30-7АтV	28,8			28,8									28,8	8,9		8,9	7,5	15,7		23,2	32,1	60,9
ПК52.30-10АтV		41,4		41,4									41,4	8,9		8,9	7,5	15,7		23,2	32,1	73,5
ПК52.30-15АтV		55,2		55,2									55,2	8,9		8,9	7,5	15,7		23,2	32,1	87,3
ПК52.30-7АтVл	28,8			28,8									28,8	8,9		8,9	7,5	15,7		23,2	32,1	60,9
ПК52.30-10АтVл		41,4		41,4									41,4	8,9		8,9	7,5	15,7		23,2	32,1	73,5
ПК52.30-16АтVл		55,2		55,2									55,2	8,9		8,9	7,5	15,7		23,2	32,1	87,3
ПК52.30-5АтIVс					28,8			28,8					28,8	8,9		8,9	7,5	15,7		23,2	32,1	60,9
ПК52.30-8АтIVс						41,4		41,4					41,4	8,9		8,9	7,5	15,7		23,2	32,1	73,5
ПК52.30-12АтIVс						55,2		55,2					55,2	8,9		8,9	7,5	15,7		23,2	32,1	87,3
ПК52.30-15АтIVс						64,4		64,4					64,4	8,9		8,9	7,5	15,7		23,2	32,1	96,5
ПК52.30-5АтIVсл					28,8			28,8					28,8	8,9		8,9	7,5	15,7		23,2	32,1	60,9
ПК52.30-9АтIVсл						41,4		41,4					41,4	8,9		8,9	7,5	15,7		23,2	32,1	73,5

Инв.№подл. | Подпись и дата | Взам.инв.№

Разраб.	Неждынова		
Рассчит.	Баранова		
Проверил	Бекетова		
Н.контр.	Музыко		

1.041.1-3.8-РС1

Ведомость расхода стали

Стадия	Лист	Листов
Р	1	2

ЦНИИПРОМЗДАНИЙ

Марка плиты	Напрягаемая арматура класса												Всего	Изделия арматурные								Всего	Общий расход
	$A_т - V$ ГОСТ 10884-81				$A_т - IVс$ ГОСТ 10884-81				$A - IIIв$					Арматура класса $A - I$ ГОСТ 5781-82			Арматура класса $Bp - I$ ГОСТ 6727-80						
	ф10	ф12		Итого	ф10	ф12		Итого	ф12	ф14		Итого		ф16		Итого	ф3	ф4		Итого			
ПК 52.30 – 13 $A_т$ IVсл						55,2		55,2					55,2	8,9		8,9	7,5	15,7		23,2	32,1	87,3
ПК 52.30 – 15 $A_т$ IVсл						64,4		64,4					64,4	8,9		8,9	7,5	15,7		23,2	32,1	96,5
ПК 52.30 – 5 AIIIв									41,4			41,4	41,4	8,9		8,9	7,5	15,7		23,2	32,1	73,5
ПК 52.30 – 8 AIIIв									55,2			55,2	55,2	8,9		8,9	7,5	15,7		23,2	32,1	87,3
ПК 52.30 – 10 AIIIв									64,4			64,4	64,4	8,9		8,9	7,5	15,7		23,2	32,1	96,5
ПК 52.30 – 12 AIIIв									73,6			73,6	73,6	8,9		8,9	7,5	15,7		23,2	32,1	105,7
ПК 52.30 – 15 AIIIв										87,2		87,2	87,2	8,9		8,9	7,5	15,7		23,2	32,1	119,3
ПК 52.30 – 6 AIIIвл									41,4			41,4	41,4	8,9		8,9	7,5	15,7		23,2	32,1	73,5
ПК 52.30 – 9 AIIIвл									55,2			55,2	55,2	8,9		8,9	7,5	15,7		23,2	32,1	87,3
ПК 52.30 – 11 AIIIвл									64,4			64,4	64,4	8,9		8,9	7,5	15,7		23,2	32,1	96,5
ПК 52.30 – 12 AIIIвл									73,6			73,6	73,6	8,9		8,9	7,5	15,7		23,2	32,1	105,7
ПК 52.30 – 15 AIIIвл										87,2		87,2	87,2	8,9		8,9	7,5	15,7		23,2	32,1	119,3

Взам. инв. № | Подпись и дата | Инв. № подл.

Опалубка

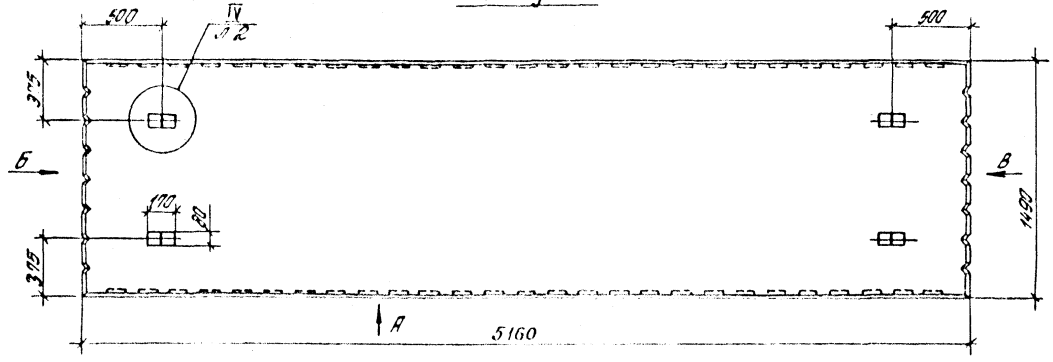

Вид „А"

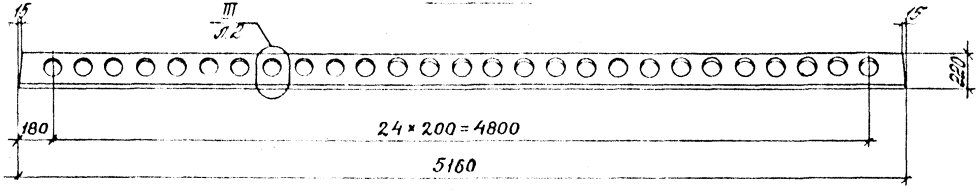

Вид „Б"

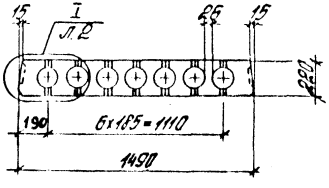

Вид „В"

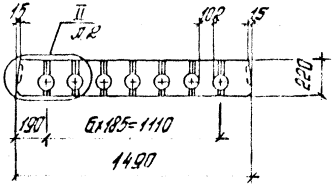

Разраб.	Нежданов		1.041.1 — 3.8 — Д 2	
Рассчит.	Бекетова			
Проверил	Баранова		Плита рядовая ПК 52.15	Стадия Р / Лист 1 / Листов 1
Н. контр.		Музыко		ЦНИИПРОМЗДАНИЙ

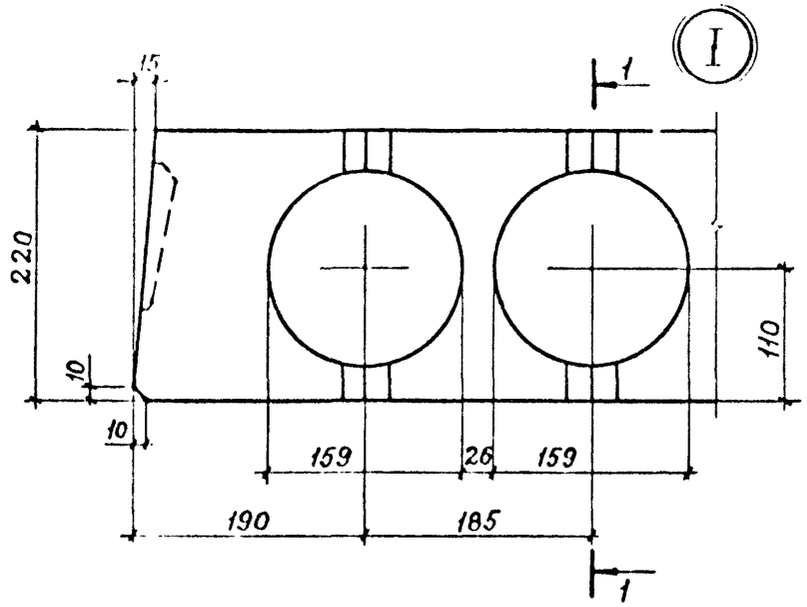

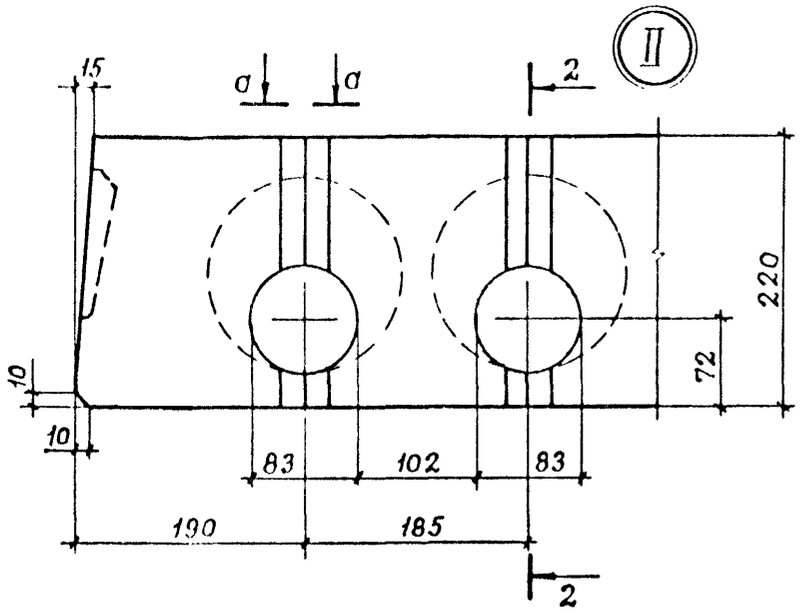

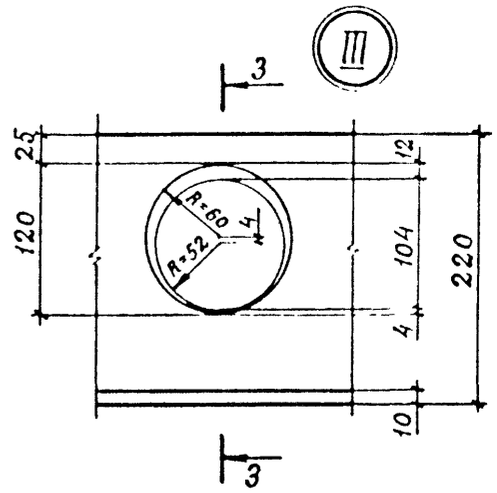

1 – 1

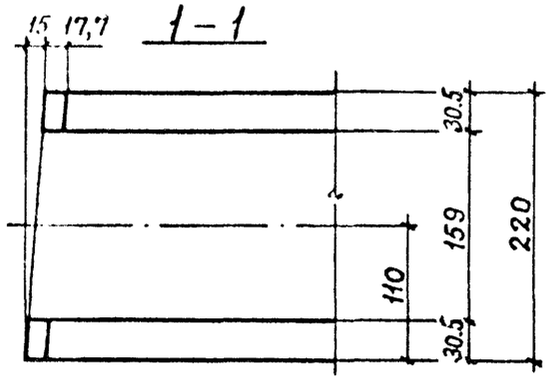

2 – 2

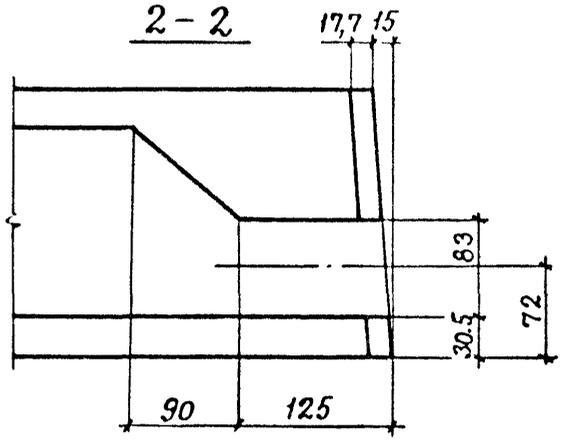

3 – 3

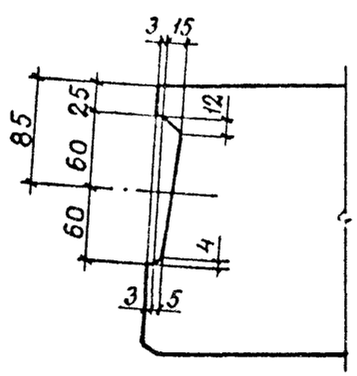

Вкладыш шпонки

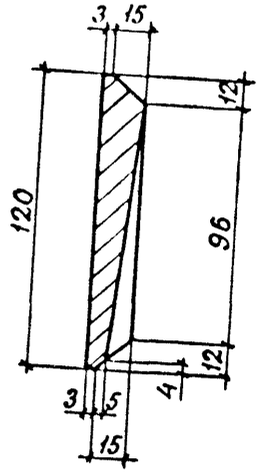

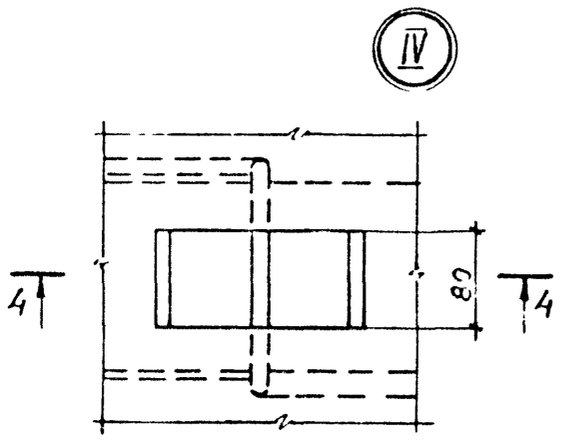

4 – 4

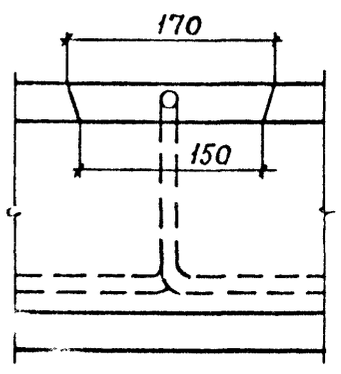

а – а

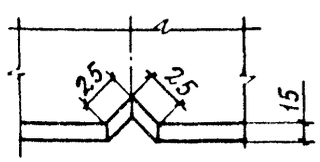

Инв. № подл. | Подпись и дата | Взам. инв. №

1.041.1 – 3.8 – Д 2

Лист 2

24619 24

Марка	Поз.	Наименование	Кол.	Обозначение документа
ПК 52.15-8АтV	1	Сетка С36	1	1.041.1-3.8-Д10
	2	Сетка С19	2	1.041.1-3.4-Д16
	3	Сетка С30	1	1.041.1-3.4-Д21
	4	Каркас КР3	8	1.041.1-3.4-Д1
	5	Петля П2	4	1.041.1-3.4-Д23
	6	Стержень напрягаемый		
		ф 10 АтV		
		ℓ=5160; 3,18 кг	5	Без чертежа
	7	Бетон класса В20		
		V 2500, м³	0.96	
ПК 52.15-10АтV		Поз. 1...5, 7 см. плиту ПК 52.15-8АтV		
	6	Стержень напрягаемый		
		ф 10 АтV		
		ℓ=5160; 3,18 кг	6	Без чертежа
ПК 52.15-13АтV		Поз. 1...5, 7 см. плиту ПК 52.15-8АтV		
	6	Стержень напрягаемый		
		ф 12 АтV		
		ℓ=5160; 4,58 кг	5	Без чертежа
ПК 52.15-9АтVл		Поз. 1...6 см. плиту ПК 52.15-8АтV		
	7	Бетон класса В20		
		V 2000, м³	0.96	
ПК 52.15-9АтVл		Поз. 1...5 см. плиту ПК 52.15-8АтV		
	6	Стержень напрягаемый		
		ф 10 АтV		
		ℓ=5160; 3,18 кг	6	Без чертежа
	7	Бетон класса В20		
		V 2000, м³	0.96	
ПК 52.15-11АтVл		Поз. 1...5 см. плиту ПК 52.15-8АтV		
	6	Стержень напрягаемый		
		ф 10 АтV		
		ℓ=5160; 3,18 кг	6	Без чертежа
	7	Бетон класса В20		
		V 2000, м³	0.96	
ПК 52.15-14АтVл		Поз. 1...5 см. плиту ПК 52.15-8АтV		
	6	Стержень напрягаемый		
		ф 12 АтV		
		ℓ=5160; 4,58 кг	5	Без чертежа
	7	Бетон класса В20		
		V 2000, м³	0.96	
ПК 52.15-6АтIVс		Поз. 1...5 см. плиту ПК 52.15-8АтV		
	6	Стержень напрягаемый		
		ф 10 АтIVс		
		ℓ=5160; 3,18 кг	5	Без чертежа
	7	Бетон класса В15		
		V 2500, м³	0.96	

Марка	Поз.	Наименование	Кол.	Обозначение документа
ПК52.15-9АтIVс		Поз. 1...5, 7 см. плиту ПК52.15-8АтV		
	6	Стержень напрягаемый		
		ф12АтIVс		
		ℓ=5160; 4,58 кг	5	Без чертежа
ПК52.15-12АтIVс		Поз. 1...5, 7 см. плиту ПК52.15-8АтV		
	6	Стержень напрягаемый		
		ф12АтIVс		
		ℓ=5160; 4,58 кг	6	Без чертежа
ПК52.15-15АтIVс		Поз. 1...5 см. плиту ПК52.15-8АтV		
	6	Стержень напрягаемый		
		ф12АтIVс		
		ℓ=5160; 4,58 кг	7	Без чертежа
	7	Бетон класса В22.5		
		D 2500, м³	0.96	
ПК52.15-6АтIVсл		Поз. 1...5 см. плиту ПК52.15-8АтV		
	6	Стержень напрягаемый		
		ф10АтIVс		
		ℓ=5160; 3,18 кг	5	Без чертежа
	7	Бетон класса В15		
		D 2000, м³	0.96	

Марка	Поз	Наименование	Кол.	Обозначение документа
ПК52.15-6АтIVсл				
ПК52.15-10АтIVсл		Поз. 1..5 см. плиту ПК 52.15-8АтV		
	6	Стержень напрягаемый		
		ф12АтIVс		
		ℓ=5160; 4,58 кг	5	Без чертежа
	7	Бетон класса В20		
		D 2000, м³	0.96	
ПК52.15-13АтIVсл		Поз. 1...5 см. плиту ПК52.15-8АтV		
	6	Стержень напрягаемый		
		ф12АтIVс		
		ℓ=5160; 4,58 кг	6	Без чертежа
	7	Бетон класса В20		
		D 2000, м³	0.96	
ПК52.15-15АтIVсл		Поз. 1...5 см. плиту ПК52.15-8АтV		
	6	Стержень напрягаемый		
		ф12АтIVс		
		ℓ=5160; 4,58 кг	7	Без чертежа
	7	Бетон класса В22.5		
		D 2000, м³	0.96	

Инв.№подл. | Подпись и дата | Взам.инв.№

Марка	Поз.	Наименование	Кол	Обозначение документа
ПК52.15-4АIIIв		Поз. 1...5 см. плиту ПК 52.15 8АтV		
	6	Стержень напрягаемый		
		ф 10 AIIIв		
		ℓ=5160; 3,18кг	6	Без чертежа
	7	Бетон класса В15		
		D 2500, м³	0,96	
ПК52.15-8АIIIв		Поз. 1...5 см. плиту ПК 52.15-8АтV		
	6	Стержень напрягаемый		
		ф 12 AIIIв		
		ℓ 5160; 4,58кг	6	Без чертежа
	7	Бетон класса В15		
		D 2500, м³	0,96	
ПК52.15-10АIIIв		Поз. 1...5, 7 см. плиту ПК52.15-8АтV		
	6	Стержень напрягаемый		
		ф 12 AIIIв		
		ℓ=5160; 4,58кг	7	Без чертежа
ПК52.15-12АIIIв		Поз. 1...5 см. плиту ПК52.15-8АтV		
	6	Стержень напрягаемый		
		ф 12 AIIIв		
		ℓ=5160; 4,58кг	8	Без чертежа
	7	Бетон класса В25		
		D 2500, м³	0,96	
ПК52.15-5АIIIвл		Поз. 1...5 см. плиту ПК52.15-8АтV		
	6	Стержень напрягаемый		
		ф 10 AIIIв		
		ℓ=5160; 3,18кг	6	Без чертежа
	7	Бетон класса В15		
		D 2000, м³	0,96	
ПК52.15-8АIIIвл		Поз. 1...5 см. плиту ПК52.15-8АтV		
	6	Стержень напрягаемый		
		ф 12 AIIIв		
		ℓ=5160, 4,58кг	6	Без чертежа
	7	Бетон класса В15		
		D 2000, м³	0,96	
ПК52.15-10АIIIвл		Поз. 1...5 см. плиту ПК52.15-8АтV		
	6	Стержень напрягаемый		
		ф 12 AIIIв		
		ℓ=5160; 4,58кг	7	Без чертежа
	7	Бетон класса В20		
		D 2000, м³	0,96	
ПК52.15-13АIIIвл		Поз. 1...5 см. плиту ПК52.15-8АтV		
	6	Стержень напрягаемый		
		ф 12 AIIIв		
		ℓ=5160; 4,58кг	8	Без чертежа
	7	Бетон класса В25		
		D 2000, м³		

Армирование

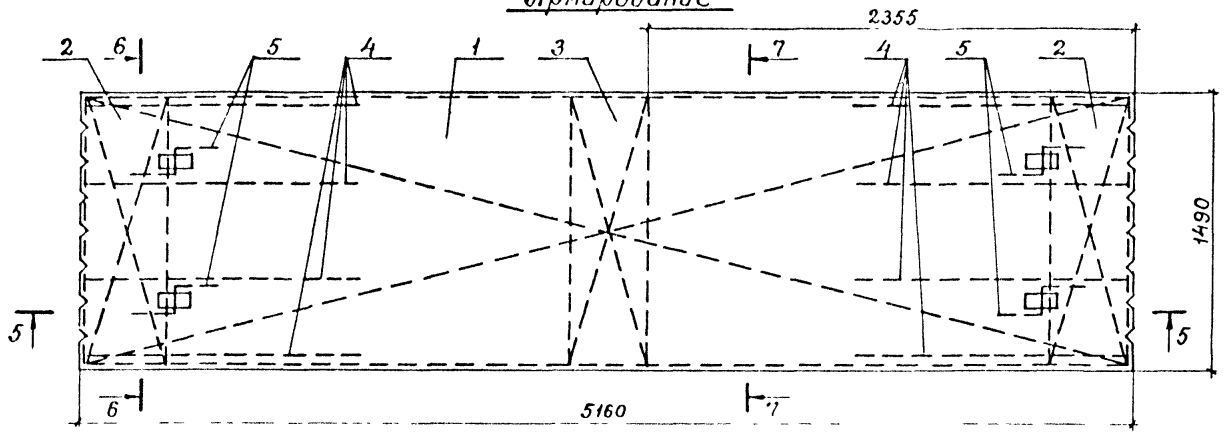

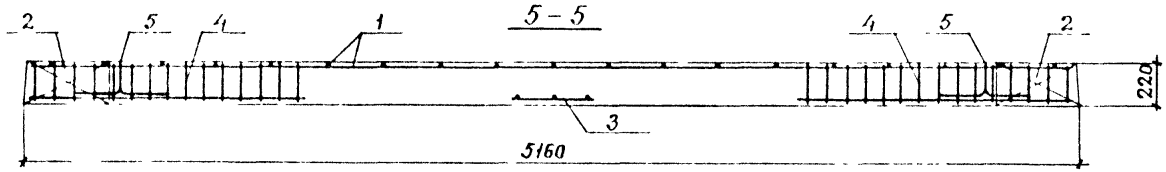

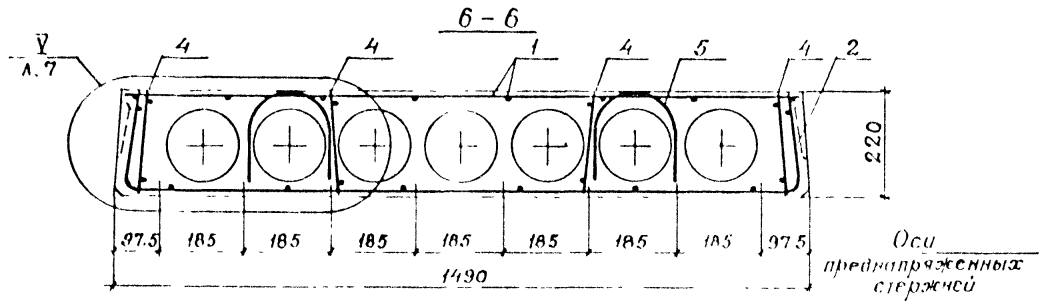

7-7

Марка	Рис.	Марка	Рис.
ПК52.15 – 8АтV	1	ПК52.15 – 10АтIVсл	1
ПК52.15 – 10АтV	2	ПК52.15 – 13АтIVсл	2
ПК52.15 – 13АтV	1	ПК52.15 – 15АтIVсл	3
ПК52.15 – 9АтVл	1	ПК52.15 – 4АIIIв	2
ПК52.15 – 11АтVл	2	ПК52.15 – 8АIIIв	2
ПК52.15 – 14АтVл	1	ПК52.15 – 10АIIIв	3
ПК52.15 – 6АтIVс	1	ПК52.15 – 12АIIIв	4
ПК52.15 – 9АтIVс	1	ПК52.15 – 5АIIIвл	2
ПК52.15 – 12АтIVс	2	ПК52.15 – 8АIIIвл	2
ПК52.15 – 15АтIVс	3	ПК52.15 – 10АIIIвл	3
ПК52.15 – 6АтIVсл	1	ПК52.15 – 13АIIIвл	4

Рис. 1

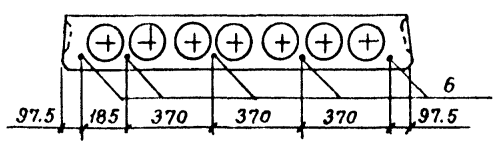

Рис. 2

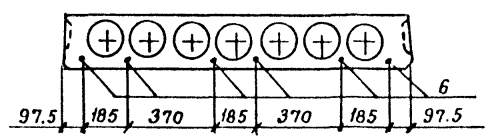

Рис. 3

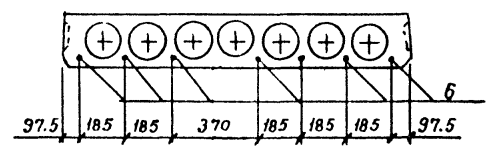

Рис. 4

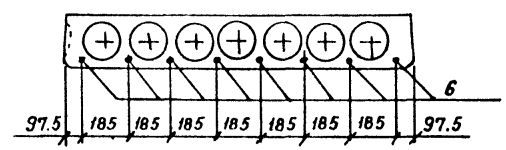

Инв. № подл. | Подпись и дата | Взам. инв. №

1.041.1 – 3.8 – Д2

Лист 6

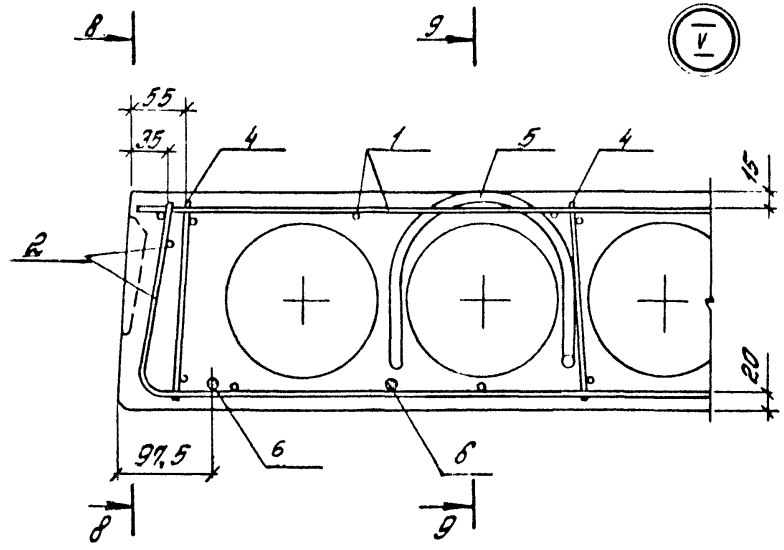

8-8

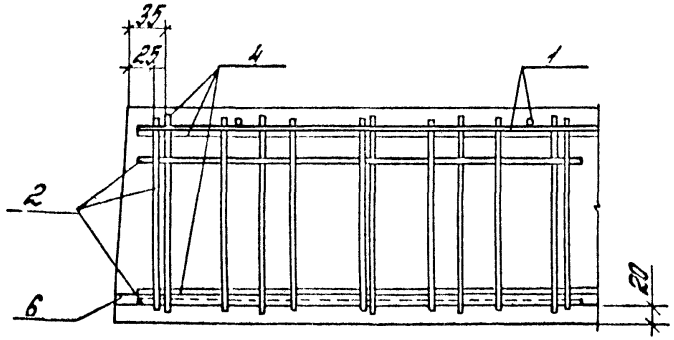

9-9

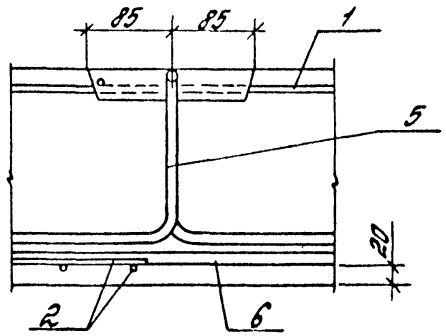

Марка плиты	Напрягаемая арматура класса												Всего	Изделия арматурные								Общий расход
	Ат-V ГОСТ 10884-81				Ат-IVс ГОСТ 10884-81				А-IIIв					Арматура класса А-I ГОСТ 5781-82			Арматура класса Вр-I ГОСТ 6727-80					
	ф10	ф12		Итого	ф10	ф12		Итого	ф10	ф12		Итого		ф12		Итого	ф3	ф4		Итого		
ПК 52.15-8АтV	15,9			15,9									15,9	4,3		4,3	3,8	8,9		12,7	17,0	32,9
ПК 52.15-10АтV	19,1			19,1									19,1	4,3		4,3	3,8	8,9		12,7	17,0	36,1
ПК 52.15-13АтV		22,9		22,9									22,9	4,3		4,3	3,8	8,9		12,7	17,0	39,9
ПК 52.15-9АтVл	15,9			15,9									15,9	4,3		4,3	3,8	8,9		12,7	17,0	32,9
ПК 52.15-11АтVл	19,1			19,1									19,1	4,3		4,3	3,8	8,9		12,7	17,0	36,1
ПК 52.15-14АтVл		22,9		22,9									22,9	4,3		4,3	3,8	8,9		12,7	17,0	39,9
ПК 52.15-6АтIVс					15,9			15,9					15,9	4,3		4,3	3,8	8,9		12,7	17,0	32,9
ПК 52.15-9АтIVс						22,9		22,9					22,9	4,3		4,3	3,8	8,9		12,7	17,0	39,9
ПК 52.15-12АтIVс						27,5		27,5					27,5	4,3		4,3	3,8	8,9		12,7	17,0	44,5
ПК 52.15-15АтIVс						32,1		32,1					32,1	4,3		4,3	3,8	8,9		12,7	17,0	49,1
ПК 52.15-6АтIVсл					15,9			15,9					15,9	4,3		4,3	3,8	8,9		12,7	17,0	32,9
ПК 52.15-10АтIVсл						22,9		22,9					22,9	4,3		4,3	3,8	8,9		12,7	17,0	39,9
ПК 52.15-13АтIVсл						27,5		27,5					27,5	4,3		4,3	3,8	8,9		12,7	17,0	44,5
ПК 52.15-15АтIVсл						32,1		32,1					32,1	4,3		4,3	3,8	8,9		12,7	17,0	49,1
ПК 52.15-4АIIIв									19,1			19,1	19,1	4,3		4,3	3,8	8,9		12,7	17,0	36,1
ПК 52.15-8АIIIв										27,5		27,5	27,5	4,3		4,3	3,8	8,9		12,7	17,0	44,5
ПК 52.15-10АIIIв										32,1		32,1	32,1	4,3		4,3	3,8	8,9		12,7	17,0	49,1
ПК 52.15-12АIIIв										36,6		36,6	36,6	4,3		4,3	3,8	8,9		12,7	17,0	53,6
ПК 52.15-5АIIIвл									19,1			19,1	19,1	4,3		4,3	3,8	8,9		12,7	17,0	36,1
ПК 52.15-8АIIIвл										27,5		27,5	27,5	4,3		4,3	3,8	8,9		12,7	17,0	44,5
ПК 52.15-10АIIIвл										32,1		32,1	32,1	4,3		4,3	3,8	8,9		12,7	17,0	49,1
ПК 52.15-13АIIIвл										36,6		36,6	36,6	4,3		4,3	3,8	8,9		12,7	17,0	53,6

Разраб.	Неждонова	
Рассчит.	Бекетова	
Проверил	Баранова	
Н. контр.	Музыко	

1.041.1-3.8-РС 2

Ведомость расхода стали

Стадия	Лист	Листов
Р		1

ЦНИИПРОМЗДАНИЙ

Взам. инв. № | Подпись и дата | Инв. № подл.

Опалубка

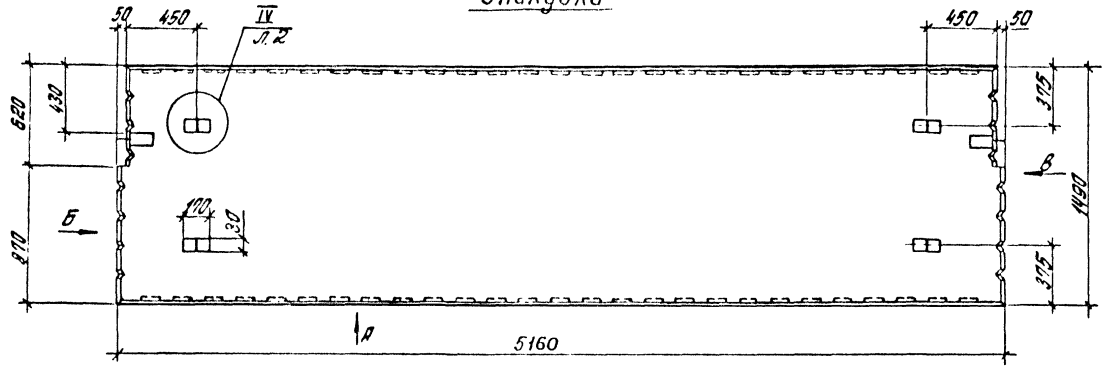

Вид „А"

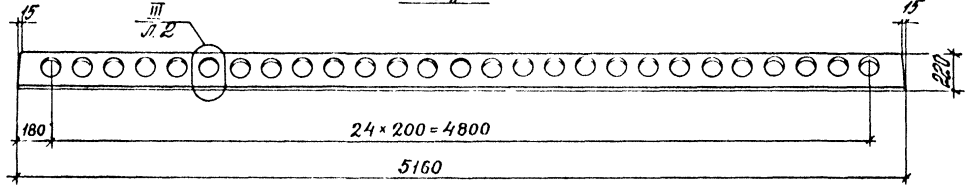

Вид „Б"

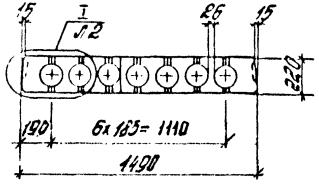

Вид „В"

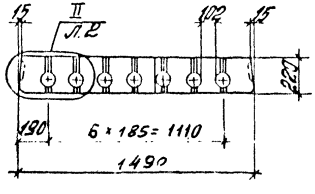

Разраб.	Некрасова		1.041.1 – 3.8 – ДЗ
Гл.спец.	Бекетова		
Провер.	Баранова		Плита пристенная ПК 52.15
Н.контр.		Музыка	ЦНИИПРОМЗДАНИЙ

Стадия Р | Лист 1 | Листов 6

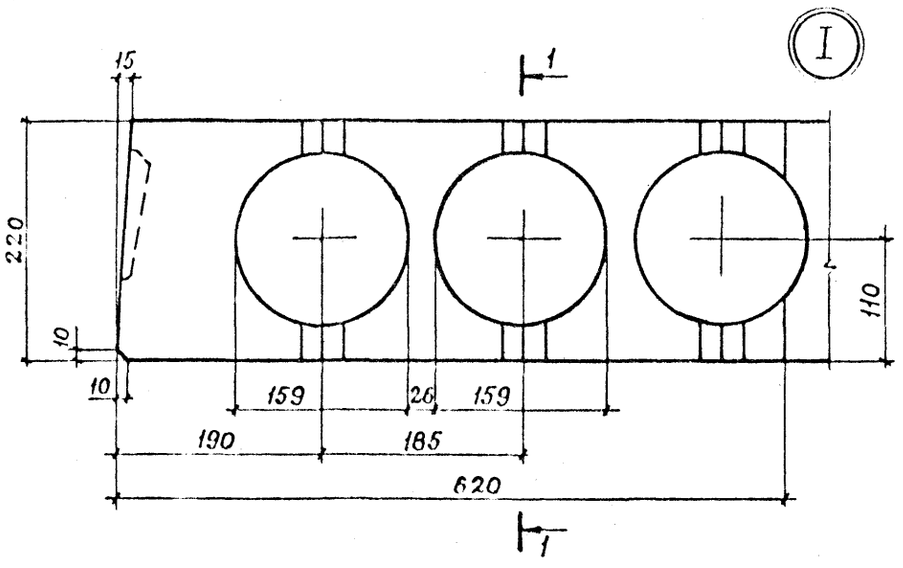

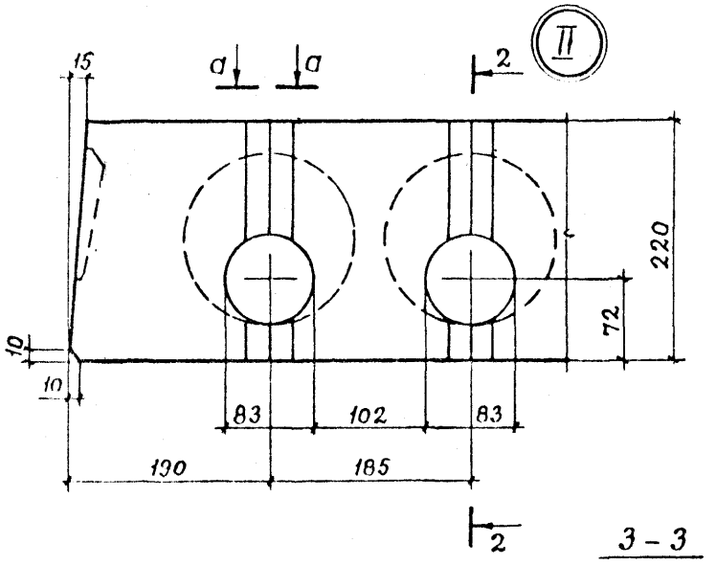

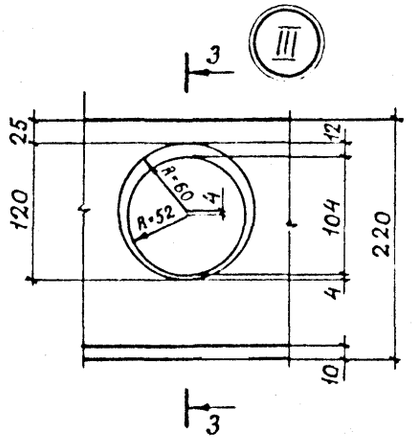

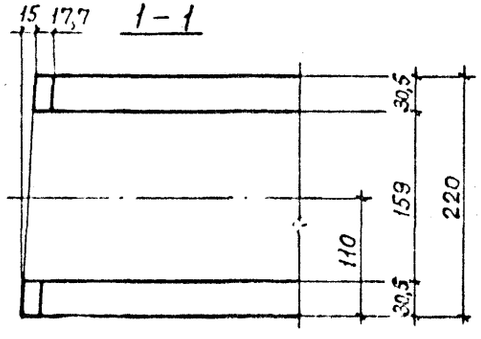

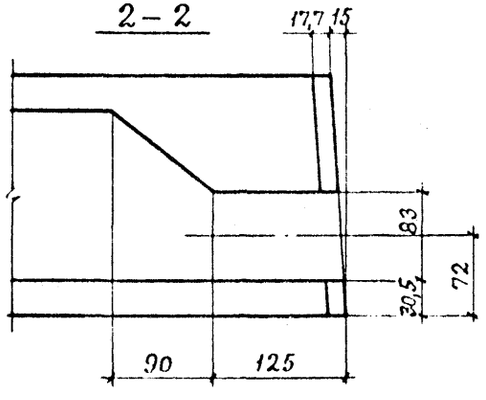

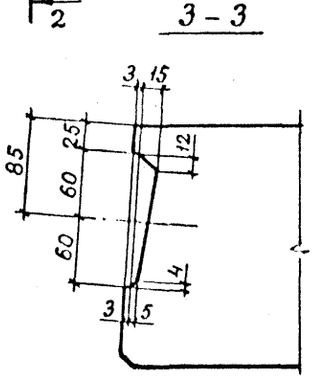

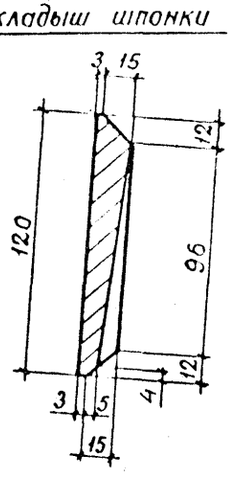

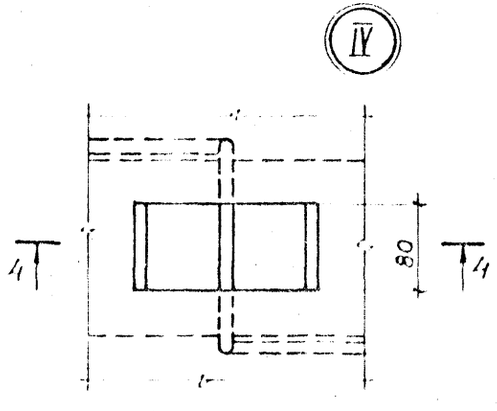

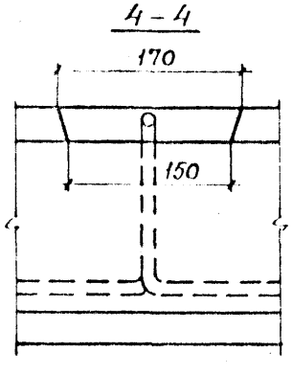

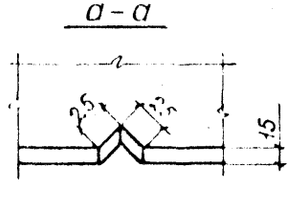

Инв. № подл. | Подпись и дата | Взам. инв. №

Марка	Поз.	Наименование	Кол.	Обозначение документа
ПК52.15-8АтV-1	1	Каркас КР3	8	1.041.1-3.4-Д1
	2	Каркас КР13	1	1.041.1-3.8-Д8
	3	Сетка С40	1	1.041.1-3.8-Д14
	4	Сетка С26	1	1.041.1-3.4-Д20
	5	Сетка С27	1	1.041.1-3.4-Д20
	6	Сетка С30	1	1.041.1-3.4-Д21
	7	Петля П2	4	1.041.1-3.4-Д23
	8	Стержень напрягаемый		
		ф10 АтV		
		ℓ=5160; 3,18 кг	5	Без чертежа
	9	Бетон класса В20		
		D 2500, м³	0,96	
ПК52.15-13АтV-1	Поз. 1...7, 9 см. плиту ПК52.15-8АтV-1			
	8	Стержень напрягаемый		
		ф12 АтV		
		ℓ=5160; 4,58 кг	5	Без чертежа
ПК52.15-9АтVл-1	Поз. 1...8 см. плиту ПК52.15-8АтV-1			
	9	Бетон класса В20		
		D 2000, м³	0,96	

Марка	Поз.	Наименование	Кол.	Обозначение документа
ПК52.15-14АтVл-1	Поз. 1...7 см. плиту ПК52.15-8АтV-1			
	8	Стержень напрягаемый		
		ф12 АтV		
		ℓ=5160; 4,58 кг	5	Без чертежа
	9	Бетон класса В20		
		D 2000, м³	0,96	
ПК52.15-9АтIVс-1	Поз. 1...7, 9 см. плиту ПК52.15-8АтV-1			
	8	Стержень напрягаемый		
		ф12 АтIVс		
		ℓ=5160; 4,58 кг	5	Без чертежа
ПК52.15-12АтIVс-1	Поз. 1...7, 9 см. плиту ПК52.15-8АтV-1			
	8	Стержень напрягаемый		
		ф12 АтIVс		
		ℓ=5160; 4,58 кг	6	Без чертежа
ПК52.15-10АтIVсл-1	Поз. 1...7 см. плиту ПК52.15-8АтV-1			
	8	Стержень напрягаемый		
		ф12 АтIVс		
		ℓ=5160; 4,58 кг	5	Без чертежа
	9	Бетон класса В20		
		D 2000, м³	0,96	

Марка	Поз.	Наименование	Кол.	Обозначение документа
ПК 52.15-13АтVсл-1		Поз. 1...7 см. плиту ПК 52.15-8АтV-1		
	8	Стержень напрягаемый		
		ф 12 АтVс		
		ℓ = 5160; 4,58 кг	6	Без чертежа
	9	Бетон класса В20		
		D 2000, м³	0,96	
ПК52.15-8АIIIв-1		Поз. 1...7 см. плиту ПК 52.15-8АтV-1		
	8	Стержень напрягаемый		
		ф 12 АIIIв		
		ℓ = 5160; 4,58 кг	6	Без чертежа
	9	Бетон класса В15		
		D 2500, м³	0,96	
ПК52.15-12АIIIв-1		Поз. 1...7 см. плиту ПК 52.15-8АтV-1		
	8	Стержень напрягаемый		
		ф 12 АIIIв		
		ℓ = 5160; 4,58 кг	8	Без чертежа
	9	Бетон класса В25		
		D 2500, м³	0,96	
ПК 52.15-8АIIIвл-1		Поз. 1...7 см. плиту ПК 52.15-8АтV-1		
	8	Стержень напрягаемый		
		ф 12 АIIIв		

Марка	Поз.	Наименование	Кол.	Обозначение документа
		ℓ = 5160; 4,58 кг	6	Без чертежа
ПК52.15-8АIIIвл-1	9	Бетон класса В15		
		D 2000, м³	0,96	
ПК52.15-13АIIIвл-1		Поз. 1...7 см. плиту ПК 52.15-8АтV-1		
	8	Стержень напрягаемый		
		ф 12 АIIIв		
		ℓ = 5160; 4,58 кг	8	Без чертежа
	9	Бетон класса В25		
		D 2000, м³	0,96	

Инв.№ подл. | Подпись и дата | Взам. инв.№

Армирование

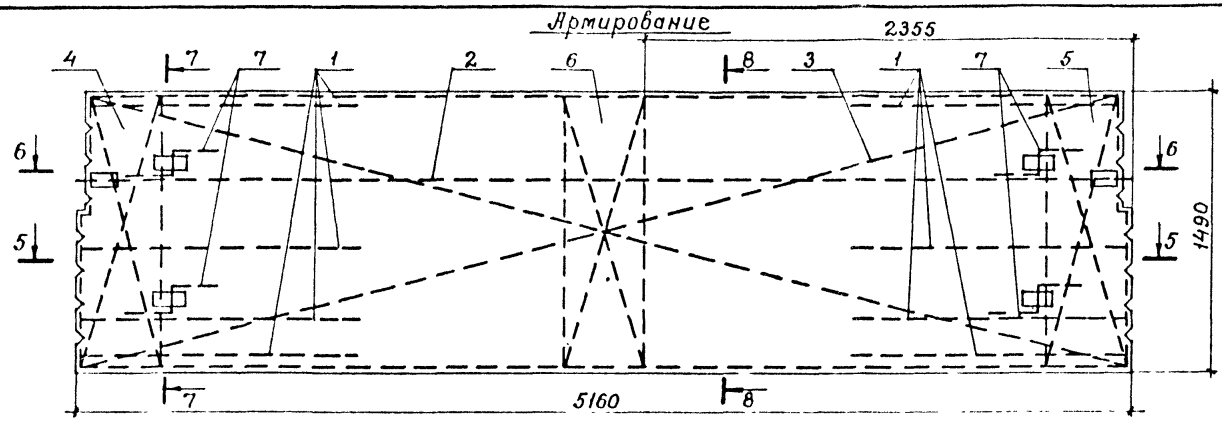

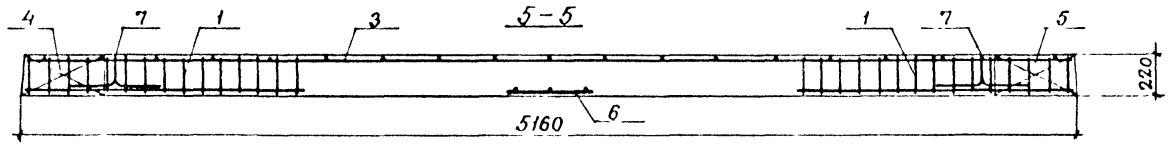

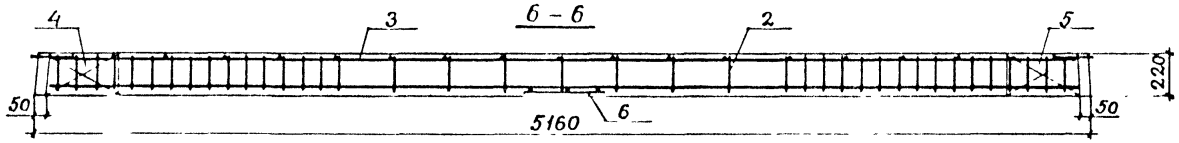

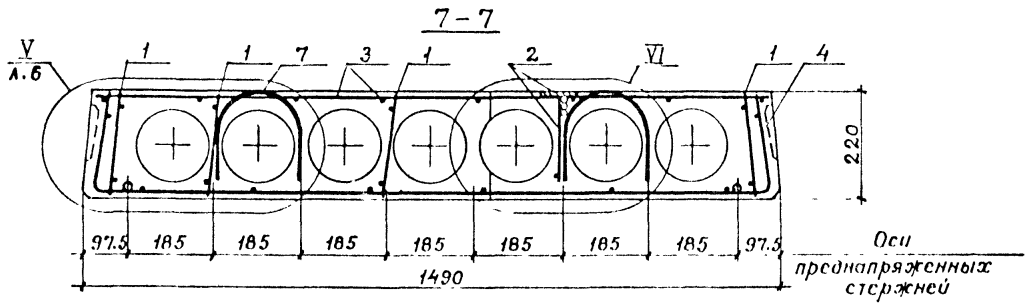

Марка	Рис.
ПК52.15 – 8 АтV – 1	1
ПК52.15 – 13 АтV – 1	1
ПК52.15 – 9 АтVл – 1	1
ПК52.15 – 14 АтVл – 1	1
ПК52.15 – 9 АтIVс – 1	1
ПК52.15 – 12 АтIVс – 1	2
ПК52.15 – 10 АтIVсл – 1	1
ПК52.15 – 13 АтIVсл – 1	2
ПК52.15 – 8 АIIIб – 1	2
ПК52.15 – 12 АIIIб – 1	3
ПК52.15 – 8 АIIIбл – 1	2
ПК52.15 – 13 АIIIбл – 1	3

Рис.3

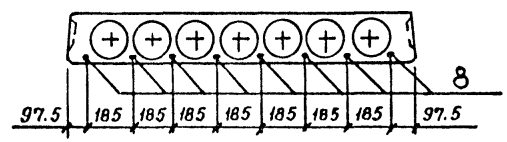

Рис.1

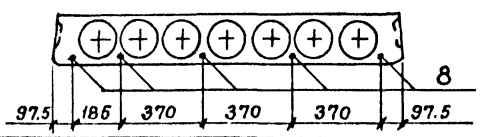

8-8

Рис.2

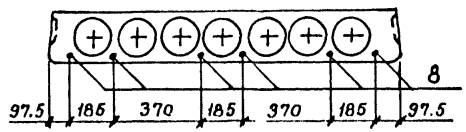

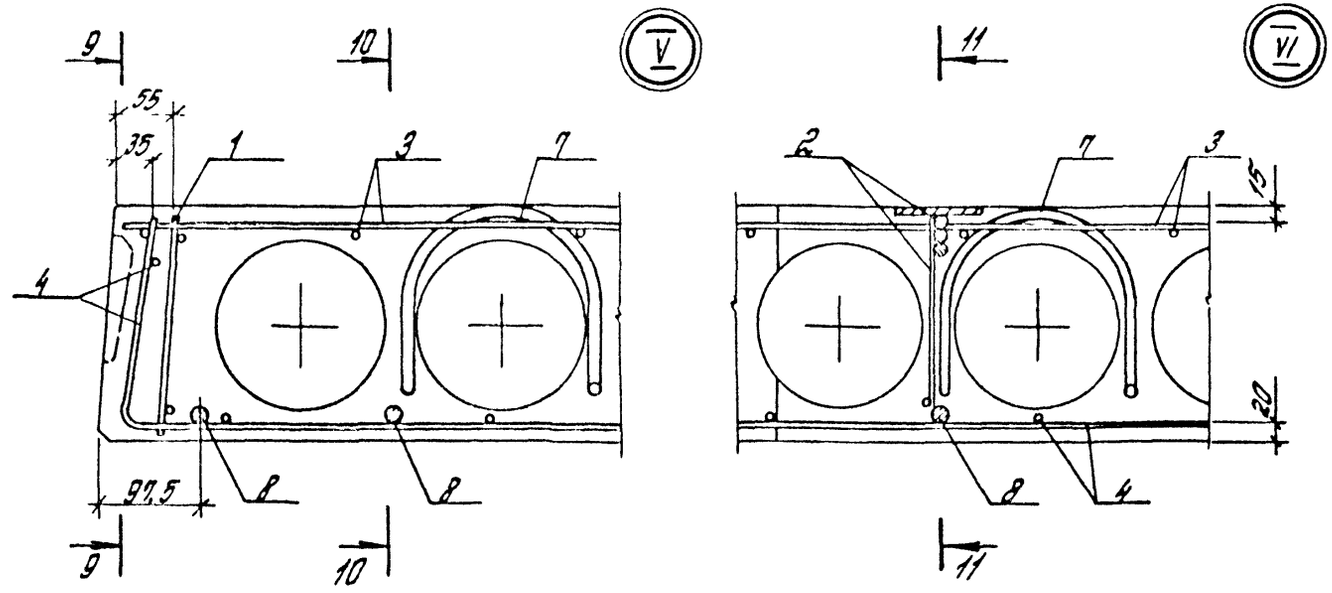
9
10
V
11
VI
55
35
1
3
7
4
97,5
8
8
9
10
2
7
3
15
2
20
8
4
11

9-9

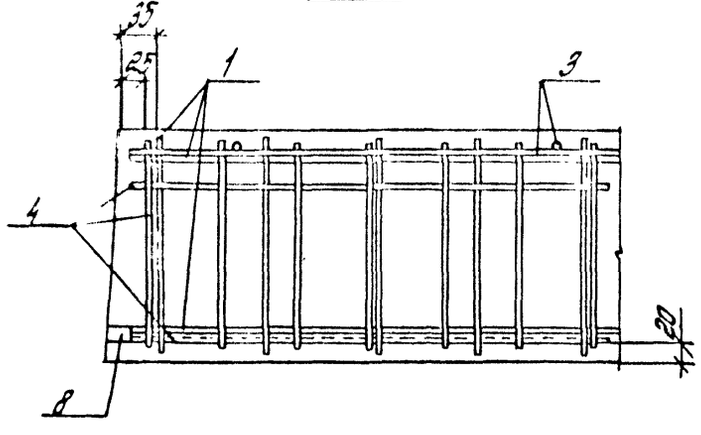
35
25
1
3
4
20
8

10-10

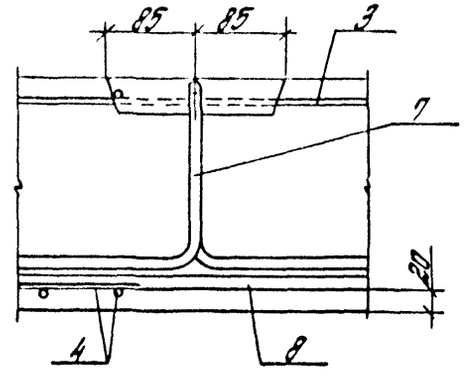
85
85
3
7
20
4
8

11-11

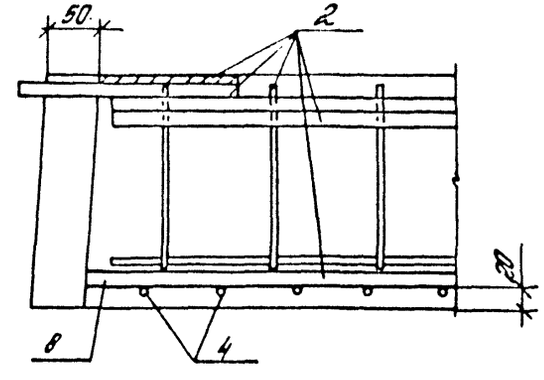
50
2
20
8
4

Марка плиты	Напрягаемая арматура класса											Всего	Изделия арматурные														Общий расход
	Ат-V				Ат-IVс				А-IIIв				Арматура класса												Прокат марки			
	ГОСТ 10884-81				ГОСТ 10884-81								А-III			А-I			Вр-I			Всего	В ст. 3 КП2-1 ТУ 14-1-3023-80			
													ГОСТ 5781-82			ГОСТ 5781-82			ГОСТ 6727-80				ГОСТ 103-76			
	ф10	ф12		Итого	ф12			Итого	ф12		Итого		ф14		Итого	ф12		Итого	ф3	ф4	Итого		δ=8		Итого		
ПК 52.15-8АтV-1	15,9			15,9								15,9	12,6		12,6	4,3		4,3	3,8	9,2	13,0	31,2	1,3		1,3		47,1
ПК 52.15-13АтV-1		22,9		22,9								22,9	12,6		12,6	4,3		4,3	3,8	9,2	13,0	31,2	1,3		1,3		54,1
ПК 52.15-9АтVл-1	15,9			15,9								15,9	12,6		12,6	4,3		4,3	3,8	9,2	13,0	31,2	1,3		1,3		47,1
ПК 52.15-14АтVл-1		22,9		22,9								22,9	12,6		12,6	4,3		4,3	3,8	9,2	13,0	31,2	1,3		1,3		54,1
ПК 52.15-9АтIVс-1					22,9			22,9				22,9	12,6		12,6	4,3		4,3	3,8	9,2	13,0	31,2	1,3		1,3		54,1
ПК 52.15-12АтIVс-1					27,5			27,5				27,5	12,6		12,6	4,3		4,3	3,8	9,2	13,0	31,2	1,3		1,3		58,7
ПК 52.15-10АтIVсл-1					22,9			22,9				22,9	12,6		12,6	4,3		4,3	3,8	9,2	13,0	31,2	1,3		1,3		54,1
ПК 52.15-13АтIVсл-1					27,5			27,5				27,5	12,6		12,6	4,3		4,3	3,8	9,2	13,0	31,2	1,3		1,3		58,7
ПК 52.15-8АIIIв-1									27,5		27,5	27,5	12,6		12,6	4,3		4,3	3,8	9,2	13,0	31,2	1,3		1,3		58,7
ПК 52.15-12АIIIв-1									36,6		36,6	36,6	12,6		12,6	4,3		4,3	3,8	9,2	13,0	31,2	1,3		1,3		67,8
ПК 52.15-8АIIIвл-1									27,5		27,5	27,5	12,6		12,6	4,3		4,3	3,8	9,2	13,0	31,2	1,3		1,3		58,7
ПК 52.15-13АIIIвл-1									36,6		36,6	36,6	12,6		12,6	4,3		4,3	3,8	9,2	13,0	31,2	1,3		1,3		67,8

Разраб.	Неждонова	
Рассчит.	Бекетова	
Проверил	Баранова	
Н.контр.	Музыко	

1.041.1-3.8-РСЗ

Ведомость расхода стали

Стадия	Лист	Листов
Р		1

ЦНИИПРОМЗДАНИЙ

Опалубка

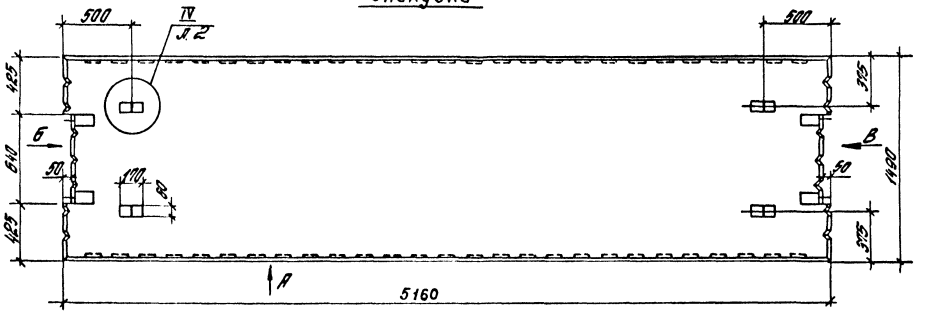

Вид А

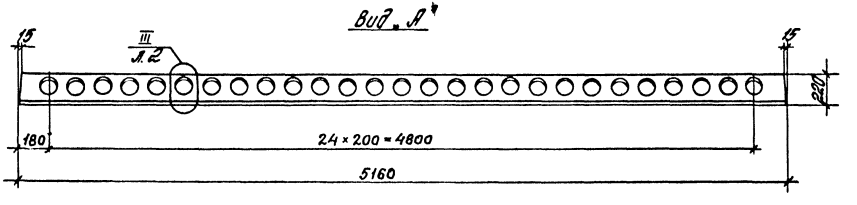

Вид Б

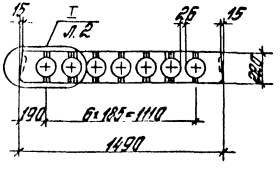

Вид В

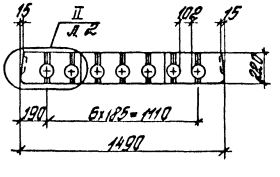

Разраб.	Нешпанова		1.041.1 — 3.8 — Д4
Рассчит.	Бекетова		
Провер.	Баранова		Плита связевая ПК 52.15
Н. контр.	Фил.	Музыка	Стадия Р; Лист 1; Листов 7; ЦНИИпромзданий

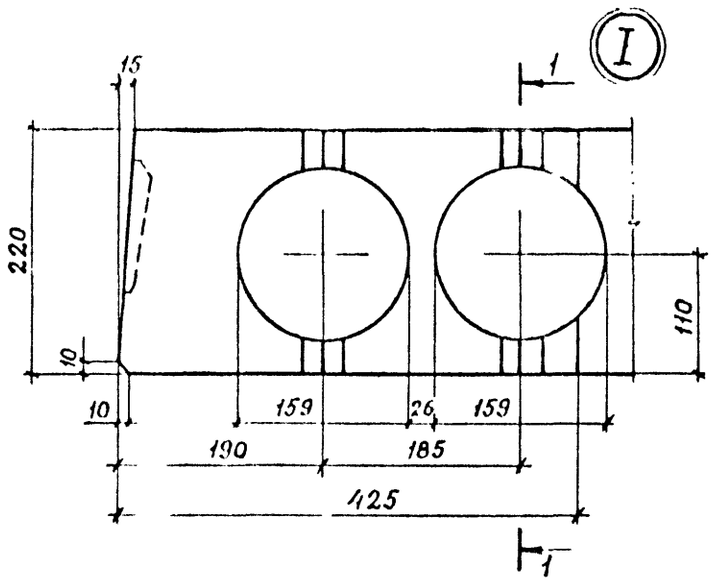

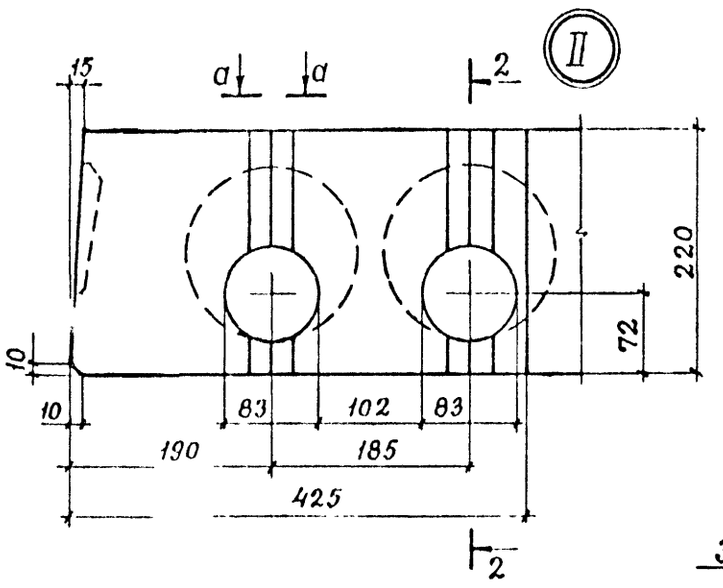

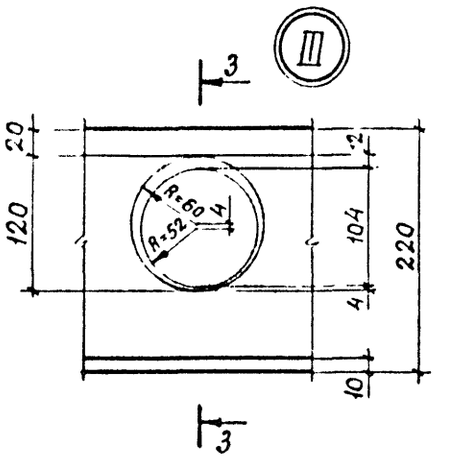

1 – 1

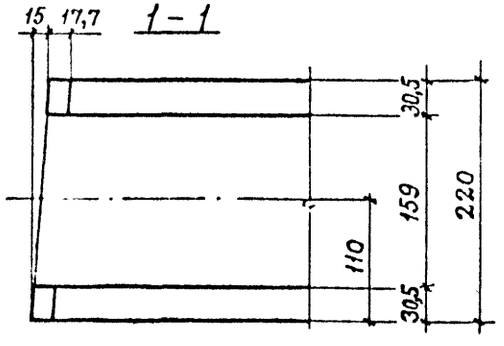

2 – 2

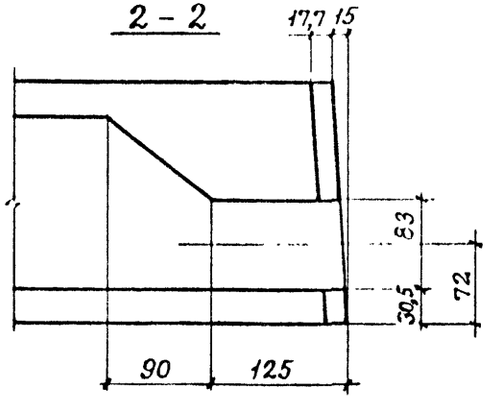

3 – 3

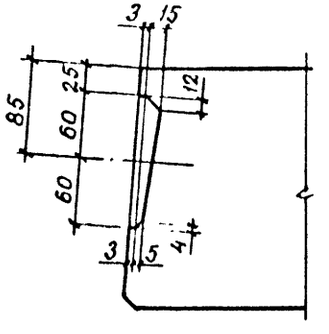

Вкладыш шпонки

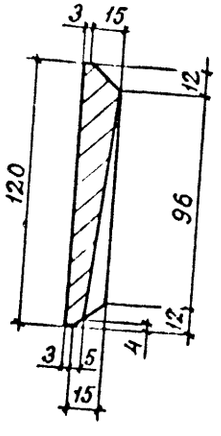

IV

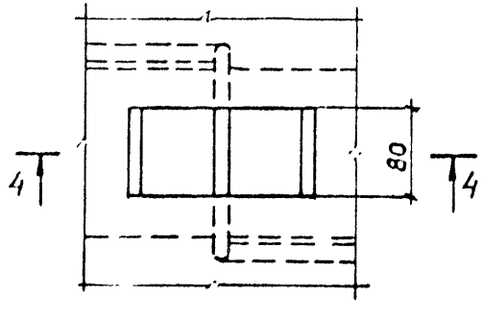

4 – 4

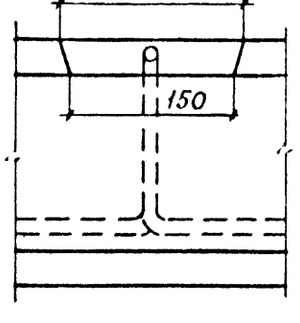

а – а

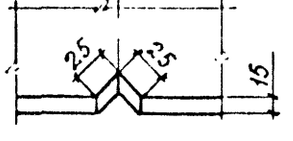

Марка	Поз.	Наименование	Кол.	Обозначение документа
ПК52.15-8АтV-2	1	Каркас КР3	8	1.041.1-3.4-Д1
	2	Каркас КР12	2	1.041.1-3.8-Д7
	3	Сетка С38	1	1.041.1-3.8-Д12
	4	Сетка С21	2	1.041.1-3.4-Д17
	5	Сетка С30	1	1.041.1-3.4-Д21
	6	Петля П2	4	1.041.1-3.4-Д23
	7	Стержень напрягаемый		
		ф10 АтV		
		ℓ=5160; 3,18 кг	5	Без чертежа
	8	Бетон класса В20		
		D 2500, м³	0,96	
ПК52.15-10АтV-2		Поз. 1...6, 8 см. плиту ПК52.15-8АтV-2		
	7	Стержень напрягаемый		
		ф10 АтV		
		ℓ=5160; 3,18 кг	6	Без чертежа
ПК52.15-13АтV-2		Поз. 1...6, 8 см. плиту ПК52.15-8АтV-2		
	7	Стержень напрягаемый		
		ф12 АтV		
		ℓ=5160; 4,58 кг	5	Без чертежа

Марка	Поз.	Наименование	Кол.	Обозначение документа
ПК52.15-9АтVЛ-2		Поз. 1...7 см. плиту ПК52.15-8АтV-2		
	8	Бетон класса В20		
		D 2000, м³	0,96	
ПК52.15-11АтVЛ-2		Поз. 1...6 см. плиту ПК52.15-8АтV-2		
	7	Стержень напрягаемый		
		ф10 АтV		
		ℓ=5160; 3,18 кг	6	Без чертежа
	8	Бетон класса В20		
		D 2000, м³	0,96	
ПК52.15-14АтVЛ-2		Поз. 1...6 см. плиту ПК52.15-8АтV-2		
	7	Стержень напрягаемый		
		ф12 АтV		
		ℓ=5160; 4,58 кг	5	Без чертежа
	8	Бетон класса В20		
		D 2000, м³	0,96	
ПК52.15-6АтIVС-2		Поз. 1...6 см. плиту ПК52.15-8АтV-2		
	7	Стержень напрягаемый		
		ф10 АтIVС		
		ℓ=5160; 3,18 кг	5	Без чертежа
	8	Бетон класса В15		
		D 2500, м³		

Инв.№ подл. | Подпись и дата | Взам. инв.№

Марка	Поз.	Наименование	Кол.	Обозначение документа
ПК52.15-9АтⅤс-2		Поз. 1...6, 8 см. плиту ПК52.15-8АтⅤ-2		
	7	Стержень напрягаемый		
		ф12 АтⅤс		
		ℓ=5160; 4,58кг	5	Без чертежа
ПК52.15-12АтⅤс-2		Поз. 1...6, 8 см. плиту ПК52.15-8АтⅤ-2		
	7	Стержень напрягаемый		
		ф12 АтⅤс		
		ℓ=5160; 4,58кг	6	Без чертежа
ПК52.15-15АтⅤс-2		Поз. 1...6 см. плиту ПК52.15-8АтⅤ-2		
	7	Стержень напрягаемый		
		ф12 АтⅤс		
		ℓ=5160; 4,58кг	7	Без чертежа
	8	Бетон класса В22.5		
		D 2500, м³	0,96	
ПК52.15-6АтⅤсл-2		Поз. 1.6 см. плиту ПК52.15-8АтⅤ-2		
	7	Стержень напрягаемый		
		ф10 АтⅤс		
		ℓ=5160; 3,18кг	5	Без чертежа
	8	Бетон класса В15		
		D 2000, м³	0,96	

Марка	Поз.	Наименование	Кол.	Обозначение документа
ПК52.15-10АтⅤсл-2		Поз. 1...6 см. плиту ПК52.15-8АтⅤ-2		
	7	Стержень напрягаемый		
		ф12 АтⅤс		
		ℓ=5160; 4,58кг	5	Без чертежа
	8	Бетон класса В20		
		D 2000, м³	0,96	
ПК52.15-13АтⅤсл-2		Поз. 1...6 см. плиту ПК52.15-8АтⅤ-2		
	7	Стержень напрягаемый		
		ф12 АтⅤс		
		ℓ=5160; 4,58кг	6	Без чертежа
	8	Бетон класса В20		
		D 2000, м³	0,96	
ПК52.15-15АтⅤсл-2		Поз. 1...6 см. плиту ПК52.15-8АтⅤ-2		
	7	Стержень напрягаемый		
		ф12 АтⅤс		
		ℓ=5160; 4,58кг	7	Без чертежа
	8	Бетон класса В22.5		
		D 2000, м³	0,96	

Марка	Поз.	Наименование	Кол.	Обозначение документа
ПК52.15--4АIIIв-2		Поз. 1...6 см. плиту ПК52.15-8АтV-2		
	7	Стержень напрягаемый		
		ф10АIIIв		
		ℓ=5160; 3,18кг	6	Без чертежа
	8	Бетон класса В15		
		D 2500, м³	0,96	
ПК52.15--8АIIIв-2		Поз. 1...6 см. плиту ПК52.15-8АтV-2		
	7	Стержень напрягаемый		
		ф12АIIIв		
		ℓ=5160; 4,58кг	6	Без чертежа
	8	Бетон класса В15		
		D 2500, м³	0,96	
ПК52.15--10АIIIв-2		Поз. 1...6, 8 см. плиту ПК52.15-8АтV-2		
	7	Стержень напрягаемый		
		ф12АIIIв		
		ℓ=5160; 4,58кг	7	Без чертежа
ПК52.15--12АIIIв-2		Поз. 1...6 см. плиту ПК52.15-8АтV-2		
	7	Стержень напрягаемый		
		ф12АIIIв		
		ℓ=5160; 4,58кг	8	Без чертежа
	8	Бетон класса В25		
		D 2500, м³	0,96	

Марка	Поз.	Наименование	Кол.	Обозначение документа
ПК52.15--5АIIIвл-2		Поз. 1...6 см. плиту ПК52.15-8АтV-2		
	7	Стержень напрягаемый		
		ф10АIIIв; ℓ=5160; 3,18кг	6	Без чертежа
	8	Бетон класса В15		
		D 2000, м³	0,96	
ПК52.15--8АIIIвл-2		Поз. 1...6 см. плиту ПК52.15-8АтV-2		
	7	Стержень напрягаемый		
		ф12АIIIв		
		ℓ=5160; 4,58кг	6	Без чертежа
	8	Бетон класса В15		
		D 2000, м³	0,96	
ПК52.15--10АIIIвл-2		Поз. 1...6 см. плиту ПК52.15-8АтV-2		
	7	Стержень напрягаемый		
		ф12АIIIв		
		ℓ=5160; 4,58кг	7	Без чертежа
	8	Бетон класса В20		
		D 2000, м³	0,96	
ПК52.15--13АIIIвл-2		Поз. 1...6 см. плиту ПК52.15-8АтV-2		
	7	Стержень напрягаемый		
		ф12АIIIв		
		ℓ=5160; 4,58кг	8	Без чертежа
	8	Бетон класса В25		
		D 2000, м³	0,96	

Инв.№ подл. | Подпись и дата | Взам. инв.№

Армирование

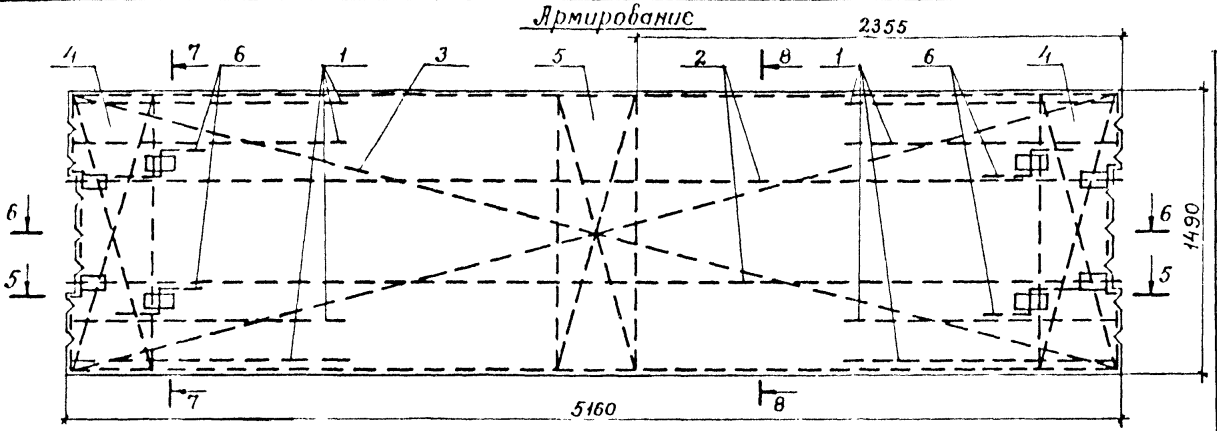

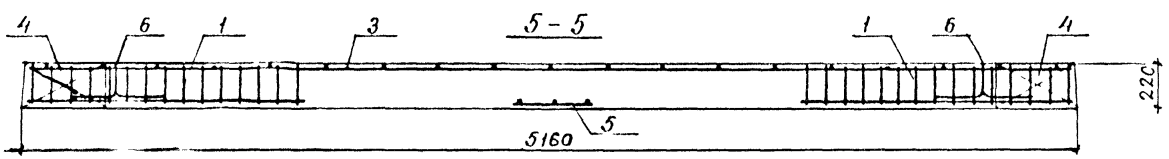

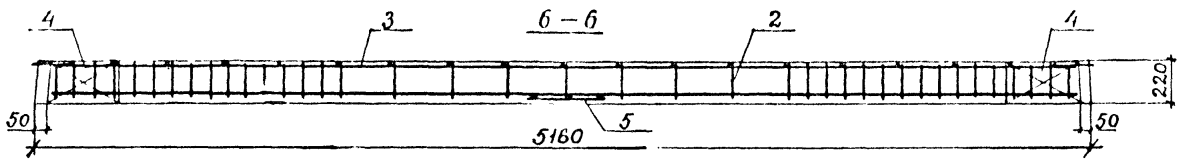

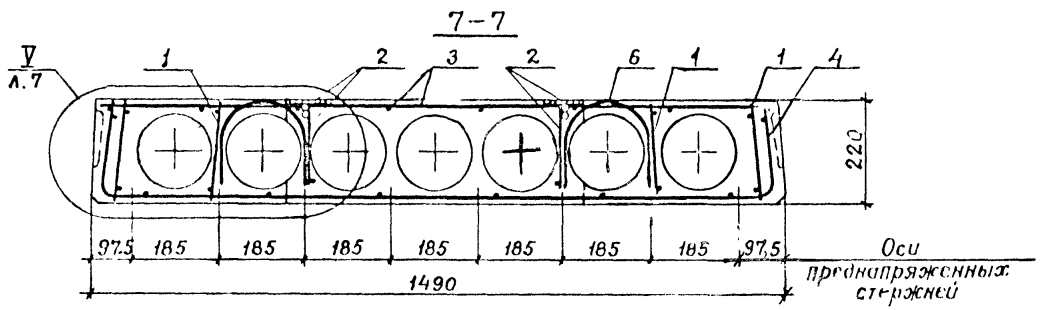

Марка	Рис.	Марка	Рис.
ПК52.15 – 8 Ат V – 2	1	ПК52.15 – 10 Ат IV сл – 2	1
ПК52.15 – 10 Ат V – 2	2	ПК52.15 – 13 Ат IV сл – 2	2
ПК52.15 – 13 Ат V – 2	1	ПК52.15 – 15 Ат IV сл – 2	3
ПК52.15 – 9 Ат V л – 2	1	ПК52.15 – 4 А III в – 2	2
ПК52.15 – 11 Ат V л – 2	2	ПК52.15 – 8 А III в – 2	2
ПК52.15 – 14 Ат V л – 2	1	ПК52.15 – 10 А III в – 2	3
ПК52.15 – 6 Ат IV с – 2	1	ПК52.15 – 12 А III в – 2	4
ПК52.15 – 9 Ат IV с – 2	1	ПК52.15 – 5 А III в л – 2	2
ПК52.15 – 12 Ат IV с – 2	2	ПК52.15 – 8 А III в л – 2	2
ПК52.15 – 15 Ат IV с – 2	3	ПК52.15 – 10 А III в л – 2	3
ПК52.15 – 6 Ат IV сл – 2	1	ПК52.15 – 13 А III в л – 2	4

Рис. 1

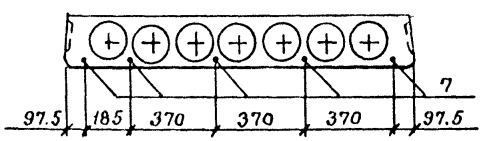

Рис. 2

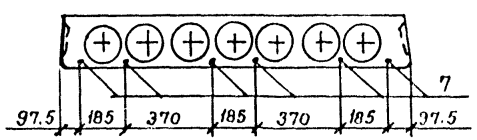

Рис. 3

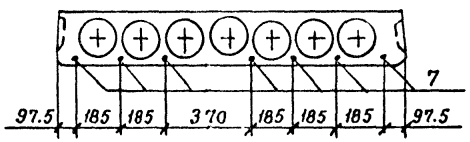

Рис. 4

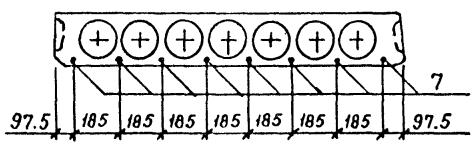

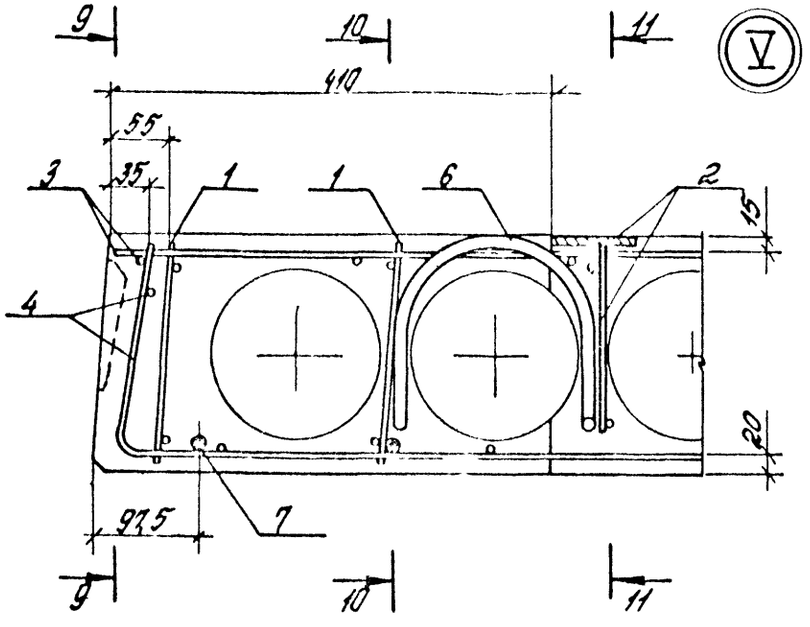

9-9

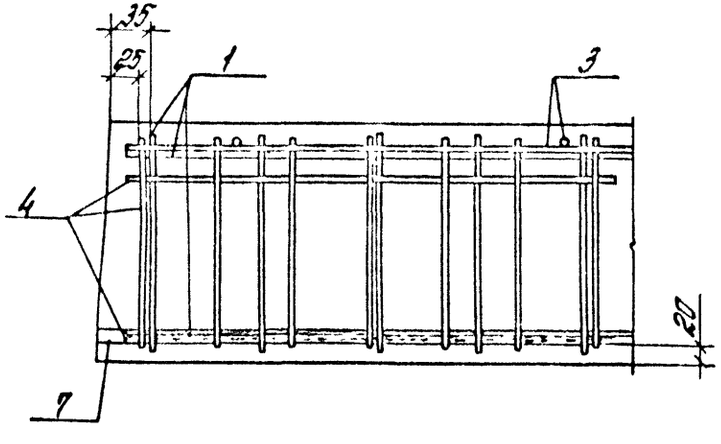

10-10

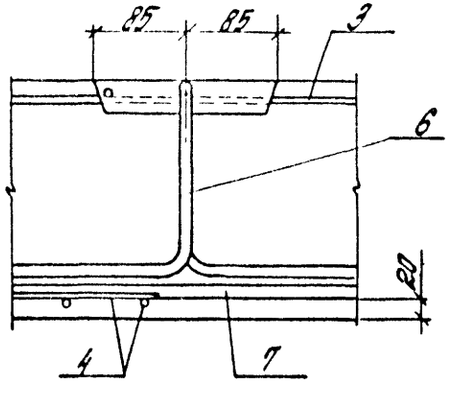

11-11

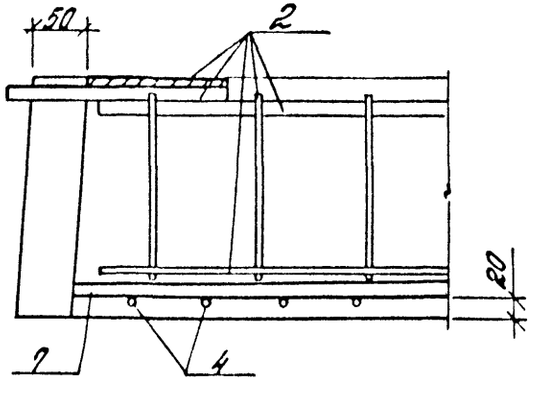

1.041.1 – 3.8 – Д4	Лист 7

Марка плиты	Напрягаемая арматура класса											Всего	Изделия арматурные														Общий расход
	Ат-V				Ат-IVс				А-IIIв				Арматура класса								Прокат марки						
	ГОСТ 10884-81				ГОСТ-10884-81				ГОСТ				А-III		А-I		Вр-I				В Ст.3 КП2-1 ТУ14-1-3023-80			Всего			
													ГОСТ 5781-82		ГОСТ 5781-82		ГОСТ 6727-80				ГОСТ 103-76						
	ф10	ф12		Итого	ф10	ф12		Итого	ф10	ф12		Итого	ф14	Итого	ф12	Итого	ф3	ф4	Итого	δ-8	Итого						
ПК 52.15 – 8 АтV – 2	15,9			15,9									15,9	13,1	13,1	4,3	4,3	3,8	10,4	14,2	2,6	2,6	34,2	50,1			
ПК 52.15 – 10АтV – 2	19,1			19,1									19,1	13,1	13,1	4,3	4,3	3,8	10,4	14,2	2,6	2,6	34,2	53,3			
ПК 52.15 – 13АтV – 2		22,9		22,9									22,9	13,1	13,1	4,3	4,3	3,8	10,4	14,2	2,6	2,6	34,2	57,1			
ПК 52.15 – 9 АтVл – 2	15,9			15,9									15,9	13,1	13,1	4,3	4,3	3,8	10,4	14,2	2,6	2,6	34,2	50,1			
ПК 52.15 – 11 АтVл – 2	19,1			19,1									19,1	13,1	13,1	4,3	4,3	3,8	10,4	14,2	2,6	2,6	34,2	53,3			
ПК 52.15 – 14 АтVл – 2		22,9		22,9									22,9	13,1	13,1	4,3	4,3	3,8	10,4	14,2	2,6	2,6	34,2	57,1			
ПК 52.15 – 6 АтIVс – 2					15,9			15,9					15,9	13,1	13,1	4,3	4,3	3,8	10,4	14,2	2,6	2,6	34,2	50,1			
ПК 52.15 – 9 АтIVс – 2						22,9		22,9					22,9	13,1	13,1	4,3	4,3	3,8	10,4	14,2	2,6	2,6	34,2	57,1			
ПК 52.15 – 12 АтIVс – 2						27,5		27,5					27,5	13,1	13,1	4,3	4,3	3,8	10,4	14,2	2,6	2,6	34,2	61,7			
ПК 52.15 – 15 АтIVс – 2						32,1		32,1					32,1	13,1	13,1	4,3	4,3	3,8	10,4	14,2	2,6	2,6	34,2	66,3			
ПК 52.15 – 6 АтIVсл – 2					15,9			15,9					15,9	13,1	13,1	4,3	4,3	3,8	10,4	14,2	2,6	2,6	34,2	50,1			
ПК 52.15 – 10 АтIVсл – 2						22,9		22,9					22,9	13,1	13,1	4,3	4,3	3,8	10,4	14,2	2,6	2,6	34,2	57,1			
ПК 52.15 – 13 АтIVсл – 2						27,5		27,5					27,5	13,1	13,1	4,3	4,3	3,8	10,4	14,2	2,6	2,6	34,2	61,7			
ПК 52.15 – 15 АтIVсл – 2						32,1		32,1					32,1	13,1	13,1	4,3	4,3	3,8	10,4	14,2	2,6	2,6	34,2	66,3			
ПК 52.15 – 4 АIIIв – 2									19,1			19,1	19,1	13,1	13,1	4,3	4,3	3,8	10,4	14,2	2,6	2,6	34,2	53,3			
ПК 52.15 – 8 АIIIв – 2										27,5		27,5	27,5	13,1	13,1	4,3	4,3	3,8	10,4	14,2	2,6	2,6	34,2	61,7			
ПК 52.15 – 10 АIIIв – 2										32,1		32,1	32,1	13,1	13,1	4,3	4,3	3,8	10,4	14,2	2,6	2,6	34,2	66,3			
ПК 52.15 – 12 АIIIв – 2										36,6		36,6	36,6	13,1	13,1	4,3	4,3	3,8	10,4	14,2	2,6	2,6	34,2	70,8			
ПК 52.15 – 5 АIIIвл – 2									19,1			19,1	19,1	13,1	13,1	4,3	4,3	3,8	10,4	14,2	2,6	2,6	34,2	53,3			
ПК 52.15 – 8 АIIIвл – 2										27,5		27,5	27,5	13,1	13,1	4,3	4,3	3,8	10,4	14,2	2,6	2,6	34,2	61,7			
ПК 52.15 – 10 АIIIвл – 2										32,1		32,1	32,1	13,1	13,1	4,3	4,3	3,8	10,4	14,2	2,6	2,6	34,2	66,3			
ПК 52.15 – 13 АIIIвл – 2										36,6		36,6	36,6	13,1	13,1	4,3	4,3	3,8	10,4	14,2	2,6	2,6	34,2	70,8			

Инв. № подл. | Подпись и дата | Взам. инв. №

Разраб.	Нежданова	
Рассчит.	Бекетова	
Проверил	Баранова	
Н. контр.	Музыко	

1.041.1 – 3.8 – РС4

Ведомость расхода стали

Стадия	Лист	Листов
Р		1

ЦНИИПРОМЗДАНИЙ

Опалубка

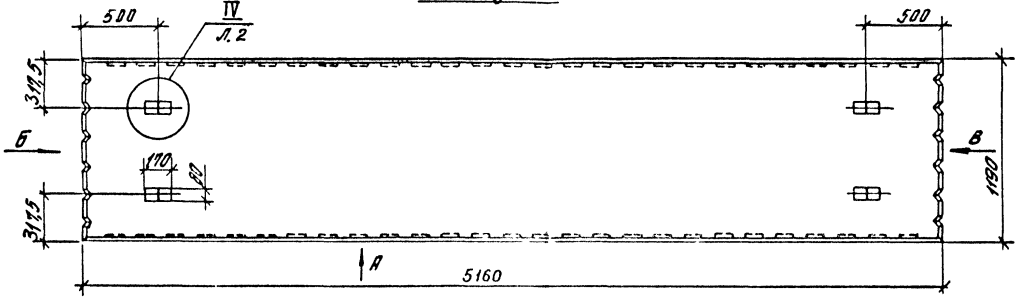

Вид „А"

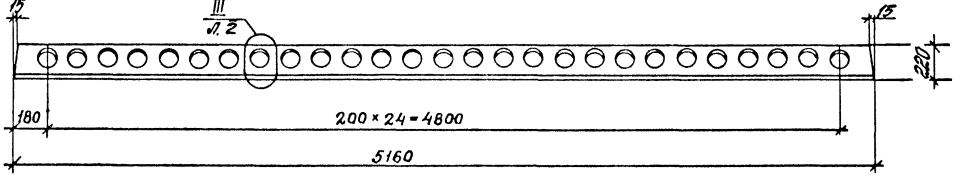

Вид „Б"

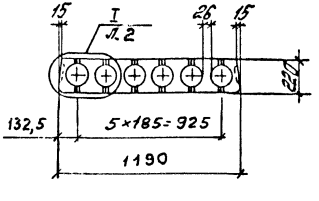

Вид „В"

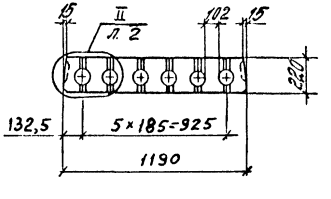

Разраб.	Неждановой		
Рассчитал	Пархалина		
Провер.	Бекетова		
Н. контр.			Музыко

1.041.1-3.8-Д5

Плита равовая ПК 52.12

Стадия	Лист	Листов
Р	1	8

ЦНИИпромзданий

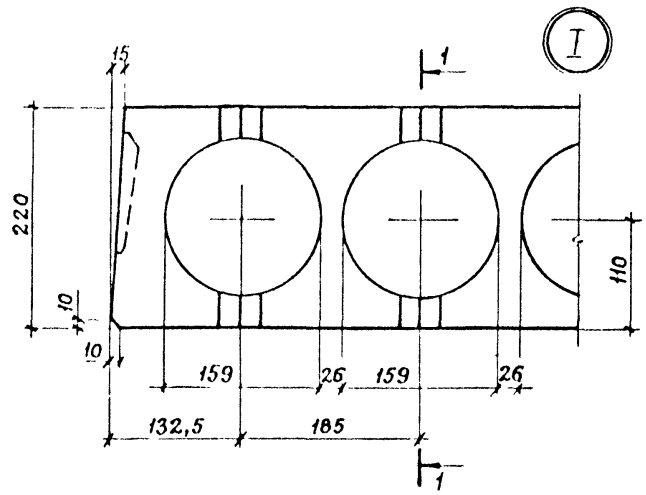
I
1
15
220
10
10
110
159
26
159
26
132,5
185
1

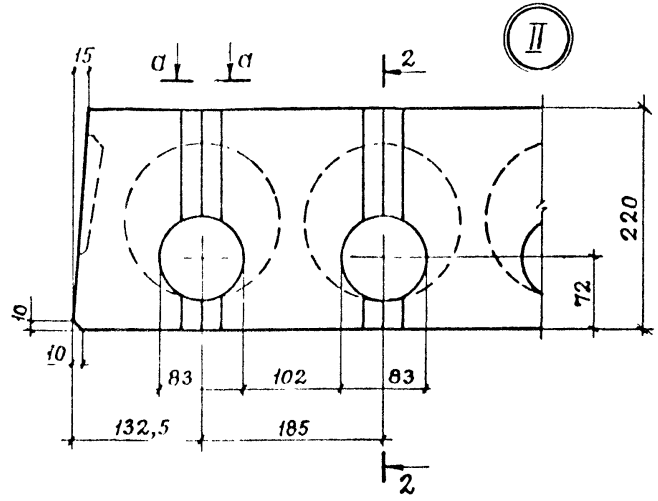
II
a
a
2
15
220
10
10
72
83
102
83
132,5
185
2

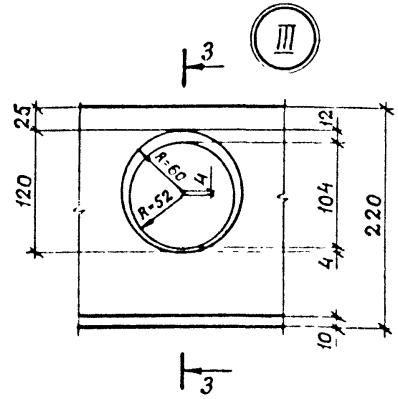
III
3
25
12
R-60
4
R-32
120
104
4
220
10
3

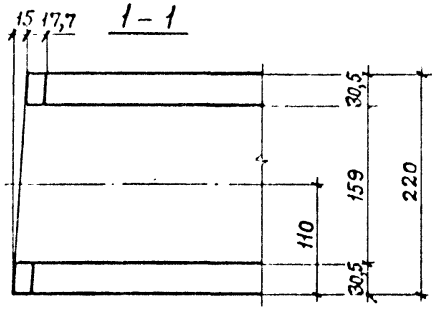
1 – 1
15
17,7
30,5
159
220
110
30,5

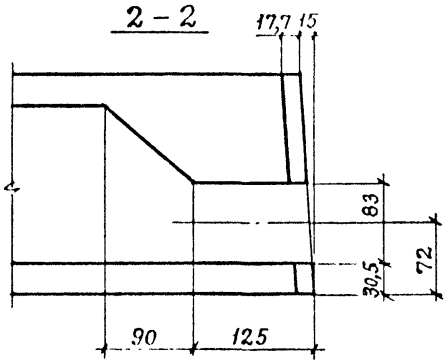
2 – 2
17,7
15
83
72
30,5
90
125

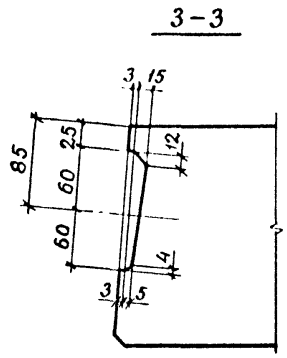
3 – 3
3
15
85
25
12
60
60
4
3
5

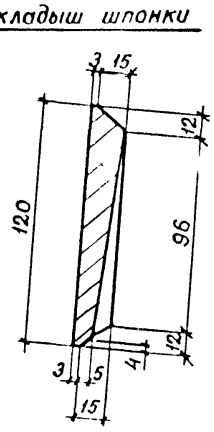
Вкладыш шпонки
3
15
12
120
96
12
3
5
4
15

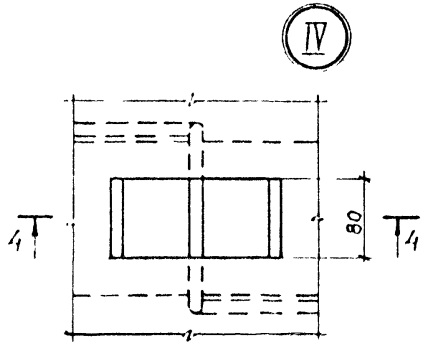
IV
4
80
4

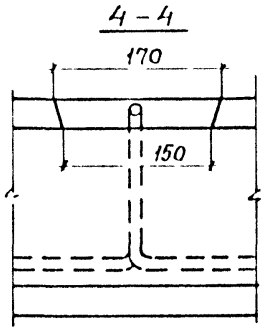
4 – 4
170
150

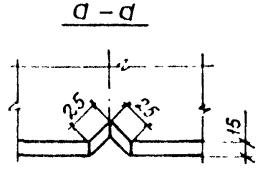
a – a
2,5
2,5
15

Марка	Поз.	Наименование	Кол.	Обозначение документа
ПК52.12-7АтV	1	Сетка С35	1	1.041.1-3.8-Д9
	2	Сетка С18	2	1.041.1-3.4-Д16
	3	Сетка С28	1	1.041.1-3.4-Д21
	4	Каркас КР3	6	1.041.1-3.4-Д1
	5	Петля П1	4	1.041.1-3.4-Д23
	6	Стержень напрягаемый		
		ф10АтV		
		ℓ=5160; 3,18кг	4	Без чертежа
	7	Бетон класса В22,5		
		D 2500, м³	0,72	
ПК52.12-9АтV		Поз. 1...5, 7 см. плиту ПК52.12-7АтV		
	6	Стержень напрягаемый		
		ф10АтV		
		ℓ=5160; 3,18кг	5	Без чертежа
ПК52.12-11АтV		Поз. 1...5, 7 см. плиту ПК52.12-7АтV		
	6	Стержень напрягаемый		
		ф12АтV		
		ℓ=5160; 4,58кг	4	Без чертежа
ПК52.12-15АтV		Поз. 1...5, 7 см. плиту ПК52.12-7АтV		
	6	Стержень напрягаемый		

Марка	Поз.	Наименование	Кол.	Обозначение документа
ПК52.12-15АтV		ф12АтV		
		ℓ=5160; 4,58кг	5	Без чертежа
ПК52.12-8АтVл		Поз. 1...5 см. плиту ПК52.12-7АтV		
	6	Стержень напрягаемый		
		ф10АтV		
		ℓ=5160; 3,18кг	4	Без чертежа
	7	Бетон класса В22,5		
		D 2000, м³	0,72	
ПК52.12-10АтVл		Поз. 1...5 см. плиту ПК52.12-7АтV		
	6	Стержень напрягаемый		
		ф10АтV		
		ℓ=5160; 3,18кг	5	Без чертежа
	7	Бетон класса В22,5		
		D 2000, м³	0,72	
ПК52.12-12АтVл		Поз. 1...5 см. плиту ПК52.12-7АтV		
	6	Стержень напрягаемый		
		ф12АтV		
		ℓ=5160; 4,58кг	4	Без чертежа
	7	Бетон класса В22,5		
		D 2000, м³	0,72	

Инв. № подл. | Подпись и дата | Взам. инв. №

Марка	Поз	Наименование	Кол	Обозначение документа
ПК52.12-15АтVл		Поз. 1...5 см. плиту ПК52.12-7АтV		
	6	Стержень напрягаемый		
		ф12АтV		
		ℓ=5160; 4,58кг	5	Без чертежа
	7	Бетон класса В22,5		
		D 2000, м³	0,72	
ПК52.12-6АтIVс		Поз. 1...5,7 см. плиту ПК52.12-7АтV		
	6	Стержень напрягаемый		
		ф10АтIVс		
		ℓ=5160; 3,18кг	4	Без чертежа
ПК52.12-8АтIVс		Поз. 1...5,7 см. плиту ПК52.12-7АтV		
	6	Стержень напрягаемый		
		ф10АтIVс		
		ℓ=5160; 3,18кг	5	Без чертежа
ПК52.12-10АтIVс		Поз. 1...5,7 см. плиту ПК52.12-7АтV		
	6	Стержень напрягаемый		
		ф10АтIVс		
		ℓ=5160; 3,18кг	6	Без чертежа

Марка	Поз	Наименование	Кол	Обозначение документа
ПК52.12-13АтIVс		Поз. 1...5,7 см. плиту ПК52.12-7АтV		
	6	Стержень напрягаемый		
		ф10АтIVс		
		ℓ=5160; 3,18кг	7	Без чертежа
ПК52.12-7АтIVсл		Поз. 1...5 см. плиту ПК52.12-7АтV		
	6	Стержень напрягаемый		
		ф10АтIVс		
		ℓ=5160; 3,18кг	4	Без чертежа
	7	Бетон класса В22,5		
		D 2000, м³	0,72	
ПК52.12-9АтIVсл		Поз. 1...5 см. плиту ПК52.12-7АтV		
	6	Стержень напрягаемый		
		ф10АтIVс		
		ℓ=5160; 3,18кг	5	Без чертежа
	7	Бетон класса В22,5		
		D 2000, м³	0,72	
ПК52.12-11АтIVсл		Поз. 1...5 см. плиту ПК52.12-7АтV		
	6	Стержень напрягаемый		
		ф10АтIVс		
		ℓ=5160; 3,18кг	6	Без чертежа

Марка	Поз.	Наименование	Кол.	Обозначение документа
ПК52.12-11АтIVсл	7	Бетон класса В22,5		
		D 2000, м³	0,72	
ПК52.12-13АтIVсл		Поз. 1...5 см. плиту ПК52.12-7АтV		
	6	Стержень напрягаемый		
		ф10АтIVс		
		ℓ=5160; 3,18кг	7	Без чертежа
	7	Бетон класса В22,5		
		D 2000, м³	0,72	
ПК52.12-7АIIIв		Поз. 1...5,7 см. плиту ПК52.12-7АтV		
	6	Стержень напрягаемый		
		ф10АIIIв		
		ℓ=5160; 3,18кг	6	Без чертежа
ПК52.12-9АIIIв		Поз. 1...5,7 см. плиту ПК52.12-7АтV		
	6	Стержень напрягаемый		
		ф12АIIIв		
		ℓ=5160; 4,58кг	5	Без чертежа
ПК52.12-11АIIIб		Поз. 1...5,7 см. плиту ПК52.12-7АтV		
	6	Стержень напрягаемый		
		ф12АIIIв		
		ℓ=5160; 4,58кг	6	Без чертежа
ПК52.12-13АIIIб		Поз. 1...5,7 см. плиту ПК52.12-7АтV		
	6	Стержень напрягаемый		
		ф12АIIIв		
		ℓ=5160; 4,58кг	7	Без чертежа
ПК52.12-8АIIIвл		Поз. 1...5 см. плиту ПК52.12-7АтV		
	6	Стержень напрягаемый		
		ф10АIIIв		
		ℓ=5160; 3,18кг	6	Без чертежа
	7	Бетон класса В22,5		
		D 2000, м³	0,72	
ПК52.12-10АIIIвл		Поз. 1...5 см. плиту ПК52.12-7АтV		
	6	Стержень напрягаемый		
		ф12АIIIв		
		ℓ=5160; 4,58кг	5	Без чертежа
	7	Бетон класса В22,5		
		D 2000, м³	0,72	
ПК52.12-12АIIIвл		Поз. 1...5 см. плиту ПК52.12-7АтV		
	6	Стержень напрягаемый		

Инв.№подл. | Подпись и дата | Взам.инв.№

Марка	Поз.	Наименование	Кол.	Обозначение документа
ПК52.12-12АIIIвл		ф 12 А III в		
		ℓ=5160; 4,58 кг	6	Без чертежа
	7	Бетон класса В22,5		
		D 2000, $м^3$	0,72	
ПК52.12-14АIIIвл		Поз. 1...5 см. плиту ПК52.12-7АтV		
	6	Стержень напрягаемый		
		ф 12 А III в		
		ℓ=5160; 4,58 кг	7	Без чертежа
	7	Бетон класса В22,5		
		D 2000, $м^3$	0,72	

Марка	Поз.	Наименование	Кол.	Обозначение документа

1.041.1-3.8-Д5

Лист 6

Армирование

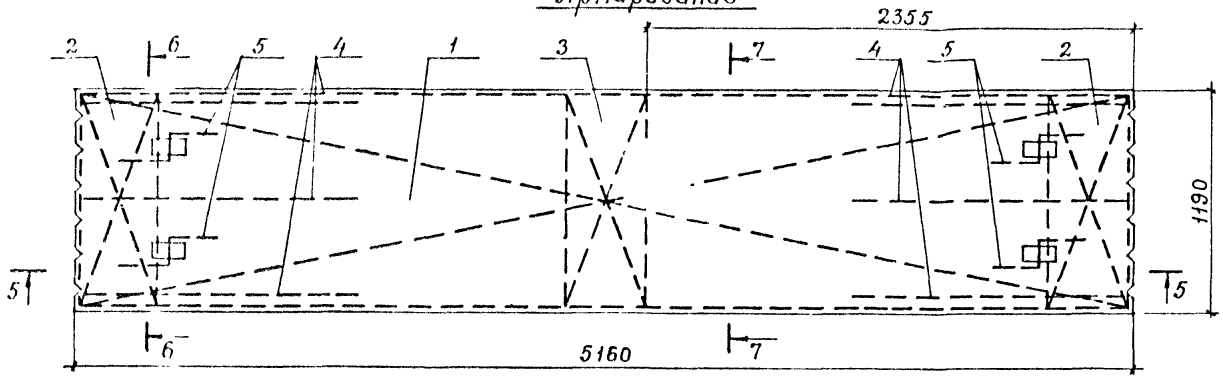

5 – 5

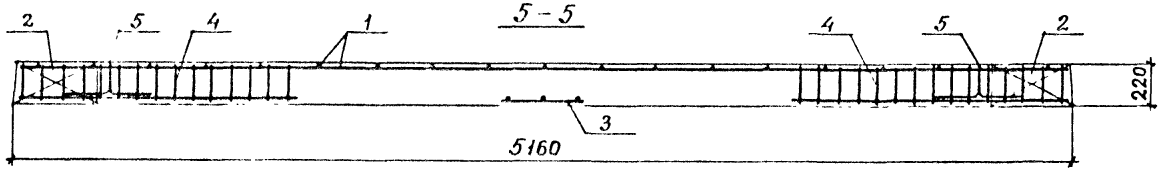

6 – 6

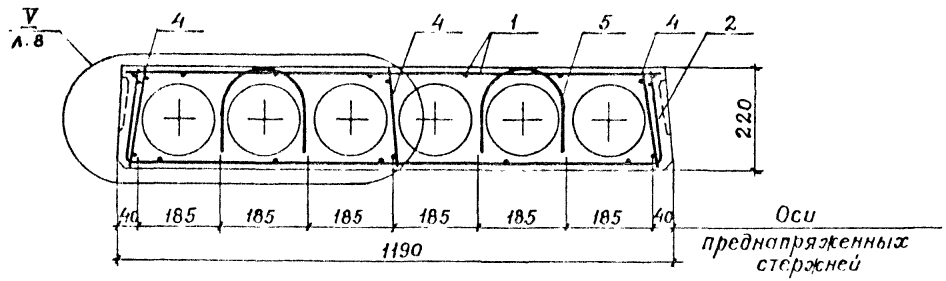

7 – 7

Рис. 1

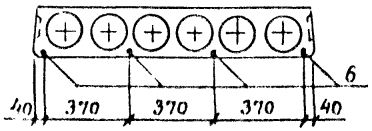

Рис. 2

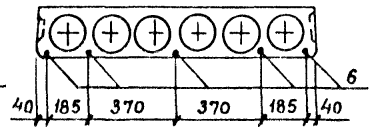

Рис. 3

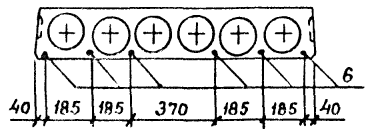

Рис. 4

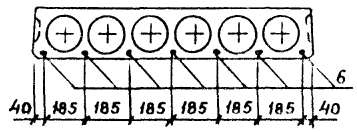

Марка	Рис.
ПК52.12-7АтV	1
ПК52.12-9АтV	2
ПК52.12-11АтV	1
ПК52.12-15АтV	2
ПК52.12-8АтVл	1
ПК52.12-10АтVл	2
ПК52.12-12АтVл	1
ПК52.12-15АтVл	2
ПК52.12-6АтIVс	1
ПК52.12-8АтIVс	2
ПК52.12-10АтIVс	3
ПК52.12-13АтIVс	4
ПК52.12-7АтIVсл	1
ПК52.12-9АтIVсл	2
ПК52.12-11АтIVсл	3
ПК52.12-13АтIVсл	4
ПК52.12-7АIIIв	3
ПК52.12-9АIIIв	2
ПК52.12-11АIIIв	3
ПК52.12-13АIIIв	4
ПК52.12-8АIIIвл	3
ПК52.12-10АIIIвл	2
ПК52.12-12АIIIвл	3
ПК52.12-14АIIIвл	4

Инв.№ подл. | Подпись и дата | Взам.инв.№

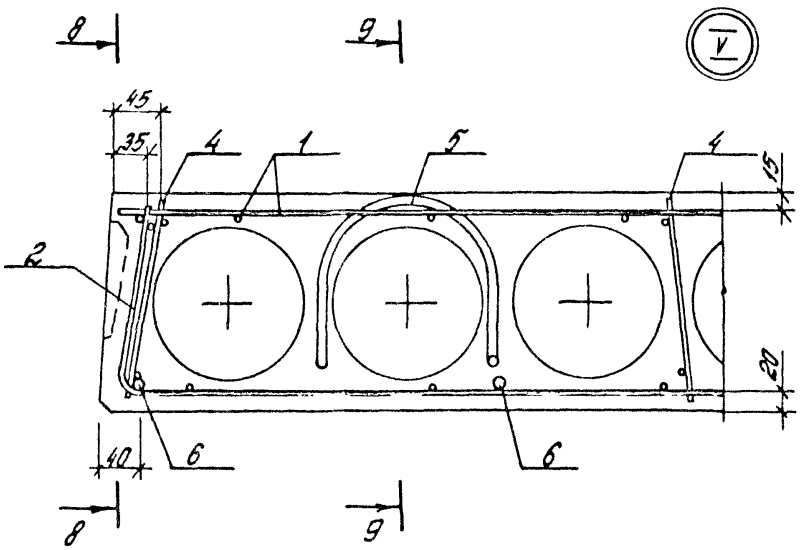

8-8

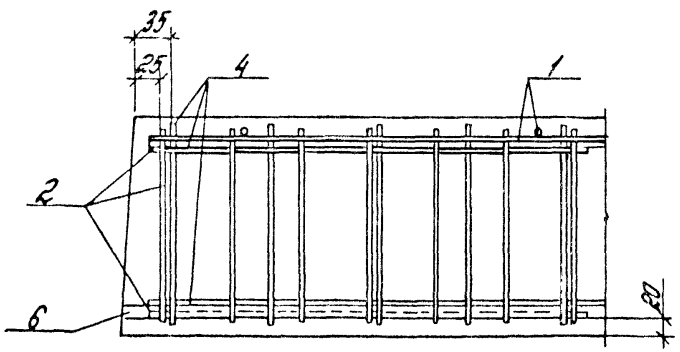

9-9

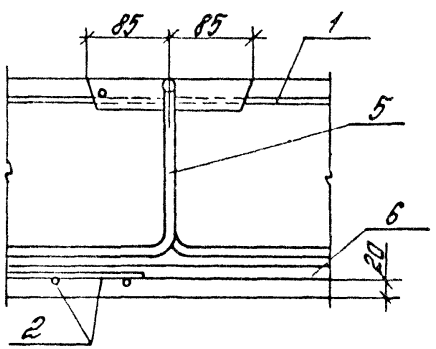

Марка плиты	Напрягаемая арматура класса												Всего	Изделия арматурные								Общий расход
	Ат-V ГОСТ 10884-81				Ат-IVс ГОСТ 10884-81				А-IIIв					Арматура класса А-I ГОСТ 5781-82			Арматура класса Вр-I ГОСТ 6727-80				Всего	
	ф10	ф12		Итого	ф10	ф12		Итого	ф10	ф12		Итого		ф10		Итого	ф3	ф4		Итого		
ПК52.12-7АтV	12,7			12,7									12,7	3,0		3,0	3,2	6,5		9,7	12,7	25,4
ПК52.12-9АтV	15,9			15,9									15,9	3,0		3,0	3,2	6,5		9,7	12,7	28,6
ПК52.12 11АтV		18,3		18,3									18,3	3,0		3,0	3,2	6,5		9,7	12,7	31,0
ПК52.12 15АтV		22,9		22,9									22,9	3,0		3,0	3,2	6,5		9,7	12,7	35,6
ПК52.12-8АтVл	12,7			12,7									12,7	3,0		3,0	3,2	6,5		9,7	12,7	25,4
ПК52.12-10АтVл	15,9			15,9									15,9	3,0		3,0	3,2	6,5		9,7	12,7	28,6
ПК52.12-12АтVл		18,3		18,3									18,3	3,0		3,0	3,2	6,5		9,7	12,7	31,0
ПК52.12-15АтVл		22,9		22,9									22,9	3,0		3,0	3,2	6,5		9,7	12,7	35,6
ПК52.12-6АтIVс					12,7			12,7					12,7	3,0		3,0	3,2	6,5		9,7	12,7	25,4
ПК52.12-8АтIVс					15,9			15,9					15,9	3,0		3,0	3,2	6,5		9,7	12,7	28,6
ПК52.12-10АтIVс					19,1			19,1					19,1	3,0		3,0	3,2	6,5		9,7	12,7	31,8
ПК52.12-13АтIVс					22,2			22,2					22,2	3,0		3,0	3,2	6,5		9,7	12,7	34,9

Разраб.	Нежданова		
Рассчит	Поржалина		
Проверил	Бекетова		
Н.контр.	Музыко		

1.041.1-3.8-РС5

Ведомость расхода стали

Стадия	Лист	Листов
Р	1	2

ЦНИИПРОМЗДАНИЙ

Инв.№ подл. | Подпись и дата | Взам.инв.№

Марка плиты	Напрягаемая арматура класса												Всего	Изделия арматурные								Общий расход
	Ат-V ГОСТ 10884-81				Ат-IVс ГОСТ 10884-81				А-IIIв					Арматура класса А-I ГОСТ 5781-82			Арматура класса Вр-I ГОСТ 6727-80				Всего	
	ф10	ф12		Итого	ф10	ф12		Итого	ф10	ф12		Итого		ф10		Итого	ф3	ф4		Итого		
ПК 52.12-7АтIVсл					12,7			12,7					12,7	3,0		3,0	3,2	6,5		9,7	12,7	25,4
ПК 52.12-9АтIVсл					15,9			15,9					15,9	3,0		3,0	3,2	6,5		9,7	12,7	28,6
ПК 52.12-11АтIVсл					19,1			19,1					19,1	3,0		3,0	3,2	6,5		9,7	12,7	31,8
ПК 52.12-13АтIVсл					22,2			22,2					22,2	3,0		3,0	3,2	6,5		9,7	12,7	34,9
ПК 52.12-7АIIIв									19,1			19,1	19,1	3,0		3,0	3,2	6,5		9,7	12,7	31,8
ПК 52.12-9АIIIв										22,9		22,9	22,9	3,0		3,0	3,2	6,5		9,7	12,7	35,6
ПК 52.12-11АIIIв										27,5		27,5	27,5	3,0		3,0	3,2	6,5		9,7	12,7	40,2
ПК 52.12-13АIIIв										32,0		32,0	32,0	3,0		3,0	3,2	6,5		9,7	12,7	44,7
ПК 52.12-8АIIIвл									19,1			19,1	19,1	3,0		3,0	3,2	6,5		9,7	12,7	31,8
ПК 52.12-10АIIIвл										22,9		22,9	22,9	3,0		3,0	3,2	6,5		9,7	12,7	35,6
ПК 52.12-12АIIIвл										27,5		27,5	27,5	3,0		3,0	3,2	6,5		9,7	12,7	40,2
ПК 52.12-14АIIIвл										32,0		32,0	32,0	3,0		3,0	3,2	6,5		9,7	12,7	44,7

Инв. № подл. | Подпись и дата | Взам. инв. №

Опалубк

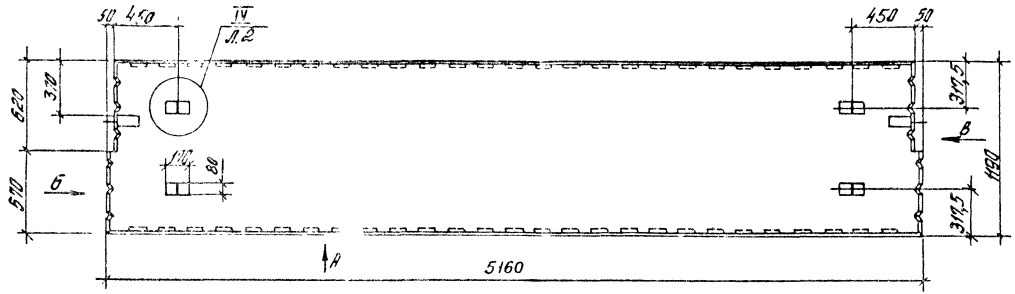

Вид „А"

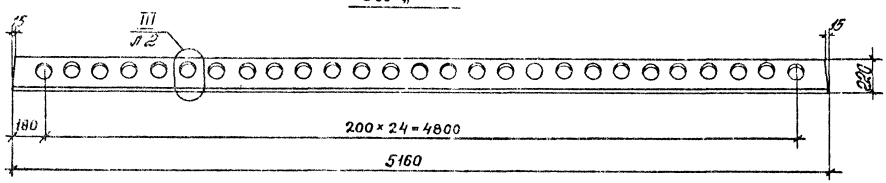

Вид „Б"

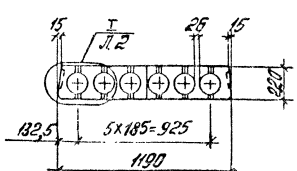

Вид „В"

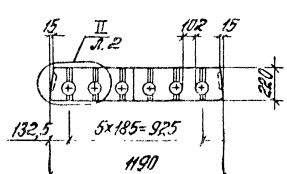

Разраб.	Нежданова		1.041.1 — 3.8 — Д6	
Рассчит.	Пархалина			
Провер.	Бекетова		Плита пристенная ПК 52.12	Стадия Р / Лист 1 / Листов 7
Н. контр.	Музыко			ЦНИИПРОМЗДАНИЙ

24619 56

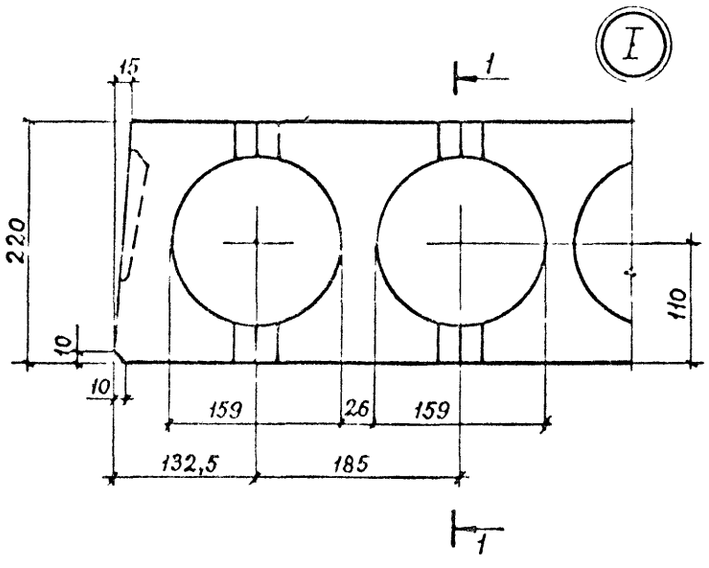

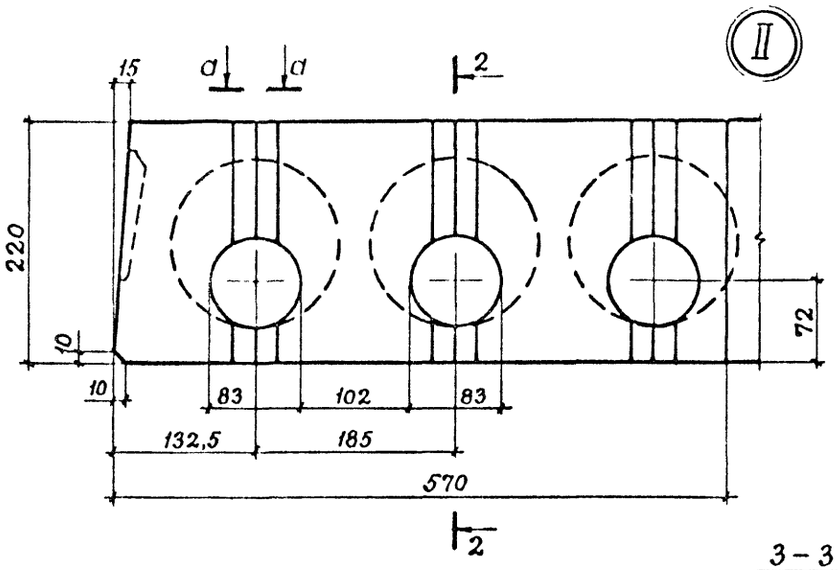

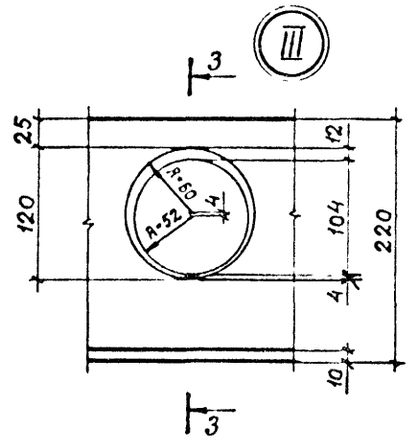

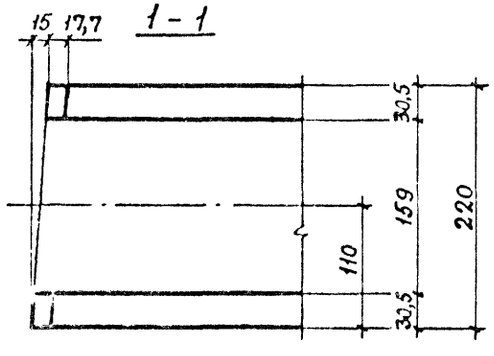

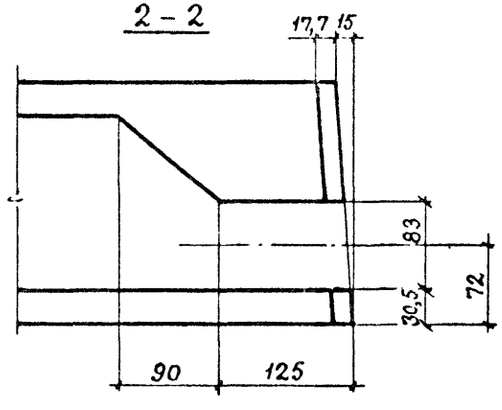

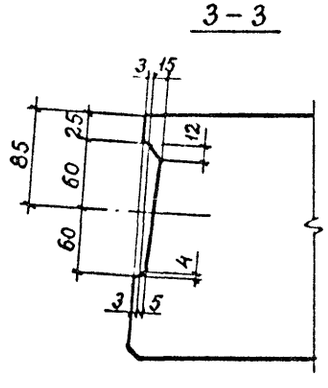

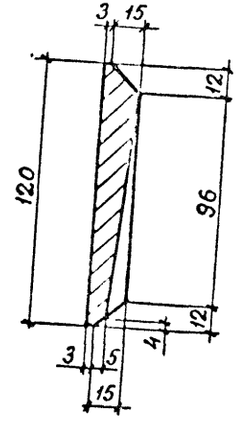

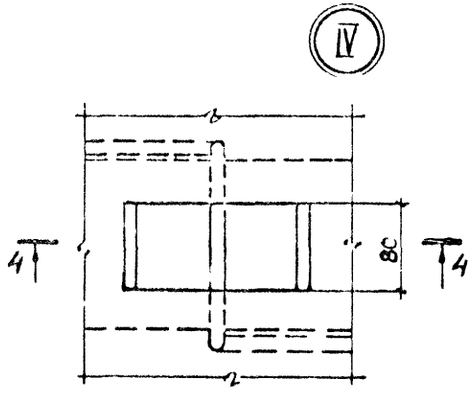

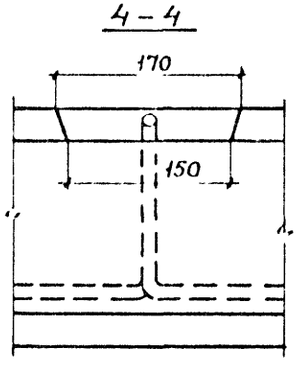

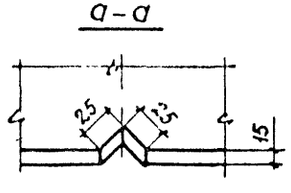

1.041.1 – 3.8 – Д6	Лист 2

Марка	Поз.	Наименование	Кол.	Обозначение документа
ПК52.12-7АтУ-1	1	Каркас КР3	6	1.041.1-3.4-Д1
	2	Каркас КР13	1	1.041.1-3.8-Д8
	3	Сетка С39	1	1.041.1-3.8-Д13
	4	Сетка С24	1	1.041.1-3.4-Д19
	5	Сетка С25	1	1.041.1-3.4-Д19
	6	Сетка С28	1	1.041.1-3.4-Д21
	7	Петля П1	4	1.041.1-3.4-Д23
	8	Стержень напрягаемый		
		ф10АтУ		
		ℓ=5160; 3,18кг	4	Без чертежа
	9	Бетон класса В22,5		
		D2500, м³	0,70	
ПК52.12-11АтУ-1		Поз. 1...7, 9 см. плиту ПК52.12-7АтУ-1		
	8	Стержень напрягаемый		
		ф12АтУ		
		ℓ=5160; 4,58кг	4	Без чертежа
ПК52.12-15АтУ-1		Поз. 1...7, 9 см. плиту ПК52.12-7АтУ-1		
	8	Стержень напрягаемый		
		ф12АтУ		
		ℓ=5160; 4,58кг	5	Без чертежа

Марка	Поз.	Наименование	Кол	Обозначение документа
ПК52.12-8АтУЛ-1		Поз. 1...7 см. плиту ПК52.12-7АтУ-1		
	8	Стержень напрягаемый		
		ф10АтУ		
		ℓ=5160; 3,18кг	4	Без чертежа
	9	Бетон класса В22,5		
		D2000, м³	0,70	
ПК52.12-12АтУЛ-1		Поз. 1...7 см. плиту ПК52.12-7АтУ-1		
	8	Стержень напрягаемый		
		ф12АтУ		
		ℓ=5160; 4,58кг	4	Без чертежа
	9	Бетон класса В22,5		
		D2000, м³	0,70	
ПК52.12-15АтУЛ-1		Поз. 1...7 см. плиту ПК52.12-7АтУ-1		
	8	Стержень напрягаемый		
		ф12АтУ		
		ℓ=5160; 4,58кг	5	Без чертежа
	9	Бетон класса В22,5		
		D2000, м³	0,70	

Инв. № подл. | Подпись и дата | Взам. инв. №

Марка	Поз.	Наименование	Кол.	Обозначение документа
ПК52.12-6АтⅤс-1		Поз. 1...7, 9 см. плиту ПК52.12-7АтⅤ-1		
	8	Стержень напрягаемый		
		ф10АтⅤс		
		ℓ=5160; 3,18кг	4	Без чертежа
ПК52.12-10АтⅤс-1		Поз. 1...7, 9 см. плиту ПК52.12-7АтⅤ-1		
	8	Стержень напрягаемый		
		ф10АтⅤс		
		ℓ=5160; 3,18кг	6	Без чертежа
ПК52.12-13АтⅤс-1		Поз. 1...7, 9 см. плиту ПК52.12-7АтⅤ-1		
	8	Стержень напрягаемый		
		ф10АтⅤс		
		ℓ=5160; 3,18кг	7	Без чертежа
ПК52.12-7АтⅤсл-1		Поз. 1...7 см. плиту ПК52.12-7АтⅤ-1		
	8	Стержень напрягаемый		
		ф10АтⅤс		
		ℓ=5160; 3,18кг	4	Без чертежа
	9	Бетон класса В22,5		
		D 2000, м³	0,70	

Марка	Поз.	Наименование	Кол.	Обозначение документа
ПК52.12-11АтⅤсл-1		Поз. 1...7 см. плиту ПК52.12-7АтⅤ-1		
	8	Стержень напрягаемый		
		ф10АтⅤс		
		ℓ=5160; 3,18кг	6	Без чертежа
	9	Бетон класса В22,5		
		D 2000, м³	0,70	
ПК52.12-13АтⅤсл-1		Поз. 1...7 см. плиту ПК52.12-7АтⅤ-1		
	8	Стержень напрягаемый		
		ф10АтⅤс		
		ℓ=5160; 3,18кг	7	Без чертежа
	9	Бетон класса В22,5		
		D 2000, м³	0,70	
ПК52.12-7АⅢб-1		Поз. 1...7, 9 см. плиту ПК52.12-7АтⅤ-1		
	8	Стержень напрягаемый		
		ф10АⅢб		
		ℓ=5160; 3,18кг	6	Без чертежа
ПК52.12-11АⅢб-1		Поз. 1...7, 9 см. плиту ПК52.12-7АтⅤ-1		
	8	Стержень напрягаемый		
		ф12АⅢб		
		ℓ=5160; 4,58кг	6	Без чертежа

Марка	Поз.	Наименование	Кол	Обозначение документа
ПК52.12-13АШв-1		Поз. 1...7,9 см. плиту ПК52.12-7АтV-1		
	8	Стержень напрягаемый		
		ф12АШв		
		ℓ=5160; 4,58 кг	7	Без чертежа
ПК52.12-8АШвл-1		Поз. 1...7 см. плиту ПК52.12-7АтV-1		
	8	Стержень напрягаемый		
		ф10АШв		
		ℓ=5160; 3,18 кг	6	Без чертежа
	9	Бетон класса В22,5		
		D 2000, м³	0,70	
ПК52.12-12АШвл-1		Поз. 1...7 см. плиту ПК52.12-7АтV-1		
	8	Стержень напрягаемый		
		ф12АШв		
		ℓ=5160; 4,58 кг	6	Без чертежа
	9	Бетон класса В22,5		
		D 2000, м³	0,70	
ПК52.12-14АШвл-1		Поз. 1...7 см. плиту ПК52.12-7АтV-1		
	8	Стержень напрягаемый		
		ф12АШв		
		ℓ=5160; 4,58 кг	7	Без чертежа

Марка	Поз.	Наименование	Кол.	Обозначение документа
ПК52.12-14АШвл-1	9	Бетон класса В22,5		
		D 2000, м³	0,70	

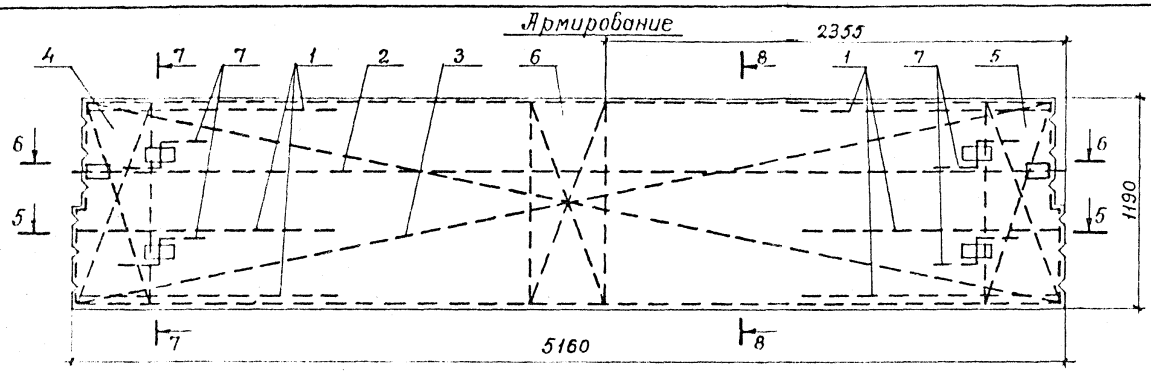

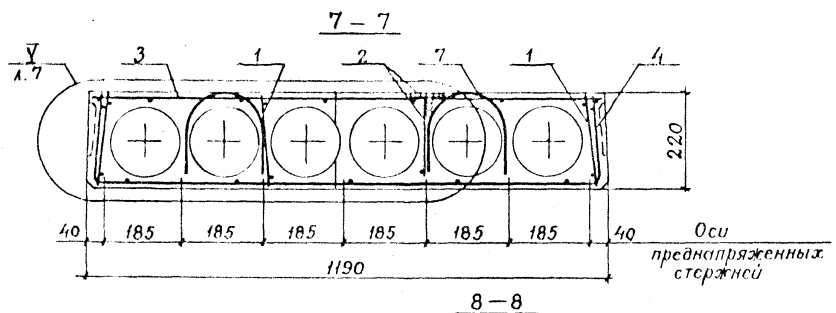

Марка	Рис.
ПК52.12 – 7АтV – 1	1
ПК52.12 – 11АтV – 1	
ПК52.12 – 15АтV – 1	2
ПК52.12 – 8АтVл – 1	1
ПК52.12 – 12АтVл – 1	
ПК52.12 – 15АтVл – 1	2
ПК52.12 – 6АтIVс – 1	1
ПК52.12 – 10АтIVс – 1	3
ПК52.12 – 13АтIVс – 1	4
ПК52.12 – 7АтIVсл – 1	1
ПК52.12 – 11АтIVсл – 1	3
ПК52.12 – 13АтIVсл – 1	4
ПК52.12 – 7АIIIв – 1	3
ПК52.12 – 11АIIIв – 1	
ПК52.12 – 13АIIIв – 1	4
ПК52.12 – 8АIIIвл – 1	3
ПК52.12 – 12АIIIвл – 1	
ПК52.12 – 14АIIIвл – 1	4

Рис.1

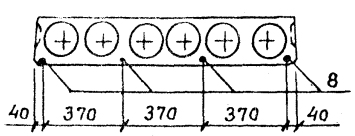

Рис.2

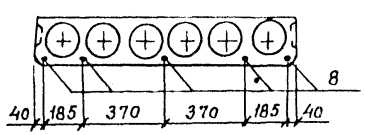

Рис.3

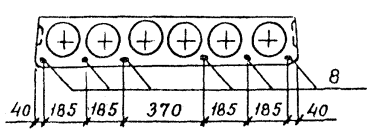

Рис.4

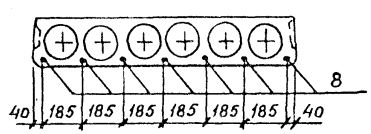

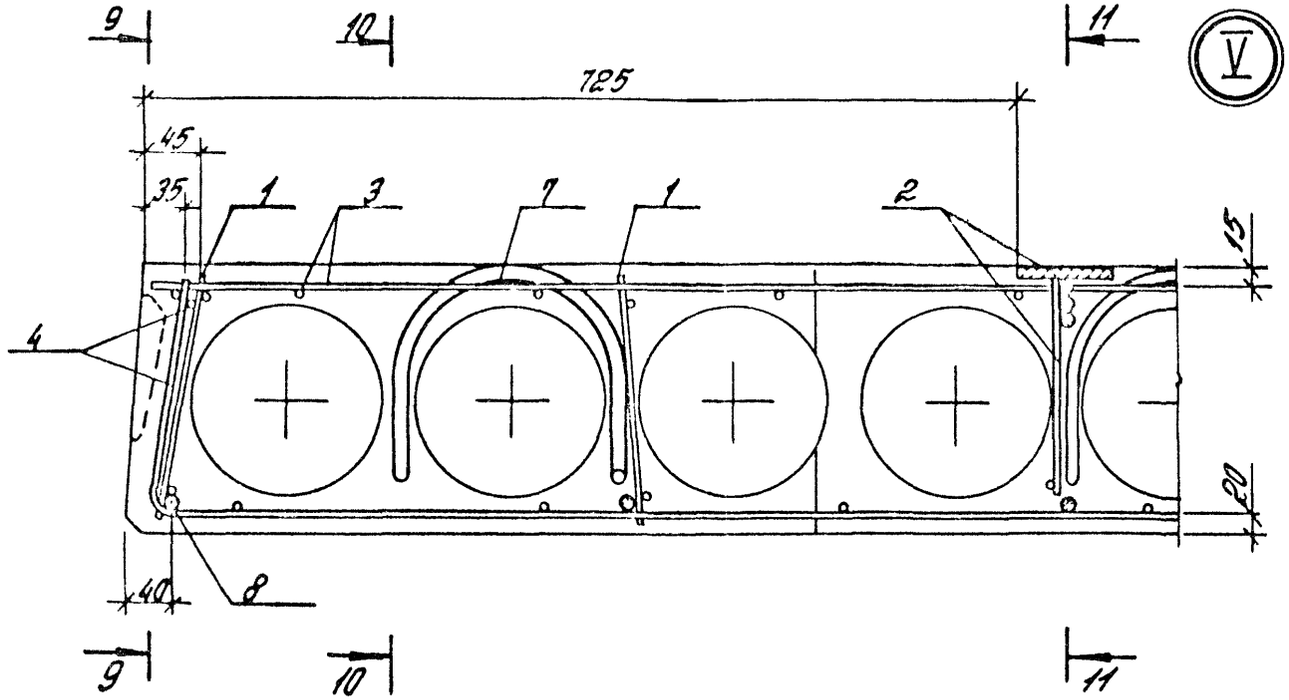

9-9

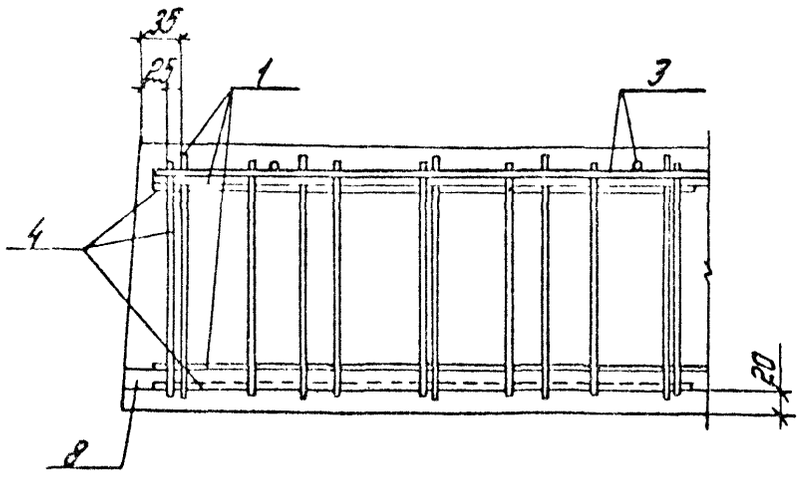

10-10

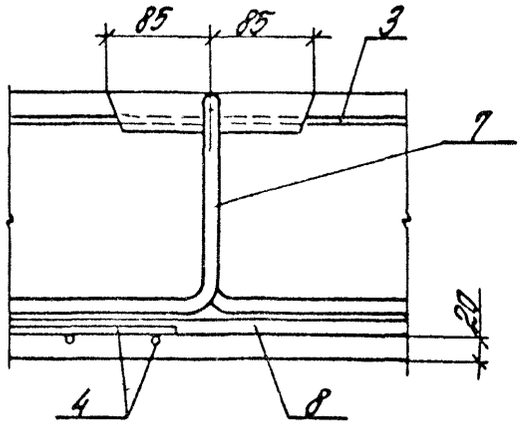

11-11

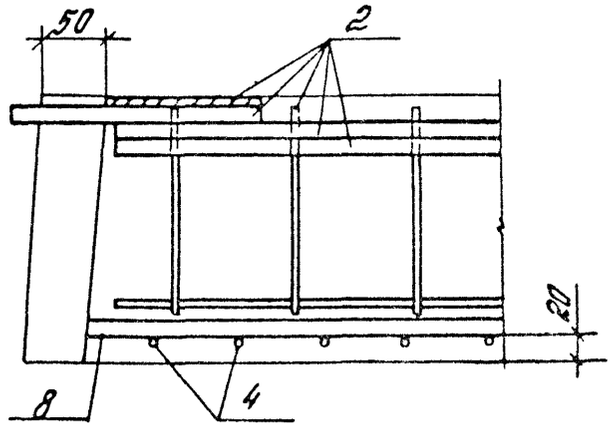

Инв.№ подл. | Подпись и дата | Взам.инв.№ | Инв.№ дубл. | Подпись и дата

1.041.1 — 3.8 — Д6

7

24619 62

Марка плиты	Напрягаемая арматура класса												Всего	Изделия арматурные														Общий расход
	Ат-V ГОСТ 10884-81				Ат-IVс ГОСТ 10884-81				А-IIIв					Арматура класса А-III ГОСТ 5781-82			А-I ГОСТ 5781-82			Вр-I ГОСТ 6727-80			Прокат марки В Ст.3 кп2-1 ТУ 14-1-3023-80 ГОСТ 103-76			Всего	
	ф10	ф12		Итого	ф10	ф12		Итого	ф10	ф12		Итого		ф14		Итого	ф10		Итого	ф3	ф4	Итого	δ=8		Итого		
ПК52.12-7АтV-1	12,7			12,7									12,7	12,6		12,6	3,0		3,0	3,2	7,5	10,7	1,3		1,3	27,6	40,3
ПК52.12-11АтV-1		18,3		18,3									18,3	12,6		12,6	3,0		3,0	3,2	7,5	10,7	1,3		1,3	27,6	45,9
ПК52.12-15АтV-1		22,9		22,9									22,9	12,6		12,6	3,0		3,0	3,2	7,5	10,7	1,3		1,3	27,6	50,5
ПК52.12-8АтVл-1	12,7			12,7									12,7	12,6		12,6	3,0		3,0	3,2	7,5	10,7	1,3		1,3	27,6	40,3
ПК52.12-12АтVл-1		18,3		18,3									18,3	12,6		12,6	3,0		3,0	3,2	7,5	10,7	1,3		1,3	27,6	45,9
ПК52.12-15АтVл-1		22,9		22,9									22,9	12,6		12,6	3,0		3,0	3,2	7,5	10,7	1,3		1,3	27,6	50,5
ПК52.12-6АтIVс-1					12,7			12,7					12,7	12,6		12,6	3,0		3,0	3,2	7,5	10,7	1,3		1,3	27,6	40,3
ПК52.12-10АтIVс-1					19,1			19,1					19,1	12,6		12,6	3,0		3,0	3,2	7,5	10,7	1,3		1,3	27,6	46,7
ПК52.12-13АтIVс-1					22,2			22,2					22,2	12,6		12,6	3,0		3,0	3,2	7,5	10,7	1,3		1,3	27,6	49,8
ПК52.12-7АтIVсл-1					12,7			12,7					12,7	12,6		12,6	3,0		3,0	3,2	7,5	10,7	1,3		1,3	27,6	40,3
ПК52.12-11АтIVсл-1					19,1			19,1					19,1	12,6		12,6	3,0		3,0	3,2	7,5	10,7	1,3		1,3	27,6	46,7
ПК52.12-13АтIVсл-1					22,2			22,2					22,2	12,6		12,6	3,0		3,0	3,2	7,5	10,7	1,3		1,3	27,6	49,8
ПК52.12-7АIIIв-1									19,1			19,1	19,1	12,6		12,6	3,0		3,0	3,2	7,5	10,7	1,3		1,3	27,6	46,7
ПК52.12-11АIIIв-1										27,5		27,5	27,5	12,6		12,6	3,0		3,0	3,2	7,5	10,7	1,3		1,3	27,6	55,1
ПК52.12-13АIIIв-1										32,0		32,0	32,0	12,6		12,6	3,0		3,0	3,2	7,5	10,7	1,3		1,3	27,6	59,6
ПК52.12-8АIIIвл-1									19,1			19,1	19,1	12,6		12,6	3,0		3,0	3,2	7,5	10,7	1,3		1,3	27,6	46,7
ПК52.12-12АIIIвл-1										27,5		27,5	27,5	12,6		12,6	3,0		3,0	3,2	7,5	10,7	1,3		1,3	27,6	55,1
ПК52.12-14АIIIвл-1										32,0		32,0	32,0	12,6		12,6	3,0		3,0	3,2	7,5	10,7	1,3		1,3	27,6	59,6

Разраб.	Неждановa	
Рассчит.	Пархалина	
Проверил	Бекетова	
Н.контр.	Музыко	

1.041.1-3.8-РС6

Ведомость расхода стали

Стадия	Лист	Листов
Р		1

ЦНИИПРОМЗДАНИЙ

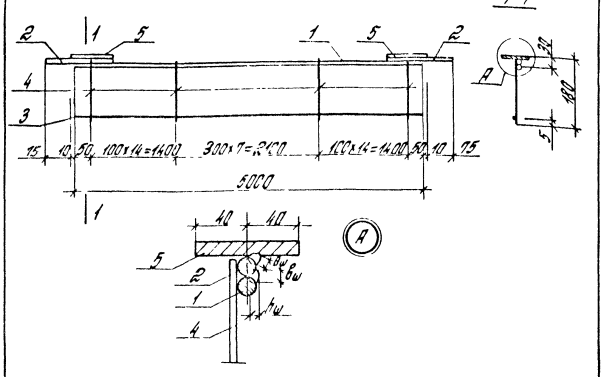

Марка каркаса	Поз.	Наименование	Кол.	Масса ед., кг	Масса каркаса, кг
КР 12	1	ф 14 А III, l= 5000	1	6,04	9,04
	2	ф 14 А III, l= 200	2	0,25	
	3	ф 4 Вр I, l= 5000	1	0,46	
	4	ф 4 Вр I, l= 170	36	0,02	
	5	-80×8, l= 130	2	0,66	

Порядок сборки

1. Поз 5 приварить к поз 2 дуговой сваркой с 2х сторон - $b_ш$ = 8 мм, $h_ш$ = 6 мм; $l_ш$ = 80 мм.
2. Поз 2 приварить к поз 1 дуговой сваркой с 2х сторон - $b_ш$ = 8 мм, $h_ш$ = 6 мм; $l_ш$ = 80 мм.
3. А-III по ГОСТ 5781-82, Вр-I по ГОСТ 6727-80, -80×8 по ГОСТ 103-76.

Разраб.	Неждановa	В. Нежд.	1.041.1 - 3.8-Д 7			
Проверил	Баранова		Каркас КР12	Стадия	Лист	Листов
				Р		1
Н. контр.	Музыка			ЦНИИПРОМЗДАНИЙ		

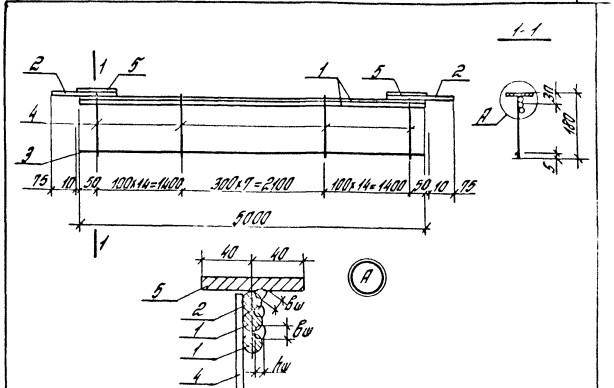

Марка каркаса	Поз.	Наименование	Кол.	Масса ед., кг	Масса каркаса, кг
КР13	1	ф 14 А III, l=5000	2	6,04	15,08
	2	ф 14 А III, l= 200	2	0,25	
	3	ф 4 Вр I, l=5000	1	0,46	
	4	ф 4 Вр I, l= 170	36	0,02	
	5	-80×8, l= 130	2	0,66	

Порядок сборки:

1. Поз 5 приварить к поз 2 дуговой сваркой с 2х сторон - $b_ш$=8 мм, $h_ш$=6 мм, $l_ш$=80 мм
2. Поз 1 сварываются между собой прерывистым швом $l_ш$=50 мм, с шагом 450 мм, $b_ш$ = 8 мм.
3. Поз 2 приварить к поз 1 дуговой сваркой с 2х сторон - $b_ш$=8 мм, $h_ш$=6 мм, $l_ш$=80 мм
4. А-III по ГОСТ 5781-82, Вр-I по ГОСТ 6727-80, -80×8 по ГОСТ 103-76.

Разраб.	Неждановa	В. Нежд.	1.041.1 - 3.8-Д 8			
Провер.	Баранова		Каркас КР13	Стадия	Лист	Листов
				Р		1
Н. контр.	Музыка			ЦНИИПРОМЗДАНИЙ		

24619 64

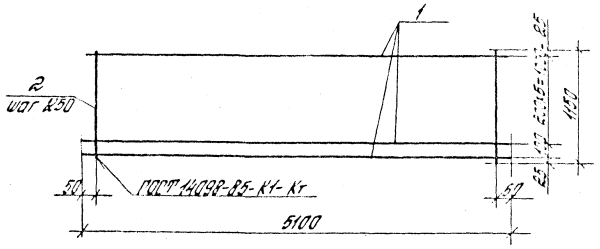

Марка сетки	Поз.	Наименование	Кол.	Масса ед., кг	Масса сетки, кг
С35	1	ф3ВрI, l=5100	7	0,27	3,15
	2	ф3ВрI, l=1150	21	0,06	

Вр-I по ГОСТ 6727-80

Разраб.	Нендановa	В. Нем	1.041.1 - 3.8 - Д 9		
Провер.	Баранова		Сетка С35	Стадия	Лист	Листов
				Р		1
Н.контр.	Музыка			ЦНИИПРОМЗДАНИЙ		

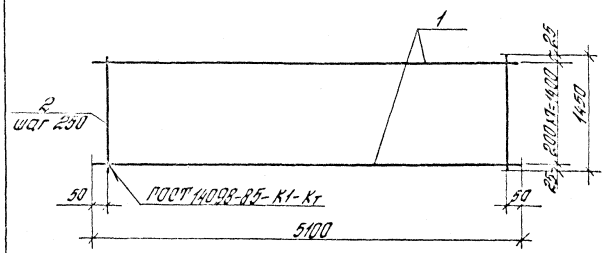

Марка сетки	Поз.	Наименование	Кол.	Масса ед., кг	Масса сетки, кг
С36	1	ф3ВрI, l=5100	8	0,27	3,84
	2	ф3ВрI, l=1450	21	0,08	

Вр-I по ГОСТ 6727-80

Разраб.	Нендановa	В. Нем	1.041.1 - 3.8 - Д 10		
Провер.	Баранова		Сетка С36	Стадия	Лист	Листов
				Р		1
Н.контр.	Музыка			ЦНИИПРОМЗДАНИЙ		

24619 65

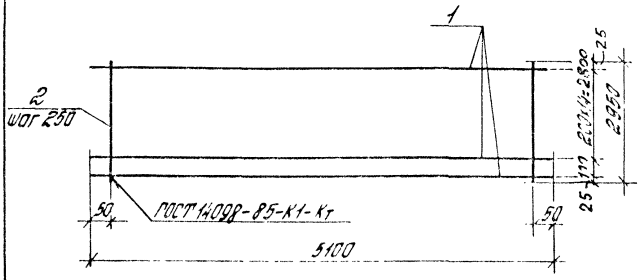

Марка сетки	Поз.	Наименование	Кол.	Масса, ед., кг	Масса сетки, кг
С37	1	ф 3 Вр I, ℓ=5100	16	0,27	7,47
	2	ф 3 Вр I, ℓ=2950	21	0,15	

Вр-I по ГОСТ 6727-80

Разраб.	Нежданова	В. Нежд.	1.041.1 - 3.8 - Д 11
Провер.	Векетова	Ф. Вект.	
Н. контр.	Музыка		Сетка С37
			Стадия: Р; Лист; Листов: 1
			ЦНИИПРОМЗДАНИЙ

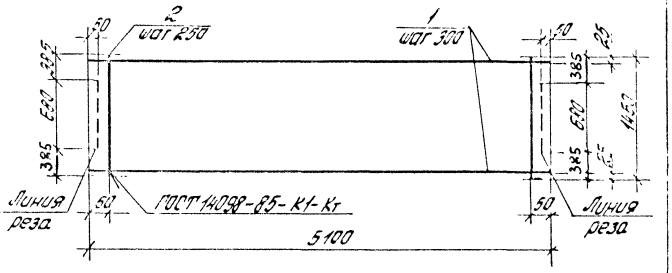

Марка сетки	Поз.	Наименование	Кол.	Масса ед., кг	Масса сетки, кг
С38	1	ф 3 Вр I, ℓ=5100	8	0,27	3,84
	2	ф 3 Вр I, ℓ=1450	21	0,08	

Вр-I по ГОСТ 6727-80

Разраб.	Нежданова	В. Нежд.	1.041.1 - 3.8 - Д 12
Провер.	Векетова	Ф. Вект.	
Н. контр.	Музыка		Сетка С38
			Стадия: Р; Лист; Листов: 1
			ЦНИИПРОМЗДАНИЙ

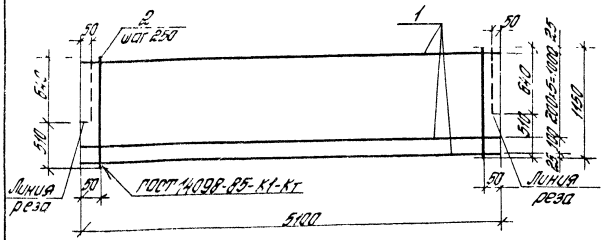

Марка сетки	Поз.	Наименование	Кол.	Масса ед., кг	Масса сетки, кг
С39	1	ф3 ВрI, ℓ=5100	7	0,27	3,15
	2	ф3 ВрI, ℓ=1150	21	0,06	

Вр-I по ГОСТ 6727-80

Разраб.	Нежданова	В. Нежд.	1.041.1 - 3.8 - Д 13		
Н. контр.	Музыка		Сетка С39	Стадия Р	Лист	Листов 1
				ЦНИИПРОМЗДАНИЙ	

gost.e-ecolog.ru

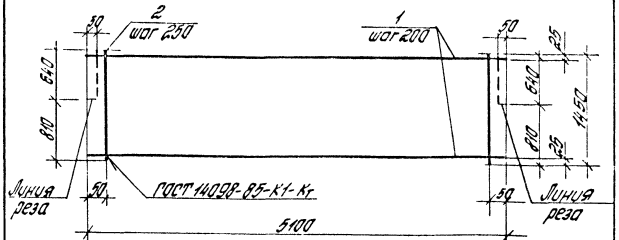

Марка сетки	Поз.	Наименование	Кол.	Масса ед., кг	Масса сетки, кг
С40	1	ф3 ВрI, ℓ=5100	8	0,27	3,84
	2	ф3 ВрI, ℓ=1450	21	0,08	

Вр-I по ГОСТ 6727-80.

Разраб.	Нежданова	В. Нежд.	1.041.1 - 3.8 - Д 14		
Провер.	Бекетова				
Н. контр.	Музыка		Сетка С40	Стадия Р	Лист	Листов 1
				ЦНИИПРОМЗДАНИЙ	

Инв. № подл. | Подпись и дата | Взам. инв. №

24619