ТИПОВЫЕ СТРОИТЕЛЬНЫЕ КОНСТРУКЦИИ,
ИЗДЕЛИЯ И УЗЛЫ

СЕРИЯ 1.100.2-5

МЕТАЛЛИЧЕСКИЕ ИЗДЕЛИЯ ЖИЛЫХ ЗДАНИЙ

Выпуск 1

ТЕХНИЧЕСКИЕ УСЛОВИЯ. РАБОЧИЕ ЧЕРТЕЖИ.

gost.e-ecolog.ru

ОБОЗНАЧЕНИЕ	НАИМЕНОВАНИЕ	СТР.
1.100.2-5.1-ТУ	Технические условия	8
1.100.2-5.1-НИ	Номенклатура изделий	14
1.100.2-5.1-1	Ограждение лестничного марша	22
	МВ24.14-24.9Р-1, МВ24.14-24.9Р-2.	
-1СБ	Ограждение лестничного марша	23
	МВ24.14-24.9Р-1, МВ24.14-24.9Р-2.	
	Сборочный чертеж	
1.100.2-5.1-2	Ограждение лестничного марша	24
	МВ24.14-24.9Р-3, МВ24.14-24.9Р-4.	
-2СБ	Ограждение лестничного марша	25
	МВ24.14-24.9Р-3, МВ24.14-24.9Р-4	
	Сборочный чертеж	
1.100.2-5.1-3	Ограждение лестничного марша	26
	МВ24.14-24.9Р-5, МВ24.14-24.9Р-6	
-3СБ	Ограждение лестничного марша	27
	МВ24.14-24.9Р-5, МВ24.14-24.9Р-6.	
	Сборочный чертеж	
1.100.2-5.1-4	Ограждение лестничного марша	28
	МВ24.14-24.9Р-7, МВ24.14-24.9Р-8	
-4СБ	Ограждение лестничного марша	29
	МВ24.14-24.9Р-7, МВ24.14-24.9Р-8.	
	Сборочный чертеж	
1.100.2-5.1-5	Ограждение лестничного марша	30
	МВ24.14-24.9Р-9, МВ24.14-24.9Р-10	
-5СБ	Ограждение лестничного марша	31
	МВ24.14-24.9Р-9, МВ24.14-24.9Р-10.	
	сборочный чертеж	

1.100.2-5.1

Н.контр.	Мокроусов		09.88
Нач.отд.	Мясников		09.88
ГА спец.	Зингер		09.88
Рук.гр.	Ефремова		08.88

Содержание

Стадия	Лист	Листов
Р	1	6

ЦНИИЭП жилища

Обозначение	Наименование	стр.
1.100.2-5.1-6	Ограждение лестничного марша	32
	МВ24.14-24.9Р-11, МВ24.14.-24.9Р-12	
-6СБ	Ограждение лестничного марша	33
	МВ24.14-24.9Р-11, МВ24.14-24.9Р-12.	
	Сборочный чертеж	
1.100.2-5.1-7	Ограждение лестничного марша	34
	МВ24.14-24.9Р-13, МВ24.14-24.9Р-14	
-7СБ	Ограждение лестничного марша	35
	МВ24.14-24.9Р-13, МВ24.14-24.9Р-14.	
	Сборочный чертеж	
1.100.2-5.1-8	Ограждение лестничного марша	36
	МВ24.14-24.9Р-15, МВ24.14-24.9Р-16	
-8СБ	Ограждение лестничного марша	37
	МВ24.14-24.9Р-15, МВ24.14-24.9Р-16.	
	Сборочный чертеж.	
1.100.2-5.1-9	Ограждение лестничного марша	38
	МВ24.14-24.9Р-17, МВ24.14-24.9Р-18.	
-9СБ	Ограждение лестничного марша	39
	МВ24.14-24.9Р-17, МВ24.14-24.9Р-18.	
	Сборочный чертеж.	
1.100.2-5.1-10	Ограждение лестничного марша	40
	МВ15.10-15.9Р-1, МВ15.10-15.9Р-2	
-10СБ	Ограждение лестничного марша	41
	МВ15.10-15.9Р-1, МВ15.10-15.9Р-2.	
	Сборочный чертеж	
1.100.2-5.1-11	Ограждение лестничного марша	42
	МВ15.10-15.9Р-3, МВ15.10-15.9Р	
-11СБ	Ограждение лестничного марша	43
	МВ15.10-15.9Р3, МВ15.10-15.9Р-4.	
	Сборочный чертеж	

Обозначение	Наименование	Стр.
1.100.2-5.1-12	Ограждение лестничного марша	44
	МВ15.10-15.9Р-5, МВ15.10-15.9Р-6	
-12СБ	Ограждение лестничного марша	45
	МВ15.10-15.9Р-5, МВ15.10-15.9Р-6.	
	Сборочный чертеж	
1.100.2-5.1-13	Ограждение лестничного марша	46
	МВ15.10-15.9Р-7, МВ15.10-15.9Р-8,	
	МВ15.10-15.9Р-9, МВ15.10-15.9Р-10	
-13СБ	Ограждение лестничного марша	47
	МВ15.10-15.9Р-7, МВ15.10-15.9Р-8,	
	МВ15.10-15.9Р-9, МВ15.10-15.9Р-10.	
	Сборочный чертеж	
1.100.2-5.1-14	Ограждение лестничного марша	48
	МВ15.10-15.9Р-11, МВ15.10-15.9Р-12,	
	МВ15.10-15.9Р-13, МВ15.10-15.9Р-14	
-14СБ	Ограждение лестничного марша	49
	МВ15.10-15.9Р-11, МВ15.10-15.9Р-12,	
	МВ15.10-15.9Р-13, МВ15.10-15.9Р-14.	
	Сборочный чертеж	
1.100.2-5.1-15	Ограждение лестничного марша	50
	МВ15.10-15.9Р-15, МВ15.10-15.9Р-16,	
	МВ15.10-15.9Р-17, МВ15.10-15.9Р-18.	
-15СБ	Ограждение лестничного марша	51
	МВ15.10-15.9Р-15, МВ15.10-15.9Р-16,	
	МВ15.10-15.9Р-17, МВ15.10-15.9Р-18.	
	Сборочный чертеж.	
1.100.2-5.1-16	Ограждение лестничной площадки	52
	ПВ-16.9Р-1, ПВ-16.9Р-2, ПВ-12.9Р-1, ПВ-12.9Р-2	
1.100.2-5.1-16СБ	Ограждение лестничной площадки	54
	ПВ-16.9Р-1, ПВ-16.9Р-2, ПВ-12.9Р-1, ПВ-12.9Р-2.	

Обозначение	Наименование	стр.
	Сборочный чертеж	
1.100.2-5.1-17	Ограждение лестничной площадки	55
	ПВ-16.9Р-3, ПВ-16.9Р-4, ПВ-12.9Р-3, ПВ-12.9Р-4	
-17СБ	Ограждение лестничной площадки	57
	ПВ-16.9Р-3, ПВ-16.9Р-4, ПВ-12.9Р-3, ПВ-12.9Р-4.	
	Сборочный чертеж	
1.100.2-5.1-18	Ограждение лестничной площадки	58
	ПВ-16.9Р-5, ПВ-16.9Р-6, ПВ-12.9Р-5, ПВ-12.9Р-6	
-18СБ	Ограждение лестничной площадки	60
	ПВ-16.9Р-5, ПВ-16.9Р-6, ПВ-12.9Р-5, ПВ-12.9Р-6.	
	Сборочный чертеж.	
1.100.2-5.1-19	Ограждение лестничной площадки	61
	ПВ-16.9Р-7, ПВ-16.9Р-8, ПВ-12.9Р-7, ПВ-12.9Р-8	
-19СБ	Ограждение лестничной площадки	63
	ПВ-16.9Р-7, ПВ-16.9Р-8, ПВ-12.9Р-7, ПВ-12.9Р-8.	
	Сборочный чертеж	
1.100.2-5.1-20	Ограждение лестничной площадки	64
	ПВ-16.9Р-9, ПВ-16.9.Р-10, ПВ-12.9Р-9, ПВ-12.9Р-10	
-20СБ	Ограждение лестничной площадки	66
	ПВ-16.9Р-9, ПВ-16.9Р-10, ПВ-12.9Р-9, ПВ-12.9Р-10.	
	Сборочный чертеж	
1.100.2-5.1-21	Ограждение лестничной площадки	67
	ПВ-16.9Р-11, ПВ-16.9Р-12, ПВ-12.9Р-11, ПВ-12.9Р-12	
-21СБ	Ограждение лестничной площадки	69
	ПВ-16.9Р-11, ПВ-16.9Р-12, ПВ-12.9Р-11, ПВ-12.9Р-12.	
	Сборочный чертеж	
1.100.2-5.1-22	Ограждение лестничной площадки	70
	ПВ-16.9Р-13, ПВ-16.9Р-14, ПВ-12.9Р-13, ПВ-12.9Р-14	
1.100.2-5.1-22СБ	Ограждение лестничной площадки	71
	ПВ-16.9Р-13, ПВ-16.9Р-14, ПВ-12.9Р-13, ПВ-12.9Р-14	

Обозначение	Наименование	стр.
	Сборочный чертеж	
1.100.2-5.1-23	Ограждение лестничной площадки	72
	ПВ-16 9Р-15, ПВ-16.9Р-16, ПВ-12 9Р-15, ПВ-12 9Р-16	
-23СБ	Ограждение лестничной площадки	74
	ПВ-16 9Р-15, ПВ-16 9Р-16, ПВ-12.9Р-15, ПВ-12,9Р-16.	
	Сборочный чертеж	
1.100.2-5.1-24	Ограждение лестничной площадки	75
	ПВ-16.9Р-17, ПВ-16 9Р-18, ПВ-12.9Р-17, ПВ-12.9Р-18	
-24СБ	Ограждение лестничной площадки	77
	ПВ-16 9Р-17, ПВ-16.9Р-18, ПВ-12.9Р-17, ПВ-12.9Р-18.	
	Сборочный чертеж.	
1.100.2-5.1-25	Ограждение оконного проема лестничной	78
	клетки ОВ-17.9Р-1, ОВ-17.9Р-2	
-25СБ	Ограждение оконного проема лестничной	79
	клетки ОВ-17.9Р-1, ОВ-17.9Р-2.	
	Сборочный чертеж	
1.100.2-5.1-26	Ограждение оконного проема лестничной	80
	клетки ОВ-17.9Р-3, ОВ-17.9Р-4	
-26СБ	Ограждение оконного проема лестничной	81
	клетки ОВ-17.9Р-3, ОВ-17.9Р-4.	
	Сборочный чертеж	
1.100.2-5.1-27	Ограждение оконного проема лестничной	82
	клетки ОВ-17.9Р-5, ОВ-17.9Р-6	
-27СБ	Ограждение оконного проема лестничной	83
	клетки ОВ-17 9Р-5, ОВ-17.9Р-6.	
	Сборочный чертеж	
1.100.2-5.1-28	Ограждение приямка ОП-13.7Р, ОП-14.7Р	84
-28СБ	Ограждение приямка ОП-13.7Р, ОП-14 7Р.	85
	Сборочный чертеж	
1.100.2-5.1-29	Ограждение крыши КО-30.6Р	86

Обозначение	Наименование	стр.
1.100.2-5.1-30	Стремянка лаза на чердак ЛВ-6.27	87
	Стремянка спуска в подвал ЛВ-6.18	
	Стремянка спуска в подполье ЛВ-6.12	
-30СБ	Стремянка лаза на чердак ЛВ-6.27	88
	Стремянка спуска в подвал ЛВ-6.18	
	Стремянка спуска в подполье ЛВ-6.12	
	Сборочный чертеж	
1.100.2-5.1-31	Решетка для вытирания ног	89
	РН-7.5-1, РН-7,5-2	
-31СБ	Решетка для вытирания ног	90
	РН-7.5-1, РН-7.5-2. Сборочный чертеж	
1.100.2-5.1-32	Фрагменты I...XII. Узлы 1...38	91
1.100.2-5.1-33	Стремянка ЛВ-6.27-1, ЛВ-6.18-1	106
-33СБ	Стремянка ЛВ-6.27-1, ЛВ-6.18-1.	107
	Сборочный чертеж.	
1.100.2-5.1-34	Скоба СК 1	108
1.100.2-5.1-35	Стойка Т1 и Т2	109
1.100.2-5.1-36	Поручень П1 и П2	110
1.100.2-5.1-37	Поручень П3 и П4	111
1.100.2-5.1-38	Поручень П5 и П6	112
1.100.2-5.1-39	Поручень П7 и П8	113
1.100.2-5.1-40	Связь С1...С3	114
1.100.2-5.1-41	Связь С4...С6	115
1.100.2-5.1-42	Связь С7 и С8	116
1.100.2-5.1-43	Связь С9...С12	117
1.100.2-5.1-44	Связь С13...С17	118
1.100.2-5.1-45	Связь С18...С21. Рама Р1	119
1.100.2-5.1-46	Связь С22...С25	120
1.100.2-5.1-47	Связь С26...С29	121
1.100.2-5.1-48РС	Ведомость расхода стали	122

I. Вводная часть

Настоящие технические условия распространяются на изделия металлические серии I.I00.2-5, выпуск I для жилых крупнопанельных, крупноблочных и кирпичных зданий с высотой этажа 2,8 м.

Рабочие чертежи серии I.I00.2-5 "Металлические изделия для жилых зданий", выпуск I "Технические условия. Рабочие чертежи" разработаны на основании задания, утвержденного Управлением по жилищному строительству Госкомархитектуры 22.I2.87 г.
Инженерно-геологические условия - обычные. Среда - неагрессивная.

Рабочие чертежи настоящего выпуска выполнены с учетом требований следующих нормативных документов: СНиП 2.0I.07-85, СНиП II-23-8I*, ГОСТ 25772-83, ГОСТ 23II8-78, ГОСТ I4098-85, ГОСТ II534-75, ГОСТ 98I8-85.

В состав комплекта рабочих чертежей входят:

- ограждения лестничных маршей, площадок, оконных проемов лестничных клеток и приямков;
- лестницы-стремянки для спуска в подвал и подполье, для лаза на чердак;
- решетки для вытирания ног.

Ограждения маршей и площадок разработаны применительно к лестничным маршам серии I.I5I.I-6,выпуски I и 2 и площадкам серии I.I52.I-8, выпуски 5 и 6.

При разработке рабочих чертежей настоящего выпуска были учтены замечания и предложения заводов-изготовителей и проектных организаций, касающиеся сокращения типоразмеров профилей металлопроката и увеличения числа вариантов заполнения каркасов ограждений. Заполнение каркасов ограждений принято решетчатого вида из полосы (гнутой или прямой) и из стали квадратной.

2. Технические требования

2.I. По назначению изделия металлические делятся на типы, приведенные в табл.I.

Таблица I

Наименование изделия	Обозначение типа
Ограждение лестничного марша	МВ $\ell_{ом}$, $h_{ом}$
Ограждение лестничной площадки	ПВ
Ограждение оконного проема лестничной клетки	ОВ
Ограждение крыш	КО
Лестницы-стремянки	ЛВ
Решетки для вытирания ног	РН

Примечание. $\ell_{ом}$, $h_{ом}$ - по ГОСТ 9818-85

2.2. Основные размеры ограждений и размеры между элементами ограждений лестничных маршей, площадок и крыш должны соответствовать указанным в табл.2.

мм

Таблица 2

Тип ограждения	H	h	a не более	c	к
МВ24.I4	900	800	I50	I00	I00
МВI5.I0	900	800	I50	I00	I00
ПВ	900	800	I50	I00	I00
КО	600	-	300	-	-

Примечание. Буквенные обозначения размеров (H, h, a, c, к) - см. рис.I.2 и 3.

2.3. Предельные отклонения размеров и отклонения формы изделий от номинальных приведены в табл.3.

мм

Таблица 3

Наименование показателя	Предельное отклонение
Длина:	
до I500 включ.	± 2
свыше I500 до 3900 включ.	± 3
Высота H	± 2
Размеры 300 и менее (a,c,к)	± I
Перпендикулярность изделия (кроме лестниц)	4
Заданный угол сопряжения элементов (для лестниц)	3
Прямолинейность в плоскости и из плоскости ограждения до I500 включ.	I
свыше I500 до 3900	3

Примечание. Предельные отклонения от прямолинейности относятся как к ограждению в целом, так и к отдельным элементам.

РИС. 1 ОГРАЖДЕНИЕ МАРШЕЙ

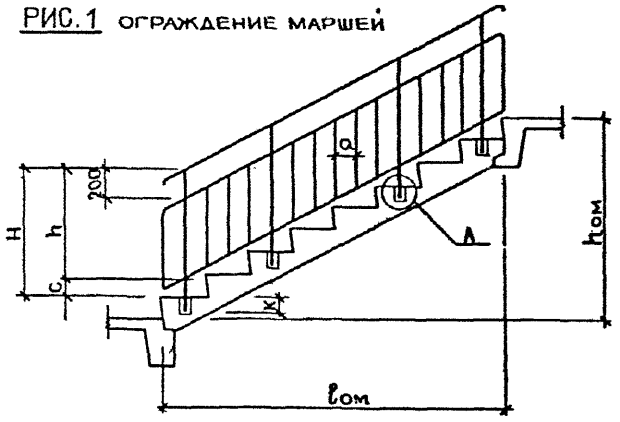

РИС. 2 ОГРАЖДЕНИЕ ПЛОЩАДОК

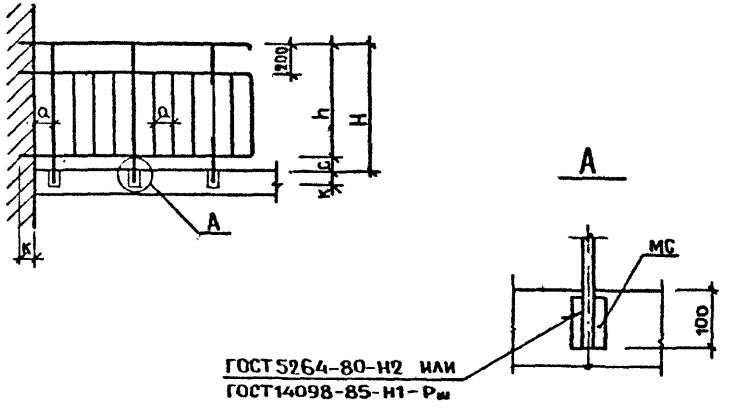

РИС. 3 ОГРАЖДЕНИЕ КРЫШ

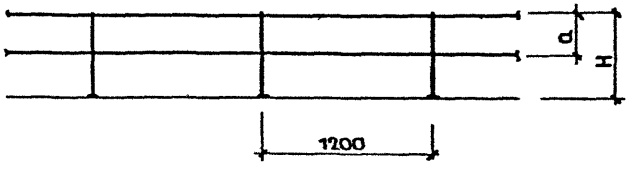

2.4. Обозначение марок ограждений лестничных маршей, площадок и крыш приняты в соответствии с ГОСТ 25772-83; обозначения марок ограждений оконных проемов лестничных клеток, лестниц-отремянок и решеток для вытирания ног, на которые отсутствуют стандарты, приняты по аналогии с ГОСТ 25772-83.

Марка изделия состоит из буквенно-цифровых групп, разделенных дефисом.

Первая группа содержит обозначение типа изделия (см.табл.I), а для ограждения лестничных маршей дополнительно указаны координационные размеры лестничных маршей в дециметрах, т.е. длины горизонтальной ℓом и вертикальной hом проекции лестничного марша по ГОСТ 9818-85.

Во второй группе указывают габаритные размеры: длину и ширину (ширину и высоту) в дециметрах (значения которых округляют до целого числа); для ограждений лестниц, площадок, крыш и оконных проемов дополнительно указывают вид заполнения каркаса (Р - решетчатый).

В третьей группе цифрами обозначают признаки, характерные для данного изделия,- сечение стоек, вид заполнения решетки, сечение решетки.

2.5. Изделия металлические следует изготовлять в соответствии с требованиями ГОСТ 23118-78, ГОСТ 25772-83 и настоящих технических условий по рабочим чертежам серии I.I00.2-5, выпуск I.

2.6. Качество поверхности и внешний вид изделий должны соответствовать образцам-эталонам, утвержденным в установленном порядке. На поверхности изделий не должно быть механических повреждений, заусенцев, искривлений, окалин и раковин.

2.7. Ограждения лестниц рассчитаны на нагрузки, предусмотренные СНиП 2.01.07-85 (нормативная горизонтальная нагрузка на поручни перил лестниц для жилых зданий принята равной 0,3 кН/м (30 кгс/м).

2.8. Материалы для стальных элементов изделий должны приниматься согласно СНиП II-23-81.

2.9. Стальные элементы изделий следует выполнять из полосовой стали по ГОСТ 103-76, из квадратной стали по ГОСТ 2591-76, из уголков неравнополочных по ГОСТ 8510-86, уголков равнополочных по ГОСТ 8509-86, из стали горячекатаной по ГОСТ 5781-82 марки ВСт3кп2 по ГОСТ 380-71.

2.10. Изделия металлические следует выполнять при помощи руч-

ной дуговой сварки (ГОСТ II534-75, ГОСТ 5264-80) и механизированной дуговой сварки под слоем флюса (ГОСТ I4098-85). Сварку следует выполнять согласно СНиП Ш-I8-75.

2.II. Изделия металлические должны быть защищены от коррозии в соответствии со СНиП 2.03.II-85.

3. Комплектность

3.I. Изделия металлические должны поставляться комплектно в соответствии с требованиями раздела 3 ГОСТ 25772-83.

4. Правила приемки

4.I. Приемку производить в соответствии с требованиями раздела 4 ГОСТ 25772-83.

5. Методы контроля

5.I. Контроль производить в соответствии с требованиями раздела 5 ГОСТ 25772-83.

6. Упаковка, маркировка, транспортирование и хранение

6.I. Упаковку, маркировку, транспортирование и хранение производить в соответствии с требованиями раздела 6 ГОСТ 25772-83.

7. Указания по монтажу

7.I. Монтаж ограждений производить в соответствии с требованиями раздела 7 ГОСТ 25772-83.

Приложение
(справочное)

ГОСТ 25772-83	Ограждения лестниц, балконов и крыш стальные. Общие технические условия
ГОСТ 23118-78	Конструкции металлические строительные. Общие технические условия
ГОСТ 14098-85	Соединения сварные арматуры и закладных изделий железобетонных конструкций. Типы, конструкция и размеры
ГОСТ 11534-75	Ручная дуговая сварка. Соединения сварные под острыми и тупыми углами. Основные типы, конструктивные элементы и размеры
ГОСТ 9818-85	Марши и площадки лестниц железобетонные. Технические условия
ГОСТ 8510-86	Уголки стальные горячекатаные неравнополочные. Сортамент
ГОСТ 8509-86	Уголки стальные горячекатаные равнополочные. Сортамент
ГОСТ 5781-82	Сталь горячекатаная для армирования железобетонных конструкций. Технические условия
ГОСТ 5264-80	Ручная дуговая сварка. Соединения сварные. Основные типы, конструктивные элементы
ГОСТ 2591-71	Сталь горячекатаная квадратная. Сортамент
ГОСТ 535-79	Прокат сортовой из стали углеродистой обыкновенного качества. Технические условия
ГОСТ 380-71	Сталь углеродистая обыкновенного назначения. Марки и технические требования
ГОСТ 103-76	Полоса стальная горячекатаная. Сортамент
ГОСТ 19111 -77	Изделия погонажные профильные поливинилхлоридные. Технические условия
СНиП 2.01.07-85	Нагрузки и воздействия
СНиП II-23-81	Стальные конструкции. Нормы проектирования
СНиП III-18-75	Правила производства и приемки работ

МАРКА	ЭСКИЗ	РАЗМЕРЫ, ММ		МАССА, КГ
		ℓ	h	
МВ24.14-24.9Р-1	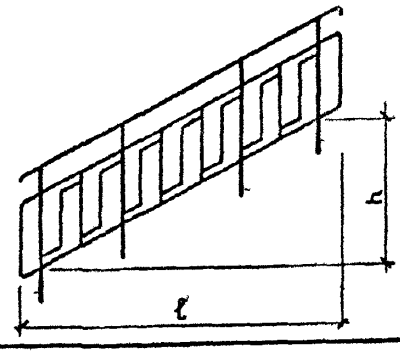	2400	1093	28,40
МВ24.14-24.9Р-2				22,16
МВ24.14-24.9Р-3	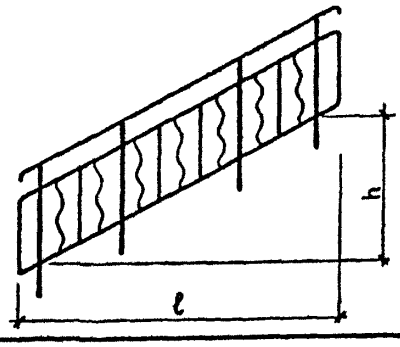			24,17
МВ24.14-24.9Р-4				21,53
МВ24.14-24.9Р-5	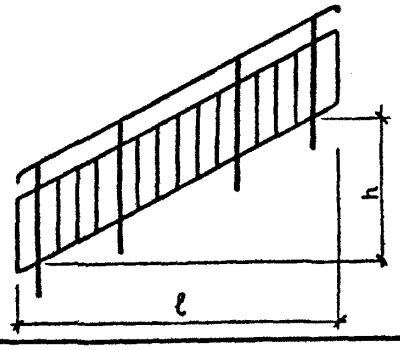			23,96
МВ24.14-24.9Р-6				21,32
МВ24.14-24.9Р-7	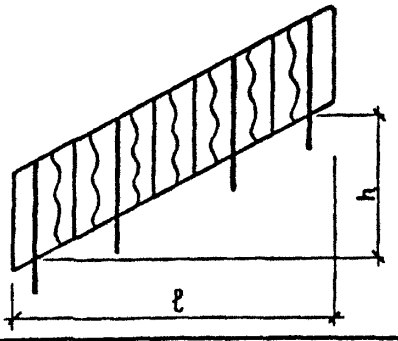			27,00
МВ24.14-24.9Р-8				24,36
МВ24.14-24.9Р-9				27,02
МВ24.14-24.9Р-10				24,36

1.100.2-5.1-НИ

Н.КОНТР.	МОКРОУСОВ		09 88
НАЧ.ОТД.	МЯСНИКОВ		09 88
ГЛ.СПЕЦ.	ЗИНГЕР		09 88
РУК.ГР.	ЕФРЕМОВА		05.88

НОМЕНКЛАТУРА ИЗДЕЛИЙ

СТАДИЯ	ЛИСТ	ЛИСТОВ
Р	1	8

ЦНИИЭП ЖИЛИЩА

МАРКА	ЭСКИЗ	РАЗМЕРЫ, ММ		МАССА, КГ
		ℓ	h	
МВ24.14-24.9Р-11	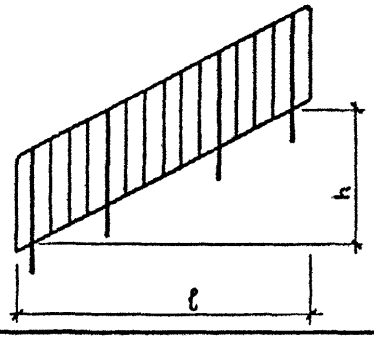	2400	1093	26,72
МВ24.14-24.9Р-12				24,08
МВ24.14-24.9Р-13				26,74
МВ24.14-24.9Р-14				24,10
МВ24.14-24.9Р-15	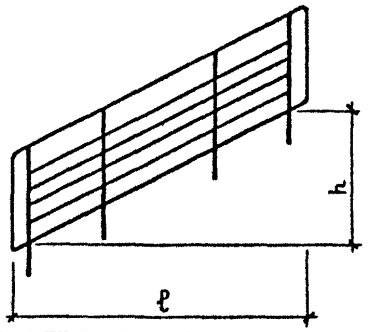			28,74
МВ24.14-24.9Р-16				26,10
МВ24.14-24.9Р-17				28,76
МВ24.14-24.9Р-18				26,12
МВ15.10-15.9Р-1	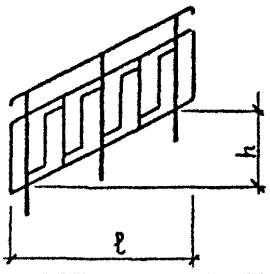	1500	625	16,95
МВ15.10-15.9Р-2				14,97
МВ15.10-15.9Р-3	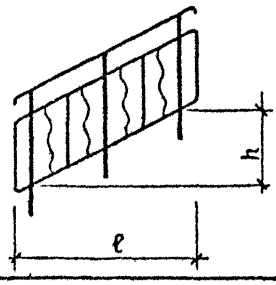			16,59
МВ15.10-15.9Р-4				14,61

МАРКА	ЭСКИЗ	РАЗМЕРЫ, мм		МАССА, кг
		ℓ	h	
МВ15.10 - 15.9Р - 5	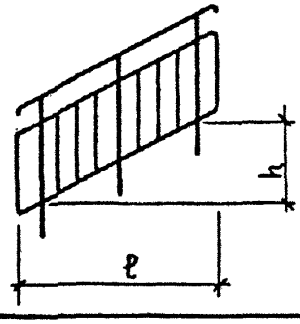	1500	625	16,47
МВ15.10 - 15.9Р - 6				14,49
МВ15.10 - 15.9Р - 7	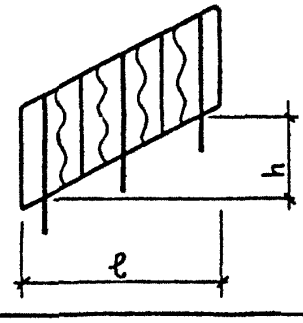			18,70
МВ15.10 - 15.9Р - 8				16,72
МВ15.10 - 15.9Р - 9				18,72
МВ15.10 - 15.9Р - 10				16,74
МВ15.10 - 15.9Р - 11	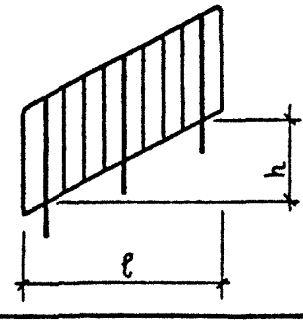			18,54
МВ15.10 - 15.9Р - 12				16,56
МВ15.10 - 15.9Р - 13				18,56
МВ15.10 - 15.9Р - 14				16,58
МВ15.10 - 15.9Р - 15	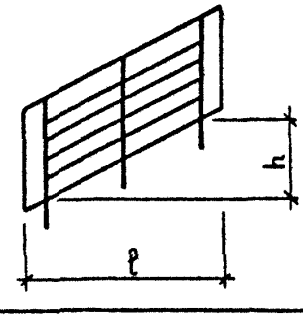			19,86
МВ15.10 - 15.9Р - 16				17,88
МВ15.10 - 15.9Р - 17				19,88
МВ15.10 - 15.9Р - 18				17,90

1. 100.2-5.1-НИ

МАРКА	ЭСКИЗ	РАЗМЕРЫ, мм		МАССА, кг
		L	H	
ПВ-16.9Р-1	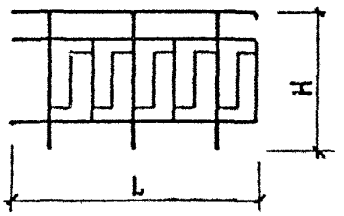	1680	1000	16,85
ПВ-16.9Р-2				14,84
ПВ-16.9Р-3	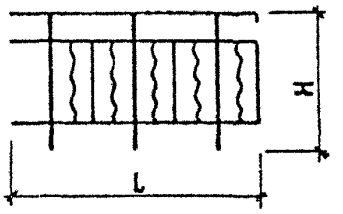			16,67
ПВ-16.9Р-4				14,66
ПВ-16.9Р-5	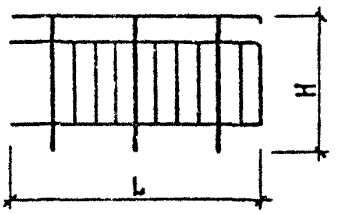			16,57
ПВ-16.9Р-6				14,56
ПВ-16.9Р-7	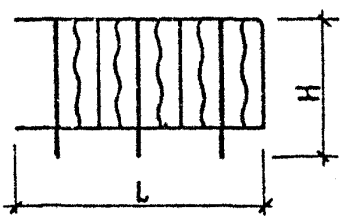			18,30
ПВ-16.9Р-8				16,29
ПВ-16.9Р-9				18,31
ПВ-16.9Р-10				16,30
ПВ-16.9Р-11	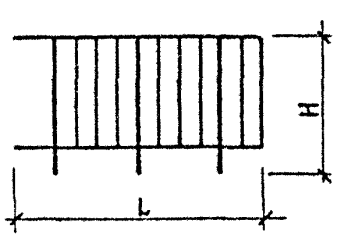			18,10
ПВ-16.9Р-12				16,09

МАРКА	ЭСКИЗ	РАЗМЕРЫ, мм		МАССА, кг
		L	H	
ПВ – 16.9Р – 13	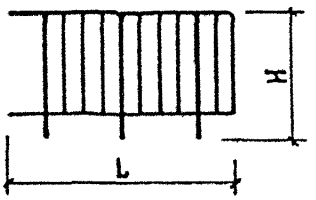	1680	1000	18,11
ПВ – 16.9Р – 14				16,10
ПВ – 16.9Р – 15	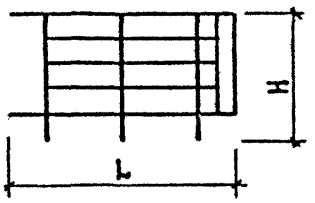			19,18
ПВ – 16.9Р – 16				17,17
ПВ – 16.9Р – 17				19,19
ПВ – 16.9Р – 18				17,18
ПВ – 12.9Р – 1	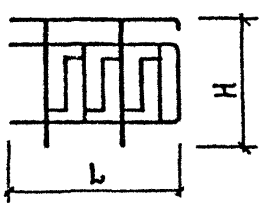	1230		11,78
ПВ – 12.9Р – 2				10,44
ПВ – 12.9Р – 3	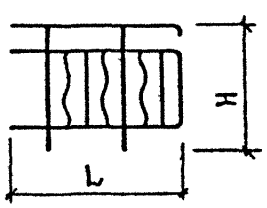			11,63
ПВ – 12.9Р – 4				10,29
ПВ – 12.9Р – 5	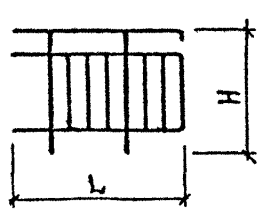			11,57
ПВ – 12.9Р – 6				10,23

МАРКА	ЭСКИЗ	РАЗМЕРЫ, ММ		МАССА, КГ
		L	H	
ПВ-16.9Р-7	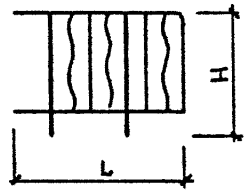	1230	1000	12,95
ПВ-12.9Р-8				11,61
ПВ-12.9Р-9				12,95
ПВ-12.9Р-10				11,61
ПВ-12.9Р-11	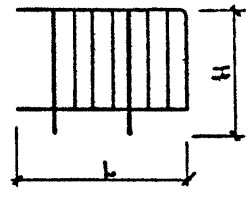			12,83
ПВ-12.9Р-12				11,49
ПВ-12.9Р-13				12,83
ПВ-12.9Р-14				11,49
ПВ-12.9Р-15	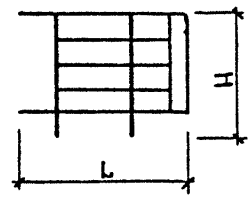			13,51
ПВ-12.9Р-16				12,17
ПВ-12.9Р-17				13,51
ПВ-12.9Р-18				12,17

МАРКА	ЭСКИЗ	РАЗМЕРЫ, мм		МАССА, кг
		L	H	
ОВ-17.9Р-1	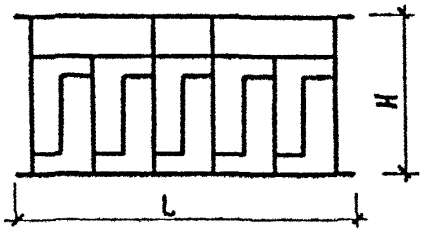	1700	800	10,29
ОВ-17.9Р-2	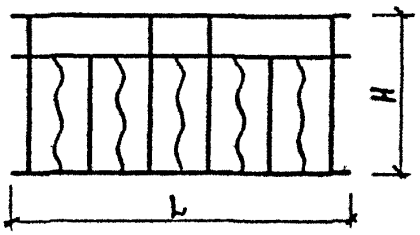			9,99
ОВ-17.9Р-3	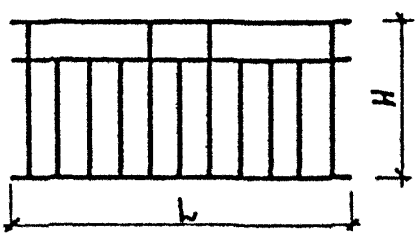			9,89
ОВ-17.9Р-4	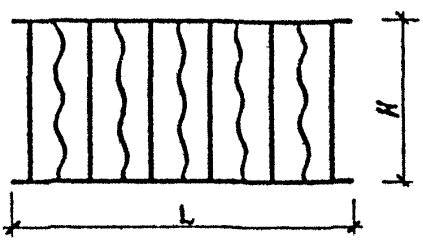			9,98
ОВ-17.9Р-5	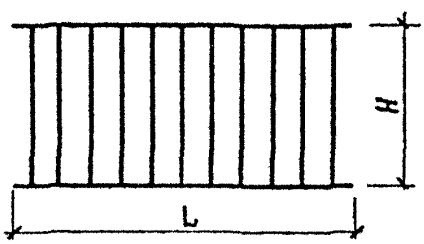			9,78
ОВ-17.9Р-6	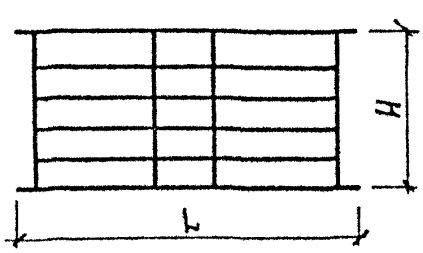			11,00

МАРКА	ЭСКИЗ	РАЗМЕРЫ, ММ		МАССА, КГ
		L	H	
ОП – 13.7Р	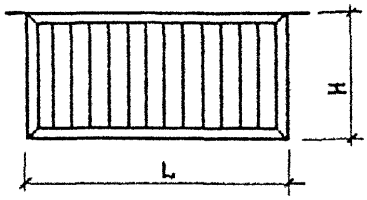	13 06	650	20,52
ОП – 14,7Р	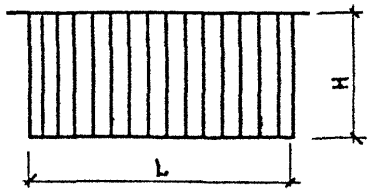	1400	725	17,70
КО – 30.6Р	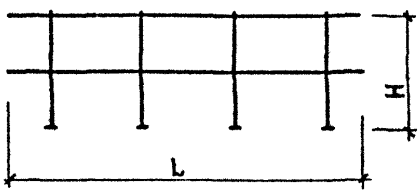	3000	600	13,95
ЛВ – 6.27	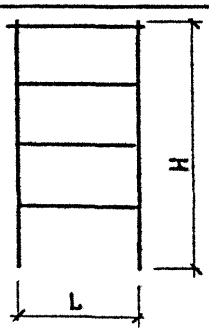	600	2700	27,38
ЛВ – 6.18			1800	18
ЛВ – 6.12			1200	11,71
РН-7.5-1	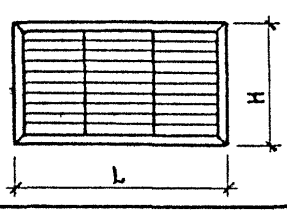	690	480	15,17
РН-7.5-2	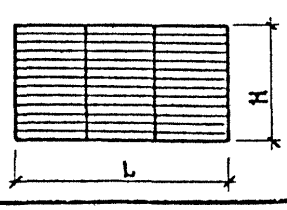			12,84

МАРКА ОГРАЖДЕНИЯ	ПОЗ.	НАИМЕНОВАНИЕ	КОЛ.	ОБОЗНАЧЕНИЕ ДОКУМЕНТА	МАССА ОГРАЖДЕН. КГ
		Сборочный чертеж	х	1.100.2-5.1-1СБ	
		Фрагменты I и VII	х	1.100.2-5.1-32	л.1,7
		Технические условия	х	1.100.2-5.1-ТУ	
		Ведомость расхода стали	х	1.100.2-5.1-48РС	
	1	Стойка Т1	4	1.100.2-5.1-35	
	2	Поручень П2	1	1.100.2-5.1-36	
	3	Связь С1	2	1.100.2-5.1-40	
	4	Связь С4	7	1.100.2-5.1-41	
МВ24.14-24.9Р-1		Полоса $\frac{4\times20\text{-}В\text{-}2\ \text{ГОСТ}\ 103\text{-}76}{\text{Вст3кп2}\ \text{ГОСТ}\ 535\text{-}79}$			24,80
	5	L=990 мм, 0,62 кг	2	БЕЗ ЧЕРТ.	
	6	L=652 мм, 0,41 кг	4	БЕЗ ЧЕРТ.	
	7	L=588 мм, 0,37 кг	4	БЕЗ ЧЕРТ.	
	1	Стойка Т2	4	1.100.2-5.1-35	
МВ24.14-24.9Р-2		поз.2...7 по МВ24.14-24.9Р-1			22,16

			1.100.2-5.1-1
Н. КОНТР	МОКРОУСОВ	09.88	ОГРАЖДЕНИЕ ЛЕСТНИЧНОГО МАРША МВ24.14-24.9Р-1 МВ24.14-24.9Р-2
НАЧ. ОТД.	МЯСНИКОВ	09.88	
ГЛ. СПЕЦ.	ЗИНГЕР	09.88	
РУК. ГР.	ЕФРЕМОВА	05.88	

СТАДИЯ	ЛИСТ	ЛИСТОВ
Р		1

ЦНИИЭП жилища

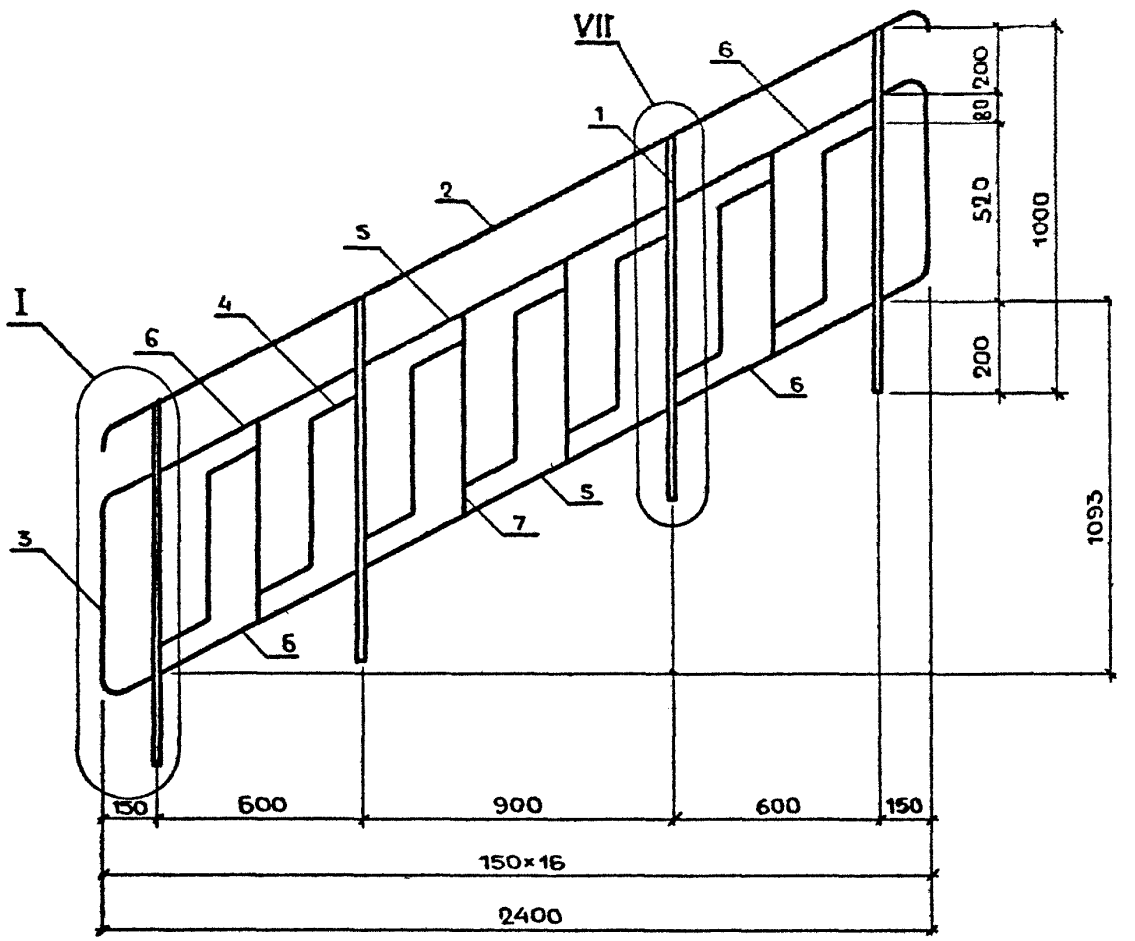

МАРКА ОГРАЖДЕНИЯ	МАССА, КГ
МВ24.14-24.9Р-1	24,80
МВ24.14-24.9Р-2	22,16

1.100.2-5.1-1СБ

Н.КОНТР.	МОКРОУСОВ		09.88
НАЧ.ОТД.	МЯСНИКОВ		09.88
ГЛ.СПЕЦ	ЗИНГЕР		09.88
РУК.ГР	ЕФРЕМОВА		05.88

ОГРАЖДЕНИЕ ЛЕСТНИЧНОГО МАРША
МВ24.14-24.9Р-1
МВ24.14-24.9Р-2.
СБОРОЧНЫЙ ЧЕРТЕЖ

СТАДИЯ	ЛИСТ	ЛИСТОВ
Р		1

ЦНИИЭП ЖИЛИЩА

МАРКА ОГРАЖДЕНИЯ	ПОЗ.	НАИМЕНОВАНИЕ	КОЛ.	ОБОЗНАЧЕНИЕ ДОКУМЕНТА	МАССА ОГРАЖД., КГ
		Сборочный чертеж	х	1.100.2-5.1-2СБ	
		Фрагмент II	х	1.100.2-5.1-32	
		Технические условия	х	1.100.2-5.1-ТУ	
		Ведомость расхода стали	х	1.100.2-5.1-48РС	
МВ24.14-24.9Р-3	1	Стойка Т1	4	1.100.2-5.1-35	24,17
	2	Поручень П2	1	1.100.2-5.1-36	
	3	Связь С1	2	1.100.2-5.1-40	
	4	Связь С8	7	1.100.2-5.1-42	
		Полоса $\frac{4\times20\text{-}В\text{-}2\ \ ГОСТ\ 103\text{-}76}{ВСт3кп2\ \ ГОСТ\ 535\text{-}79}$			
	5	L = 990 мм, 0,62 кг	2	БЕЗ ЧЕРТ.	
	6	L = 652 мм, 0,41 кг	4	БЕЗ ЧЕРТ.	
	7	L = 588 мм, 0,37 кг	4	БЕЗ ЧЕРТ.	
МВ24.14-24.9Р-4	1	Стойка Т2	4	1.100.2-5.1-35	21,53
		поз. 2...7 по МВ24.14-24.9Р-3			

Н. контр.	Мокроусов		09.88
Нач. отд.	Мясников		09.88
Гл. спец.	Зингер		09.88
Рук. гр.	Ефремова		05.88

1.100.2-5.1-2

ОГРАЖДЕНИЕ ЛЕСТНИЧНОГО МАРША

МВ24.14-24.9Р-3
МВ24.14-24.9Р-4

СТАДИЯ	ЛИСТ	ЛИСТОВ
Р.		1

ЦНИИЭП жилища

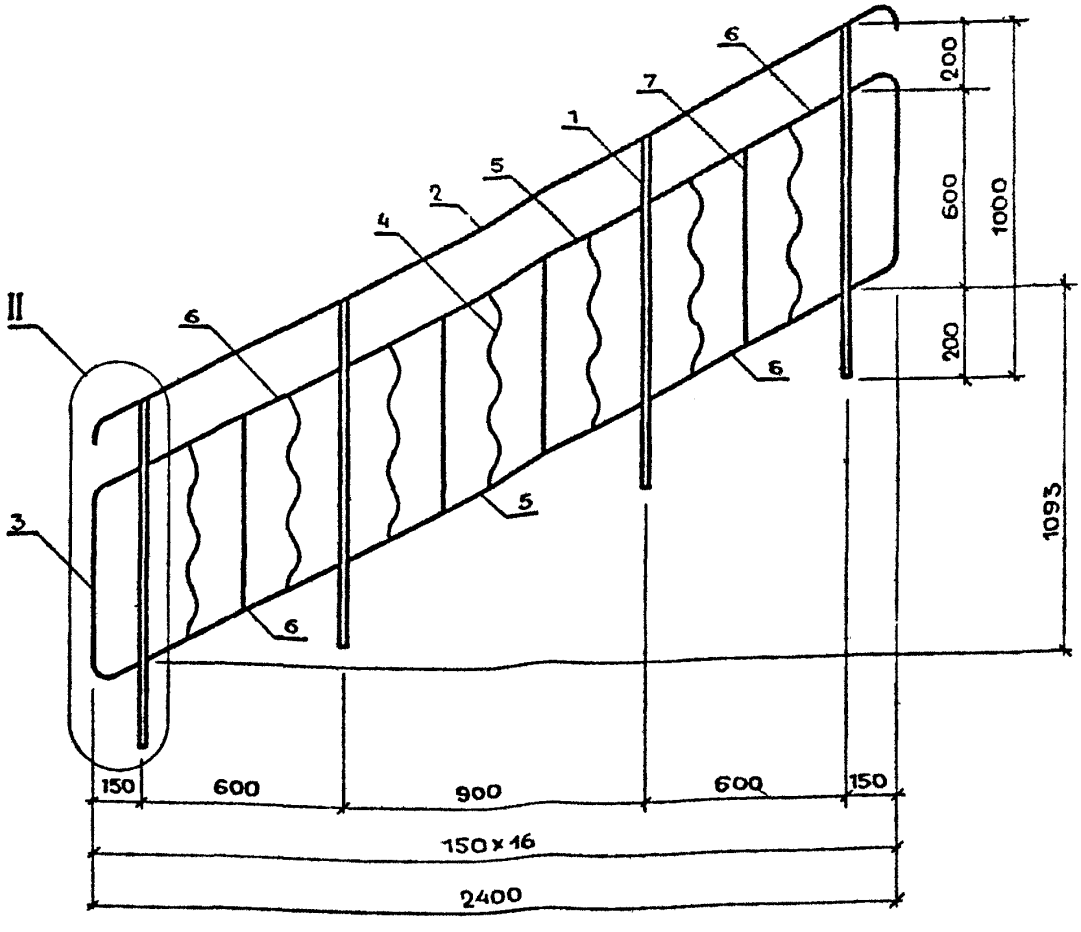

МАРКА ОГРАЖДЕНИЯ	МАССА, КГ
МВ24 14-24.9Р-3	24,17
МВ24.14-24.9Р-4	21,53

Инв. № подл | Подпись и дата | Взам инв №

Н КОНТР	МОКРОУСОВ		09 88
НАЧ ОТД.	МЯСНИКОВ		09.88
ГЛ.СПЕЦ.	ЗИНГЕР		09 88
РУК.ГР	ЕФРЕМОВА		05 88

1.100.2-5.1-2СБ

ОГРАЖДЕНИЕ ЛЕСТНИЧНОГО МАРША
МВ24.14-24.9Р-3
МВ24.14-24.9Р-4
СБОРОЧНЫЙ ЧЕРТЕЖ

СТАДИЯ	ЛИСТ	ЛИСТОВ
Р		1

ЦНИИЭП ЖИЛИЩА

МАРКА ОГРАЖДЕНИЯ	ПОЗ.	НАИМЕНОВАНИЕ	КОЛ.	ОБОЗНАЧЕНИЕ ДОКУМЕНТА	МАССА ОГРАЖДЕНИЯ КГ
		Сборочный чертеж	х	1.100.2-5.1-3СБ	
		Фрагмент II	х	1.100.2-5.1-32	
		Технические условия	х	1.100.2-5.1-ТУ	
		Ведомость расхода стали	х	1.100.2-5.1-48РС	
МВ24.14-24.9Р-5	1	Стойка Т1	4	1.100.2-5.1-35	23,96
	2	Поручень П2	1	1.100.2-5.1-36	
	3	Связь С1	2	1.100.2-5.1-40	
		Полоса $\frac{4\times20\text{-}В\text{-}2\ ГОСТ\ 103\text{-}76}{ВСт3кп2\ ГОСТ\ 535\text{-}79}$			
	4	L=990 мм, 0,62 кг	2	БЕЗ ЧЕРТ.	
	5	L=652 мм, 0,41 кг	4	БЕЗ ЧЕРТ.	
	6	L=588 мм, 0,37 кг	11	БЕЗ ЧЕРТ.	
МВ24.14-24.9Р-6	1	Стойка Т2	4	1.100.2-5.1-35	21,32
		поз. 2...6 по МВ24.14-24.9Р-5			

ВЗАМ.ИНВ №

ПОДПИСЬ И ДАТА

ИНВ № ПОДЛ

Н.КОНТР.	МОКРОУСОВ		09.88
НАЧ.ОТД.	МЯСНИКОВ		09.88
ГЛ.СПЕЦ	ЭЙНГЕР		09.88
РУК.ГР	ЕФРЕМОВА		05.88

1.100.2-5.1-3

ОГРАЖДЕНИЕ ЛЕСТНИЧНОГО МАРША
МВ24.14-24.9Р-5
МВ24.14-24.9Р-6

СТАДИЯ	ЛИСТ	ЛИСТОВ
Р		1

ЦНИИЭП ЖИЛИЩА

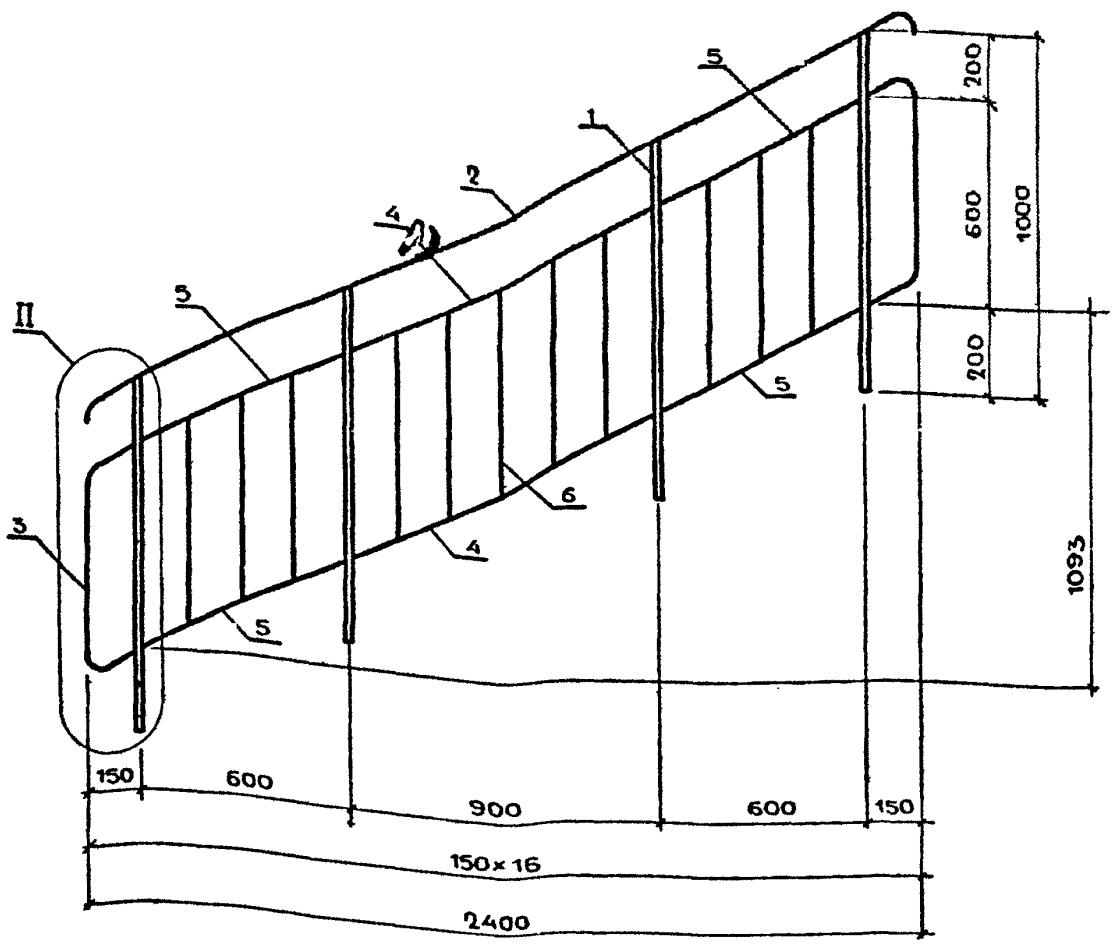

МАРКА ОГРАЖДЕНИЯ	МАССА, КГ
МВ24.14-24.9Р-5	23,96
МВ24.14-24.9Р-6	21,32

Н. КОНТР.	МОКРОУСОВ		09.88
НАЧ. ОТД.	МЯСНИКОВ		09.88
ГЛ. СПЕЦ.	ЗИНГЕР		09.88
РУК. ГР.	ЕФРЕМОВА		05.88

1.100.2-5.1-3СБ

ОГРАЖДЕНИЕ ЛЕСТНИЧНОГО МАРША
МВ24.14-24.9Р-5
МВ24.14-24.9Р-6.
СБОРОЧНЫЙ ЧЕРТЕЖ

СТАДИЯ	ЛИСТ	ЛИСТОВ
Р		1

ЦНИИЭП ЖИЛИЩА

МАРКА ОГРАЖДЕНИЯ	ПОЗ.	НАИМЕНОВАНИЕ	КОЛ.	ОБОЗНАЧЕНИЕ ДОКУМЕНТА	МАССА ОГРАЖДЕН. КГ
		Сборочный чертеж	х	1.100.2-5.1-4СБ	
		Фрагмент III	х	1.100.2-5.1-32	
		Технические условия	х	1.100.2-5.1-ТУ	
		Ведомость расхода стали	х	1.100.2-5.1-48РС	
МВ24.14-24.9Р-7	1	Стойка Т1	4	1.100.2-5.1-35	27,00
	2	Поручень П1	1	1.100.2-5.1-36	
	3	Связь С7	7	1.100.2-5.1-42	
	4	Связь С9	1	1.100.2-5.1-43	
		Полоса $\frac{4\times20\text{-}В\text{-}2\ ГОСТ\ 103\text{-}76}{ВСт3кп2\ ГОСТ\ 535\text{-}79}$			
	5	L=788 мм; 0,50 кг	4	БЕЗ ЧЕРТ.	
МВ24.14-24.9Р-8	1	Стойка Т2	4	1.100.2-5.1-35	24,36
	2	Поручень П1	1	1.100.2-5.1-36	
	3	Связь С7	7	1.100.2-5.1-42	
	4	Связь С11	1	1.100.2-5.1-43	
		Полоса $\frac{4\times20\text{-}В\text{-}2\ ГОСТ\ 103\text{-}76}{ВСт3кп2\ ГОСТ\ 535\text{-}79}$			
	5	L=788 мм; 0,50 кг	4	БЕЗ ЧЕРТ.	

1.100.2-5.1-4

Н.КОНТР	МОКРОУСОВ		09 88
НАЧ. ОТД.	МЯСНИКОВ		09.88
ГА СПЕЦ	ЗИНГЕР		09.88
РУК ГР.	ЕФРЕМОВА		05 88

ОГРАЖДЕНИЕ ЛЕСТНИЧНОГО МАРША
МВ24.14-24.9Р-7
МВ24 14-24 9Р-8

СТАДИЯ	ЛИСТ	ЛИСТОВ
Р.		1

ЦНИИЭП ЖИЛИЩА

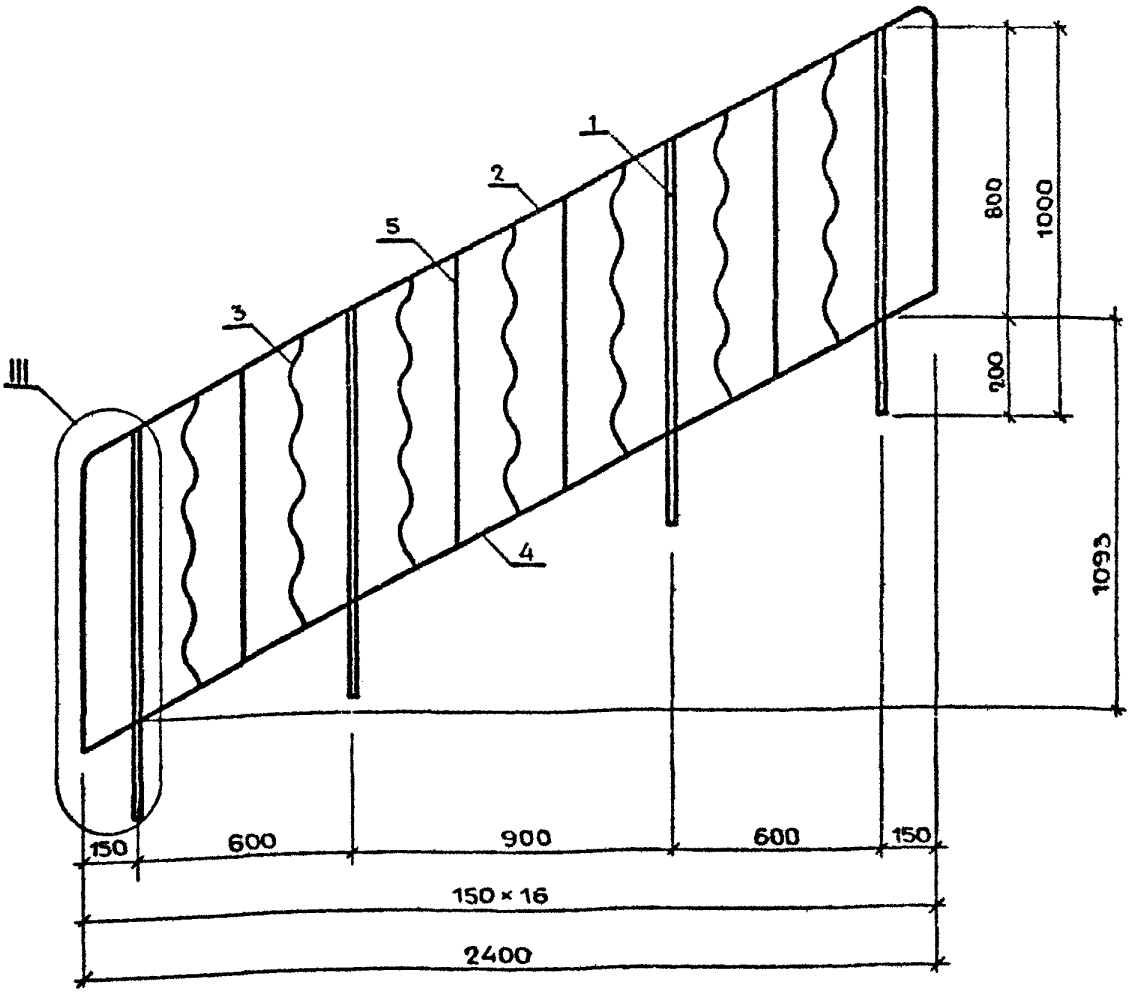

МАРКА ОГРАЖДЕНИЯ	МАССА, КГ
МВ24.14-24.9Р-7	27,00
МВ24.14-24.9Р-8	24,36

Н КОНТР.	МОКРОУСОВ		09.88
НАЧ.ОТД.	МЯСНИКОВ		09.88
ГЛ.СПЕЦ.	ЗИНГЕР		09.88
РУК.ГР.	ЕФРЕМОВА		05.88

1.100.2-5.1-4сб

ОГРАЖДЕНИЕ ЛЕСТНИЧНОГО МАРША
МВ24.14-24.9Р-7
МВ24.14-24.9Р-8.
СБОРОЧНЫЙ ЧЕРТЕЖ

СТАДИЯ	ЛИСТ	ЛИСТОВ
Р		1

ЦНИИЭП ЖИЛИЩА

МАРКА ОГРАЖДЕНИЯ	ПОЗ	НАИМЕНОВАНИЕ	КОЛ.	ОБОЗНАЧЕНИЕ ДОКУМЕНТА	МАССА ОГРАЖДЕН. КГ
		СБОРОЧНЫЙ ЧЕРТЕЖ	X	1.100.2-5.1-5СБ	
		ФРАГМЕНТ IV	X	1 100.2-5.1-32	л.2
		ТЕХНИЧЕСКИЕ УСЛОВИЯ	X	1.100.2-5.1-ТУ	
		ВЕДОМОСТЬ РАСХОДА СТАЛИ	X	1.100.2-5.1-48РС	
МВ24.14-24.9Р-9	1	СТОЙКА Т1	4	1.100.2-5.1-35	27,02
	2	ПОРУЧЕНЬ П1	1	1.100.2-5.1-36	
	3	СВЯЗЬ С7	7	1.100.2-5.1-42	
	4	СВЯЗЬ С18	2	1.100.2-5.1-45	
		ПОЛОСА $\frac{4\times20-В-2\ ГОСТ\ 103-76}{ВСт3кп2\ ГОСТ\ 535-79}$			
	5	L=788мм; 0,50 кг	4	БЕЗ ЧЕРТ.	
МВ24.14-24.9Р-10	1	СТОЙКА Т2	4	1.100.2-5.1-35	24,38
		ПОЗ. 2... 5 ПО МВ24.14-24.9Р-9			

Н.КОНТР.	МОКРОУСОВ		09.88
НАЧ.ОТД	МЯСНИКОВ		09.88
ГЛ.СПЕЦ	ЬИНГЕР		09.88
РУК.ГР.	ЕФРЕМОВА		05.88

1.100.2-5.1-5

ОГРАЖДЕНИЕ ЛЕСТНИЧНОГО МАРША
МВ24.14-24.9Р-9
МВ24.14-24.9Р-10

СТАДИЯ	ЛИСТ	ЛИСТОВ
Р		1

ЦНИИЭП жилища

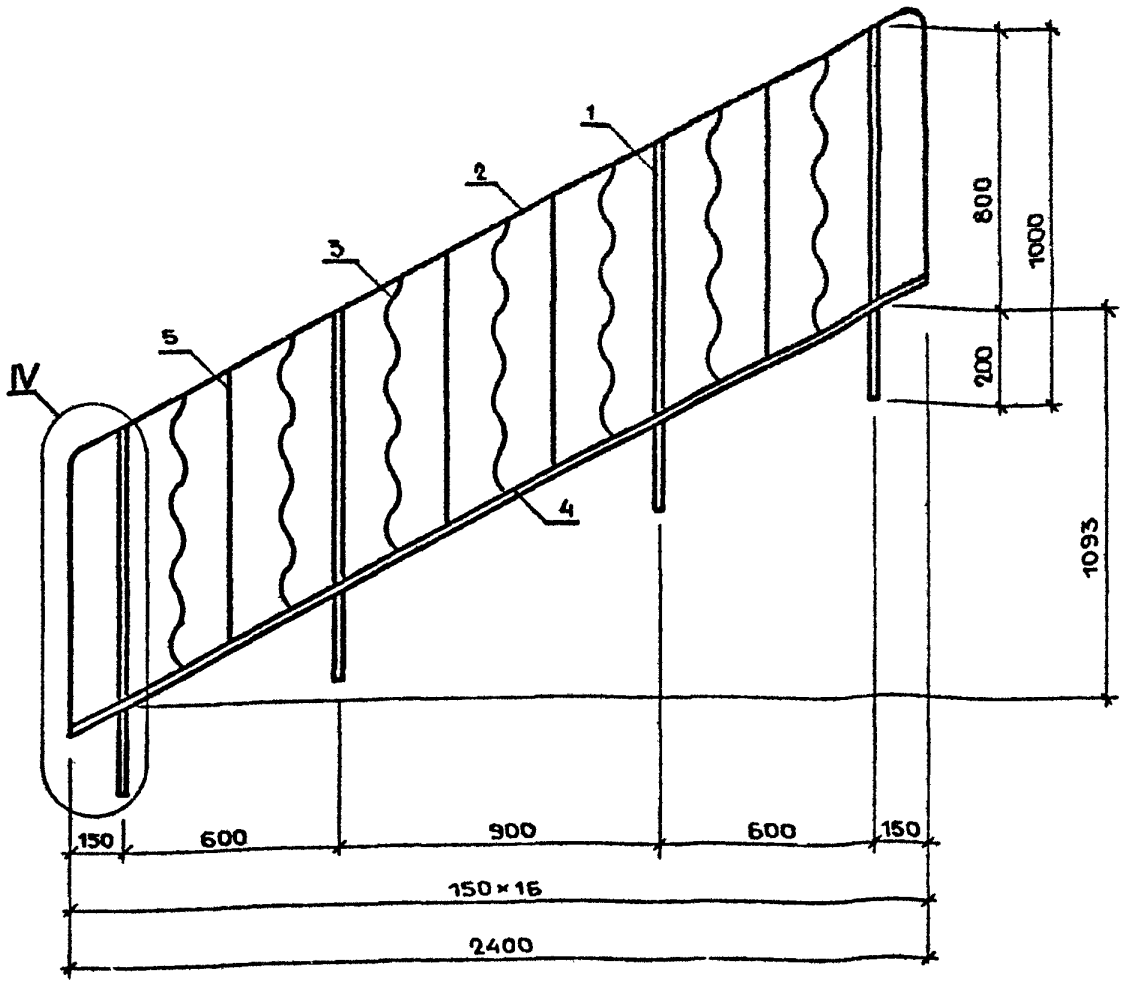

МАРКА ОГРАЖДЕНИЯ	МАССА, КГ
МВ24.14-24 9Р-9	27,02
МВ24.14-24 9Р-10	24,38

Н.КОНТР.	МОКРОУСОВ		09.88
НАЧ.ОТД.	МЯСНИКОВ		09 88
ГЛ.СПЕЦ.	ЗИНГЕР		09 88
РУК.ГР.	ЕФРЕМОВА		05.88

1.100.2-5.1-5СБ

ОГРАЖДЕНИЕ ЛЕСТНИЧНОГО МАРША

МВ24.14-24.9Р-9

МВ24.14-24.9Р-10.

СБОРОЧНЫЙ ЧЕР...

СТАДИЯ	ЛИСТ	ЛИСТОВ
Р		1

ЦНИИЭП жилища

МАРКА ОГРАЖДЕНИЯ	ПОЗ.	НАИМЕНОВАНИЕ	КОЛ.	ОБОЗНАЧЕНИЕ ДОКУМЕНТА	МАССА ОГРАЖДЕН., КГ
		Сборочный чертеж	X	1.100.2-5.1-6СБ	
		Фрагмент III	X	1.100.2-5.1-32	А.2
		Технические условия	X	1.100.2-5.1-ТУ	
		Ведомость расхода стали	X	1.100.2-5.1-48РС	
МВ24.14-24.9Р-11	1	Стойка Т1	4	1.100.2-5.1-35	26,72
	2	Поручень П1	1	1.100.2-5.1-36	
	3	Связь С9	1	1.100.2-5.1-43	
		Полоса $\frac{4\times20\text{-}В\text{-}2\ \text{ГОСТ}\ 103\text{-}76}{\text{Вст3кп2}\ \text{ГОСТ}\ 535\text{-}79}$			
	4	L=788 мм; 0,50 кг	11	БЕЗ ЧЕРТ.	
МВ24.14-24.9Р-12	1	Стойка Т2	4	1.100.2-5.1-35	24,08
	2	Поручень П1	1	1.100.2-5.1-36	
	3	Связь С11	1	1.100.2-5.1-43	
		Полоса $\frac{4\times20\text{-}В\text{-}2\ \text{ГОСТ}\ 103\text{-}76}{\text{Вст3кп2}\ \text{ГОСТ}\ 535\text{-}79}$			
	4	L=788 мм; 0,50 кг	11	БЕЗ ЧЕРТ.	

Н.КОНТР.	МОКРОУСОВ		09.88
НАЧ.ОТД.	МЯСНИКОВ		09.88
ГЛ.СПЕЦ.	ЗИНГЕР		09.88
РУК.ГР.	ЕФРЕМОВА		05.88

1.100.2-5.1-6

ОГРАЖДЕНИЕ ЛЕСТНИЧНОГО МАРША
МВ24.14-24.9Р-11
МВ24.14-24.9Р-12

СТАДИЯ	ЛИСТ	ЛИСТОВ
Р		1

ЦНИИЭП жилища

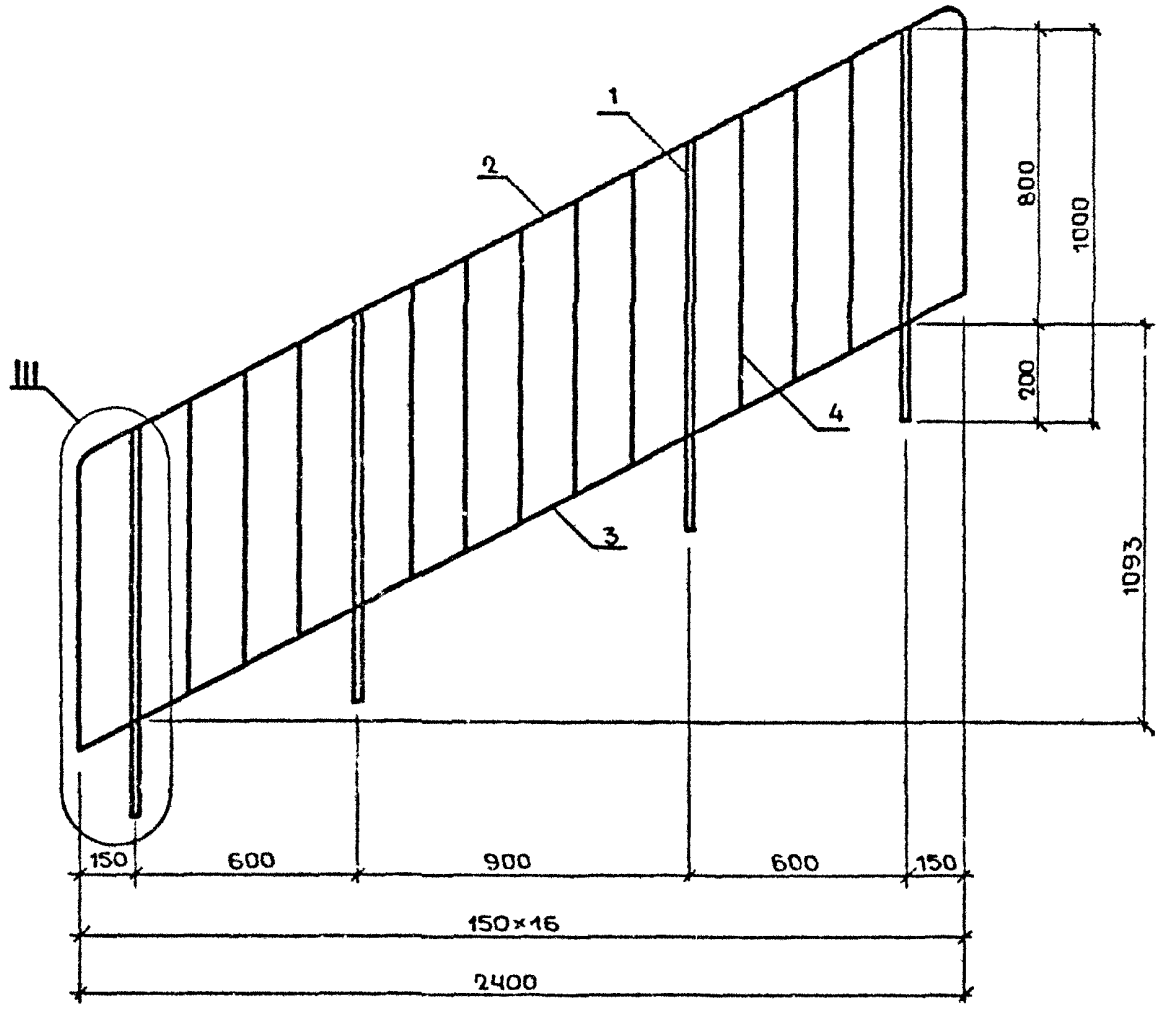

МАРКА ОГРАЖДЕНИЯ	МАССА, КГ
МВ24.14-24.9Р-11	26,72
МВ24.14-24.9Р-12	24,08

1.100.2-5.1-6СБ

Н КОНТР.	МОКРОУСОВ		09 88
НАЧ ОТД	МЯСНИКОВ		09 88
ГЛ СПЕЦ	ЗИНГЕР		09 88
РУК ГР	ЕФРЕМОВА		09 88

ОГРАЖДЕНИЕ ЛЕСТНИЧНОГО МАРША
МВ24.14-24.9Р-11
МВ24.14-24.9Р-12.
СБОРОЧНЫЙ ЧЕРТЕЖ

СТАДИЯ	ЛИСТ	ЛИСТОВ
Р		1

ЦНИИЭП ЖИЛИЩА

МАРКА ОГРАЖДЕНИЯ	ПОЗ.	НАИМЕНОВАНИЕ	КОЛ.	ОБОЗНАЧЕНИЕ ДОКУМЕНТА	МАССА ОГРАЖДЕН., КГ
		Сборочный чертеж	Х	1.100.2-5.1-7СБ	л.2
		Фрагмент IV	Х	1100 2-5.1-32	
		Технические условия	Х	1.100.2-5.1-ТУ	
		Ведомость расхода стали	Х	1.100.2-5.1-48РС	
МВ24.14-24.9Р-13	1	Стойка Т1	4	1.100.2-5.1-35	26,74
	2	Поручень П1	1	1.100.2-5.1-36	
	3	Связь С18	2	1.100.2-5.1-45	
		Полоса $\frac{4\times20-В-2 \quad ГОСТ103-76}{ВСт3кп2 \quad ГОСТ535-79}$			
	4	L=788 мм; 0,50 кг	11	БЕЗ. ЧЕРТ.	
МВ24.14-24.9Р-14	1	Стойка Т2	4	1.100.2-5.1-35	24,10
		поз. 2... 4 по МВ24.14-24.9Р-13			

Н. КОНТР.	МОКРОУСОВ		09.88
НАЧ. ОТД.	МЯСНИКОВ		09.88
ГА СПЕЦ	ЗИНГЕР		09.88
РУК. ГР.	ЕФРЕМОВА		05.88

1.100.2-5.1-7

ОГРАЖДЕНИЕ ЛЕСТНИЧНОГО МАРША
МВ24.14-24.9Р-13
МВ24.14-24.9Р-14

СТАДИЯ	ЛИСТ	ЛИСТОВ
Р		1

ЦНИИЭП жилища

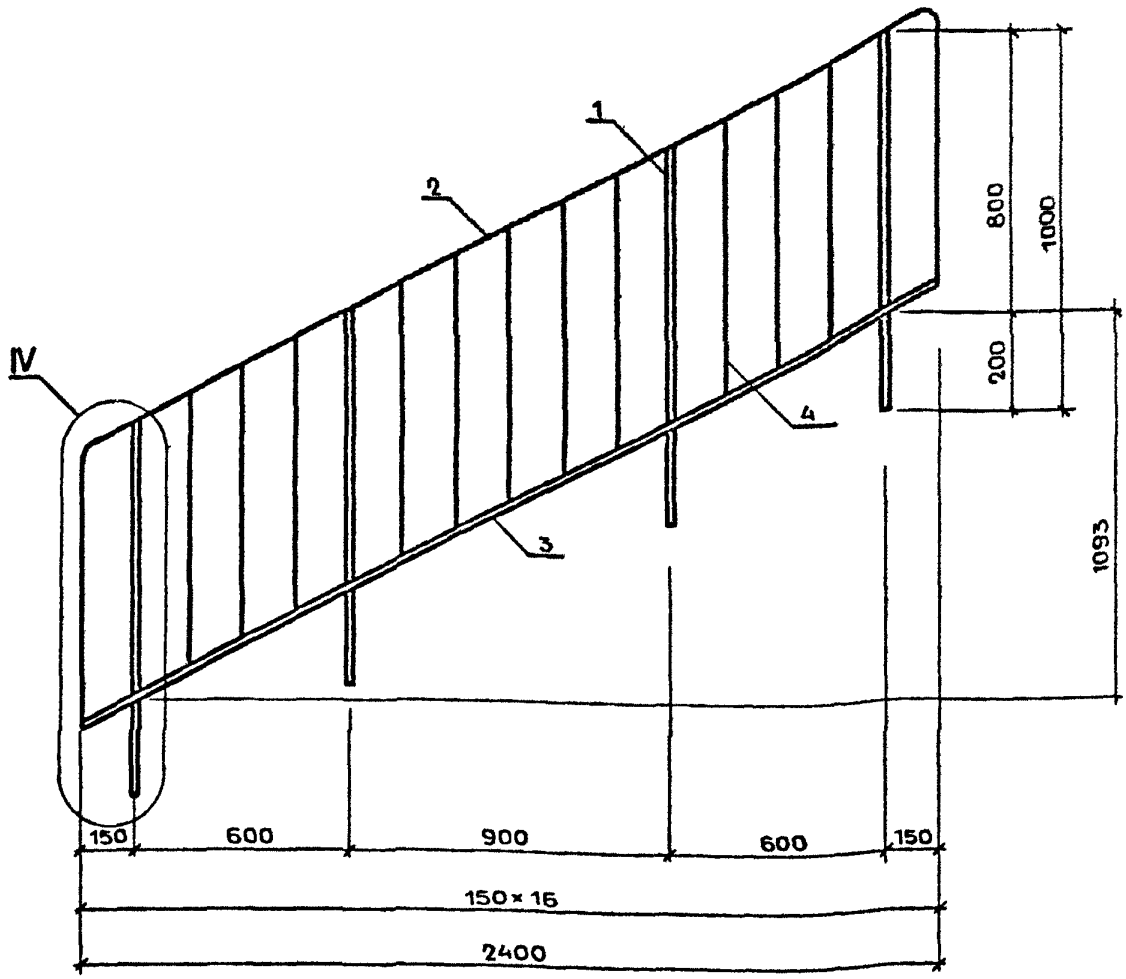

МАРКА ОГРАЖДЕНИЯ	МАССА КГ
МВ24.14-24.9Р-13	26,74
МВ24.14-24.9Р-14	24,10

1.100.2-5.1-7СБ

Н КОНТР	МОКРОУСОВ		09.88
НАЧ ОТД	МЯСНИКОВ		09.88
ГИ. СПЕЦ	ЗИНГЕР		09.88
РУК. ГР	ЕФРЕМОВА		05.88

ОГРАЖДЕНИЕ ЛЕСТНИЧНОГО МАРША
МВ24 14-24 9Р-13
МВ24 14-24.9Р-14
СБОРОЧНЫЙ ЧЕРТЕЖ

СТАДИЯ	ЛИСТ	ЛИСТОВ
Р		1

ЦНИИЭП ЖИЛИЩА

МАРКА ОГРАЖДЕНИЯ	ПОЗ	НАИМЕНОВАНИЕ	КОЛ.	ОБОЗНАЧЕНИЕ ДОКУМЕНТА	МАССА ОГРАЖДЕН., КГ
		Сборочный чертеж	Х	1.100.2-5.1-8СБ	
		Фрагменты V и IX	Х	1.100.2-5.1-32	л.3,5
		Технические условия	Х	1.100.2-5.1-ТУ	
		Ведомость расхода стали	Х	1.100.2-5.1-48РС	
МВ24.14-24.9Р-15	1	Стойка Т1	4	1.100.2-5.1-35	
	2	Поручень П1	1	1.100.2-5.1-36	
	3	Связь С9	1	1.100.2-5.1-43	28,74
	4	Связь С20	4	1.100.2-5.1-45	
МВ24.14-24.9Р-16	1	Стойка Т2	4	1.100.2-5.1-35	
	2	Поручень П1	1	1.100.2-5.1-36	
	3	Связь С11	1	1.100.2-5.1-43	26,10
	4	Связь С20	4	1.100.2-5.1-45	

1.100.2-5.1-8

Н.КОНТР.	МОКРОУСОВ		09.88
НАЧ.ОТД.	МЯСНИКОВ		09.88
ГЛ.СПЕЦ.	ЗИНГЕР		09.88
			05.88

ОГРАЖДЕНИЕ ЛЕСТНИЧНОГО МАРША
МВ24.14-24.9Р-15
МВ24.14-24.9Р-16

СТАДИЯ	ЛИСТ	ЛИСТОВ
Р		1

ЦНИИЭП жилища

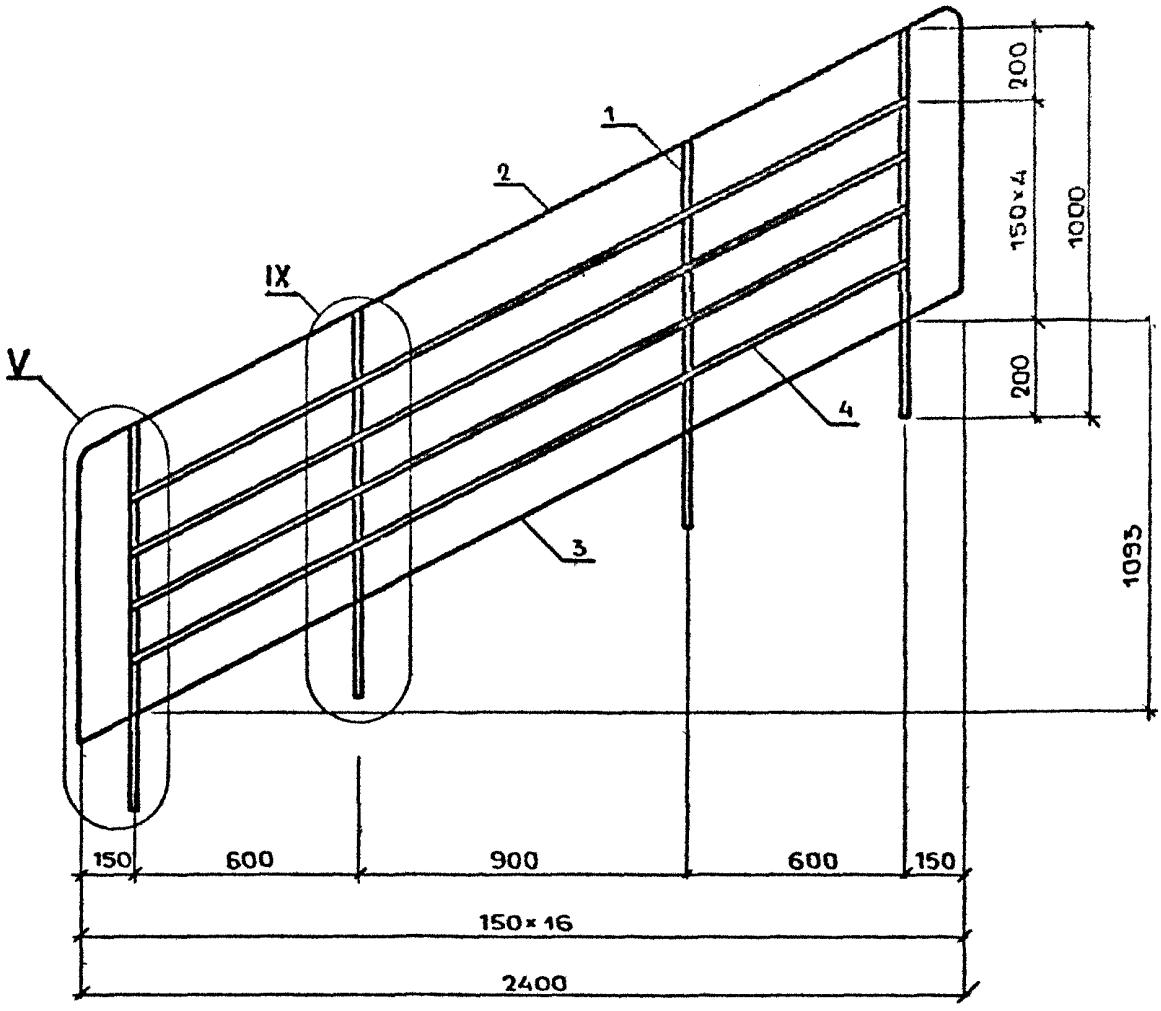

МАРКА ОГРАЖДЕНИЯ	МАССА, КГ
МВ24.14-24.9Р-15	28,74
МВ24.14-24.9Р-16	26,10

Н КОНТР.	МОКРОУСОВ		09.88
НАЧ. ОТД	МЯСНИКОВ		09.88
ГЛ СПЕЦ	ЗИНГЕР		09.88

1.100.2-5.1-88Б

ОГРАЖДЕНИЕ ЛЕСТНИЧНОГО МАРША
МВ24.14-24.9Р-15
МВ24.14-24.9Р-16

СТАДИЯ	ЛИСТ	ЛИСТОВ
Р		1

ЦНИИЭП ЖИЛИЩА

МАРКА ОГРАЖДЕНИЯ	ПОЗ.	НАИМЕНОВАНИЕ	КОЛ	ОБОЗНАЧЕНИЕ ДОКУМЕНТА	МАССА ОГРАЖДЕНИЯ КГ
		Сборочный чертеж	X	1.100.2-5.1-9СБ	
		Фрагменты VI и XI	X	1.100.2-5.1-32	л.3,6
		Технические условия	X	1.100.2-5.1-ТУ	
		Ведомость расхода стали	X	1.100.2-5.1-48РС	
МВ24.14-24.9Р-17	1	Стойка Т1	4	1.100.2-5.1-35	28,76
	2	Поручень П1	1	1.100.2-5.1-36	
	3	Связь С18	2	1.100.2-5.1-45	
	4	Связь С20	4	1.100.2-5.1-45	
МВ24.14-24.9Р-18	1	Стойка Т2	4	1.100.2-5.1-35	26,12
		поз. 2... 4 по МВ24.14-24.9Р-17			

1.100.2-5.1-9

Н. КОНТР	МОКРОУСОВ		09.88
НАЧ. ОТД.	МЯСНИКОВ		09.88
ГЛ. СПЕЦ	ЗИНГЕР		09.88
РУК. ГР.	ЕФРЕМОВА		05.88

ОГРАЖДЕНИЕ ЛЕСТНИЧНОГО МАРША
МВ24.14-24.9Р-17
МВ24.14-24.9Р-18

СТАДИЯ	ЛИСТ	ЛИСТОВ
Р		1

ЦНИИЭП ЖИЛИЩА

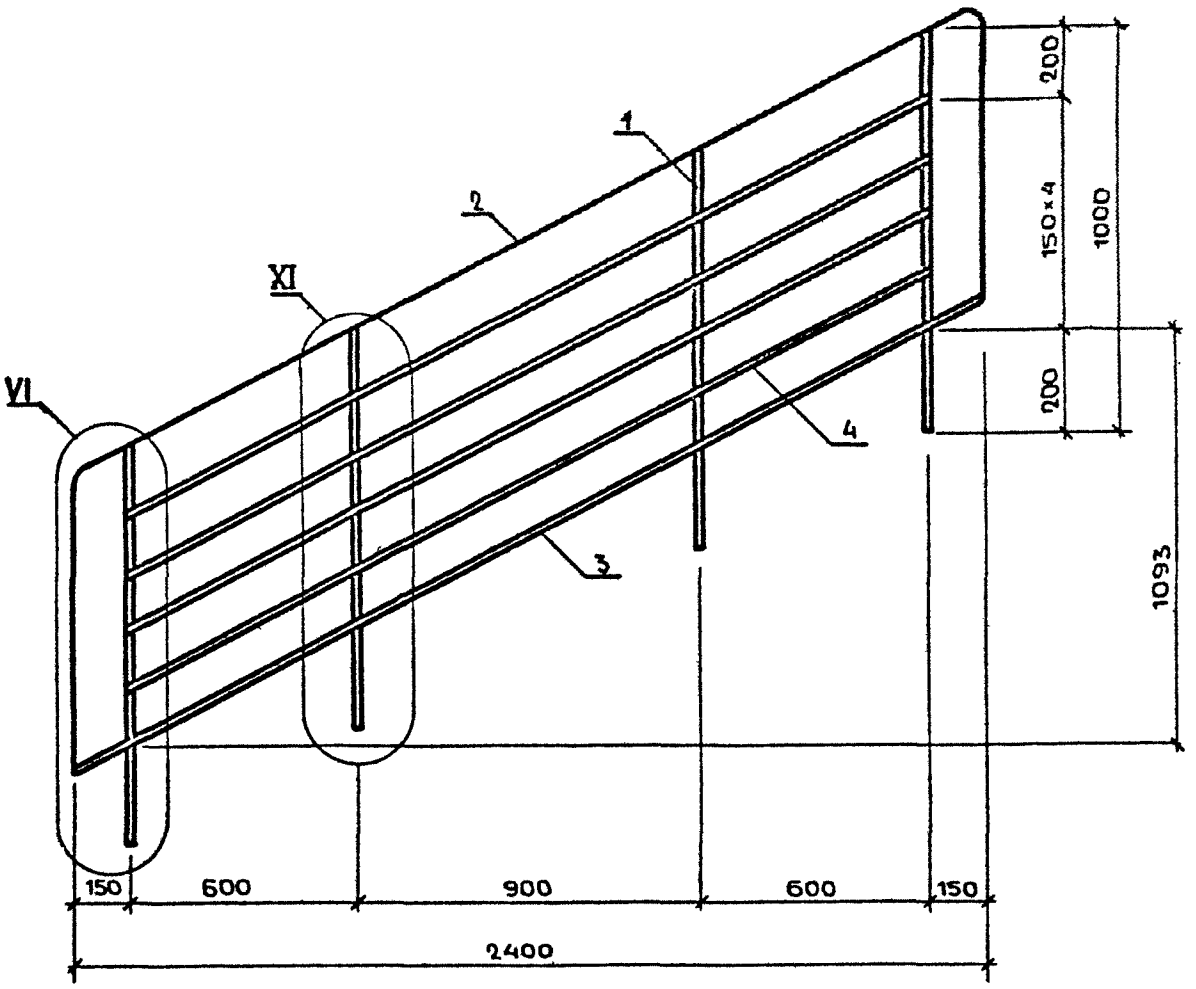

МАРКА ОГРАЖДЕНИЯ	МАССА, КГ
МВ24 14-24 9Р-17	28,76
МВ24.14-24.9Р-18	26,12

1.100.2-5.1-9СБ

Н.КОНТР.	МОКРОУСОВ		09 88
НАЧ ОТД	МЯСНИКОВ		09.88
ГЛ.СПЕЦ.	ЗИНГЕР		09 88
РУК.ГР	ЕФРЕМОВА		05.88

ОГРАЖДЕНИЕ ЛЕСТНИЧНОГО МАРША
МВ24 14-24 9Р-17
МВ24 14-24.9Р-18
СБОРОЧНЫЙ ЧЕРТЕЖ.

СТАДИЯ	ЛИСТ	ЛИСТОВ
Р		1

ЦНИИЭП ЖИЛИЩА

МАРКА ОГРАЖДЕНИЯ	ПОЗ.	НАИМЕНОВАНИЕ	КОЛ.	ОБОЗНАЧЕНИЕ ДОКУМЕНТА	МАССА ОГРАЖД., КГ
		Сборочный чертеж	Х	1.100.2-5.1-10СБ	
		Фрагменты I, III	Х	1.100.2-5.1-32	л.1,4
		Техническое описание	Х	1.100.2-5.1-ТУ	
		Ведомость расхода стали	Х	1.100.2-5.1-48РС	
МВ15.10-15.9Р-1	1	Стойка Т1	3	1.100.2-5.1-35	16,95
	2	Поручень П4	1	1.100.2-5.1-37	
	3	Связь С1	2	1.100.2-5.1-40	
	4	Связь С4	4	1.100.2-5.1-41	
		Полоса $\frac{4\times20-В-2\ \text{ГОСТ}\ 103-76}{\text{ВСт3кп2}\ \text{ГОСТ}\ 535-79}$			
	5	L=652мм, 0,41кг	4	БЕЗ ЧЕРТ.	
	6	L=588мм, 0,37кг	2	БЕЗ ЧЕРТ.	
МВ15.10-15.9Р-2	1	Стойка Т2	3	1.100.2-5.1-35	14,97
		поз. 2... 6 по МВ15.10-15.9Р-1			

НАЧ. ОТД.	МОКРОУСОВ		09.88
НАЧ. ОТД.	МЯСНИКОВ		09.88
ГЛ. СПЕЦ	ЗИНГЕР		09.88
РУК ГР.	ЕФРЕМОВА		05.88

1.100.2-5.1-10

ОГРАЖДЕНИЕ ЛЕСТНИЧНОГО МАРША
МВ15.10-15.9Р-1
МВ15.10-15.9Р-2

СТАДИЯ	ЛИСТ	ЛИСТОВ
Р		1

ЦНИИЭП ЖИЛИЩА

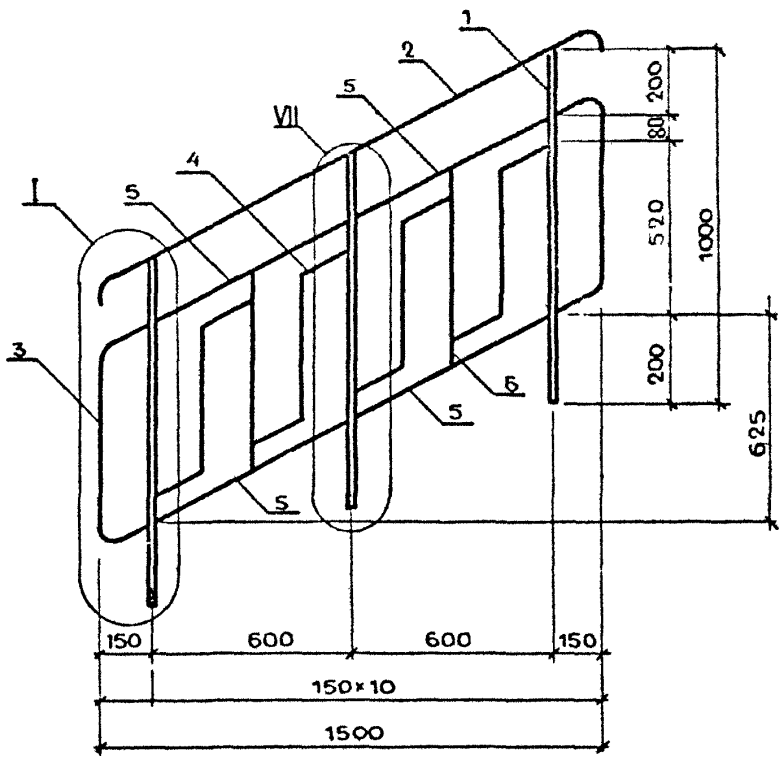

МАРКА ОГРАЖДЕНИЯ	МАССА, КГ
МВ15.10-15.9Р-1	16,95
МВ15.10-15.9Р-2	14,97

1.100.2-5.1-10С6

Н.КОНТР.	МОКРОУСОВ		09.88
НАЧ.ОТД.	МЯСНИКОВ		09.88
ГИ.СПЕЦ.	ЗИНГЕР		09.88

ОГРАЖДЕНИЕ ЛЕСТНИЧНОГО МАРША
МВ15.10-15.9Р-1
МВ15.10-15.9Р-2.

СТАДИЯ	ЛИСТ	ЛИСТОВ
Р		1

ЦНИИЭП ЖИЛИЩА

МАРКА ОГРАЖДЕНИЯ	ПОЗ	НАИМЕНОВАНИЕ	КОЛ.	ОБОЗНАЧЕНИЕ ДОКУМЕНТА	МАССА ОГРАЖД., КГ
		Сборочный чертеж	X	1.100.2-5.1-11СБ	
		Фрагмент II	X	1 100.2-5.1-32	
		Технические условия	X	1.100.2-5.1-ТУ	
		Ведомость расхода стали	X	1.100.2-5.1-48РС	
МВ15.10-15.9Р-3	1	Стойка Т1	3	1.100.2-5.1 35	16,59
	2	Поручень П4	1	1.100.2-5.1-37	
	3	Связь С1	2	1.100.2-5.1-40	
	4	Связь С8	4	1.100.2-5.1-42	
		Полоса $\frac{4\times20-В-2\ ГОСТ\ 103-76}{ВСт3кп2\ ГОСТ\ 535-79}$			
	5	L=652 мм; 0,41 кг	4	БЕЗ ЧЕРТ.	
	6	L=588 мм; 0,37 кг	2	БЕЗ ЧЕРТ.	
МВ15.10-15.9Р-4	1	Стойка Т2	3	1.100.2-5.1-35	14,61
		поз. 2...6 по МВ15.10-15.9Р-3			

1.100.2-5.1-11

ОГРАЖДЕНИЕ ЛЕСТНИЧНОГО МАРША
МВ15.10-15.9Р-3
МВ15.10-15.9Р-4

СТАДИЯ	ЛИСТ	ЛИСТОВ
Р		1

ЦНИИЭП ЖИЛИЩА

Н КОНТР.	МОКРОУСОВ		09.88
НАЧ. ОТД	МЯСНИКОВ		09.88
ГЛ СПЕЦ	ЗИНГЕР		09.88
РУК ГР	ЕФРЕМОВА		05.88

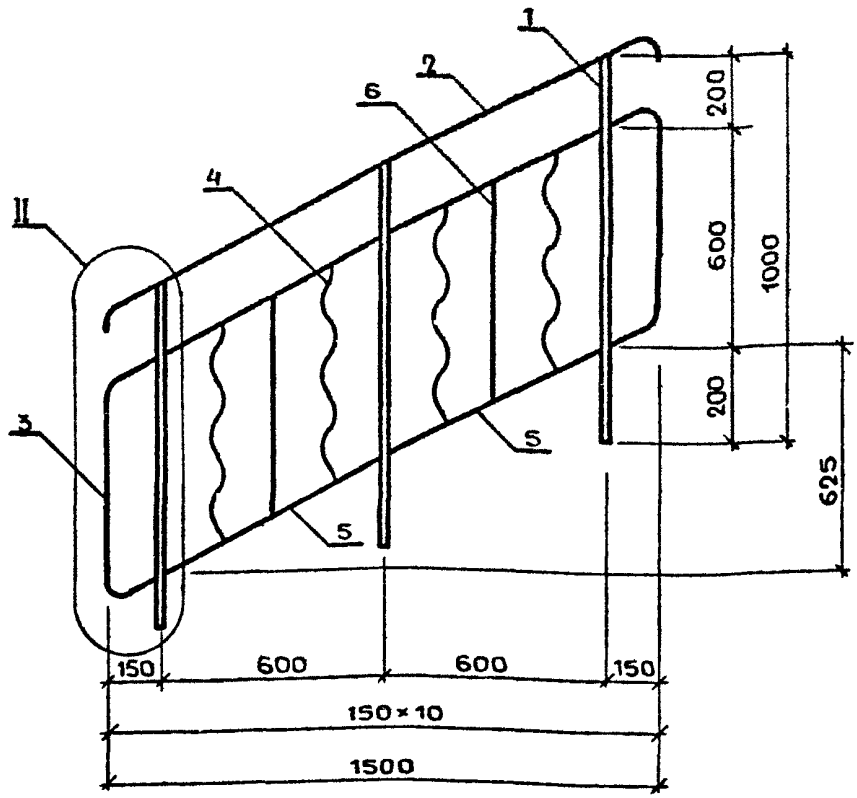

МАРКА ОГРАЖДЕНИЯ	МАССА, КГ
МВ15.10-15.9Р-3	16,59
МВ15.10-15.9Р-4	14,61

1.100.2-5.1-11СБ

Н.КОНТР.	МОКРОУСОВ		09 88
НАЧ.ОТД.	МЯСНИКОВ		09 88
ГЛ.СПЕЦ.	ЗИНГЕР		09.88
РУК. ГР.	ЕФРЕМОВА		05 88

ОГРАЖДЕНИЕ ЛЕСТНИЧНОГО МАРША
МВ15.10-15.9Р-3
МВ15.10-15.9Р-4.
СБОРОЧНЫЙ ЧЕРТЕЖ

СТАДИЯ	ЛИСТ	ЛИСТОВ
Р		1

ЦНИИЭП ЖИЛИЩА

МАРКА ОГРАЖДЕНИЯ	ПОЗ.	НАИМЕНОВАНИЕ	КОЛ.	ОБОЗНАЧЕНИЕ ДОКУМЕНТА	МАССА ОГРАЖД., КГ
		Сборочный чертеж	X	1.100.2-5.1-12СБ	
		Фрагмент II	X	1.100.2-5.1-32	
		Технические условия	X	1.100.2-5.1-ТУ	
		Ведомость расхода стали	X	1.100.2-5.1-48РС	
МВ15.10-15.9Р-5	1	Стойка Т1	3	1.100.2-5.1-35	16,47
	2	Поручень П4	1	1.100.2-5.1-37	
	3	Связь С1	2	1.100.2-5.1-40	
		Полоса $\frac{4\times20-В-2\ ГОСТ103-76}{ВСт3кп2\ ГОСТ535-79}$			
	4	L = 652 мм ; 0,41 кг	4	БЕЗ ЧЕРТ.	
	5	L = 588 мм ; 0,37 кг	6	БЕЗ ЧЕРТ.	
МВ15.10-15.9Р-6	1	Стойка Т2	3	1.100.2-5.1-35	14,49
		поз. 2...5 по МВ15.10-15.9Р-5			

Н. КОНТР.	МОКРОУСОВ		09.88
НАЧ. ОТД.	МЯСНИКОВ		09.88
ГИ СПЕЦ.	ЗИНГЕР		09.88
РУК. ГР.	ЕФРЕМОВА		05.88

1.100.2-5.1-12

ОГРАЖДЕНИЕ ЛЕСТНИЧНОГО МАРША
МВ15.10-15.9Р-5
МВ15.10-15.9Р-6

СТАДИЯ	ЛИСТ	ЛИСТОВ
Р		1

ЦНИИЭП жилища

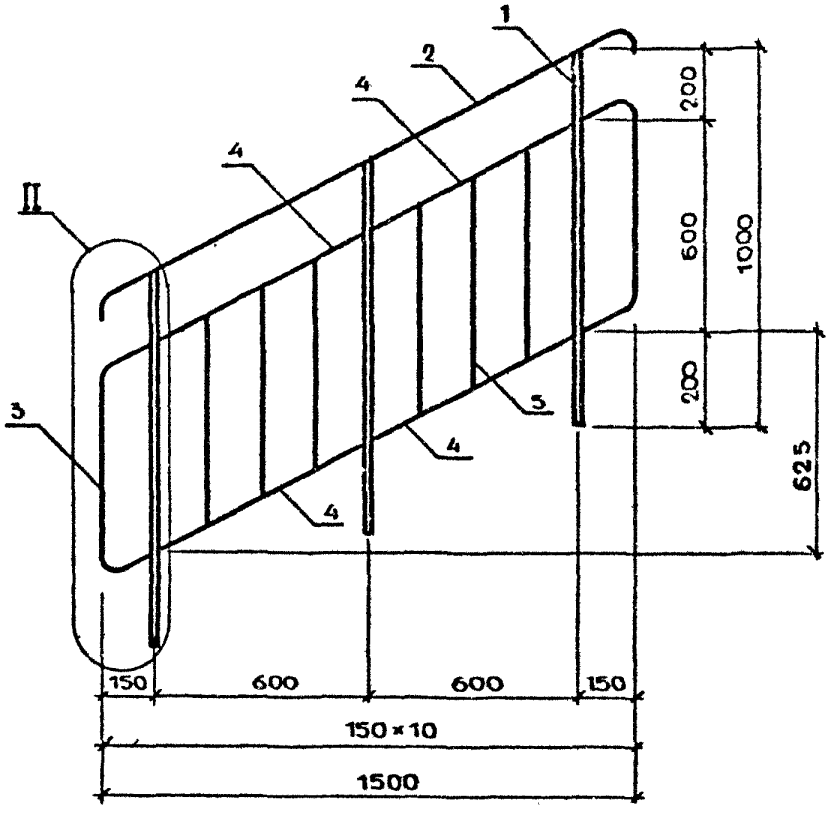

МАРКА ОГРАЖДЕНИЯ	МАССА, КГ
МВ15.10-15.9Р-5	16,47
МВ15.10-15.9Р-6	14,49

Н.КОНТР	МОКРОУСОВ		09.88
НАЧ.ОТД	МЯСНИКОВ		09.88
ГЛ.СПЕЦ.	ЗИНГЕР		09.88
РУК.ГР.	ЕФРЕМОВА		05.88

1.100.2-5.1-12 СБ

ОГРАЖДЕНИЕ ЛЕСТНИЧНОГО МАРША
МВ15.10-15.9Р-5
МВ15.10-15.9Р-6.
СБОРОЧНЫЙ ЧЕРТЕЖ

СТАДИЯ	ЛИСТ	ЛИСТОВ
Р		1

ЦНИИЭП ЖИЛИЩА

МАРКА ОГРАЖДЕНИЯ	ПОЗ.	НАИМЕНОВАНИЕ	КОЛ.	ОБОЗНАЧЕНИЕ ДОКУМЕНТА	МАССА ОГРАЖДЕН. КГ
		Сборочный чертеж	X	1.100.2-5.1-13СБ	
		Фрагменты III и IV	X	1.100.2-5.1-32	л.2
		Технические условия	X	1.100.2-5.1-ТУ	
		Ведомость расхода стали	X	1.100.2-5.1-48РС	
МВ15.10-15.9Р-7	1	Стойка Т1	3	1.100.2-5.1-35	18,70
	2	Поручень П3	1	1.100.2-5.1-37	
	3	Связь С7	4	1.100.2-5.1-42	
	4	Связь С10	1	1.100.2-5.1-43	
		Полоса $\frac{4\times20\text{-}В\text{-}2\ \ ГОСТ\ 103\text{-}76}{ВСт3кп2\ \ ГОСТ\ 535\text{-}79}$			
	5	L=788 мм; 0,5 кг	2	БЕЗ ЧЕРТ.	
МВ15.10-15.9Р-8	1	Стойка Т2	3	1.100.2-5.1-35	16,72
	2	Поручень П3	1	1.100.2-5.1-37	
	3	Связь С7	4	1.100.2-5.1-42	
	4	Связь С12	1	1.100.2-5.1-43	
		Полоса $\frac{4\times20\text{-}В\text{-}2\ \ ГОСТ\ 103\text{-}76}{ВСт3кп2\ \ ГОСТ\ 535\text{-}79}$			
	5	L=788 мм; 0,5 кг	2	БЕЗ ЧЕРТ.	
МВ15.10-15.9Р-9		поз 1...3,5 по МВ15.10-15.9Р-7			18,72
	4	Связь С19	2	1.100.2-5.1-45	
МВ15.10-15.9Р-10		поз. 1...3,5 по МВ15.10-15.9Р-8			16,74
	4	Связь С19	2	1.100.2-5.1-45	

			1.100.2-5.1-13
Н. КОНТР.	МОКРОУСОВ	09.88	ОГРАЖДЕНИЕ ЛЕСТНИЧНОГО МАРША МВ15.10-15.9Р-7; МВ15.10-15.9Р-8; МВ15.10-15.9Р-9; МВ15.10-15.9Р-10
НАЧ. ОТД.	МЯСНИКОВ	09.88	
ГИ СПЕЦ.	ЗИНГЕР	09.88	
РУК. ГР.	ЕФРЕМОВА	05.88	

СТАДИЯ	ЛИСТ	ЛИСТОВ
Р		1

ЦНИИЭП жилища

РИС.1

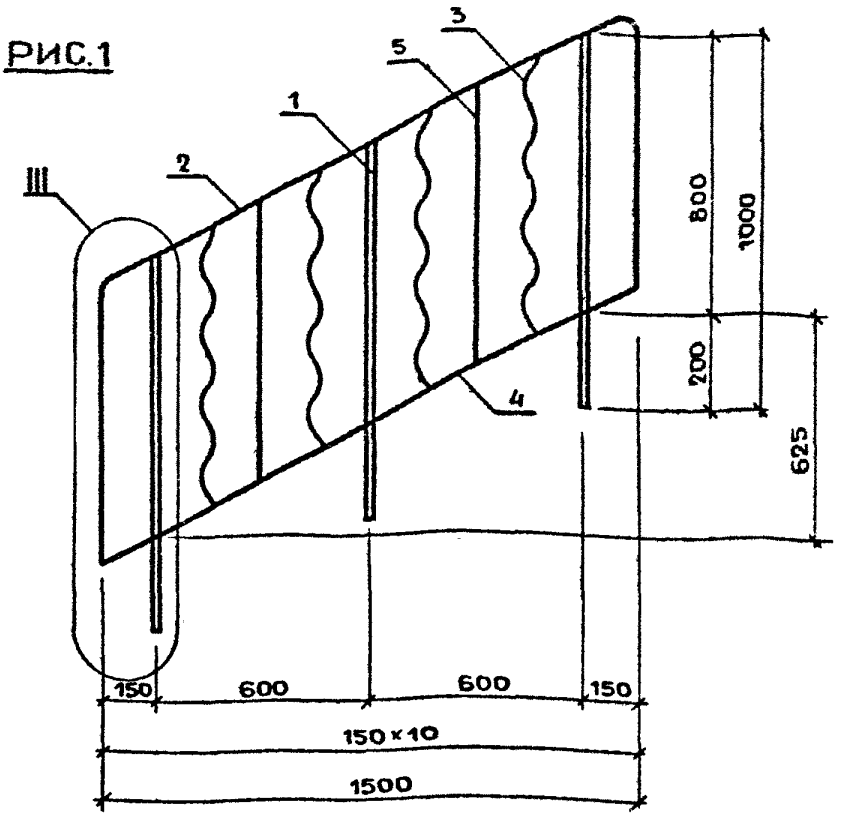

РИС.2

Остальное - см. рис.1

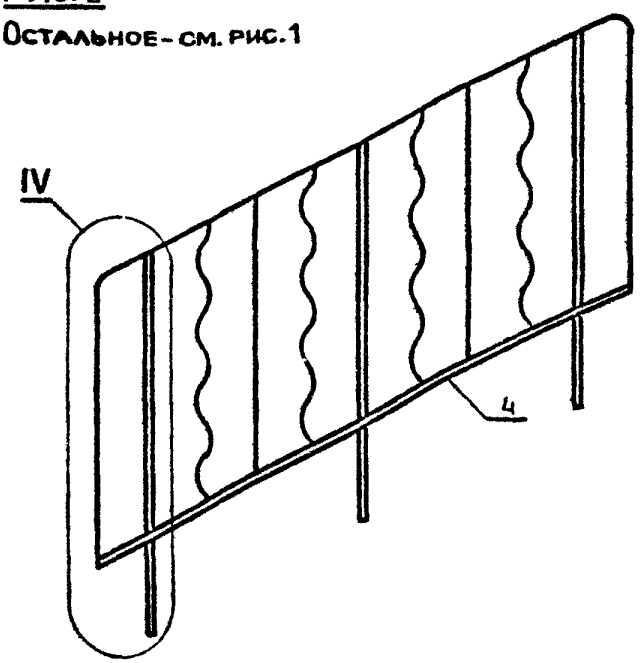

Марка ограждения	Рис.	Масса, кг
МВ15.10-15.9Р-7	1	18,70
МВ15.10-15.9Р-8	1	16,72
МВ15.10-15.9Р-9	2	18,72
МВ15.10-15.9Р-10	2	16,74

				1.100.2-5.1-13СБ			
Н.контр.	Мокроусов		09.88	Ограждение лестничного марша МВ15.10-15.9Р-7, МВ15.10-15.9Р-8, МВ15.10-15.9Р-9, МВ15.10-15.9Р-10. Сборочный чертеж	Стадия	Лист	Листов
Нач.отд.	Мясников		09.88		Р		1
Гл.спец.	Зингер		09.88		ЦНИИЭП жилища		
Рук.гр.	Ефремова		05.88				

МАРКА ОГРАЖДЕНИЯ	ПОЗ.	НАИМЕНОВАНИЕ	КОЛ.	ОБОЗНАЧЕНИЕ ДОКУМЕНТА	МАССА ОГРАЖД., КГ
		Сборочный чертеж	х	1.100.2-5.1- 14СБ	
		Фрагменты III и IV	х	1.100.2-5.1- 32	л.2
		Технические условия	х	1.100.2-5.1- ТУ	
		Ведомость расхода стали	х	1.100.2-5.1- 48РС	
МВ15.10 - 15.9Р- 11	1	Стойка Т1	3	1.100.2-5.1 - 35	18,54
	2	Поручень П3	1	1.100.2-5.1 - 37	
	3	Связь С10	1	1.100.2-5.1 - 43	
		Полоса $\frac{4\times20\text{-}В\text{-}2\ \text{ГОСТ}\ 103\text{-}76}{\text{Вст3кп2}\ \text{ГОСТ}\ 535\text{-}79}$			
	4	L = 788 мм ; 0,5 кг	6	БЕЗ ЧЕРТ.	
МВ15.10 - 15.9Р- 12	1	Стойка Т2	3	1.100.2-5.1 - 35	16,56
	2	Поручень П3	1	1.100.2-5.1 - 37	
	3	Связь С12	1	1.100.2-5.1 - 43	
		Полоса $\frac{4\times20\text{-}В\text{-}2\ \text{ГОСТ}\ 103\text{-}76}{\text{Вст3кп2}\ \text{ГОСТ}\ 535\text{-}79}$			
	4	L = 788 мм ; 0,5 кг	6	БЕЗ ЧЕРТ.	
МВ15.10 - 15.9Р- 13		поз. 1, 2, 4 по МВ15.10 - 15.9Р - 11			18,56
	3	Связь С19	2	1.100.2-5.1 - 45	
МВ15.10 - 15.9Р- 14		поз. 1, 2, 4 по МВ15.10 - 15.9Р-12			16,58
	3	Связь С19	2	1.100.2-5.1 - 45	

Н. КОНТР.	МОКРОУСОВ		09.88
НАЧ. ОТД.	МЯСНИКОВ		09.88
ГЛ. СПЕЦ.	ЗИНГЕР		09.88
РУК. ГР.	ЕФРЕМОВА		05.88

1.100.2-5.1-14

ОГРАЖДЕНИЕ ЛЕСТНИЧНОГО МАРША

МВ15.10-15.9Р-11; МВ15.10-15.9Р-12; МВ15.10-15.9Р-13; МВ15.10-15.9Р-14

СТАДИЯ	ЛИСТ	ЛИСТОВ
Р		1

ЦНИИЭП ЖИЛИЩА

РИС. 1

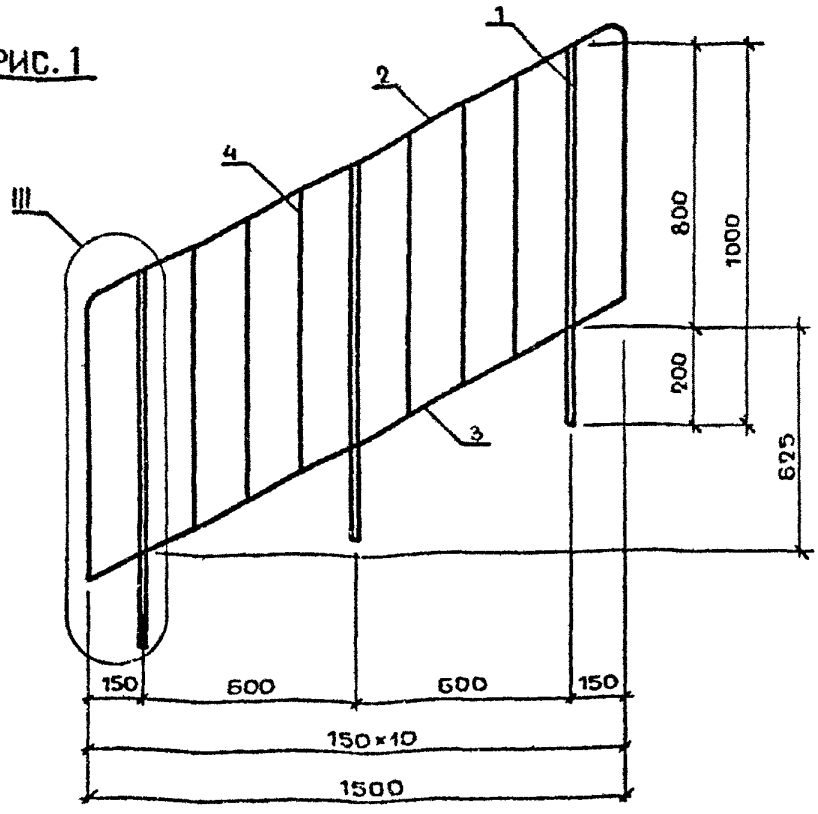

РИС. 2

Остальное - см. рис.1

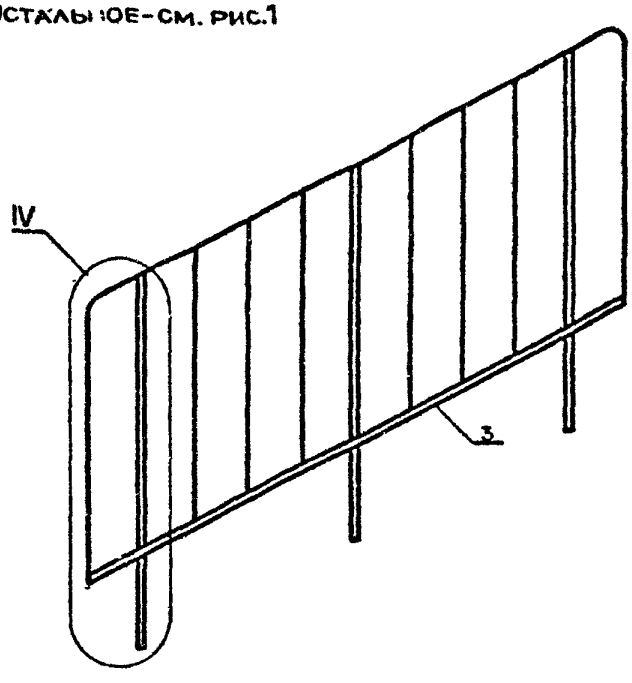

МАРКА ОГРАЖДЕНИЯ	РИС.	МАССА, КГ
МВ15.10-15.9Р-11	1	18,54
МВ15.10-15.9Р-12	1	16,56
МВ15.10-15.9Р-13	2	18,56
МВ15.10-15.9Р-14	2	16,58

Инв. № подл. | Подпись и дата | Взам. инв. №

1.100.2-5.1-14СБ

Н. контр	Макроусов		09.88
Нач. отд	Мясников		09.88
Гл. спец	Зингер		09.88
Рук. гр	Ефремова		05.88

ОГРАЖДЕНИЕ ЛЕСТНИЧНОГО МАРША

МВ15.10-15.9Р-11, МВ15.10-15.9Р-12, МВ15.10-15.9Р-13, МВ15.10-15.9Р-14.

СБОРОЧНЫЙ ЧЕРТЕЖ.

СТАДИЯ	ЛИСТ	ЛИСТОВ
Р		1

ЦНИИЭП жилища

МАРКА ОГРАЖДЕНИЯ	ПОЗ.	НАИМЕНОВАНИЕ	КОЛ.	ОБОЗНАЧЕНИЕ ДОКУМЕНТА	МАССА ОГРАЖД., КГ
		Сборочный чертеж	х	1.100.2-5.1- 14СБ	
		Фрагменты III и IV	х	1.100.2-5.1- 32	л.2
		Технические условия	х	1.100.2-5.1- ТУ	
		Ведомость расхода стали	х	1.100.2-5.1- 48РС	
МВ15.10 - 15.9Р- 11	1	Стойка Т1	3	1.100.2-5.1 - 35	18,54
	2	Поручень П3	1	1.100.2-5.1- 37	
	3	Связь С10	1	1.100.2-5.1- 43	
		Полоса $\frac{4\times20\text{-}В\text{-}2\ \text{ГОСТ}\ 103\text{-}76}{\text{ВСт3кп2}\ \text{ГОСТ}\ 535\text{-}79}$			
	4	L=788 мм ; 0,5 кг	6	БЕЗ ЧЕРТ.	
МВ15.10 - 15.9Р- 12	1	Стойка Т2	3	1.100.2-5.1- 35	16,56
	2	Поручень П3	1	1.100.2-5.1- 37	
	3	Связь С12	1	1.100.2-5.1 - 43	
		Полоса $\frac{4\times20\text{-}В\text{-}2\ \text{ГОСТ}\ 103\text{-}76}{\text{ВСт3кп2}\ \text{ГОСТ}\ 535\text{-}79}$			
	4	L=788 мм ; 0,5 кг	6	БЕЗ ЧЕРТ.	
МВ15.10 - 15.9Р- 13		поз. 1, 2, 4 по МВ15.10 - 15.9Р - 11			18,56
	3	Связь С19	2	1.100.2-5.1 - 45	
МВ15.10 - 15.9Р- 14		поз. 1, 2, 4 по МВ15.10 - 15.9Р-12			16,58
	3	Связь С19	2	1.100.2-5.1 - 45	

Н. КОНТР	МОКРОУСОВ		09 88
НАЧ. ОТД.	МЯСНИКОВ		09 88
ГЛ. СПЕЦ.	ЗИНГЕР		09 88
РУК. ГР.	ЕФРЕМОВА		09 88

1.100.2-5.1-14

ОГРАЖДЕНИЕ ЛЕСТНИЧНОГО МАРША

МВ15.10-15.9Р-11; МВ15.10-15.9Р-12; МВ15.10-15.9Р-13; МВ15.10-15.9Р-14

СТАДИЯ	ЛИСТ	ЛИСТОВ
Р		1

ЦНИИЭП ЖИЛИЩА

МАРКА ОГРАЖДЕНИЯ	ПОЗ.	НАИМЕНОВАНИЕ	КОЛ.	ОБОЗНАЧЕНИЕ ДОКУМЕНТА	МАССА ОГРАЖД., КГ
		Сборочный чертеж	Х	1.100.2-5.1-15СБ	
		Фрагменты V, VI, IX, XI	Х	1.100.2-5.1-32	Л 3,5,6
		Технические условия	Х	1.100.2-5.1-ТУ	
		Ведомость расхода стали	Х	1.100.2-5.1-48РС	
МВ15.10-15.9Р-15	1	Стойка Т1	3	1.100.2-5.1-35	19,86
	2	Поручень П3	1	1.100.2-5.1-37	
	3	Связь С10	1	1.100.2-5.1-43	
	4	Связь С21	4	1.100.2-5.1-45	
МВ15.10-15.9Р-16	1	Стойка Т2	3	1.100.2-5.1-35	17,88
	2	Поручень П3	1	1.100.2-5.1-37	
	3	Связь С12	1	1.100.2-5.1-43	
	4	Связь С21	4	1.100.2-5.1-45	
МВ15.10-15.9Р-17		поз.1,2,4 по МВ15.10-15.9Р-15			19,88
	3	Связь С19	2	1.100.2-5.1-45	
МВ15.10-15.9Р-18		поз.1,2,4 по МВ15.10-15.9Р-16			17,90
	3	Связь С19	2	1.100.2-5.1-45	

1.100.2-5.1-15

Н. КОНТР.	МОКРОУСОВ		09.88
НАЧ. ОТД.	МЯСНИКОВ		09.88
ГЛ. СПЕЦ.	ЗИНГЕР		09.88
РУК. ГР.	ЕФРЕМОВА		05.88

ОГРАЖДЕНИЕ ЛЕСТНИЧНОГО МАРША

МВ15.10-15.9Р-15; МВ15.10-15.9Р-16; МВ15.10-15.9Р-17; МВ15.10-15.9Р-18

СТАДИЯ	ЛИСТ	ЛИСТОВ
Р		1

ЦНИИЭП жилища

РИС.1

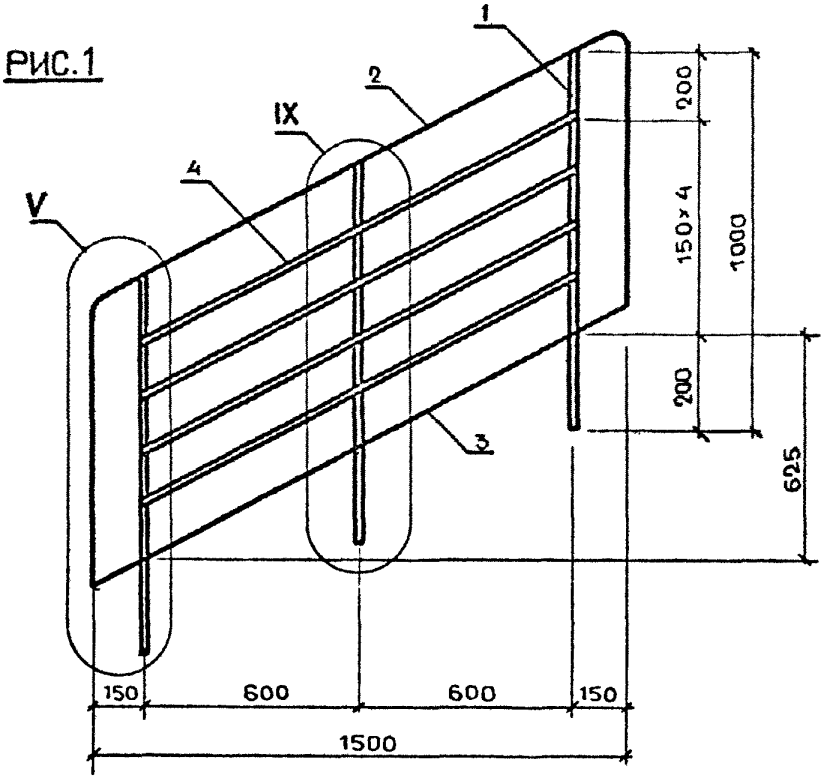

РИС.2

Остальное- см. рис.1

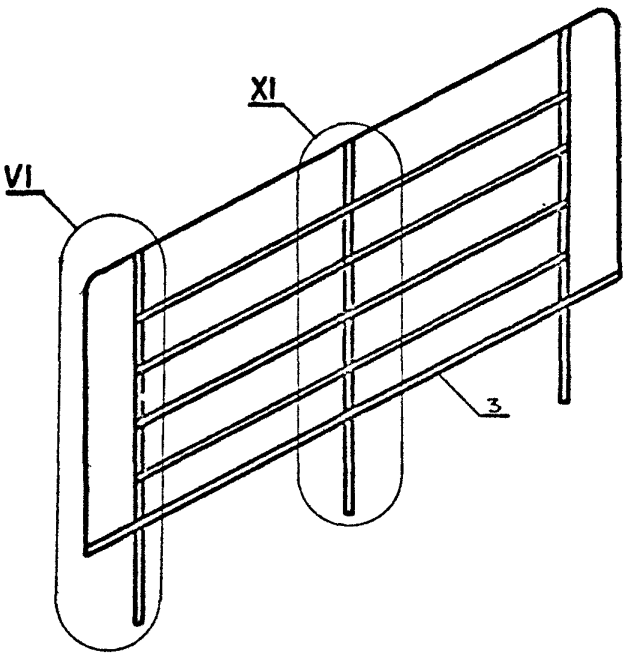

МАРКА ОГРАЖДЕНИЯ	РИС.	МАССА, КГ
МВ15.10-15.9Р-15	1	19,86
МВ15.10-15.9Р-16	1	17,88
МВ15.10-15.9Р-17	2	19,88
МВ15.10-15.9Р-18	2	17,90

1.100.2-5.1-15СБ

Н.КОНТР	МОКРОУСОВ		09 88
НАЧ.ОТД	МЯСНИКОВ		09 88
ГЛ СПЕЦ.	ЗИНГЕР		09.88
РУК. ГР	ЕФРЕМОВА		05.88

ОГРАЖДЕНИЕ ЛЕСТНИЧНОГО МАРША

МВ15.10-15.9Р-15, МВ15.10-15.9Р-16, МВ15.10-15.9Р-17, МВ15.10-15.9Р-18.

СБОРОЧНЫЙ ЧЕРТЕЖ

СТАДИЯ	ЛИСТ	ЛИСТОВ
Р		1

ЦНИИЭП ЖИЛИЩА

МАРКА ОГРАЖДЕНИЯ	ПОЗ.	НАИМЕНОВАНИЕ	КОЛ	ОБОЗНАЧЕНИЕ ДОКУМЕНТА	МАССА ОГРАЖД., КГ
		Сборочный чертеж	X	1.100.2-5.1-16СБ	
		Фрагмент VIII	X	1.100.2-5.1-32	А.4
		Технические условия	X	1.100.2-5.1-ТУ	
		Ведомость расхода стали	X	1 100.2-5.1-48РС	
ПВ-16.9Р-1		Квадрат 20-В-ГОСТ2591-71 / ВСт3кп2-III-ГОСТ535-79			16,85
	1	L=996мм; 3,13кг	3	БЕЗ ЧЕРТ	
	2	Поручень П6	1	1.100.2-5.1-38	
	3	Связь С3	1	1.100.2-5.1-40	
	4	Связь С5	4	1.100.2-5.1-41	
		Полоса 4х20 В-2 ГОСТ103-76 / ВСт3кп2 ГОСТ535-79			
	5	L=560мм; 0,35кг	4	БЕЗ ЧЕРТ.	
	6	L=596мм; 0,38кг	3	БЕЗ ЧЕРТ.	
	7	L=240мм; 0,15кг	2	БЕЗ ЧЕРТ.	
ПВ-16.9Р-2		ф20 АI ГОСТ5781-82			14,84
	1	L=996мм; 2,46кг	3	БЕЗ. ЧЕРТ.	
		поз. 2...7 по ПВ-16.9Р-1			
ПВ-12.9Р-1		Квадрат 20-В-ГОСТ2591-71 / ВСт3кп2-III-ГОСТ535-79			11,78
	1	L=996мм; 3,13кг	2	БЕЗ ЧЕРТ.	
	2	Поручень П8	1	1.100.2-5.1-39	
	3	Связь С2	1	1.100.2-5.1-40	
	4	Связь С5	3	1.100.2-5.1-41	

1.100.2-5.1-16

Н.КОНТР.	МОКРОУСОВ		09.88
НАЧ.ОТД.	МЯСНИКОВ		09.88
ГЛ СПЕЦ.	ЗИНГЕР		09.88
РУК.ГР.	ЕФРЕМОВА		05.88

ОГРАЖДЕНИЕ ЛЕСТНИЧНОЙ ПЛОЩАДКИ.
ПВ-16.9Р-1; ПВ-16.9Р-2;
ПВ-12.9Р-1; ПВ-12.9Р-2.

СТАДИЯ	ЛИСТ	ЛИСТОВ
Р	1	2

ЦНИИЭП жилища

МАРКА ОГРАЖДЕНИЯ	ПОЗ	НАИМЕНОВАНИЕ	КОЛ.	ОБОЗНАЧЕНИЕ ДОКУМЕНТА	МАССА ОГРАЖД КГ
		ПОЛОСА $\frac{4\times20\text{-}В\text{-}2\ ГОСТ\ 103\text{-}76}{Ст3кп2\ ГОСТ\ 535\text{-}79}$			
ПВ-12.9Р-1	5	L=560мм; 0,35кг	2	БЕЗ ЧЕРТ	
	6	L=596мм; 0,38кг	2	БЕЗ ЧЕРТ.	
	7	L=240мм; 0,15кг	2	БЕЗ ЧЕРТ.	
		ф20 AI ГОСТ 5781-82			
ПВ-12.9Р-2	1	L=996мм; 2,46кг	2	БЕЗ ЧЕРТ.	10,44
		поз. 2... 7 по ПВ-12.9Р-1			

РИС. 1

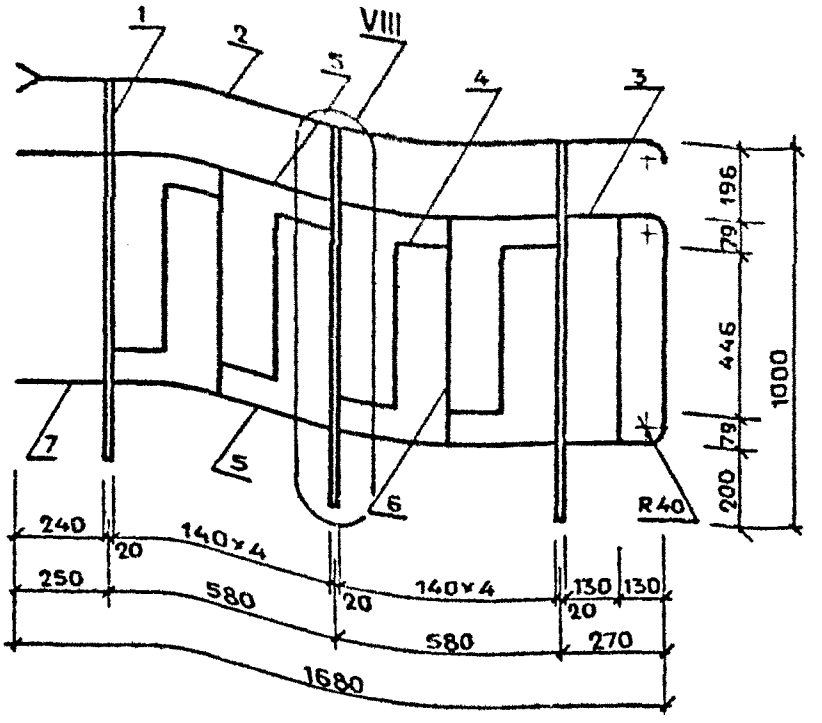

РИС. 2

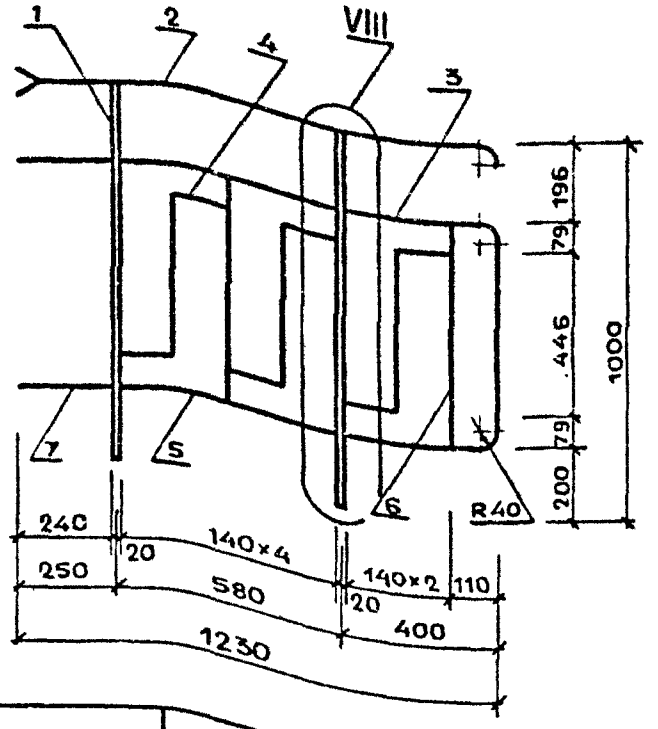

МАРКА ОГРАЖДЕНИЯ	РИС.	МАССА, КГ
ПВ-16.9Р-1	1	16,85
ПВ-16.9Р-2	1	14,84
ПВ-12.9Р-1	2	11.78
ПВ-12.9Р-2	2	10,44

1.100.2-5.1-16СБ

Н.КОНТР.	МОКРОУСОВ		09.88
НАЧ.ОТД.	МЯСНИКОВ		09.88
ГЛ.СПЕЦ.	ЗИНГЕР		09.88
РУК.ГР.	ЕФРЕМОВА		05.88

ОГРАЖДЕНИЕ ЛЕСТНИЧНОЙ ПЛОЩАДКИ ПВ-16.9Р-1; ПВ-16.9Р-2; ПВ-12.9Р-1; ПВ-12.9Р-2. СБОРОЧНЫЙ ЧЕРТЕЖ.

СТАДИЯ	ЛИСТ	ЛИСТОВ
Р		1

ЦНИИЭП жилища

МАРКА ОГРАЖДЕНИЯ	ПОЗ.	НАИМЕНОВАНИЕ	КОЛ	ОБОЗНАЧЕНИЕ ДОКУМЕНТА	МАССА ОГРАЖД., КГ
		Сборочный чертеж	X	1.100.2-5 1-17СБ	
		Узлы 3,4,7.8	X	1100.2-5 1-32	л.7,8
		Технические условия	X	1100.2-5.1-ТУ	
		Ведомость расхода стали	X	1.100.2-5.1-48РС	
ПВ-16.9Р-3		Квадрат 20-В-ГОСТ2591-71 / ВСт3кп2-III-ГОСТ535-79			16,67
	1	L=996мм; 3,13кг	3	БЕЗ ЧЕРТ.	
	2	Поручень ПБ	1	1.100.2-5.1-38	
	3	Связь С3	1	1.100.2-5.1-40	
	4	Связь С8	5	1.100.2-5.1-42	
		Полоса 4х20-В-2 ГОСТ103-76 / ВСт3кп2 ГОСТ535-79			
	5	L=560мм; 0,35кг	4	БЕЗ ЧЕРТ.	
	6	L=596мм; 0,38кг	2	БЕЗ ЧЕРТ.	
	7	L=240мм; 0,15кг	2	БЕЗ ЧЕРТ.	
ПВ-16.9Р-4		ф20 АI ГОСТ5782-81			14,66
	1	L=996мм, 2,46кг	3	БЕЗ ЧЕРТ.	
		поз. 2...7 по ПВ-16.9Р-3			
ПВ-12.9Р-1		Квадрат 20-В-ГОСТ2591-71 / ВСт3кп2-III-ГОСТ535-79			11,63
	1	L=996мм; 3,13кг	2	БЕЗ ЧЕРТ.	
	2	Поручень ПВ	1	1.100.2-5.1-39	
	3	Связь С2	1	1.100.2-5.1-40	
	4	Связь С8	3	1.100.2-5.1-42	

1.100.2-5.1-17

Н.КОНТР	МОКРОУСОВ	09.88
НАЧ.ОТД.	МЯСНИКОВ	09 88
ГИ.СПЕЦ.	ЗИНГЕР	09 88
РУК.ГР.	ЕФРЕМОВА	05 88

ОГРАЖДЕНИЕ ЛЕСТНИЧНОЙ ПЛОЩАДКИ

ПВ-16.9Р-3; ПВ-16.9Р-4;
ПВ-12.9Р-3; ПВ-12.9Р-4.

СТАДИЯ	ЛИСТ	ЛИСТОВ
Р	1	2

ЦНИИЭП ЖИЛИЩА

МАРКА ОГРАЖДЕНИЯ	ПОЗ	НАИМЕНОВАНИЕ	КОЛ	ОБОЗНАЧЕНИЕ ДОКУМЕНТА	МАССА ОГРАЖД., КГ
		ПОЛОСА $\frac{4\times20-В-2\ ГОСТ\ 103-76}{ВСт3кп2\ ГОСТ\ 535-79}$			
ПВ-12.9Р-3	5	L=560 мм; 0,35 кг	2	БЕЗ ЧЕРТ.	
	6	L=596 мм; 0,38 кг	2	БЕЗ ЧЕРТ.	
	7	L=240 мм; 0,15 кг	2	БЕЗ ЧЕРТ.	
		Ф20 AIII ГОСТ 5781-82			
ПВ-12.9Р-4	1	L=996 мм; 2,46 кг	2	БЕЗ ЧЕРТ.	10,29
		ПОЗ. 2...7 ПО ПВ-12.9Р-3			

РИС. 1

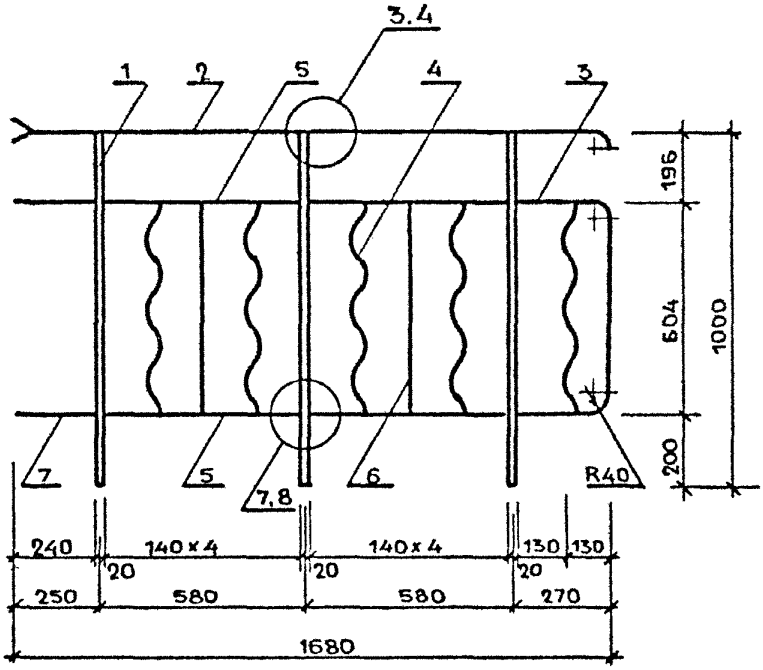

РИС. 2

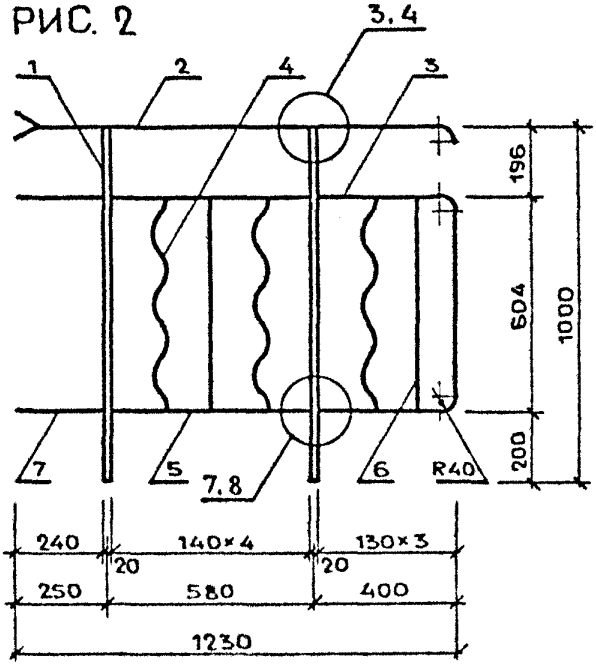

МАРКА ОГРАЖДЕНИЯ	РИС.	МАССА КГ
ПВ-16.9Р-3	1	16,67
ПВ-16.9Р-4	1	14,66
ПВ-12.9Р-3	2	11,63
ПВ-12.9Р-4	2	10,29

Инв. № подл. | Подпись и дата | Взам. инв. №

Н.КОНТР.	МОКРОУСОВ		09.88
НАЧ.ОТД.	МЯСНИКОВ		09.88
ГИ.СПЕЦ	ЗИНГЕР		09.88
РУК ГР.	ЕФРЕМОВА		05.88

1.100.2-5.1-17СБ

ОГРАЖДЕНИЕ ЛЕСТНИЧНОЙ ПЛОЩАДКИ ПВ-16.9Р-3; ПВ-16.9Р-4; ПВ-12.9Р-3; ПВ-12.9Р-4. СБОРОЧНЫЙ ЧЕРТЕЖ.

СТАДИЯ	ЛИСТ	ЛИСТОВ
Р		1

ЦНИИЭП ЖИЛИЩА

МАРКА ОГРАЖДЕНИЯ	ПОЗ.	НАИМЕНОВАНИЕ	КОЛ.	ОБОЗНАЧЕНИЕ ДОКУМЕНТА	МАССА ОГРАЖД., КГ
		Сборочный чертеж	X	1.100.2-5.1-18СБ	
		Узлы 3,4,7,8	X	1.100.2-5.1-32	л.7,8
		Технические условия	X	1 100.2-5.1-ТУ	
		Ведомость расхода стали	X	1.100.2-5.1-48РС	
ПВ-16.9Р-5		Квадрат 20-В-ГОСТ2591-71 / ВСт3кп2-@ГОСТ535-79			16,57
	1	L=996мм; 3,13кг	3	БЕЗ ЧЕРТ	
	2	Поручень П6	1	1 100.2-5.1-38	
	3	Связь С3	1	1.100.2-5.1-40	
		Полоса 4х20-В-2 ГОСТ103-76 / ВСт3кп2 ГОСТ535-79			
	4	L=560мм; 0,35кг	4	БЕЗ ЧЕРТ.	
	5	L=596мм; 0,39кг	7	БЕЗ ЧЕРТ.	
	6	L=240мм; 0,15кг	2	БЕЗ ЧЕРТ.	
ПВ-16.9Р-6		ф20 АI ГОСТ5781-82			14,56
	1	L=996мм; 2,46кг	3	БЕЗ ЧЕРТ.	
		Поз. 2...6 по ПВ-16.9Р-5			
ПВ-12.9Р-5		Квадрат 20-В-ГОСТ2591-71 / ВСт3кп2-@-ГОСТ535-79			11,57
	1	L=996мм; 3,13кг	2	БЕЗ ЧЕРТ.	
	2	Поручень П8	1	1.100.2-5.1-39	
	3	Связь С2	1	1.100.2-5.1-40	
		Полоса 4х20-В-2 ГОСТ103-76 / ВСт3кп2 ГОСТ535-79			
	4	L=560мм; 0,35кг	2	БЕЗ ЧЕРТ.	

1.100.2-5.1-18

Н.КОНТР	МОКРОУСОВ		09.88
НАЧ.ОТД	МЯСНИКОВ		09.88
Гл.СПЕЦ.	ЗИНГЕР		09.88
РУК.ГР.	ЕФРЕМОВА		05.88

ОГРАЖДЕНИЕ ЛЕСТНИЧНОЙ ПЛОЩАДКИ
ПВ-16.9Р-5; ПВ-16.9Р-6;
ПВ-12.9Р-5, ПВ-12.9Р-6

СТАДИЯ	ЛИСТ	ЛИСТОВ
Р	1	2

ЦНИИЭП ЖИЛИЩА

МАРКА ОГРАЖДЕНИЯ	ПОЗ.	НАИМЕНОВАНИЕ	КОЛ.	ОБОЗНАЧЕНИЕ ДОКУМЕНТА	МАССА ОГРАЖД., КГ
		полоса $\frac{4\times20\text{-}В\text{-}2\ \text{ГОСТ}\ 103\text{-}76}{\text{Вст3кп}\ 2\ \text{ГОСТ}\ 535\text{-}79}$			
	5	L = 596 мм ; 0,38 кг	5	БЕЗ ЧЕРТ.	
	6	L = 240 мм ; 0,15 кг	2	БЕЗ ЧЕРТ.	
ПВ-12.9Р-6		ф20 AI ГОСТ 5781-82			10,23
	1	L = 996 мм ; 2,46 кг	2	БЕЗ ЧЕРТ.	
		поз. 2 ... 6 по ПВ-12.9Р-5			

РИС. 1

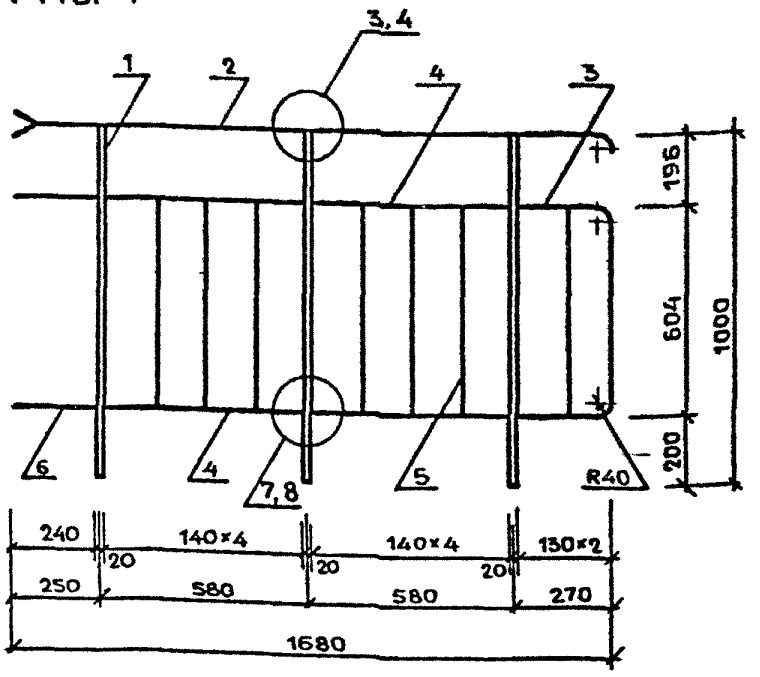

РИС. 2

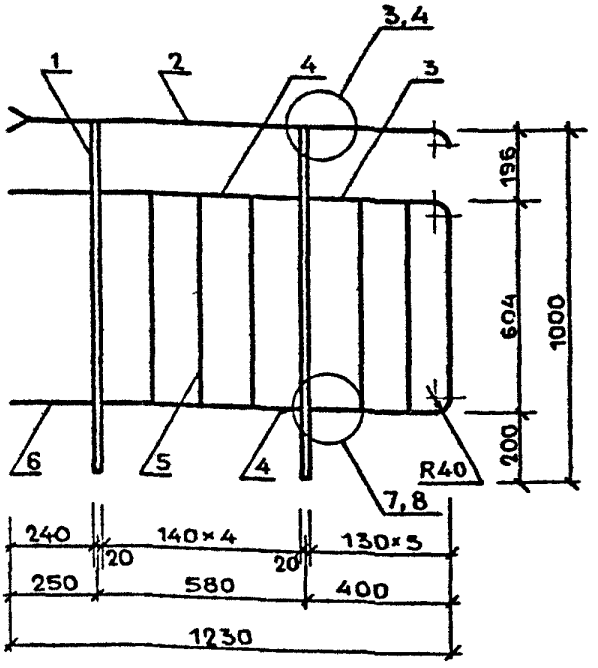

МАРКА ОГРАЖДЕНИЯ	РИС.	МАССА, КГ
ПВ-16.9Р-5	1	16,57
ПВ-16.9Р-6	1	14,56
ПВ-12.9Р-5	2	11,57
ПВ-12.9Р-6	2	10,23

Н.КОНТР.	МОКРОУСОВ		09.88
НАЧ.ОТД.	МЯСНИКОВ		09.88
ГИ.СПЕЦ.	ЗИНГЕР		09.88
РУК.ГР.	ЕФРЕМОВА		05.88

1.100.2-5.1-18СБ

ОГРАЖДЕНИЕ ЛЕСТНИЧНОЙ ПЛОЩАДКИ ПВ-16.9Р-5; ПВ-16.9Р-6; ПВ-12.9Р-5; ПВ-12.9Р-6. СБОРОЧНЫЙ ЧЕРТЕЖ.

СТАДИЯ	ЛИСТ	ЛИСТОВ
Р		1

ЦНИИЭП ЖИЛИЩА

Марка ограждения	Поз.	Наименование	Кол.	Обозначение документа	Масса огражд., кг
		Сборочный чертеж	х	1.100.2-5.1-19СБ	
		Узлы 3, 4, 16 ... 18	х	1.100.2-5.1-32	17,10
		Технические условия	х	1.100.2-5.1-ТУ	
		Ведомость расхода стали	х	1 100.2-5.1-48РС	
ПВ-16.9Р-7		Квадрат 20-В-ГОСТ2591-71 / Ст3кп2-Ⓓ-ГОСТ535-79			18,30
	1	L=996мм; 3,13кг	3	БЕЗ ЧЕРТ.	
	2	Поручень П5	1	1.100.2-5.1-38	
	3	Связь С7	5	1.100.2-5.1-42	
	4	Связь С14	1	1.100.2-5.1-44	
		Полоса 4х20-В-2 ГОСТ103-76 / Ст3кп2 ГОСТ535-79			
	5	L=792 мм; 0,50кг	2	БЕЗ ЧЕРТ.	
ПВ-16.9Р-8		Ф20АI ГОСТ5781-82			16,29
	1	L=996мм; 2,46кг	3	БЕЗ ЧЕРТ.	
	2	Поручень П5	1	1.100.2-5.1-38	
	3	Связь С7	5	1.100.2-5.1-42	
	4	Связь С16	1	1.100.2-5.1-44	
		Полоса 4х20-В-2 ГОСТ103-76 / Ст3кп2 ГОСТ535-79			
	5	L=792 мм; 0,50кг	2	БЕЗ ЧЕРТ.	
ПВ-12.9Р-7		Квадрат 20-В-ГОСТ2591-71 / Ст3кп2-Ⓓ-ГОСТ535-79			12,95
	1	L=996мм; 3,13кг	2	БЕЗ ЧЕРТ.	
	2	Поручень П7	1	1.100.2-5.1-39	
	3	Связь С7	3	1.100.2-5.1-42	

1.100.2-5.1-19

Н. контр.	Мокроусов		09 88
Нач. отд.	Мясников		09 88
Гл. спец.	Зингер		09 88
Рук. гр.	Ефремова		05.88

Ограждение лестничной площадки ПВ-16.9Р-7; ПВ-16.9Р-8; ПВ-12.9Р-7; ПВ-12.9Р-8.

Стадия	Лист	Листов
Р	1	2

ЦНИИЭП жилища

МАРКА ОГРАЖДЕНИЯ	ПОЗ	НАИМЕНОВАНИЕ	КОЛ.	ОБОЗНАЧЕНИЕ ДОКУМЕНТА	МАССА ОГРАЖД., КГ
ПВ- 12.9Р- 7	4	Связь С15	1	1.100.2-5.1-44	
		полоса $\frac{4\times20-В-2\ ГОСТ\ 103-76}{ВСт3кп2\ ГОСТ\ 535-79}$			
	5	L=792мм; 0,50кг	2	БЕЗ ЧЕРТ	
ПВ- 12.9Р- 8		ф20 AI ГОСТ 5781-82			11,61
	1	L=996мм; 2,46кг	2	БЕЗ ЧЕРТ.	
	2	ПОРУЧЕНЬ П7	1	1.100.2-5.1-39	
	3	Связь С7	3	1.100.2-5.1-42	
	4	Связь С17	1	1.100.2-5.1-44	
		полоса $\frac{4\times20-В-2\ ГОСТ\ 103-76}{ВСт3кп2\ ГОСТ\ 535-79}$			
	5	L=792мм; 0,50кг	2	БЕЗ ЧЕРТ.	

РИС. 1

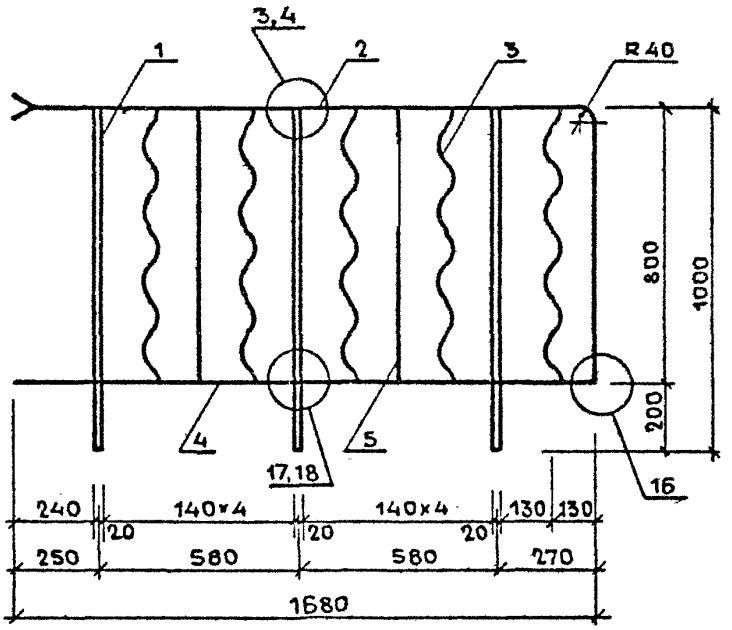

РИС. 2

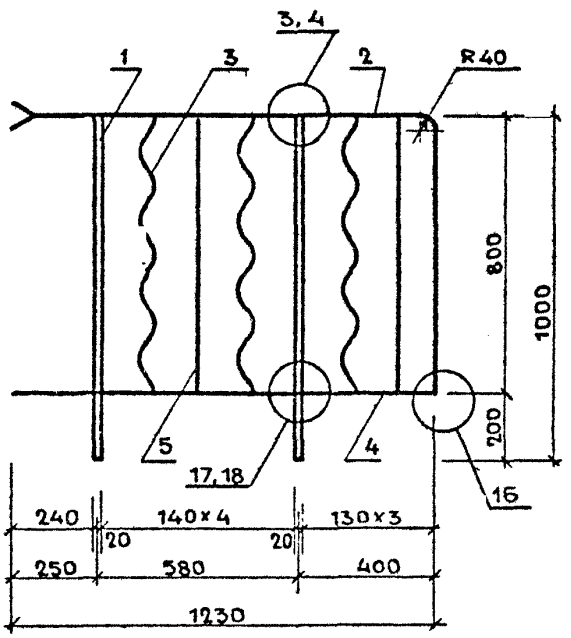

МАРКА ОГРАЖДЕНИЯ	РИС.	МАССА, КГ
ПВ-16.9.Р-7	1	18,30
ПВ-16.9Р-8	1	16,29
ПВ-12.9Р-7	2	12,95
ПВ-12.9Р-8	2	11,61

			1.100.2-5.1-19СБ
Н.КОНТР.	МОКРОУСОВ		09.88
НАЧ.ОТД.	МЯСНИКОВ		09.88
ГА.СПЕЦ.	ЗИНГЕР		09.88
РУК.ГР.	ЕФРЕМОВА		05.88

ОГРАЖДЕНИЕ ЛЕСТНИЧНОЙ ПЛОЩАДКИ ПВ-16.9Р-7; ПВ-16.9Р-8; ПВ-12.9Р-7; ПВ-12.9Р-8. СБОРОЧНЫЙ ЧЕРТЕЖ.

СТАДИЯ	ЛИСТ	ЛИСТОВ
Р		1

ЦНИИЭП ЖИЛИЩА

МАРКА ОГРАЖДЕНИЯ	ПОЗ.	НАИМЕНОВАНИЕ	КОЛ.	ОБОЗНАЧЕНИЕ ДОКУМЕНТА	МАССА ОГРАЖД., КГ
		Сборочный чертеж	Х	1.100.2-5.1-20СБ	
		Узлы 3,4,22...24	Х	1.100.2-5.1-32	л.7,11
		Технические условия	Х	1.100.2-5. -ТУ	
		Ведомость расхода стали	Х	1.100.2-5.1-48РС	
ПВ-16.9Р-9					18,31
		квадрат $\frac{20-В-ГОСТ2591-71}{ВСт3кп2-Ш-ГОСТ535-79}$			
	1	L=996мм; 3,13кг	3	БЕЗ ЧЕРТ.	
	2	Поручень П5	1	1.100.2-5.1-38	
	3	Связь С7	5	1.100.2-5.1-42	
		полоса $\frac{4к20-В-2\ ГОСТ103-76}{ВСт3кп2\ ГОСТ535-79}$			
	4	L=1676мм; 1,06кг	2	БЕЗ ЧЕРТ.	
	5	L=792мм; 0,50кг	2	БЕЗ. ЧЕРТ.	
ПВ-16.9Р-10					16,30
		ф20 АI ГОСТ5781-82			
	1	L=996мм; 2,46кг	3	БЕЗ ЧЕРТ	
		поз. 2...5 по ПВ-16.9Р-9			
ПВ-12.9Р-9					12,95
		квадрат $\frac{20-В-ГОСТ2591-71}{ВСт3кп2-Ш-ГОСТ535-79}$			
	1	L=996мм; 3,13кг	2	БЕЗ ЧЕРТ.	
	2	Поручень П7	1	1.100.2-5.1-39	
	3	Связь С7	3	1.100.2-5.1-42	
		полоса $\frac{4к21-В-2\ ГОСТ103-76}{ВСт3кп2\ ГОСТ535-79}$			
	4	L=1226мм; 0,77кг	2	БЕЗ ЧЕРТ.	

1.100.2-5.1-20

Н.контр	Мокроусов		09.88
Нач.отд.	Мясников		09.88
Гл.спец.	Зингер		09.88
Рук.гр.	Ефремова		09.88

ОГРАЖДЕНИЕ ЛЕСТНИЧНОЙ ПЛОЩАДКИ ПВ-16.9Р-9; ПВ-16.9Р-10; ПВ-12.9Р-9; ПВ-12.9Р-10

СТАДИЯ	ЛИСТ	ЛИСТОВ
Р	1	2

ЦНИИЭП жилища

МАРКА ОГРАЖДЕНИЯ	ПОЗ.	НАИМЕНОВАНИЕ	КОЛ.	ОБОЗНАЧЕНИЕ ДОКУМЕНТА	МАССА ОГРАЖД., КГ
ПВ-12.9Р-9		ПОЛОСА $\frac{4\times20\text{-}В\text{-}2 \quad ГОСТ\ 103\text{-}76}{ВСт3кп2 \quad ГОСТ\ 535\text{-}79}$			
	5	L=792мм; 0,50кг	2	1.100.2-5.1	
ПВ-12.9Р-10		ф20 AI ГОСТ 5781-82			11,61
	1	L=996мм; 2,46кг	2	БЕЗ ЧЕРТ.	
		поз. 2...5 по ПВ-12.9Р-9			

Инв. № подл | Подпись и дата | Взам инв №

РИС. 1

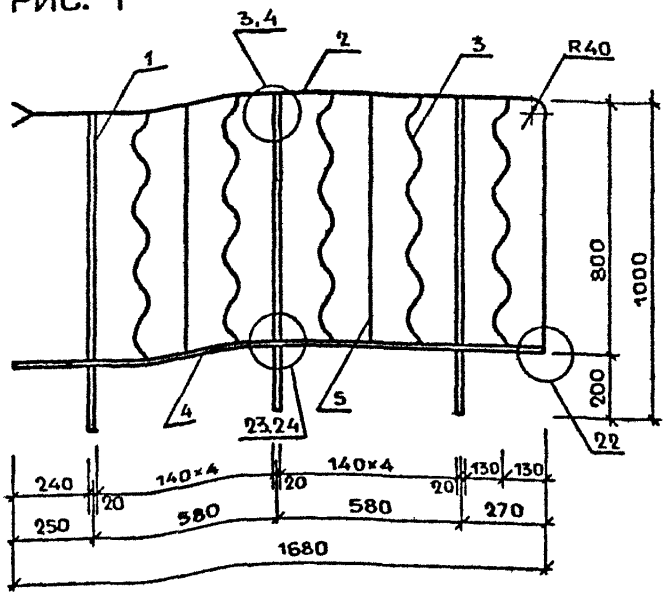

РИС. 2

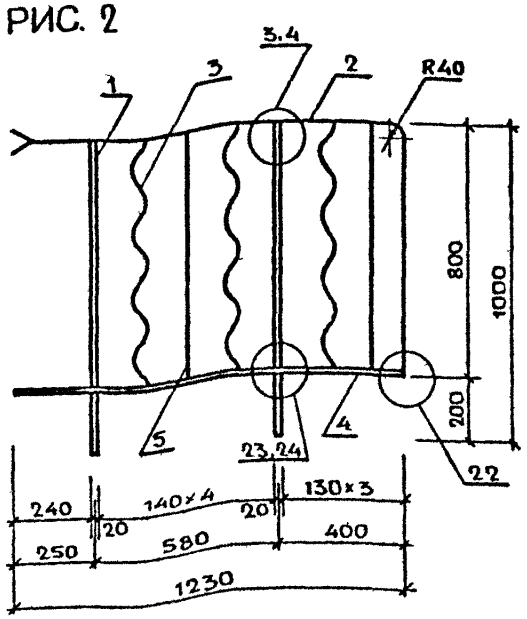

МАРКА ОГРАЖДЕНИЯ	РИС.	МАССА, КГ
ПВ - 16.9Р-9	1	18,31
ПВ - 16.9Р-10	1	16,30
ПВ - 12.9Р-9	2	12,95
ПВ - 12.9Р-10	2	11,61

1.100.2-5.1-20СБ

Н. КОНТР.	МОКРОУСОВ		09.88
НАЧ. ОТД.	МЯСНИКОВ		09.88
ГЛ. СПЕЦ.	ЗИНГЕР		09.88
РУК. ГР.	ЕФРЕМОВА		05.88

ОГРАЖДЕНИЕ ЛЕСТНИЧНОЙ ПЛОЩАДКИ
ПВ-16.9Р-9 ; ПВ-16.9Р-10 ;
ПВ-12.9Р-9 ; ПВ-12.9Р-10.
СБОРОЧНЫЙ ЧЕРТЕЖ.

СТАДИЯ	ЛИСТ	ЛИСТОВ
Р		1

ЦНИИЭП ЖИЛИЩА

МАРКА ОГРАЖДЕНИЯ	ПОЗ.	НАИМЕНОВАНИЕ	КОЛ.	ОБОЗНАЧЕНИЕ ДОКУМЕНТА	МАССА ОГРАЖД., КГ
		Сборочный чертеж	х	1.100.2-5.1-21СБ	
		Узлы 3, 4, 16...18	х	1.100.2-5.1-32	л.7,10
		Технические условия	х	1.100.2-5.1-ТУ	
		Ведомость расхода стали	х	1.100.2-5.1-48РС	
ПВ-16.9Р-11		Квадрат $\frac{20-В-ГОСТ2591-71}{ВСт3кп2-Ш-ГОСТ535-79}$			18,10
	1	L=996мм; 3,13	3	БЕЗ ЧЕРТ.	
	2	Поручень П5	1	1.100.2-5.1-38	
	3	Связь С14	1	1.100.2-5.1-44	
		Полоса $\frac{4\times20-В-2\ ГОСТ103-76}{ВСт3кп2\ ГОСТ535-79}$			
	4	L=792мм; 0,50кг	7	БЕЗ ЧЕРТ.	
ПВ-16.9Р-12		Ф20 AI ГОСТ5781-82			16,09
	1	L=996мм; 2,46кг	3	БЕЗ ЧЕРТ.	
	2	Поручень П5	1	1.100.2-5.1-38	
	3	Связь С16	1	1.100.2-5.1-44	
		Полоса $\frac{4\times20-В-2\ ГОСТ103-76}{ВСт3кп2\ ГОСТ535-79}$			
	4	L=792мм; 0,50кг	7	БЕЗ ЧЕРТ.	
ПВ-12.9Р-11		Квадрат $\frac{20-В-ГОСТ2591-71}{ВСт3кп2-Ш-ГОСТ535-79}$			12,83
	1	L=996мм; 3,13кг	2	БЕЗ ЧЕРТ.	
	2	Поручень П7	1	1.100.2-5.1-39	
	3	Связь С15	1	1.100.2-5.1-44	

1.100.2-5.1-21

Н.КОНТР.	МОКРОУСОВ		09.88
НАЧ.ОТД.	МЯСНИКОВ		09.88
ГИ СПЕЦ.	ЗИНГЕР		09.88
РУК.ГР.	ЕФРЕМОВА		05.88

ОГРАЖДЕНИЕ ЛЕСТНИЧНОЙ ПЛОЩАДКИ
ПВ-16.9Р-11; ПВ-16.9Р-12;
ПВ-12.9Р-11, ПВ-12.9Р-12.

СТАДИЯ	ЛИСТ	ЛИСТОВ
Р	1	2

ЦНИИЭП ЖИЛИЩА

МАРКА ОГРАЖДЕНИЯ	ПОЗ.	НАИМЕНОВАНИЕ	КОЛ.	ОБОЗНАЧЕНИЕ ДОКУМЕНТА	МАССА ОГРАЖД., КГ
ПВ-12.9Р-11		полоса $\frac{4\times20\text{-}В\text{-}2\ \text{ГОСТ}\,103\text{-}76}{\text{ВСт3кп2 ГОСТ}\,535\text{-}79}$			
	4	L=792 мм ; 0,50 кг	5	БЕЗ ЧЕРТ.	
ПВ-12.9Р-12		ф20 AI ГОСТ5781-82			11,49
	1	L=996 мм ; 2,46 кг	2	БЕЗ ЧЕРТ	
	2	Поручень П7	1	1.100.2-5.1-39	
	3	Связь С17	1	1.100.2-5.1-44	
		полоса $\frac{4\times20\text{-}В\text{-}2\ \text{ГОСТ}\,103\text{-}76}{\text{ВСт3кп2 ГОСТ}\,535\text{-}79}$			
	4	L=792 мм ; 0,50 кг	5	БЕЗ ЧЕРТ.	

РИС. 1

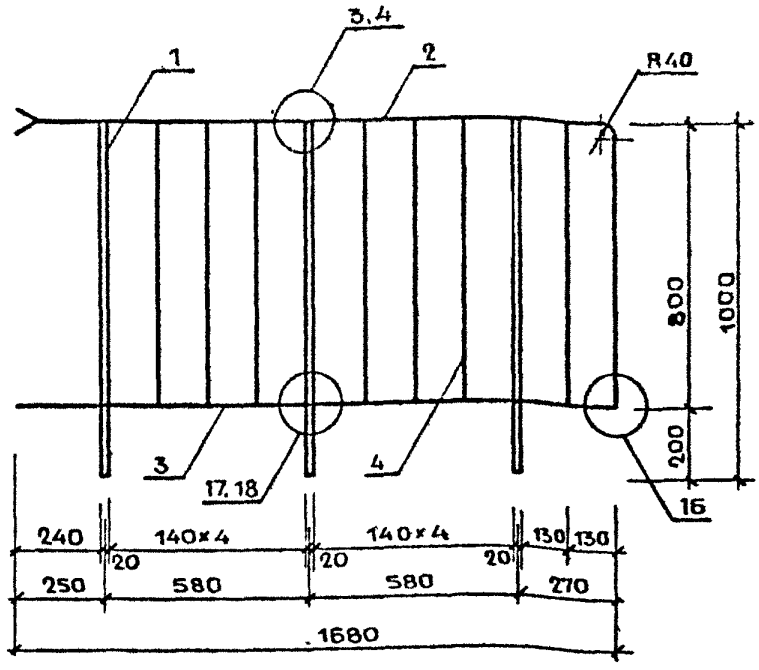

РИС. 2

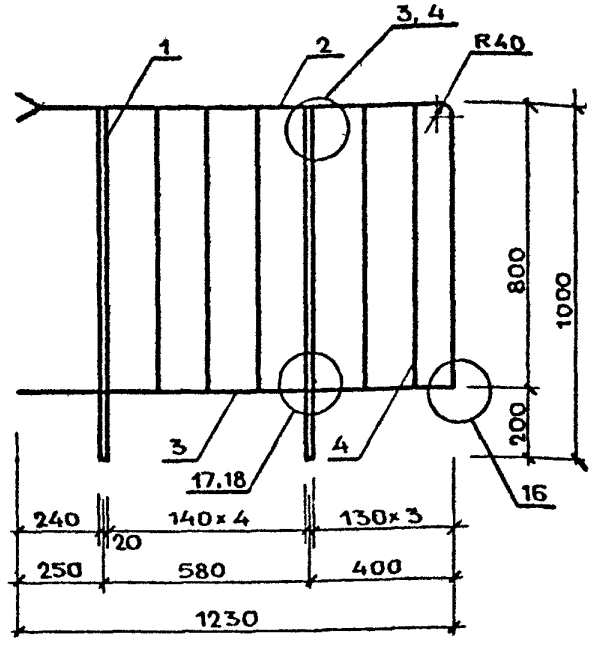

МАРКА ОГРАЖДЕНИЯ	РИС.	МАССА, КГ
ПВ-16.9Р-11	1	18,10
ПВ-16.9Р-12	1	16.09
ПВ-12.9Р-11	2	12,83
ПВ-12.9Р-12	2	11,49

				1.100.2-5.1-21СБ
Н КОНТР.	МОКРОУСОВ		09 88	ОГРАЖДЕНИЕ ЛЕСТНИЧНОЙ ПЛОЩАДКИ ПВ-16.9Р-11; ПВ-16.9Р-12; ПВ-12.9Р-11; ПВ-12.9Р-12. СБОРОЧНЫЙ ЧЕРТЕЖ.
НАЧ.ОТД	МЯСНИКОВ		09 88	
ГЛ СПЕЦ	ЗИНГЕР		09 88	
РУК.ГР	ЕФРЕМОВА		05.88	

СТАДИЯ	ЛИСТ	ЛИСТОВ
Р		1

ЦНИИЭП ЖИЛИЩА

МАРКА ОГРАЖДЕНИЯ	ПОЗ.	НАИМЕНОВАНИЕ	КОЛ	ОБОЗНАЧЕНИЕ ДОКУМЕНТА	МАССА ОГРАЖД., КГ
		Сборочный чертеж	Х	1.100.2-5 1- 22СБ	
		Узлы 3,4, 22... 24	Х	1.100. 2-5.1 - 32	л.7,11
		Технические условия	Х	1 100.2-5.1- ТУ	
		Ведомость расхода стали	Х	1.100. 2-5.1 - 4ВРС	
ПВ-16.9Р-13					18,11
		квадрат $\frac{20-В-ГОСТ2591-71}{ВСт3кп2-Ш\ ГОСТ535-79}$			
	1	L=996мм; 3,13кг	3	БЕЗ ЧЕРТ.	
	2	Поручень П5	1	1.100. 2-5.1- 38	
		полоса $\frac{4\times20-В-2\ ГОСТ103-76}{ВСт3кп2\ ГОСТ535-79}$			
	3	L=1676мм; 1,08кг	2	БЕЗ ЧЕРТ.	
	4	L= 792 мм ; 0,50кг	7	БЕЗ ЧЕРТ.	
ПВ-16.9Р-14		ф20 AI ГОСТ5781- 82			16,10
	1	L=996мм; 2,46кг	3	БЕЗ ЧЕРТ.	
		поз. 2... 4 по ПВ-16.9Р-13			
ПВ-12.9Р-13					12,83
		квадрат $\frac{20-В-ГОСТ2591-71}{ВСт3кп2-Ш-ГОСТ535-79}$			
	1	L=996мм; 3,13кг	2	БЕЗ ЧЕРТ.	
	2	Поручень П7	1	1.100.2-5.1 - 39	
		полоса $\frac{4\times20-В-2\ ГОСТ103-76}{ВСт3кп2\ ГОСТ535-79}$			
	3	L=1226мм; 0,77кг	2	БЕЗ ЧЕРТ.	
	4	L= 792мм ; 0,50кг	5	БЕЗ ЧЕРТ.	
ПВ-12.9Р-14		ф20 AI ГОСТ5781-82			11,49
	1	L=996мм; 2,46кг	2	БЕЗ ЧЕРТ.	
		поз. 2... 4 по ПВ-12.9Р-13			

1.100. 2-5.1- 22

Н КОНТР.	МОКРОУСОВ		09.88
НАЧ. ОТД.	МЯСНИКОВ		09.88
ГЛ. СПЕЦ.	ЗИНГЕР		09.88
РУК ГР.	ЕФРЕМОВА		05 88

ОГРАЖДЕНИЕ ЛЕСТНИЧНОЙ ПЛОЩАДКИ ПВ-16.9Р-13; ПВ-16.9Р-14; ПВ-12.9Р-13; ПВ-12.9Р-14.

СТАДИЯ	ЛИСТ	ЛИСТОВ
Р		1

ЦНИИЭП жилища

РИС. 1

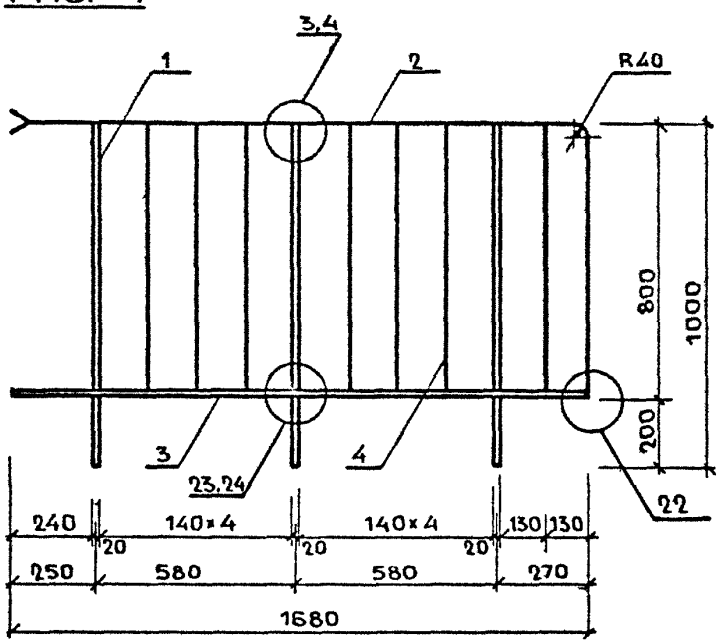

РИС. 2

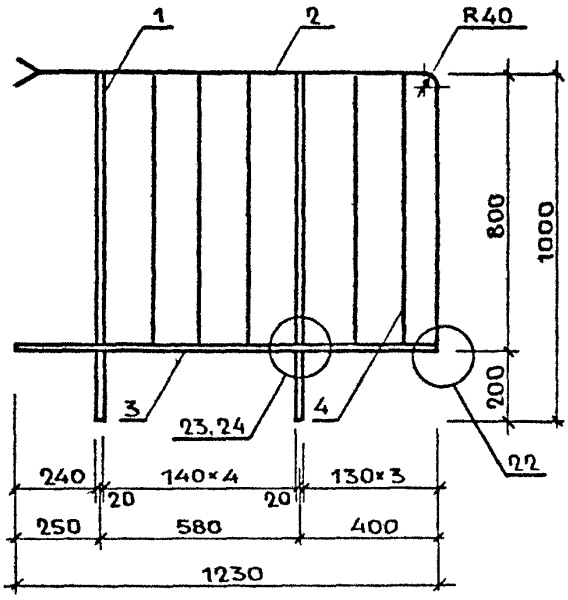

МАРКА ОГРАЖДЕНИЯ	РИС	МАССА, КГ
ПВ - 16 9Р-13	1	18,11
ПВ - 16.9Р- 14	1	16,10
ПВ- 12.9Р-13	2	12,83
ПВ - 12 9Р- 14	2	11,49

				1.100.2-5.1-22СБ		
				ОГРАЖДЕНИЕ ЛЕСТНИЧНОЙ ПЛОЩАДКИ ПВ-16 9Р-13; ПВ-16 9Р-14; ПВ-12.9Р-13, ПВ-12 9Р-14 СБОРОЧНЫЙ ЧЕРТЕЖ	СТАДИЯ	ЛИСТ	ЛИСТОВ
					Р		1
Н КОНТР	МОКРОУСОВ		09 88		ЦНИИЭП ЖИЛИЩА		
НАЧ ОТД.	МЯСНИКОВ		09 88				
ГИ СПЕЦ	ЗИНГЕР		09 88				
РУК. ГР.	ЕФРЕМОВА		05 88				

МАРКА ОГРАЖДЕНИЯ	ПОЗ.	НАИМЕНОВАНИЕ	КОЛ.	ОБОЗНАЧЕНИЕ ДОКУМЕНТА	МАССА ОГРАЖД. КГ
		Сборочный чертеж	Х	1.100.2-5.1-23СБ	
		Фрагмент Х. Узлел 16	Х	1.100.2-5.1-32	л.5,10
		Технические условия·	Х	1.100.2-5.1-ТУ	
		Ведомость расхода стали	Х	1.100.2-5.1-48РС	
ПВ-16.9Р-15		Квадрат 20-В-ГОСТ2591-71 / ВСт3кп2-Ш-ГОСТ535-79			19,18
	1	L=996мм; 3,13кг	3	БЕЗ ЧЕРТ.	
	2	Поручень П5	1	1.100.2-5.1-38	
	3	Связь С14	1	1.100.2-5.1-44	
		Полоса 4х20-В-2 ГОСТ103-76 / ВСт3кп2 ГОСТ535-79			
	4	L=792мм; 0,5кг	1	БЕЗ ЧЕРТ.	
		Квадрат 10-В-ГОСТ2591-71 / ВСт3кп2-Ш-ГОСТ535-79			
	5	L=1300мм; 1,02кг	4	БЕЗ ЧЕРТ	
ПВ-16.9Р-16		Ф12АI ГОСТ5781-82			17,17
	1	L=996мм; 2,46кг	3	БЕЗ ЧЕРТ	
	2	Поручень П5	1	1.100.2-5.1-38	
	3	Связь С16	1	1.100.2-5.1-44	
		Полоса 4х20-В-2 ГОСТ103-76 / ВСт3кп2 ГОСТ535-79			
	4	L=792мм; 0,50кг	1	БЕЗ ЧЕРТ	
		Квадрат 10-В-ГОСТ2591-71 / ВСт3кп2-Ш-ГОСТ535-79			
	5	L=1300мм; 1,02кг	4	БЕЗ ЧЕРТ.	

1.100.2-5.1-23

Н.КОНТР.	МОКРОУСОВ		09.88
НАЧ ОТД.	МЯСНИКОВ		09.88
ГЛ СПЕЦ.	ЗИНГЕР		09 88
РУК. ГР	ЕФРЕМОВА		05 88

ОГРАЖДЕНИЕ ЛЕСТНИЧНОЙ ПЛОЩАДКИ
ПВ-16.9Р-15; ПВ-16 9Р-16;
ПВ-12.9Р-15; ПВ-12.9Р-16

СТАДИЯ	ЛИСТ	ЛИСТОВ
Р	1	2

ЦНИИЭП жилища

МАРКА ОГРАЖДЕНИЯ	ПОЗ.	НАИМЕНОВАНИЕ	КОЛ.	ОБОЗНАЧЕНИЕ ДОКУМЕНТА	МАССА ОГРАЖД. КГ
ПВ-12.9Р-15		КВАДРАТ $\frac{10\text{-}В\text{-}ГОСТ\,2591\text{-}71}{ВСт3кп2\text{-}III\text{-}ГОСТ\,535\text{-}79}$			13,51
	1	L=996мм ; 3,13кг	2	БЕЗ ЧЕРТ.	
	2	Поручень П7	1	1.100.2-5.1-39	
	3	Связь С15	1	1.100.2-5.1-44	
		ПОЛОСА $\frac{4\times20\text{-}В\text{-}2\ ГОСТ\,103\text{-}76}{ВСт3кп2\ ГОСТ\,535\text{-}79}$			
	4	L=792мм; 0,50кг	1	БЕЗ ЧЕРТ.	
		КВАДРАТ $\frac{10\text{-}В\text{-}ГОСТ\,2591\text{-}71}{ВСт3кп2\text{-}III\text{-}ГОСТ\,535\text{-}79}$			
	5	L=850мм; 0,67кг	4	БЕЗ ЧЕРТ.	
ПВ-12.9Р-16		Ф20АI ГОСТ5781-82			12,17
	1	L=996мм; 2,46кг	2	БЕЗ ЧЕРТ.	
	2	Поручень П7	1	1.100.2-5.1-39	
	3	Связь С17	1	1.100.2-5.1-44	
		ПОЛОСА $\frac{4\times20\text{-}В\text{-}2\ ГОСТ\,103\text{-}76}{ВСт3кп2\ ГОСТ\,535\text{-}79}$			
	4	L=792мм; 0,50кг	1	1.100.2-5.1	
		КВАДРАТ $\frac{10\text{-}В\text{-}ГОСТ\,2591\text{-}71}{ВСт3кп2\text{-}III\text{-}ГОСТ\,535\text{-}79}$			
	5	L=850мм; 0,67кг	4	БЕЗ ЧЕРТ.	

РИС. 1

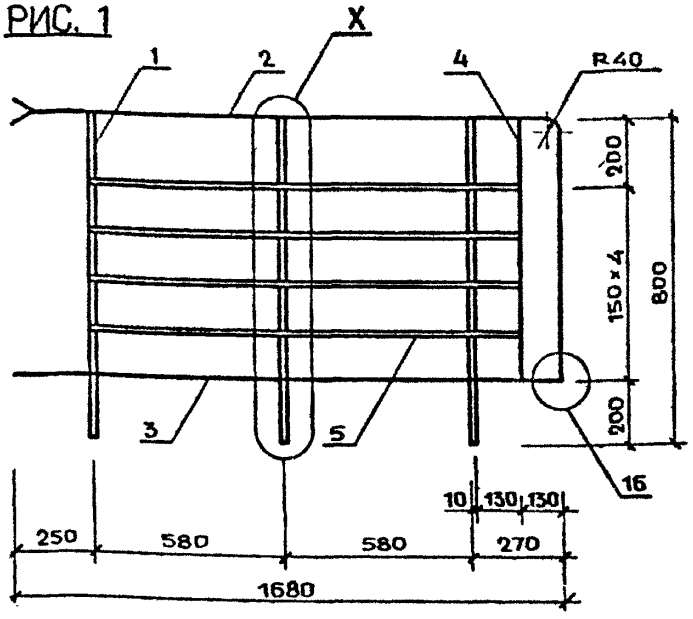

РИС. 2

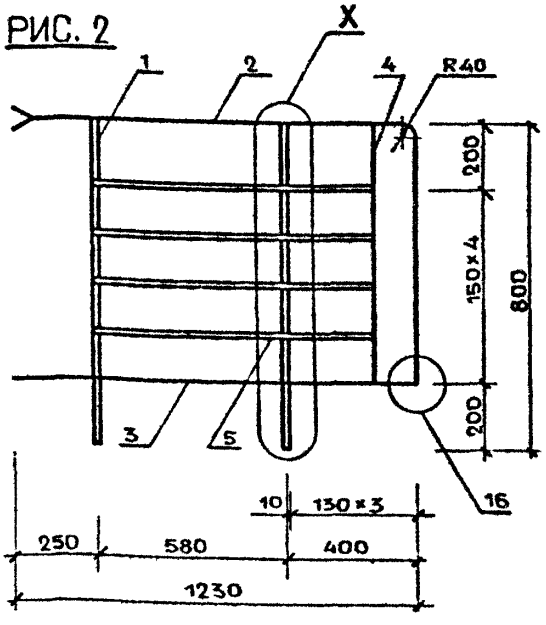

МАРКА ОГРАЖДЕНИЯ	РИС.	МАССА, КГ
ПВ - 16.9Р-15	1	19,18
ПВ - 16.9Р-16	1	17,17
ПВ - 12.9Р-15	2	13,51
ПВ.- 12.9Р-16	2	12,17

1.100.2-5.1-23СБ

Н КОНТР	МОКРОУСОВ		09 88
НАЧ ОТД.	МЯСНИКОВ		09.88
М.СПЕЦ	ЗИНГЕР		09 88
РУК. ГР.	ЕФРЕМОВА		05.87

ОГРАЖДЕНИЕ ЛЕСТНИЧНОЙ ПЛОЩАДКИ ПВ-16.9Р-15; ПВ-16.9Р-16; ПВ-12 9Р-15; ПВ-12.9Р-16. СБОРОЧНЫЙ ЧЕРТЕЖ.

СТАДИЯ	ЛИСТ	ЛИСТОВ
Р		1

ЦНИИЭП жилища

МАРКА ОГРАЖДЕНИЯ	ПОЗ.	НАИМЕНОВАНИЕ	КОЛ	ОБОЗНАЧЕНИЕ ДОКУМЕНТА	МАССА ОГРАЖД., КГ
		Сборочный чертеж	Х	1.100.2-5.1-24СБ	
		Фрагмент XII. Узел 22	Х	1.100.2-5.1-32	л.6,11
		Технические условия	Х	1.100.2-5.1-ТУ	
		Ведомость расхода стали	Х	1.100.2-5 1-48РС	
ПВ-16.9Р-17		Квадрат 20-В-ГОСТ2591-71 / ВСт3кп2-II-ГОСТ535-79			19,19
	1	L=996мм;	3	БЕЗ ЧЕРТ.	
	2	Поручень П5	1	1.100.2-5.1-38	
		Полоса 4х20-В-2 ГОСТ103-76 / ВСт3кп2 ГОСТ535-79			
	3	L=1676мм; 1,06кг	2	БЕЗ ЧЕРТ.	
	4	L=792мм; 0,50кг	1	БЕЗ ЧЕРТ.	
		Квадрат 10-В-ГОСТ2591-71 / ВСт3кп2-III-ГОСТ535-79			
	5	L=1300мм; 1,02кг	4	БЕЗ ЧЕРТ.	
ПВ-16.9Р-18		Ф20 АI ГОСТ5781-82			17,18
		L=996мм; 2,46кг	3	БЕЗ ЧЕРТ.	
		поз. 2...5 по ПВ-16.9Р-17			
ПВ-12.9Р-17		Квадрат 20-В-ГОСТ2591-71 / ВСт3кп2-III-ГОСТ535-79			13,51
	1	L=996мм; 3,13кг	2	БЕЗ ЧЕРТ.	
	2	Поручень П7	1		
		Полоса 4х20-В-2 ГОСТ103-76 / ВСт3кп2 ГОСТ535-79			
	3	L=1226мм; 0,77кг	2	БЕЗ ЧЕРТ.	
	4	L=792мм; 0,50кг	1	БЕЗ ЧЕРТ.	

1.100.2-5.1-24

Н.КОНТР	МОКРОУСОВ		09.88
НАЧ.ОТД.	МЯСНИКОВ		09.88
ГЛ.СПЕЦ.	ЗИНГЕР		09.88
РУК.ГР.	ЕФРЕМОВА		05.88

ОГРАЖДЕНИЕ ЛЕСТНИЧНОЙ ПЛОЩАДКИ
ПВ-16.9Р-17; ПВ-16.9Р-18;
ПВ-12.9Р-17; ПВ-12.9Р-18

СТАДИЯ	ЛИСТ	ЛИСТОВ
Р	1	2

ЦНИИЭП ЖИЛИЩА

МАРКА ОГРАЖДЕНИЯ	ПОЗ	НАИМЕНОВАНИЕ	КОЛ.	ОБОЗНАЧЕНИЕ ДОКУМЕНТА	МАССА ОГРАЖД., КГ
		КВАДРАТ $\frac{10-В-ГОСТ2591-71}{ВСт3кп2-III-ГОСТ535-79}$			
	5	L=850 мм; 0,67кг	4	БЕЗ ЧЕРТ.	
ПВ-12.9Р-18		ф20 АI ГОСТ5781-82			12,17
	1	L=996 мм; 2,46кг	2	БЕЗ ЧЕРТ.	
		ПОЗ. 2...5 ПО ПВ-12.9Р-17			

РИС. 1

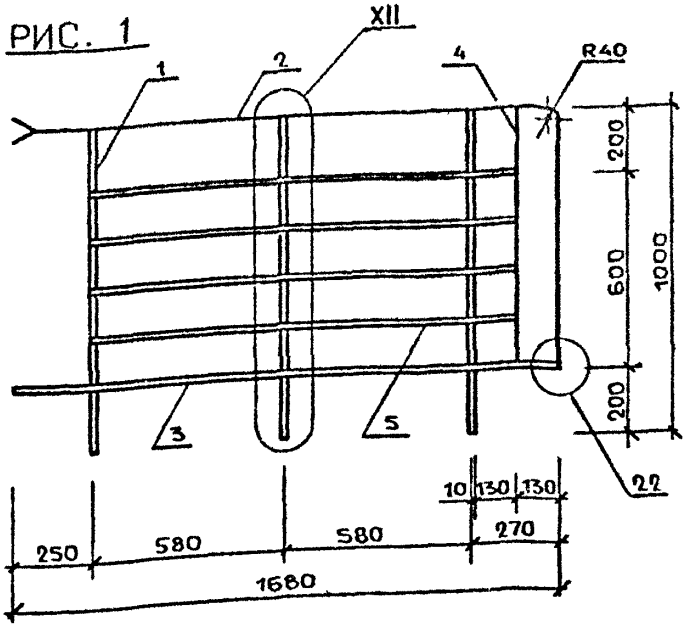

РИС. 2

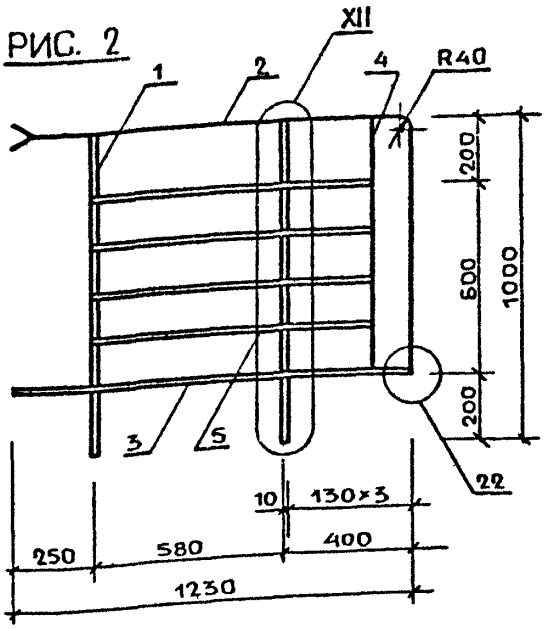

МАРКА ОГРАЖДЕНИЯ	РИС.	МАССА КГ
ПВ-16.9Р-17	1	19,19
ПВ-16.9Р-18	1	17,18
ПВ-12.9Р-17	2	13,51
ПВ-12.9Р-18	2	12,17

Н. КОНТР	МОКРОУСОВ		09.88
НАЧ ОТД.	МЯСНИКОВ		09.88
ГИ. СПЕЦ	ЗИНГЕР		09.88
РУК. ГР.	ЕФРЕМОВА		05.88

1.100.2-5.1-24СБ

ОГРАЖДЕНИЕ ЛЕСТНИЧНОЙ ПЛОЩАДКИ ПВ-16.9Р-17, ПВ-16.9Р-18; ПВ-12.9Р-17; ПВ-12.9Р-18. СБОРОЧНЫЙ ЧЕРТЕЖ.

СТАДИЯ	ЛИСТ	ЛИСТОВ
Р		1

ЦНИИЭП ЖИЛИЩА

МАРКА ОГРАЖДЕНИЯ	ПОЗ	НАИМЕНОВАНИЕ	КОЛ	ОБОЗНАЧЕНИЕ ДОКУМЕНТА	МАССА ОГРАЖД., КГ
		СБОРОЧНЫЙ ЧЕРТЕЖ	Х	1.100.2-5.1-25СБ	
		ТЕХНИЧЕСКИЕ УСЛОВИЯ	Х	1.100.2-5.1-ТУ	
		ВЕДОМОСТЬ РАСХОДА СТАЛИ	Х	1.100.2-5.1-48РС	
ОВ-17.9Р-1	1	Связь С13	2	1.100.2-5.1-44	10,29
	2	Связь С6	5	1.100.2-5.1-41	
		ПОЛОСА $\frac{4\times20\text{-}В\text{-}2\ \ ГОСТ\ 103\text{-}76}{Ст3кп2\ \ ГОСТ\ 535\text{-}79}$			
	3	L=792мм; 0,50кг	4	БЕЗ ЧЕРТ.	
	4	L=596мм; 0,38кг	4	БЕЗ ЧЕРТ.	
	5	L=296мм; 0,19кг	1	БЕЗ ЧЕРТ.	
ОВ-17.9Р-2	1	Связь С13	2	1.100.2-5.1-44	9,99
	2	Связь С8	5	1.100.2-5.1-42	
		ПОЛОСА $\frac{4\times20\text{-}В\text{-}2\ \ ГОСТ\ 103\text{-}76}{Ст3кп2\ \ ГОСТ\ 535\text{-}79}$			
	3	L=792мм; 0,50кг	4	БЕЗ ЧЕРТ.	
	4	L=596мм; 0,38кг	4	БЕЗ ЧЕРТ.	
	5	L=296мм; 0,19кг	1	БЕЗ ЧЕРТ.	

		1.100.2-5.1-25	
Н.КОНТР	МОКРОУСОВ	09 88	ОГРАЖДЕНИЕ ОКОННОГО ПРОЕМА ЛЕСТНИЧНОЙ КЛЕТКИ ОВ-17.9Р-1 ; ОВ-17.9Р-2.
НАЧ ОТД	МЯСНИКОВ	09.88	
ГЛ СПЕЦ.	ЗИНГЕР	09 88	
РУК. ГР.	ЕФРЕМОВА	08 88	

СТАДИЯ	ЛИСТ	ЛИСТОВ
Р		1

ЦНИИЭП ЖИЛИЩА

РИС. 1

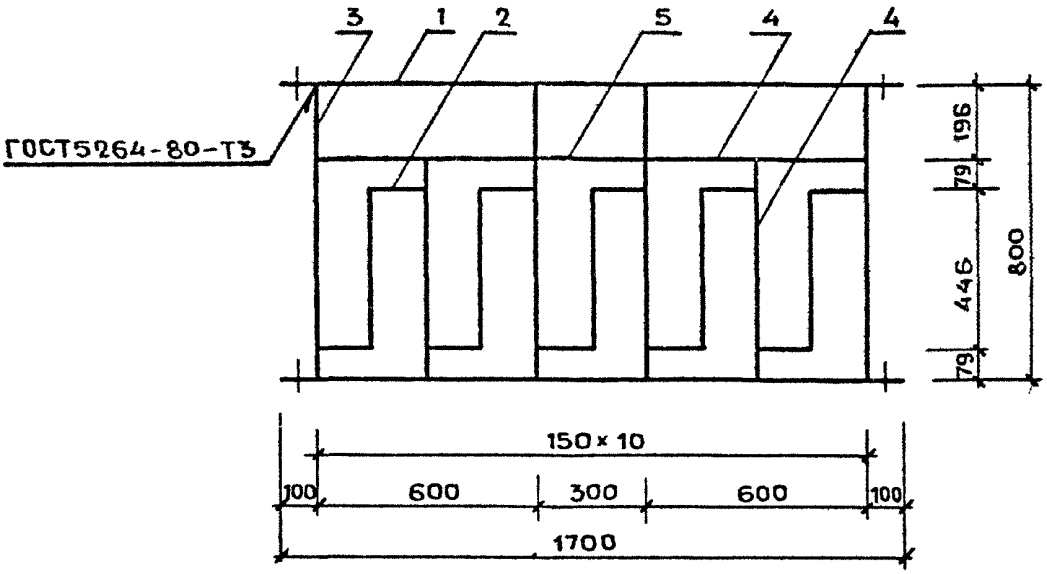

РИС. 2

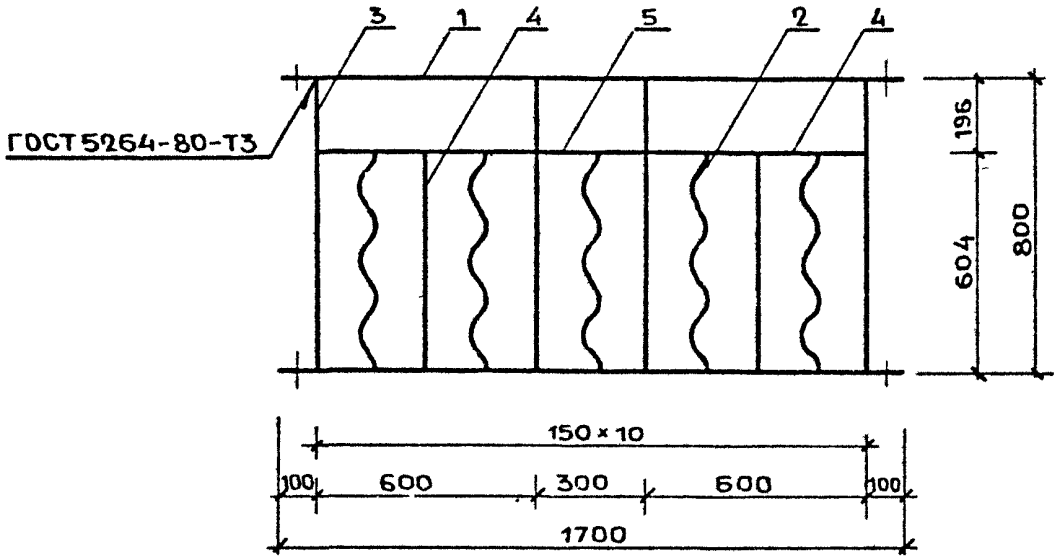

МАРКА ОГРАЖДЕНИЯ	РИС.	МАССА, КГ
ОВ-17.9Р-1	1	10,29
ОВ-17.9Р-2	2	9,99

				1.100.2-5.1-25СБ			
Н КОНТР.	МОКРОУСОВ		09.88	ОГРАЖДЕНИЕ ОКОННОГО ПРОЕМА ЛЕСТНИЧНОЙ КЛЕТКИ ОВ-17.9Р-1; ОВ-17.9Р-2. СБОЧОЧНЫЙ ЧЕРТЕЖ.	СТАДИЯ	ЛИСТ	ЛИСТОВ
НАЧ.ОТД.	МЯСНИКОВ		09.88		Р		1
ГЛ.СПЕЦ.	ЗИНГЕР		09.88		ЦНИИЭП ЖИЛИЩА		
РУК.ГР.	ЕФРЕМОВА		05.88				

МАРКА ОГРАЖДЕНИЯ	ПОЗ.	НАИМЕНОВАНИЕ	КОЛ.	ОБОЗНАЧЕНИЕ ДОКУМЕНТА	МАССА ОГРАЖД., КГ
		СБОРОЧНЫЙ ЧЕРТЕЖ	Х	1.100.2-5.1 - 26СБ	
		ТЕХНИЧЕСКИЕ УСЛОВИЯ	Х	1.100.2-5.1 - ТУ	
		ВЕДОМОСТЬ РАСХОДА СТАЛИ	Х	1.100.2-5.1 - 48РС	
ОВ - 17.9Р-3	1	Связь С13	2	1.100.2-5.1 - 44	9,89
		ПОЛОСА $\frac{4\times20\text{-}В\text{-}2\ \text{ГОСТ}\ 103\text{-}76}{\text{ВСт3кп2 ГОСТ 535-79}}$			
	2	L = 792 мм ; 0,50 кг	4	БЕЗ ЧЕРТ.	
	3	L = 596 мм ; 0,38 кг	9	БЕЗ ЧЕРТ.	
	4	L = 296 мм ; 0,19 кг	1	БЕЗ ЧЕРТ.	
ОВ - 17.9Р-4	1	Связь С13	2	1.100.2-5.1 - 44	9,98
	2	Связь С7	5	1.100.2-5.1 - 42	
		ПОЛОСА $\frac{4\times20\text{-}В\text{-}2\ \text{ГОСТ}\ 103\text{-}76}{\text{ВСт3кп2 ГОСТ 535-79}}$			
	3	L = 792 мм ; 0,50 кг	6	БЕЗ ЧЕРТ	

1.100.2-5.1-26

Н.КОНТР.	МОКРОУСОВ		09.88
НАЧ.ОТД.	МЯСНИКОВ		09.88
ГИ СПЕЦ.	ЗИНГЕР		09.88
РУК. ГР	ЕФРЕМОВА		05.88

ОГРАЖДЕНИЕ ОКОННОГО ПРОЕМА ЛЕСТНИЧНОЙ КЛЕТКИ 08-17.9Р-3, 08-17.9Р-4

СТАДИЯ	ЛИСТ	ЛИСТОВ
Р		1

ЦНИИЭП ЖИЛИЩА

РИС. 1

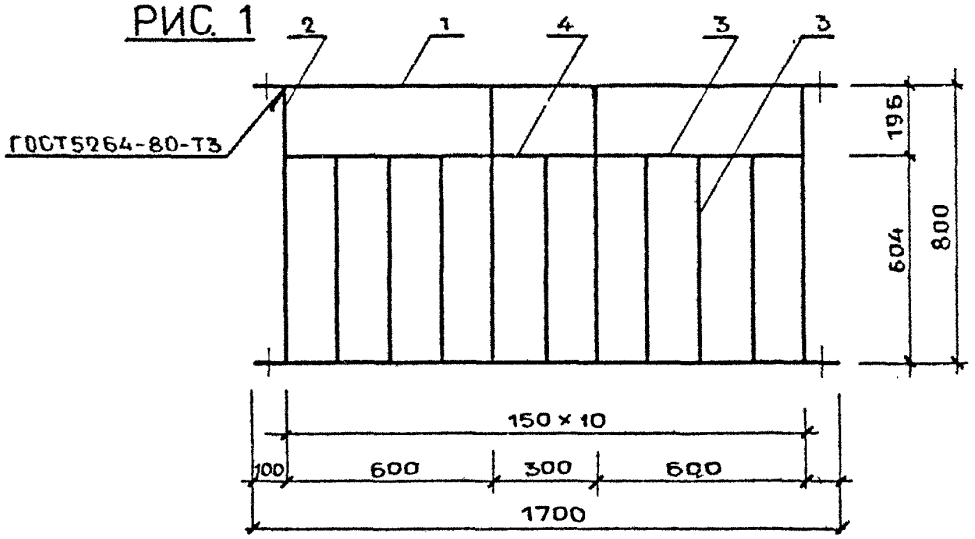

РИС. 2

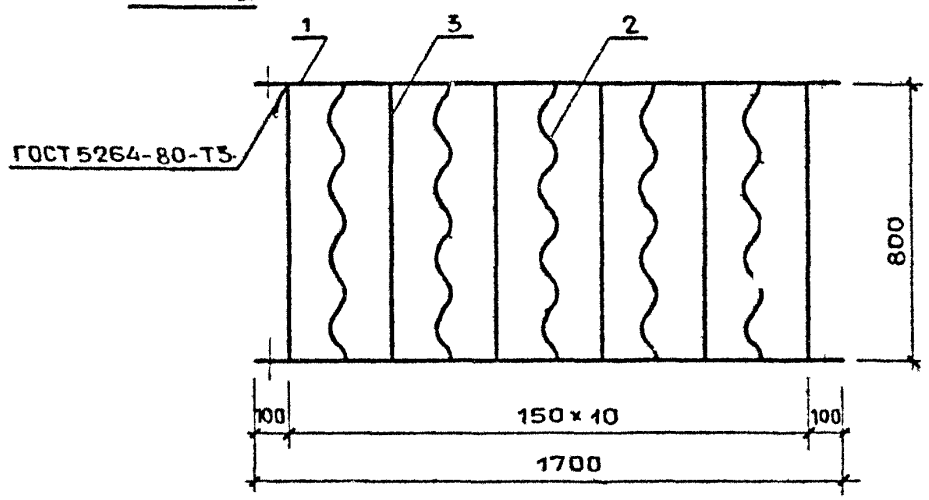

МАРКА ОГРАЖДЕНИЯ	РИС.	МАССА, КГ
ОВ – 17 9Р – 3	1	9,89
ОВ – 17.9Р – 4	2	9,98

				1.100.2 - 5.1 - 26СБ			
				ОГРАЖДЕНИЕ ОКОННОГО ПРОЕМА ЛЕСТНИЧНОЙ КЛЕТКИ ОВ – 17 9Р – 3, ОВ – 17.9Р – 4 СБОРОЧНЫЙ ЧЕРТЕЖ.	СТАДИЯ	ЛИСТ	ЛИСТОВ
Н КОНТР.	МОКРОУСОВ		09 88		Р		1
НАЧ ОТД.	МЯСНИКОВ		09 88		ЦНИИЭП ЖИЛИЩА		
ГИ СПЕЦ	ЗИНГЕР		09.88				
РУК. ГР	ЕФРЕМОВА		05 88				

МАРКА ОГРАЖДЕНИЯ	ПОЗ.	НАИМЕНОВАНИЕ	КОЛ.	ОБОЗНАЧЕНИЕ ДОКУМЕНТА	МАССА ОГРАЖД., КГ
		Сборочный чертеж	X	1.100.2-5.1-27СБ	
		Технические условия	X	1.100.2-5.1-ТУ	
		Ведомость расхода стали	X	1.100.2-5.1-48РС	
ОВ-17.9Р-5	1	Связь С13	2	1.100.2-5.1-44	9,78
		Полоса $\frac{4\times20\text{-}В\text{-}2\ ГОСТ\ 103\text{-}76}{ВСт3кп2\ ГОСТ\ 535\text{-}79}$			
	2	L=792 мм; 0,50 кг	11	БЕЗ ЧЕРТ.	
ОВ-17.9Р-6	1	Связь С13	2	1.100.2-5.1-44	11,00
		Квадрат $\frac{10\text{-}В\text{-}ГОСТ\ 2591\text{-}71}{ВСт3кп2\text{-}\underline{\text{III}}\text{-}ГОСТ\ 535\text{-}79}$			
	2	L=1504 мм; 1,18 кг	4	БЕЗ ЧЕРТ.	
		Полоса $\frac{4\times20\text{-}В\text{-}2\ ГОСТ\ 103\text{-}76}{ВСт3кп2\ ГОСТ\ 535\text{-}79}$			
	3	L=792 мм; 0,50 кг	4	БЕЗ ЧЕРТ.	

Взам. инв №

Подпись и дата

Инв № подл

Н. контр.	Мокроусов		09.88
Нач. отд.	Мясников		09.88
Гл. спец.	Зингер		09.88
Рук. гр.	Ефремова		05.88

1.100.2-5.1-27

Ограждение оконного проема лестничной клетки ОВ-17.9Р-5, ОВ-17.9Р-6.

Стадия	Лист	Листов
Р		1

ЦНИИЭП жилища

РИС. 1

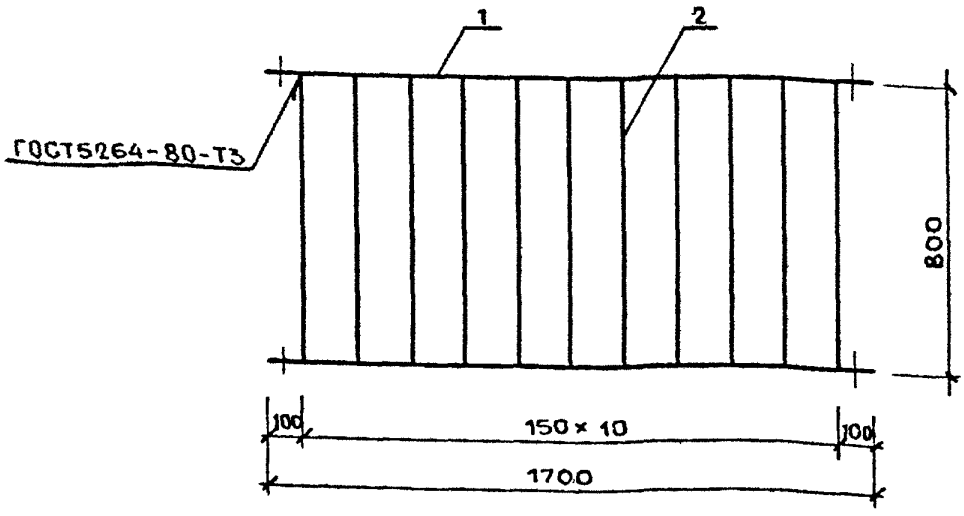

РИС. 2

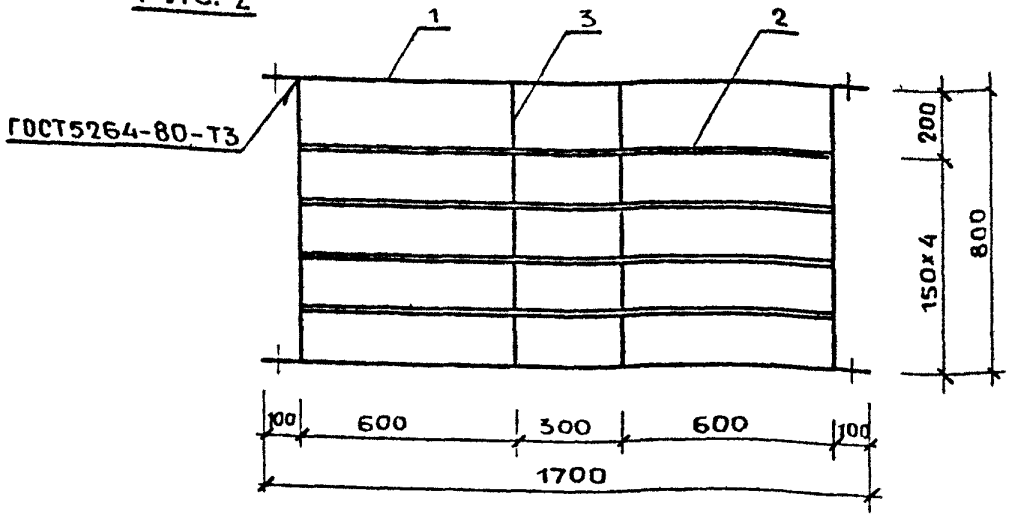

МАРКА ОГРАЖДЕНИЯ	РИС.	МАССА, КГ
ОВ – 17.9Р-5	1	9.78
ОВ – 17.9Р-6	2	11,00

Н КОНТР	МОКРОУСОВ		09.88
НАЧ.ОТД	МЯСНИКОВ		09.88
ГЛ.СПЕЦ	ЗИНГЕР		09.80
РУК. ГР.	ЕФРЕМОВА		05 88

1.100.2-5.1-27СБ

ОГРАЖДЕНИЕ ОКОННОГО ПРОЕМА ЛЕСТНИЧНОЙ КЛЕТКИ
ОВ-17.9Р-5;
ОВ-17.9Р-6.
СБОРОЧНЫЙ ЧЕРТЕЖ.

СТАДИЯ	ЛИСТ	ЛИСТОВ
Р.		1

ЦНИИЭП ЖИЛИЩА

МАРКА ОГРАЖДЕНИЯ	ПОЗ.	НАИМЕНОВАНИЕ	КОЛ.	ОБОЗНАЧЕНИЕ ДОКУМЕНТА	МАССА ОГРАЖД. КГ.
		СБОРОЧНЫЙ ЧЕРТЕЖ	Х	1.100.2-5.1-28СБ	
		УЗЛЫ 29... 32	Х	1.100.2-5.1-32	л.13
		ТЕХНИЧЕСКИЕ УСЛОВИЯ	Х	1.100.2-5.1-ТУ	
		ВЕДОМОСТЬ РАСХОДА СТАЛИ	Х	1.100.2-5.1-48РС	
ОП-13.7Р	1	СВЯЗЬ С22	1	1.100.2-5.1-46	20,52
	2	СВЯЗЬ С23	1	1.100.2-5.1-46	
	3	СВЯЗЬ С24	1	1.100.2-5.1-46	
		УГОЛОК $\frac{63\times40\times4\text{-}В\text{-}ГОСТ\,8510\text{-}86}{ВСт3кп2\text{-}I\text{-}ГОСТ\,535\text{-}79}$			
	4	L=1180мм; 3,74кг	1	БЕЗ ЧЕРТ.	
		ф12 А-I ГОСТ 5781-82			
	5	L=570мм; 0,51кг	16	БЕЗ ЧЕРТ.	
	6	L=200мм; 0,18кг	2	БЕЗ ЧЕРТ.	
ОП-14.7Р	1	СВЯЗЬ С25	1	1.100.2-5.1-46	17,70
		ПОЛОСА $\frac{4\times20\text{-}В\text{-}2\quad ГОСТ\,103\text{-}76}{ВСт3кп2\quad ГОСТ\,535\text{-}79}$			
	2	L=1410мм; 1,78кг	1	1.100.2-5.1	
		ф12 А-I ГОСТ 5781-82			
	3	L=715мм; 0,63кг	19	БЕЗ ЧЕРТ.	
	4	L=200мм; 0,18кг	2	БЕЗ ЧЕРТ.	

1.100.2-5.1-28

Н.КОНТР.	МОКРОУСОВ		09.88
НАЧ. ОТД	МЯСНИКОВ		09.88
ГЛ.СПЕЦ.	ЗИНГЕР		09.88
РУК.ГР.	ЕФРЕМОВА		06.88

ОГРАЖДЕНИЕ ПРИЯМКА ОП-13.7Р И ОП-14.7Р

СТАДИЯ	ЛИСТ	ЛИСТОВ
Р		1

ЦНИИЭП ЖИЛИЩА

РИС. 1

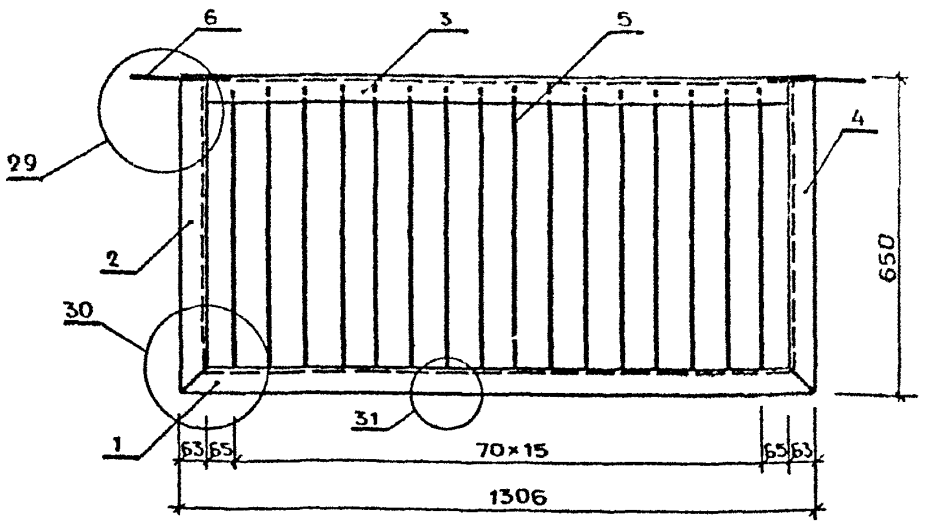

РИС. 2

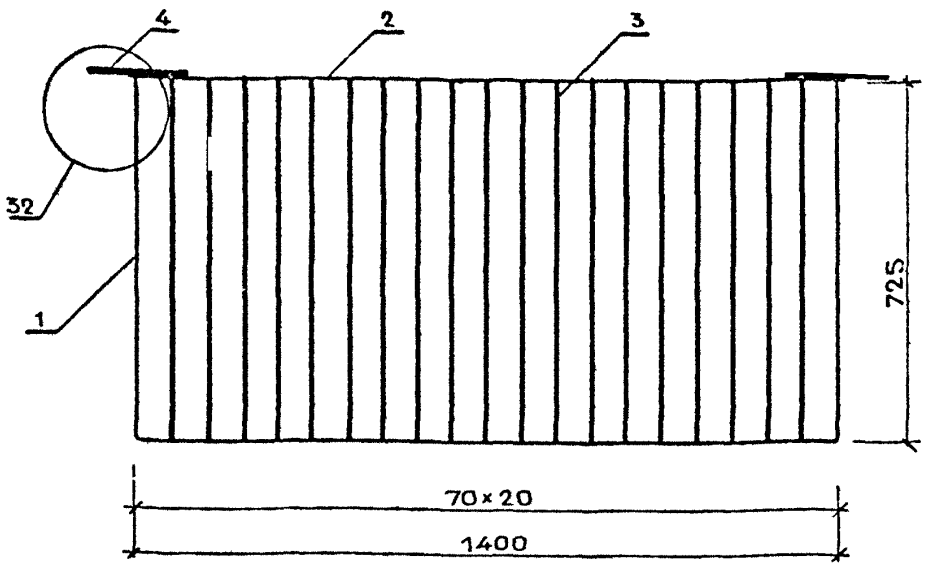

МАРКА ОГРАЖДЕНИЯ	РИС.	МАССА, КГ
ОП – 13.7 Р	1	20,52
ОП – 14.7Р	2	17,70

				1.100.2 – 5.1 – 28СБ
Н. КОНТР.	МОКРОУСОВ		09.88	ОГРАЖДЕНИЕ ПРИЯМКА ОП-13.7Р; ОП-14.7Р СБОРОЧНЫЙ ЧЕРТЕЖ
НАЧ. ОТД.	МЯСНИКОВ		09.88	
ГЛ. СПЕЦ.	ЗИНГЕР		09 88	
РУК. ГР.	ЕФРЕМОВА		06 88	

СТАДИЯ	ЛИСТ	ЛИСТОВ
Р		1

ЦНИИЭП жилища

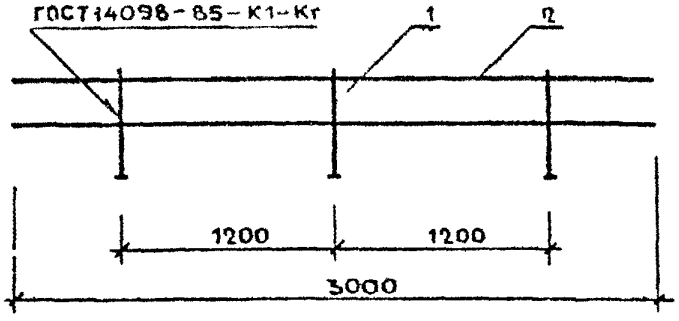

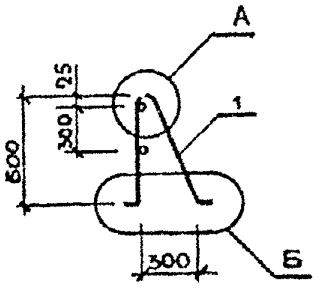

поз. 1 – РАЗВЕРТКА

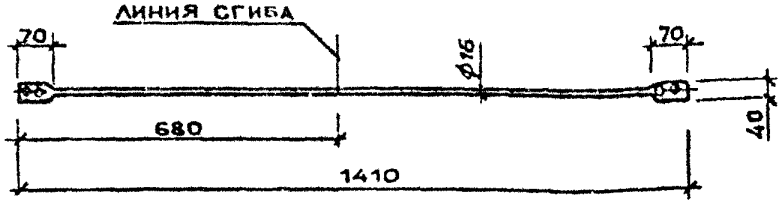

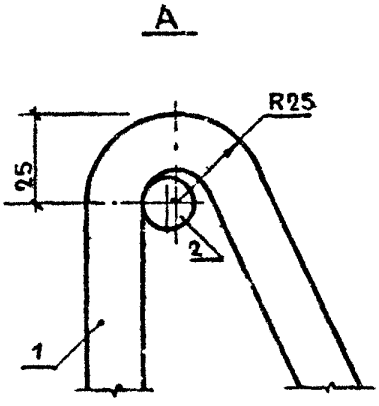

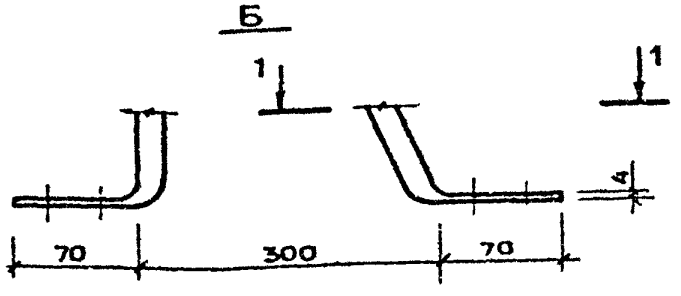

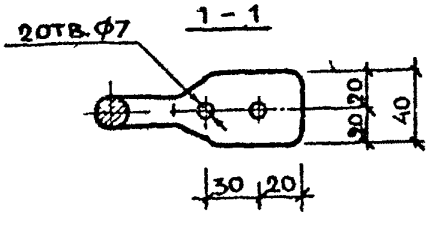

поз.	наименование	кол.	масса ед., кг	масса, кг	обозначение документа
	технические условия	х			1.100.2-5.1-ТУ
	ведомость расхода стали	х			1.100.2-5 1-48РС
1	Ø16AI ГОСТ5781-82, L=1410мм	3	2,23	13,95	БЕЗ ЧЕРТ.
2	Ø14AI ГОСТ5781-82, L=3000мм	2	3,63		БЕЗ ЧЕРТ.

1.100.2-5.1-29

Н.контр.	Мокроусов		09 88
Нач отд.	Мясников		09 88
ГИ спец.	Зингер		09 88
Рук гр	Ефремова		06 88

ОГРАЖДЕНИЕ КРЫШИ
КО-30.6Р

стадия	лист	листов
Р		1

ЦНИИЭП жилища

МАРКА СТРЕМЯНКИ	ПОЗ.	НАИМЕНОВАНИЕ	КОЛ	ОБОЗНАЧЕНИЕ ДОКУМЕНТА	МАССА СТРЕМЯНКИ, КГ
		Сборочный чертеж	х	1.100.2-5.1-30СБ	
		Узлы 33 и 34	х	1.100.2-5.1-14	
		Технические условия	х	1.100.2-5.1-ТУ	
		Ведомость расхода стали	х	1.100.2-5.1-48РС	
ЛВ-6.27	1	Стремянка ЛВ-6.27-1	1	1.100.2-5.1-33	27,38
	2	Скоба СК1	2	1.100.2-5.1-34	
ЛВ-6.18	1	Стремянка ЛВ-6.18-1	1	1.100.2-5.1-33	18,06
	2	Скоба СК1	2	1.100.2-5.1-34	
ЛВ-6.12	1	Связь С28	2	1.100.2-5.1-47	11,71
		ф18 AI ГОСТ5781-82			
	2	L=600мм; 1,2кг	3	БЕЗ ЧЕРТ.	
		Уголок $\frac{63\times40\times4\text{-}В\text{-}ГОСТ8510\text{-}86}{ВСт3кп2\text{-}I\text{-}ГОСТ535\text{-}79}$			
	3	L=660мм; 2,09кг	1	БЕЗ ЧЕРТ.	

				1.100.2-5.1-30
Н КОНТР.	МОКРОУСОВ		09 88	СТРЕМЯНКА ЛАЗА НА ЧЕРДАК ЛВ-6.27 СТРЕМЯНКА СПУСКА В ПОДВАЛ ЛВ-6.18 СТРЕМЯНКА СПУСКА В ПОДПОЛЬЕ ЛВ-6.12
НАЧ.ОТД.	МЯСНИКОВ		09.88	
ГИ СПЕЦ	ЗИНГЕР		09 88	
РУК.ГР.	ЕФРЕМОВА		06 88	

СТАДИЯ	ЛИСТ	ЛИСТОВ
Р		1

ЦНИИЭП жилища

РИС.1

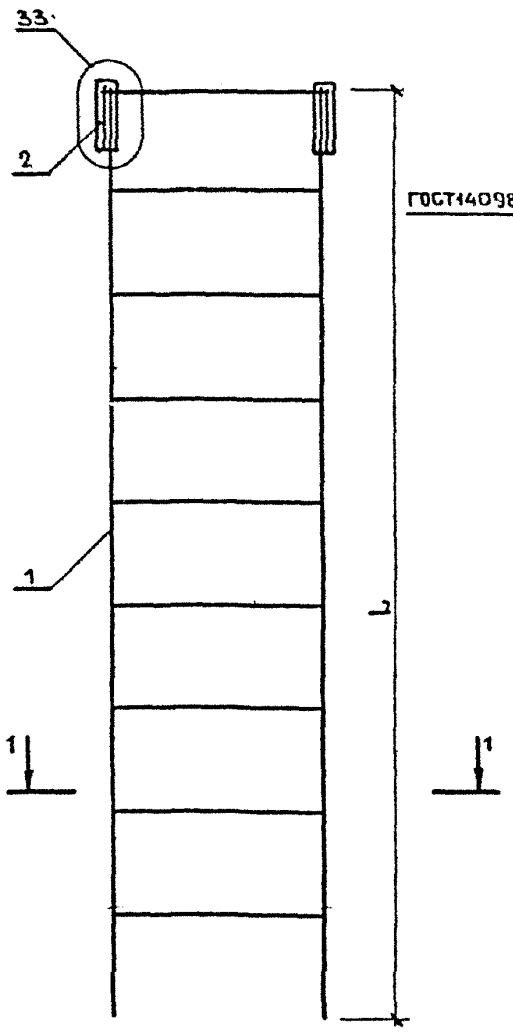

1 – 1

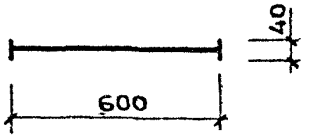

РИС. 2

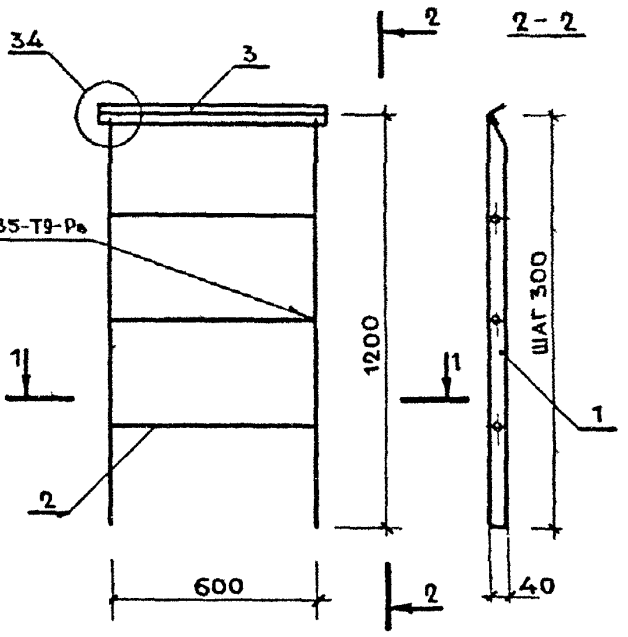

МАРКА	РИС.	L, мм	МАССА, КГ
ЛВ-6.27	1	2700	27,38
ЛВ-6.18	1	1800	18,06
ЛВ-6.12	2	–	11,71

Н.КОНТР.	МОКРОУСОВ		09 88
НАЧ ОТД.	МЯСНИКОВ		09 88
ГИ СПЕЦ	ЗИНГЕР		09 88
РУК ГР	ЕФРЕМОВА		09 88

1.100.2-5.1-30 СБ

СТРЕМЯНКА ЛАЗА НА ЧЕРДАК ЛВ-6.27
СТРЕМЯНКА СПУСКА В ПОДВАЛ ЛВ-6.18
СТРЕМЯНКА СПУСКА В ПОДПОЛЬЕ ЛВ-6.12.
СБОРОЧНЫЙ ЧЕРТЕЖ

СТАДИЯ	ЛИСТ	ЛИСТОВ
Р		1

ЦНИИЭП ЖИЛИЩА

МАРКА РЕШЕТКИ	ПОЗ.	НАИМЕНОВАНИЕ	КОЛ.	ОБОЗНАЧЕНИЕ ДОКУМЕНТА	МАССА РЕШЕТКИ, КГ
		Сборочный чертеж	X	1.100.2-5.1-31СБ	
		Узлы 35...38	X	1.100.2-5.1-32	1.15
		Технические условия	X	1.100.2-5.1-ТУ	
		Ведомость расхода стали	X	1.100.2-5.1-48РС	
РН-7.5-1	1	Рама Р1	1	1.100.2-5.1-45	15,17
		Полоса $\frac{4\times20\text{-}В\text{-}2\ ГОСТ\ 103\text{-}76}{ВСт3кп2\ ГОСТ\ 535\text{-}79}$			
	2	L=408мм; 0,26кг	2	БЕЗ ЧЕРТ.	
	3	Связь С29	15	1.100.2-5.1-47	
РН-7.5-2		Полоса $\frac{4\times36\text{-}В\text{-}2\ ГОСТ\ 103\text{-}76}{ВСт3кп2\ ГОСТ\ 535\text{-}79}$			12,84
	1	L=700мм; 0,79кг	2	БЕЗ ЧЕРТ.	
	2	L=472мм; 0,53кг	2	БЕЗ ЧЕРТ.	
		Полоса $\frac{4\times20\text{-}В\text{-}2\ ГОСТ\ 103\text{-}76}{ВСт3кп2\ ГОСТ\ 535\text{-}79}$			
	3	L=472мм; 0,30кг	2	БЕЗ ЧЕРТ.	
		Полоса $\frac{4\times20\text{-}В\text{-}2\ ГОСТ\ 103\text{-}76}{ВСт3кп2\ ГОСТ\ 535\text{-}79}$			
	4	L=682мм; 0,64кг	15	БЕЗ ЧЕРТ	

1.100.2-5.1-31

Н. КОНТР	МОКРОУСОВ		09.88
НАЧ. ОТД.	МЯСНИКОВ		09.88
ГИП СПЕЦ	ЗИНГЕР		09.88
РУК. ГР.	ЕФРЕМОВА		06.88

РЕШЕТКА ДЛЯ ВЫТИРАНИЯ НОГ
РН-7.5-1; РН-7.5-2

СТАДИЯ	ЛИСТ	ЛИСТОВ
Р		1

ЦНИИЭП ЖИЛИЩА

РИС. 1

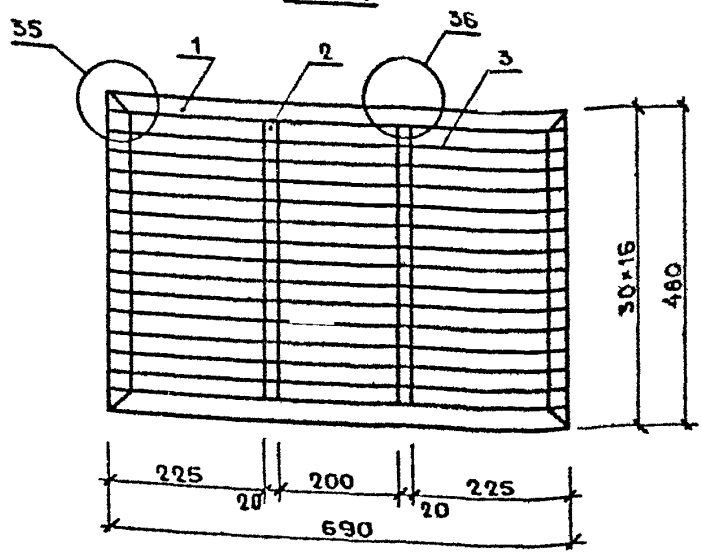

РИС. 2

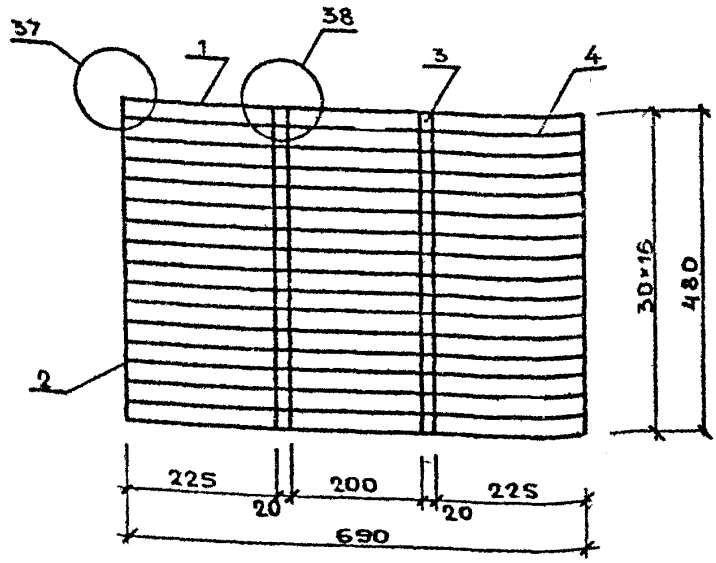

МАРКА РЕШЕТКИ	РИС.	МАССА, КГ
РН-7.5-1	1	15,17
РН-7.5-2	2	12,84

1.100.2-5.1-31СБ

Н КОНТР	МОКРОУСОВ		09.88
НАЧ ОТД	МЯСНИКОВ		09.88
ГЛ.СПЕЦ	ЗИНГГР		09.88
РУК.ГР.	ЕФРЕМОВА		06.88

РЕШЕТКА ДЛЯ ВЫТИРАНИЯ НОГ РН-7.5-1 ; РН-7.5-2. СБОРОЧНЫЙ ЧЕРТЕЖ.

СТАДИЯ	ЛИСТ	ЛИСТОВ
Р		1

ЦНИИЭП ЖИЛИЩА

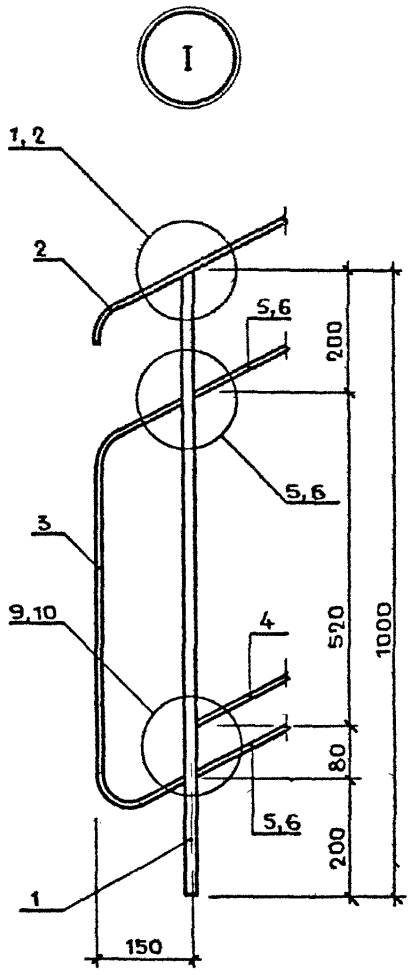

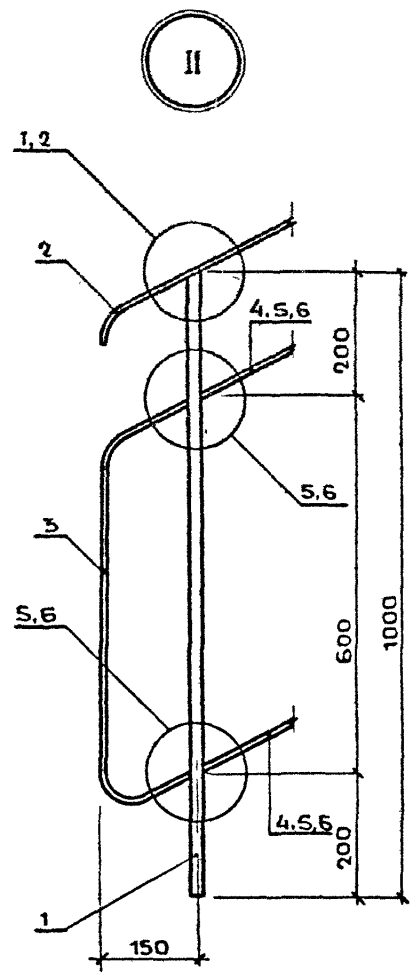

				1.100.2-5.1-32		
Н КОНТР.	МОКРОУСОВ		09 88	ФРАГМЕНТЫ I ... XII Узлы 1... 38	СТАДИЯ	ЛИСТ	ЛИСТОВ
НАЧ.ОТД	МЯСНИКОВ		09.88		Р	1	15
ГИ.СПЕЦ.	ЗИНГЕР		09.88		ЦНИИЭП ЖИЛИЩА		
РУК ГР.	ЕФРЕМОВА		04 88				

III

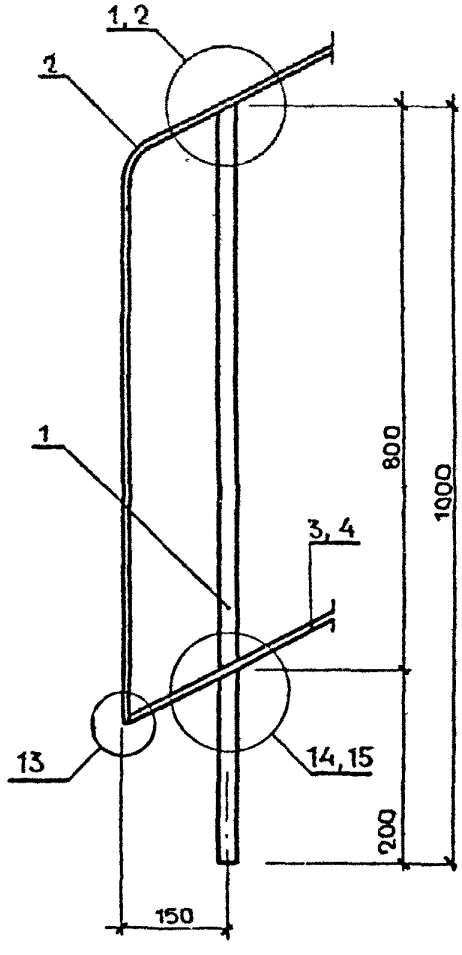
1, 2
2
1
3, 4
13
14, 15
800
1000
200
150

IV

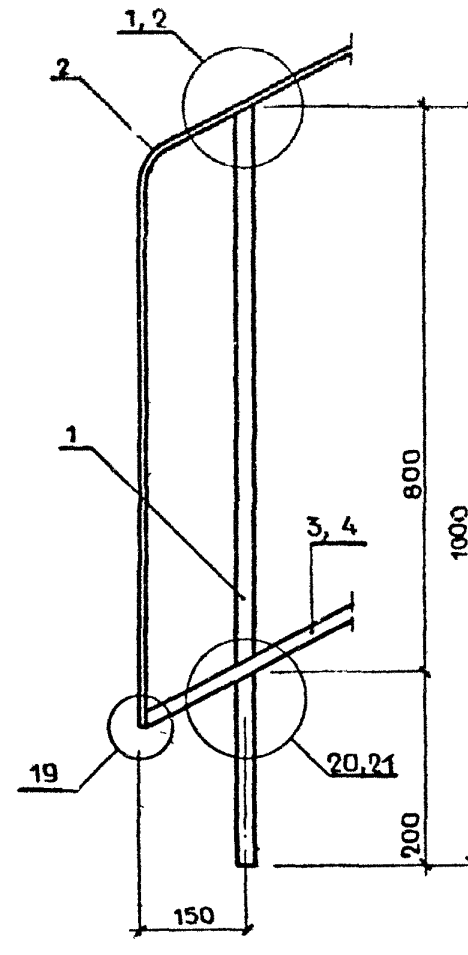
1, 2
2
1
3, 4
19
20, 21
800
1000
200
150

V

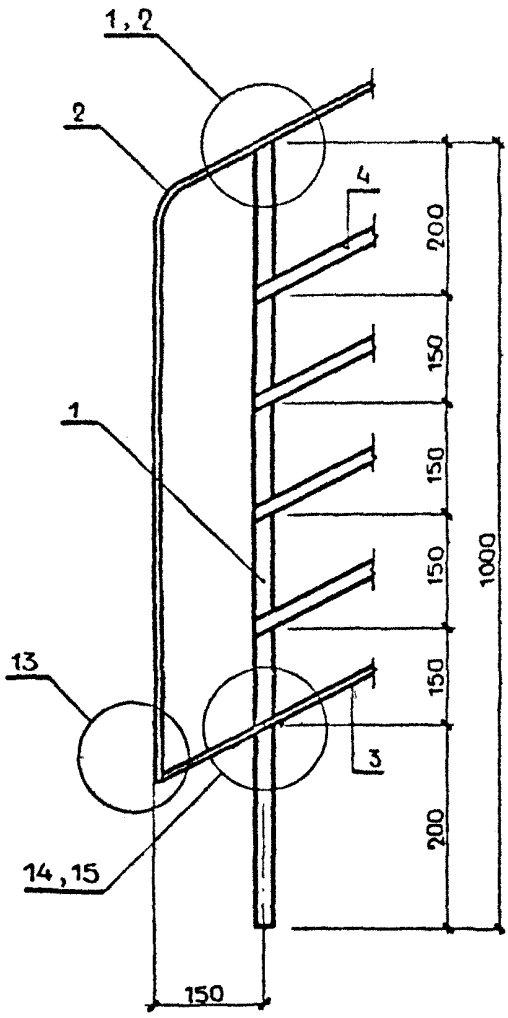
1, 2
2
4
1
13
3
14, 15
200
150
150
150
150
200
1000
150

VI

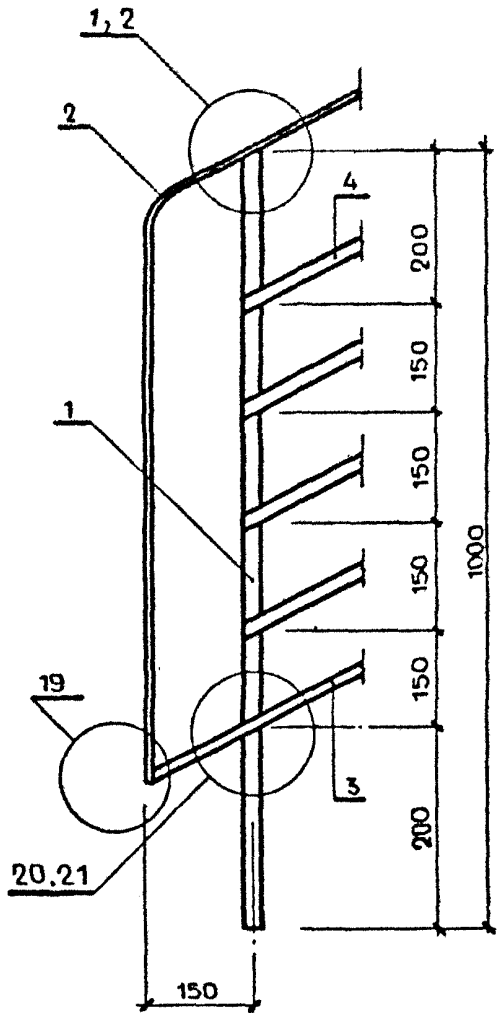
1, 2
2
4
1
19
3
20, 21
200
150
150
150
150
200
1000
150

VII

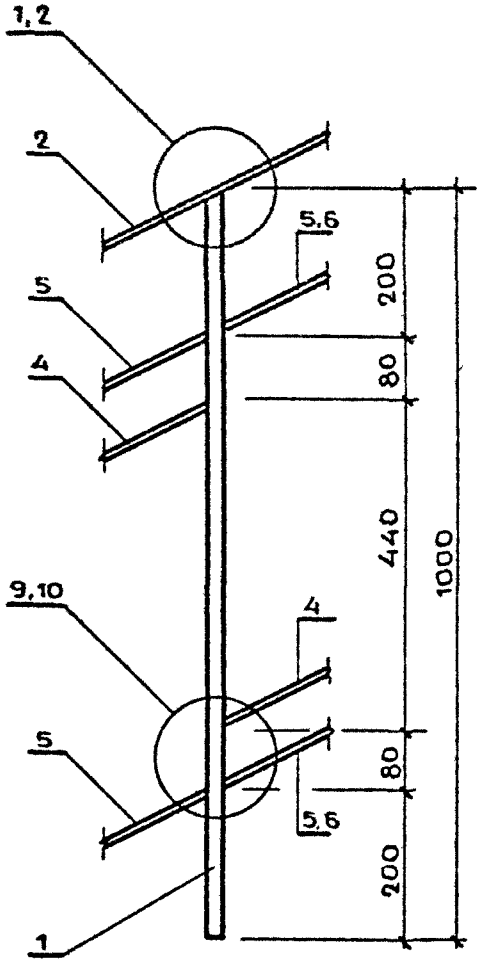
1, 2
2
5,6
5
4
200
80
440
1000
9, 10
4
5
80
5,6
200
1

VIII

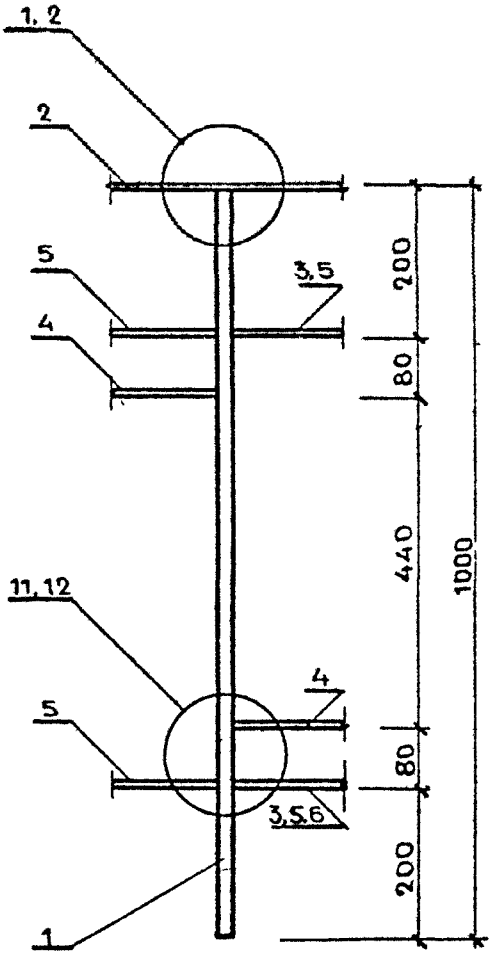
1, 2
2
5
3,5
4
200
80
440
1000
11, 12
4
5
80
3,5,6
200
1

IX

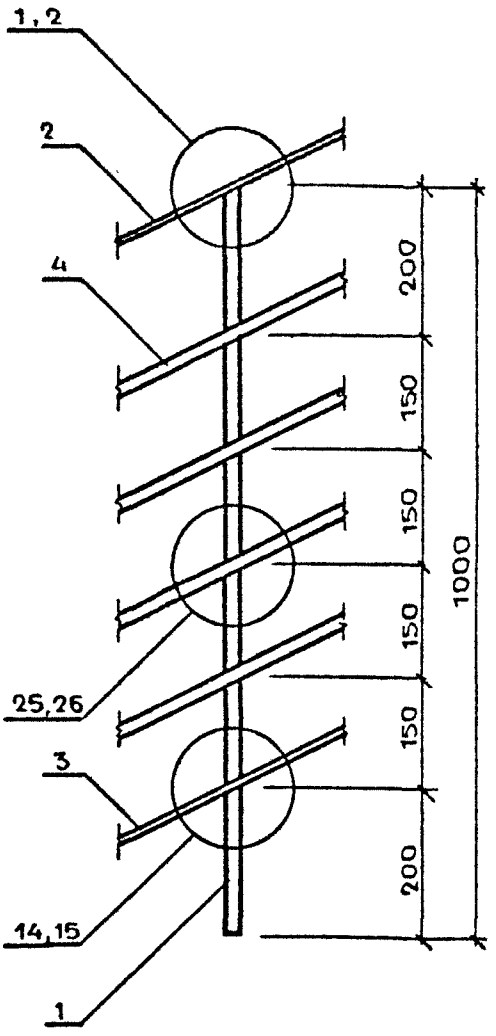
1, 2
2
4
25, 26
3
14, 15
1
200
150
150
150
150
200
1000

X

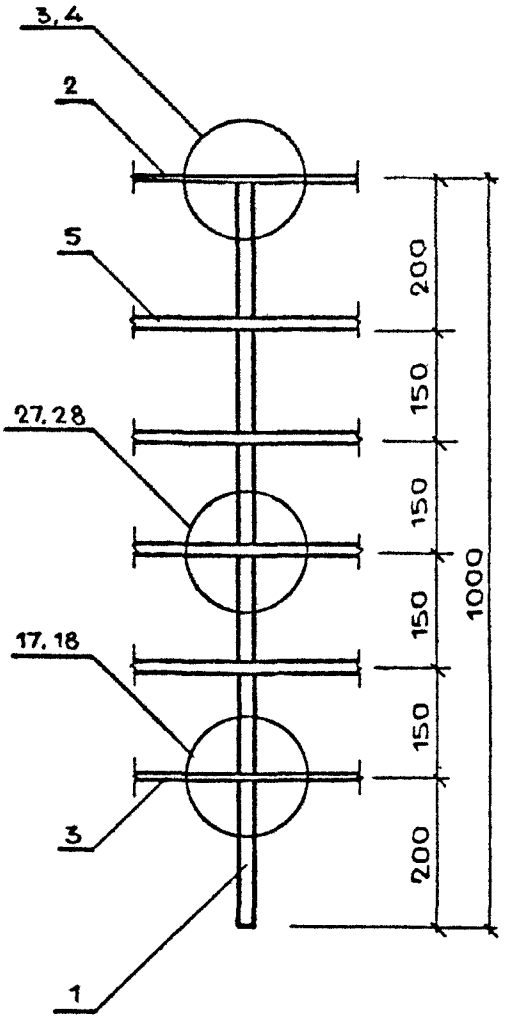
3, 4
2
5
27, 28
17, 18
3
1
200
150
150
150
150
200
1000

XI

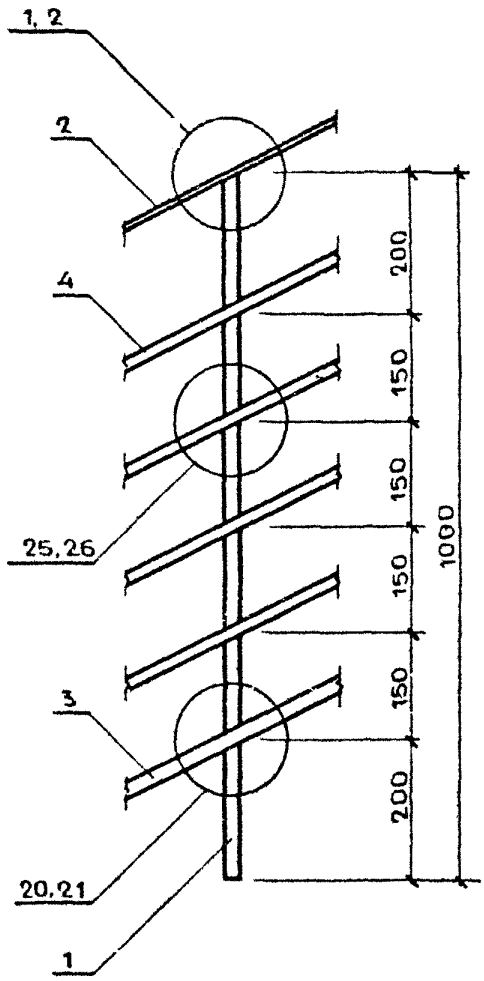
1, 2
2
4
25, 26
3
20, 21
1
200
150
150
150
150
200
1000

XII

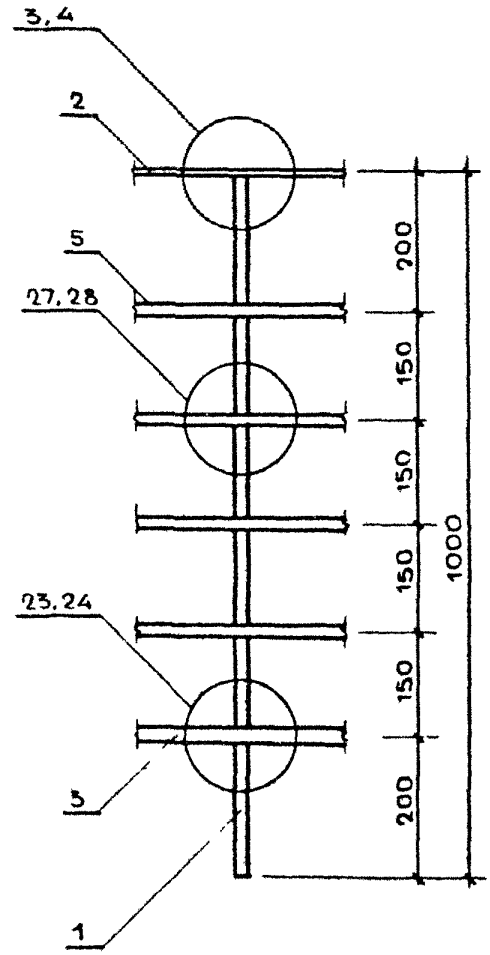
3, 4
2
5
27, 28
23, 24
3
1
200
150
150
150
150
200
1000

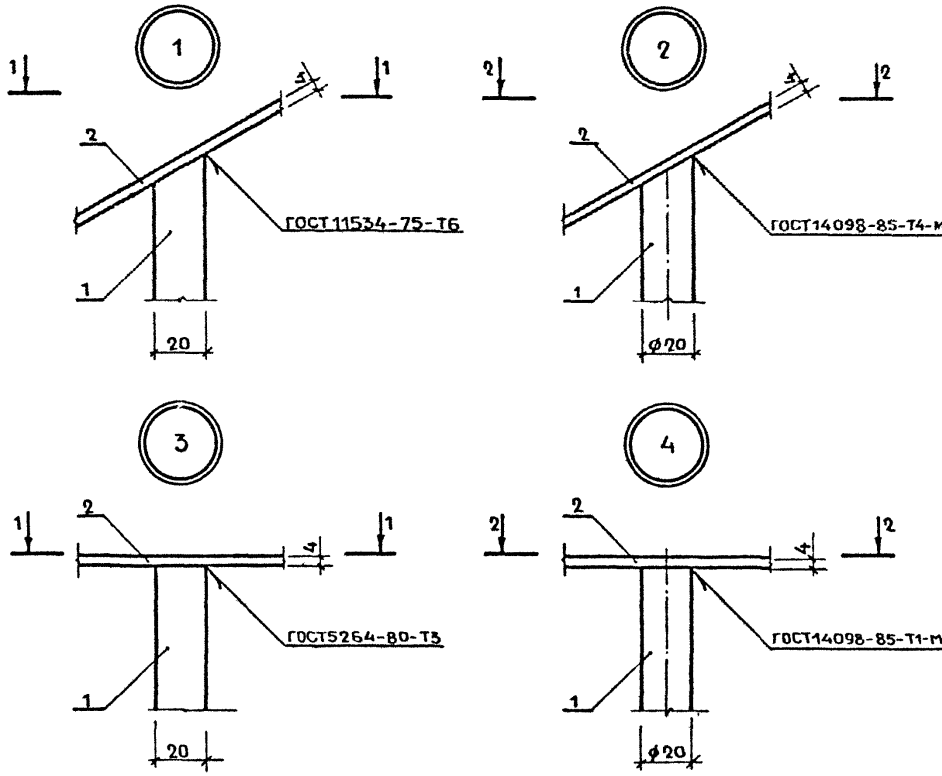

1 – 1

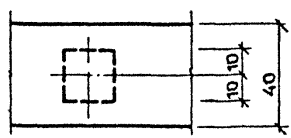

2 – 2

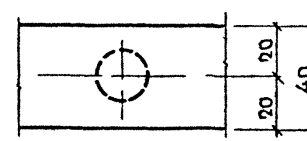

Инв № подл | Подпись и дата | Взам инв №

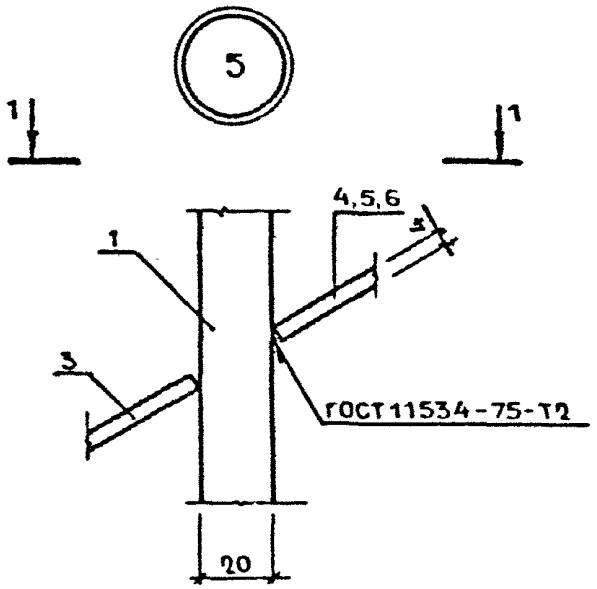
5
1
1
4,5,6
1
3
ГОСТ11534-75-Т2
20

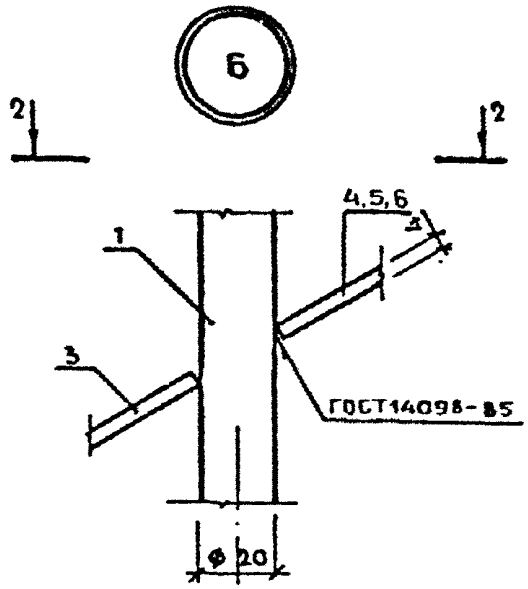
6
2
2
4,5,6
1
3
ГОСТ14098-85
ф 20

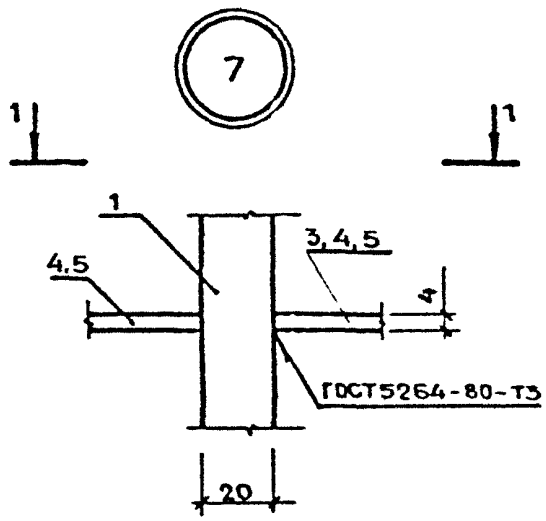
7
1
1
1
4,5
3,4,5
4
ГОСТ5264-80-Т3
20

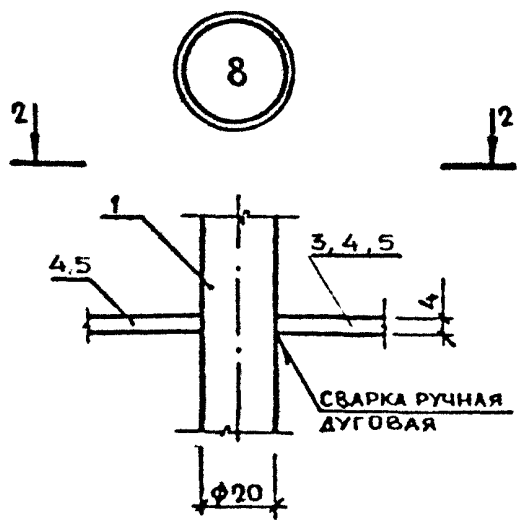
8
2
2
1
4,5
3,4,5
4
СВАРКА РУЧНАЯ
ДУГОВАЯ
ф20

1 - 1

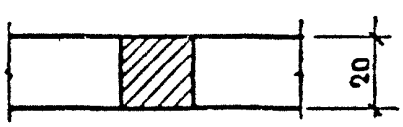
20

2 - 2

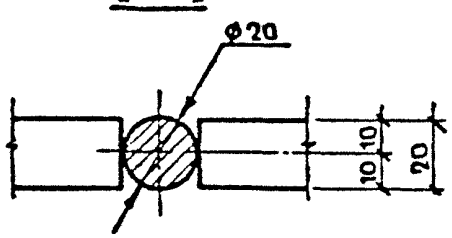
ф20
10
10
20

9

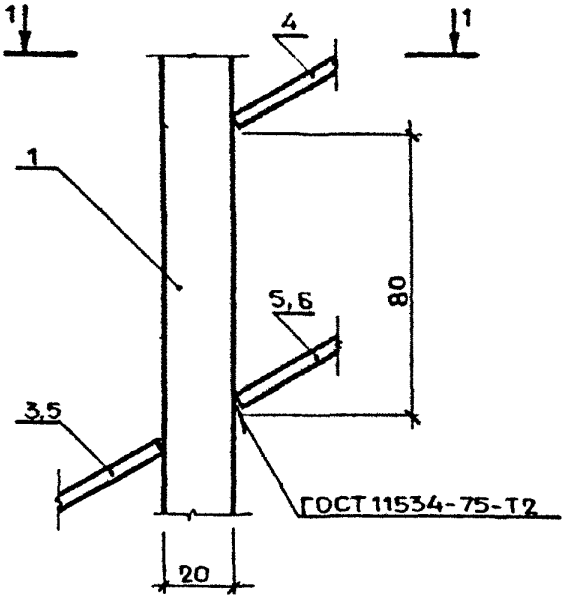

10

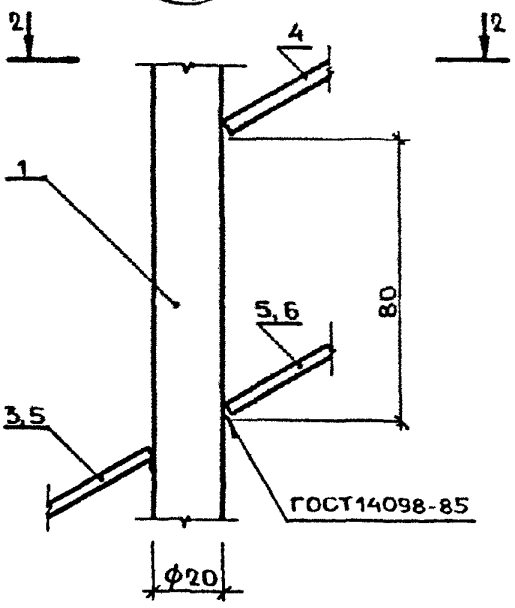

11

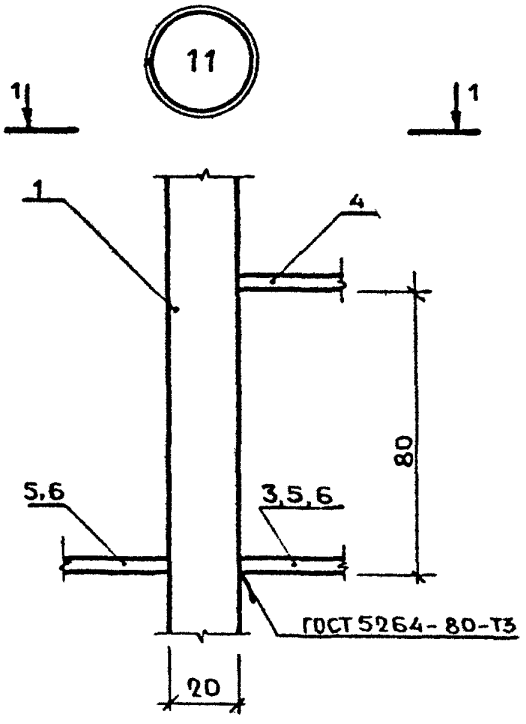

12

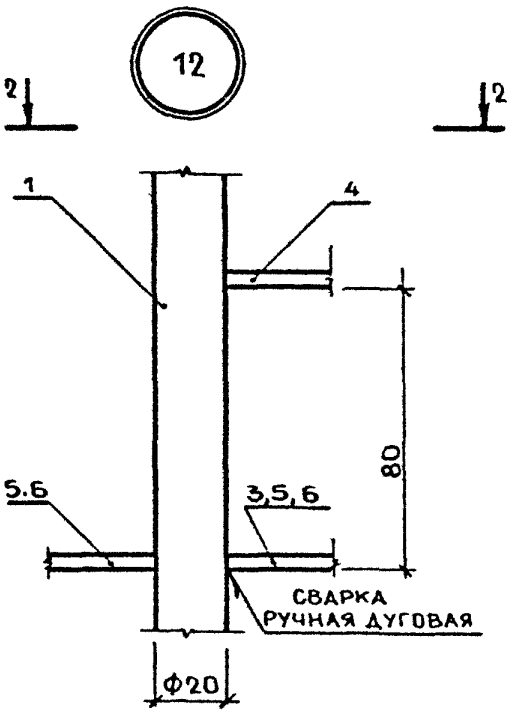

1 - 1

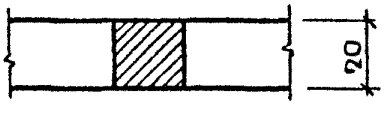

2 - 2

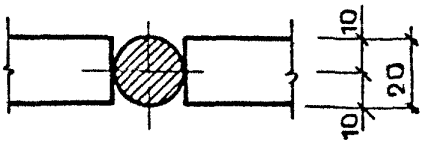

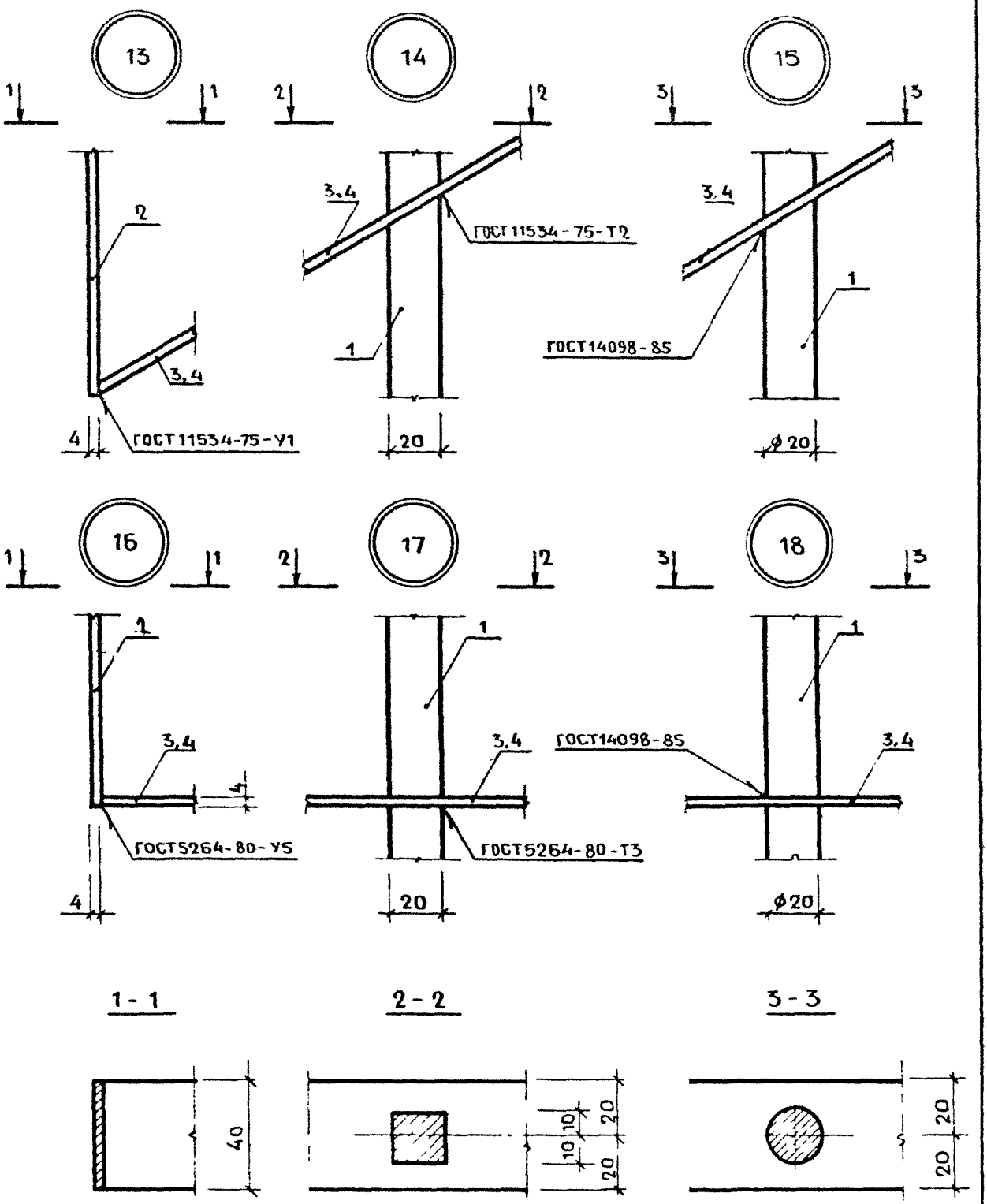
13
14
15
16
17
18
1
2
3,4
ГОСТ 11534-75-У1
ГОСТ 11534-75-Т2
ГОСТ 14098-85
ГОСТ 5264-80-У5
ГОСТ 5264-80-Т3
4
20
ф20
1-1
2-2
3-3
40
10
20

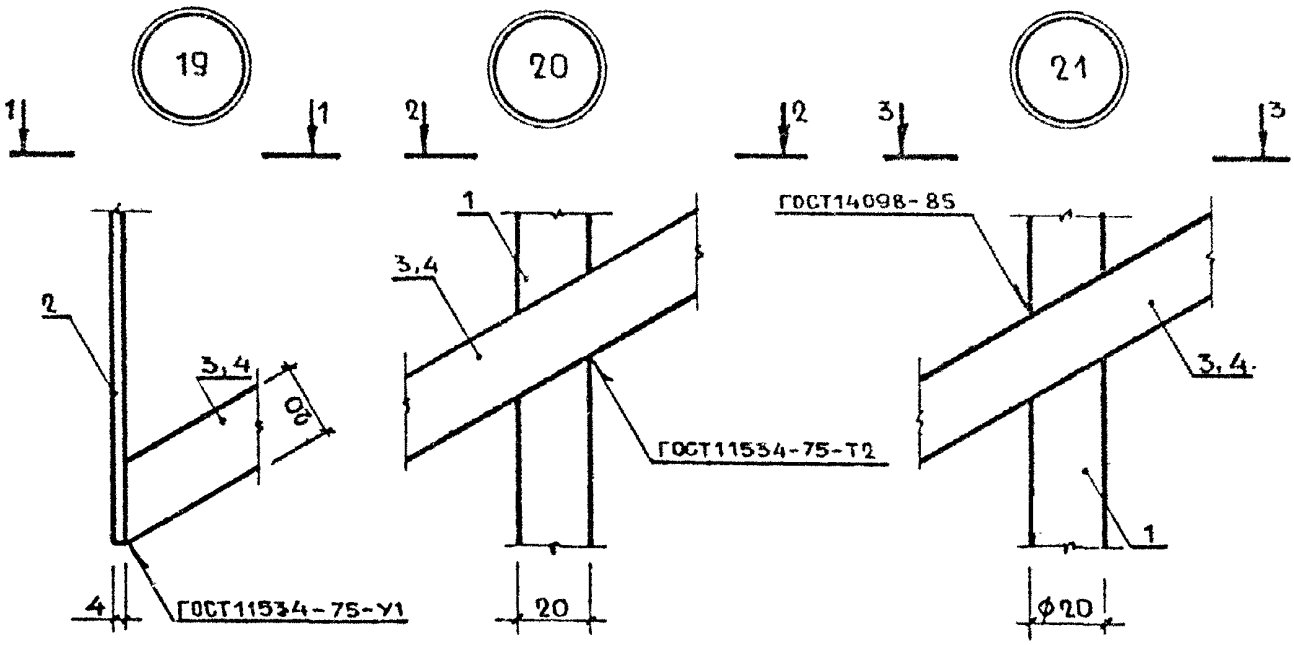
19
20
21
1
2
3
ГОСТ14098-85
ГОСТ11534-75-Т2
ГОСТ11534-75-У1
3,4
20
4
ф20

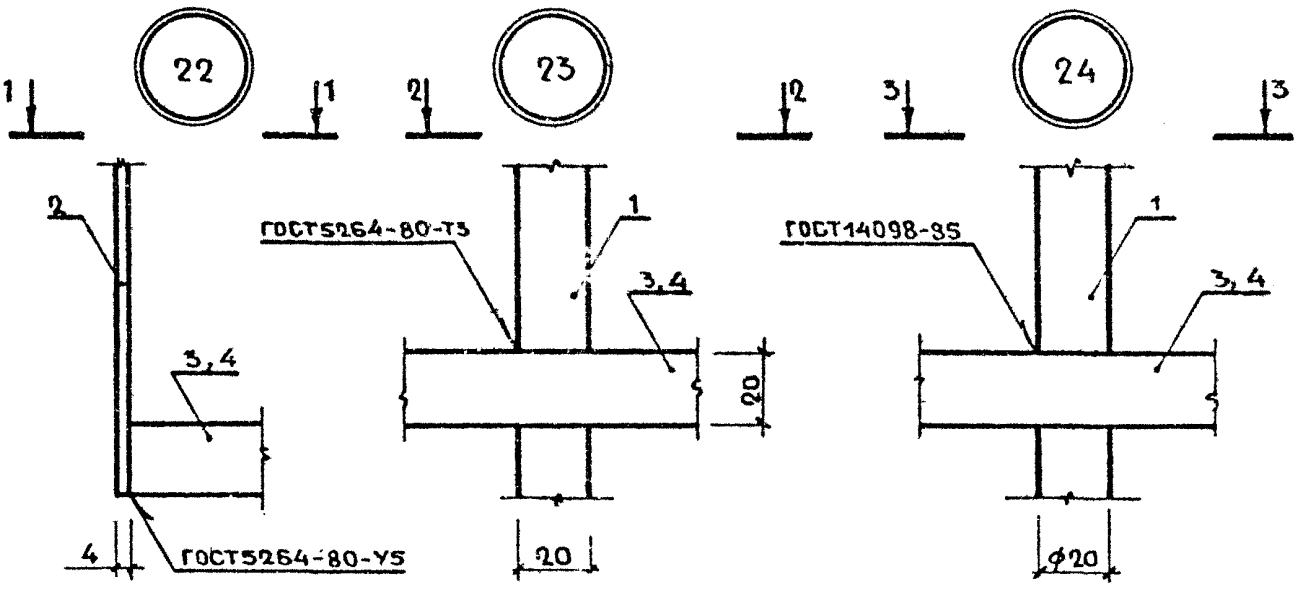
22
23
24
1
2
3
ГОСТ5264-80-Т3
ГОСТ5264-80-У5
ГОСТ14098-85
3,4
20
4
ф20

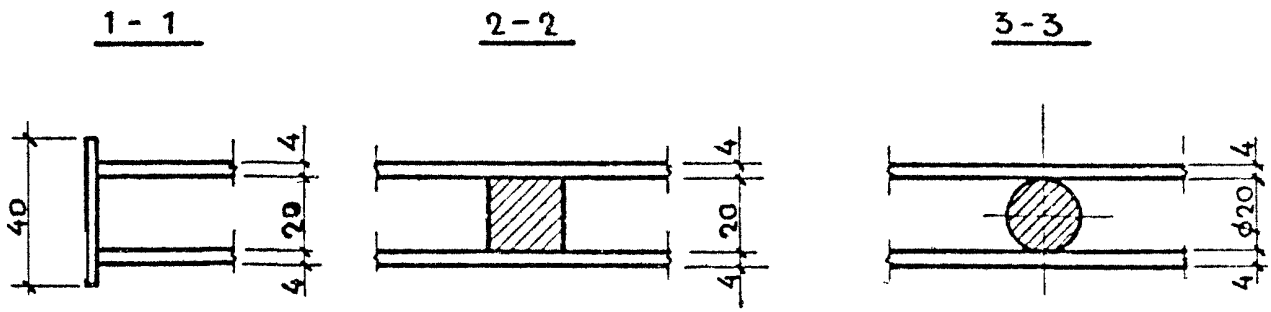
1-1
2-2
3-3
40
4
20
ф20

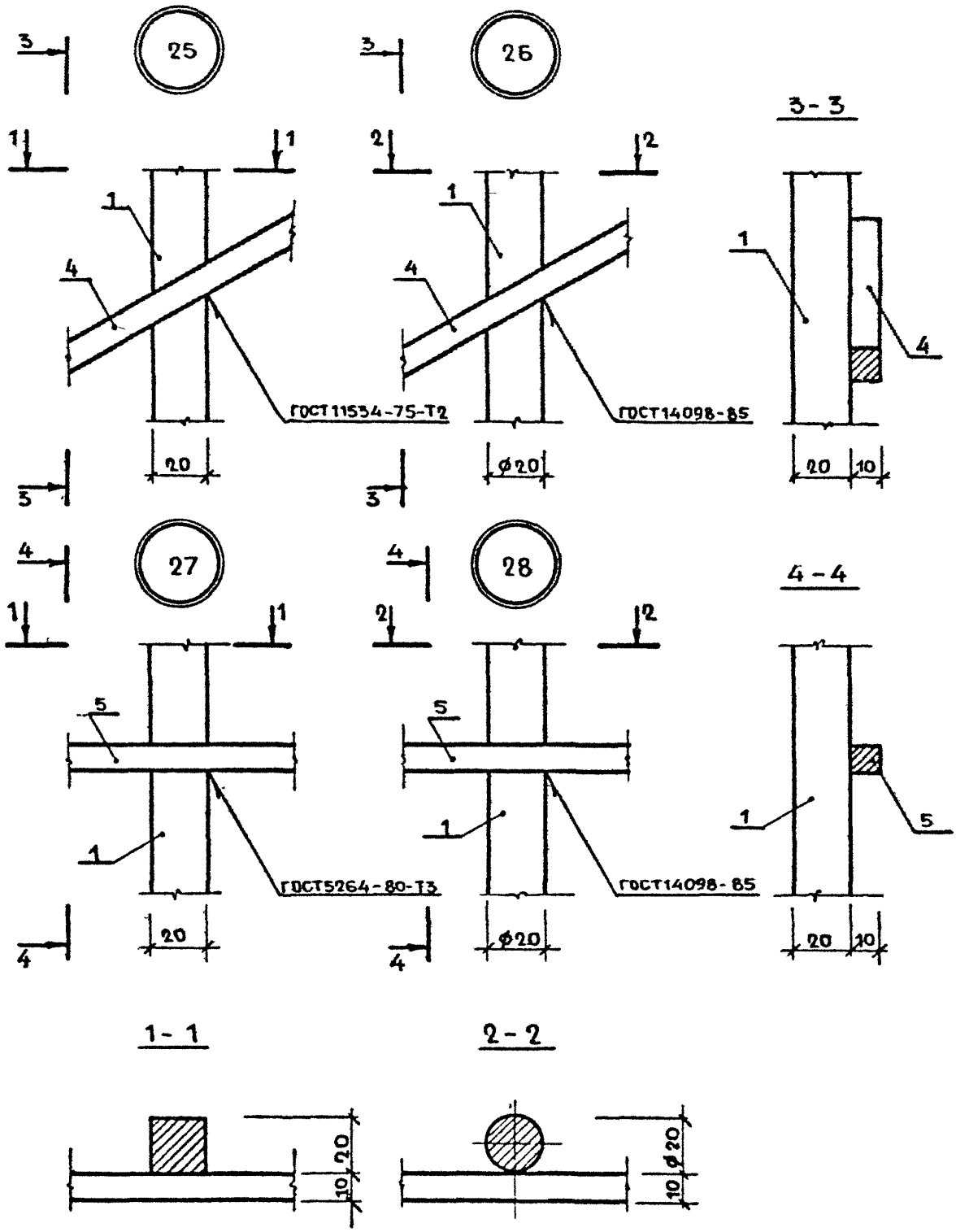
25
26
27
28
3-3
4-4
1-1
2-2
ГОСТ11534-75-Т2
ГОСТ14098-85
ГОСТ5264-80-Т3
ГОСТ14098-85
20
ф20
10

29

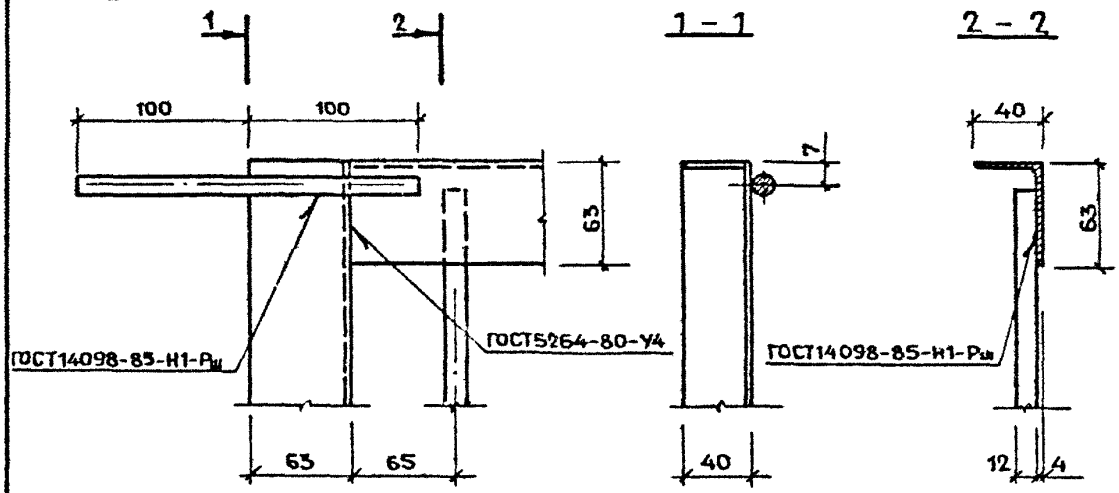
1
2
1 - 1
2 - 2
100
100
63
ГОСТ14098-85-Н1-Рш
ГОСТ5264-80-У4
7
40
63
ГОСТ14098-85-Н1-Рш
63
65
40
12
4

30

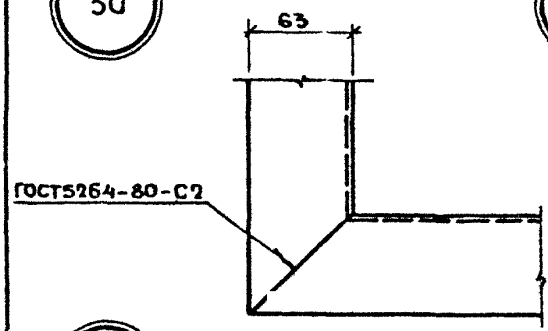
63
ГОСТ5264-80-С2

31

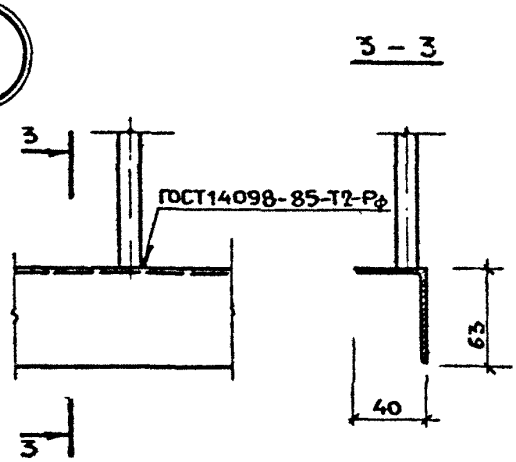
3 - 3
3
ГОСТ14098-85-Т2-Рф
63
40
3

32

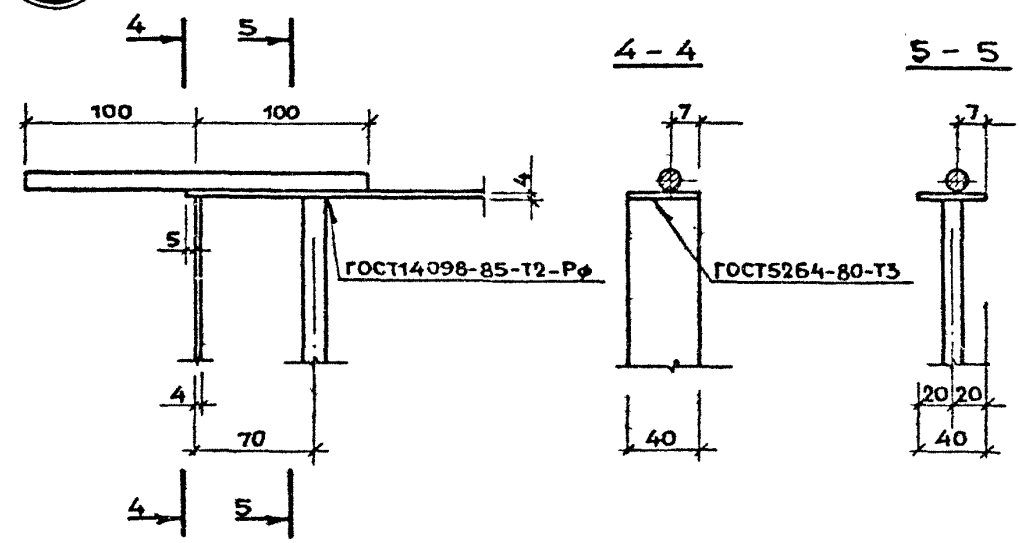
4
5
4 - 4
5 - 5
100
100
4
5
ГОСТ14098-85-Т2-Рф
7
ГОСТ5264-80-Т3
7
4
70
40
20
20
40
4
5

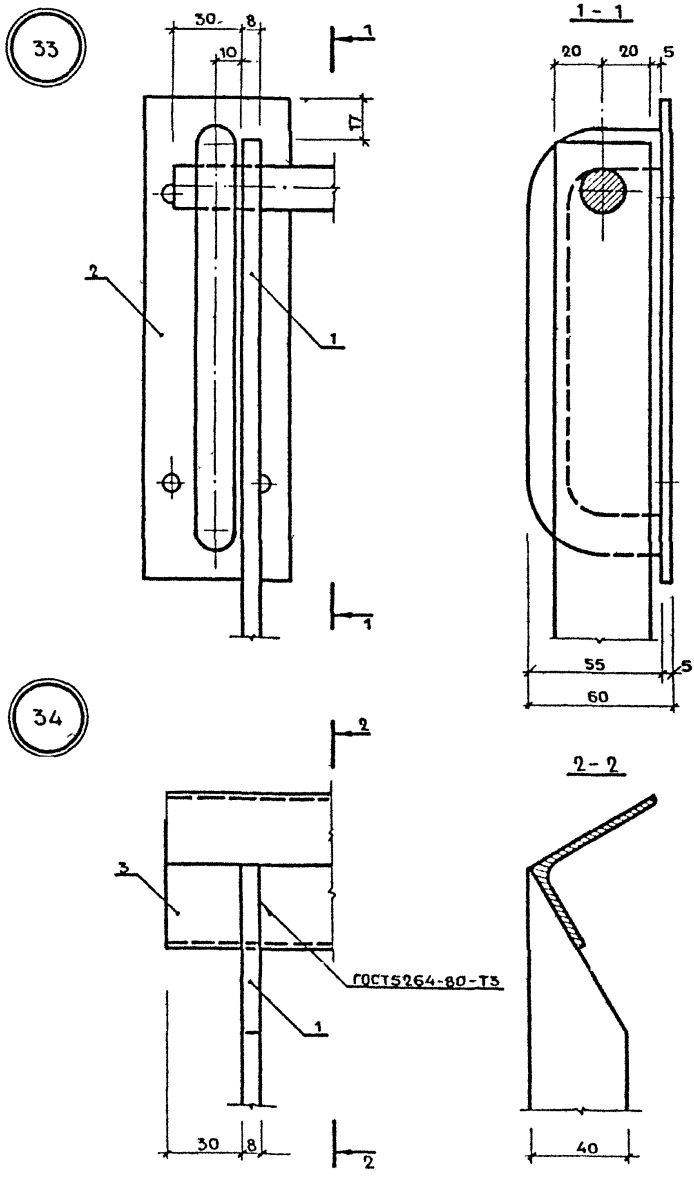

Инв.№ подл. | Подпись и дата | Взам. инв.№

1.100 2 - 5.1 - 32

Лист 14

35

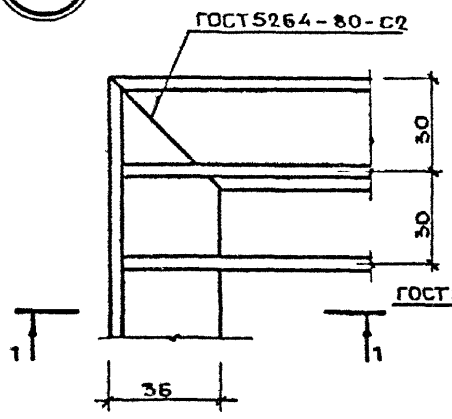

1 – 1

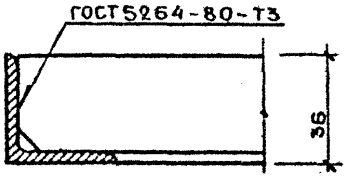

36

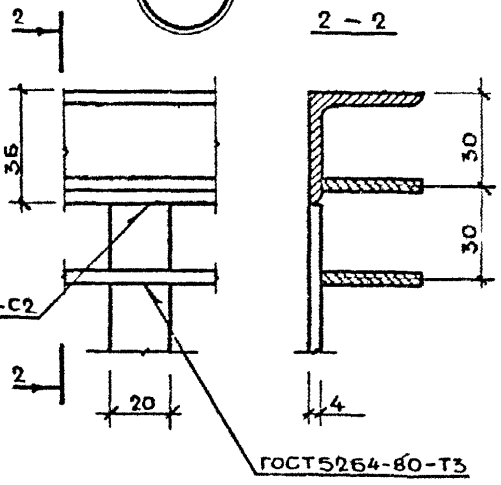

2 – 2

37

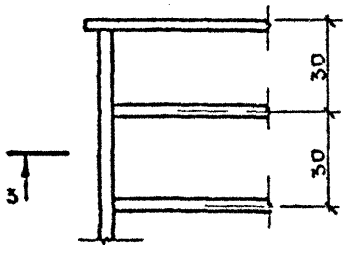

3 – 3

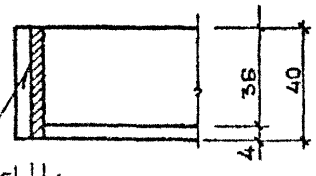

ГОСТ5264-80-Т3

38

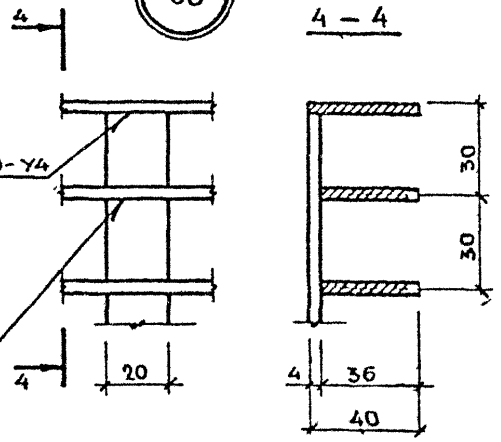

4 – 4

МАРКА СТРЕМЯНКИ	ПОЗ	НАИМЕНОВАНИЕ	КОЛ	ОБОЗНАЧЕНИЕ ДОКУМЕНТА	МАССА СТРЕМЯНКИ, КГ
		СБОРОЧНЫЙ ЧЕРТЕЖ	Х	1.100.2-5.1-33СБ	
		ТЕХНИЧЕСКИЕ УСЛОВИЯ	Х	1.100.2-5.1-ТУ	
		ВЕДОМОСТЬ РАСХОДА СТАЛИ	Х	1.100.2-5.1-48РС	
	1	СВЯЗЬ С 26	2	1.100.2-5.1-47	
		Ф18 АI ГОСТ5781-82			
ЛВ-6.27-1	2	L=600мм; 1,2кг	9	БЕЗ ЧЕРТ.	25,68
	3	L=660мм; 1,32кг	1	БЕЗ ЧЕРТ.	
	1	СВЯЗЬ С27	2	1.100.2-5.1-47	
		Ф18 АI ГОСТ5781-82			
ЛВ-6.18-1	2	L=600мм; 1,2кг	5	БЕЗ ЧЕРТ.	16,36
	3	L=660мм; 1,32кг	1	БЕЗ ЧЕРТ.	

1.100.2-5.1-33

Н.КОНТР.	МОКРОУСОВ		09.88
НАЧ ОТД	МЯСНИКОВ		09.88
ГЛ.СПЕЦ	ЗИНГЕР		09.88
РУК ГР	ЕФРЕМОВА		06.88

СТРЕМЯНКА
ЛВ-6.27-1; ЛВ-6.18-1

СТАДИЯ	ЛИСТ	ЛИСТОВ
Р		1

ЦНИИЭП жилища

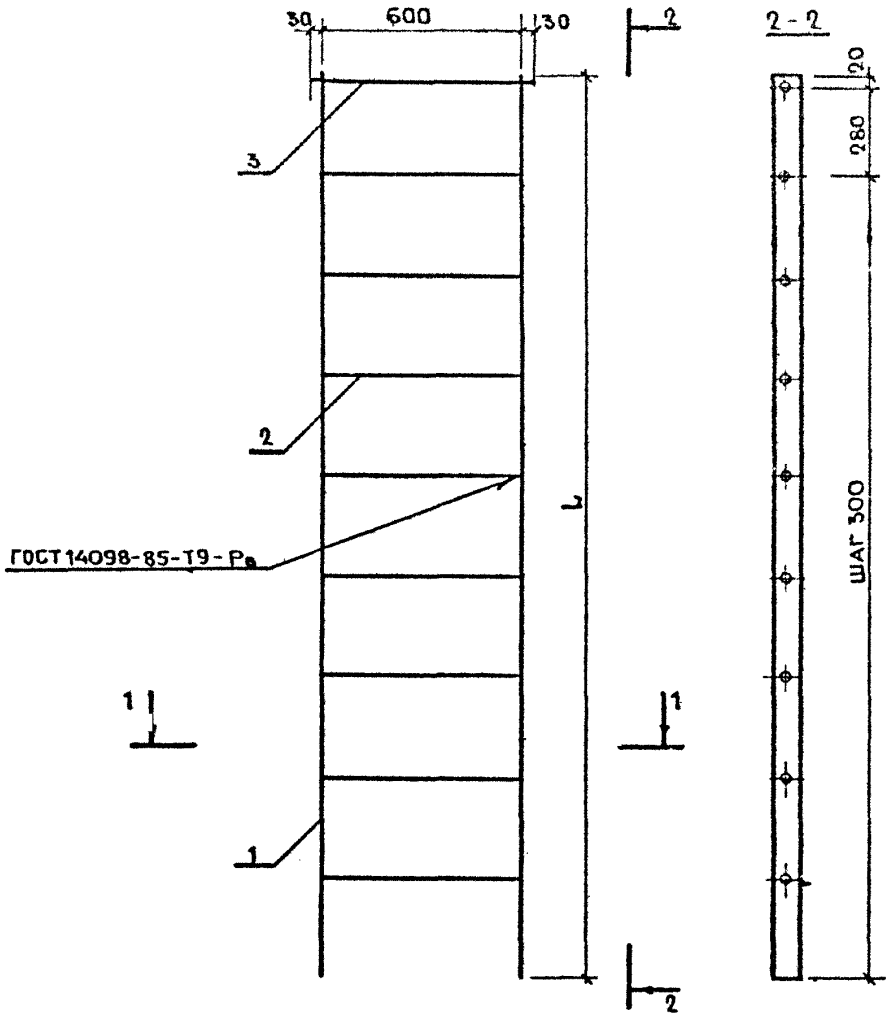

МАРКА	L, мм	МАССА, кг
ЛВ-6.27-1	2700	25,68
ЛВ-6.18-1	1800	16,36

1.100.2-5.1-33СБ

Н. КОНТР.	МОКРОУСОВ		09.88
НАЧ ОТД.	МЯСНИКОВ		09.88
ГЛ. СПЕЦ.	ЗИНГЕР		09.88
РУК. ГР.	ЕФРЕМОВА		06.88

СТРЕМЯНКА
ЛВ-6.27-1 ; ЛВ-6.18-1
СБОРОЧНЫЙ ЧЕРТЕЖ

СТАДИЯ	ЛИСТ	ЛИСТОВ
Р		1

ЦНИИЭП ЖИЛИЩА

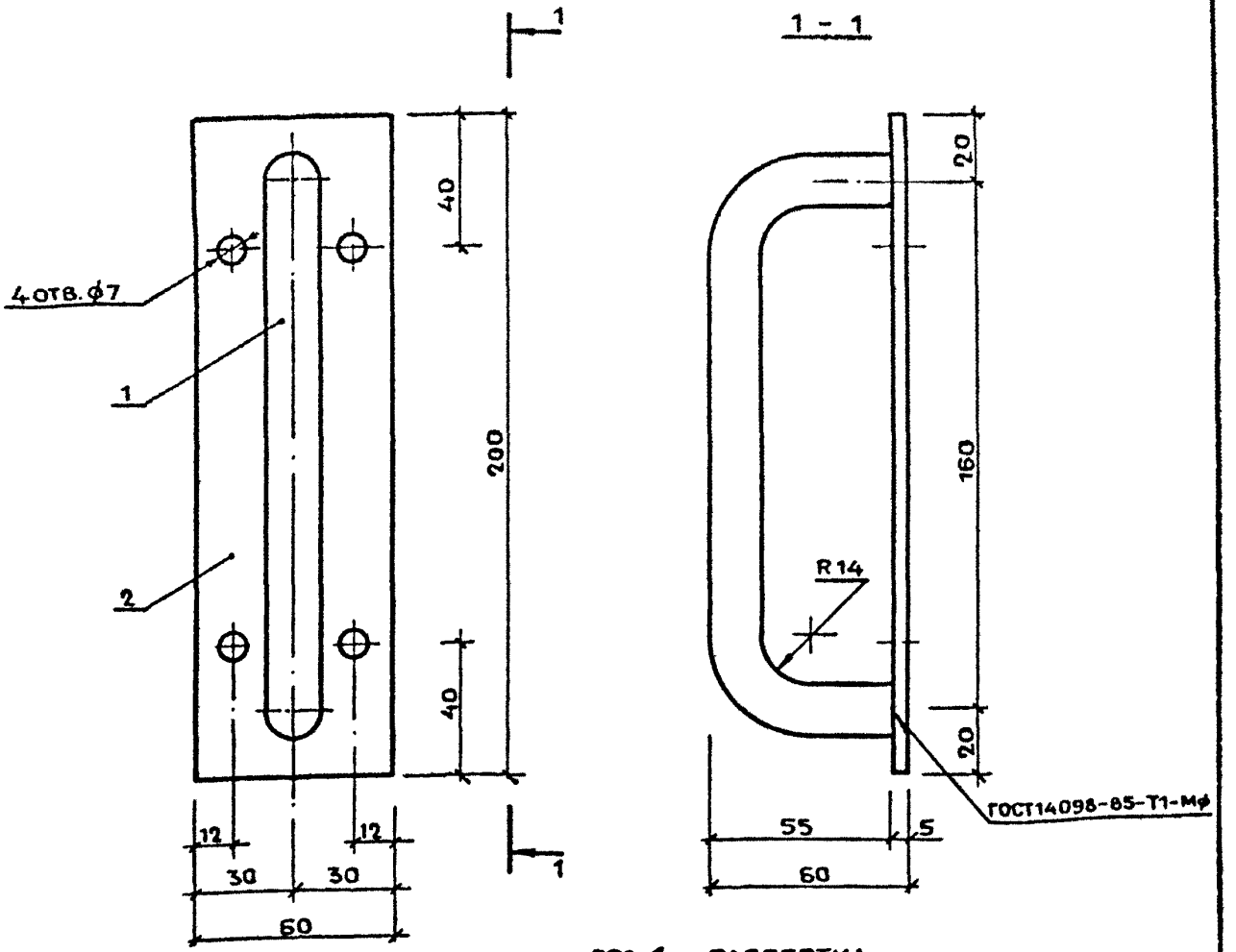

ПОЗ. 1 – РАЗВЕРТКА

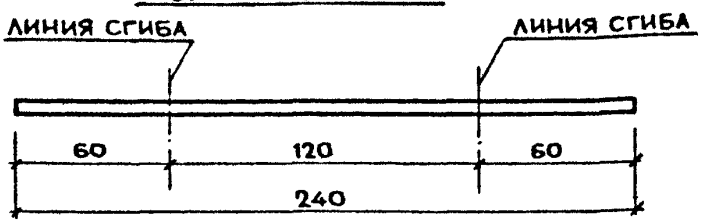

ПОЗ.	НАИМЕНОВАНИЕ	КОЛ.	МАССА ЕД., КГ	МАССА, КГ
1	ПОЛОСА $\frac{5\times60-В-2\ ГОСТ103-76}{ВСт3кп2\ ГОСТ535-79}$, L=200 мм	1	0,47	0,85
2	ф16 AI ГОСТ5781-82, L=240 мм	1	0,38	

Н КОНТР	МОКРОУСОВ		09 88
НАЧ. ОТД.	МЯСНИКОВ		09 88
ГИ СПЕЦ	ЗИНГЕР		09.88
РУК ГР.	ЕФРЕМОВА		06 88

1.100.2-5.1-34

СКОБА СК1

СТАДИЯ	ЛИСТ	ЛИСТОВ
Р		1

ЦНИИЭП жилища

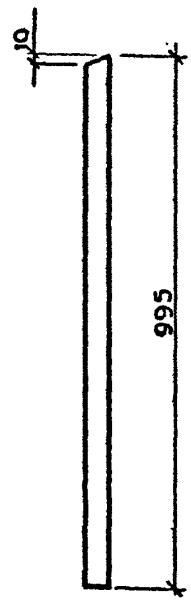

МАРКА СТОЙКИ	НАИМЕНОВАНИЕ	МАССА, КГ
СТОЙКА Т1	КВАДРАТ $\frac{20-В-ГОСТ\ 2591-71}{ВСт3кп2-III-ГОСТ\ 535-79}$, $L=995$	3,12
СТОЙКА Т2	⌀20AI ГОСТ 5781-82, $L=995$	2,46

			1.100.2-5.1-35
Н. КОНТР.	МОКРОУСОВ	09.88	СТОЙКА Т1 и Т2
НАЧ. ОТД	МЯСНИКОВ	09.88	
ГА. СПЕЦ.	ЗИНГЕР	09.88	
РУК. ГР.	ЕФРЕМОВА	04.88	

СТАДИЯ	ЛИСТ	ЛИСТОВ
Р		1

ЦНИИЭП жилища

РИС. 1

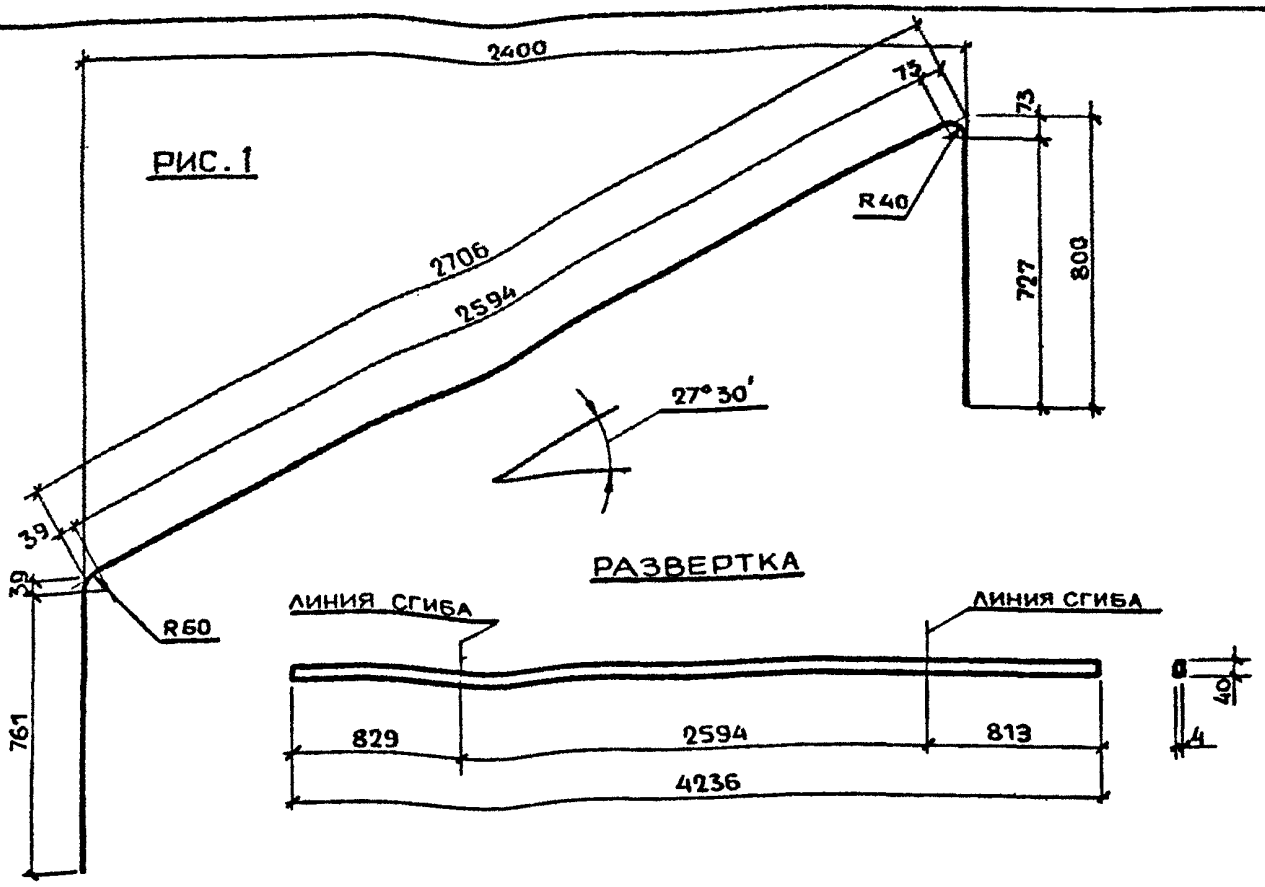

РАЗВЕРТКА

РИС. 2

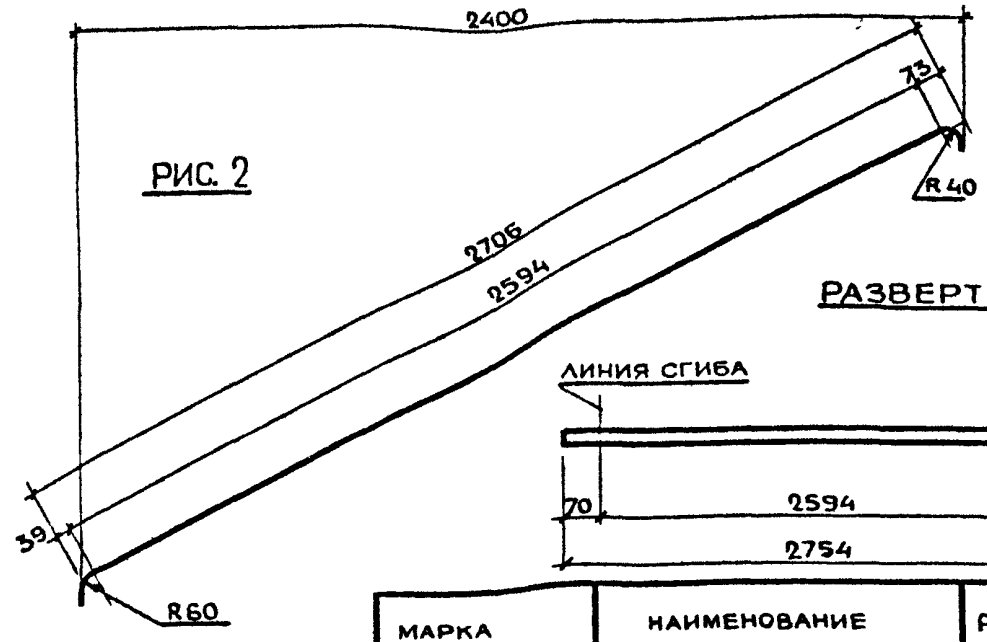

РАЗВЕРТКА

МАРКА ПОРУЧНЯ	НАИМЕНОВАНИЕ	РИС.	ДЛИНА, мм	МАССА, кг
ПОРУЧЕНЬ П1	ПОЛОСА $\frac{4\times40\text{-}В\text{-}2\ \text{ГОСТ}103\text{-}76}{\text{ВСт3кп2 ГОСТ}535\text{-}79}$	1	4236	5,34
ПОРУЧЕНЬ П2		2	2754	3,47

Н КОНТР	МОКРОУСОВ		09.88
НАЧ. ОТД.	МЯСНИКОВ		09.88
ГИ. СПЕЦ.	ЗИНГЕР		09.88
РУК ГР.	ЕФРЕМОВА		05 88

1.100.2-5.1-36

ПОРУЧЕНЬ П1 и П2

СТАДИЯ	ЛИСТ	ЛИСТОВ
Р		1

ЦНИИЭП ЖИЛИЩА

РИС. 1

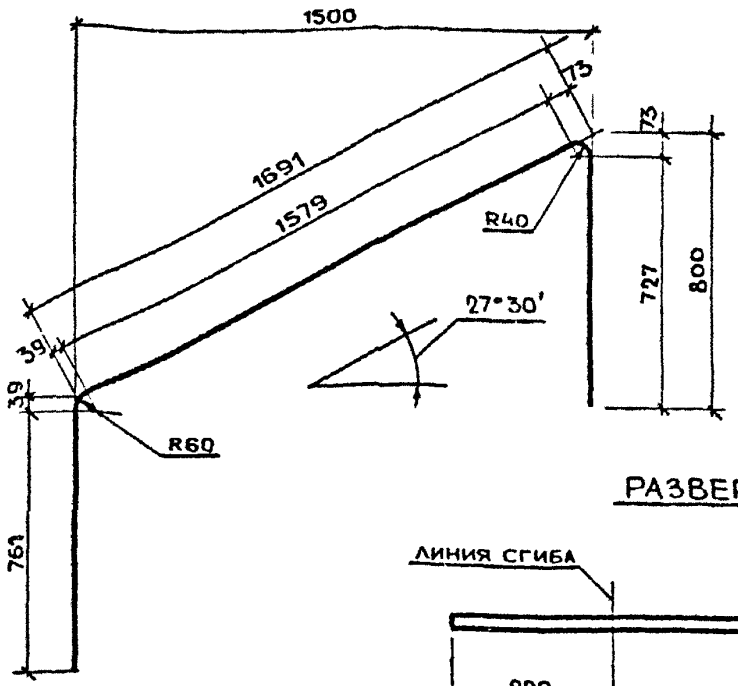

РАЗВЕРТКА

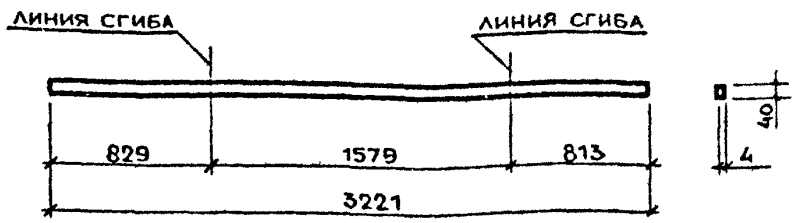

РИС. 2.

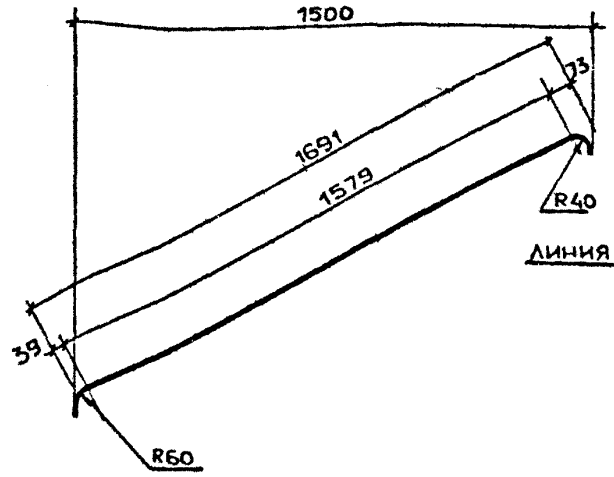

РАЗВЕРТКА

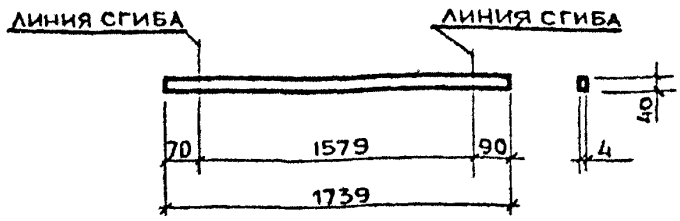

МАРКА ПОРУЧНЯ	НАИМЕНОВАНИЕ	РИС.	ДЛИНА, мм	МАССА, кг
ПОРУЧЕНЬ П3	ПОЛОСА $\frac{4\times40\text{-}В\text{-}2\ \text{ГОСТ}\ 103\text{-}76}{\text{ВСт3кп2 ГОСТ}\ 535\text{-}79}$	1	3221	4,06
ПОРУЧЕНЬ П4		2	1739	2,19

1.100.2-5.1-37

Н КОНТР.	МОКРОУСОВ		09.88
НАЧ ОТД	МЯСНИКОВ		09.88
ГИ СПЕЦ.	ЗИНГЕР		09.88
РУК ГР	ЕФРЕМОВА		05.88

ПОРУЧЕНЬ П3 и П4

СТАДИЯ	ЛИСТ	ЛИСТОВ
Р		1

ЦНИИЭП ЖИЛИЩА

РИС. 1

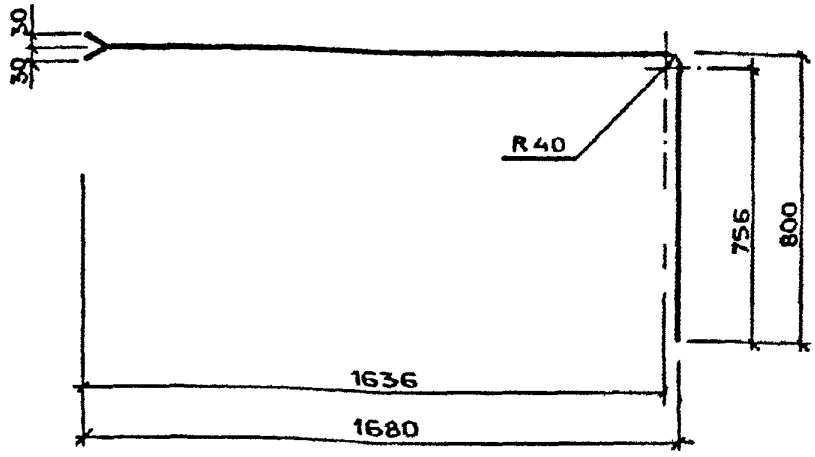

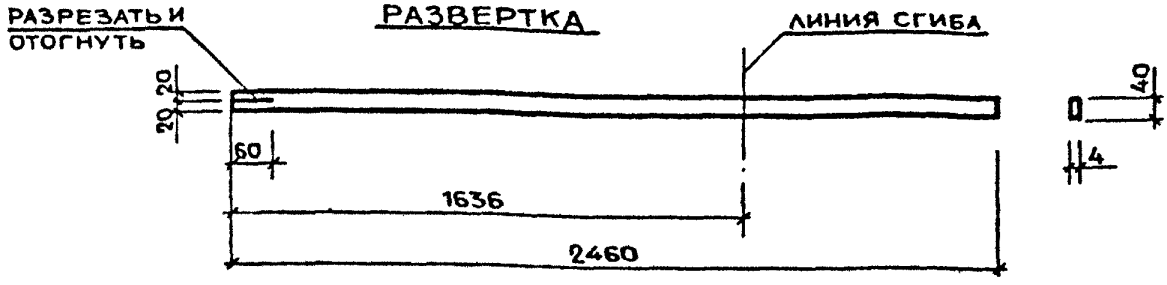

РИС. 2

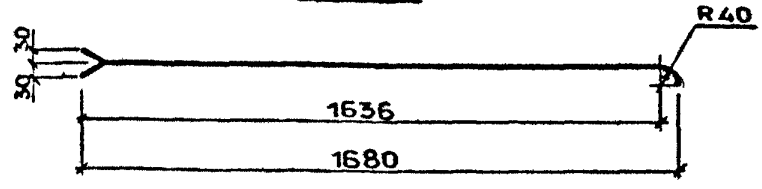

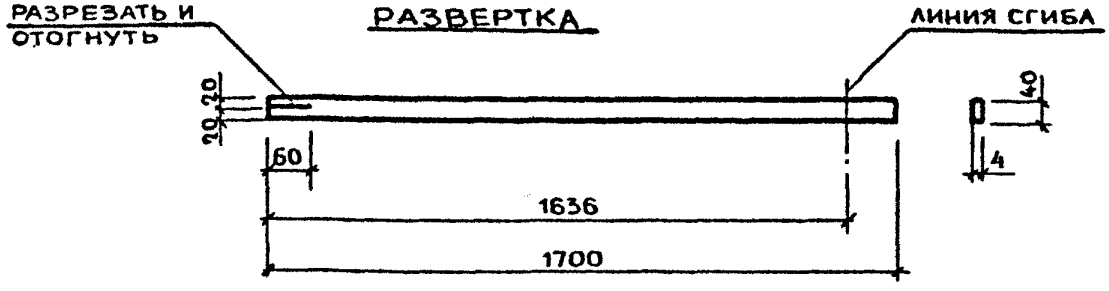

МАРКА ПОРУЧНЯ	НАИМЕНОВАНИЕ	РИС	ДЛИНА, мм	МАССА, кг
ПОРУЧЕНЬ П5	ПОЛОСА $\frac{4\times40-В-2\ ГОСТ103-76}{ВСт3кп2\ ГОСТ535-79}$	1	2460	3,10
ПОРУЧЕНЬ П6		2	1700	2,14

1.100.2-5.1-38

Н КОНТР	МОКРОУСОВ		09.88
НАЧ ОТД	МЯСНИКОВ		09.88
ГИ СПЕЦ	ЗИНГЕР		09.88
РУК ГР	ЕФРЕМОВА		05.88

ПОРУЧЕНЬ П5 И П6

СТАДИЯ	ЛИСТ	ЛИСТОВ
Р		1

ЦНИИЭП ЖИЛИЩА

РИС. 1

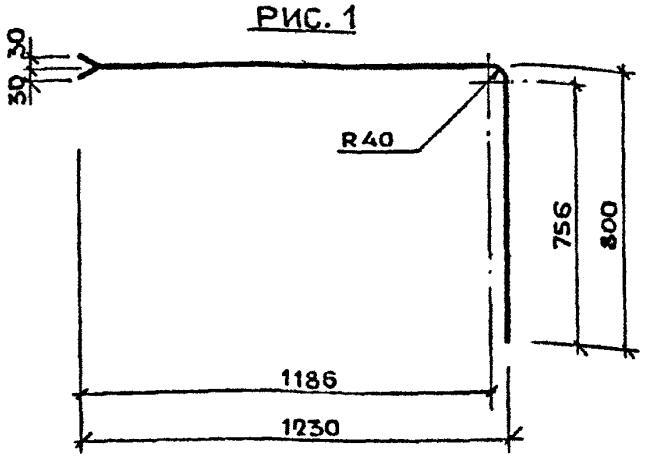

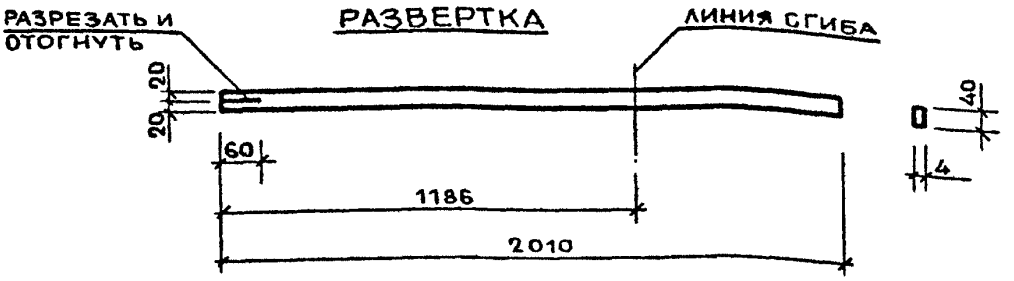

РИС. 2

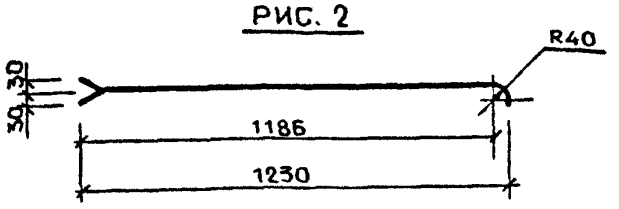

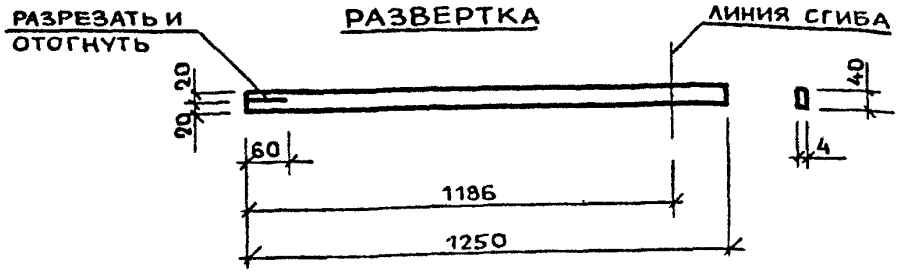

МАРКА ПОРУЧНЯ	НАИМЕНОВАНИЕ	РИС.	ДЛИНА, ММ	ВЕССА, КГ
ПОРУЧЕНЬ П7	ПОЛОСА $\frac{4\times40\text{-}В\text{-}2\ \text{ГОСТ}\ 103\text{-}76}{\text{ВСт3кп2 ГОСТ}\ 535\text{-}79}$	1	2010	2,53
ПОРУЧЕНЬ П8		2	1250	1,57

1.100.2-5.1-39

Н. КОНТР	МОКРОУСОВ		09.88
НАЧ. ОТД.	МЯСНИКОВ		09.88
ГИ СПЕЦ	ЗИНГЕР		09.88
РУК ГР	ЕФРЕМОВА		05.87

ПОРУЧЕНЬ П7 И П8

СТАДИЯ	ЛИСТ	ЛИСТОВ
Р		1

ЦНИИЭП ЖИЛИЩА

РИС. 1

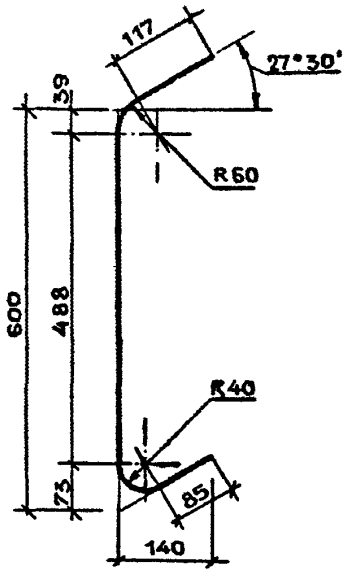

РАЗВЕРТКА

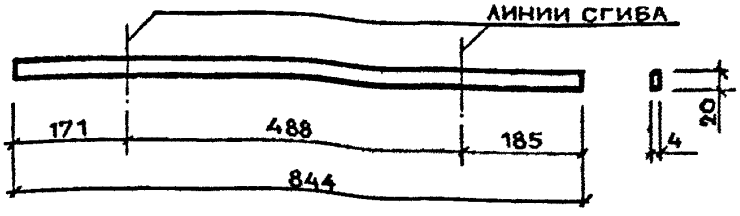

РИС. 2

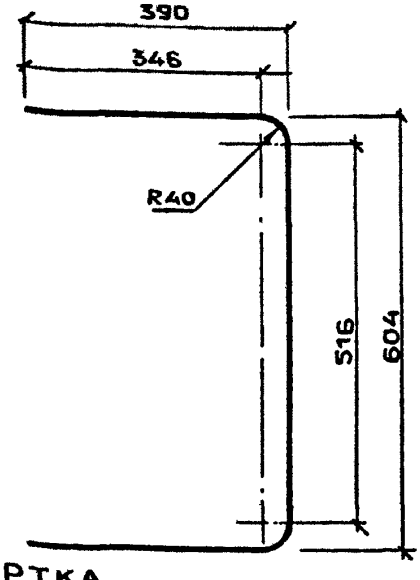

РАЗВЕРТКА

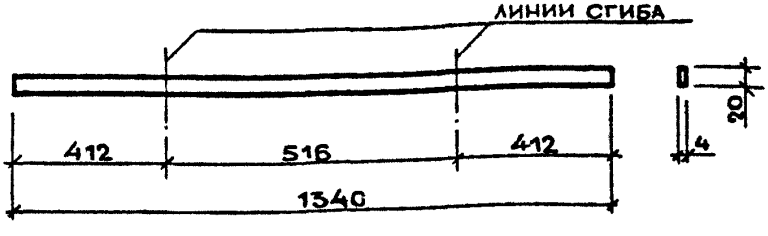

РИС. 3

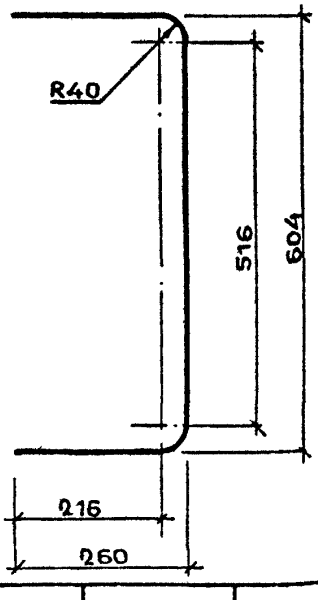

РАЗВЕРТКА

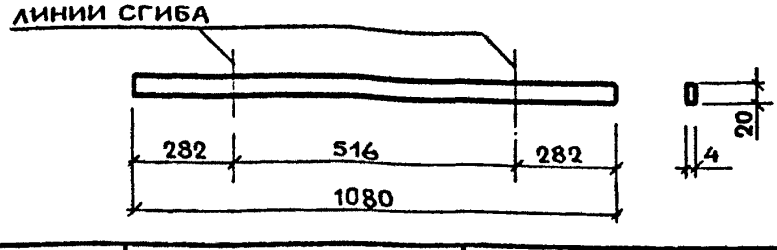

МАРКА СВЯЗИ	НАИМЕНОВАНИЕ	РИС.	ДЛИНА, ММ	МАССА, КГ
СВЯЗЬ С1	ПОЛОСА $\frac{4\times20\text{-}В\text{-}2\ \ ГОСТ103\text{-}76}{ВСт3кп2\ ГОСТ535\text{-}79}$	1	844	0,53
СВЯЗЬ С2		2	1340	0,84
СВЯЗЬ С3		3	1080	0,68

1.100.2-5.1-40

Н КОНТР.	МОКРОУСОВ		09.88
НАЧ ОТД.	МЯСНИКОВ		09.88
ГЛ. СПЕЦ.	ЗИНГЕР		09.88
РУК. ГР.	ЕФРЕМОВА		05.88

СВЯЗЬ С1 ... С3

СТАДИЯ	ЛИСТ	ЛИСТОВ
Р		1

ЦНИИЭП жилища

РИС. 1

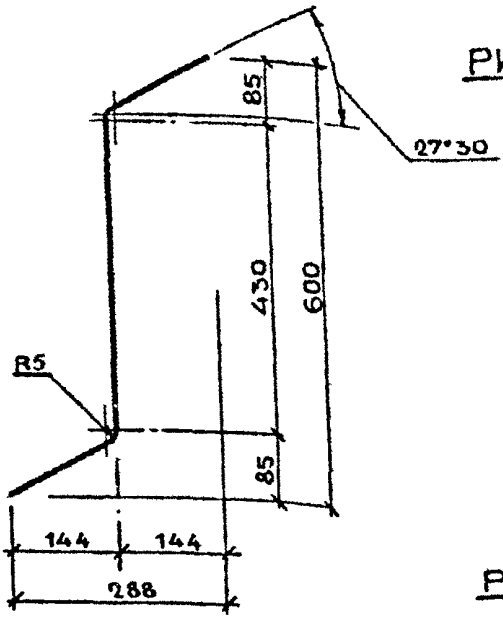

РАЗВЕРТКА

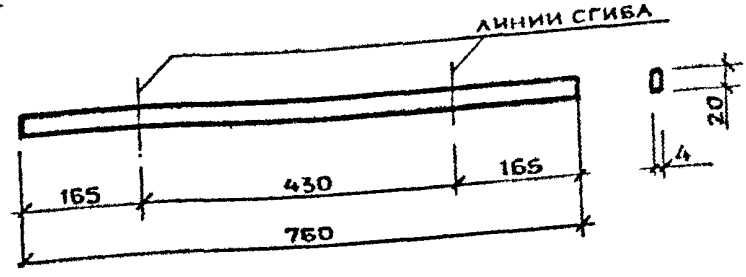

РИС. 2

РАЗВЕРТКА

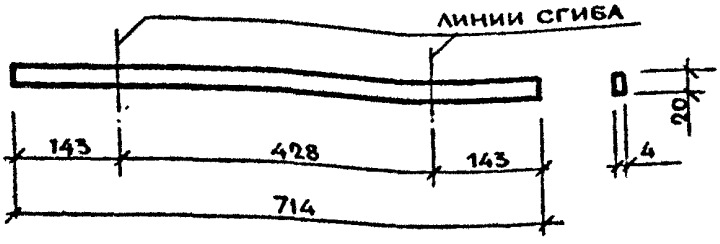

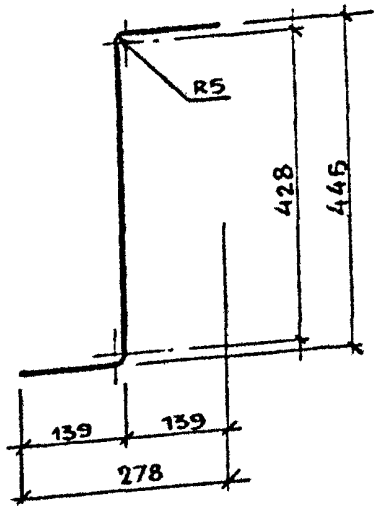

РИС. 3

РАЗВЕРТКА

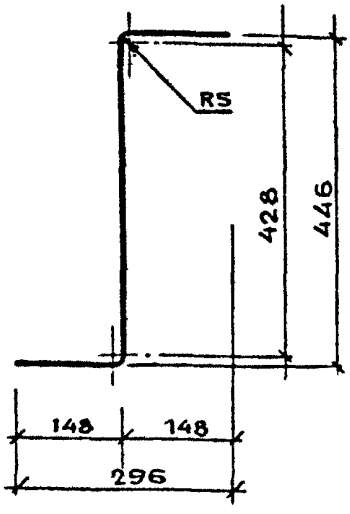

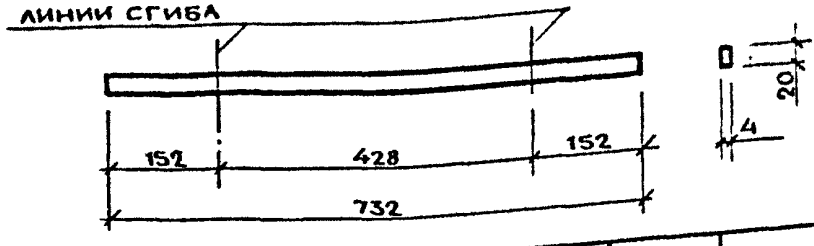

МАРКА СВЯЗИ	НАИМЕНОВАНИЕ	РИС.	ДЛИНА, мм	МАССА, кг
СВЯЗЬ С4	ПОЛОСА $\frac{4\times20\div8\text{-}2\ \text{ГОСТ}\,103\text{-}76}{\text{ВСт3кп2 ГОСТ}\,535\text{-}79}$	1	760	0,49
СВЯЗЬ С5		2	714	0,45
СВЯЗЬ С6		3	732	0,46

1.100.2-5.1-41

Н.КОНТР.	МОКРОУСОВ		09.88
НАЧ.ОТД.	МЯСНИКОВ		09.88
ГЛ.СПЕЦ.	ЗИНГЕР		09.88
РУК. ГР.	ЕФРЕМОВА		05.88

СВЯЗЬ С4... С6

СТАДИЯ	ЛИСТ	ЛИСТОВ
Р		1

ЦНИИЭП ЖИЛИЩА

РИС. 1

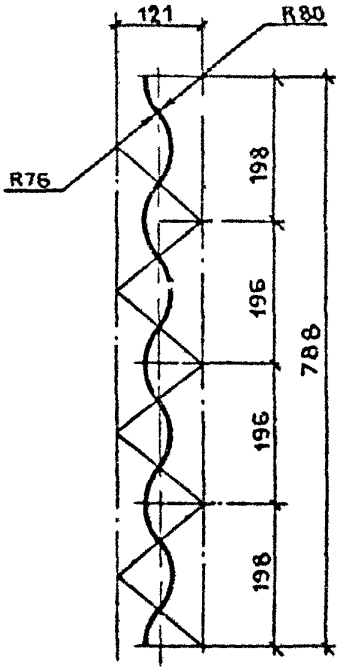

РИС. 2

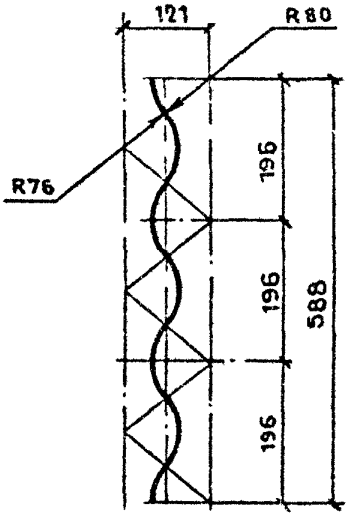

РАЗВЕРТКА

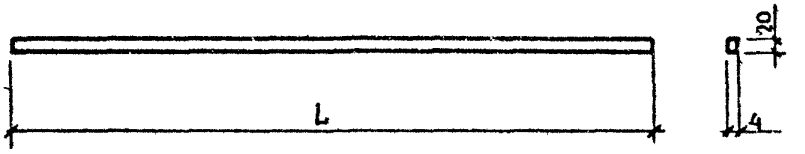

МАРКА СВЯЗИ	НАИМЕНОВАНИЕ	РИС.	ДЛИНА L, мм	МАССА, кг
СВЯЗЬ С7	ПОЛОСА $\frac{4\times20\text{-}В\text{-}2\ ГОСТ\ 103\text{-}76}{Ст3кп2\ ГОСТ\ 535\text{-}79}$	1	850	0,54
СВЯЗЬ С8		2	640	0,40

			1.100.2-5.1-42
Н КОНТР.	МОКРОУСОВ		09.88
НАЧ ОТД	МЯСНИКОВ		09.88
ГА СПЕЦ	ЗИНГЕР		09.88
РУК ГРУППЫ	ЕФРЕМОВА		04.88

СВЯЗЬ С7 и С8

СТАДИЯ	ЛИСТ	ЛИСТОВ
Р		1

ЦНИИЭП жилища

РИС. 1

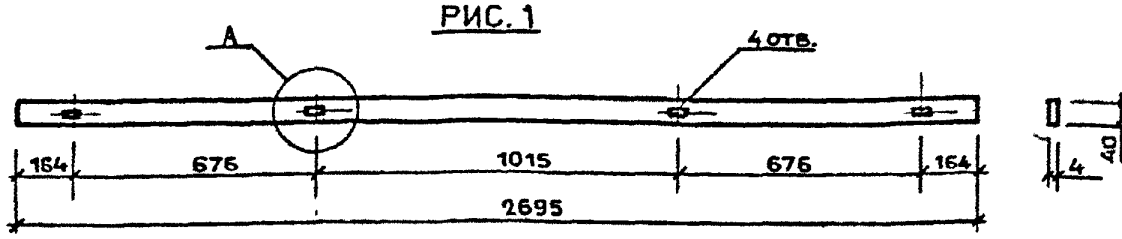

РИС. 2

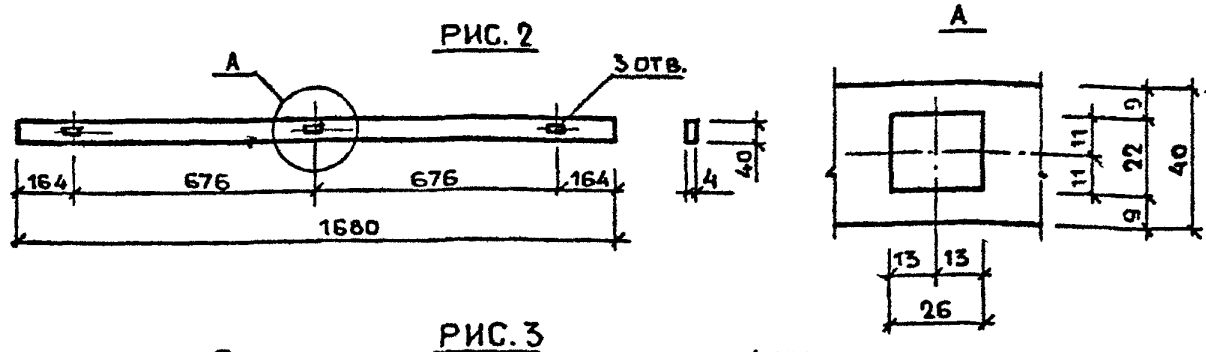

РИС. 3

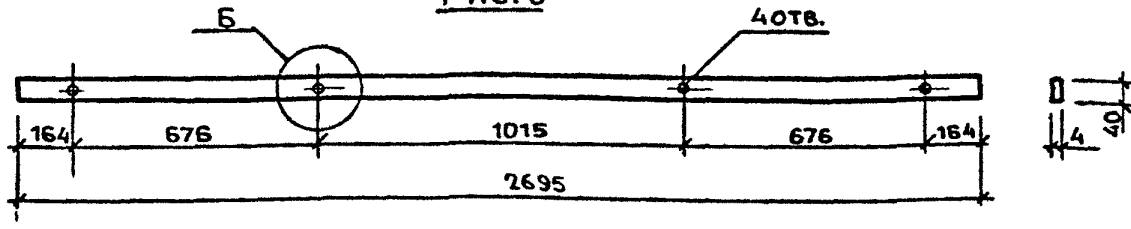

РИС. 4

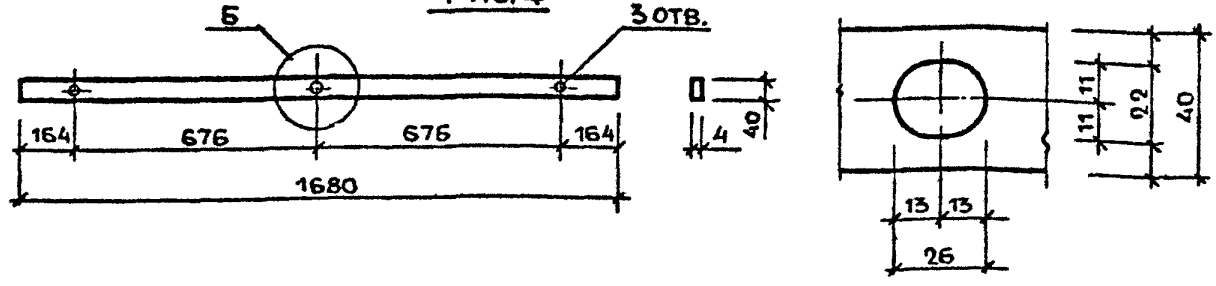

МАРКА СВЯЗИ	НАИМЕНОВАНИЕ	РИС.	ДЛИНА, мм	МАССА, кг
СВЯЗЬ С9	ПОЛОСА $\frac{4\times40\text{-}В\text{-}2\ ГОСТ\ 103\text{-}78}{ВСт3кп2\ ГОСТ\ 535\text{-}79}$	1	2695	3,40
СВЯЗЬ С10		2	1680	2,12
СВЯЗЬ С11		3	2695	3,40
СВЯЗЬ С12		4	1680	2,12

Н КОНТР	МОКРОУСОВ		09 88
НАЧ. ОТД	МЯСНИКОВ		09 88
ГЛ СПЕЦ.	ЗИНГЕР		09 88
РУК ГР	ЕФРЕМОВА		05.88

1. 100.2-5.1-43

СВЯЗЬ С9... С12

СТАДИЯ	ЛИСТ	ЛИСТОВ
Р		1

ЦНИИЭП жилища

РИС. 1

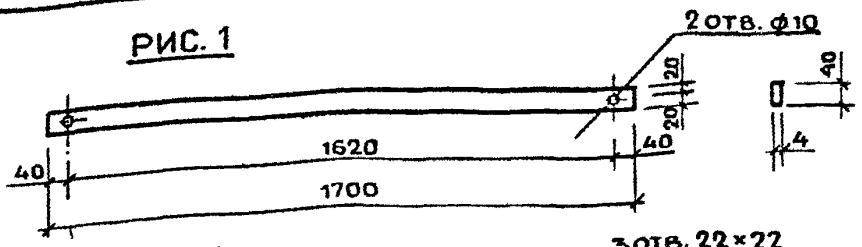

РИС. 2

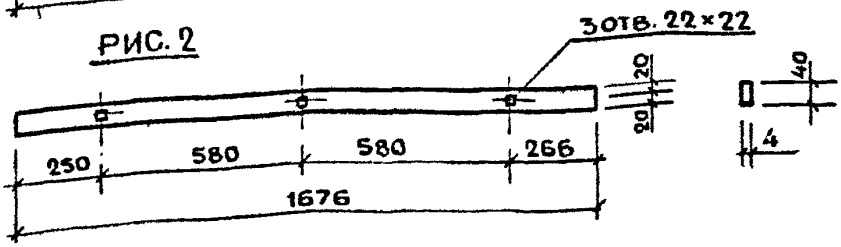

РИС. 3

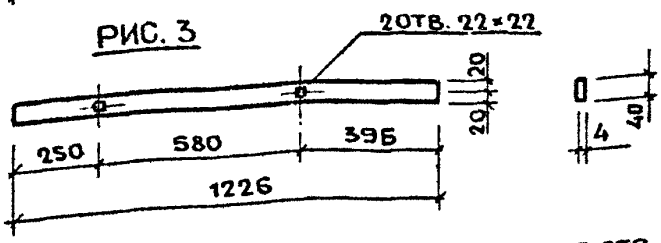

РИС. 4

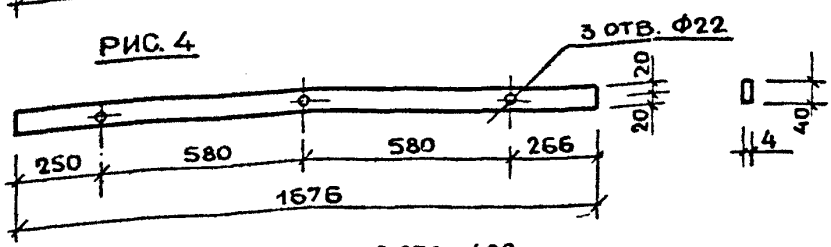

РИС. 5

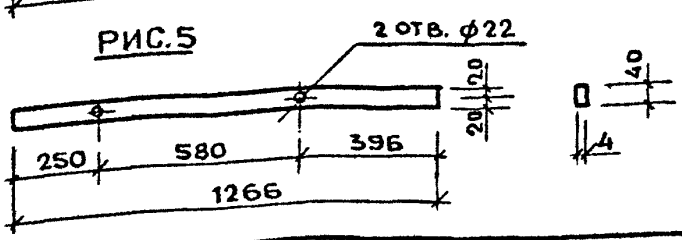

МАРКА СВЯЗИ	НАИМЕНОВАНИЕ	РИС.	ДЛИНА, ММ	МАССА, КГ
СВЯЗЬ С13	ПОЛОСА $\frac{4\times40\text{-}В\text{-}2\ ГОСТ103\text{-}76}{ВСт3кп2\ ГОСТ535\text{-}79}$	1	1700	2,14
СВЯЗЬ С14	ПОЛОСА $\frac{4\times40\text{-}В\text{-}2\ ГОСТ103\text{-}76}{ВСт3кп2\ ГОСТ535\text{-}79}$	2	1676	2,11
СВЯЗЬ С15		3	1226	1,54
СВЯЗЬ С16	ПОЛОСА $\frac{4\times40\text{-}В\text{-}2\ ГОСТ103\text{-}76}{ВСт3кп2\ ГОСТ535\text{-}79}$	4	1676	2,11
СВЯЗЬ С17		5	1226	1,54

1.100.2-5.1-44

Н. КОНТР.	МОКРОУСОВ		09.88
НАЧ ОТД.	МЯСНИКОВ		09.88
ГИ. СПЕЦ	ЗИНГЕР		09.88
РУК. ГР.	ЕФРЕМОВА		05.88

СВЯЗЬ
С13 ... С17

СТАДИЯ	ЛИСТ	ЛИСТОВ
Р		1

ЦНИИЭП ЖИЛИЩА

РИС. 1

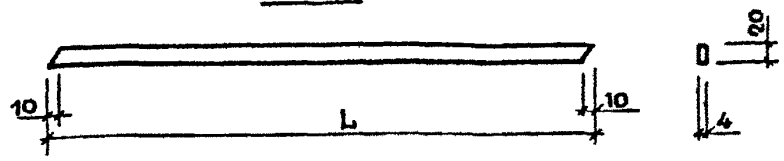

РИС. 2

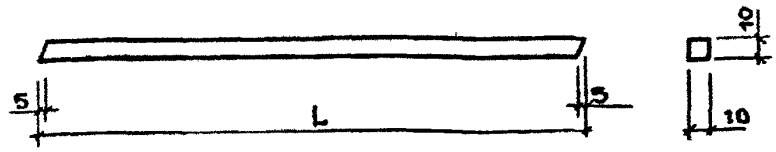

РИС. 3

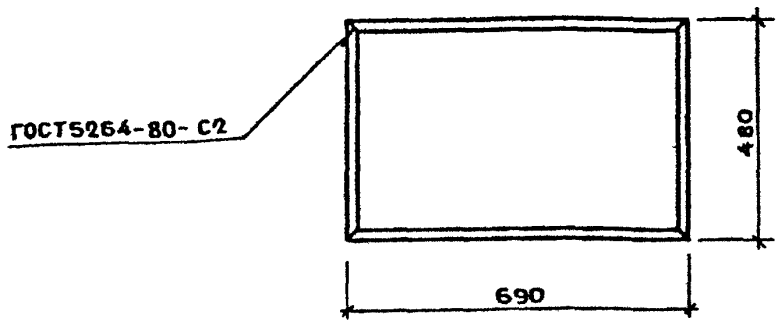

РАЗВЕРТКА

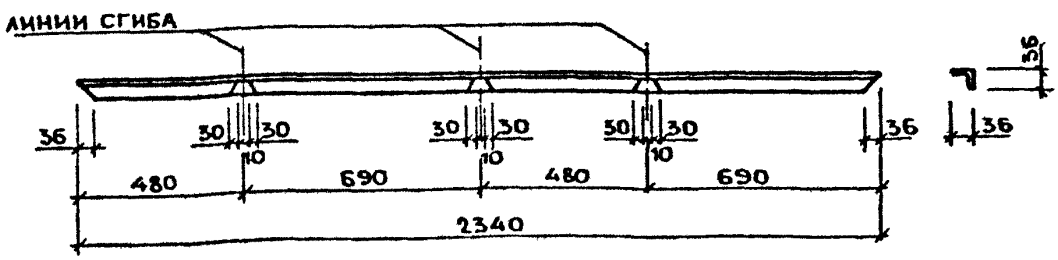

МАРКА	НАИМЕНОВАНИЕ	РИС.	L, мм	МАССА, кг
СВЯЗЬ С18	ПОЛОСА $\frac{4\times20\text{-}В\text{-}2\ \ ГОСТ\ 103\text{-}76}{ВСт3кп\ 2\ ГОСТ\ 535\text{-}79}$	1	2707	1,71
СВЯЗЬ С19		1	1692	1,07
СВЯЗЬ С20	КВАДРАТ $\frac{10\text{-}В\text{-}ГОСТ\ 2591\text{-}71}{ВСт3кп2\text{-}\underline{III}\text{-}ГОСТ\ 535\text{-}79}$	2	2395	1,88
СВЯЗЬ С21		2	1380	1,08
РАМА Р1	УГОЛОК $\frac{36\times4\text{-}В\text{-}ГОСТ\ 8509\text{-}86}{ВСт3кп2\text{-}\underline{III}\text{-}ГОСТ\ 535\text{-}79}$	3	2340	5,05

Н КОНТР	МОКРОУСОВ		09.88
НАЧ ОТД.	МЯСНИКОВ		09.88
ГИ СПЕЦ.	ЗИНГЕР		09.88
РУК ГР	ЕФРЕМОВА		06.88

1.100.2-5.1-45

СВЯЗЬ С18... С21.

РАМА Р1

СТАДИЯ	ЛИСТ	ЛИСТОВ
Р		1

ЦНИИЭП ЖИЛИЩА

РИС. 1

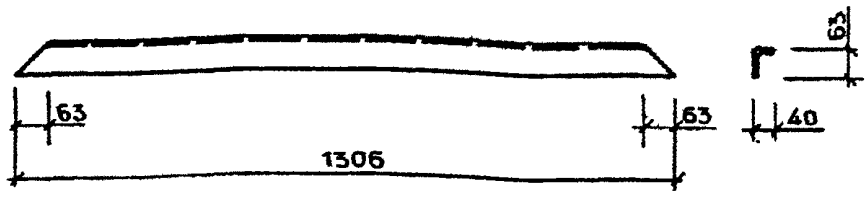

РИС. 2

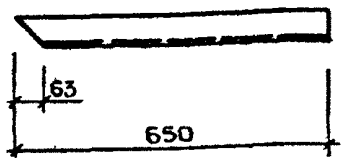

РИС. 3

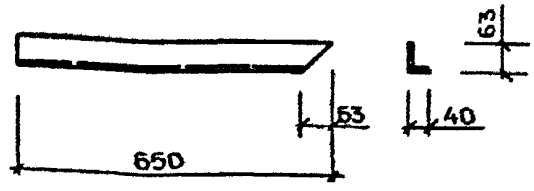

РИС. 4

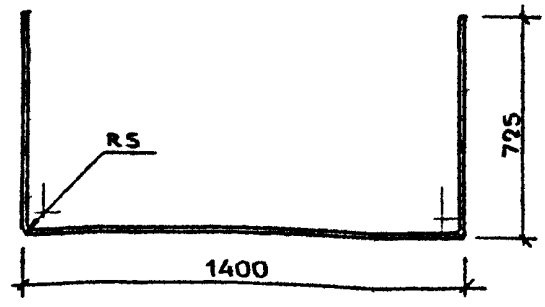

РАЗВЕРТКА

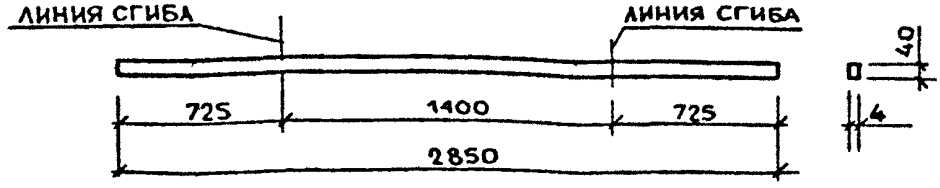

МАРКА СВЯЗИ	НАИМЕНОВАНИЕ	РИС.	ДЛИНА, мм	МАССА, кг
СВЯЗЬ С22	УГОЛОК $\frac{63\times40\times4\text{-}В\text{-}ГОСТ8510\text{-}86}{ВСт3кп2\text{-}\text{Ш}\text{-}ГОСТ535\text{-}79}$	1	1306	4,14
СВЯЗЬ С23		2	650	2,06
СВЯЗЬ С24		3	650	2,06
СВЯЗЬ С25	ПОЛОСА $\frac{4\times40\text{-}В\text{-}2\ ГОСТ103\text{-}76}{ВСт3кп2\ ГОСТ535\text{-}79}$	4	2850	3,59

1.100.2-5.1-46

Н КОНТР.	МОКРОУСОВ		09.88
НАЧ ОТД.	МЯСНИКОВ		09 88
ГА СПЕЦ.	ЗИНГЕР		09 88
РУК ГР.	ЕФРЕМОВА		06 88

СВЯЗЬ С22 ... С25

СТАДИЯ	ЛИСТ	ЛИСТОВ
Р		1

ЦНИИЭП ЖИЛИЩА

РИС. 1

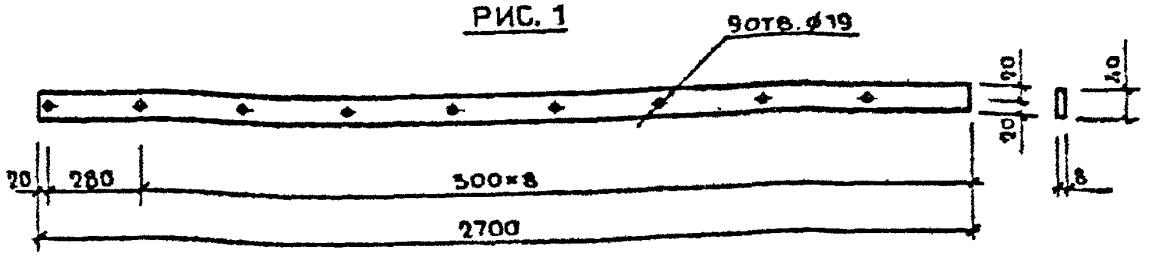

РИС. 2

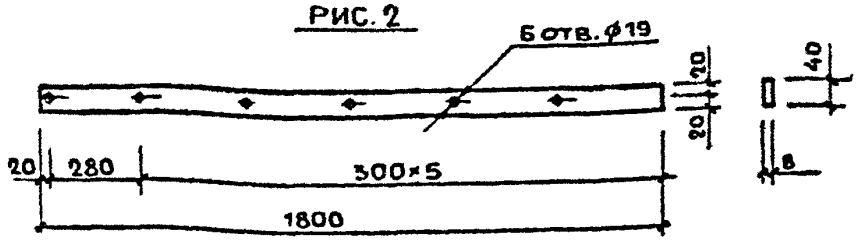

РИС. 3

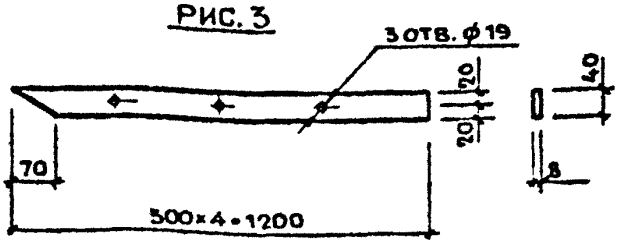

РИС. 4

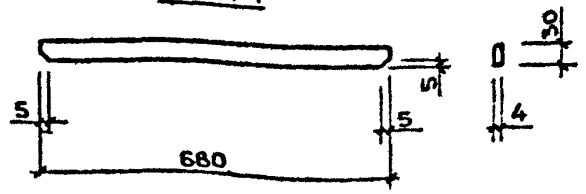

МАРКА СВЯЗИ	НАИМЕНОВАНИЕ	РИС.	ДЛИНА, мм	МАССА, кг
СВЯЗЬ С26	ПОЛОСА $\frac{8\times40\text{-}В\text{-}2\ ГОСТ\ 103\text{-}76}{ВСт3кп2\ ГОСТ\ 535\text{-}79}$	1	2700	6,78
СВЯЗЬ С27		2	1800	4,52
СВЯЗЬ С28		3	1200	3,01
СВЯЗЬ С29	ПОЛОСА $\frac{4\times30\text{-}В\text{-}2\ ГОСТ\ 103\text{-}76}{ВСт3кп2\ ГОСТ\ 535\text{-}79}$	4	680	0,64

Н. КОНТР.	МОКРОУСОВ		09 88
НАЧ ОТД.	МЯСНИКОВ		09 88
ГИ СПЕЦ.	ЗИНГЕР		09 88
РУК. ГР	ЕФРЕМОВА		06 88

1.100.2-5.1-47

СВЯЗЬ С26...С29

СТАДИЯ	ЛИСТ	ЛИСТОВ
Р		1

ЦНИИЭП ЖИЛИЩА

МАРКА	ИЗДЕЛИЯ МЕТАЛЛИЧЕСКИЕ										
	АРМАТУРА КЛАССА		ПРОКАТ МАРКИ							ВСЕГО	ОБЩИЙ РАСХОД, КГ
	А-I		ВСт3кп2								
	ГОСТ 5781-82		ГОСТ 103-76			ГОСТ 2591-71					
	ф20	ИТОГО	-4×20	-4×40	ИТОГО	▫ 10	▫ 20	ИТОГО			
МВ24.14-24.9Р-1			8,85	3,47	12,32		12,48	12,48		24,80	24,80
МВ24.14-24.9Р-2	9,84	9,84	8,85	3,47	12,32					12,32	22,16
МВ24.14-24.9Р-3			8,22	3,47	11,69		12,48	12,48		24,17	24,17
МВ24.14-24.9Р-4	9,84	9,84	8,22	3,47	11,69					11,69	21,53
МВ24.14-24.9Р-5			8,01	3,47	11,48		12,48	12,48		23,96	23,96
МВ24.14-24.9Р-6	9,84	9,84	8,01	3,47	11,48					11,48	21,32
МВ24.14-24.9Р-7			5,78	8,74	14,52		12,48	12,48		27,00	27,00
МВ24.14-24.9Р-8	9,84	9,84	5,78	8,74	14,52					14,52	24,36
МВ24.14-24.9Р-9			9,20	5,34	14,54		12,48	12,48		12,48	27,02
МВ24.14-24.9Р-10	9,84	9,84	9,20	5,34	14,54					14,54	24,38
МВ24.14-24.9Р-11			5,50	8,74	14,24		12,48	12,48		26,72	26,72
МВ24.14-24.9Р-12	9,84	9,84	5,50	8,74	14,24					14,24	24,08
МВ24.14-24.9Р-13			8,92	5,34	14,26		12,48	12,48		26,74	26,74
МВ24.14-24.9Р-14	9,84	9,84	8,92	5,34	14,26					14,26	24,10
МВ24.14-24.9Р-15				8,74	8,74	7,52	12,48	20,00		28,74	28,74
МВ24.14-24.9Р-16	9,84	9,84		8,74	8,74	7,52		7,52		16,26	26,10
МВ24.14-24.9Р-17			3,42	5,34	8,76	7,52	12,48	20,00		28,76	28,76
МВ24.14-24.9Р-18	9,84	9,84	3,42	5,34	8,76	7,52		7,52		16,28	26,12
МВ15.10-15.9Р-1			5,40	2,19	7,59	9,36		9,36		16,95	16,95
МВ15.10-15.9Р-2	7,38	7,38	5,40	2,19	7,59					7,59	14,97
МВ15.10-15.9Р-3			5,04	2,19	7,23	9,36		9,36		16,59	16,59
МВ15.10-15.9Р-4	7,38	7,38	5,04	2,19	7,23					7,23	14,61
МВ15.10-15.9Р-5			4,92	2,19	7,11	9,36		9,36		16,47	16,47
МВ15.10-15.9Р-6	7,38	7,38	4,92	2,19	7,11					7,11	14,49

Н КОНТР	МОКРОУСОВ		09.88
НАЧ ОТД	МЯСНИКОВ		09.88
ГИ СПЕЦ.	ЗИНГЕР		09.88
РУК. ГР.	ЕФРЕМОВА		05.88

1.100.2-5.1-48РС

ВЕДОМОСТЬ РАСХОДА СТАЛИ

СТАДИЯ	ЛИСТ	ЛИСТОВ
Р	1	4

ЦНИИЭП жилища

МАРКА	ИЗДЕЛИЯ МЕТАЛЛИЧЕСКИЕ									ОБЩИЙ РАСХОД, КГ
	АРМАТУРА КЛАССА		ПРОКАТ МАРКИ						ВСЕГО	
	А-I		ВСт3кп2							
	ГОСТ 5781-82		ГОСТ 103-76			ГОСТ 2591-71				
	ф20	ИТОГО	-4х20	-4х40	ИТОГО	ф10	ф20	ИТОГО		
МВ15.10-15.9Р-7			3,16	6,18	9,34		9,36	9,36	18,70	18,70
МВ15.10-15.9Р-8	7,38	7,38	3,16	6,18	9,34				9,34	16,72
МВ15.10-15.9Р-9			5,30	4,06	9,36		9,36	9,36	18,72	18,72
МВ15.10-15.9Р-10	7,38	7,38	5,30	4,06	9,36				9,36	16,74
МВ15.10-15.9Р-11			3,00	6,18	9,18		9,36	9,36	18,54	18,54
МВ15.10-15.9Р-12	7,38	7,38	3,00	6,18	9,18				9,18	16,56
МВ15.10-15.9Р-13			5,14	4,06	9,20		9,36	9,36	18,56	18,56
МВ15.10-15.9Р-14	7,38	7,38	5,14	4,06	9,20				9,20	16,58
МВ15.10-15.9Р-15				6,18	6,18	4,32	9,36	13,68	18,86	19,86
МВ15.10-15.9Р-16	7,38	7,38		6,18	6,18	4,32		4,32	10,50	17,88
МВ15.10-15.9Р-17			2,14	4,06	6,20	4,32	9,36	13,68	19,88	19,88
МВ15.10-15.9Р-18	7,38	7,38	2,14	4,06	6,20	4,32		4,32	10,52	17,90
ПВ-16.9Р-1			5,32	2,14	7,46		9,39	9,39	16,85	16,85
ПВ-16.9Р-2	7,38	7,38	5,32	2,14	7,46				7,46	14,84
ПВ-16.9Р-3			5,14	2,14	7,28		9,39	9,39	16,67	16,67
ПВ-16.9Р-4	7,38	7,38	5,14	2,14	7,28				7,28	14,66
ПВ-16.9Р-5			5,04	2,14	7,18		9,39	9,39	16,57	16,57
ПВ-16.9Р-6	7,38	7,38	5,04	2,14	7,18				7,18	14,56
ПВ-16.9Р-7			3,70	5,21	8,91		9,39	9,39	18,30	18,30
ПВ-16.9Р-8	7,38	7,38	3,70	5,21	8,91				8,91	16,29
ПВ-16.9Р-9			5,82	3,10	8,92		9,39	9,39	18,31	18,31
ПВ-16.9Р-10	7,38	7,38	5,82	3,10	8,92				8,92	16,30
ПВ-16.9Р-11			3,50	5,21	8,71		9,39	9,39	18,11	18,10
ПВ-16.9Р-12	7,38	7,38	3,50	5,21	8,71				8,71	16,09
ПВ-16.9Р-13			5,62	3,10	8,72		9,39	9,39	18,11	18,11
ПВ-16.9Р-14	7,38	7,38	5,62	3,10	8,72				8,72	16,10
ПВ-16.9Р-15			0,50	5,21	5,71	4,08	9,39	13,47	19,18	19,18

МАРКА	ИЗДЕЛИЯ МЕТАЛЛИЧЕСКИЕ									
	АРМАТУРА КЛАССА		ПРОКАТ МАРКИ							
	А-I		ВСт3кп2						ВСЕГО	ОБЩИЙ РАСХОД
	ГОСТ5781-82		ГОСТ 103-76			ГОСТ 2591-71				
	ф20	ИТОГО	-4×20	-4×40	ИТОГО	ф10	ф20	ИТОГО		КГ
ПВ - 16.9Р-16	7,38	7,38	0,50	5,21	5,71	4,08		4,08	9,79	17,17
ПВ - 16.9Р-17			2,62	3,10	5,72	4,08		13,47	19,19	19,19
ПВ - 16.9Р-18	7,38	7,38	2,62	3,10	5,72	4,08		4,08	9,80	17,18
ПВ - 12.9Р-1			3,95	1,57	5,52		6,26	6,26	11,78	11,78
ПВ - 12.9Р-2	4,92	4,92	3,95	1,57	5,52				5,52	10,44
ПВ - 12.9Р-3			3,80	1,57	5,37		6,26	6,26	11,63	11,63
ПВ - 12.9Р-4	4,92	4,92	3,80	1,57	5,37				5,37	10,29
ПВ - 12.9Р-5			3,74	1,57	5,31		6,26	6,26	11,57	11,57
ПВ - 12.9Р-6	4,92	4,92	3,74	1,57	5,31				5,31	10,23
ПВ - 12.9Р-7			2,62	4,07	6,69		6,26	6,26	12,95	12,95
ПВ - 12.9Р-8	4,92	4,92	2,62	4,07	6,69				6,69	11,61
ПВ - 12.9Р-9			4,16	2,53	6,69		6,26	6,26	12,95	12,95
ПВ - 12.9Р-10	4,92	4,92	4,14	2,53	6,69				6,69	11,61
ПВ - 12 9Р-11			2,50	4,07	6,57		6,26	6,26	12,83	12,83
ПВ - 12.9Р-12	4,92	4,92	2,50	4,07	6,57				6,57	11,49
ПВ - 12.9Р-13			4,04	2,53	6,57		6,26	6,26	12,83	12,83
ПВ - 12.9Р-14	4,92	4,92	4,04	2,53	6,57				6,57	11,49
ПВ - 12.9Р-15			0,50	4,07	4,57	2,68	6,26	8,94	13,51	13,51
ПВ - 12 9Р-16	4,92	4,92	0,50	4,07	4,57	2,68		2,68	7,25	12,17
ПВ - 12.9Р-17			2,04	2,53	4,57	2,68	6,26	8,94	13,51	13,51
ПВ - 12.9Р-18	4,92	4,92	2,4	2,53	4,57	2,68		2,68	7,25	12,17
ОВ - 17.9Р-1			6,01	4,28	10,29				10,29	10,29
ОВ - 17.9Р-2			5,71	4,28	9,99				9,99	9,99
ОВ - 17.9Р-3			5,61	4,28	9,89				9,89	9,89
ОВ - 17.9Р-4			5,70	4,28	9,98				9,98	9,98
ОВ - 17.9Р-5			5,50	4,28	9,78				9,78	9,78
ОВ - 17.9Р-6			2,00	4,28	6,28	4,72		4,72	11,00	11,00

МАРКА	ИЗДЕЛИЯ МЕТАЛЛИЧЕСКИЕ																		ОБЩИЙ РАСХОД, КГ
	АРМАТУРА КЛАССА					ПРОКАТ МАРКИ												ВСЕГО	
	А-I					ВСт3кп2													
	ГОСТ 5781-82					ГОСТ 103-76							ГОСТ 8510-86		ГОСТ 8509-86				
	ф18	ф16	ф14	ф12	ИТОГО	-5×60	-8×40	-4×40	-4×36	-4×30	-4×20	ИТОГО	63×40×4	ИТОГО	36×4	ИТОГО			
ОП-13.7Р				8,52	8,52								12,0	12,0			12,0	20,52	
ОП-14.7Р				12,33	12,33			5,37				5,37					5,37	17,70	
КО-30.6Р		6,69	7,26		13,95													13,95	
АВ-6.27	12,12	0,76			12,88	0,94	13,56					14,50					14,50	27,38	
АВ-6.18	7,32	0,76			8,08	0,94	9,04					9,98					9,98	18,06	
АВ-6.12	3,60				3,60		6,02					6,02	2,09	2,09			8,11	11,71	
РН-7.5-1										9,60	0,52	10,12			5,05	5,05	15,17	15,17	
РН-7.5-2									2,64	9,60	0,60	12,84					12,84	12,84	

gost.e-ecolog.ru